Spare Parts Catalogue
Ersatzteilkatalog
Catalogue de pièces detachees

BW 218 D-40

S/N 101583411001 > 101583411268
Deutz BF4M1013EC 114/2200

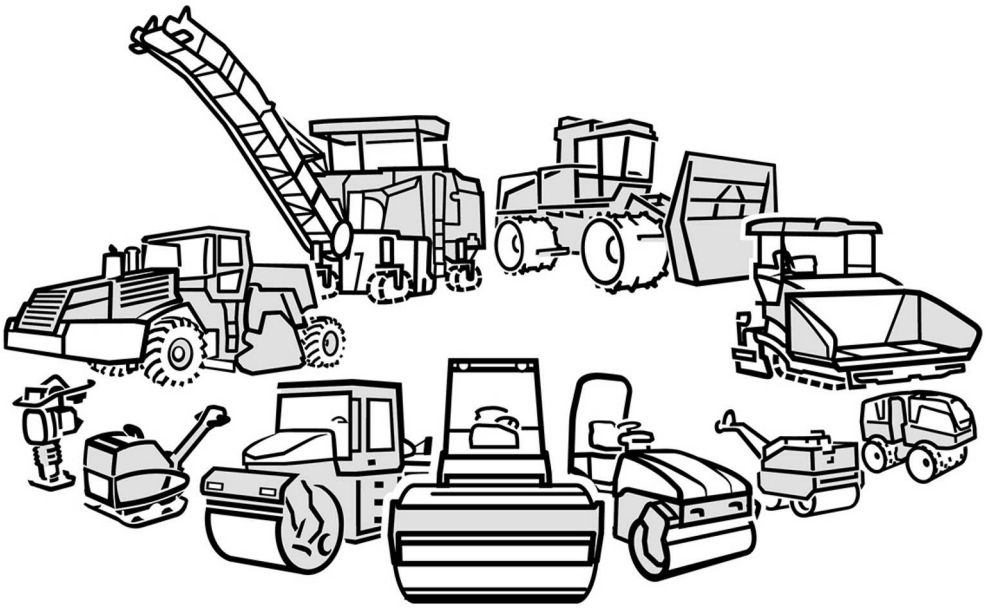

Single drum wheel drive vibratory roller

Walzenzug

Compacteur monoroue automobile

Catalogue number - Katalog Nr. - No. du catalogue

00818671 **01.03.2009 - 01.01.2020**

@ 06/2022 Bomag GmbH

© 06/2022 Bomag GmbH

Weitergabe sowie Vervielfältigung dieses Dokuments, Verwertung und Mitteilung seines Inhalts sind verboten, soweit nicht ausdrücklich gestattet. Zuwiderhandlungen verpflichten zu Schadenersatz. Alle Rechte für den Fall der Patent-, Gebrauchsmuster- oder Geschmacksmustereintragung vorbehalten.

The reproduction, distribution and utilization of this document as well as the communication of its contents to others without express authorization is prohibited. Offenders will be held liable for the payment of damages. All rights reserved in the event of the grant of a patent, utility model or design.

Toute communication ou reproduction de ce document, toute exploitation ou communication de son contenu sont interdites, sauf autorisation expresse. Tout manquement à cette règle est illicite et expose son auteur au versement de dommages et intérêts. Tous droits réservés pour le cas de la délivrance(d) 'un brevet, d'un modèle d'utilité ou d'un modèle de présentation.

Non è permesso consegnare a terzio o riprodurre questo documento, nè utilizzarne ol contenuto o renderlo comunque noto a terzi senza la nostra autorizzazione esplicita. Ogni infrazione comporta il risarcimento dei danni subiti. Sono réservati tutti i diritti derivanti la notifica da brevetto- da d'uso- oppure da campiono del gusto.

Sin nuestra expresa autorización, queda terminantemente prohibida la reproducción total o parcial de este documento, asi como su uso indebido y/o su exhibición o comunicación a terceros. De los infractores se exigirá el correspondiente resarcimiento de daños y perjuicios. Quedan reservados todos los derechos inherentes, en especial los de patentes, de modelos registrados y estéticos.

Reprodukováni, ?írení aposkytnutí tohoto dokumentu, jeho cástí nebo jeho obsahu tretí osobe je bez výslovného souhlasu zakázáno. Poru?ení zákazu vede k odpovednosti za vzniklou ?kodu. Vsechna práva jsou yvyhrazena rovné? v prípadech registrovaného patentu, prumyslového vzoru nebo výtvarného návrhu.

EN	GENERAL INFORMATIONS	BOMAG FAYAT GROUP

PLEASE FILL IN WHEN RECEIVING THE MACHINE

TYPE _____

SERIAL-NUMBER _____

ENGINE-TYPE _____

DATE OF DELIVERY _____

ENGINE-NUMBER _____

Only the use of
BOMAG GENUINE PARTS guarantees the correct function of the machine. The use of nonoriginal spare parts results in the loss of all claims,
regarding warranty as well as product liability.

The relevant sales terms and delivery conditions are valid for all spare parts deliveries.

We reserve the right for technical modifications without prior notification.

PLEASE STATE THE FOLLOWING WHEN ORDERING SPARE PARTS:

- ☑ **machine type**
- ☑ **Serial number (e.g. 101 400 04 1001)**
- ☑ **Engine type and number resp. component number**
- ☑ **Part number**
- ☑ **Quantity**
- ☑ **Designation**

DE	ALLGEMEINE INFORMATION	BOMAG FAYAT GROUP

BITTE BEI EMPFANG DER MASCHINE EINTRAGEN

TYP _____

SERIALNUMMER _____

MOTOR-TYP _____

LIEFERDATUM _____

MOTOR-NUMMER _____

Nur bei Verwendung von
BOMAG ORIGINAL ERSATZTEILEN haben Sie die Gewähr für eine einwandfreie Funktion Ihrer Maschine. Bei Verwendung von nicht originalen Ersatzteilen erlischt jeder Anspruch sowohl in Fällen der Garantie als auch im Hinblick auf die Produkthaftung.

Für die Lieferung von Ersatzteilen gelten unsere Verkaufs- und Lieferbedingungen.

Im Zug der technischen Entwicklung behalten wir uns Änderungen ohne vorherige Ankündigung vor.

BEI ALLEN ERSATZTEILBESTELLUNGEN SIND ANZUGEBEN:

- ☑ **Maschinentyp**
- ☑ **Seriennummer (z.B. 101 400 04 1001)**
- ☑ **Motor-Typ und ?Nummer bzw. Einbau-Aggregate-Nummer**
- ☑ **Teilenummer**
- ☑ **Menge**
- ☑ **Benennung**

FR	INFORMATIONS GENERALES	BOMAG FAYAT GROUP

S'IL VOUS PLAÎT REMPLIR LORS DE LA RECEPTION DE LA MACHINE

TYPE _____

NUMÉRO DE SÉRIE _____

TYPE DE MOTEUR _____

DATE DE LIVRAISON _____

NUMMÉRO DE MOTEUR _____

Seulement lors de l'utilisation
.
PIÈCES D´ORIGINE BOMAG vous avez la garantie pour un fonctionnement parfait de votre machine. Si vous n'utilisez pas des pièces de rechange d'origine, vous perdrez tous les droits de garantie en raison des responsabilités du producteur.

Nos conditions générales de vente et de livraison en vigueur s'appliquent aux livraisons de pièces de rechange.

Compte tenu du développement technique, nous nous réservons le droit de procéder à des modifications techniques sans préavis.

A PRÉCISER LORS DE TOUTE COMMANDE DE PIÈCES DE RECHANGE:

- ☑ **Type de machine**
- ☑ **Numéro de série (par ex. 101 400 04 1001)**
- ☑ **Numéro et type de moteur ou numéro des groupes montés**
- ☑ **Numéro de pièce**
- ☑ **Quantité**
- ☑ **Désignation**

Engine / Fitting Parts **Motor / Anbauteile** **Moteur / Pièces de montage**	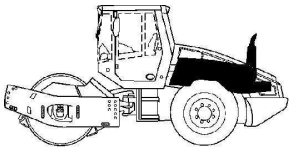	**10**
Power Transmission / Actuation **Kraftübertragung / Betätigungen** **Transmission de force / Commandes**	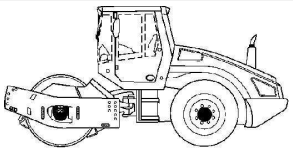	**20**
Steering System **Lenksystem** **Système de direction**	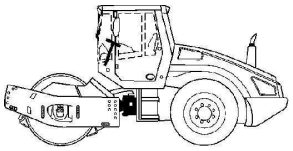	**40**
Frame with Attachment Parts **Rahmen mit Anbauteilen** **Chassis avec pièces additionelles**	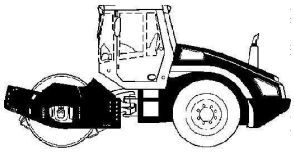	**50**
Drum / Tyres **Bandage / Bereifung** **Bandage / Pneus**	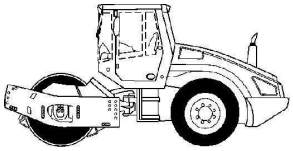	**60**
Electrical System **Elektrische Anlage** **Installation électrique**	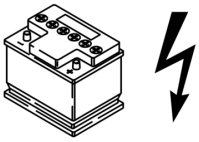	**80**
Hydraulic **Hydraulik** **Hydraulique**	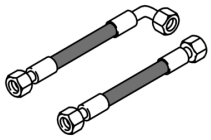	**90**
Accessories **Sonstiges** **Accessoires**	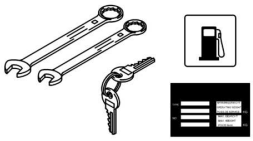	**100**
Special Equipment **Sonderausführungen** **Equipment spécial**	***Option***	**110**

Engine / Fitting Parts
Motor / Anbauteile
Moteur / Pièces de montage

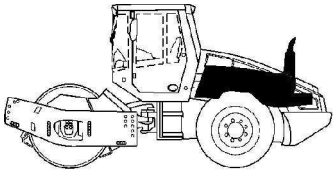

10

For this catalogue group no illustration.
Keine Illustration für diese Katalog-Gruppe.
Accune illustration pour ce groupe catalogue.

Pos. Pos. Pos.	Description	Benennung	Designation
11.00	Engine Parts List	Motoren-Ersatzteilliste	Liste pièce de rech. du moteur
11.01	Crankcase	Kurbelgehäuse	Carter
11.02	Front Cover	Vorderer Deckel	Couvercle avant
11.04	Oil Pan	Ölwanne	Carter inférieur
11.05	Cylinder And Piston	Zylinder und Kolben	Cylindre et piston
11.06	Crankshaft	Kurbelwelle	Vilebrequin
11.08	Cylinder Head	Zylinderkopf	Culasse
11.09	Camshaft	Nockenwelle	Arbre a cames
11.10	Control Pieces	Steuerungsteile	Pièces de distribution
11.12	Oil And Fuel Filter	Öl-und Kraftstoffilter	Filtre huile et carburant
11.13	Lube Oil Cooler	Schmierölkühler	Radiateur d'huile graiss.
11.15	Lube Oil Tube	Schmierölleitung	Conduite d'huile graiss.
11.16	Injection Pump	Einspritzpumpe	Pompe d'injection
11.18	Injection Valve	Einspritzventil	Soupape d'injection
11.20	Fuel Pipes	Kraftstoffleitungen	Conduites p. combustible
11.23	Suction Pipe And Exhaust	Saugrohr und Abgasanlage	Dispositif aspir./échapp.
11.25	Throttle Control	Drehzahlverstellung	Réglage du régime
11.29	Cooling Blower	Kühlgebläse	Soufflante
11.33	Turbocharger	Abgasturbolader	Turbocompresseur
11.34	Generator And Starter	Generator und Starter	Dynamo et démarreur
11.35	Engine Mounts	Motorbefestigung	Support du moteur
11.36	Electrical Equipment	Elektrische Ausrüstung	Equipement électrique
11.38	Connecting Housing	Anschlußgehäuse	Boîtier de jonction
11.39	Engine Shut Off	Motorabstellung	Arrêt du moteur
11.45	Hydraulic Pump	Hydraulikpumpe	Pompe hydraulique
11.47	Seal Kit	Dichtungssatz	Jeu de joints
11.50	Fuel Lift Pump	Kraftstofförderpumpe	Pompe transfert de carbur.
11.51	Boost Fuel Supply	Startfüllung	Surcharge au démarrage
11.56	Water Cooling	Wasserkühlung	Refroidissement d'eau
11.63	Aircleaner & Exhaust	Luftfilter & Auspuff	Filtre à air & d'échappem.
11.72	Starter	Starter	Démarreur
12.13	Engine	Motor	Moteur
12.14	Pump Mounting	Pumpenanbau	Montage de la pompe
12.29	Gear pump,assembled	Zahnradpumpe,montiert	Pompe à engrenage,assemblé
12.31	Exhaust System	Abgasanlage	Dispositif d'échappement
12.42	Radiator	Kühler	Radiateur
12.73	Air Duct	Luftführung	Guidage d'air
19.01	Fuel Prefilter	Kraftstoffvorfilter	Préfiltre de carburant
19.04	Dry Air Filter	Trockenluftfilter	Filtre à air
19.10	Clutch	Kupplung	Embrayage
19.13	Combination radiator	Kombinationskühler	Radiateur de combinaison
19.13	Combination radiator	Kombinationskühler	Radiateur de combinaison

For this catalogue group no illustration.
Keine Illustration für diese Katalog-Gruppe.
Accune illustration pour ce groupe catalogue.

Engine no.	
Motor Nr.	
Moteur No.	
S/N 10540592 ▶	**11.00**
Engine Parts List **BF4M1013EC, 2200 1/min, 114 kW** **Motoren-Ersatzteilliste** **Liste pièce de rech. du moteur** 1001 E	Page / Seite **1 / 1** BOMAG FAYAT GROUP

Pos. Pos. Pos.	Part no. Teilenr. No.piece	Qty. Menge Qte.	Description	Benennung	Designation
1	05702565	1	Diesel engine	Dieselmotor	Moteur diesel

Crankcase
Kurbelgehäuse
Carter

MOT006654_000_00

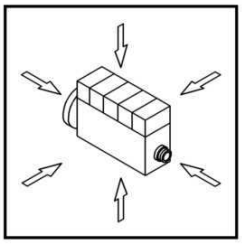

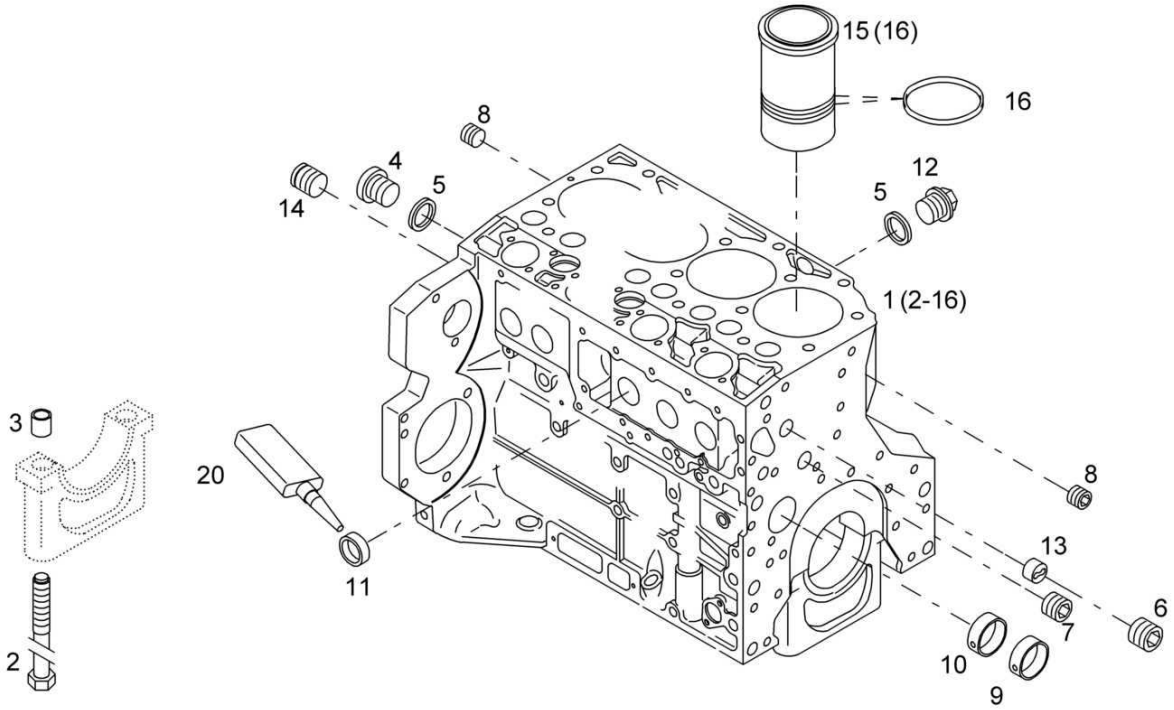

Crankcase
Kurbelgehäuse
Carter

MOT006654 1001 E

BOMAG FAYAT GROUP

Pos. Pos. Pos.	Part no. Teilenr. No.piece	Qty. Menge Qte.	Description	Benennung	Designation
1	05716743	1	Crankcase	Kurbelgehäuse	Carter moteur
2	05712572	10	>Hexagon bolt	>Sechskantschraube	>Vis à tête hexagonale
3	05711737	10	>Dowel bush	>Paßbuchse	>Douille de centrage
4	07621416	2	>Screw plug	>Verschlußschraube	>Vis de fermeture
5	09331708	4	>Sealing ring	>Dichtring	>Bague d'étanchéité
6	05716644	1	>Screw plug	>Verschlußschraube	>Vis de fermeture
7	05716645	1	>Screw plug	>Verschlußschraube	>Vis de fermeture
8	05716646	2	>Screw plug	>Verschlußschraube	>Vis de fermeture
9	05712573	4	>Bearing bush	>Lagerbuchse	>Coussinet
10	05712574	1	>Bearing bush	>Lagerbuchse	>Coussinet
11	05712575	6	>Core hole plug	>Kernlochverschluß	>Bouchon
12	07641415	2	>Screw plug	>Verschlußschraube	>Vis de fermeture
13	05712576	1	>Guiding sleeve	>Führungshülse	>Douille de guidage
14	05716647	1	>Screw plug	>Verschlußschraube	>Vis de fermeture
15	05716744	4	>Cylinder liner	>Zylinderlaufbuchse	>Chemise de cylindre
16	05719527	8	>>Loop ring	>>Runddichtring	>>Joint torique
			Auxiliaries	Hilfsstoffe	Auxiliaires
20	05714093	1	Locking aid	Sicherungsmittel	Resine

Crankcase
Kurbelgehäuse
Carter

MOT006643_000_00

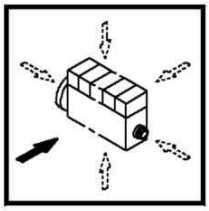

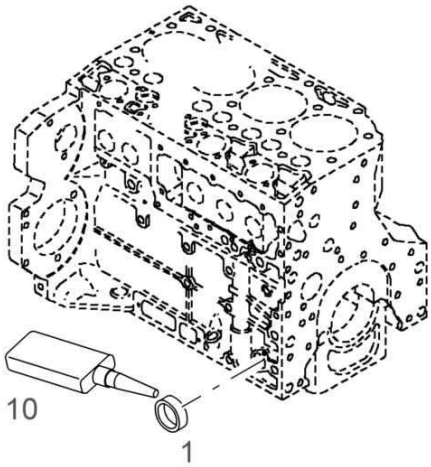

Crankcase
Kurbelgehäuse
Carter

Pos. Pos. Pos.	Part no. Teilenr. No.piece	Qty. Menge Qte.	Description	Benennung	Designation
1	05713536	1	Cover	Verschlußdeckel	Couvercle de fermeture
			Auxiliaries	Hilfsstoffe	Auxiliaires
10	05714093	1	Locking aid	Sicherungsmittel	Resine

Crankcase
Kurbelgehäuse
Carter

MOT006645_000_00

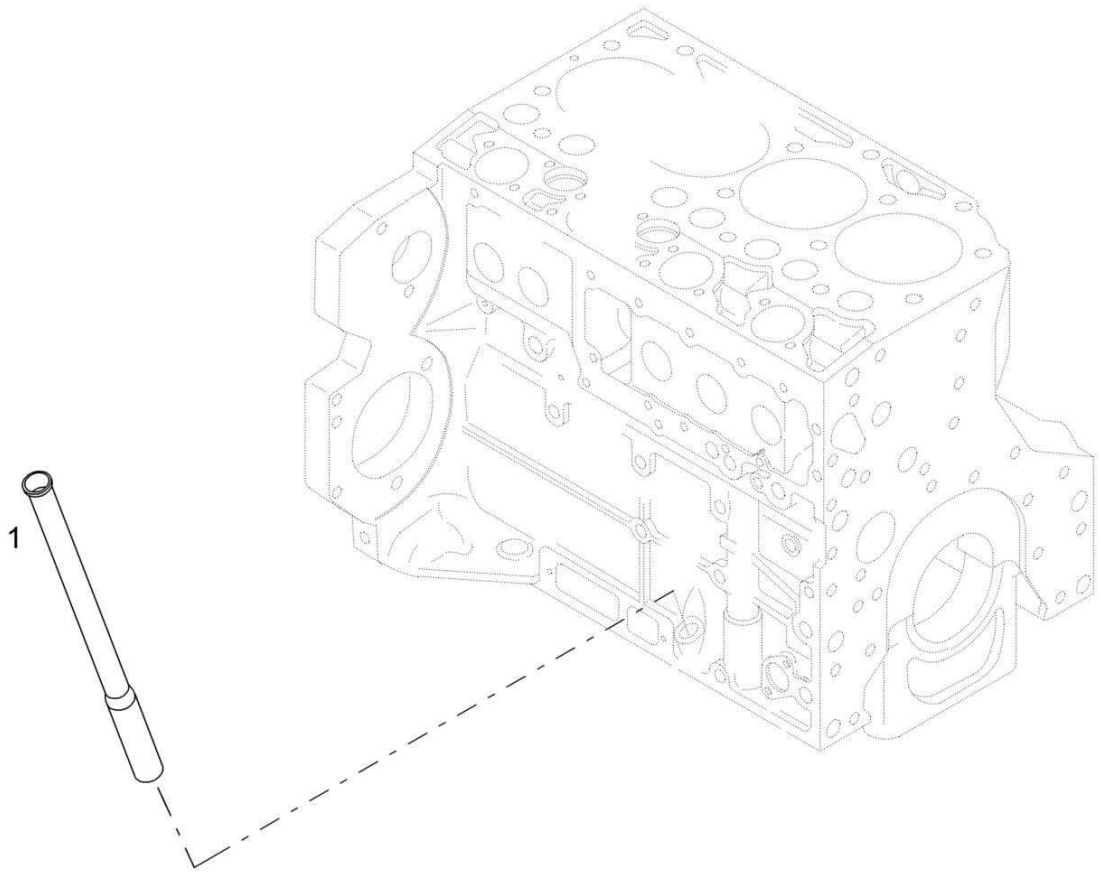

Crankcase
Kurbelgehäuse
Carter

MOT006645 1001 E

Pos. Pos. Pos.	Part no. Teilenr. No.piece	Qty. Menge Qte.	Description	Benennung	Designation
1	05712563	1	Guiding tube	Führungsrohr	Tube de guidage

S/N 10540592 ▶

Crankcase
Kurbelgehäuse
Carter

MOT006646_000_00

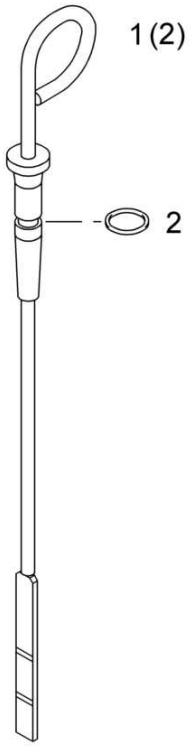

Crankcase
Kurbelgehäuse
Carter

MOT006646 1001 E

BOMAG FAYAT GROUP

Pos. Pos. Pos.	Part no. Teilenr. No.piece	Qty. Menge Qte.	Description	Benennung	Designation
1	05712564	1	Oil dip stick	Ölmeßstab	Jauge d'huile
2	05719591	1	>Loop ring	>Runddichtring	>Joint torique

Crankcase
Kurbelgehäuse
Carter

MOT006647_000_00

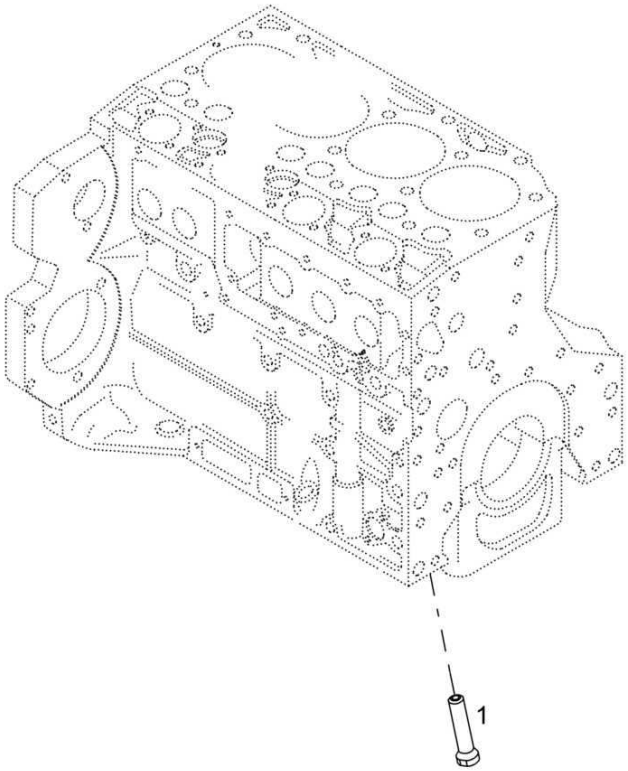

Crankcase
Kurbelgehäuse
Carter

MOT006647 1001 E

BOMAG FAYAT GROUP

Pos. Pos. Pos.	Part no. Teilenr. No.piece	Qty. Menge Qte.	Description	Benennung	Designation
1	05712565	4	Piston cooling nozzle	Kolbenkühldüse	Gicleur de refroid.piston

Crankcase
Kurbelgehäuse
Carter

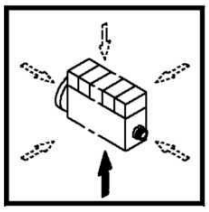

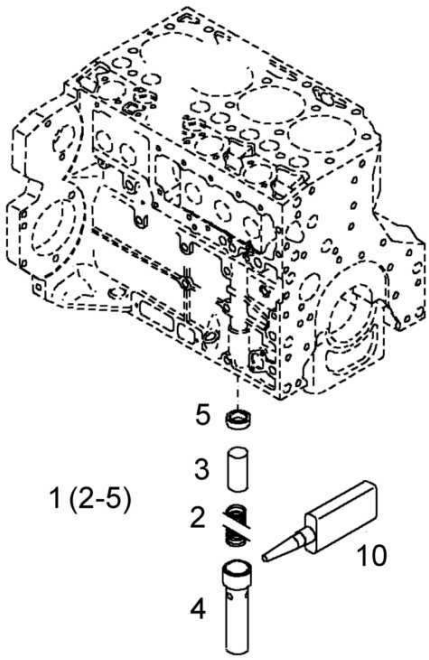

Crankcase
Kurbelgehäuse
Carter

MOT006648 1001 E

Pos. Pos. Pos.	Part no. Teilenr. No.piece	Qty. Menge Qte.	Description	Benennung	Designation
1	05712566	1	Pressurestat	Druckhalteventil	Clapet de retenue
2	05712567	1	>Pressure spring	>Druckfeder	>Ressort de pression
3	05712568	1	>Valve spool	>Ventilkolben	>Piston de clapet
4	05712569	1	>Sleeve	>Hülse	>Douille
5	05712570	1	>Ring	>Ring	>Bague
			Auxiliaries	Hilfsstoffe	Auxiliaires
10	05714001	1	Locking aid	Sicherungsmittel	Resine

Crankcase
Kurbelgehäuse
Carter

MOT006649_000_00

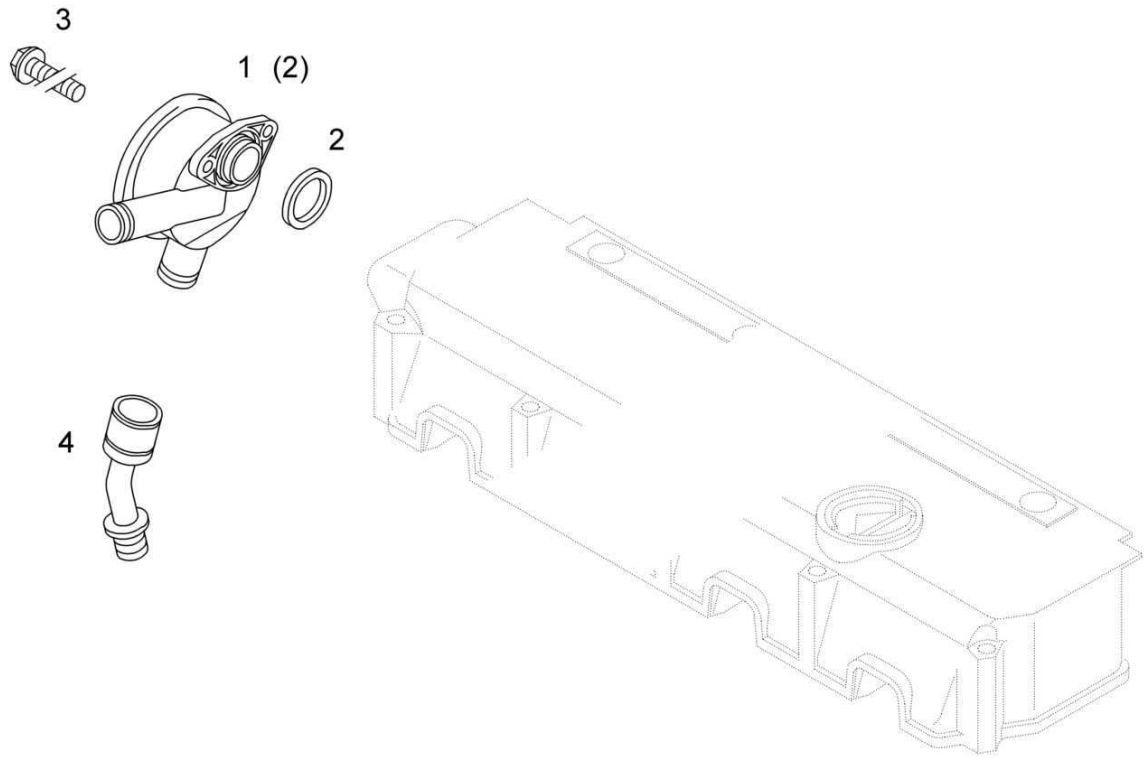

Crankcase
Kurbelgehäuse
Carter

MOT006649 1001 E

BOMAG FAYAT GROUP

Pos. Pos. Pos.	Part no. Teilenr. No.piece	Qty. Menge Qte.	Description	Benennung	Designation
1	05712579	1	Pressure regulator	Druckregelventil	Clapet de régulation de pression
2	05712580	1	>Gasket	>Dichtung	>Joint
3	05712581	2	Hexagon bolt	Sechskantschraube	Vis à tête hexagonale
4	05712582	1	Rubber sleeve	Gummimuffe	Douille en caoutchouc

S/N 10540592 ▶

Crankcase
Kurbelgehäuse
Carter

MOT006650_000_00

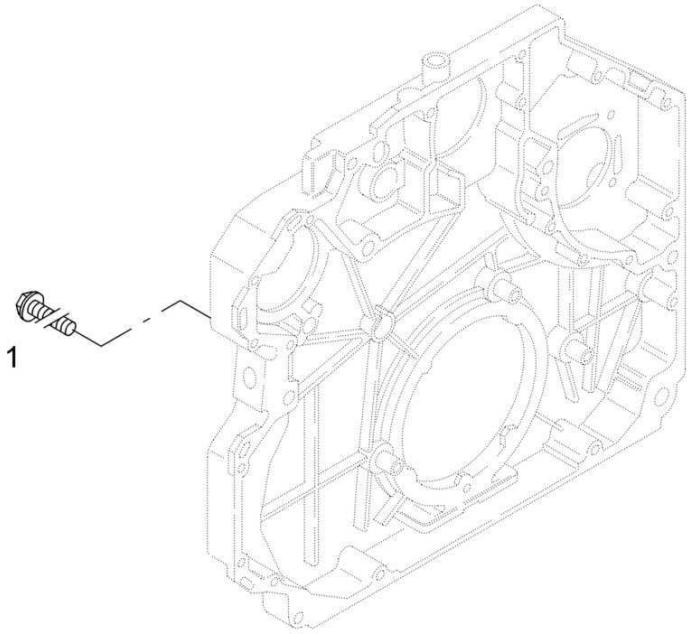

Crankcase
Kurbelgehäuse
Carter

MOT006650 1001 E

BOMAG FAYAT GROUP

Pos. Pos. Pos.	Part no. Teilenr. No.piece	Qty. Menge Qte.	Description	Benennung	Designation
1	05712921	2	Hexagon bolt	Sechskantschraube	Vis à tête hexagonale

S/N 11009510 ▶

Crankcase
Kurbelgehäuse
Carter

MOT017133_000_00

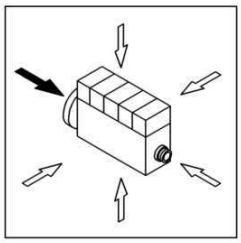

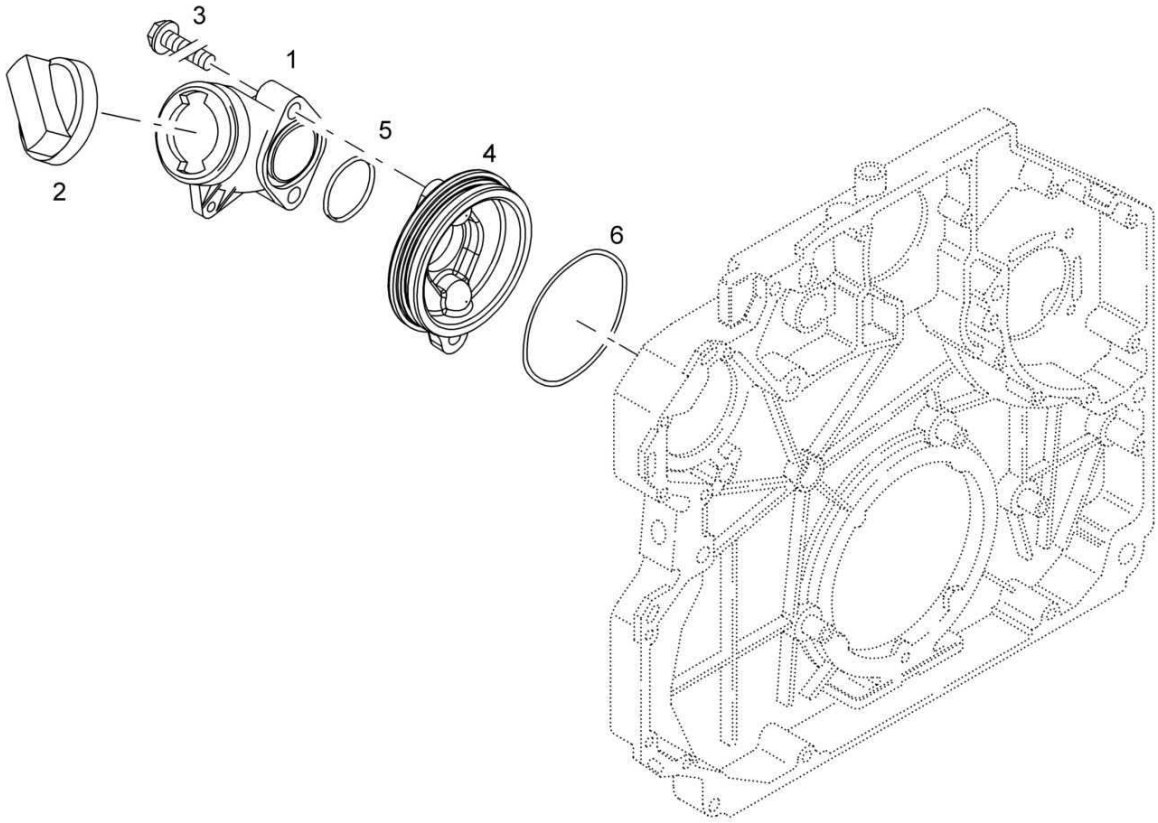

mot017133_000

Crankcase
Kurbelgehäuse
Carter

MOT017133 1001 E

Pos. Pos. Pos.	Part no. Teilenr. No.piece	Qty. Menge Qte.	Description	Benennung	Designation
1	05712180	1	Oil filler neck	Öleinfüllstutzen	Tubulure rempl.d'huile
2	05712451	1	Filler cap	Einfüllverschluß	Bouchon remplissage
3	05712561	2	Hexagon bolt 20 Nm	Sechskantschraube 20 Nm	Vis à tête hexagonale 20 Nm
4	05713232	1	Cover	Verschlußdeckel	Couvercle de fermeture
5	05719655	1	Loop ring	Runddichtring	Joint torique
6	05719537	1	Loop ring	Runddichtring	Joint torique

Crankcase
Kurbelgehäuse
Carter

MOT006651_000_00

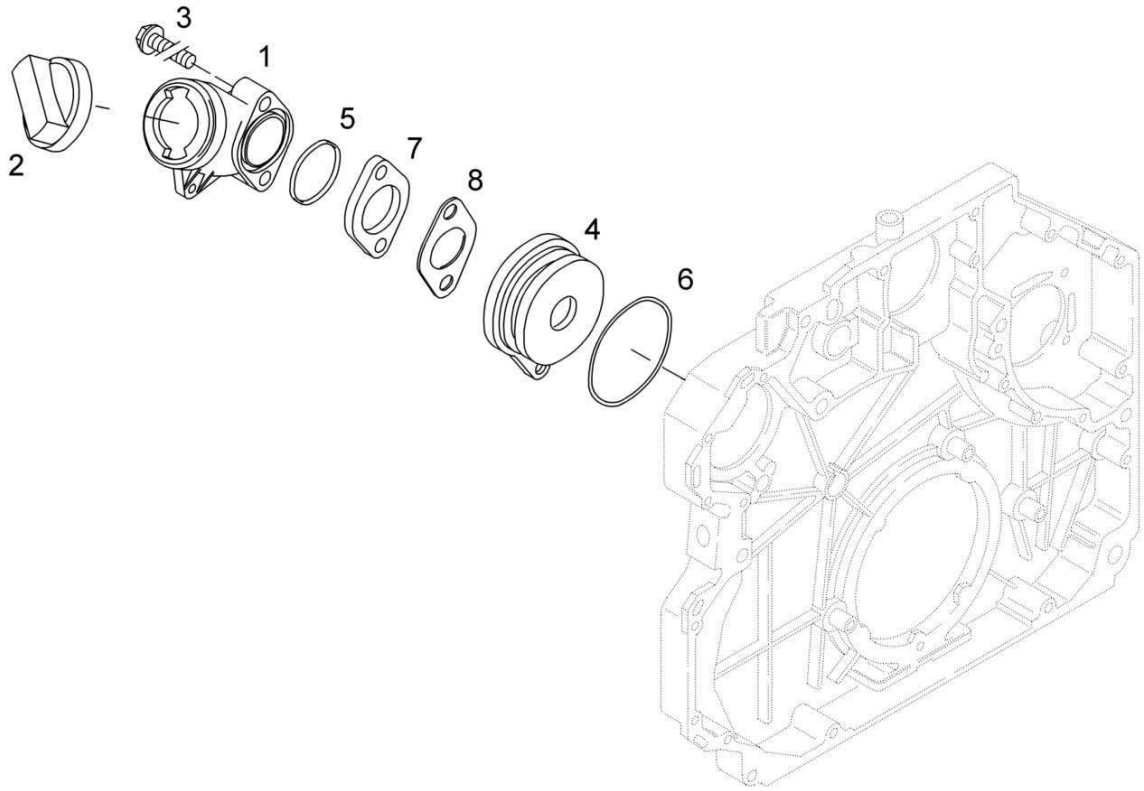

Crankcase
Kurbelgehäuse
Carter

MOT006651 1001 E

BOMAG FAYAT GROUP

Pos. Pos. Pos.	Part no. Teilenr. No.piece	Qty. Menge Qte.	Description	Benennung	Designation
1	05712180	1	Oil filler neck	Öleinfüllstutzen	Tubulure rempl.d'huile
2	05712451	1	Filler cap	Einfüllverschluß	Bouchon remplissage
3	05714670	2	Hexagon bolt	Sechskantschraube	Vis à tête hexagonale
4	05713232	1	Cover	Verschlußdeckel	Couvercle de fermeture
5	05719655	1	Loop ring	Runddichtring	Joint torique
6	05719537	1	Loop ring	Runddichtring	Joint torique
7	05727464	1	Twin-screw flange	Zweischraubenflansch	Bride à deux vis
8	05711921	1	Gasket	Dichtung	Joint

S/N 10540592 ▶

Crankcase
Kurbelgehäuse
Carter

MOT006652_000_00

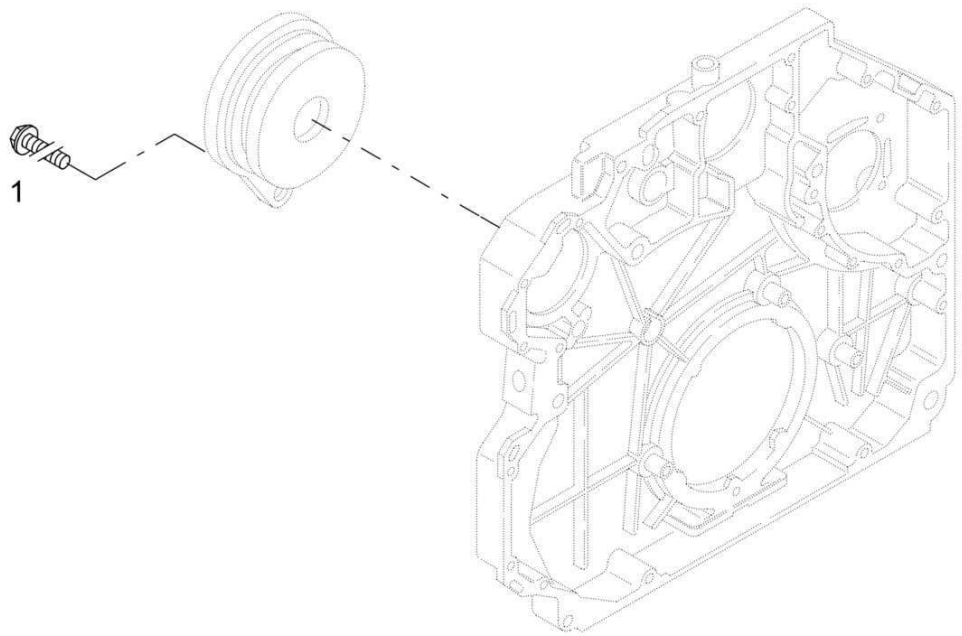

Crankcase
Kurbelgehäuse
Carter

MOT006652 1001 E

BOMAG FAYAT GROUP

Pos. Pos. Pos.	Part no. Teilenr. No.piece	Qty. Menge Qte.	Description	Benennung	Designation
1	05712919	1	Hexagon bolt	Sechskantschraube	Vis à tête hexagonale

Front Cover
Vorderer Deckel
Couvercle avant

MOT019768_000_00

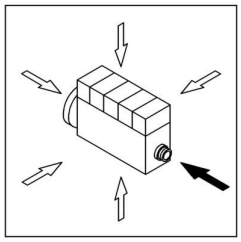

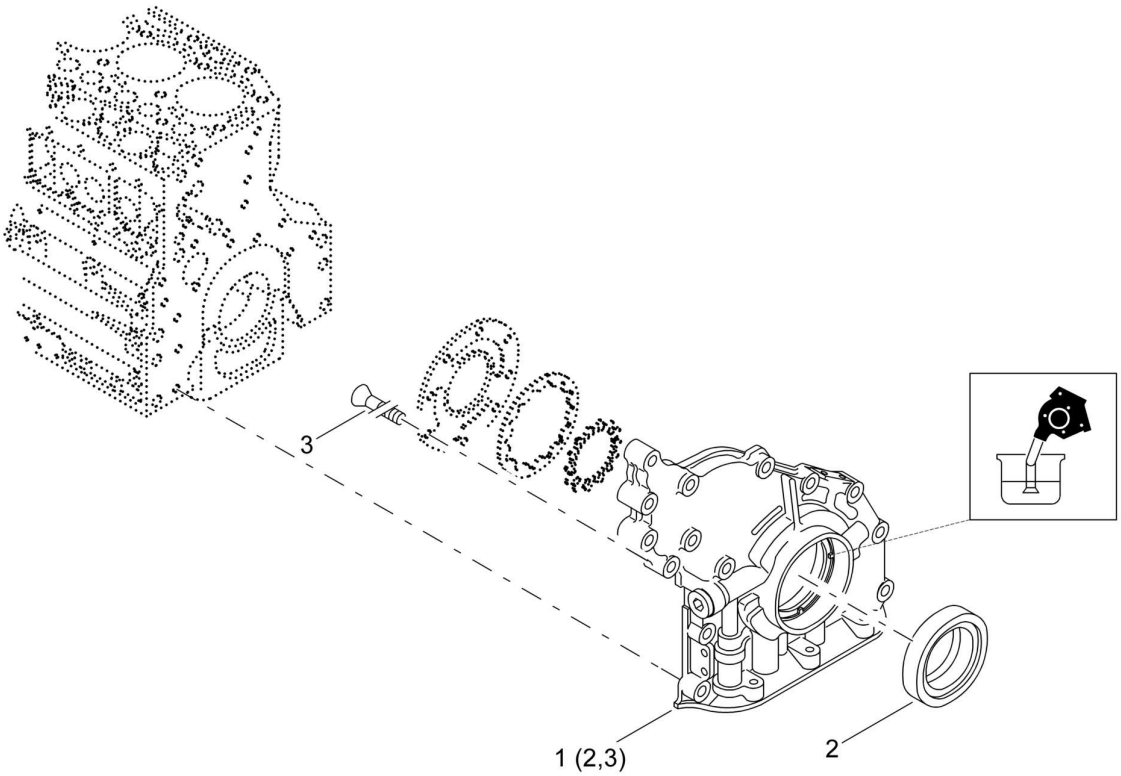

mot019768_000

11.02

Front Cover
Vorderer Deckel
Couvercle avant

MOT019768 1001 E

BOMAG FAYAT GROUP

Pos. / Pos. / Pos.	Part no. / Teilenr. / No.piece	Qty. / Menge / Qte.	Description	Benennung	Designation
1	05718227	1	Cover,front	Vorderer Deckel	Couvercle avant
2	05729736	1	>Radial seal	>Wellendichtring	>Joint d'étanchéité radial
3	08822261	8	>Countersunk screw 8,5 Nm	>Senkschraube 8,5 Nm	>Vis noyée 8,5 Nm

Front Cover
Vorderer Deckel
Couvercle avant

MOT006653_000_00

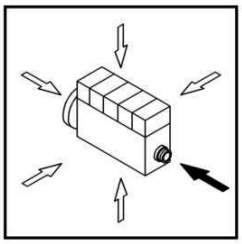

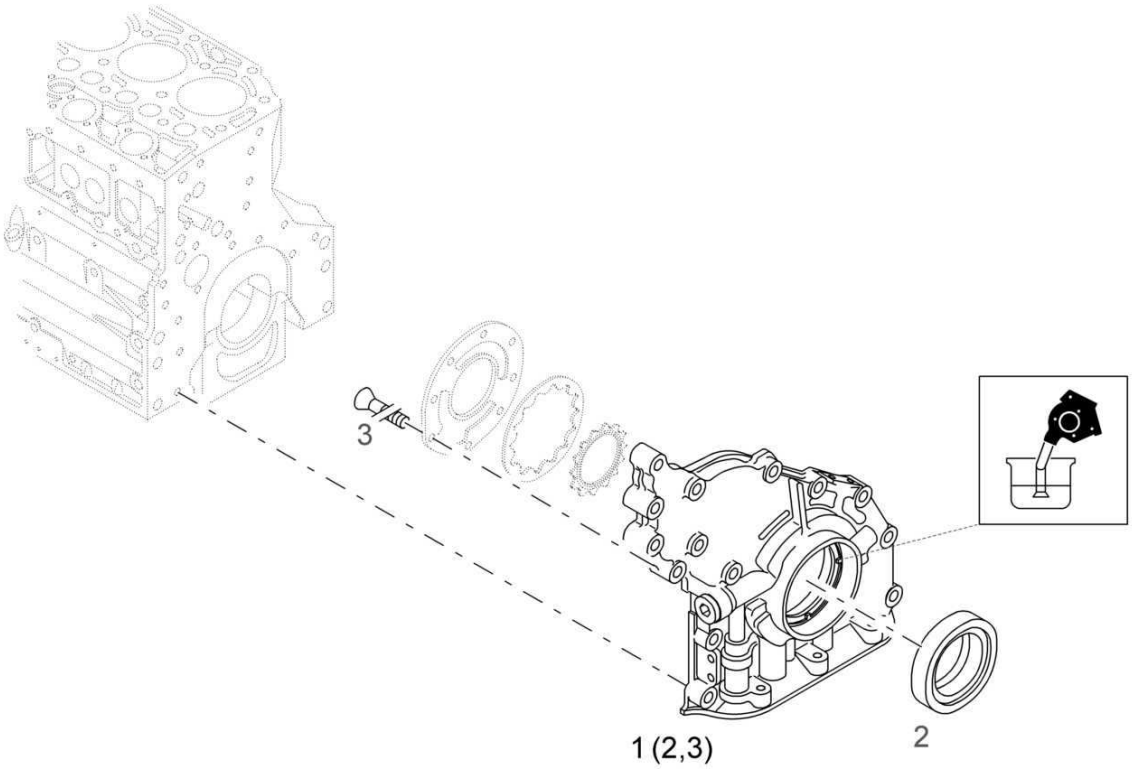

S/N 11104150 ▶

11.02

Front Cover
Vorderer Deckel
Couvercle avant

MOT006653 1001 E

BOMAG FAYAT GROUP

Pos. Pos. Pos.	Part no. Teilenr. No.piece	Qty. Menge Qte.	Description	Benennung	Designation
2	05718227	1	Cover,front	Vorderer Deckel	Couvercle avant
2	05729736	1	>Radial seal	>Wellendichtring	>Joint d'étanchéité radial
3	07320612	8	>Countersunk screw	>Senkschraube	>Vis noyée

Front Cover
Vorderer Deckel
Couvercle avant

MOT006653_000_00

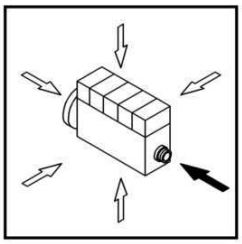

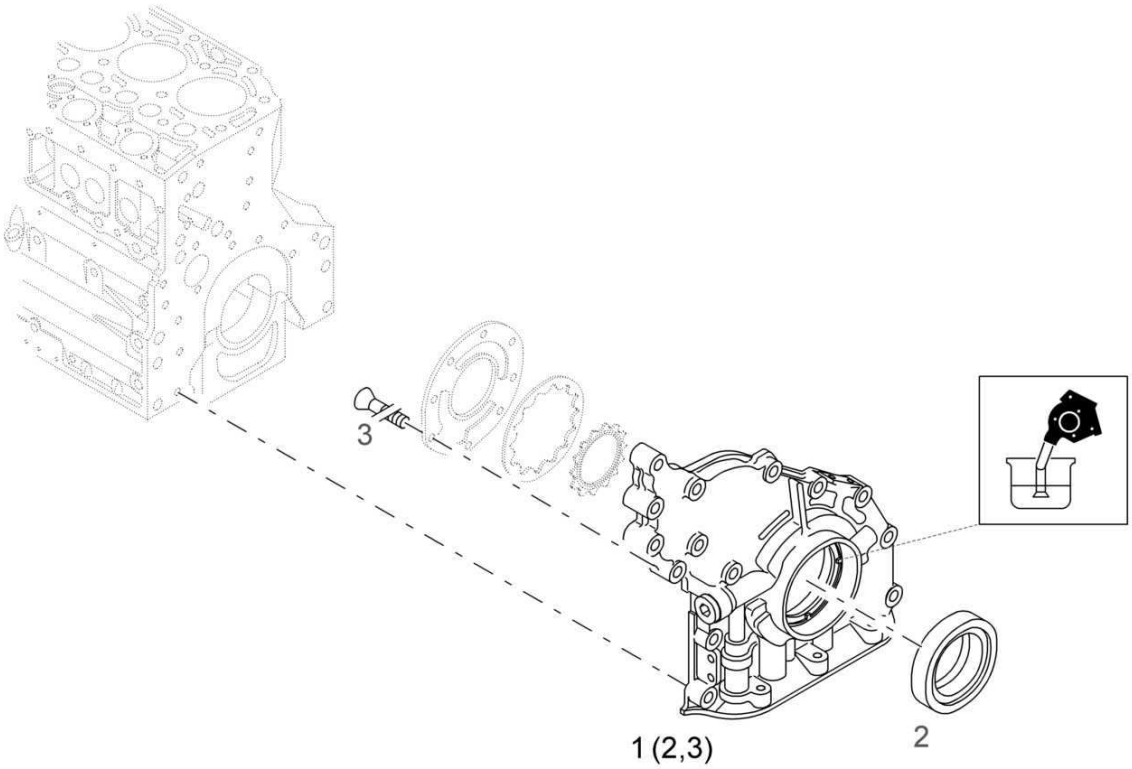

S/N 10540592 ▶

11.02

Front Cover
Vorderer Deckel
Couvercle avant

MOT006653 1001 E

BOMAG FAYAT GROUP

Pos. Pos. Pos.	Part no. Teilenr. No.piece	Qty. Menge Qte.	Description	Benennung	Designation
1	05718227	1	Cover,front	Vorderer Deckel	Couvercle avant
2	05712584	1	>Radial seal	>Wellendichtring	>Joint d'étanchéité radial
3	07320612	8	>Countersunk screw	>Senkschraube	>Vis noyée

Front Cover
Vorderer Deckel
Couvercle avant

MOT006644_000_00

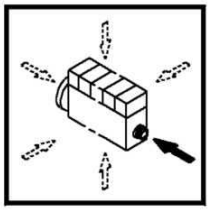

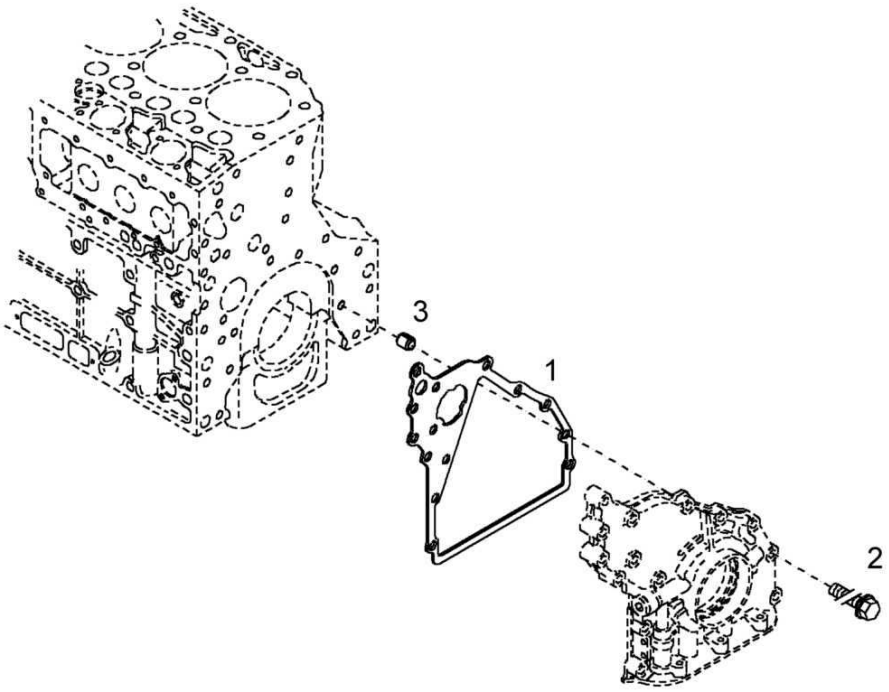

S/N 10540592 ▶

11.02

Front Cover
Vorderer Deckel
Couvercle avant

MOT006644 1001 E

BOMAG FAYAT GROUP

Pos. Pos. Pos.	Part no. Teilenr. No.piece	Qty. Menge Qte.	Description	Benennung	Designation
1	05712560	1	Gasket	Dichtung	Joint
2	05712561	14	Hexagon bolt	Sechskantschraube	Vis à tête hexagonale
3	05714672	1	Clamping bush	Spannbuchse	Douille de serrage

Oil Pan
Ölwanne
Carter inférieur

MOT006655_000_00

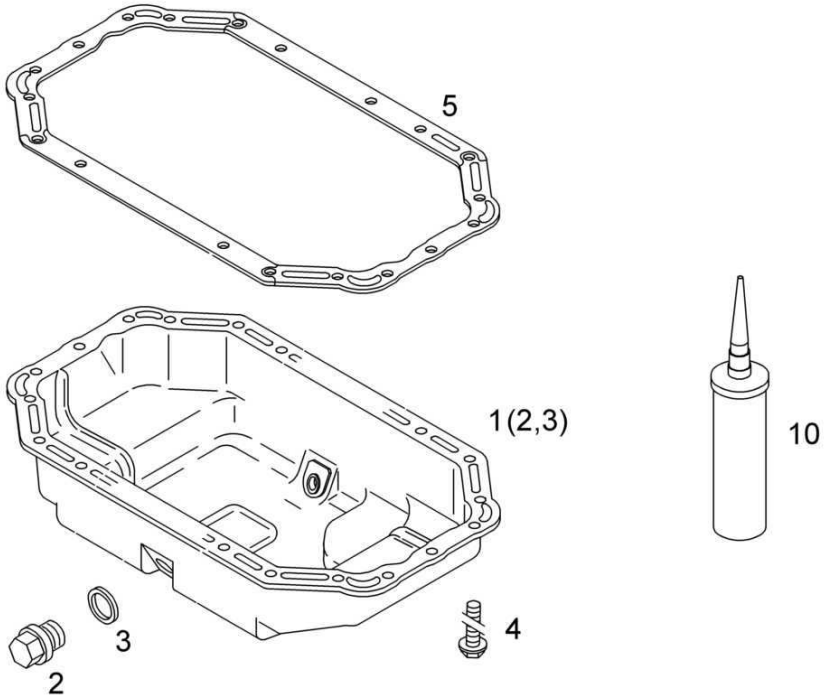

11.04

Oil Pan
Ölwanne
Carter inférieur

MOT006655 1001 E

BOMAG FAYAT GROUP

Pos. / Pos. / Pos.	Part no. / Teilenr. / No.piece	Qty. / Menge / Qte.	Description	Benennung	Designation
1	05712585	1	Oil pan	Ölwanne	Carter inférieur
2	07631815	2	>Screw plug	>Verschlußschraube	>Vis de fermeture
3	09331738	2	>Sealing ring	>Dichtring	>Bague d'étanchéité
4	05712586	26	Hexagon bolt	Sechskantschraube	Vis à tête hexagonale
5	05712587	1	Gasket	Dichtung	Joint
			Auxiliaries	Hilfsstoffe	Auxiliaires
10	05714071	1	Sealing compound	Dichtungsmittel	Pate d'étanchéité

Cylinder And Piston
Zylinder und Kolben
Cylindre et piston

MOT006663_000_00

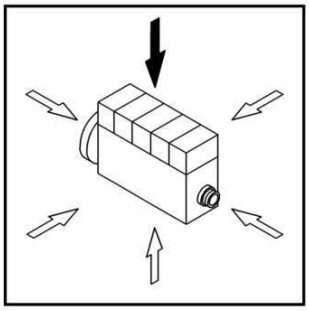

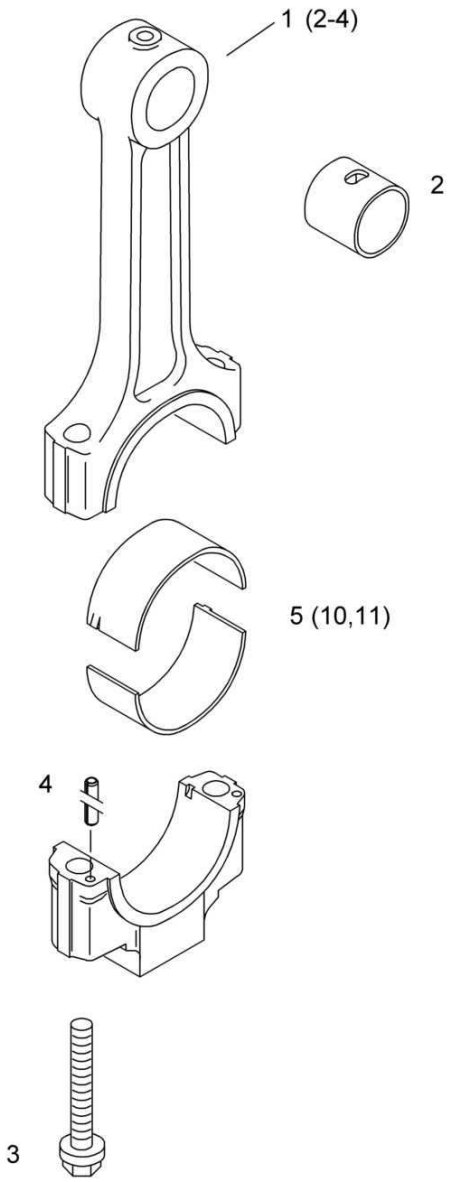

Cylinder And Piston
Zylinder und Kolben
Cylindre et piston

MOT006663 1001 E

BOMAG FAYAT GROUP

Pos. Pos. Pos.	Part no. Teilenr. No.piece	Qty. Menge Qte.	Description	Benennung	Designation
1	05712605	1	Conrod	Pleuelstange	Bielle
2	05712606	1	>Conrod bush	>Pleuelbuchse	>Douille de bielle
3	05712607	2	>Conrod screw	>Pleuelschraube	>Vis de bielle
4	09150503	2	>Dowel pin	>Spannstift	>Goupille de serrage
5	05717214	1	Conrod bearing Standard	Pleuellager Standard	Palier de bielle Standard
10	05717215	1	Conrod bearing 67,75mm 1. Undersize	Pleuellager 67,75mm 1. Untermaß	Palier de bielle 67,75mm 1. Trop petit
11	05717216	1	Conrod bearing 67,50mm 2. Undersize	Pleuellager 67,50mm 2. Untermaß	Palier de bielle 67,50mm 2. Trop petit

Cylinder And Piston
Zylinder und Kolben
Cylindre et piston

MOT017134_000_00

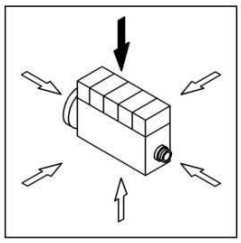

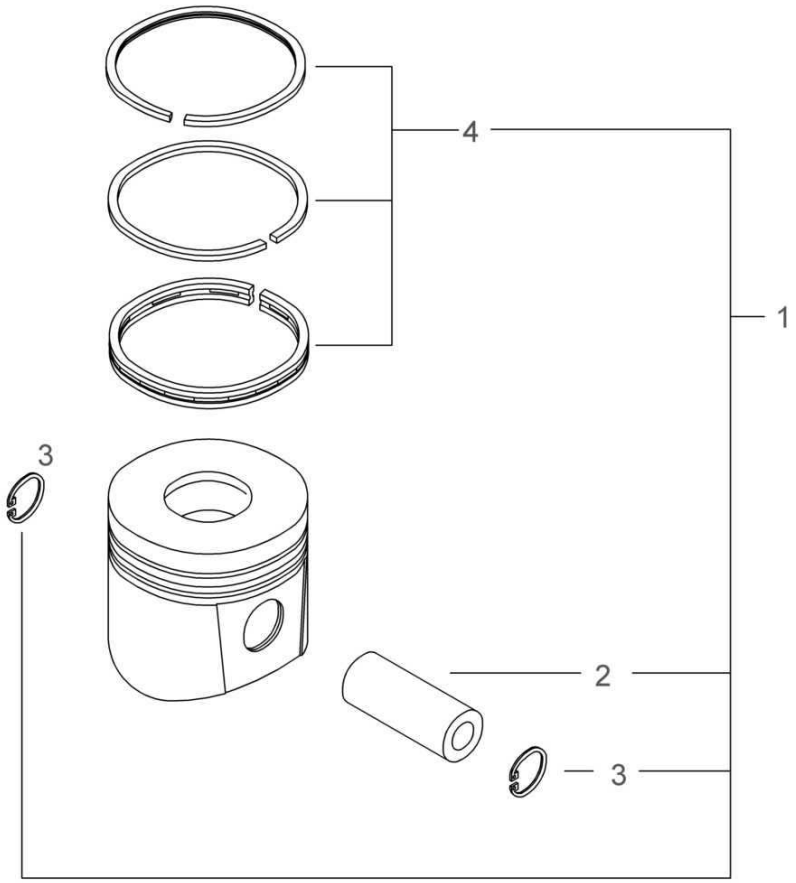

mot017134_000

Cylinder And Piston
Zylinder und Kolben
Cylindre et piston

MOT017134 1001 E

BOMAG FAYAT GROUP

Pos. Pos. Pos.	Part no. Teilenr. No.piece	Qty. Menge Qte.	Description	Benennung	Designation
1	05718245	1	Piston	Kolben	Piston
2	05712609	1	>Floating wrist pin	>Kolbenbolzen	>Axe de piston
3	08821267	2	>Circlip	>Sicherungsring	>Circlip
4	05716028	1	>Piston ring set	>Kolbenringsatz	>Jeu de segments de piston

Cylinder And Piston
Zylinder und Kolben
Cylindre et piston

MOT006664_000_00

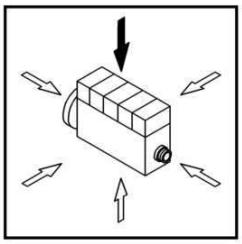

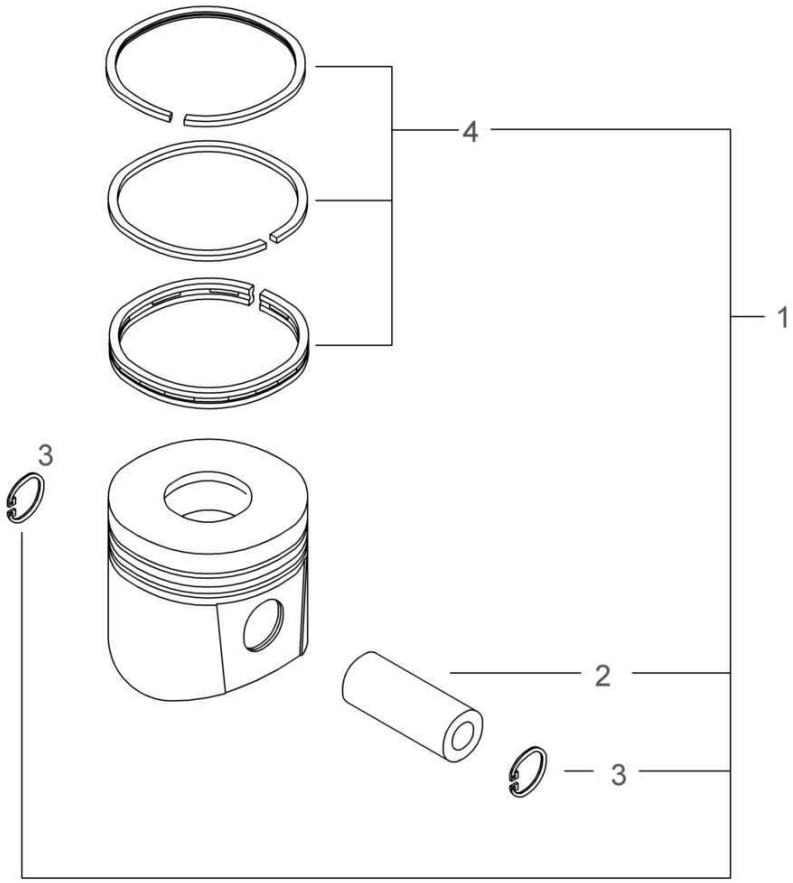

Cylinder And Piston
Zylinder und Kolben
Cylindre et piston

MOT006664 1001 E

BOMAG FAYAT GROUP

Pos. Pos. Pos.	Part no. Teilenr. No.piece	Qty. Menge Qte.	Description	Benennung	Designation
1	05718245	1	Piston	Kolben	Piston
2	05712609	1	>Floating wrist pin	>Kolbenbolzen	>Axe de piston
3	09222100	2	>Circlip,internal	>Sicherungsring(innen)	>Circlips intérieur
4	05716028	1	>Piston ring set	>Kolbenringsatz	>Jeu de segments de piston

Crankshaft
Kurbelwelle
Vilebrequin

MOT011472_000_00

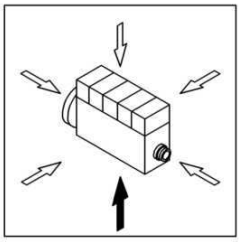

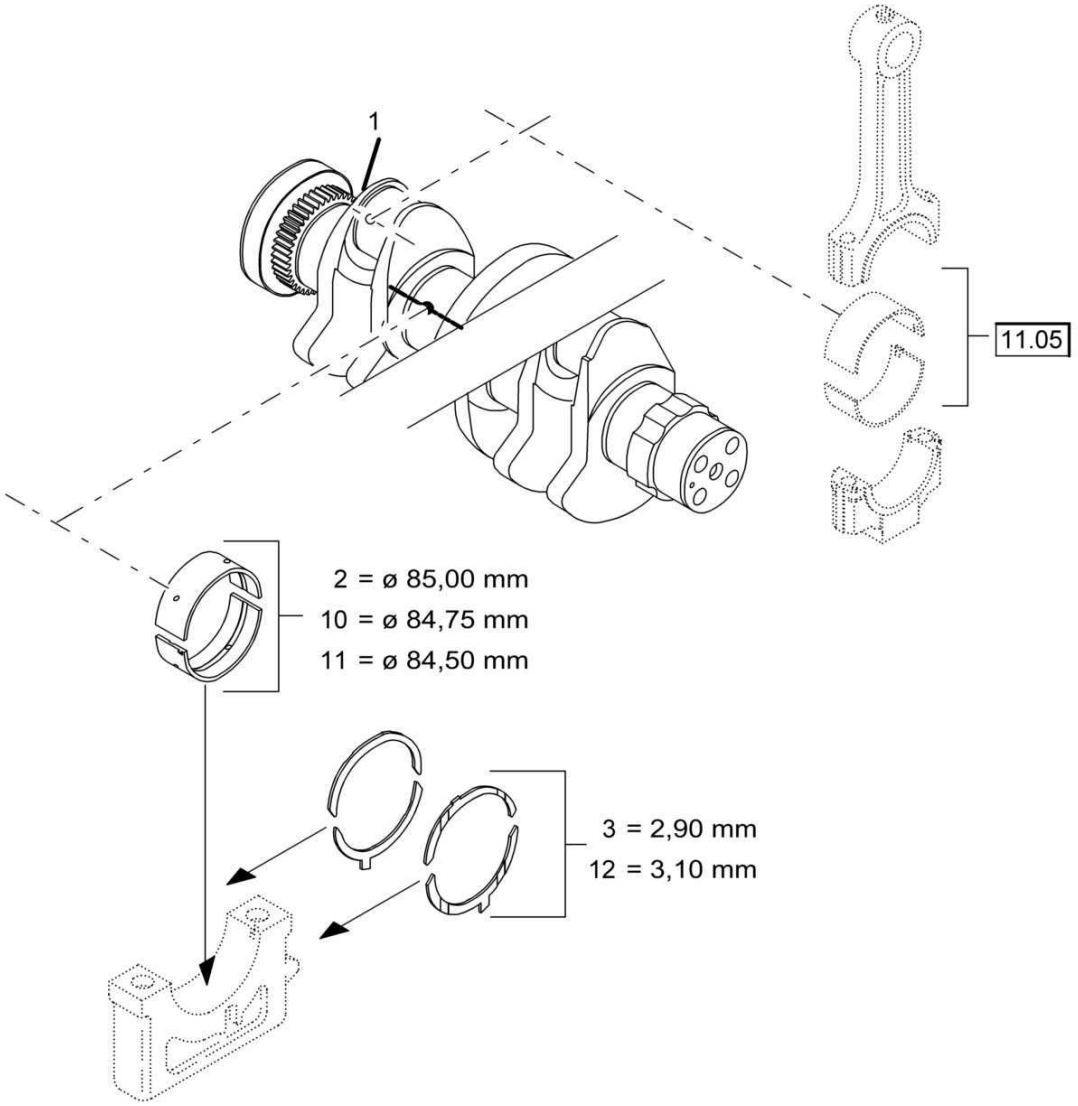

mot011472_000

11.06

Crankshaft
Kurbelwelle
Vilebrequin

MOT011472 1001 E

BOMAG FAYAT GROUP

Pos. Pos. Pos.	Part no. Teilenr. No.piece	Qty. Menge Qte.	Description	Benennung	Designation
1	05719212	1	Crankshaft	Kurbelwelle	Vilebrequin
2	05712592	5	Main bearing 85,00mm RD Standard	Kurbelwellenlager 85,00mm RD Standard	Palier de vilebrequin 85,00mm RD Norme
3	05712593	1	Stop disc 2,9mm Standard	Anlaufscheibe 2,9mm Standard	Disque de butée 2,9mm Norme
10	05712595	1	Main bearing 84,75mm RD 1. Undersize	Kurbelwellenlager 84,75mm RD 1. Untermaß	Palier de vilebrequin 84,75mm RD 1. Trop petit
11	05712598	1	Main bearing 84,50mm RD 2. Undersize	Kurbelwellenlager 84,50mm RD 2. Untermaß	Palier de vilebrequin 84,50mm RD 2. Trop petit
12	05712596	1	Stop disc 3,1mm 1. Oversize	Anlaufscheibe 3,1mm 1. Übergröße	Disque de butée 3,1mm 1. Surdimension

Crankshaft
Kurbelwelle
Vilebrequin

MOT011472_000_00

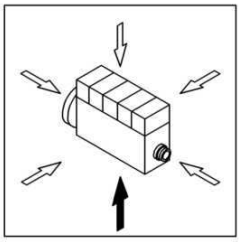

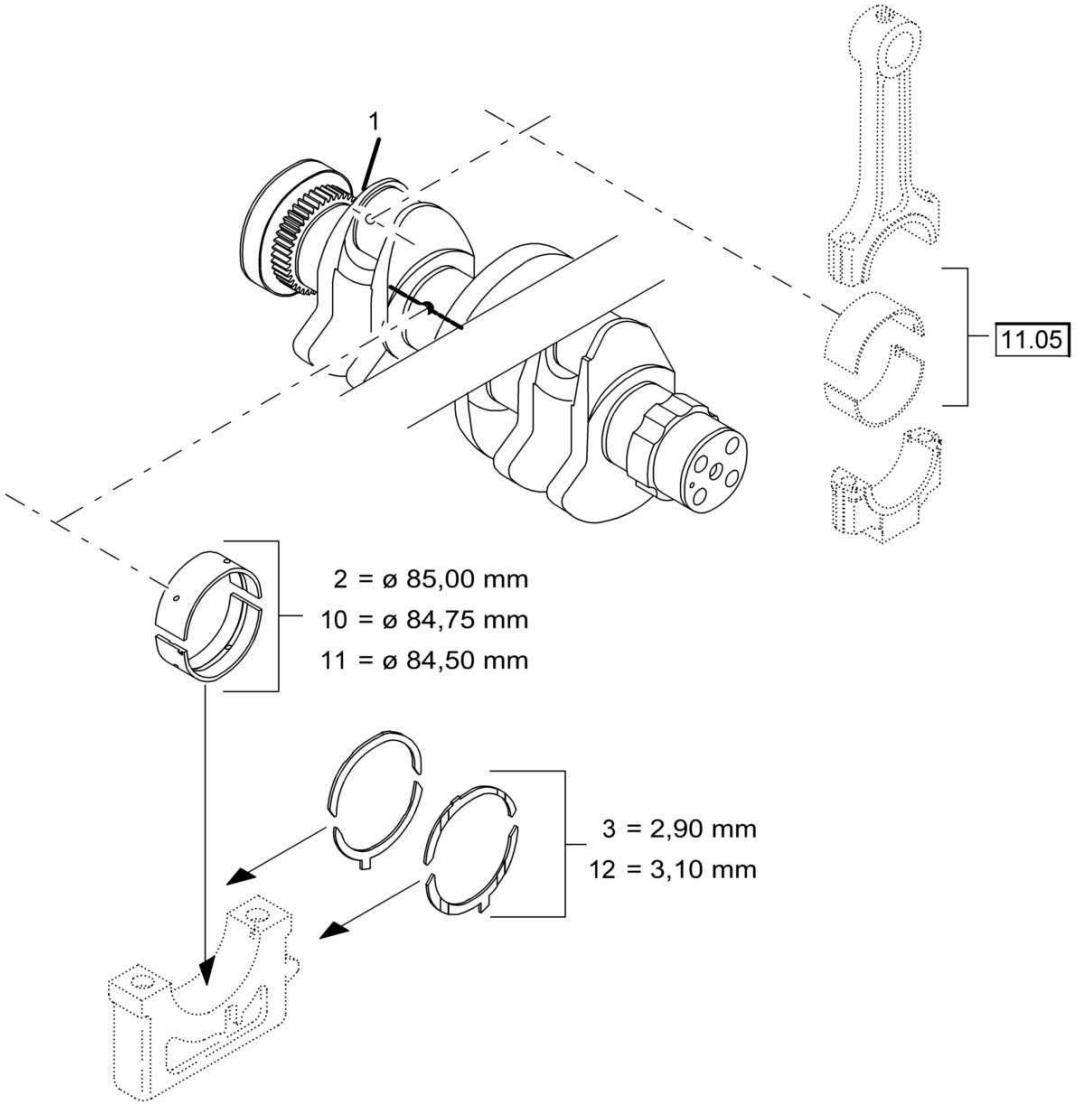

mot011472_000

11.06

Crankshaft
Kurbelwelle
Vilebrequin

MOT011472 1001 E

BOMAG FAYAT GROUP

Pos. Pos. Pos.	Part no. Teilenr. No.piece	Qty. Menge Qte.	Description	Benennung	Designation
1	05720216	1	Crankshaft	Kurbelwelle	Vilebrequin
2	05712592	5	Main bearing 85,00mm RD Standard	Kurbelwellenlager 85,00mm RD Standard	Palier de vilebrequin 85,00mm RD Norme
3	05712593	1	Stop disc 2,9mm Standard	Anlaufscheibe 2,9mm Standard	Disque de butée 2,9mm Norme
10	05712595	1	Main bearing 84,75mm RD 1. Undersize	Kurbelwellenlager 84,75mm RD 1. Untermaß	Palier de vilebrequin 84,75mm RD 1. Trop petit
11	05712598	1	Main bearing 84,50mm RD 2. Undersize	Kurbelwellenlager 84,50mm RD 2. Untermaß	Palier de vilebrequin 84,50mm RD 2. Trop petit
12	05712596	1	Stop disc 3,1mm 1. Oversize	Anlaufscheibe 3,1mm 1. Übergröße	Disque de butée 3,1mm 1. Surdimension

Crankshaft
Kurbelwelle
Vilebrequin

MOT006656_000_00

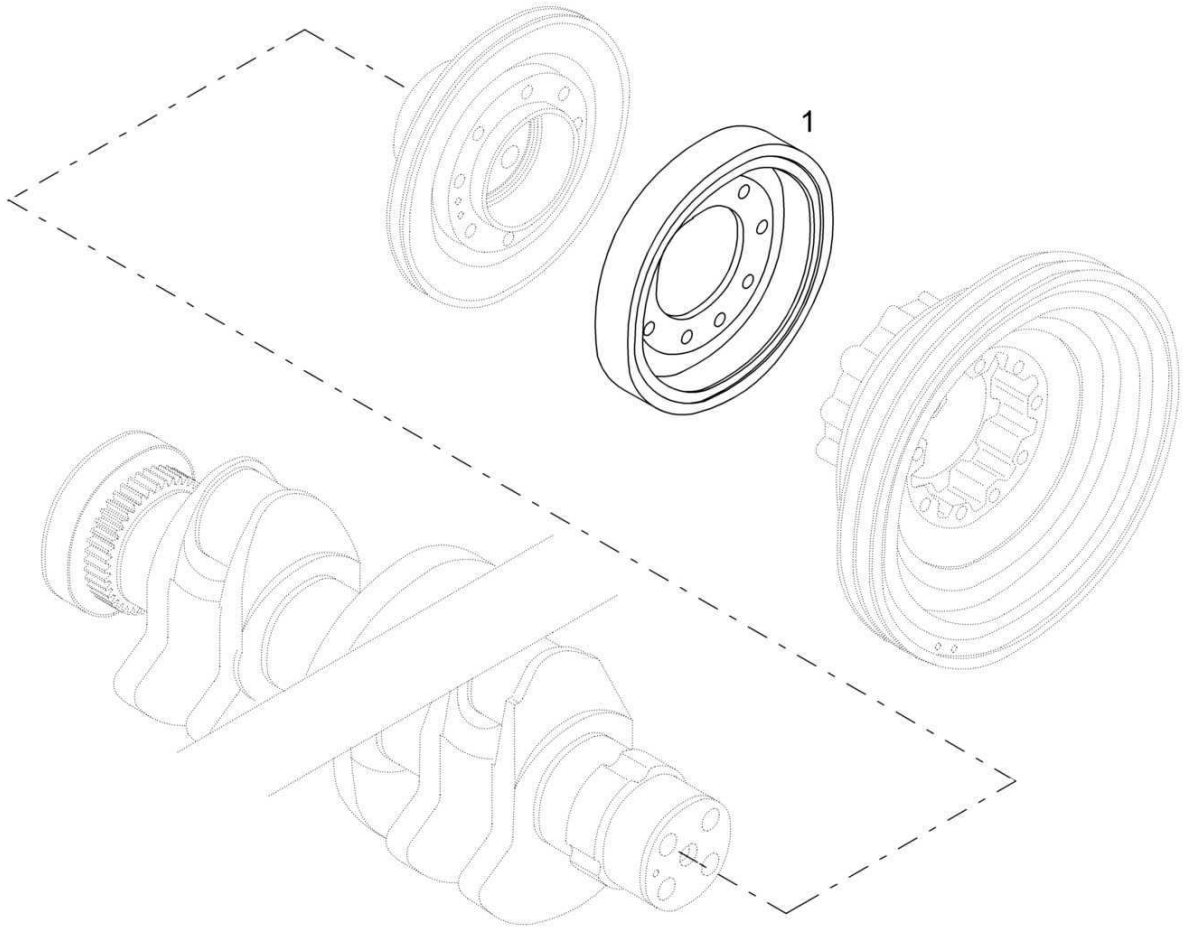

Crankshaft
Kurbelwelle
Vilebrequin

MOT006656 1001 E

Pos. Pos. Pos.	Part no. Teilenr. No.piece	Qty. Menge Qte.	Description	Benennung	Designation
1	05712588	1	Vibration damper	Schwingungsdämpfer	Amortisseur de vibration

Crankshaft
Kurbelwelle
Vilebrequin

MOT017135_000_00

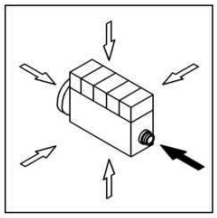

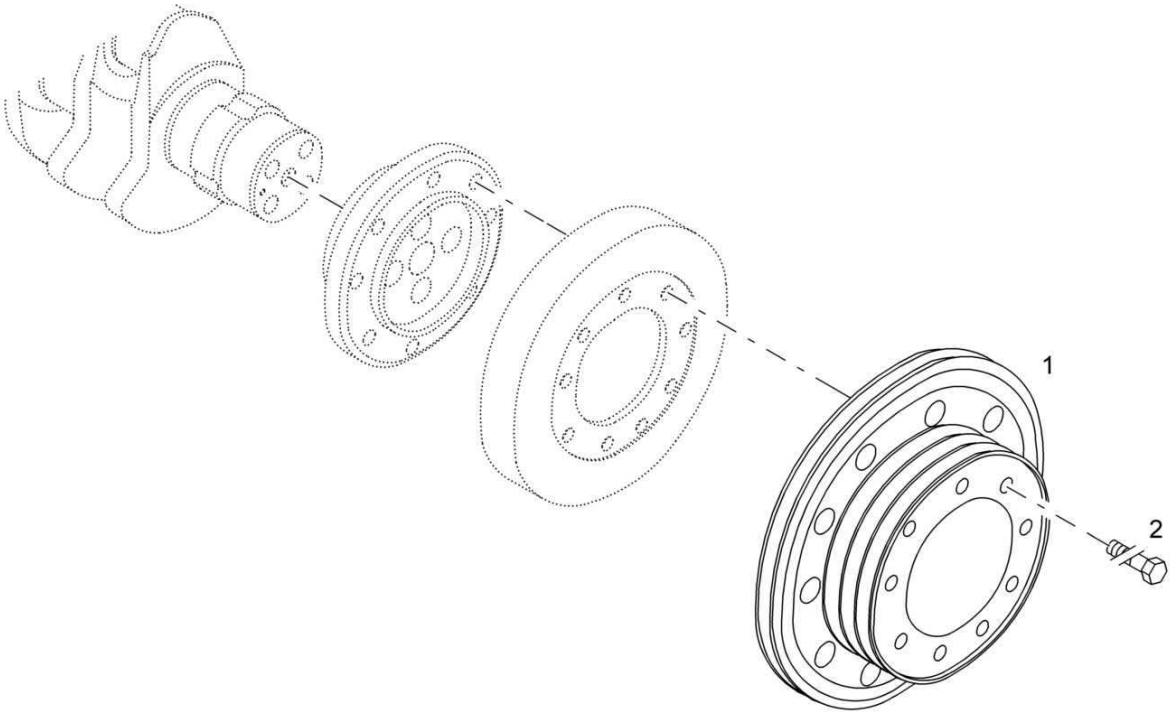

mot017135_000

Crankshaft
Kurbelwelle
Vilebrequin

MOT017135 1001 E

Pos. Pos. Pos.	Part no. Teilenr. No.piece	Qty. Menge Qte.	Description	Benennung	Designation
1	08821319	1	V-belt pulley	Keilriemenscheibe	Poulie à gorge trapezoïdale
2	05713559	9	Hexagon bolt 70 Nm	Sechskantschraube 70 Nm	Vis à tête hexagonale 70 Nm

Crankshaft
Kurbelwelle
Vilebrequin

MOT006658_000_00

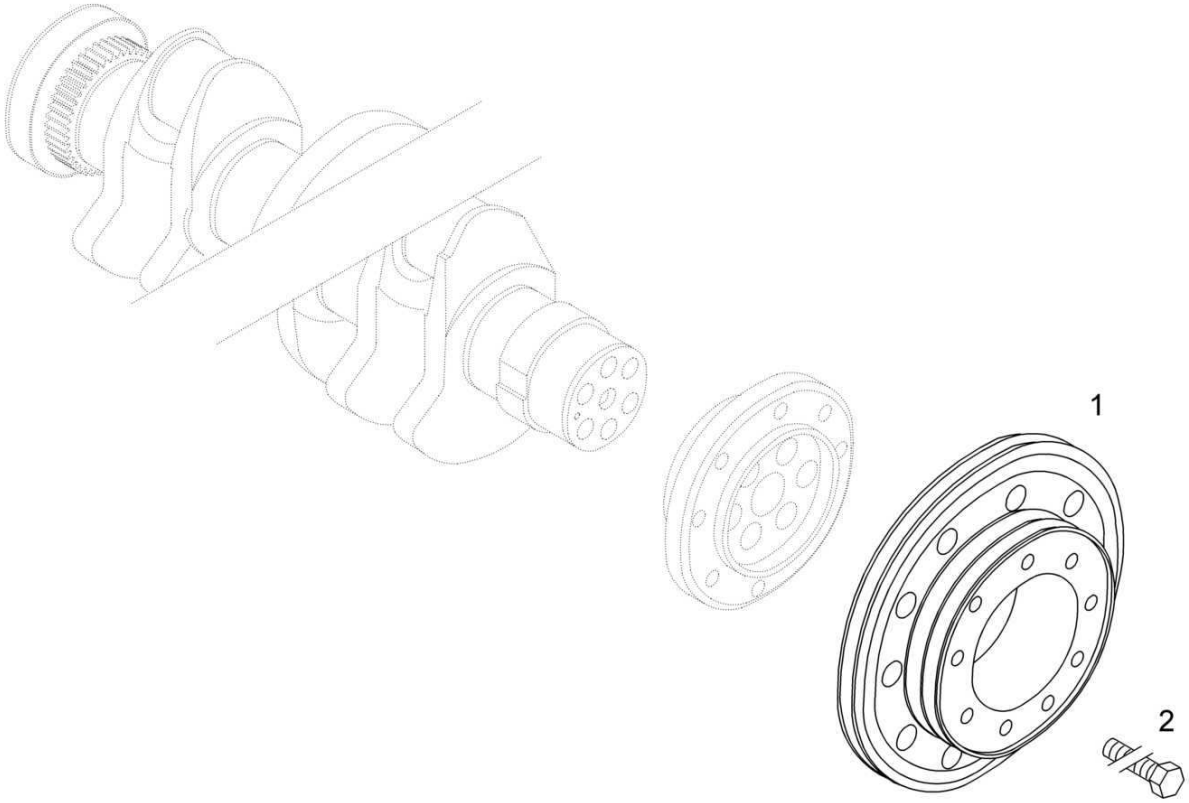

Crankshaft
Kurbelwelle
Vilebrequin

MOT006658 1001 E

Pos. Pos. Pos.	Part no. Teilenr. No.piece	Qty. Menge Qte.	Description	Benennung	Designation
1	05719292	1	V-belt pulley	Keilriemenscheibe	Poulie à gorge trapezoïdale
2	05713559	9	Hexagon bolt	Sechskantschraube	Vis à tête hexagonale

Crankshaft
Kurbelwelle
Vilebrequin

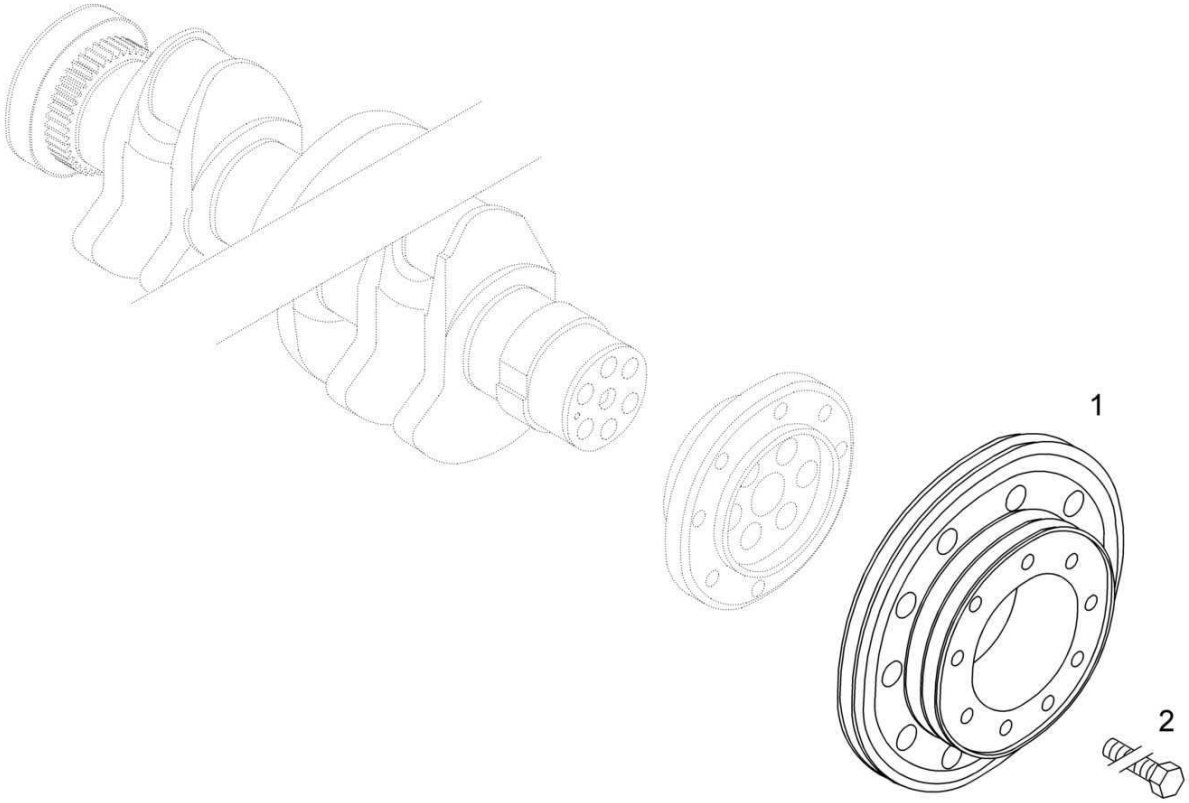

MOT006658_000_00

Crankshaft
Kurbelwelle
Vilebrequin

MOT006658 1001 E

Pos. Pos. Pos.	Part no. Teilenr. No.piece	Qty. Menge Qte.	Description	Benennung	Designation
1	05713558	1	V-belt pulley	Keilriemenscheibe	Poulie à gorge trapezoïdale
2	05713559	9	Hexagon bolt	Sechskantschraube	Vis à tête hexagonale

Crankshaft
Kurbelwelle
Vilebrequin

MOT006660_000_00

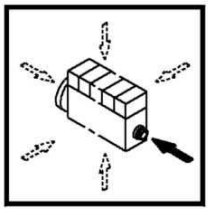

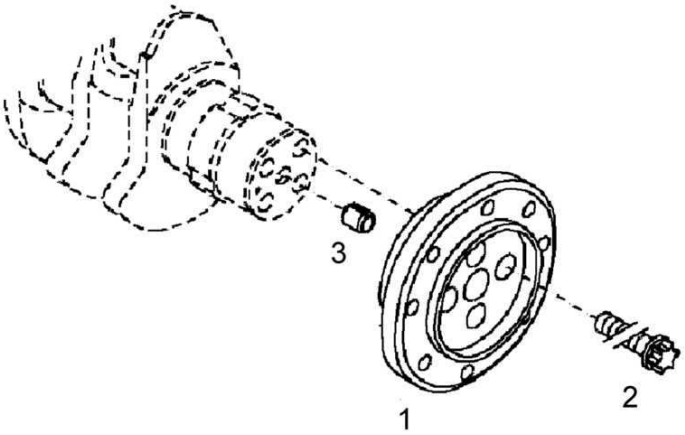

Crankshaft
Kurbelwelle
Vilebrequin

MOT006660 1001 E

BOMAG FAYAT GROUP

Pos. / Pos. / Pos.	Part no. / Teilenr. / No.piece	Qty. / Menge / Qte.	Description	Benennung	Designation
1	05713379	1	Flange	Flansch	Bride
2	05716032	4	Torx-head bolt	Torxschraube	Vis à tête torx
3	05714792	1	Clamping bush	Spannbuchse	Douille de serrage

Crankshaft
Kurbelwelle
Vilebrequin

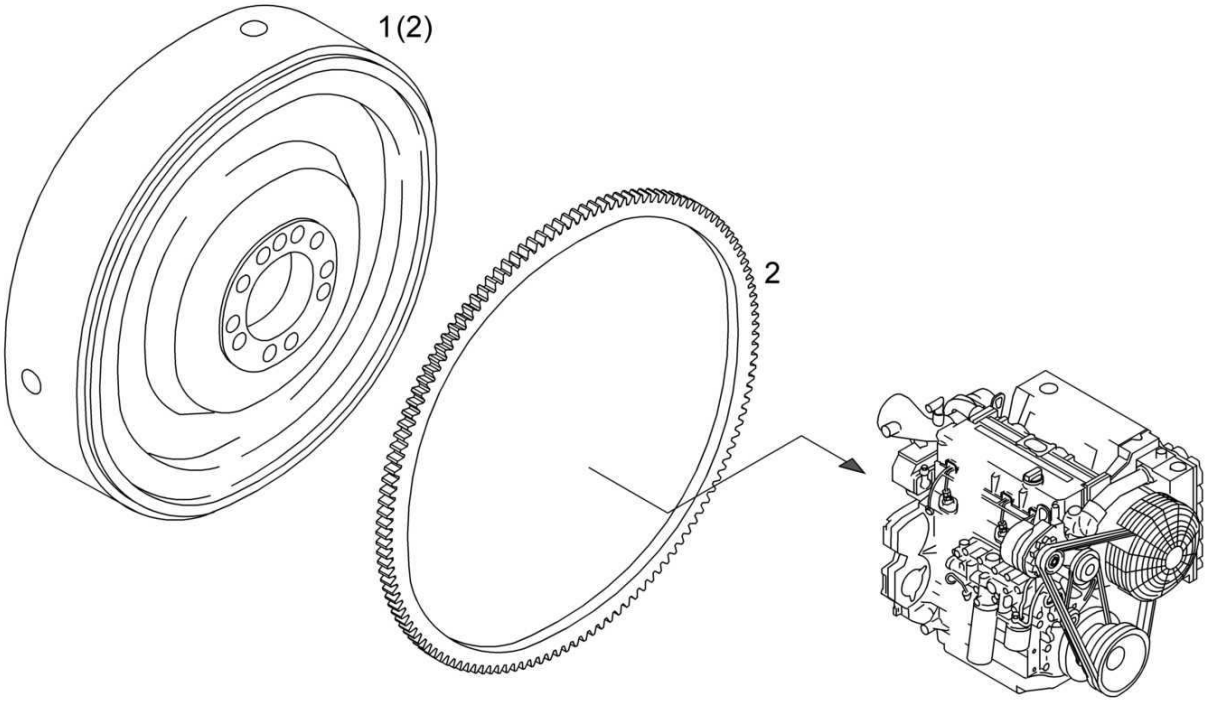

Crankshaft
Kurbelwelle
Vilebrequin

MOT006657 1001 E

Pos. Pos. Pos.	Part no. Teilenr. No.piece	Qty. Menge Qte.	Description	Benennung	Designation
1	05712589	1	Flywheel	Schwungrad	Volant
2	05714244	1	>Ring gear	>Zahnkranz	>Couronne dentée

Crankshaft
Kurbelwelle
Vilebrequin

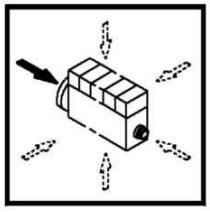

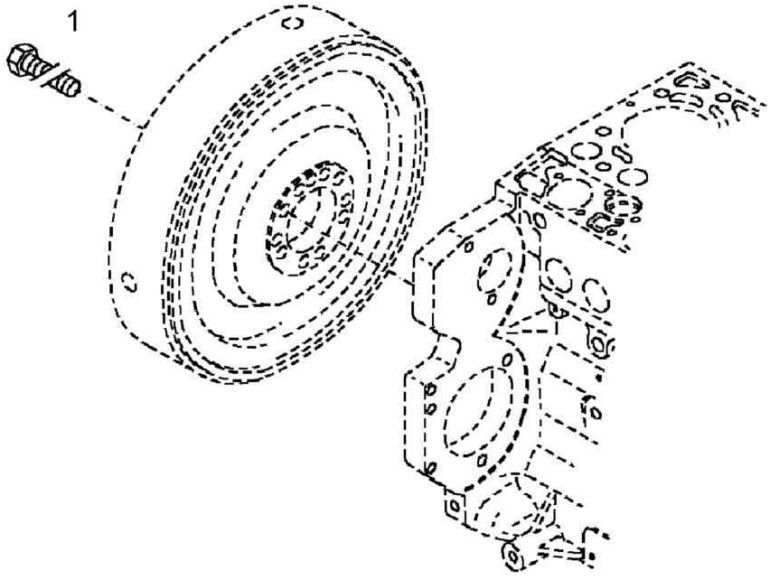

Crankshaft
Kurbelwelle
Vilebrequin

MOT006662 1001 E

Pos. Pos. Pos.	Part no. Teilenr. No.piece	Qty. Menge Qte.	Description	Benennung	Designation
1	05713697	10	Hexagon bolt	Sechskantschraube	Vis à tête hexagonale

Crankshaft
Kurbelwelle
Vilebrequin

MOT006661_000_00

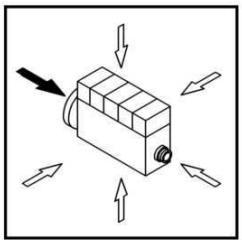

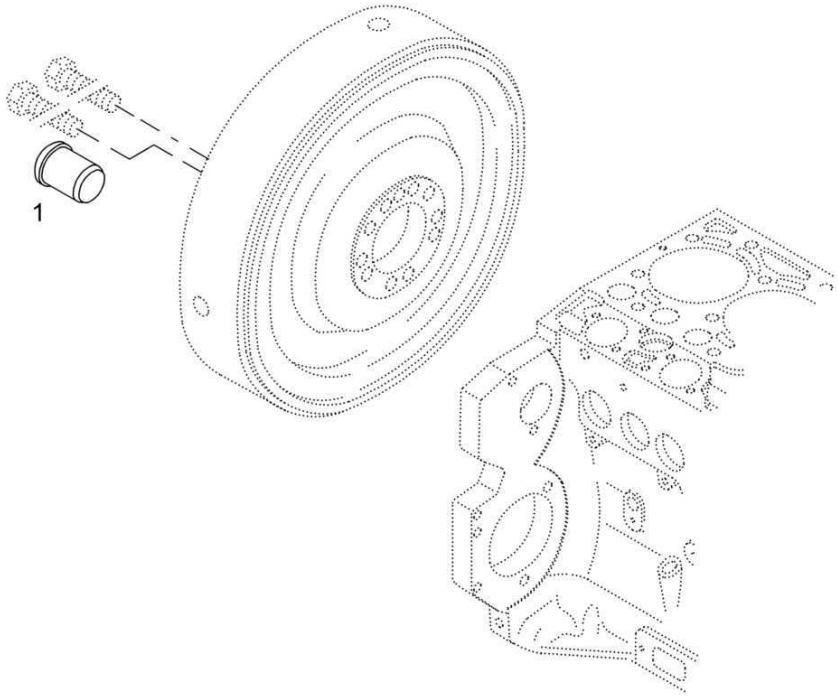

Crankshaft
Kurbelwelle
Vilebrequin

MOT006661 1001 E

Pos. Pos. Pos.	Part no. Teilenr. No.piece	Qty. Menge Qte.	Description	Benennung	Designation
1	05716833	5	Plug	Verschlußstopfen	Bouchon de fermeture

Cylinder Head
Zylinderkopf
Culasse

MOT006668_000_00

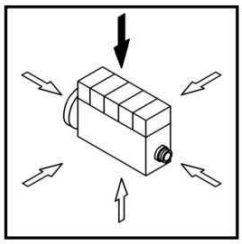

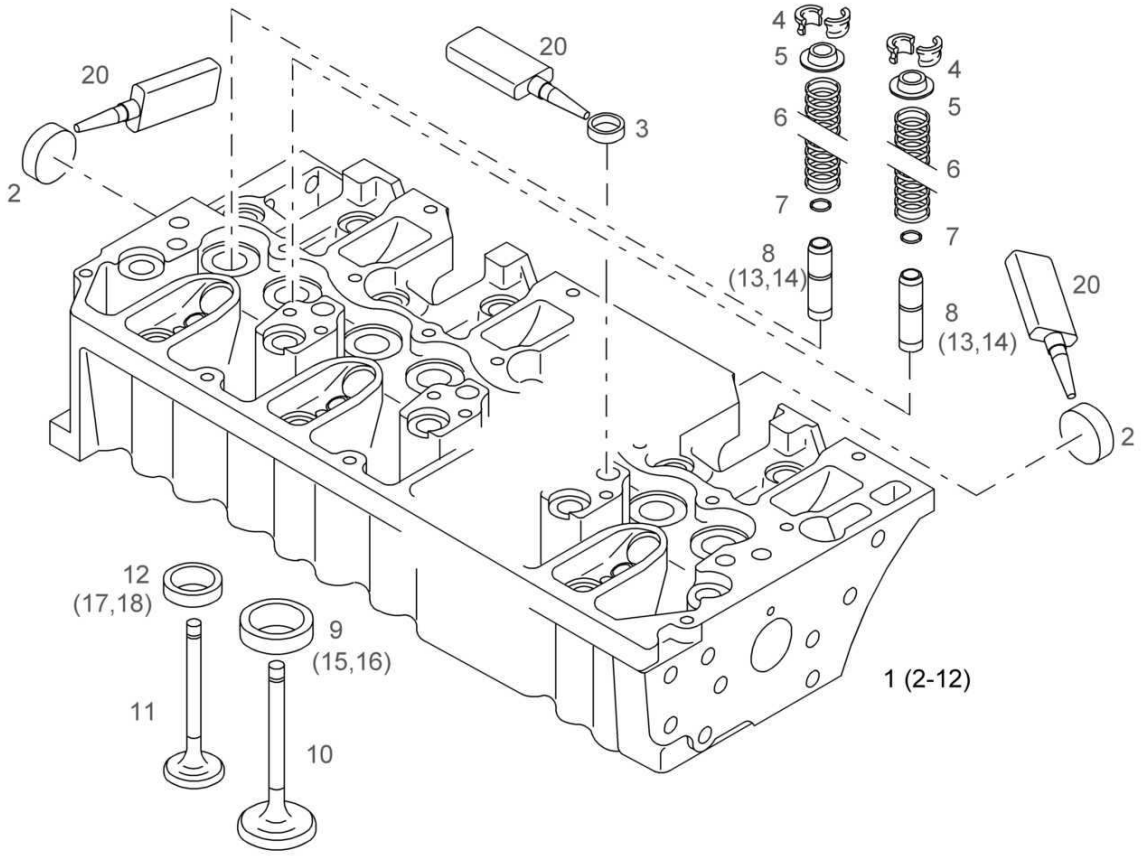

Cylinder Head
Zylinderkopf
Culasse

MOT006668 1001 E

BOMAG FAYAT GROUP

Pos. Pos. Pos.	Part no. Teilenr. No.piece	Qty. Menge Qte.	Description	Benennung	Designation
1	05719290	1	Cylinder head	Zylinderkopf	Culasse
2	05713536	3	>Cover	>Verschlußdeckel	>Couvercle de fermeture
3	05712621	3	>Core hole plug	>Kernlochverschluß	>Bouchon
4	05712622	16	>Valve collet	>Ventilkegelstück	>Semi-cône
5	05712623	8	>Spring cup	>Federteller	>Cuvette de ressort
6	05712624	8	>Pressure spring	>Druckfeder	>Ressort de pression
7	05719528	8	>Loop ring	>Runddichtring	>Joint torique
8	05712626	8	>Valve guide	>Ventilführung	>Guide-soupape
			Standard	Standard	Standard
9	05716037	4	>Valve seat ring	>Ventilsitzring	>Bague de siège de clapet
			Standard	Standard	Standard
10	05713654	4	>Inlet valve	>Einlaßventil	>Soupape d'admission
11	05712888	4	>Outlet valve	>Auslaßventil	>Soupape d'échappement
12	05716038	4	>Valve seat ring	>Ventilsitzring	>Bague de siège de clapet
			Standard	Standard	Standard
13	05717182	1	Valve guide	Ventilführung	Guide-soupape
			15,25mm	15,25mm	15,25mm
			1. Oversize	1. Übergröße	1. Surdimension
14	05717183	1	Valve guide	Ventilführung	Guide-soupape
			15,50mm	15,50mm	15,50mm
			2. Oversize	2. Übergröße	2. Surdimension
15	05717184	1	Valve seat ring	Ventilsitzring	Bague de siège de clapet
			49,29mm	49,29mm	49,29mm
			1. Oversize	1. Übergröße	1. Surdimension
16	05717185	1	Valve seat ring	Ventilsitzring	Bague de siège de clapet
			49,49mm	49,49mm	49,49mm
			2. Oversize	2. Übergröße	2. Surdimension
17	05717186	1	Valve seat ring	Ventilsitzring	Bague de siège de clapet
			43,80mm	43,80mm	43,80mm
			1. Oversize	1. Übergröße	1. Surdimension
18	05717187	1	Valve seat ring	Ventilsitzring	Bague de siège de clapet
			44,00mm	44,00mm	44,00mm
			2. Oversize	2. Übergröße	2. Surdimension
			Auxiliaries	Hilfsstoffe	Auxiliaires
20	05714002	1	Locking aid	Sicherungsmittel	Resine

Cylinder Head
Zylinderkopf
Culasse

MOT006668_000_00

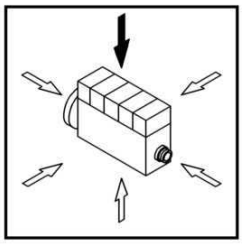

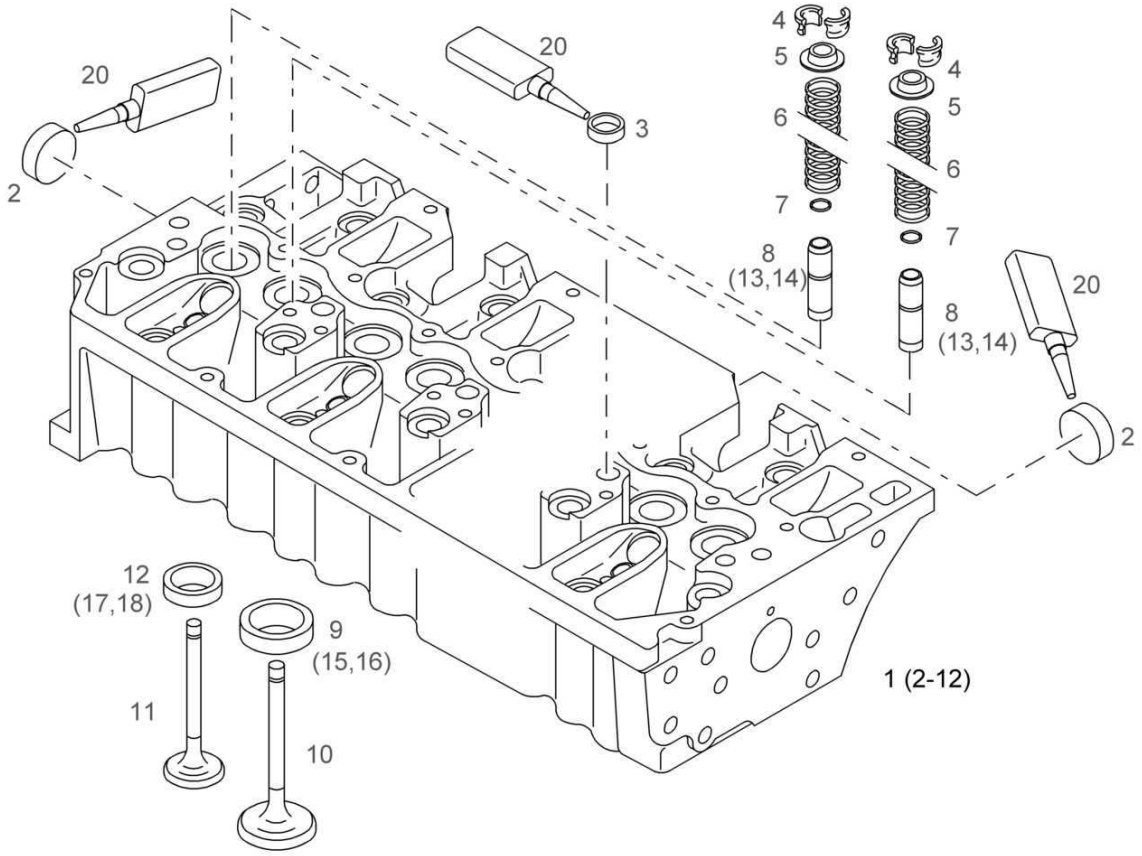

Cylinder Head
Zylinderkopf
Culasse

MOT006668 1001 E

BOMAG FAYAT GROUP

Pos. Pos. Pos.	Part no. Teilenr. No.piece	Qty. Menge Qte.	Description	Benennung	Designation
1	05713653	1	Cylinder head	Zylinderkopf	Culasse
2	05713536	3	>Cover	>Verschlußdeckel	>Couvercle de fermeture
3	05712621	3	>Core hole plug	>Kernlochverschluß	>Bouchon
4	05712622	16	>Valve collet	>Ventilkegelstück	>Semi-cône
5	05712623	8	>Spring cup	>Federteller	>Cuvette de ressort
6	05712624	8	>Pressure spring	>Druckfeder	>Ressort de pression
7	05719528	8	>Loop ring	>Runddichtring	>Joint torique
8	05712626	8	>Valve guide	>Ventilführung	>Guide-soupape
			Standard	Standard	Standard
9	05716037	4	>Valve seat ring	>Ventilsitzring	>Bague de siège de clapet
			Standard	Standard	Standard
10	05713654	4	>Inlet valve	>Einlaßventil	>Soupape d'admission
11	05712888	4	>Outlet valve	>Auslaßventil	>Soupape d'échappement
12	05716038	4	>Valve seat ring	>Ventilsitzring	>Bague de siège de clapet
			Standard	Standard	Standard
13	05717182	1	Valve guide	Ventilführung	Guide-soupape
			15,25mm	15,25mm	15,25mm
			1. Oversize	1. Übergröße	1. Surdimension
14	05717183	1	Valve guide	Ventilführung	Guide-soupape
			15,50mm	15,50mm	15,50mm
			2. Oversize	2. Übergröße	2. Surdimension
15	05717184	1	Valve seat ring	Ventilsitzring	Bague de siège de clapet
			49,29mm	49,29mm	49,29mm
			1. Oversize	1. Übergröße	1. Surdimension
16	05717185	1	Valve seat ring	Ventilsitzring	Bague de siège de clapet
			49,49mm	49,49mm	49,49mm
			2. Oversize	2. Übergröße	2. Surdimension
17	05717186	1	Valve seat ring	Ventilsitzring	Bague de siège de clapet
			43,80mm	43,80mm	43,80mm
			1. Oversize	1. Übergröße	1. Surdimension
18	05717187	1	Valve seat ring	Ventilsitzring	Bague de siège de clapet
			44,00mm	44,00mm	44,00mm
			2. Oversize	2. Übergröße	2. Surdimension
			Auxiliaries	Hilfsstoffe	Auxiliaires
20	05714002	1	Locking aid	Sicherungsmittel	Resine

Cylinder Head
Zylinderkopf
Culasse

MOT006666_000_00

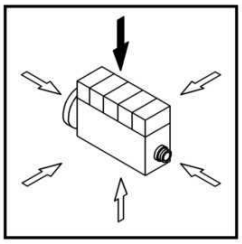

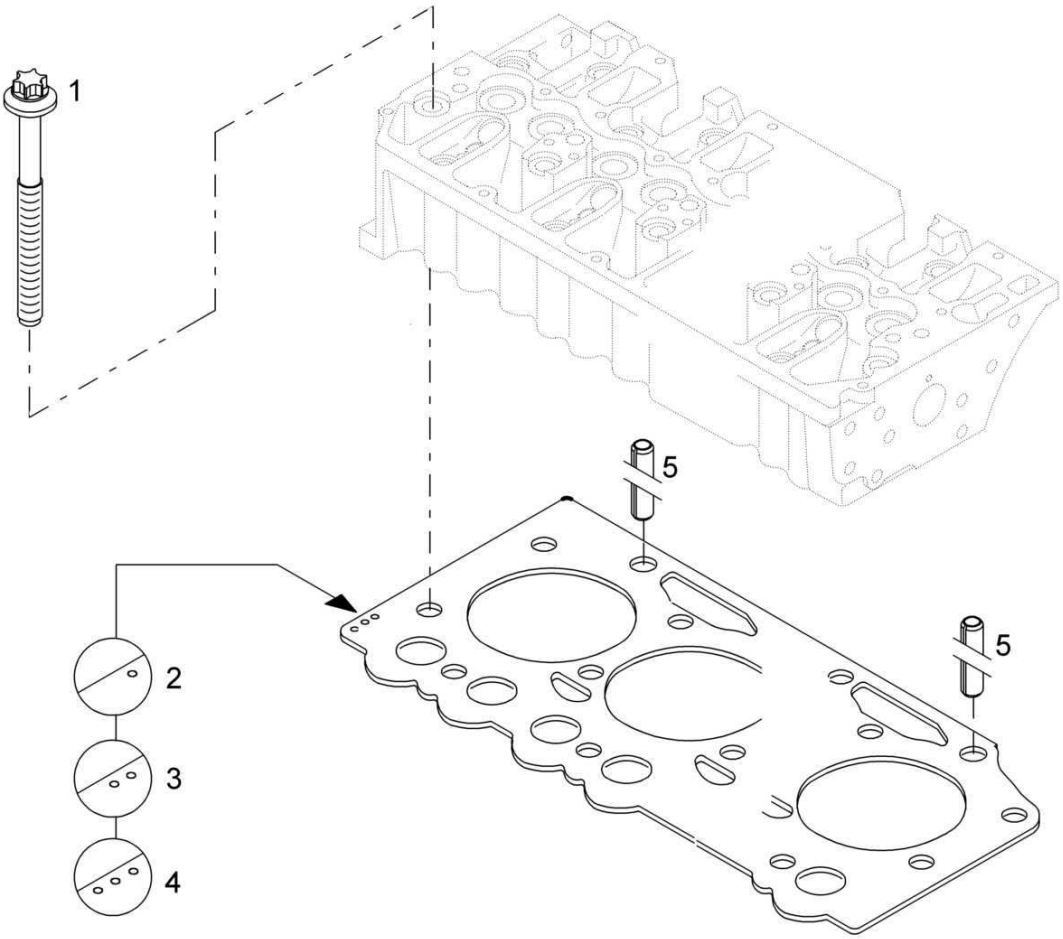

Cylinder Head
Zylinderkopf
Culasse

MOT006666 1001 E

Pos. Pos. Pos.	Part no. Teilenr. No.piece	Qty. Menge Qte.	Description	Benennung	Designation
1	05712616	18	Cylinder head bolt	Zylinderkopfschraube	Goujon culasse
2	05712617	1	Cylinder head gasket 1,40mm	Zylinderkopfdichtung 1,40mm	Joint pour culasse 1,40mm
3	05712618	1	Cylinder head gasket 1,50mm	Zylinderkopfdichtung 1,50mm	Joint pour culasse 1,50mm
4	05712619	1	Cylinder head gasket 1,60mm	Zylinderkopfdichtung 1,60mm	Joint pour culasse 1,60mm
5	05714793	2	Clamping bush	Spannbuchse	Douille de serrage

Cylinder Head
Zylinderkopf
Culasse

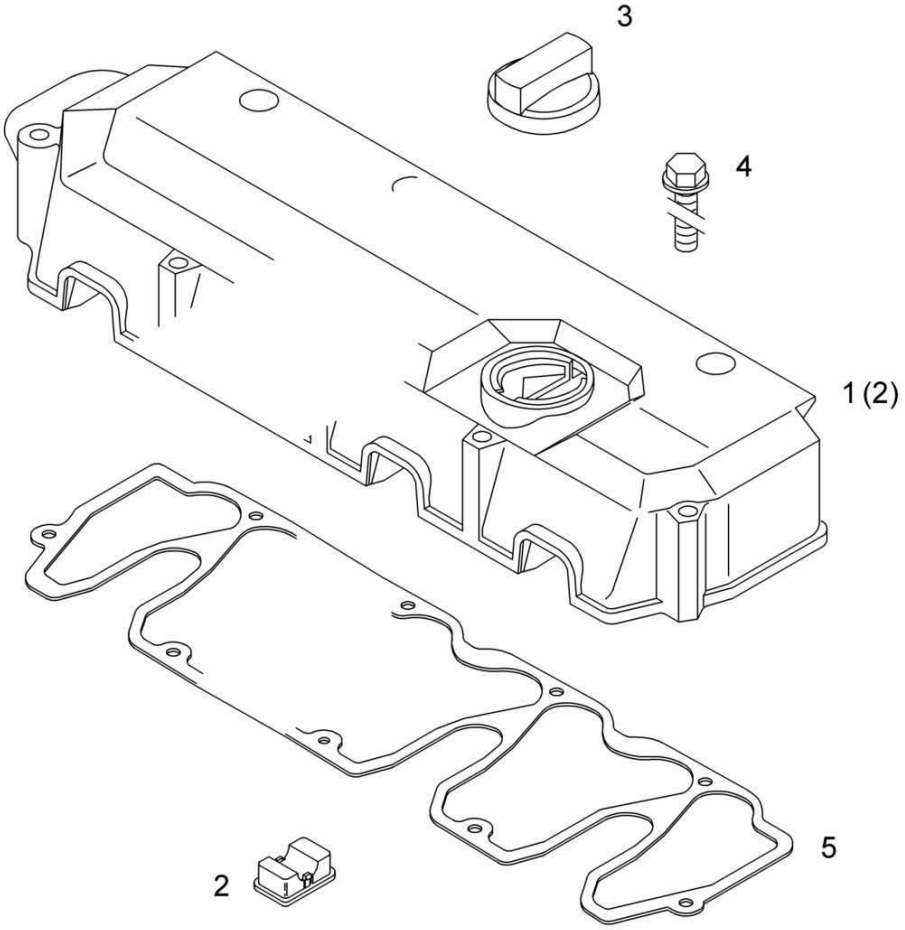

Cylinder Head
Zylinderkopf
Culasse

MOT006667 1001 E

BOMAG FAYAT GROUP

Pos. Pos. Pos.	Part no. Teilenr. No.piece	Qty. Menge Qte.	Description	Benennung	Designation
1	05712631	1	Valve cover	Ventildeckel	Couvercle de clapet
2	05713242	1	>Locking cap	>Verschlußkappe	>Chape de fermeture
3	05712451	1	Filler cap	Einfüllverschluß	Bouchon remplissage
4	05712724	9	Hexagon bolt	Sechskantschraube	Vis à tête hexagonale
5	05712632	1	Valve cover gasket	Ventildeckeldichtung	Joint de couv.de clapet

Cylinder Head
Zylinderkopf
Culasse

MOT011467_000_00

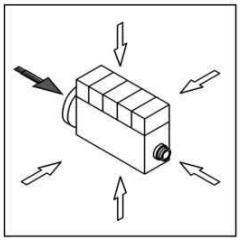

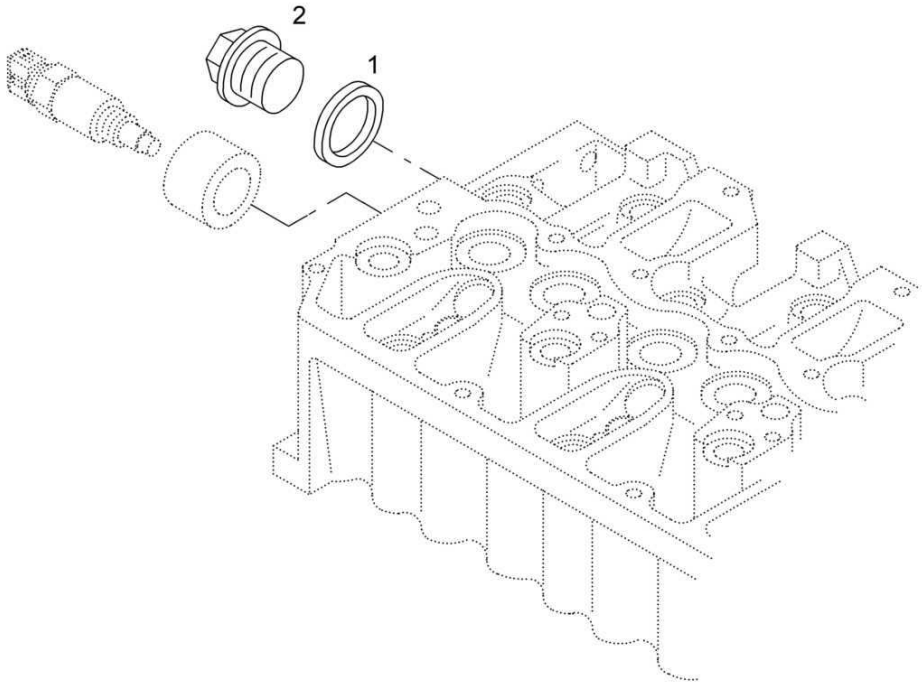

Cylinder Head
Zylinderkopf
Culasse

MOT011467 1001 E

Pos. Pos. Pos.	Part no. Teilenr. No.piece	Qty. Menge Qte.	Description	Benennung	Designation
1	09331238	1	Sealing ring	Dichtring	Bague d'étanchéité
2	07642615	1	Screw plug	Verschlußschraube	Vis de fermeture

Camshaft
Nockenwelle
Arbre a cames

MOT006670_000_00

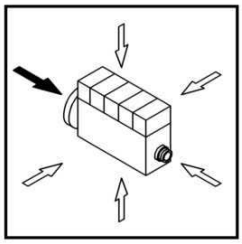

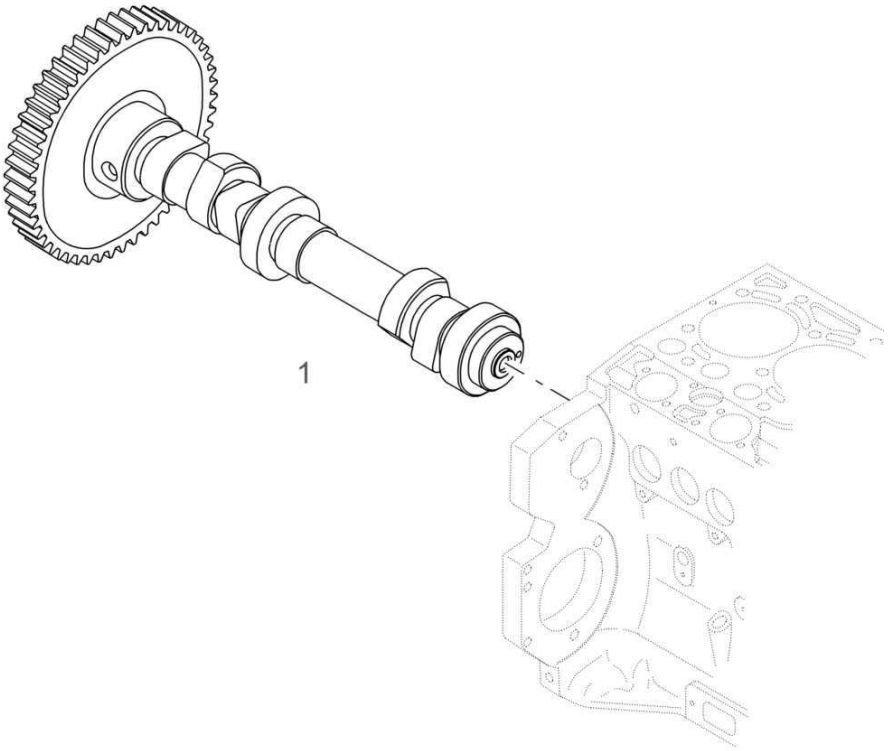

11.09

Camshaft
Nockenwelle
Arbre a cames

BOMAG FAYAT GROUP

Pos. Pos. Pos.	Part no. Teilenr. No.piece	Qty. Menge Qte.	Description	Benennung	Designation
1	05719287	1	Camshaft	Nockenwelle	Arbre à cames

Camshaft
Nockenwelle
Arbre a cames

MOT006670_000_00

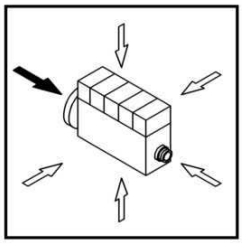

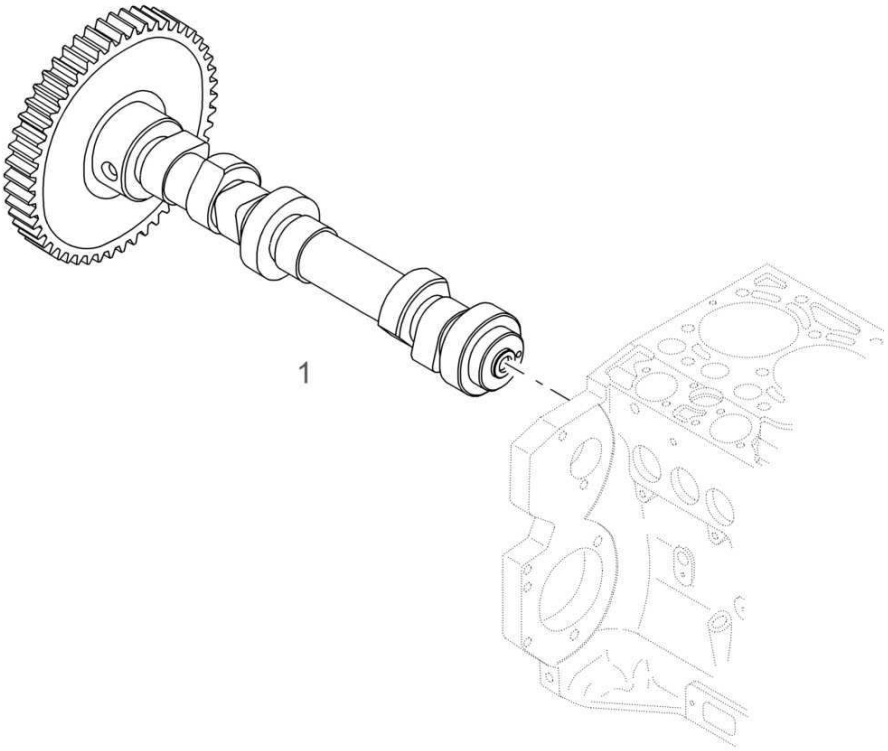

Camshaft
Nockenwelle
Arbre a cames

MOT006670 1001 E

BOMAG FAYAT GROUP

Pos. Pos. Pos.	Part no. Teilenr. No.piece	Qty. Menge Qte.	Description	Benennung	Designation
1	05718983	1	Camshaft	Nockenwelle	Arbre à cames

Control Pieces
Steuerungsteile
Pièces de distribution

MOT006675_000_00

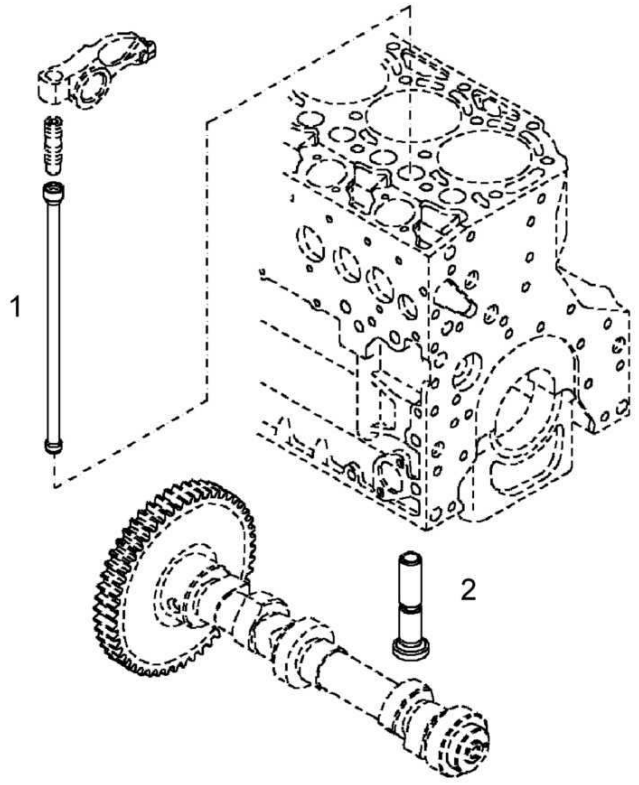

Control Pieces
Steuerungsteile
Pièces de distribution

MOT006675 1001 E

Pos. / Pos. / Pos.	Part no. / Teilenr. / No.piece	Qty. / Menge / Qte.	Description	Benennung	Designation
1	05713382	2	Push rod	Stoßstange	Tige de butée
2	05713652	2	Tappet	Stössel	Poussoir

Control Pieces
Steuerungsteile
Pièces de distribution

MOT017137_000_00

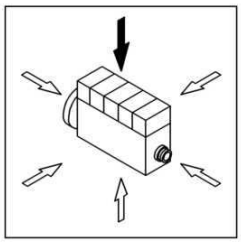

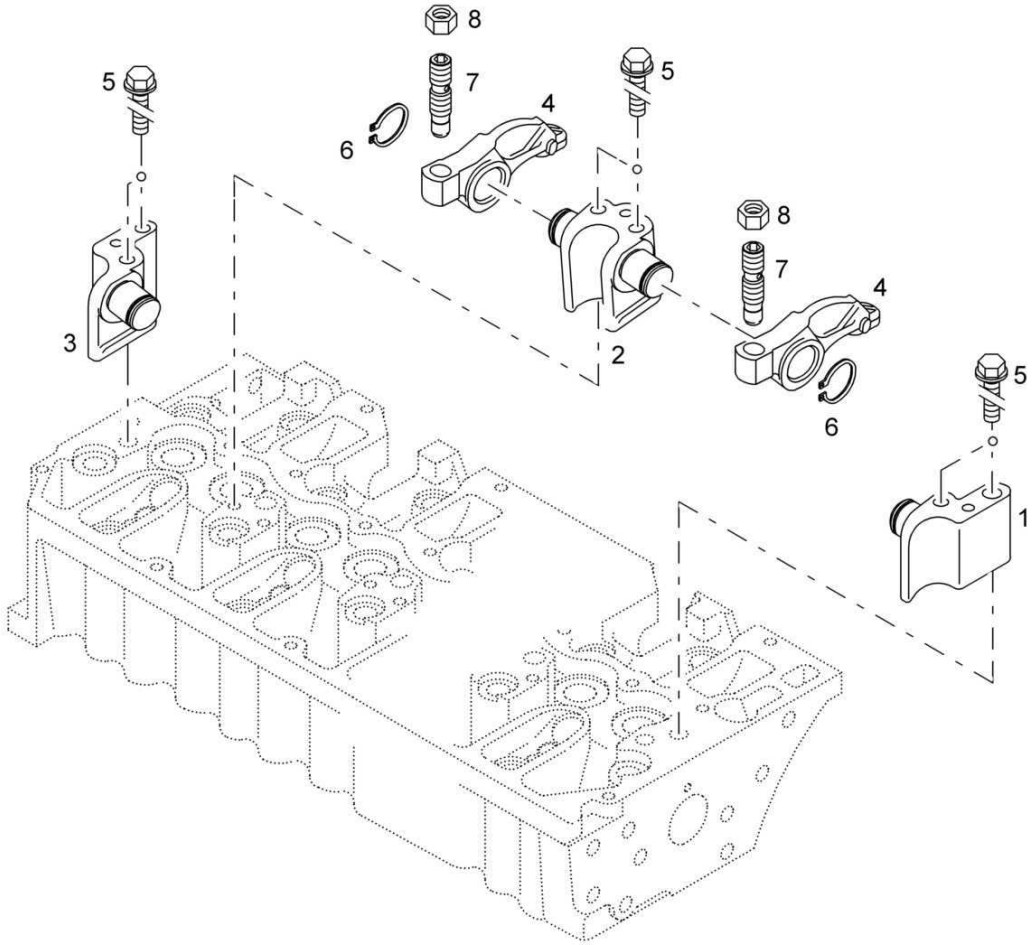

mot017137_000

Control Pieces
Steuerungsteile
Pièces de distribution

MOT017137 1001 E

Pos. Pos. Pos.	Part no. Teilenr. No.piece	Qty. Menge Qte.	Description	Benennung	Designation
1	05712640	1	Rocker bracket	Kipphebelbock	Support de culbuteur
2	05712641	3	Rocker bracket	Kipphebelbock	Support de culbuteur
3	05712642	1	Rocker bracket	Kipphebelbock	Support de culbuteur
4	05712643	8	Rocker arm	Kipphebel	Culbuteur
5	05714690	10	Hexagon bolt 30 Nm	Sechskantschraube 30 Nm	Vis à tête hexagonale 30 Nm
6	09210900	8	Circlip,external	Sicherungsring(außen)	Circlips extérieur
7	05729076	8	Setscrew	Einstellschraube	Vis de réglage
8	05711486	8	Hexagon nut 20 Nm	Sechskantmutter 20 Nm	Ecrou hexagonal 20 Nm

Control Pieces
Steuerungsteile
Pièces de distribution

MOT011474_000_00

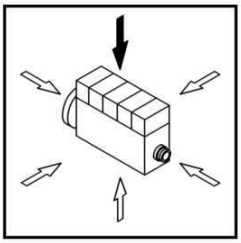

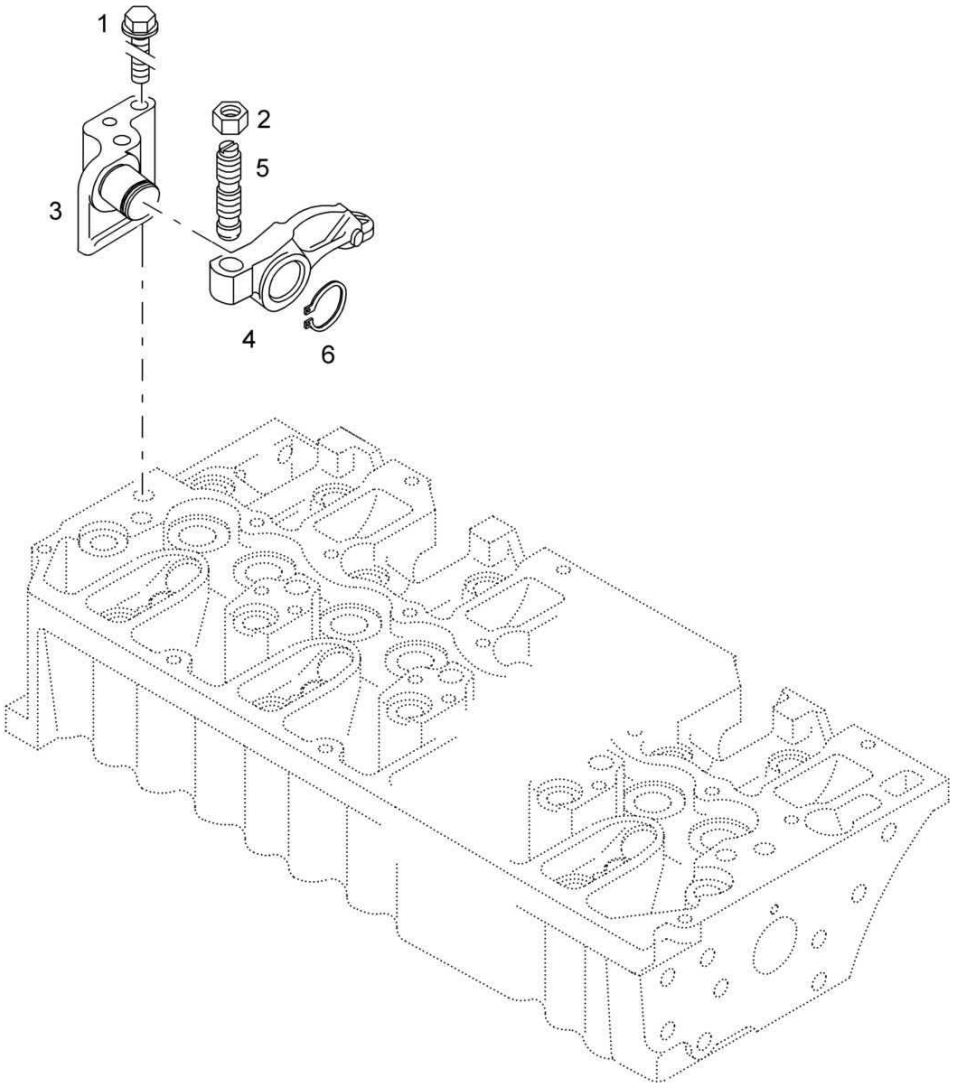

mot011474_000

Control Pieces
Steuerungsteile
Pièces de distribution

Pos. Pos. Pos.	Part no. Teilenr. No.piece	Qty. Menge Qte.	Description	Benennung	Designation
1	05714690	2	Hexagon bolt	Sechskantschraube	Vis à tête hexagonale
2	05711486	1	Hexagon nut	Sechskantmutter	Ecrou hexagonal
3	05712642	1	Rocker bracket	Kipphebelbock	Support de culbuteur
4	05712643	1	Rocker arm	Kipphebel	Culbuteur
5	05729076	1	Setscrew	Einstellschraube	Vis de réglage
6	09210900	1	Circlip,external	Sicherungsring(außen)	Circlips extérieur

Control Pieces
Steuerungsteile
Pièces de distribution

MOT011474_000_00

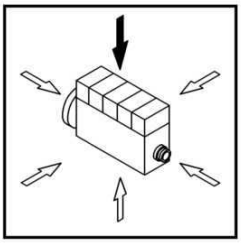

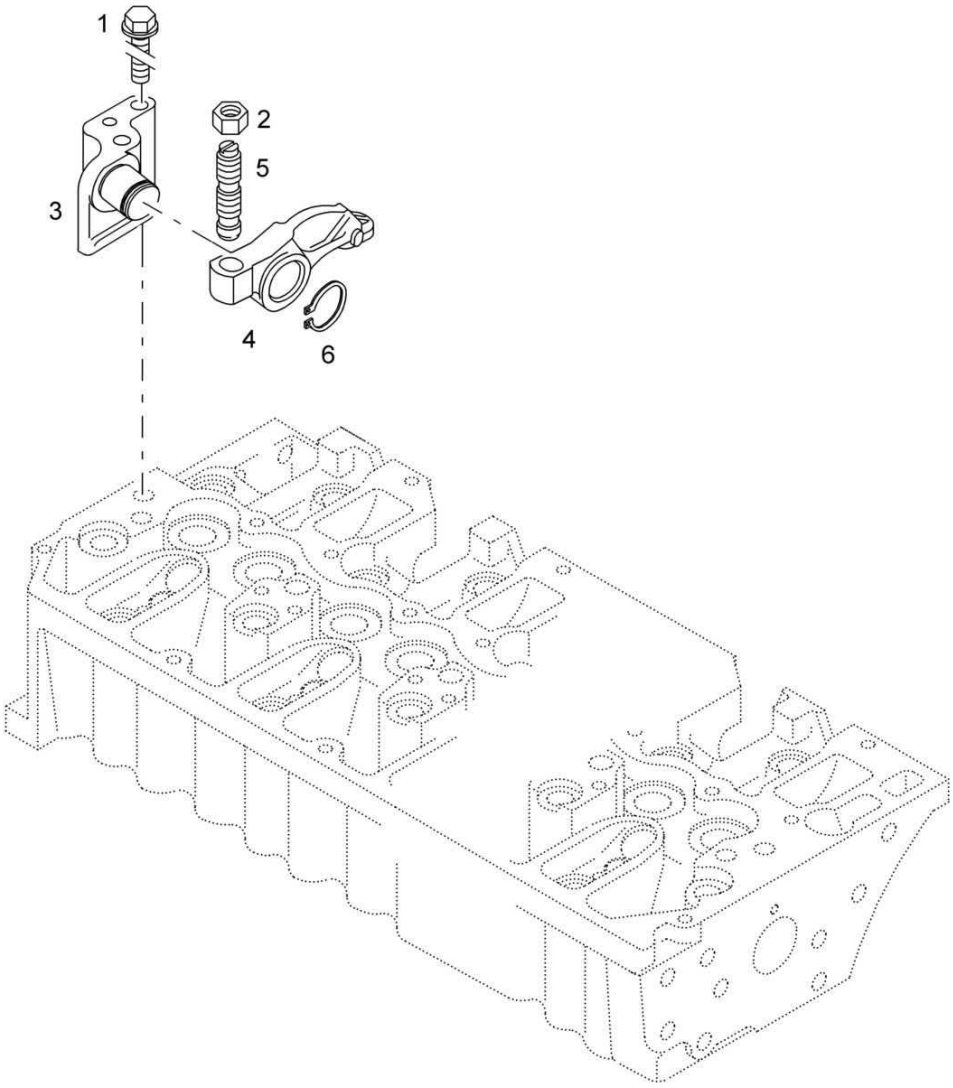

mot011474_000

Control Pieces
Steuerungsteile
Pièces de distribution

MOT011474 1001 E

BOMAG FAYAT GROUP

Pos. Pos. Pos.	Part no. Teilenr. No.piece	Qty. Menge Qte.	Description	Benennung	Designation
1	05714690	2	Hexagon bolt	Sechskantschraube	Vis à tête hexagonale
2	05711486	1	Hexagon nut	Sechskantmutter	Ecrou hexagonal
3	05712642	1	Rocker bracket	Kipphebelbock	Support de culbuteur
4	05712643	1	Rocker arm	Kipphebel	Culbuteur
5	05716657	1	Setscrew	Einstellschraube	Vis de réglage
6	09210900	1	Circlip,external	Sicherungsring(außen)	Circlips extérieur

Control Pieces
Steuerungsteile
Pièces de distribution

MOT006673_000_00

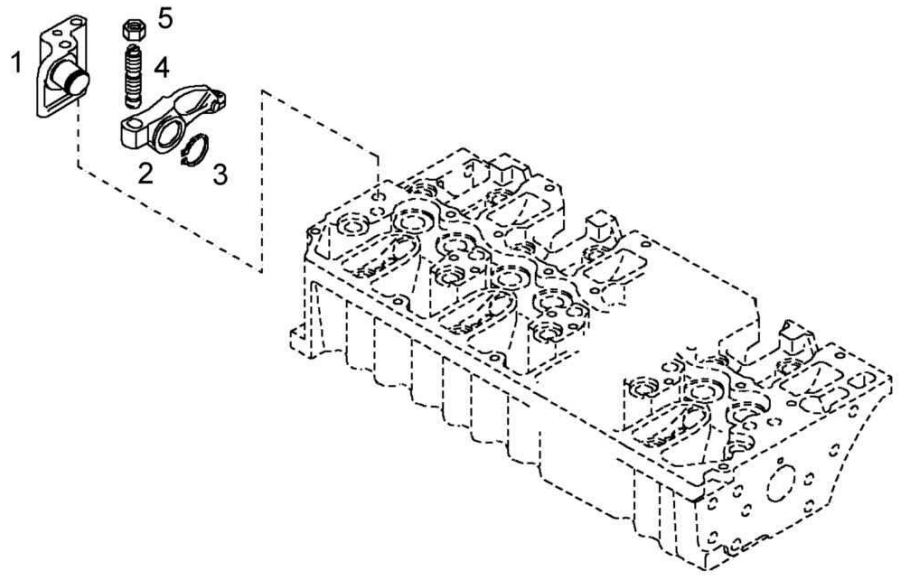

Control Pieces
Steuerungsteile
Pièces de distribution

Pos. Pos. Pos.	Part no. Teilenr. No.piece	Qty. Menge Qte.	Description	Benennung	Designation
1	05712642	1	Rocker bracket	Kipphebelbock	Support de culbuteur
2	05712643	1	Rocker arm	Kipphebel	Culbuteur
3	09210900	1	Circlip,external	Sicherungsring(außen)	Circlips extérieur
4	05716657	1	Setscrew	Einstellschraube	Vis de réglage
5	05711486	1	Hexagon nut	Sechskantmutter	Ecrou hexagonal

Control Pieces
Steuerungsteile
Pièces de distribution

MOT011475_000_00

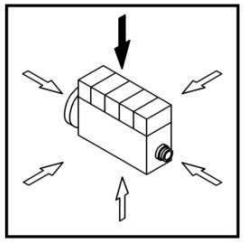

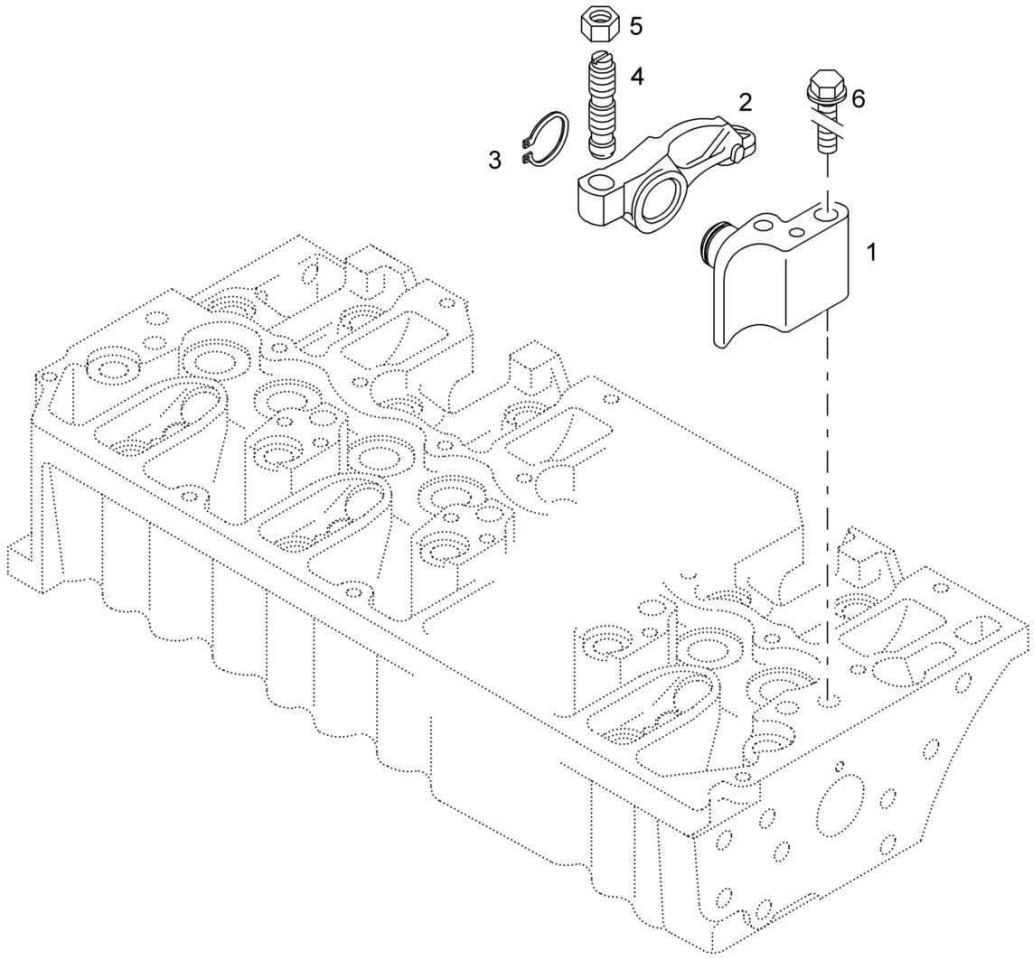

mot011475_000

Control Pieces
Steuerungsteile
Pièces de distribution

MOT011475 1001 E

Pos. Pos. Pos.	Part no. Teilenr. No.piece	Qty. Menge Qte.	Description	Benennung	Designation
1	05712640	1	Rocker bracket	Kipphebelbock	Support de culbuteur
2	05712643	1	Rocker arm	Kipphebel	Culbuteur
3	09210900	1	Circlip,external	Sicherungsring(außen)	Circlips extérieur
4	05729076	1	Setscrew	Einstellschraube	Vis de réglage
5	05711486	1	Hexagon nut	Sechskantmutter	Ecrou hexagonal
6	05714690	2	Hexagon bolt	Sechskantschraube	Vis à tête hexagonale

Control Pieces
Steuerungsteile
Pièces de distribution

MOT011475_000_00

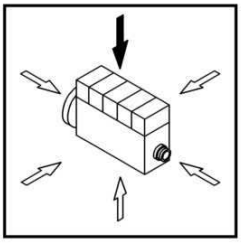

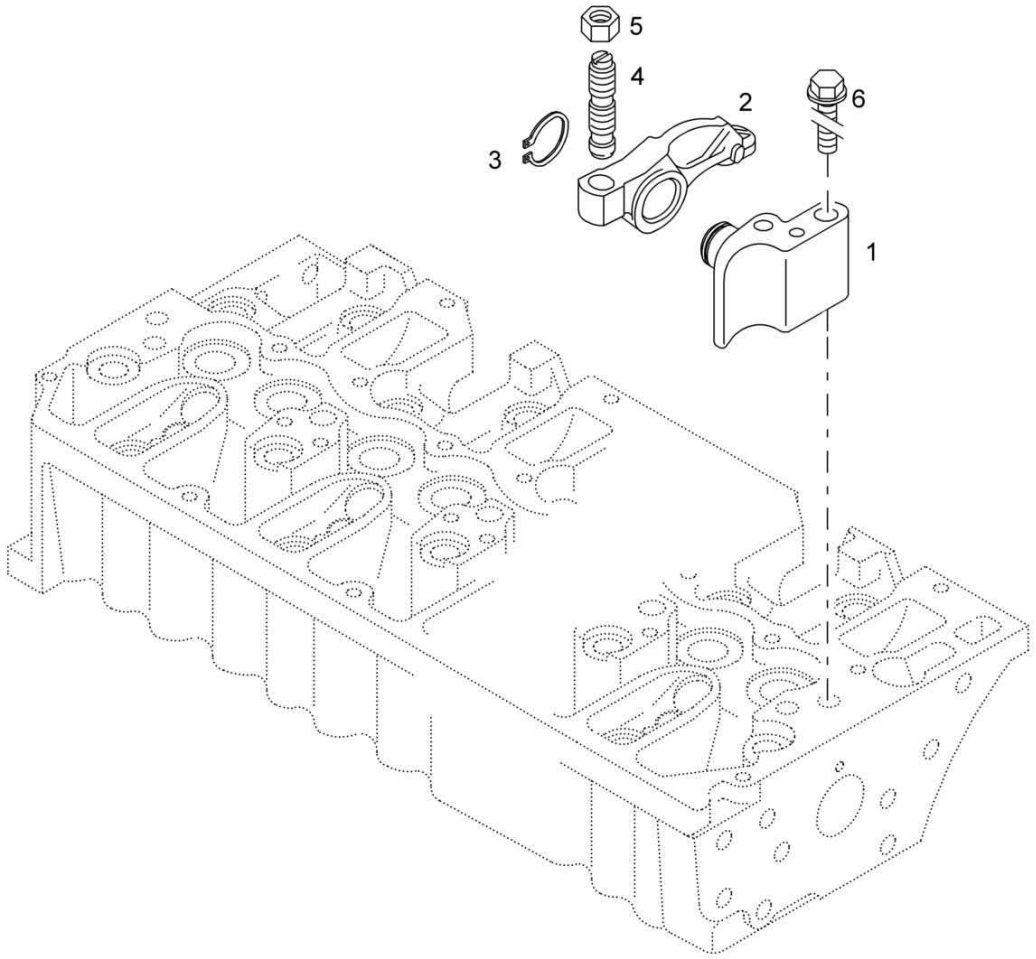

mot011475_000

11.10

Control Pieces
Steuerungsteile
Pièces de distribution

MOT011475 1001 E

BOMAG FAYAT GROUP

Pos. Pos. Pos.	Part no. Teilenr. No.piece	Qty. Menge Qte.	Description	Benennung	Designation
1	05712640	1	Rocker bracket	Kipphebelbock	Support de culbuteur
2	05712643	1	Rocker arm	Kipphebel	Culbuteur
3	09210900	1	Circlip,external	Sicherungsring(außen)	Circlips extérieur
4	05716657	1	Setscrew	Einstellschraube	Vis de réglage
5	05711486	1	Hexagon nut	Sechskantmutter	Ecrou hexagonal
6	05714690	2	Hexagon bolt	Sechskantschraube	Vis à tête hexagonale

Control Pieces
Steuerungsteile
Pièces de distribution

MOT006672_000_00

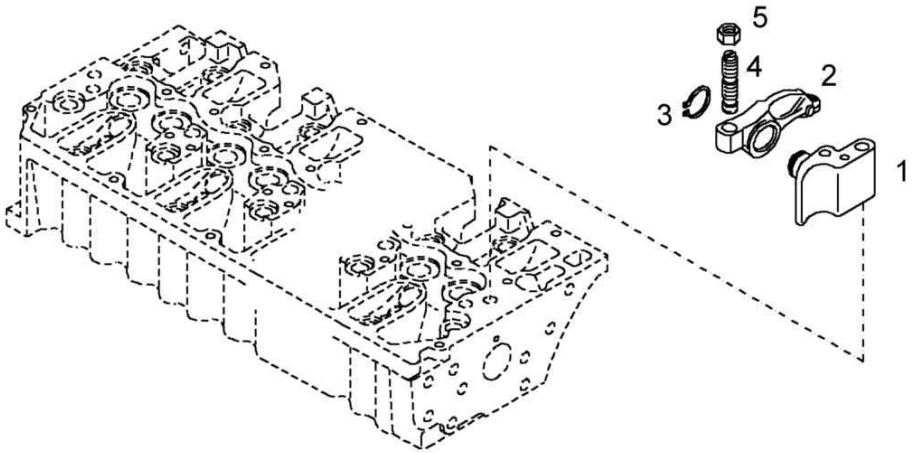

Control Pieces
Steuerungsteile
Pièces de distribution

Pos. Pos. Pos.	Part no. Teilenr. No.piece	Qty. Menge Qte.	Description	Benennung	Designation
1	05712640	1	Rocker bracket	Kipphebelbock	Support de culbuteur
2	05712643	1	Rocker arm	Kipphebel	Culbuteur
3	09210900	1	Circlip,external	Sicherungsring(außen)	Circlips extérieur
4	05716657	1	Setscrew	Einstellschraube	Vis de réglage
5	05711486	1	Hexagon nut	Sechskantmutter	Ecrou hexagonal

Control Pieces
Steuerungsteile
Pièces de distribution

MOT011476_000_00

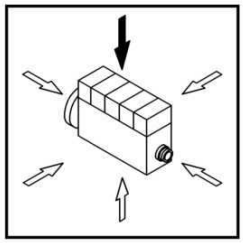

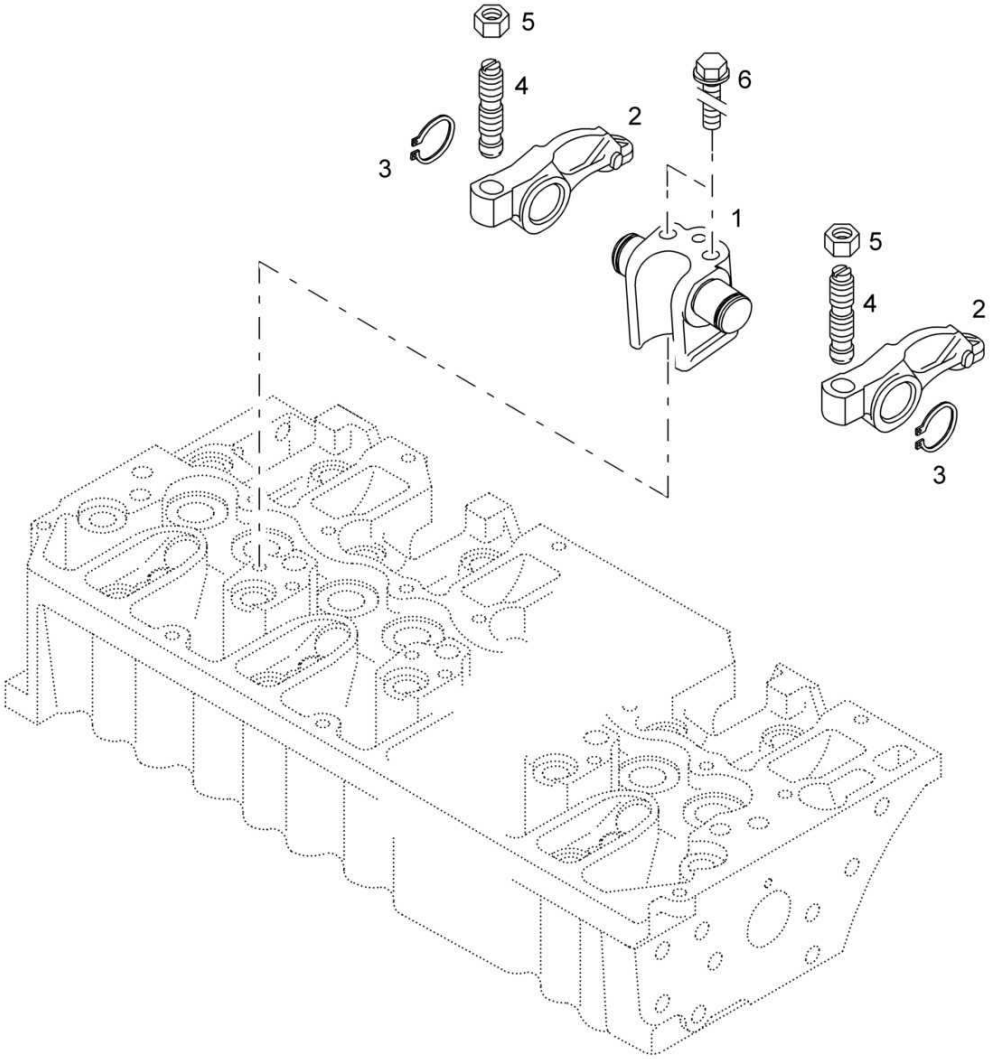

mot011476_000

Control Pieces
Steuerungsteile
Pièces de distribution

MOT011476 1001 E

BOMAG FAYAT GROUP

Pos. Pos. Pos.	Part no. Teilenr. No.piece	Qty. Menge Qte.	Description	Benennung	Designation
1	05712641	1	Rocker bracket	Kipphebelbock	Support de culbuteur
2	05712643	2	Rocker arm	Kipphebel	Culbuteur
3	09210900	2	Circlip,external	Sicherungsring(außen)	Circlips extérieur
4	05729076	2	Setscrew	Einstellschraube	Vis de réglage
5	05711486	2	Hexagon nut	Sechskantmutter	Ecrou hexagonal
6	05714690	2	Hexagon bolt	Sechskantschraube	Vis à tête hexagonale

Control Pieces
Steuerungsteile
Pièces de distribution

MOT011476_000_00

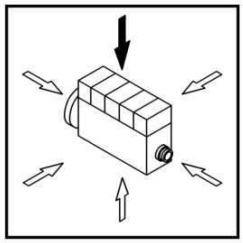

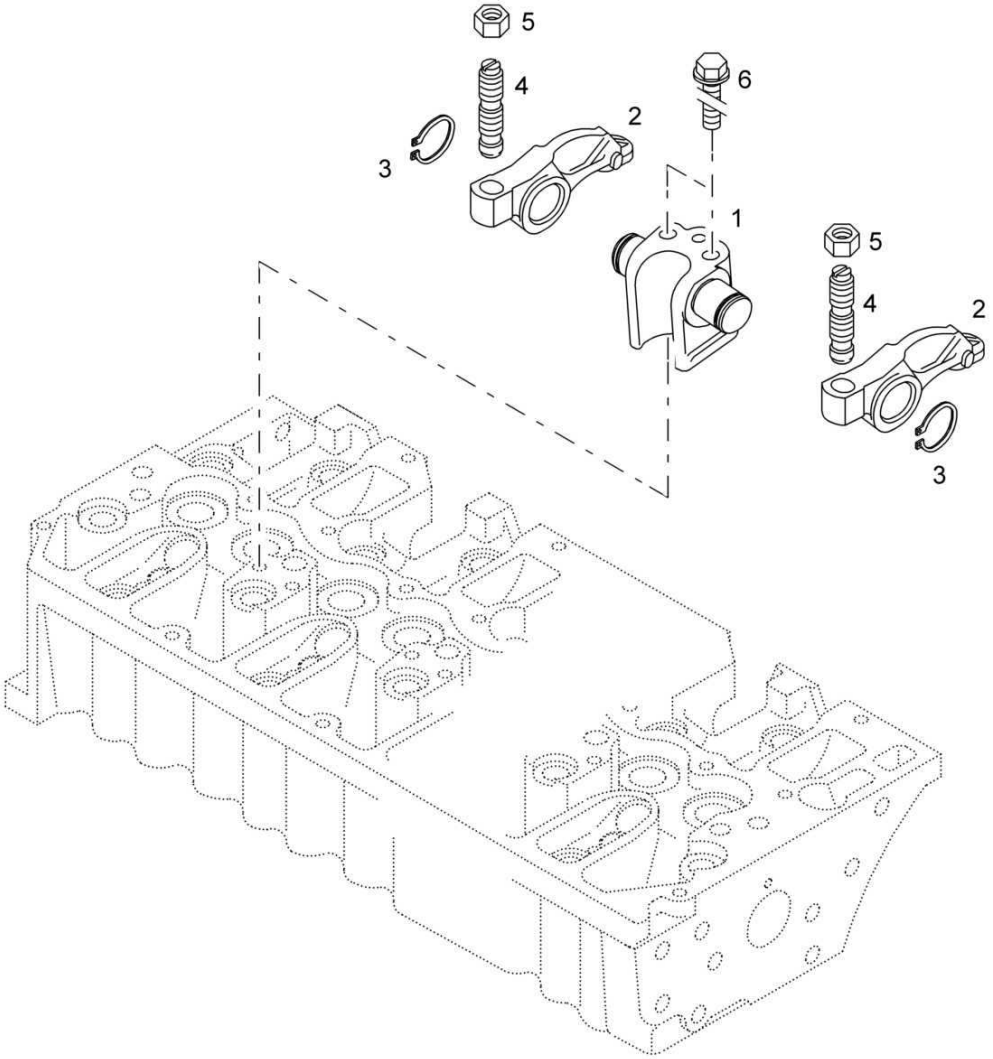

mot011476_000

Control Pieces
Steuerungsteile
Pièces de distribution

MOT011476 1001 E

BOMAG FAYAT GROUP

Pos. Pos. Pos.	Part no. Teilenr. No.piece	Qty. Menge Qte.	Description	Benennung	Designation
1	05712641	1	Rocker bracket	Kipphebelbock	Support de culbuteur
2	05712643	2	Rocker arm	Kipphebel	Culbuteur
3	09210900	2	Circlip,external	Sicherungsring(außen)	Circlips extérieur
4	05716657	2	Setscrew	Einstellschraube	Vis de réglage
5	05711486	2	Hexagon nut	Sechskantmutter	Ecrou hexagonal
6	05714690	2	Hexagon bolt	Sechskantschraube	Vis à tête hexagonale

Control Pieces
Steuerungsteile
Pièces de distribution

MOT006671_000_00

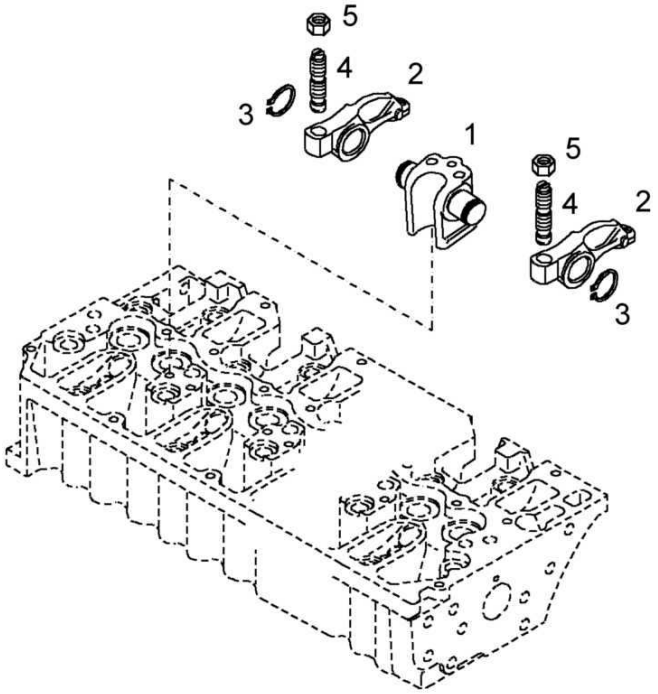

Control Pieces
Steuerungsteile
Pièces de distribution

MOT006671 1001 E

Pos. Pos. Pos.	Part no. Teilenr. No.piece	Qty. Menge Qte.	Description	Benennung	Designation
1	05712641	1	Rocker bracket	Kipphebelbock	Support de culbuteur
2	05712643	2	Rocker arm	Kipphebel	Culbuteur
3	09210900	2	Circlip,external	Sicherungsring(außen)	Circlips extérieur
4	05716657	2	Setscrew	Einstellschraube	Vis de réglage
5	05711486	2	Hexagon nut	Sechskantmutter	Ecrou hexagonal

Control Pieces
Steuerungsteile
Pièces de distribution

MOT006674_000_00

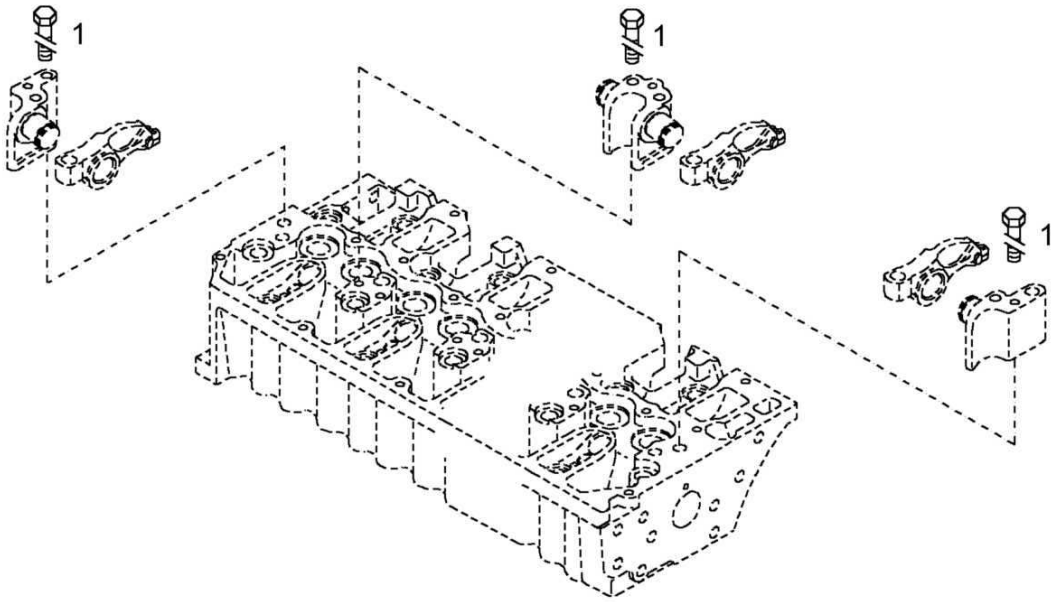

Control Pieces
Steuerungsteile
Pièces de distribution

MOT006674 1001 E

Pos. Pos. Pos.	Part no. Teilenr. No.piece	Qty. Menge Qte.	Description	Benennung	Designation
1	05714690	1	Hexagon bolt	Sechskantschraube	Vis à tête hexagonale

Control Pieces
Steuerungsteile
Pièces de distribution

MOT018031_000_00

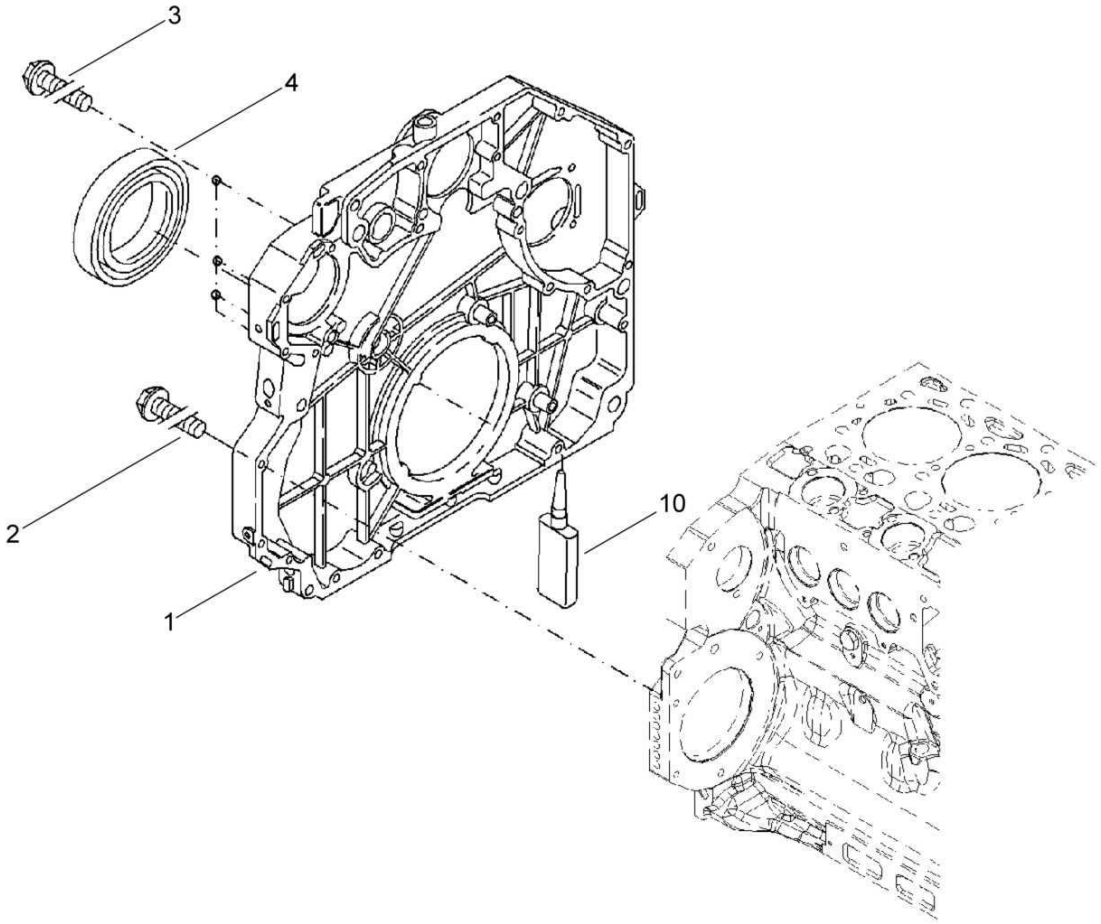

mot018031_000

Control Pieces
Steuerungsteile
Pièces de distribution

MOT018031 1001 E

BOMAG FAYAT GROUP

Pos. Pos. Pos.	Part no. Teilenr. No.piece	Qty. Menge Qte.	Description	Benennung	Designation
1	08821676	1	Gear housing	Räderkasten	Carter d'engrenage
2	08821213	12	Hexagon bolt 30 Nm	Sechskantschraube 30 Nm	Vis à tête hexagonale 30 Nm
3	05712921	4	Hexagon bolt 30 Nm	Sechskantschraube 30 Nm	Vis à tête hexagonale 30 Nm
4	05712637	1	Radial seal	Wellendichtring	Joint d'étanchéité radial
10	05714095	1	Sealing compound	Dichtungsmasse	Pate d'étanchéité

Control Pieces
Steuerungsteile
Pièces de distribution

MOT017136_000_00

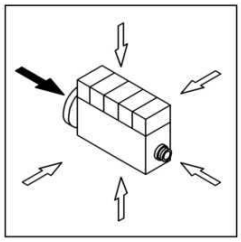

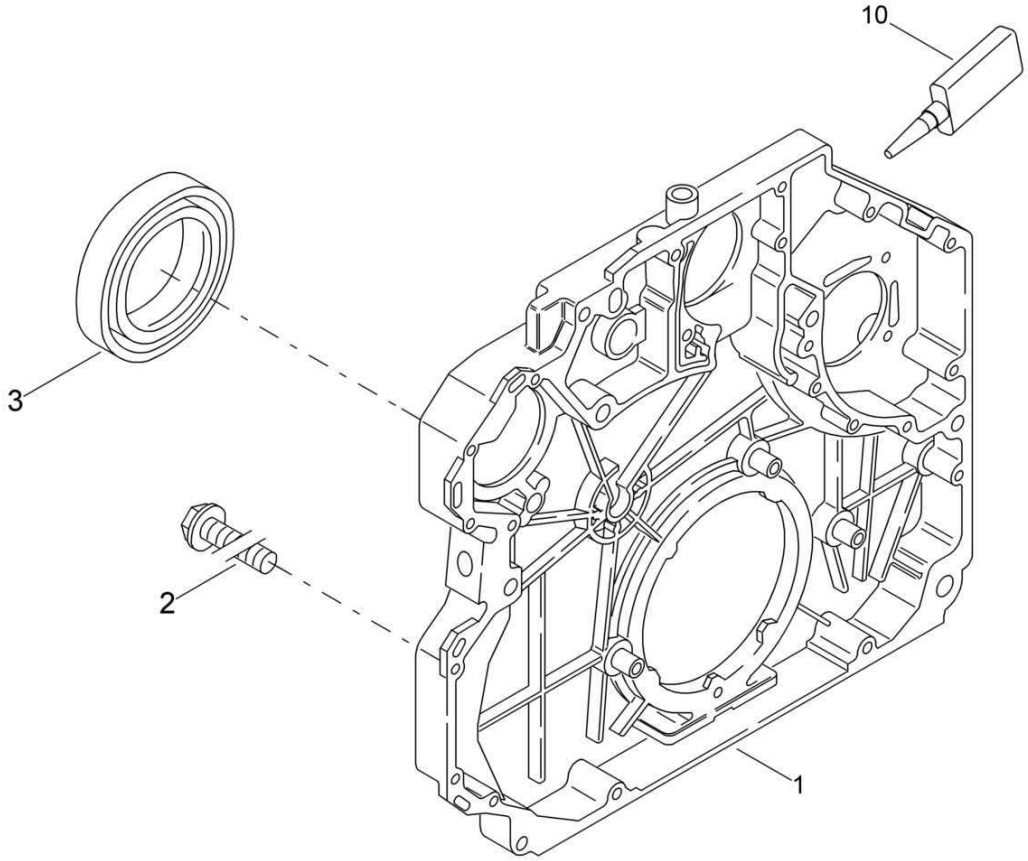

mot017136_000

Control Pieces
Steuerungsteile
Pièces de distribution

MOT017136 1001 E

BOMAG FAYAT GROUP

Pos. Pos. Pos.	Part no. Teilenr. No.piece	Qty. Menge Qte.	Description	Benennung	Designation
1	08821316	1	Gear housing	Räderkasten	Carter d'engrenage
2	08821213	12	Hexagon bolt 30 Nm	Sechskantschraube 30 Nm	Vis à tête hexagonale 30 Nm
3	05712637	1	Radial seal	Wellendichtring	Joint d'étanchéité radial
10	05714095	1	Sealing compound	Dichtungsmasse	Pate d'étanchéité

Control Pieces
Steuerungsteile
Pièces de distribution

MOT006669_000_00

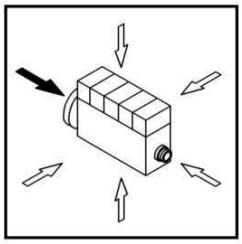

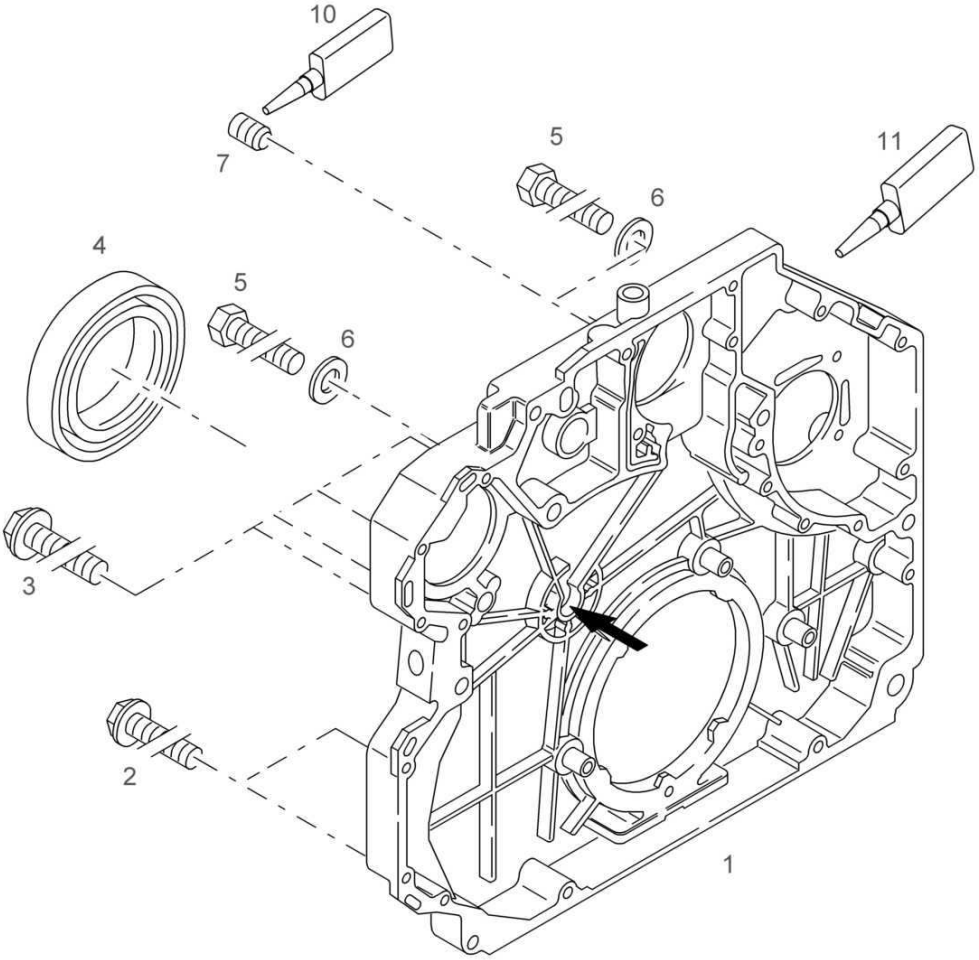

Control Pieces
Steuerungsteile
Pièces de distribution

MOT006669 1001 E

Pos. Pos. Pos.	Part no. Teilenr. No.piece	Qty. Menge Qte.	Description	Benennung	Designation
1	05720414	1	Gear housing	Räderkasten	Carter d'engrenage
2	05712561	12	Hexagon bolt	Sechskantschraube	Vis à tête hexagonale
3	05712921	4	Hexagon bolt	Sechskantschraube	Vis à tête hexagonale
4	05712637	1	Radial seal	Wellendichtring	Joint d'étanchéité radial
5	05712922	2	Hexagon bolt	Sechskantschraube	Vis à tête hexagonale
6	08511730	2	Washer	Scheibe	Disque
7	05716652	1	Tapped pin	Gewindestift	Goujon fileté
			Auxiliaries	Hilfsstoffe	Auxiliaires
10	05714093	1	Locking aid	Sicherungsmittel	Resine
11	05714095	1	Sealing compound	Dichtungsmasse	Pate d'étanchéité

Oil And Fuel Filter
Öl-und Kraftstoffilter
Filtre huile et carburant

MOT006676_000_00

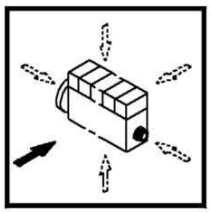

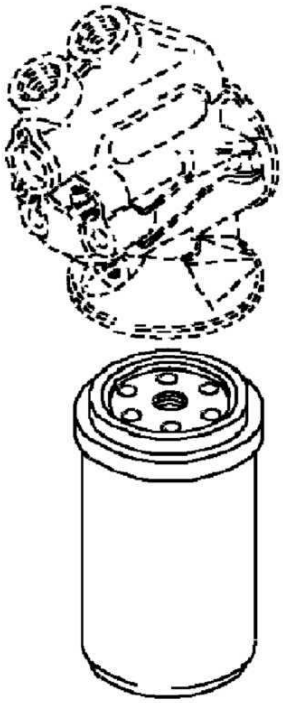

Oil And Fuel Filter
Öl-und Kraftstoffilter
Filtre huile et carburant

MOT006676 1001 E

BOMAG FAYAT GROUP

Pos. Pos. Pos.	Part no. Teilenr. No.piece	Qty. Menge Qte.	Description	Benennung	Designation
1	05710640	1	Filter cartridge,eng.oil	Filterpatrone,Motoröl	Cartouche filtrante,huile moteur

Oil And Fuel Filter
Öl-und Kraftstoffilter
Filtre huile et carburant

MOT006691_000_00

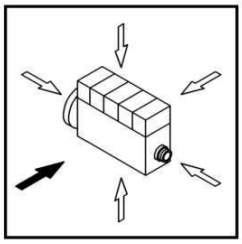

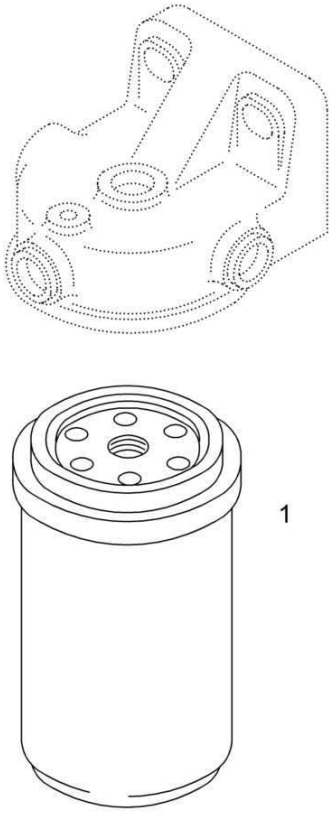

Oil And Fuel Filter
Öl-und Kraftstoffilter
Filtre huile et carburant

MOT006691 1001 E

Pos. Pos. Pos.	Part no. Teilenr. No.piece	Qty. Menge Qte.	Description	Benennung	Designation
1	05717213	1	Fuel filter	Kraftstoffilter	Filtre de carburant

Oil And Fuel Filter
Öl-und Kraftstoffilter
Filtre huile et carburant

MOT017139_000_00

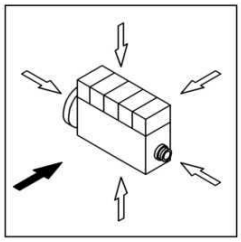

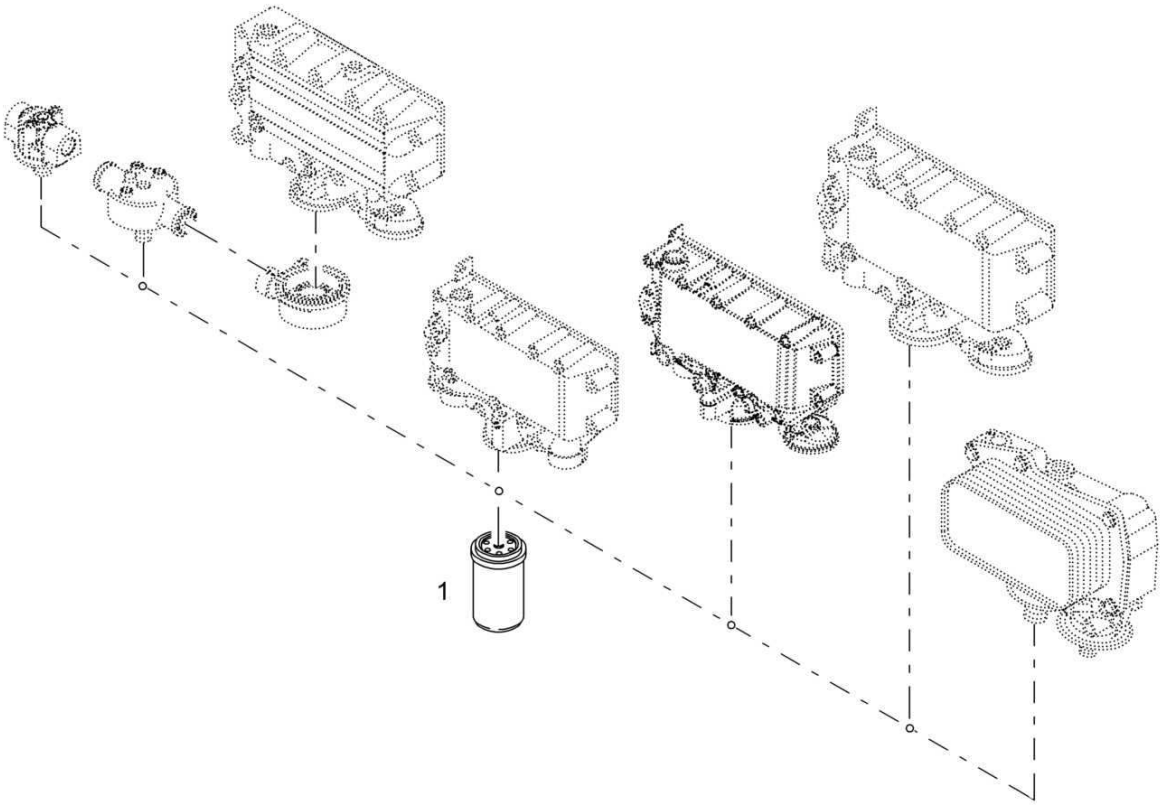

mot017139_000

Oil And Fuel Filter
Öl-und Kraftstoffilter
Filtre huile et carburant

MOT017139 1001 E

BOMAG FAYAT GROUP

Pos. Pos. Pos.	Part no. Teilenr. No.piece	Qty. Menge Qte.	Description	Benennung	Designation
1	05710640	1	Filter cartridge,eng.oil	Filterpatrone,Motoröl	Cartouche filtrante,huile moteur

Lube Oil Cooler
Schmierölkühler
Radiateur d'huile graiss.

MOT017138_000_00

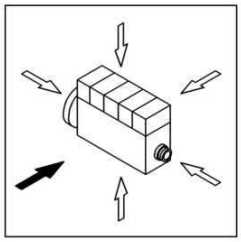

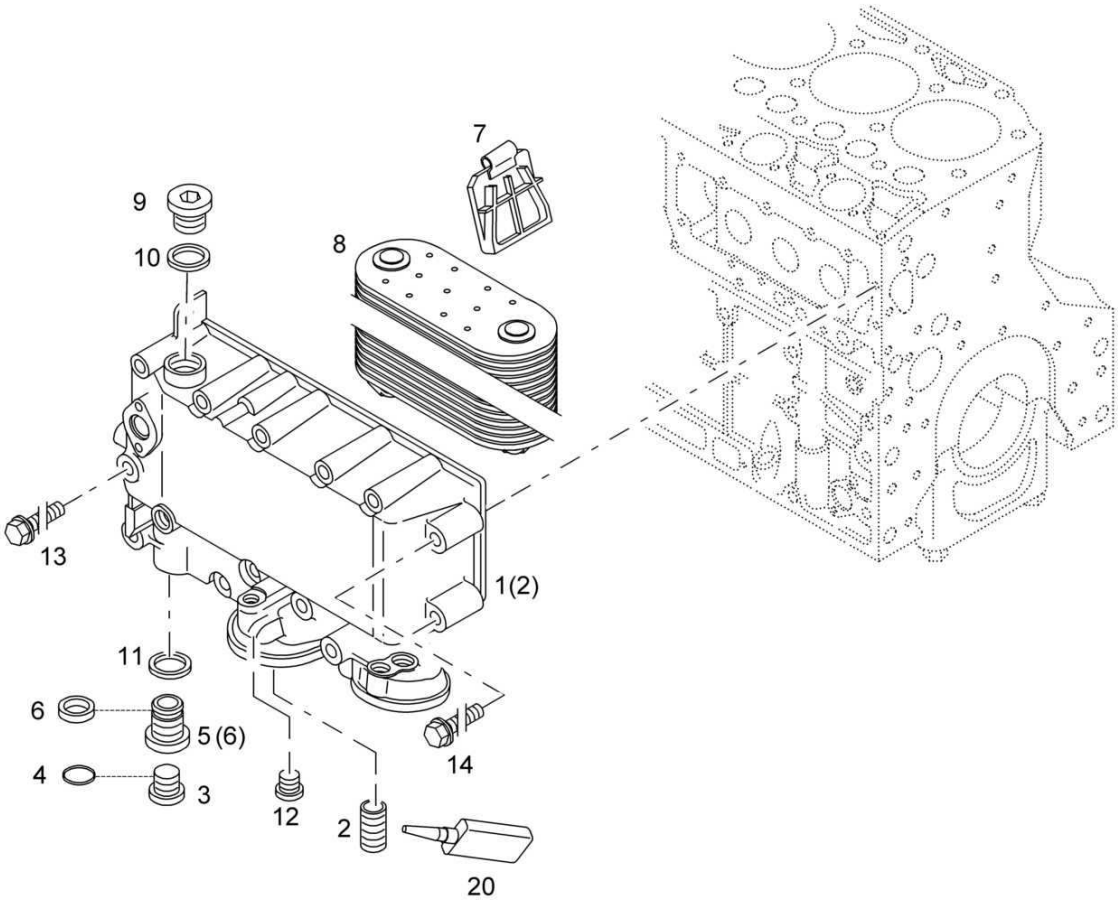

mot017138_000

Lube Oil Cooler
Schmierölkühler
Radiateur d'huile graiss.

MOT017138 1001 E

BOMAG FAYAT GROUP

Pos. Pos. Pos.	Part no. Teilenr. No.piece	Qty. Menge Qte.	Description	Benennung	Designation
1	05716117	1	Oil cooler box	Ölkühlergehäuse	Boîtier de refrig.d'huile
2	05712654	1	>Tapped bush	>Gewindebuchse	>Douille filetée
3	07623320	1	Screw plug	Verschlußschraube	Vis de fermeture
4	05719542	1	Loop ring	Runddichtring	Joint torique
5	05712894	1	Collar bolt	Bundschraube	Vis à bride
6	05712648	1	>Sealing ring	>Dichtring	>Bague d'étanchéité
7	05712655	1		Absperrklappe	Soupape d'arrêt
8	05713383	1	Oil cooler	Ölkühler	Refroidisseur d'huile
9	05713706	1	Screw plug	Verschlußschraube	Vis de fermeture
10	09331236	1	Sealing ring	Dichtring	Bague d'étanchéité
11	09331238	1	Sealing ring	Dichtring	Bague d'étanchéité
12	05729108	1	Screw plug	Verschlußschraube	Vis de fermeture
13	05712650	10	Hexagon bolt	Sechskantschraube	Vis à tête hexagonale
14	05715321	3	Hexagon bolt	Sechskantschraube	Vis à tête hexagonale
15	05717582	1	Locking aid	Sicherungsmittel	Resine

Lube Oil Cooler
Schmierölkühler
Radiateur d'huile graiss.

MOT011471_000_00

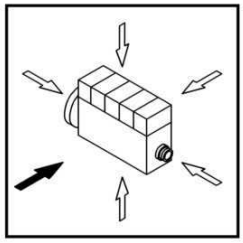

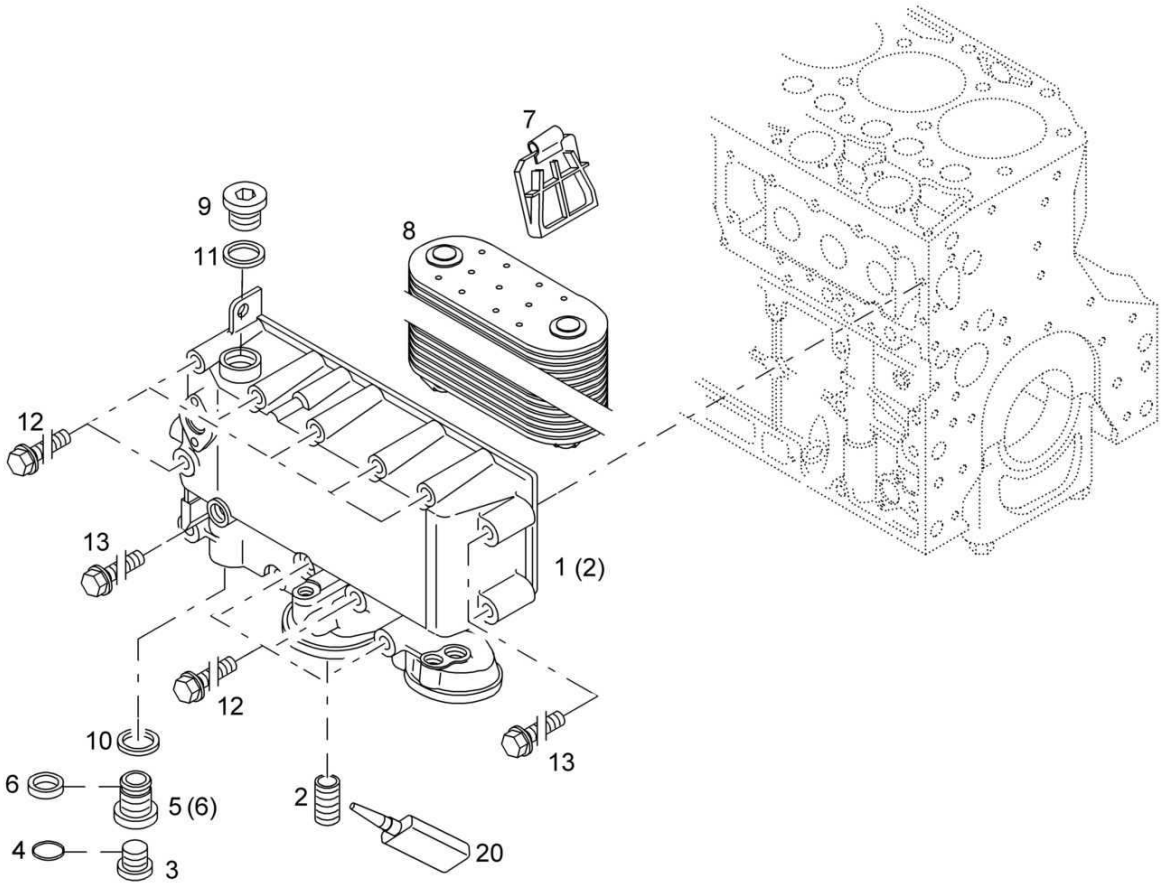

mot011471_000

Lube Oil Cooler
Schmierölkühler
Radiateur d'huile graiss.

MOT011471 1001 E

BOMAG FAYAT GROUP

Pos. Pos. Pos.	Part no. Teilenr. No.piece	Qty. Menge Qte.	Description	Benennung	Designation
1	05716117	1	Oil cooler box	Ölkühlergehäuse	Boîtier de refrig.d'huile
2	05712654	1	Tapped bush	Gewindebuchse	Douille filetée
3	07623320	2	Screw plug	Verschlußschraube	Vis de fermeture
4	05719542	2	Loop ring	Runddichtring	Joint torique
5	05712894	2	Collar bolt	Bundschraube	Vis à bride
6	05712648	2	Sealing ring	Dichtring	Bague d'étanchéité
7	05712655	1		Absperrklappe	Soupape d'arrêt
8	05713383	1	Oil cooler	Ölkühler	Refroidisseur d'huile
9	05713706	1	Screw plug	Verschlußschraube	Vis de fermeture
10	09331236	2	Sealing ring	Dichtring	Bague d'étanchéité
11	09331238	1	Sealing ring	Dichtring	Bague d'étanchéité
12	05712650	10	Hexagon bolt	Sechskantschraube	Vis à tête hexagonale
13	05715321	3	Hexagon bolt	Sechskantschraube	Vis à tête hexagonale
			Auxiliaries	Hilfsstoffe	Auxiliaires
20	05714001	1	Locking aid	Sicherungsmittel	Resine

Lube Oil Cooler
Schmierölkühler
Radiateur d'huile graiss.

MOT006679_000_00

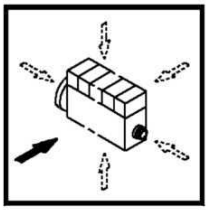

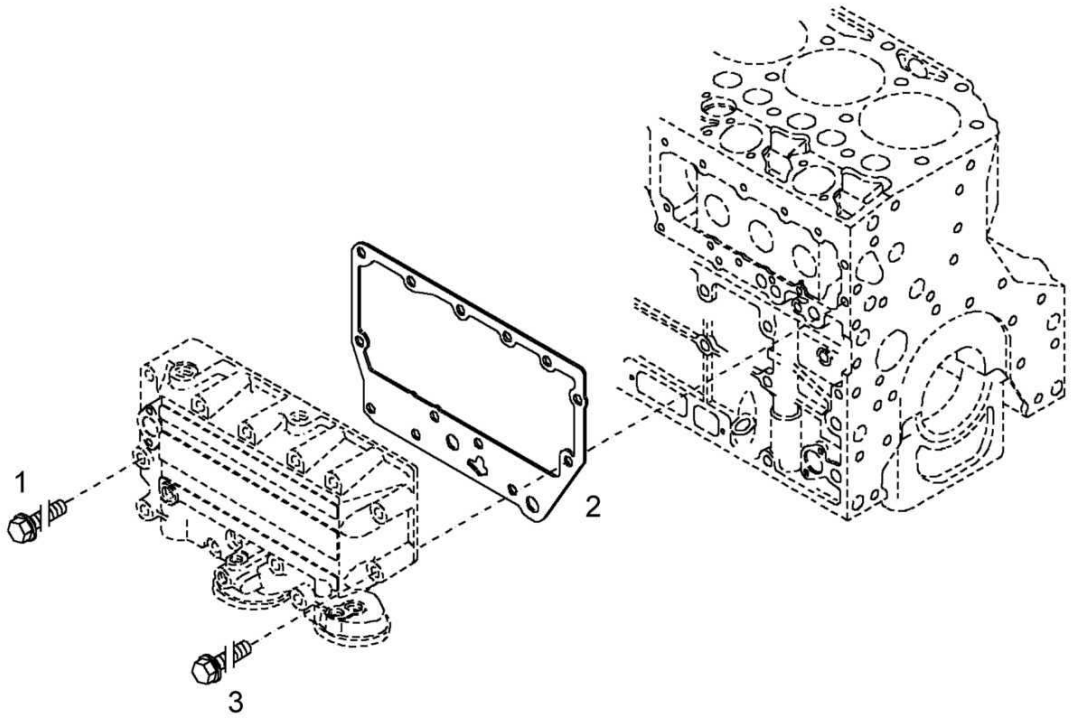

11.13

Lube Oil Cooler
Schmierölkühler
Radiateur d'huile graiss.

MOT006679 1001 E

BOMAG FAYAT GROUP

Pos. Pos. Pos.	Part no. Teilenr. No.piece	Qty. Menge Qte.	Description	Benennung	Designation
1	05712895	10	Hexagon bolt	Sechskantschraube	Vis à tête hexagonale
2	05712651	1	Gasket	Dichtung	Joint
3	05712750	3	Hexagon bolt	Sechskantschraube	Vis à tête hexagonale

Lube Oil Cooler
Schmierölkühler
Radiateur d'huile graiss.

MOT006677_000_00

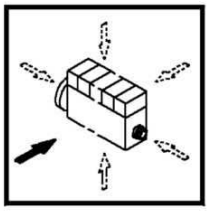

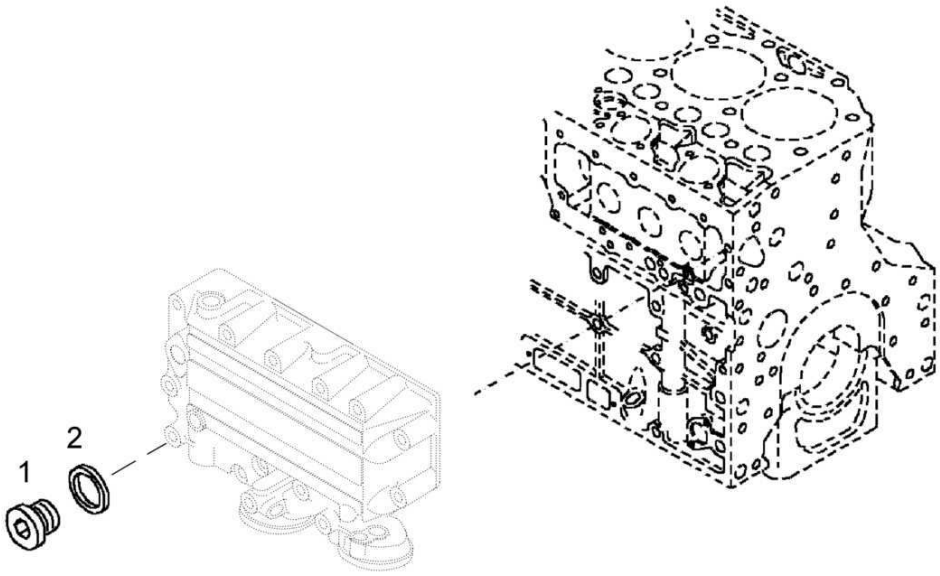

Lube Oil Cooler
Schmierölkühler
Radiateur d'huile graiss.

MOT006677 1001 E

Pos. Pos. Pos.	Part no. Teilenr. No.piece	Qty. Menge Qte.	Description	Benennung	Designation
1	05717188	1	Screw plug	Verschlußschraube	Vis de fermeture
2	09331168	1	Sealing ring	Dichtring	Bague d'étanchéité

Lube Oil Cooler
Schmierölkühler
Radiateur d'huile graiss.

MOT006678_000_00

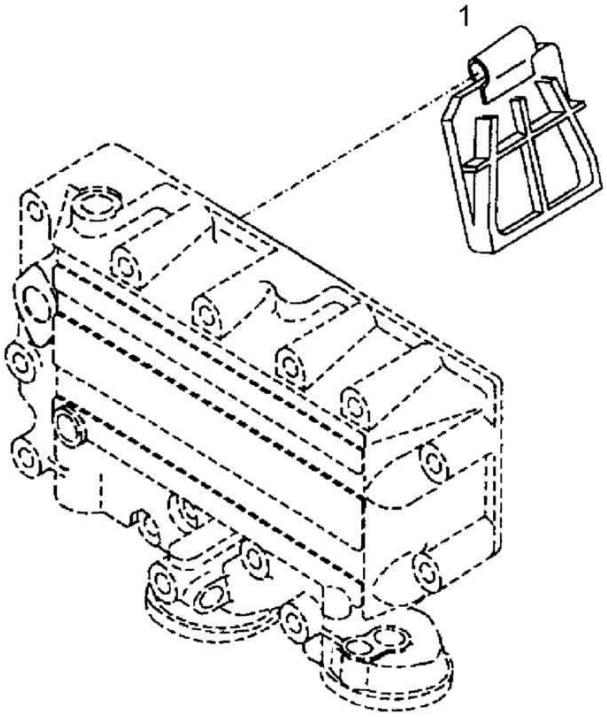

Lube Oil Cooler
Schmierölkühler
Radiateur d'huile graiss.

MOT006678 1001 E

Pos. Pos. Pos.	Part no. Teilenr. No.piece	Qty. Menge Qte.	Description	Benennung	Designation
1	05712655	1		Absperrklappe	Soupape d'arrêt

Lube Oil Cooler
Schmierölkühler
Radiateur d'huile graiss.

MOT006680_000_00

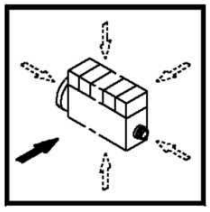

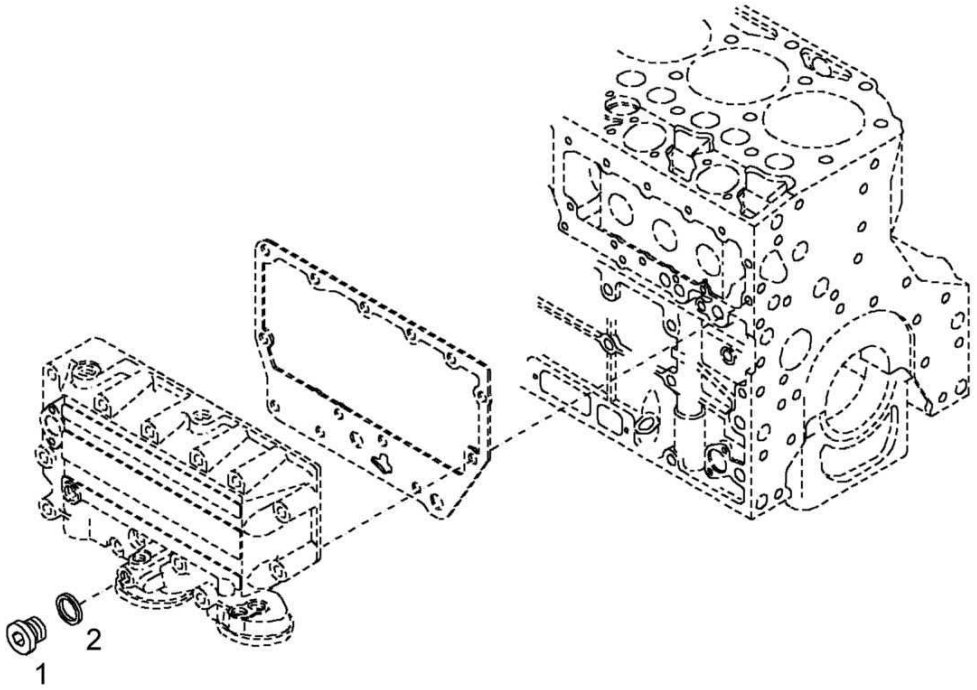

11.13

Lube Oil Cooler
Schmierölkühler
Radiateur d'huile graiss.

BOMAG FAYAT GROUP

Pos. Pos. Pos.	Part no. Teilenr. No.piece	Qty. Menge Qte.	Description	Benennung	Designation
1	07621010	1	Screw plug	Verschlußschraube	Vis de fermeture
2	09331088	1	Sealing ring	Dichtring	Bague d'étanchéité

Lube Oil Cooler
Schmierölkühler
Radiateur d'huile graiss.

MOT006756_000_00

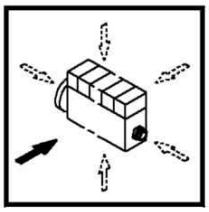

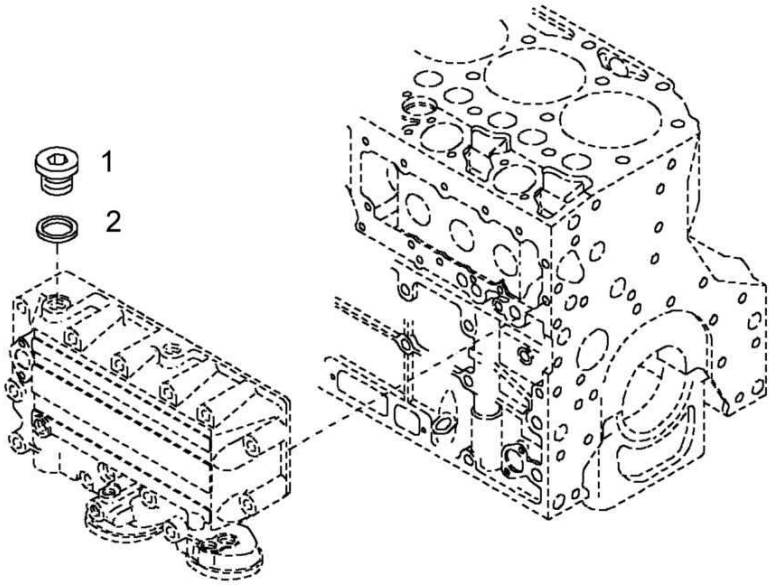

Lube Oil Cooler
Schmierölkühler
Radiateur d'huile graiss.

MOT006756 1001 E

BOMAG FAYAT GROUP

Pos. Pos. Pos.	Part no. Teilenr. No.piece	Qty. Menge Qte.	Description	Benennung	Designation
1	05713706	2	Screw plug	Verschlußschraube	Vis de fermeture
2	09331238	2	Sealing ring	Dichtring	Bague d'étanchéité

Lube Oil Tube
Schmierölleitung
Conduite d'huile graiss.

MOT006682_000_00

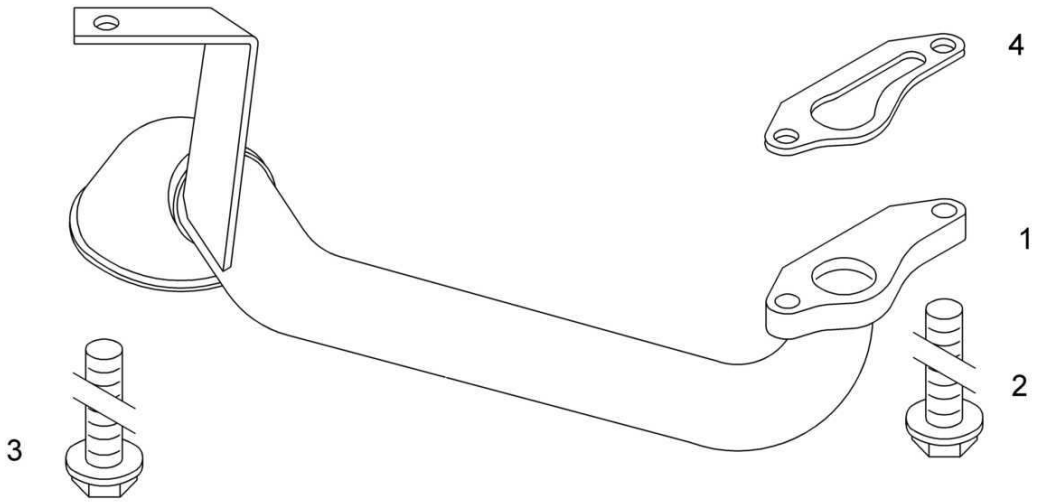

S/N 10540592 ▶

11.15

Lube Oil Tube
Schmierölleitung
Conduite d'huile graiss.

MOT006682 1001 E

BOMAG FAYAT GROUP

Pos. / Pos. / Pos.	Part no. / Teilenr. / No.piece	Qty. / Menge / Qte.	Description	Benennung	Designation
1	05712657	1	Oil suction pipe	Ölsaugrohr	Tube d'aspiration d'huile
2	05791025	2	Hexagon bolt	Sechskantschraube	Vis à tête hexagonale
3	05713589	1	Hexagon bolt	Sechskantschraube	Vis à tête hexagonale
4	05712659	1	Gasket	Dichtung	Joint

Injection Pump
Einspritzpumpe
Pompe d'injection

MOT006685_000_00

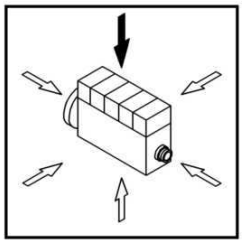

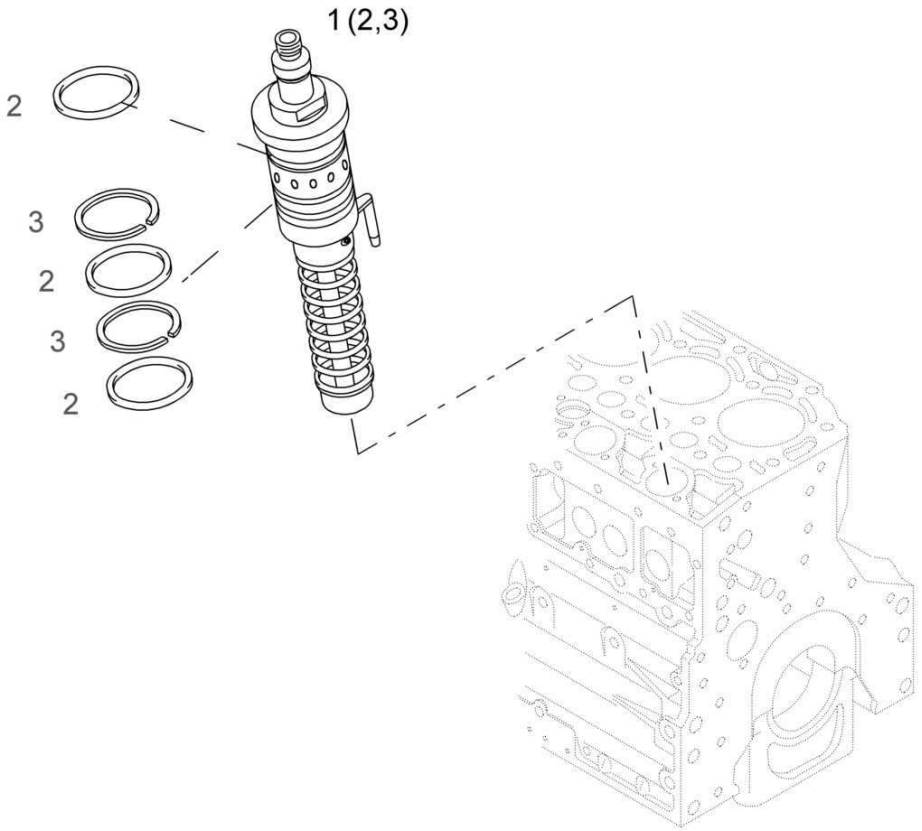

Injection Pump
Einspritzpumpe
Pompe d'injection

MOT006685 1001 E

BOMAG FAYAT GROUP

Pos. Pos. Pos.	Part no. Teilenr. No.piece	Qty. Menge Qte.	Description	Benennung	Designation
1	05716044	1	Pump,injection	Einspritzpumpe	Pompe d'injection
2	05719529	3	>Loop ring	>Runddichtring	>Joint torique
3	05712663	2	>Spacer ring	>Distanzring	>Bague d'écartement

Injection Pump
Einspritzpumpe
Pompe d'injection

MOT006683_000_00

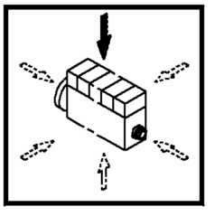

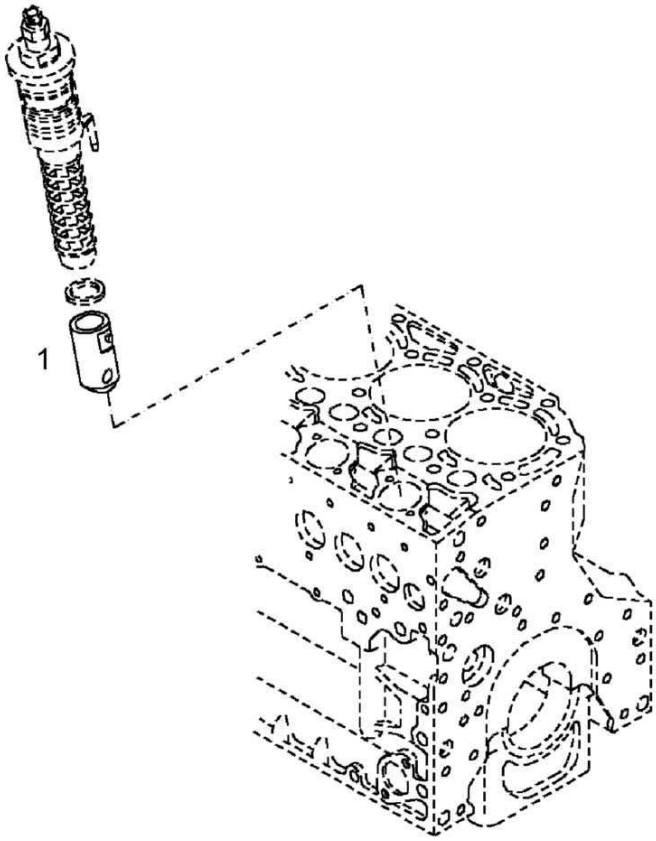

Pos. / Pos. / Pos.	Part no. / Teilenr. / No.piece	Qty. / Menge / Qte.	Description	Benennung	Designation
1	05712664	1	Roller tappet	Rollenstößel	Poussoir à galet

Injection Pump
Einspritzpumpe
Pompe d'injection

MOT006684_000_00

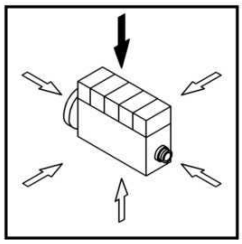

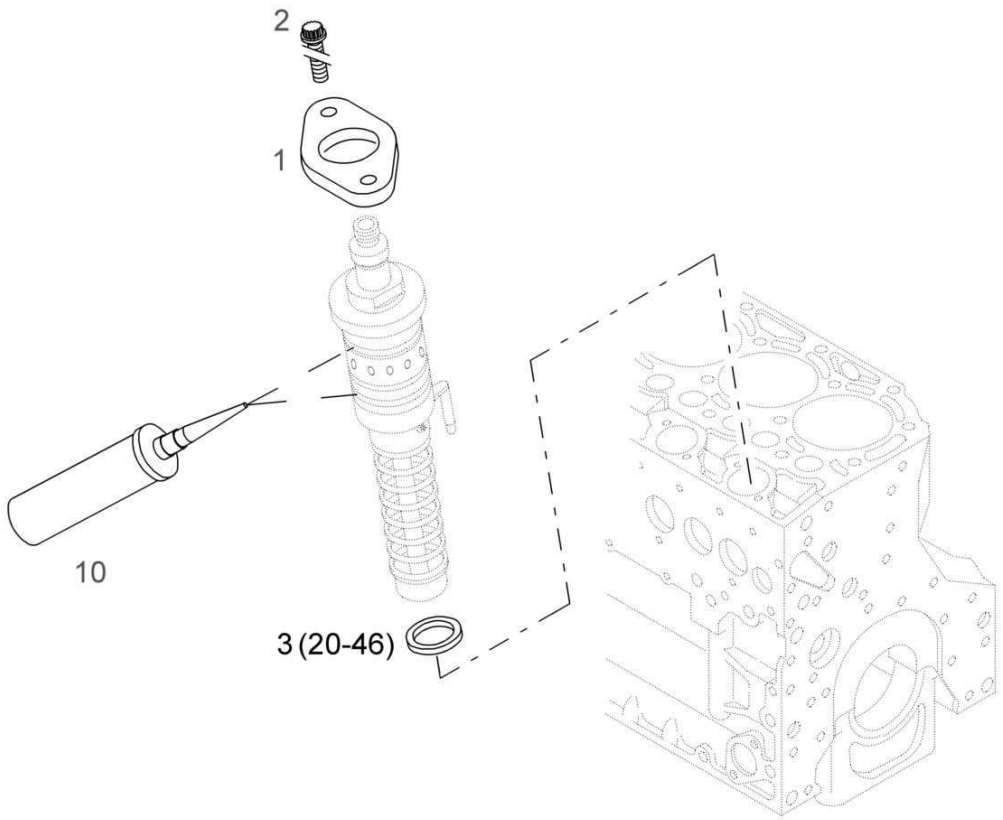

11.16

Injection Pump
Einspritzpumpe
Pompe d'injection

MOT006684 1001 E

BOMAG FAYAT GROUP

Pos. Pos. Pos.	Part no. Teilenr. No.piece	Qty. Menge Qte.	Description	Benennung	Designation
1	05714683	1	Flange	Flansch	Bride
2	05714684	2	Collar bolt	Bundschraube	Vis à bride
3	05712668	1	Shim	Ausgleichscheibe	Cale
			Auxiliaries	Hilfsstoffe	Auxiliaires
10	05711916	1	Fitting compound	Montagemittel	Moyens de montage
20	05712669	1	Shim 1,3mm	Ausgleichscheibe 1,3mm	Cale 1,3mm
			Service Parts	Service Parts	Les parties du service
21	05712670	1	Shim 1,4mm	Ausgleichscheibe 1,4mm	Cale 1,4mm
22	05712671	1	Shim 1,5mm	Ausgleichscheibe 1,5mm	Cale 1,5mm
23	05712672	1	Shim 1,6mm	Ausgleichscheibe 1,6mm	Cale 1,6mm
24	05712673	1	Shim 1,7mm	Ausgleichscheibe 1,7mm	Cale 1,7mm
25	05712674	1	Shim 1,8mm	Ausgleichscheibe 1,8mm	Cale 1,8mm
26	05712675	1	Shim 1,9mm	Ausgleichscheibe 1,9mm	Cale 1,9mm
27	05712676	1	Shim 2,0mm	Ausgleichscheibe 2,0mm	Cale 2,0mm
28	05712677	1	Shim 2,1mm	Ausgleichscheibe 2,1mm	Cale 2,1mm
29	05712678	1	Shim 2,2mm	Ausgleichscheibe 2,2mm	Cale 2,2mm
30	05712680	1	Shim 2,3mm	Ausgleichscheibe 2,3mm	Cale 2,3mm
31	05712682	1	Shim 2,4mm	Ausgleichscheibe 2,4mm	Cale 2,4mm
32	05712683	1	Shim 2,5mm	Ausgleichscheibe 2,5mm	Cale 2,5mm
33	05712684	1	Shim 2,6mm	Ausgleichscheibe 2,6mm	Cale 2,6mm
34	05712685	1	Shim 2,7mm	Ausgleichscheibe 2,7mm	Cale 2,7mm
35	05712686	1	Shim 2,8mm	Ausgleichscheibe 2,8mm	Cale 2,8mm
36	05712687	1	Shim 2,9mm	Ausgleichscheibe 2,9mm	Cale 2,9mm
37	05712688	1	Shim 3,0mm	Ausgleichscheibe 3,0mm	Cale 3,0mm
38	05712689	1	Shim 3,1mm	Ausgleichscheibe 3,1mm	Cale 3,1mm

continuation
Fortsetzung
suite

Injection Pump
Einspritzpumpe
Pompe d'injection

MOT006684_000_00

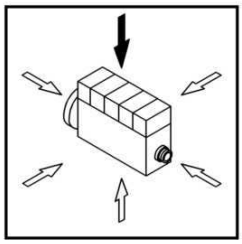

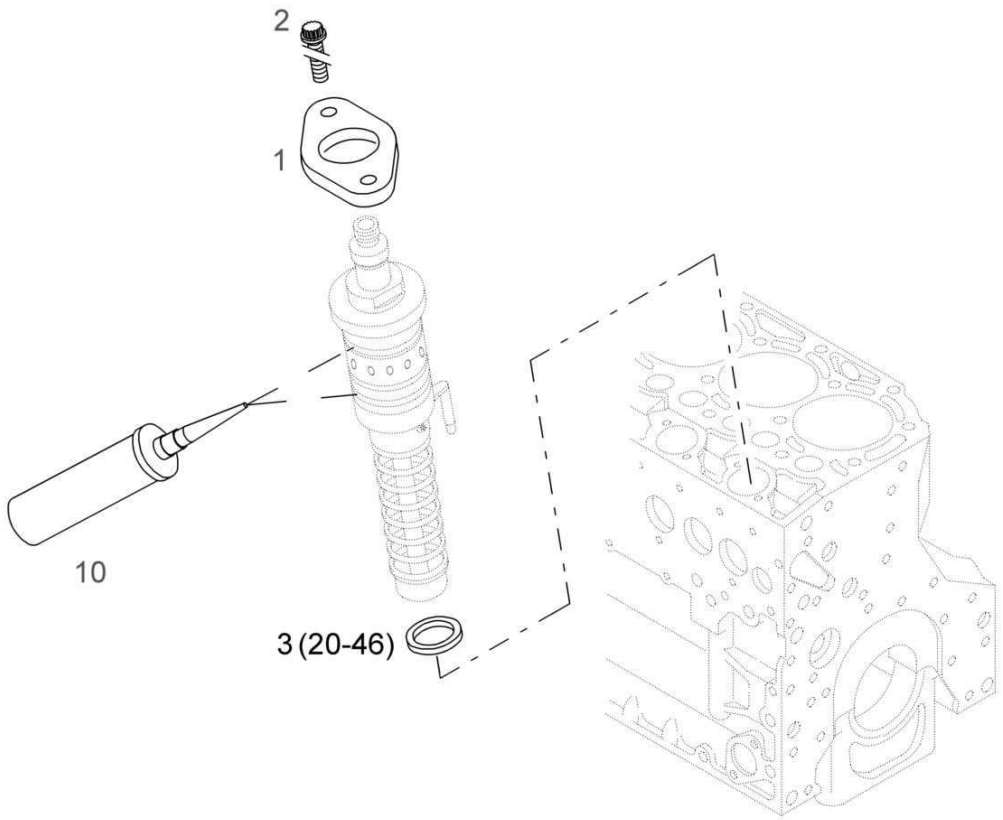

Injection Pump
Einspritzpumpe
Pompe d'injection

MOT006684 1001 E

Pos. Pos. Pos.	Part no. Teilenr. No.piece	Qty. Menge Qte.	Description	Benennung	Designation
39	05712690	1	Shim 3,2mm	Ausgleichscheibe 3,2mm	Cale 3,2mm
40	05712691	1	Shim 3,3mm	Ausgleichscheibe 3,3mm	Cale 3,3mm
41	05712692	1	Shim 3,4mm	Ausgleichscheibe 3,4mm	Cale 3,4mm
42	05712693	1	Shim 3,5mm	Ausgleichscheibe 3,5mm	Cale 3,5mm
43	05712694	1	Shim 3,6mm	Ausgleichscheibe 3,6mm	Cale 3,6mm
44	05712666	1	Shim 1,0mm	Ausgleichscheibe 1,0mm	Cale 1,0mm
45	05712667	1	Shim 1,1mm	Ausgleichscheibe 1,1mm	Cale 1,1mm
46	05712695	1	Shim 3,7mm	Ausgleichscheibe 3,7mm	Cale 3,7mm

Injection Valve
Einspritzventil
Soupape d'injection

MOT006687_000_00

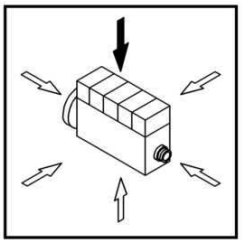

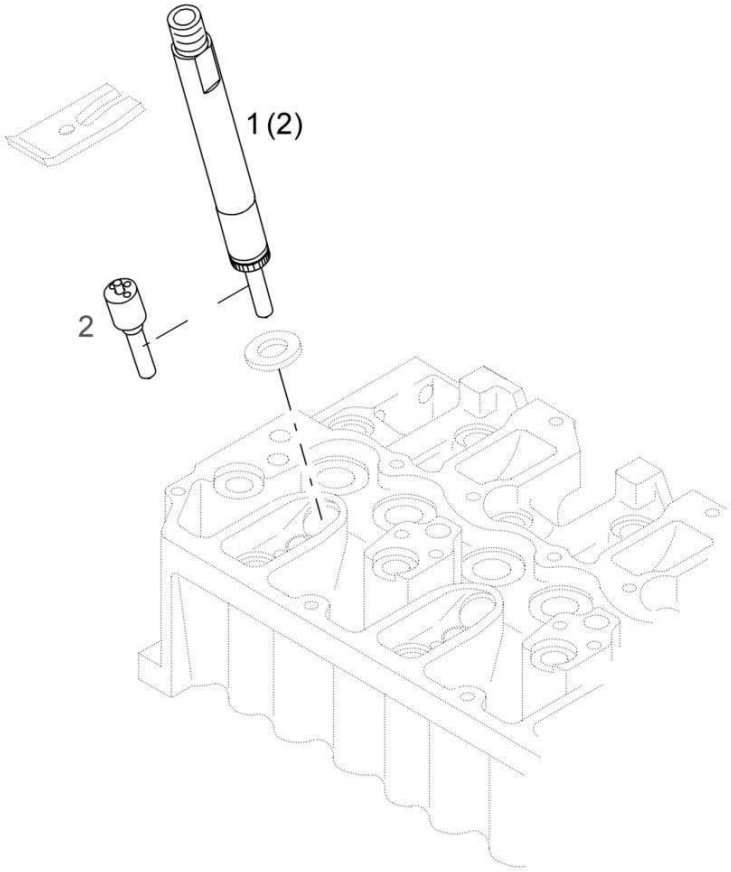

Injection Valve
Einspritzventil
Soupape d'injection

MOT006687 1001 E

BOMAG FAYAT GROUP

Pos. Pos. Pos.	Part no. Teilenr. No.piece	Qty. Menge Qte.	Description	Benennung	Designation
1	05713597	1	Valve,injection	Einspritzventil	Soupape d'injection
2	05713598	1	>Nozzle element	>Düsenelement	>Garniture injecteur

S/N 10540592 ▶

Injection Valve
Einspritzventil
Soupape d'injection

MOT006686_000_00

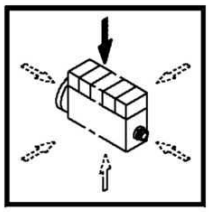

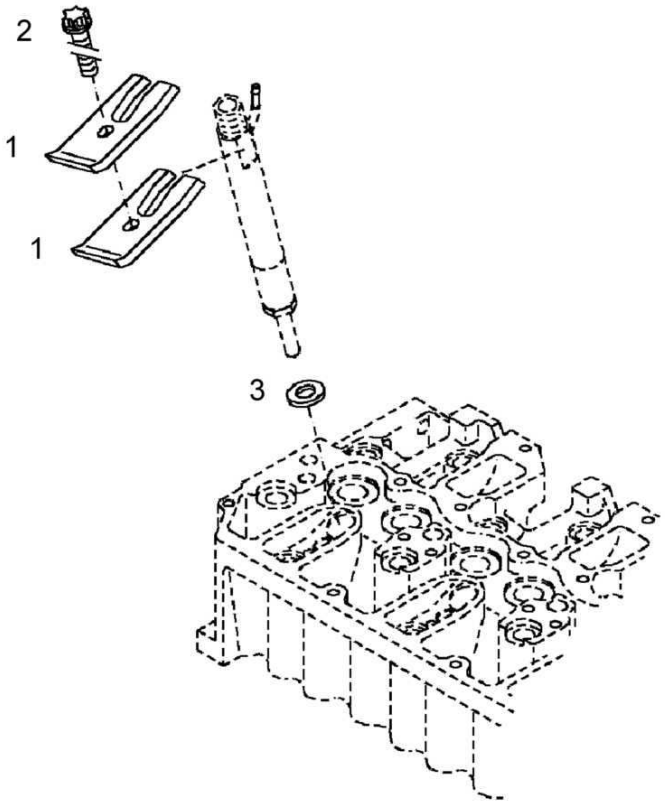

Injection Valve
Einspritzventil
Soupape d'injection

MOT006686 1001 E

Pos. / Pos. / Pos.	Part no. / Teilenr. / No.piece	Qty. / Menge / Qte.	Description	Benennung	Designation
1	05712696	2	Claw	Pratze	Griffe
2	05716047	1	Torx-head bolt	Torxschraube	Vis à tête torx
3	05711039	1	Sealing ring	Dichtring	Bague d'étanchéité

Fuel Pipes
Kraftstoffleitungen
Conduites p. combustible

MOT006692_000_00

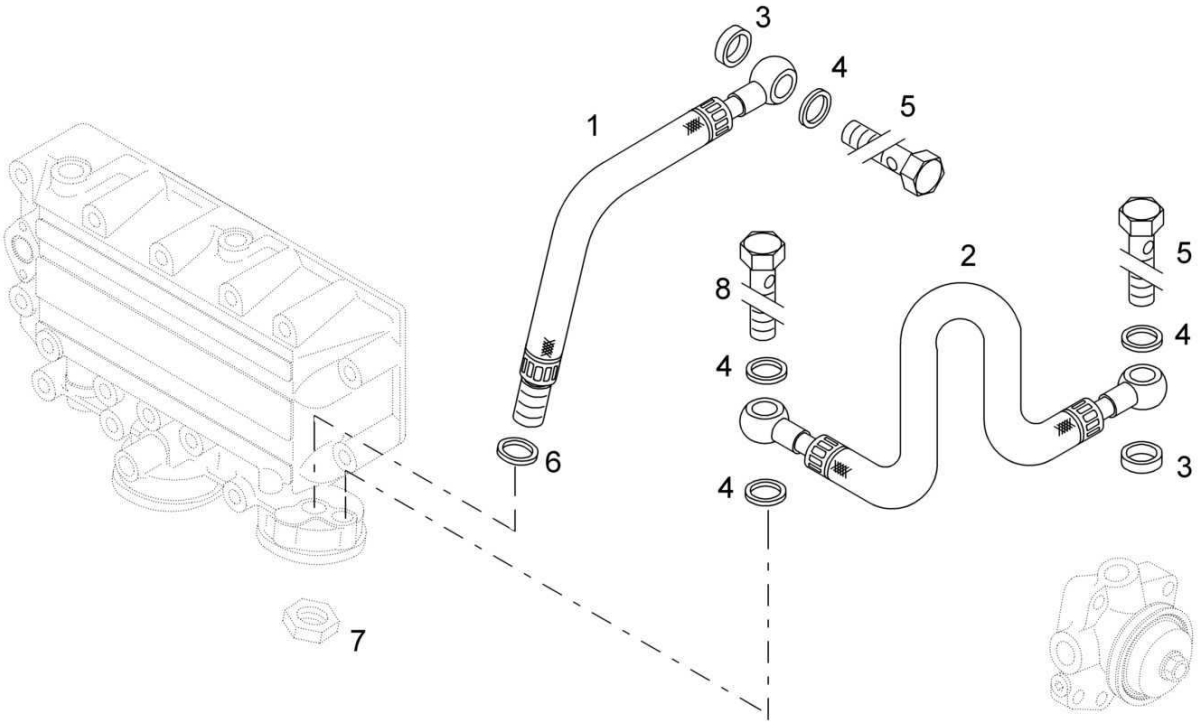

Fuel Pipes
Kraftstoffleitungen
Conduites p. combustible

MOT006692 1001 E

Pos. / Pos. / Pos.	Part no. / Teilenr. / No.piece	Qty. / Menge / Qte.	Description	Benennung	Designation
1	05712714	1	Fuel pipe	Kraftstoffleitung	Conduite de combustible
2	05712715	1	Fuel pipe	Kraftstoffleitung	Conduite de combustible
3	05712716	2	Sealing ring	Dichtring	Bague d'étanchéité
4	09331128	4	Sealing ring	Dichtring	Bague d'étanchéité
5	05712717	2	Hollow screw	Hohlschraube	Vis à tête creuse
6	09331148	1	Sealing ring	Dichtring	Bague d'étanchéité
7	08141615	1	Hexagon nut	Sechskantmutter	Ecrou hexagonal
8	09710208	1	Hollow screw	Hohlschraube	Vis à tête creuse

S/N 10540592 ▶

Fuel Pipes
Kraftstoffleitungen
Conduites p. combustible

MOT006693_000_00

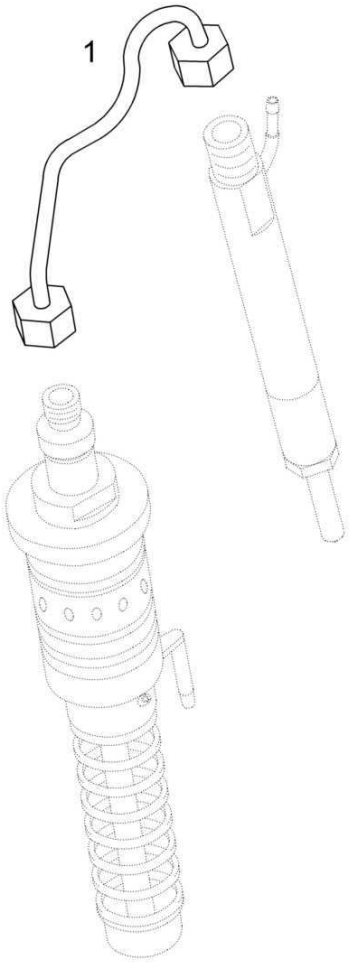

Pos. / Pos. / Pos.	Part no. / Teilenr. / No.piece	Qty. / Menge / Qte.	Description	Benennung	Designation
1	05713002	1	Injection line	Einspritzleitung	Conduite d'injection

Fuel Pipes
Kraftstoffleitungen
Conduites p. combustible

MOT006694_000_00

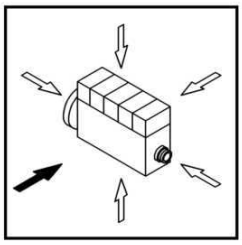

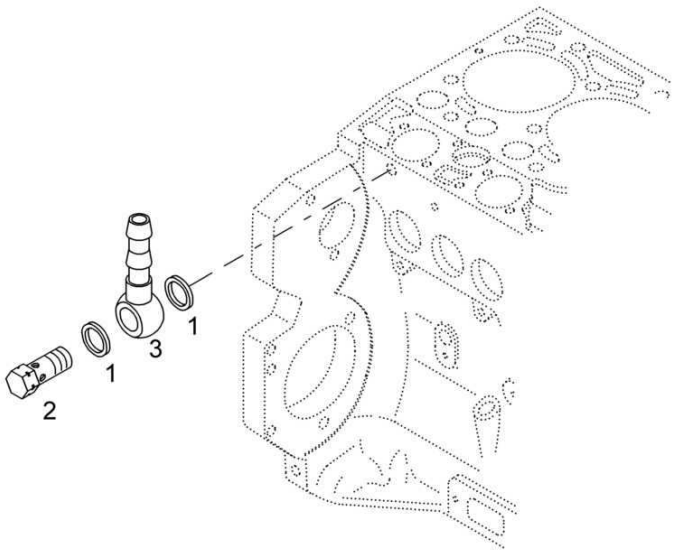

Fuel Pipes
Kraftstoffleitungen
Conduites p. combustible

MOT006694 1001 E

Pos. / Pos. / Pos.	Part no. / Teilenr. / No.piece	Qty. / Menge / Qte.	Description	Benennung	Designation
1	09331708	2	Sealing ring	Dichtring	Bague d'étanchéité
2	05713001	1	Pressurestat	Druckhalteventil	Clapet de retenue
3	05715336	1	Banjo union	Ringschlauchnippel	Raccord pour tuyau

Fuel Pipes
Kraftstoffleitungen
Conduites p. combustible

MOT019769_000_00

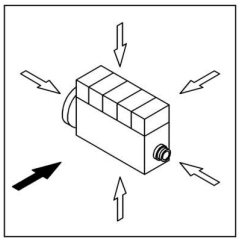

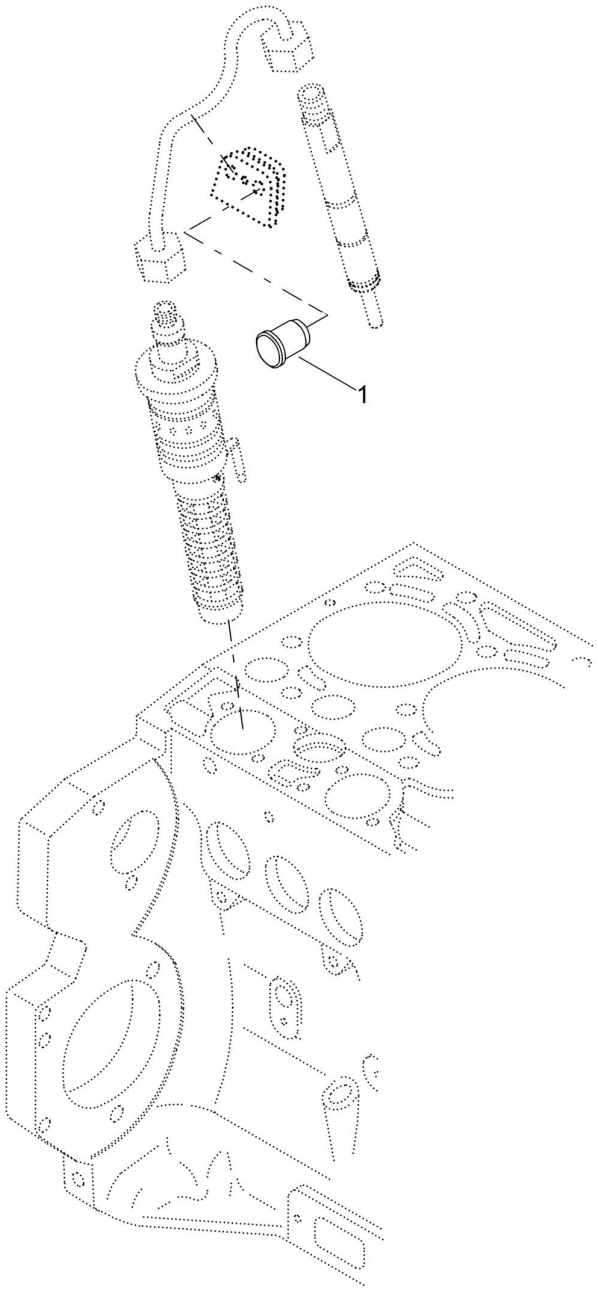

mot019769_000

Fuel Pipes
Kraftstoffleitungen
Conduites p. combustible

MOT019769 1001 E

Pos. Pos. Pos.	Part no. Teilenr. No.piece	Qty. Menge Qte.	Description	Benennung	Designation
1	05717192	1	Plug	Verschlußstopfen	Bouchon de fermeture

Fuel Pipes
Kraftstoffleitungen
Conduites p. combustible

MOT006695_000_00

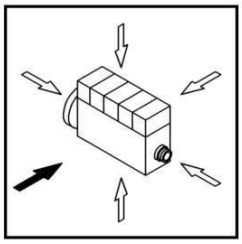

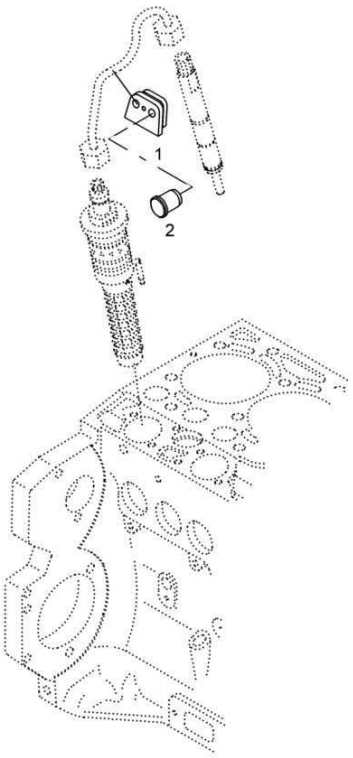

Fuel Pipes
Kraftstoffleitungen
Conduites p. combustible

MOT006695 1001 E

Pos. Pos. Pos.	Part no. Teilenr. No.piece	Qty. Menge Qte.	Description	Benennung	Designation
1	05712711	6	Sealing rubber	Dichtgummi	Bande en caoutchouc
2	05717192	6	Plug	Verschlußstopfen	Bouchon de fermeture

Fuel Pipes
Kraftstoffleitungen
Conduites p. combustible

MOT011473_000_00

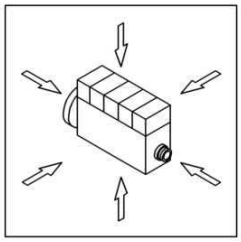

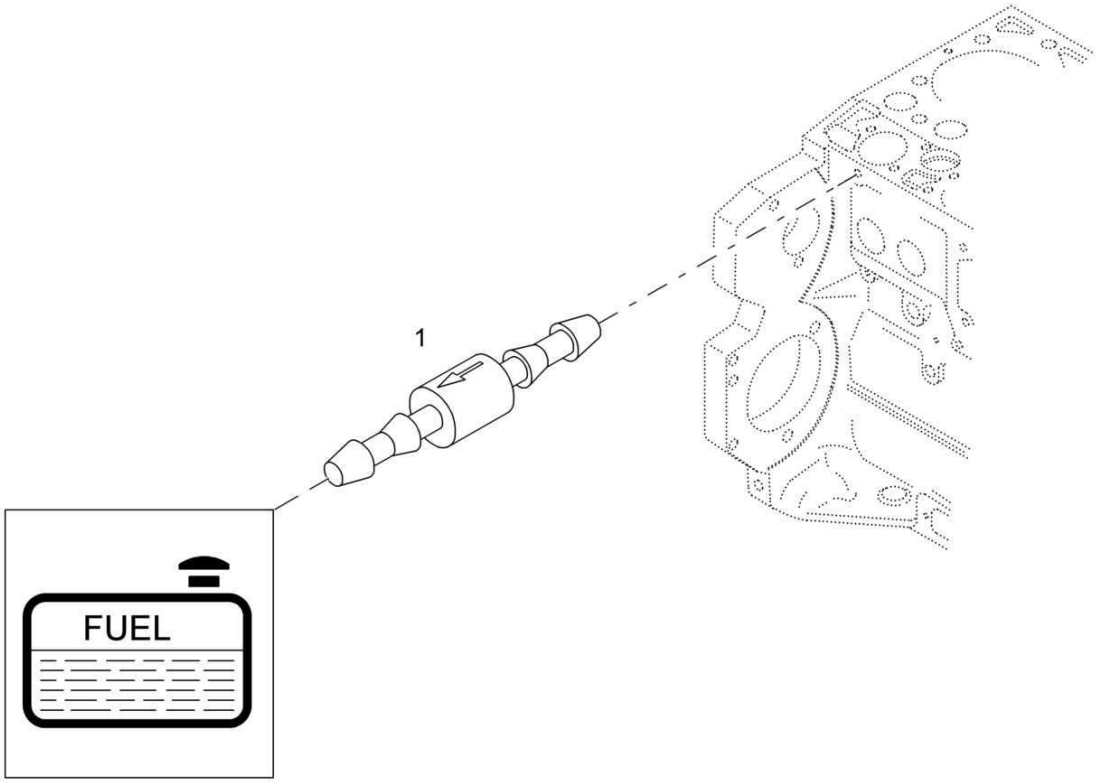

Fuel Pipes
Kraftstoffleitungen
Conduites p. combustible

MOT011473 1001 E

Pos. Pos. Pos.	Part no. Teilenr. No.piece	Qty. Menge Qte.	Description	Benennung	Designation
1	05718153	1	Check valve	Rückschlagventil	Clapet de retenue

Suction Pipe And Exhaust
Saugrohr und Abgasanlage
Dispositif aspir./échapp.

MOT006722_000_00

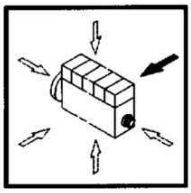

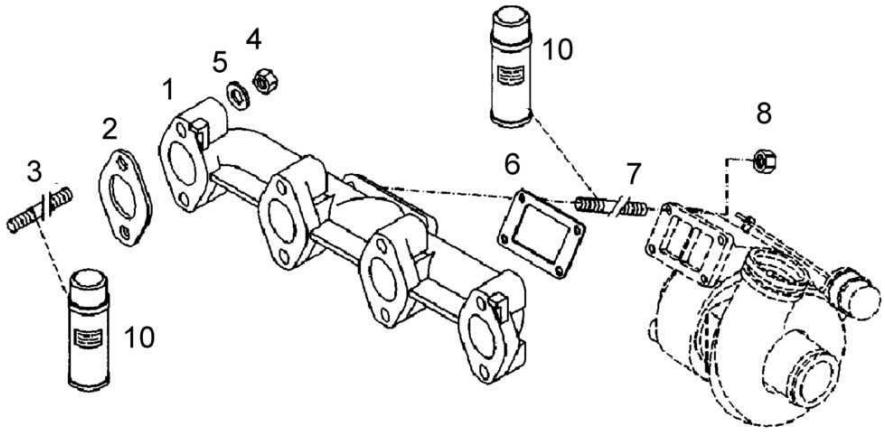

Suction Pipe And Exhaust
Saugrohr und Abgasanlage
Dispositif aspir./échapp.

MOT006722 1001 E

BOMAG FAYAT GROUP

Pos. Pos. Pos.	Part no. Teilenr. No.piece	Qty. Menge Qte.	Description	Benennung	Designation
1	05716105	1	Exhaust pipe	Abgasleitung	Conduite d'échappement
2	05716620	4	Gasket	Dichtung	Joint
3	05712321	8	Pin screw	Stiftschraube	Tige filetée
4	05716748	8	Hexagon nut	Sechskantmutter	Ecrou hexagonal
5	05712784	8	Washer	Scheibe	Disque
6	05711116	1	Gasket	Dichtung	Joint
7	05713642	4	Pin screw	Stiftschraube	Tige filetée
8	05714687	4	Hexagon nut	Sechskantmutter	Ecrou hexagonal
			Auxiliaries	Hilfsstoffe	Auxiliaires
10	05714094	1	Fitting compound	Montagemittel	Moyens de montage

Suction Pipe And Exhaust
Saugrohr und Abgasanlage
Dispositif aspir./échapp.

MOT006721_000_00

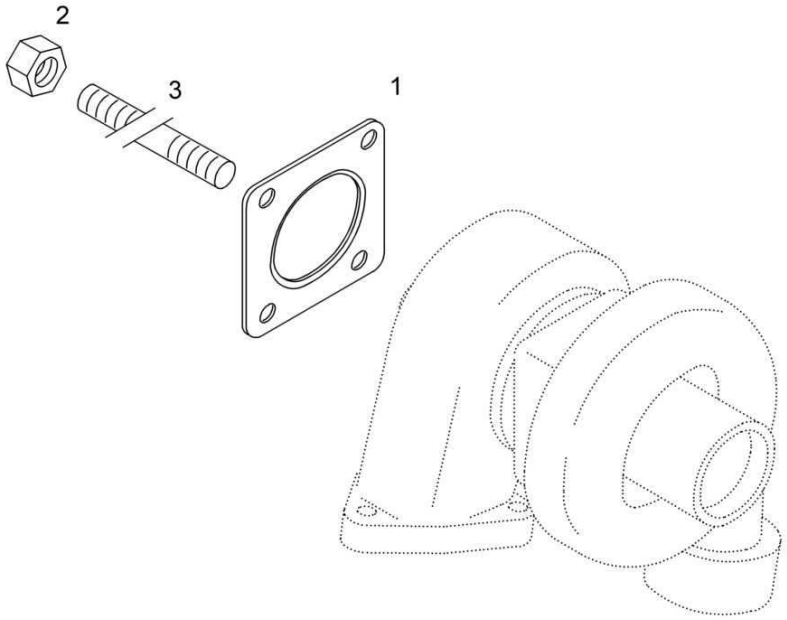

Suction Pipe And Exhaust
Saugrohr und Abgasanlage
Dispositif aspir./échapp.

Pos. Pos. Pos.	Part no. Teilenr. No.piece	Qty. Menge Qte.	Description	Benennung	Designation
1	05716797	1	Gasket	Dichtung	Joint
2	05714687	4	Hexagon nut	Sechskantmutter	Ecrou hexagonal
3	07590815	4	Pin screw	Stiftschraube	Tige filetée

Throttle Control
Drehzahlverstellung
Réglage du régime

MOT006701_000_00

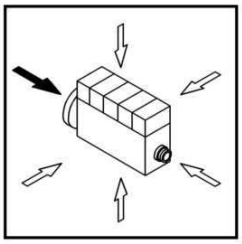

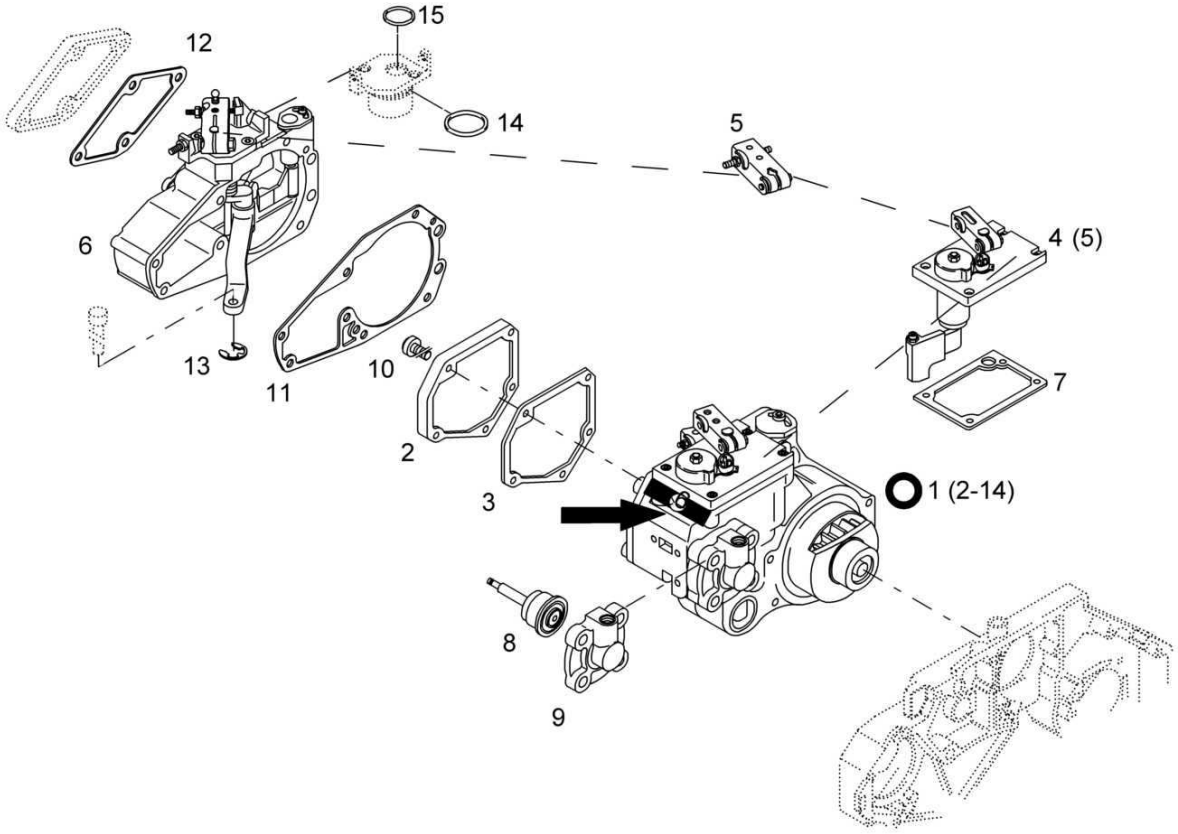

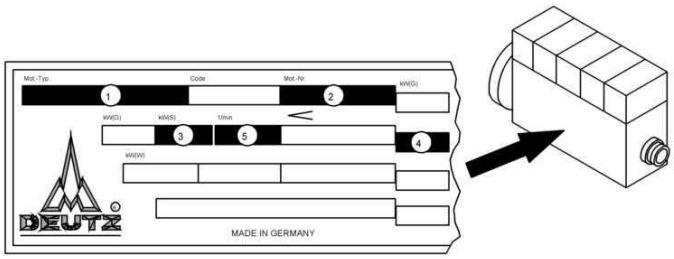

Throttle Control
Drehzahlverstellung
Réglage du régime

MOT006701 1001 E

BOMAG FAYAT GROUP

Pos. Pos. Pos.	Part no. Teilenr. No.piece	Qty. Menge Qte.	Description	Benennung	Designation
1	05716789	1	Governor / controller	Regler	Régulateur
2	05717559	1	>Hood	>Haube	>Capot
3	05712740	1	>Gasket	>Dichtung	>Joint
4	05712741	1	>Cover,governor	>Reglerdeckel	>Couvercle de régulateur
5	05713330	2	>>Lever	>>Hebel	>>Levier
6	05713326	1	>Housing	>Gehäuse	>Boîtier
7	05712742	1	>Gasket	>Dichtung	>Joint
8	05712744	1	>Membrane	>Membrane	>Diaphragme
9	05713902	1	>Cover	>Deckel	>Couvercle
10	05716663	1	>Safety screw	>Sicherungsschraube	>Vis de sûreté
11	05713328	1	>Gasket	>Dichtung	>Joint
12	05713327	1	>Gasket	>Dichtung	>Joint
13	05727269	1	>Safety washer	>Sicherungsscheibe	>Rondelle grower
14	05713640	1	>Ring	>Ring	>Bague
15	05713639	1	Ring	Ring	Bague

Throttle Control
Drehzahlverstellung
Réglage du régime

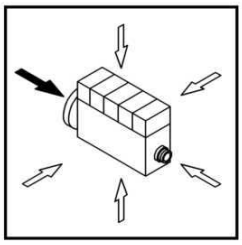

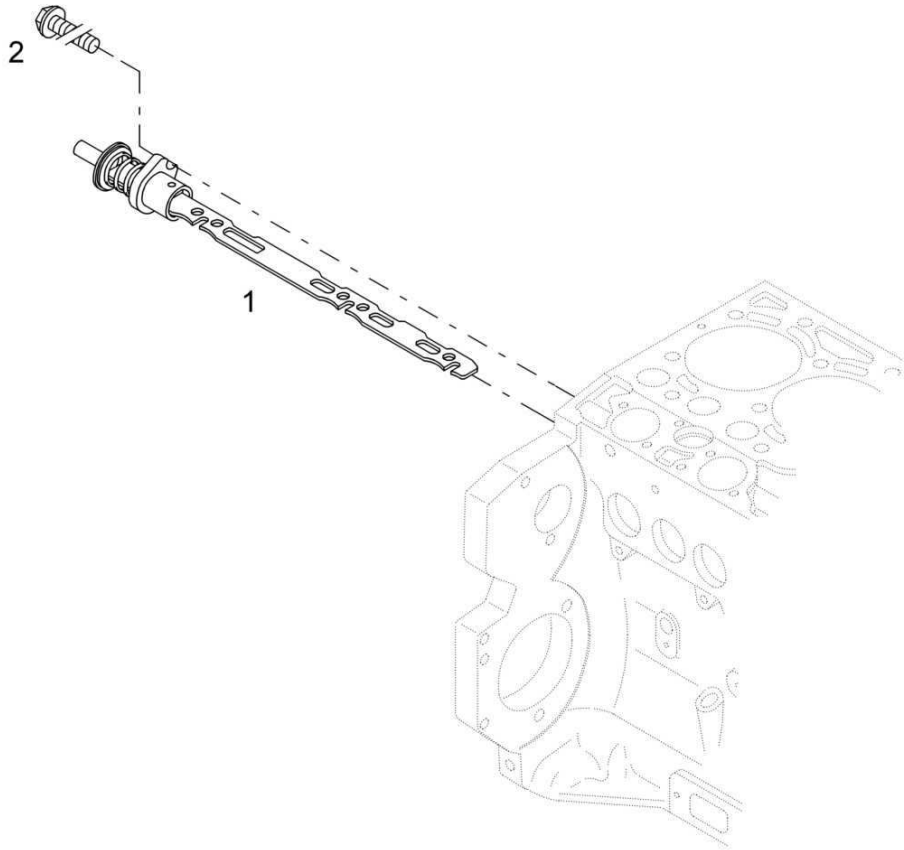

Throttle Control
Drehzahlverstellung
Réglage du régime

MOT006703 1001 E

Pos. Pos. Pos.	Part no. Teilenr. No.piece	Qty. Menge Qte.	Description	Benennung	Designation
1	05713554	1	Governor rod	Regelstange	Tige de réglage
2	05714689	1	Hexagon bolt	Sechskantschraube	Vis à tête hexagonale

Throttle Control
Drehzahlverstellung
Réglage du régime

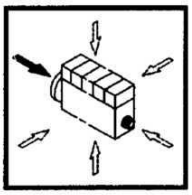

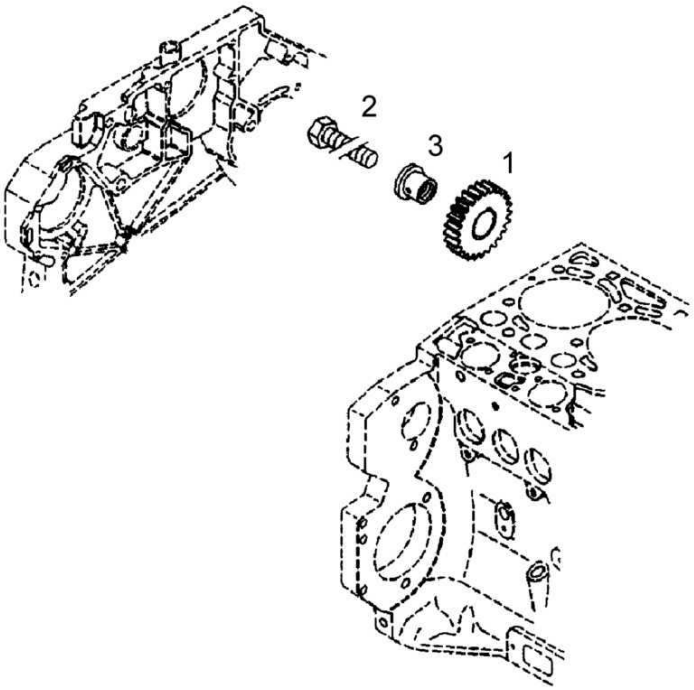

Throttle Control
Drehzahlverstellung
Réglage du régime

MOT006704 1001 E

Pos. Pos. Pos.	Part no. Teilenr. No.piece	Qty. Menge Qte.	Description	Benennung	Designation
1	05712728	1	Gear wheel	Zahnrad	Roue dentée
2	05713698	1	Hexagon bolt	Sechskantschraube	Vis à tête hexagonale
3	05712730	1	Pin, bearing	Lagerzapfen	Tourillon

Throttle Control
Drehzahlverstellung
Réglage du régime

MOT006705_000_00

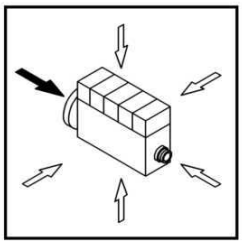

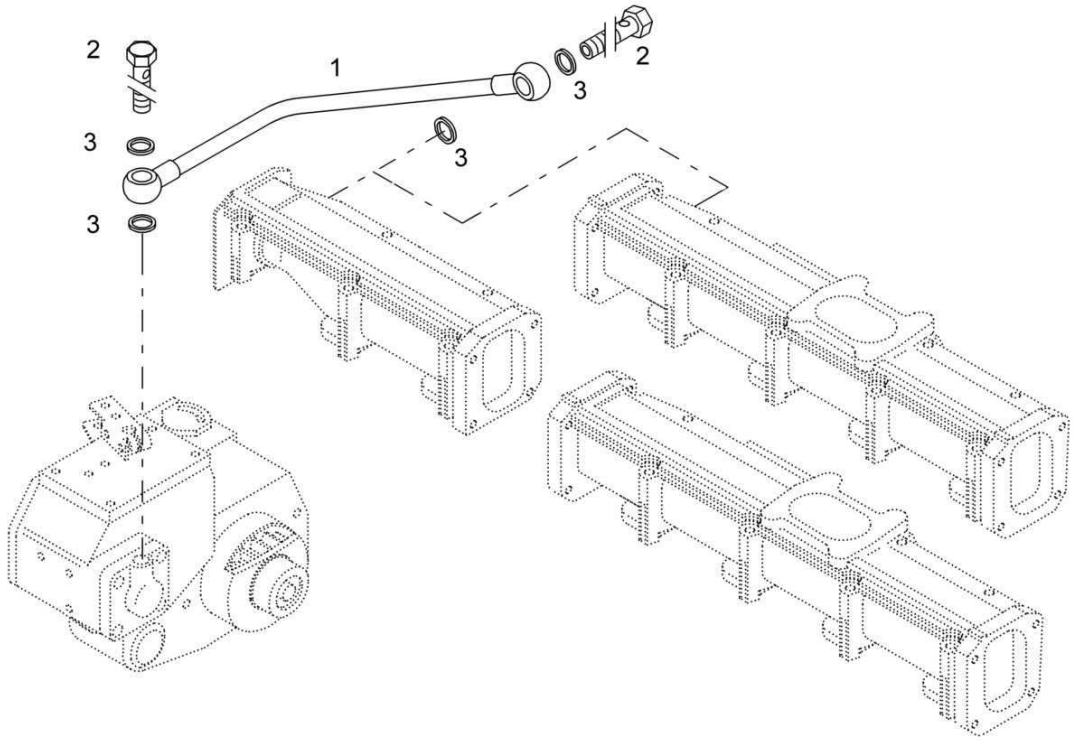

Throttle Control
Drehzahlverstellung
Réglage du régime

MOT006705 1001 E

Pos. Pos. Pos.	Part no. Teilenr. No.piece	Qty. Menge Qte.	Description	Benennung	Designation
1	05718982	1	Inlet manifold	Luftleitung	Conduit d'air
2	09710104	2	>Hollow screw	>Hohlschraube	>Vis à tête creuse
3	09331088	4	>Sealing ring	>Dichtring	>Bague d'étanchéité

Throttle Control
Drehzahlverstellung
Réglage du régime

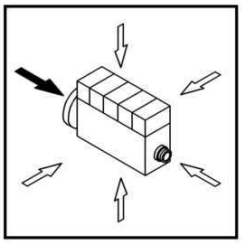

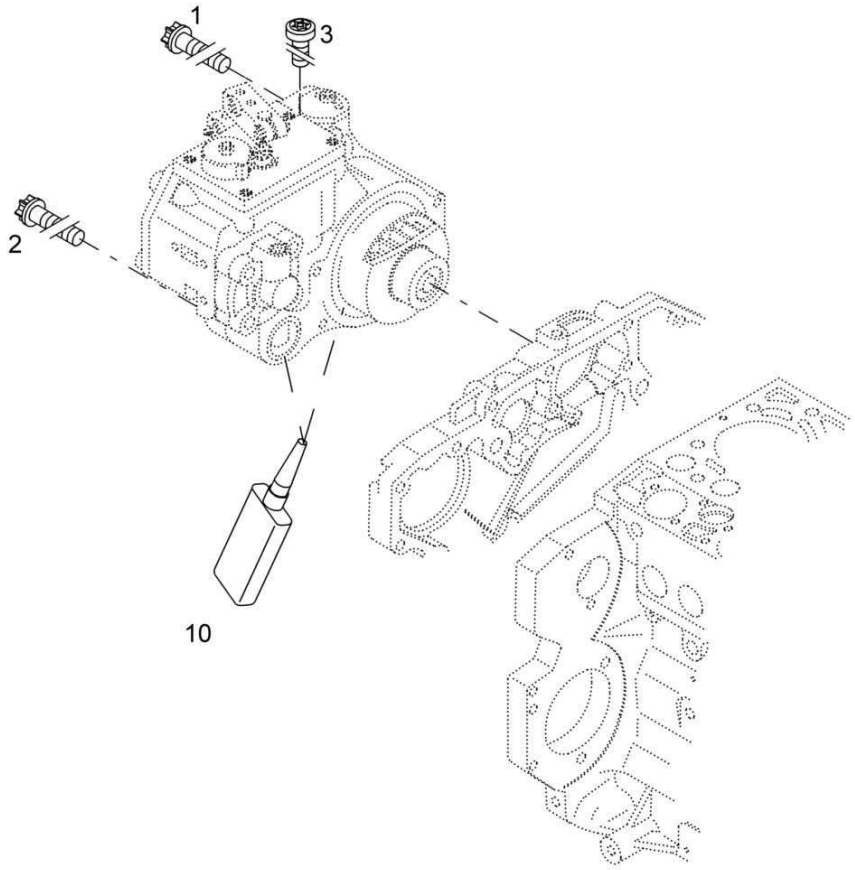

Throttle Control
Drehzahlverstellung
Réglage du régime

MOT006700 1001 E

Pos. Pos. Pos.	Part no. Teilenr. No.piece	Qty. Menge Qte.	Description	Benennung	Designation
1	05716656	4	Torx-head bolt	Torxschraube	Vis à tête torx
2	05716662	1	Torx-head bolt	Torxschraube	Vis à tête torx
3	05716664	1	Safety screw	Sicherungsschraube	Vis de sûreté
			Auxiliaries	Hilfsstoffe	Auxiliaires
10	05714010	1	Sealing compound	Dichtungsmasse	Pate d'étanchéité

Throttle Control
Drehzahlverstellung
Réglage du régime

MOT006702_000_00

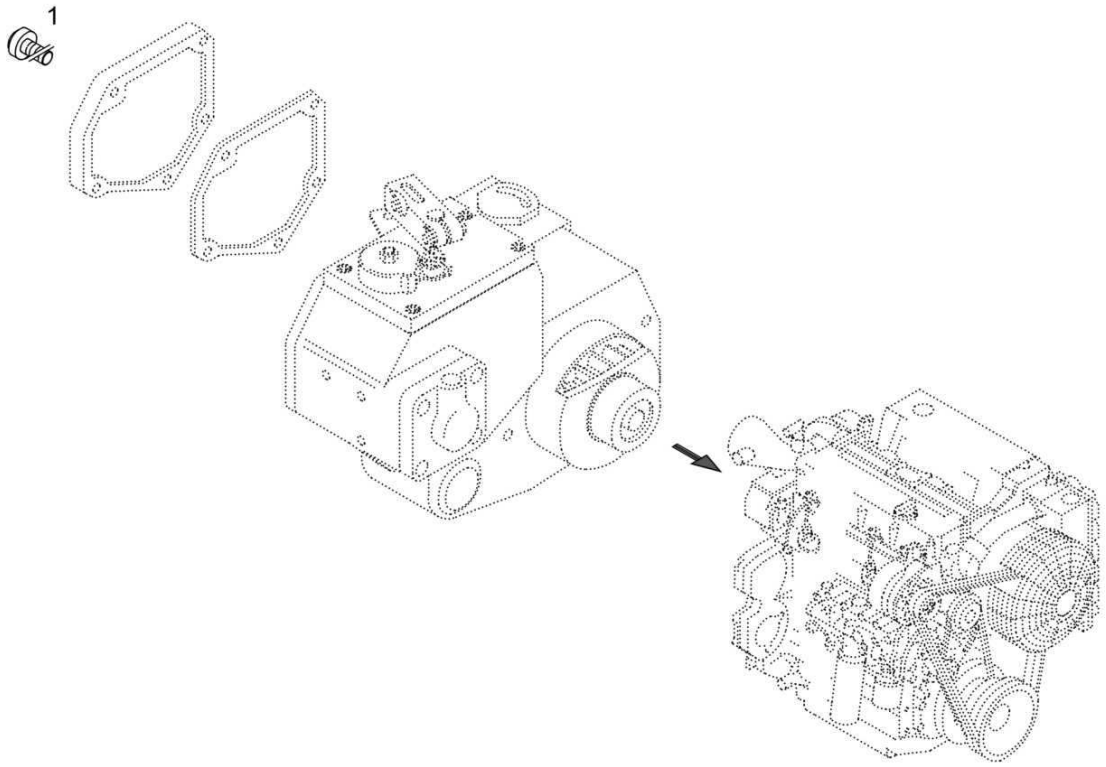

Throttle Control
Drehzahlverstellung
Réglage du régime

MOT006702 1001 E

Pos. Pos. Pos.	Part no. Teilenr. No.piece	Qty. Menge Qte.	Description	Benennung	Designation
1	05716663	4	Safety screw	Sicherungsschraube	Vis de sûreté

Cooling Blower
Kühlgebläse
Soufflante

MOT006712_000_00

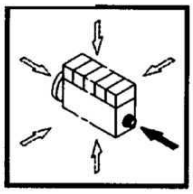

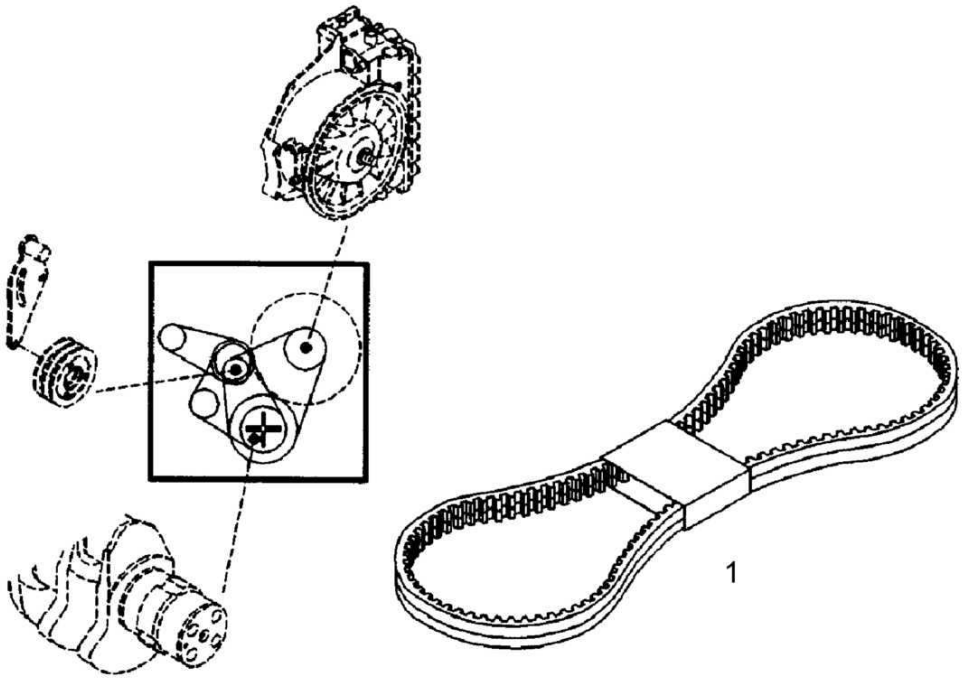

Cooling Blower
Kühlgebläse
Soufflante

MOT006712 1001 E

BOMAG FAYAT GROUP

Pos. Pos. Pos.	Part no. Teilenr. No.piece	Qty. Menge Qte.	Description	Benennung	Designation
1	05718981	1	Kit, v-belt	Keilriemensatz	Jeu de courroies trapezoïdales

Cooling Blower
Kühlgebläse
Soufflante

MOT006715_000_00

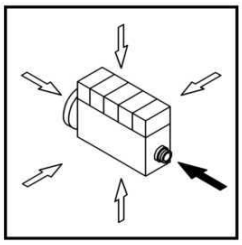

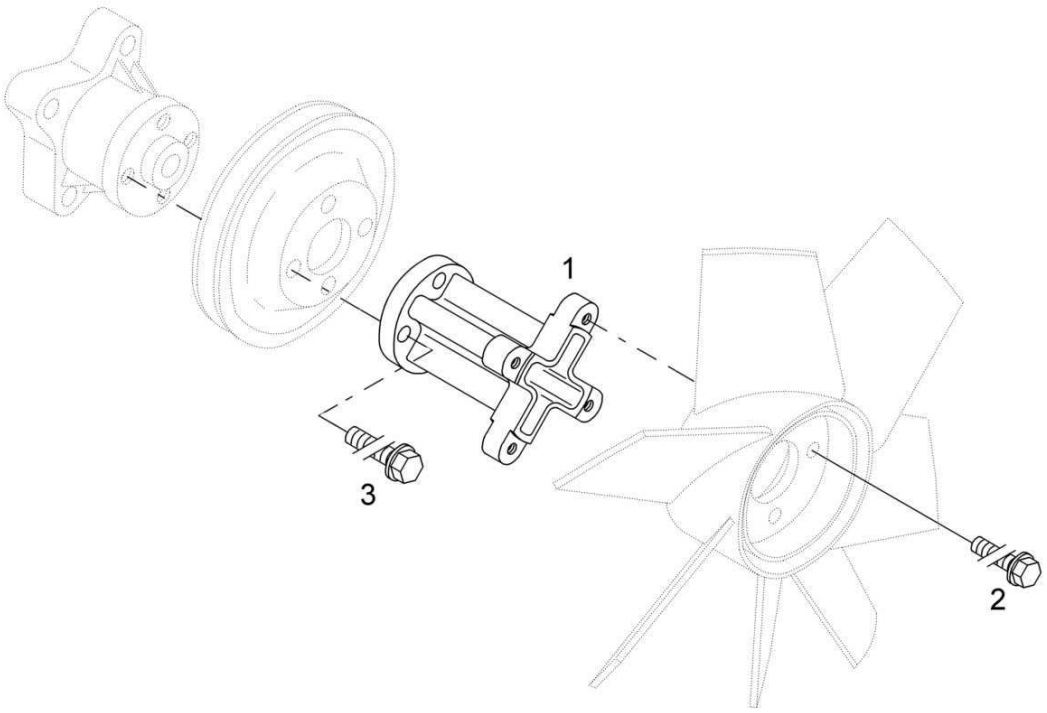

Cooling Blower
Kühlgebläse
Soufflante

MOT006715 1001 E

BOMAG FAYAT GROUP

Pos. Pos. Pos.	Part no. Teilenr. No.piece	Qty. Menge Qte.	Description	Benennung	Designation
1	05715361	1	Adapter	Adapter	Adaptateur
2	05712767	4	Hexagon bolt	Sechskantschraube	Vis à tête hexagonale
3	05714691	4	Hexagon bolt	Sechskantschraube	Vis à tête hexagonale

Cooling Blower
Kühlgebläse
Soufflante

MOT006718_000_00

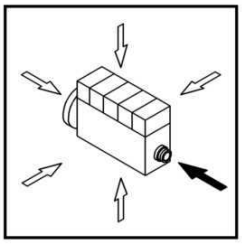

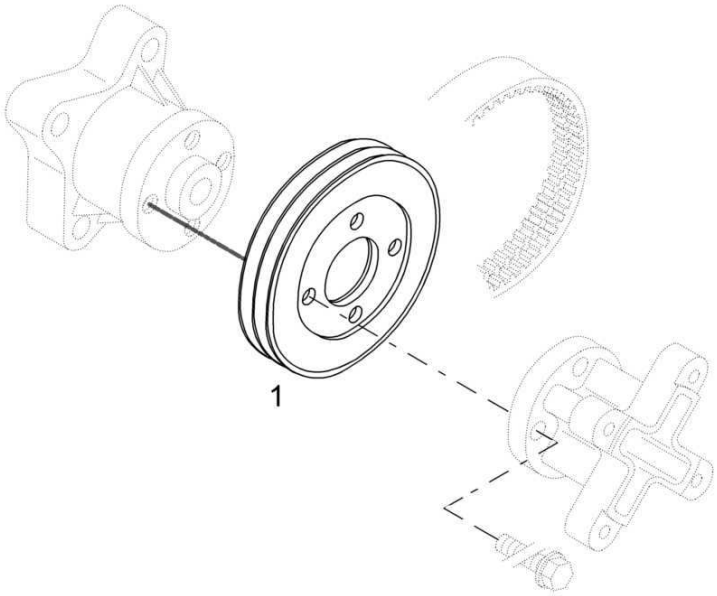

Cooling Blower
Kühlgebläse
Soufflante

MOT006718 1001 E

Pos. Pos. Pos.	Part no. Teilenr. No.piece	Qty. Menge Qte.	Description	Benennung	Designation
1	05713662	1	V-belt pulley	Keilriemenscheibe	Poulie à gorge trapezoïdale

Cooling Blower
Kühlgebläse
Soufflante

MOT019770_000_00

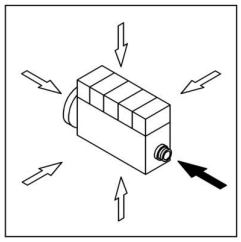

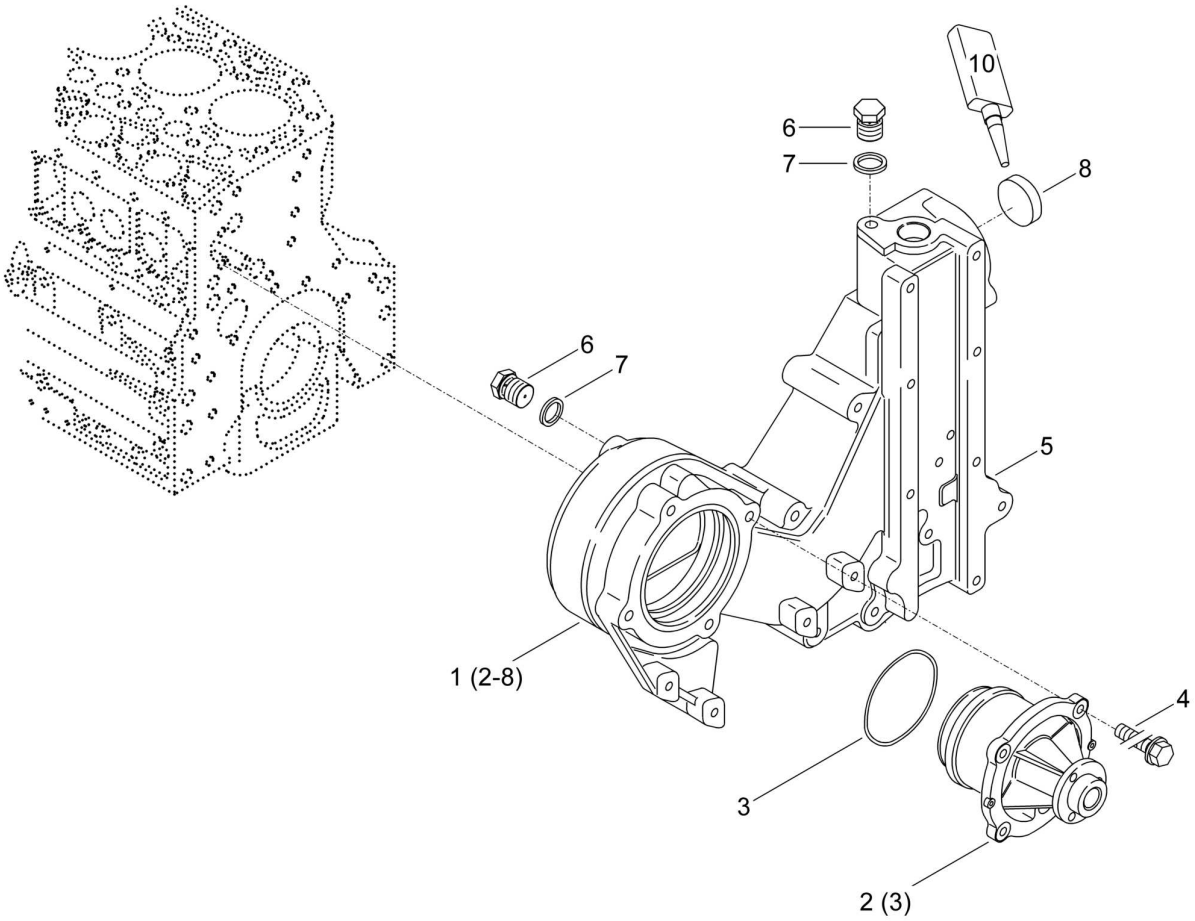

mot019770_000

11.29

Cooling Blower
Kühlgebläse
Soufflante

BOMAG FAYAT GROUP

Pos. / Pos. / Pos.	Part no. / Teilenr. / No.piece	Qty. / Menge / Qte.	Description	Benennung	Designation
1	08822262	1	Fan bracket	Lüfterkonsole	Console de ventilateur
2	05712991	1	>Coolant pump	>Kühlmittelpumpe	>Pompe réfrigérant
3	05712992	1	>>Loop ring	>>Runddichtring	>>Joint torique
4	05712767	4	>Hexagon bolt	>Sechskantschraube	>Vis à tête hexagonale
5	08822263	1	>Fan bracket	>Lüfterkonsole	>Console de ventilateur
6	05712780	2	>Bleeder screw	>Entlüftungsschraube	>Vis d'aération
7	08822264	2	>Sealing ring	>Dichtring	>Bague d'étanchéité
8	08520128	1	>Cover	>Verschlußdeckel	>Couvercle de fermeture
10	05713393	1	Locking aid	Sicherungsmittel	Resine

Cooling Blower
Kühlgebläse
Soufflante

MOT012192_000_00

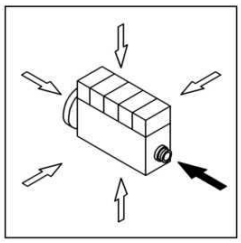

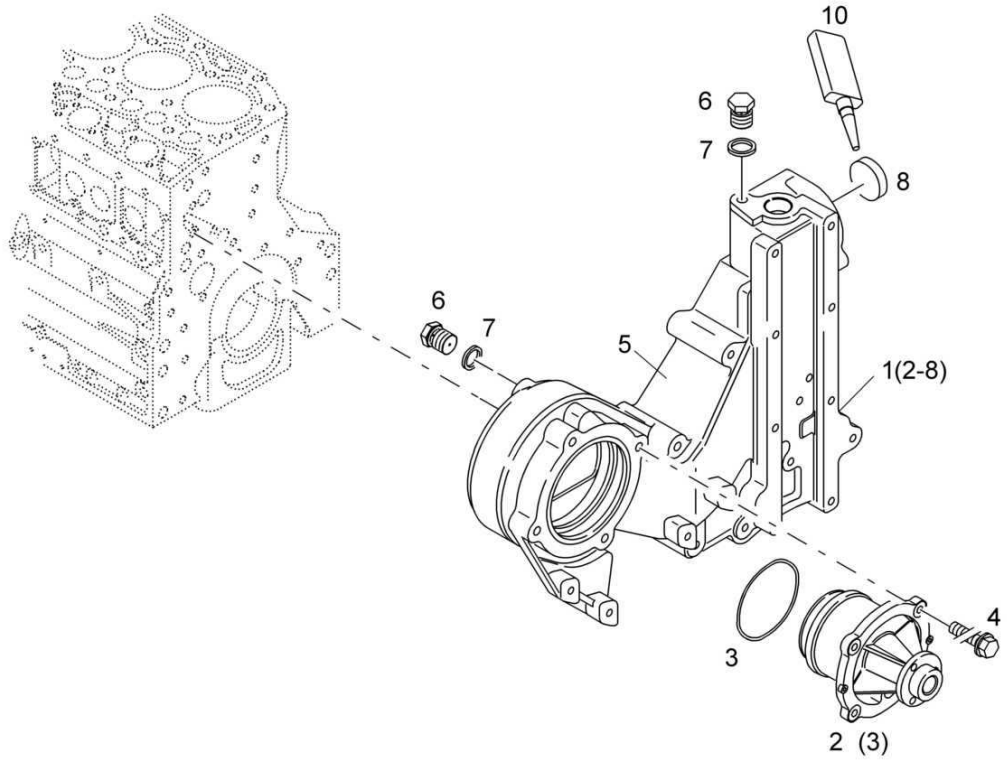

mot012192_000

Cooling Blower
Kühlgebläse
Soufflante

MOT012192 1001 E

BOMAG FAYAT GROUP

Pos. Pos. Pos.	Part no. Teilenr. No.piece	Qty. Menge Qte.	Description	Benennung	Designation
1	05719289	1	Fan bracket	Lüfterkonsole	Console de ventilateur
2	05712991	1	>Coolant pump	>Kühlmittelpumpe	>Pompe réfrigérant
3	05712992	1	>>Loop ring	>>Runddichtring	>>Joint torique
4	05712767	4	>Hexagon bolt	>Sechskantschraube	>Vis à tête hexagonale
5	05716093	1	>Fan bracket	>Lüfterkonsole	>Console de ventilateur
6	05712780	2	>Bleeder screw	>Entlüftungsschraube	>Vis d'aération
7	09331088	2	>Sealing ring	>Dichtring	>Bague d'étanchéité
8	08520128	1	>Cover	>Verschlußdeckel	>Couvercle de fermeture
			Auxiliaries	Hilfsstoffe	Auxiliaires
10	05713393	1	Locking aid	Sicherungsmittel	Resine

Cooling Blower
Kühlgebläse
Soufflante

MOT006720_000_00

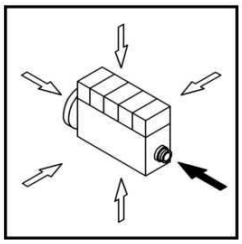

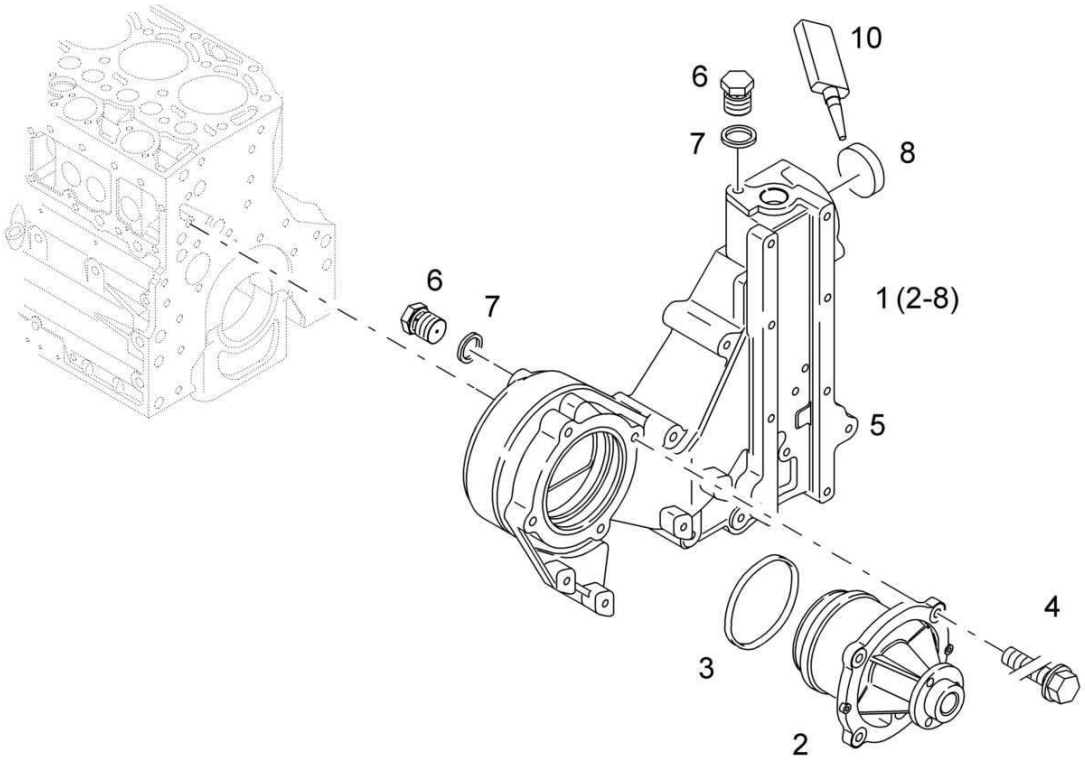

Cooling Blower
Kühlgebläse
Soufflante

MOT006720 1001 E

BOMAG FAYAT GROUP

Pos. Pos. Pos.	Part no. Teilenr. No.piece	Qty. Menge Qte.	Description	Benennung	Designation
1	05716104	1	Fan bracket	Lüfterkonsole	Console de ventilateur
2	05712991	1	>Coolant pump	>Kühlmittelpumpe	>Pompe réfrigérant
3	05712992	1	>Loop ring	>Runddichtring	>Joint torique
4	05712775	4	>Hexagon bolt	>Sechskantschraube	>Vis à tête hexagonale
5	05716093	1	>Fan bracket	>Lüfterkonsole	>Console de ventilateur
6	05712780	2	>Bleeder screw	>Entlüftungsschraube	>Vis d'aération
7	09331088	2	>Sealing ring	>Dichtring	>Bague d'étanchéité
8	08520129	1	>Cover	>Verschlußdeckel	>Couvercle de fermeture
			Auxiliaries	Hilfsstoffe	Auxiliaires
10	05713393	1	Locking aid	Sicherungsmittel	Resine

Cooling Blower
Kühlgebläse
Soufflante

MOT011477_000_00

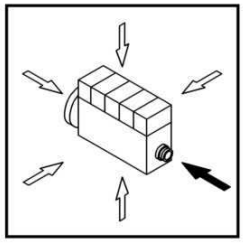

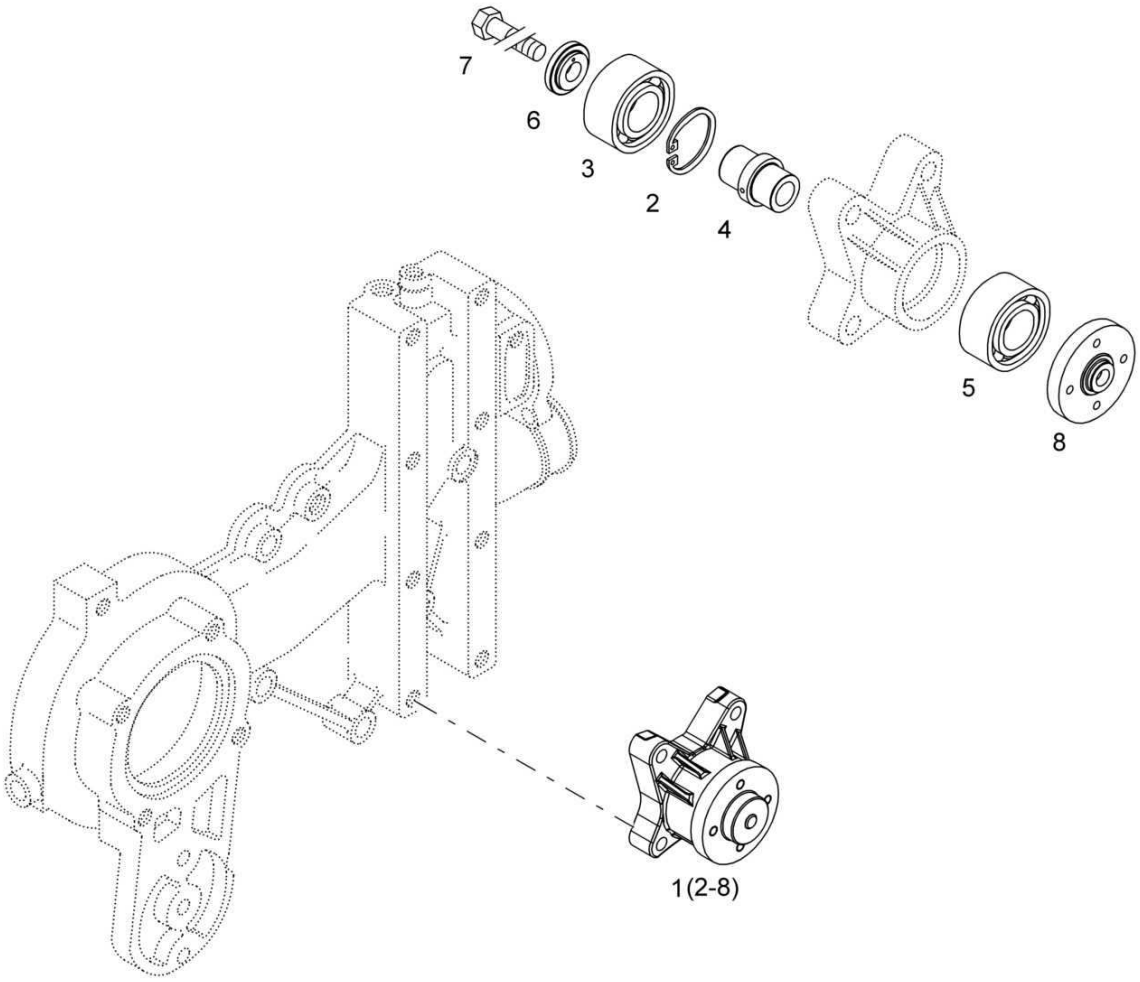

Cooling Blower
Kühlgebläse
Soufflante

MOT011477 1001 E

BOMAG FAYAT GROUP

Pos. Pos. Pos.	Part no. Teilenr. No.piece	Qty. Menge Qte.	Description	Benennung	Designation
1	05716350	1	Fan support	Lüfterlagerung	Support de ventilateur
2	09222900	1	>Circlip,internal	>Sicherungsring(innen)	>Circlips intérieur
3	05720250	1	>Angular ball bearing	>Schrägkugellager	>Roulement à billes oblique
4	05720251	1	>Hollow shaft	>Hohlwelle	>Arbre creux
5	05720252	1	>Angular ball bearing	>Schrägkugellager	>Roulement à billes oblique
6	05715355	1	>Washer	>Scheibe	>Disque
7	05713866	1	>Hexagon bolt	>Sechskantschraube	>Vis à tête hexagonale
8	05718984	1	>Fan hub	>Lüfternabe	>Moyeu du ventilateur

Cooling Blower
Kühlgebläse
Soufflante

MOT006719_000_00

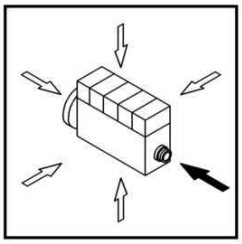

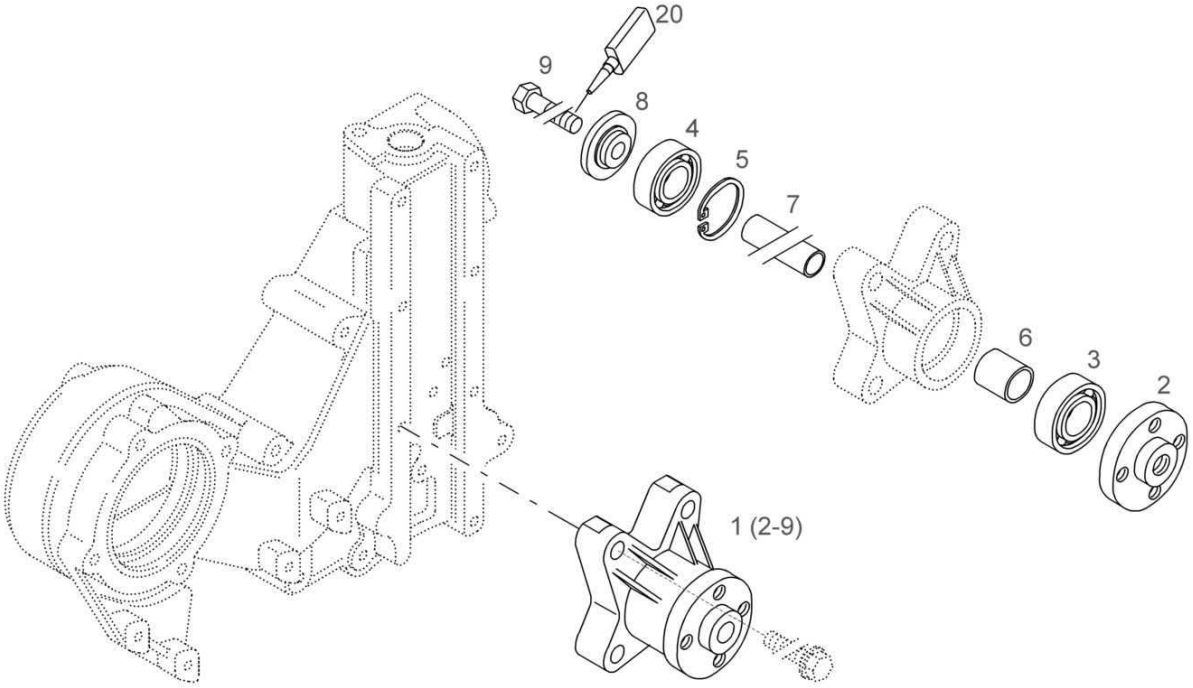

Cooling Blower
Kühlgebläse
Soufflante

MOT006719 1001 E

BOMAG FAYAT GROUP

Pos. Pos. Pos.	Part no. Teilenr. No.piece	Qty. Menge Qte.	Description	Benennung	Designation
1	05716350	1	Fan support	Lüfterlagerung	Support de ventilateur
2	05713867	1	>Fan hub	>Lüfternabe	>Moyeu du ventilateur
3	05115355	1	>Ball bearing,grooved	>Rillenkugellager	>Roulement à billes
4	05114355	1	>Ball bearing,grooved	>Rillenkugellager	>Roulement à billes
5	09222900	1	>Circlip,internal	>Sicherungsring(innen)	>Circlips intérieur
6	05712771	1	>Tube	>Rohr	>Tube
7	05712772	1	>Tube	>Rohr	>Tube
8	05712773	1	>Washer	>Scheibe	>Disque
9	05713866	1	>Hexagon bolt	>Sechskantschraube	>Vis à tête hexagonale
			Auxiliaries	Hilfsstoffe	Auxiliaires
20	05713872	1	Locking aid	Sicherungsmittel	Resine

Cooling Blower
Kühlgebläse
Soufflante

MOT006717_000_00

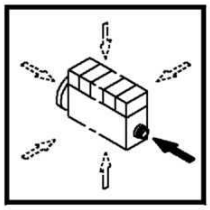

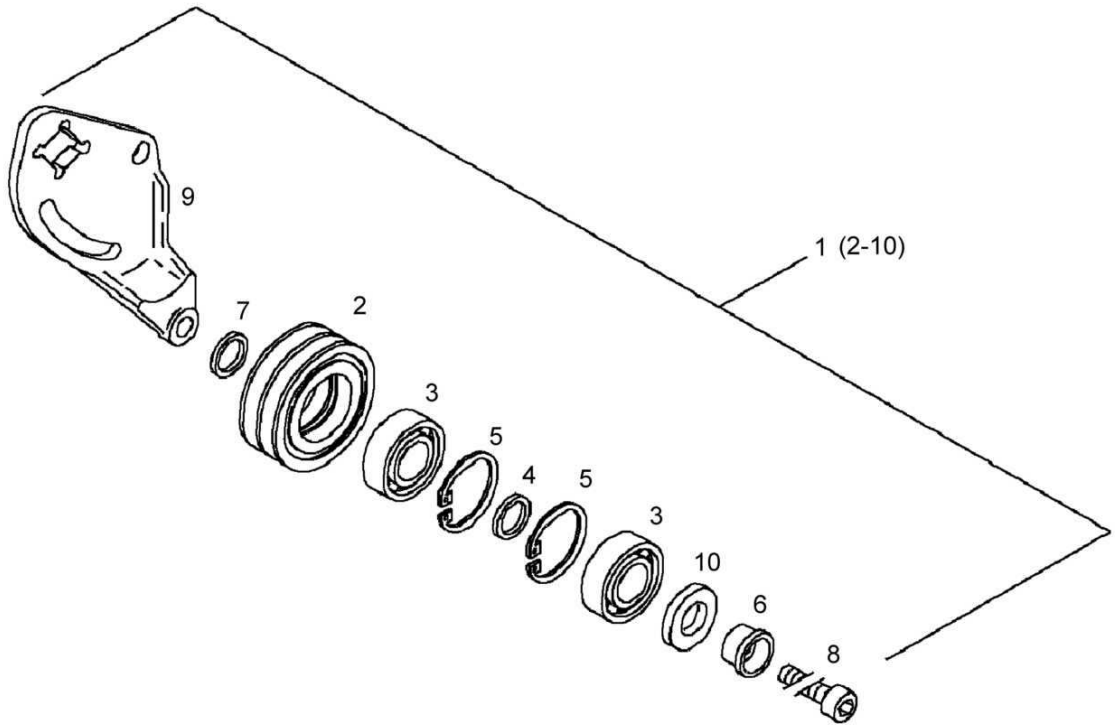

Cooling Blower
Kühlgebläse
Soufflante

MOT006717 1001 E

Pos. Pos. Pos.	Part no. Teilenr. No.piece	Qty. Menge Qte.	Description	Benennung	Designation
1	05718986	1	Tensioning pulley	Spannrolle	Poulie tendeur
2	08821320	1	>V-belt pulley	>Keilriemenscheibe	>Poulie à gorge trapezoïdale
3	05114355	2	>Ball bearing,grooved	>Rillenkugellager	>Roulement à billes
4	05713566	1	>Bushing	>Buchse	>Douille
5	09222900	2	>Circlip,internal	>Sicherungsring(innen)	>Circlips intérieur
6	05713567	1	>Collar bush	>Bundbuchse	>Douille à bride
7	05713568	1	>Ring	>Ring	>Bague
8	07231029	1	>Socket-head cap screw	>Zylinderschraube	>Vis à tête six pans creux
9	05718985	1	>Roller lever	>Rollenhebel	>Levier à rouleau
10	05713570	1	>Sealing ring	>Dichtring	>Bague d'étanchéité

Cooling Blower
Kühlgebläse
Soufflante

MOT006717_000_00

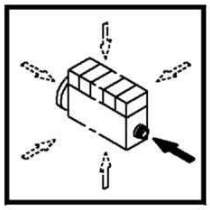

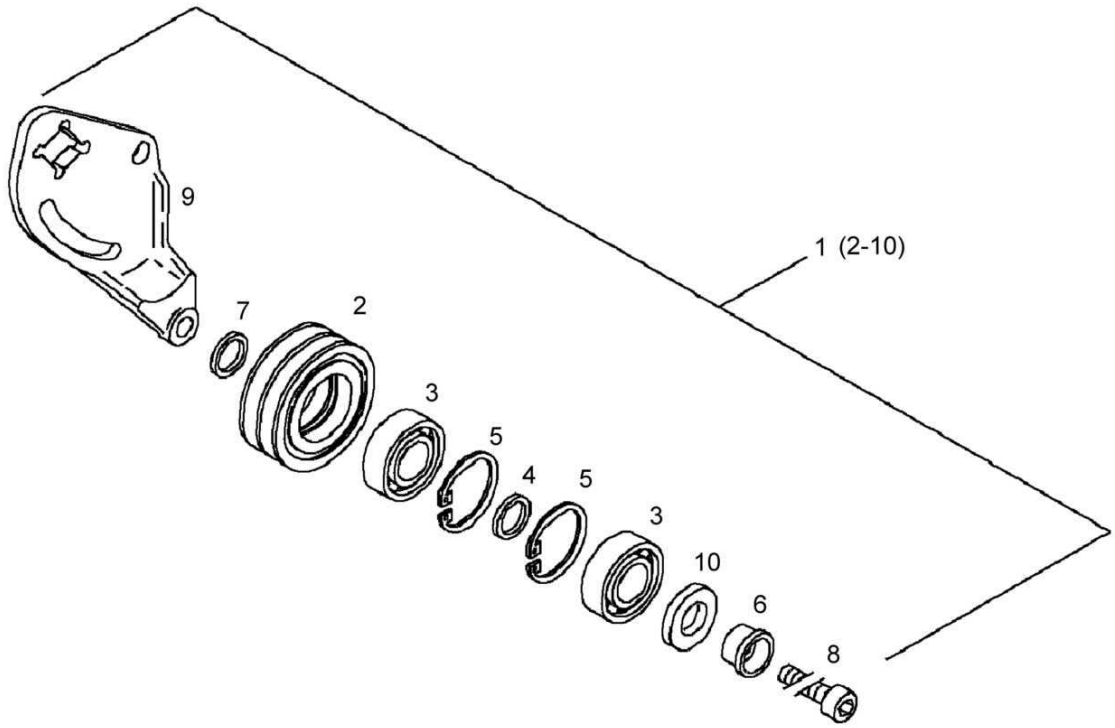

Cooling Blower
Kühlgebläse
Soufflante

MOT006717 1001 E

BOMAG FAYAT GROUP

Pos. Pos. Pos.	Part no. Teilenr. No.piece	Qty. Menge Qte.	Description	Benennung	Designation
1	05718986	1	Tensioning pulley	Spannrolle	Poulie tendeur
2	05713661	1	>V-belt pulley	>Keilriemenscheibe	>Poulie à gorge trapezoïdale
3	05114355	2	>Ball bearing,grooved	>Rillenkugellager	>Roulement à billes
4	05713566	1	>Bushing	>Buchse	>Douille
5	09222900	2	>Circlip,internal	>Sicherungsring(innen)	>Circlips intérieur
6	05713567	1	>Collar bush	>Bundbuchse	>Douille à bride
7	05713568	1	>Ring	>Ring	>Bague
8	07231029	1	>Socket-head cap screw	>Zylinderschraube	>Vis à tête six pans creux
9	05718985	1	>Roller lever	>Rollenhebel	>Levier à rouleau
10	05713570	1	>Sealing ring	>Dichtring	>Bague d'étanchéité

Cooling Blower
Kühlgebläse
Soufflante

MOT006717_000_00

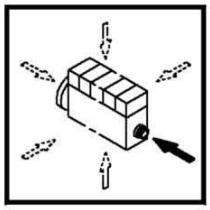

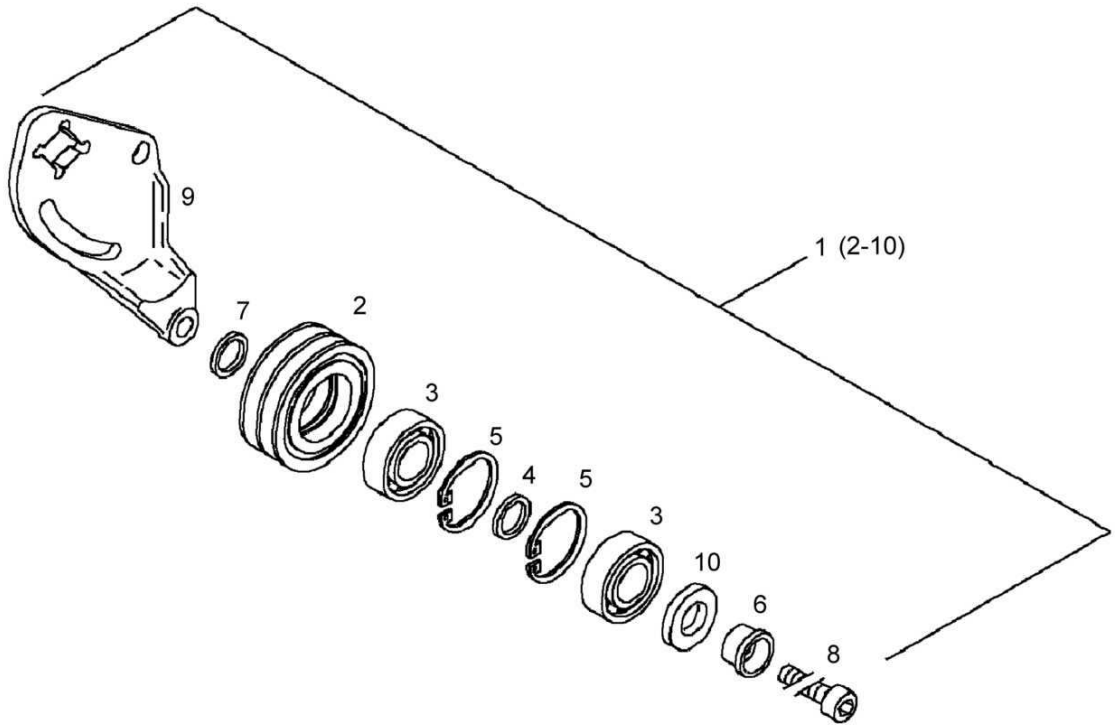

Cooling Blower
Kühlgebläse
Soufflante

MOT006717 1001 E

BOMAG FAYAT GROUP

Pos. Pos. Pos.	Part no. Teilenr. No.piece	Qty. Menge Qte.	Description	Benennung	Designation
1	05713660	1	Tensioning pulley	Spannrolle	Poulie tendeur
2	05713661	1	>V-belt pulley	>Keilriemenscheibe	>Poulie à gorge trapezoïdale
3	05114355	2	>Ball bearing,grooved	>Rillenkugellager	>Roulement à billes
4	05713566	1	>Bushing	>Buchse	>Douille
5	09222900	2	>Circlip,internal	>Sicherungsring(innen)	>Circlips intérieur
6	05713567	1	>Collar bush	>Bundbuchse	>Douille à bride
7	05713568	1	>Ring	>Ring	>Bague
8	07231030	1	>Socket-head cap screw	>Zylinderschraube	>Vis à tête six pans creux
9	05713569	1	>Roller lever	>Rollenhebel	>Levier à rouleau
10	05713570	1	>Sealing ring	>Dichtring	>Bague d'étanchéité

S/N 10540592 ▶

Cooling Blower
Kühlgebläse
Soufflante

MOT006716_000_00

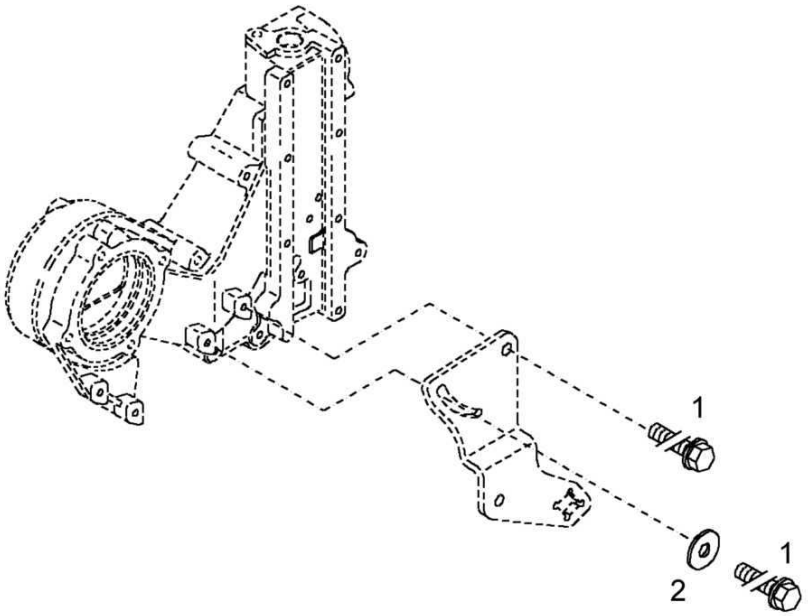

Cooling Blower
Kühlgebläse
Soufflante

MOT006716 1001 E

Pos. Pos. Pos.	Part no. Teilenr. No.piece	Qty. Menge Qte.	Description	Benennung	Designation
1	05714500	2	Hexagon bolt	Sechskantschraube	Vis à tête hexagonale
2	08591025	1	Washer	Scheibe	Disque

Cooling Blower
Kühlgebläse
Soufflante

MOT006714_000_00

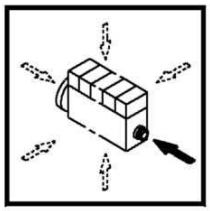

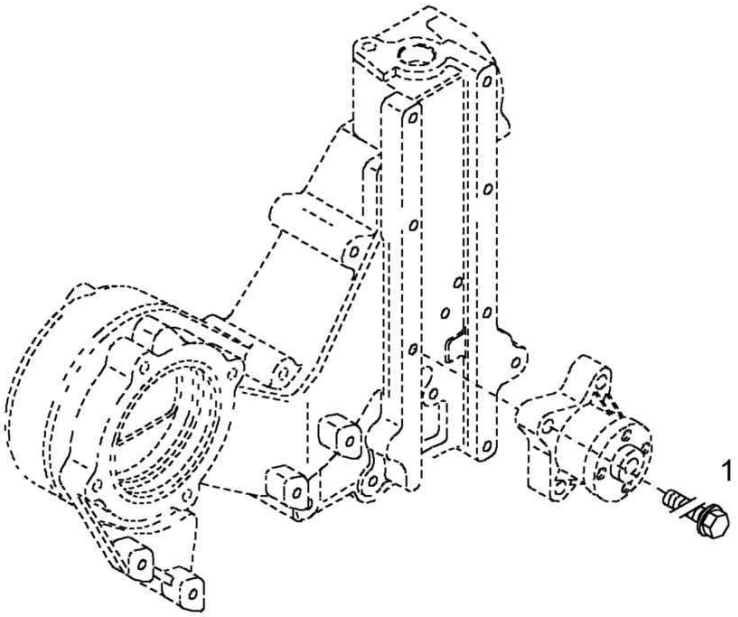

Cooling Blower
Kühlgebläse
Soufflante

MOT006714 1001 E

Pos. Pos. Pos.	Part no. Teilenr. No.piece	Qty. Menge Qte.	Description	Benennung	Designation
1	05712765	4	Hexagon bolt	Sechskantschraube	Vis à tête hexagonale

Cooling Blower
Kühlgebläse
Soufflante

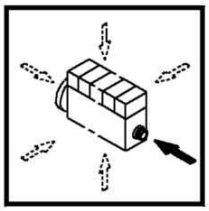

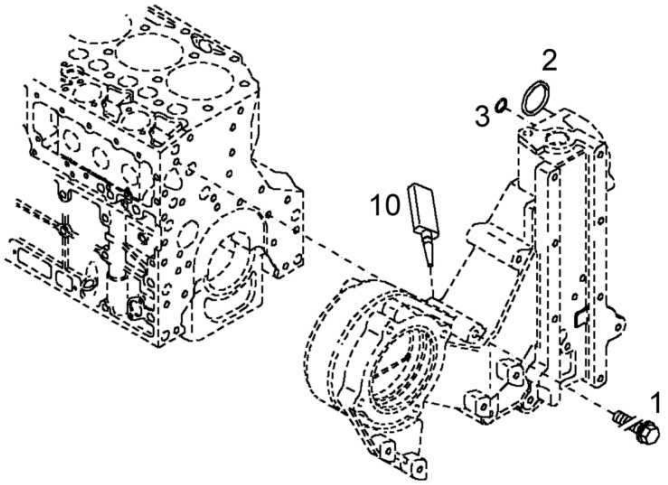

Cooling Blower
Kühlgebläse
Soufflante

Pos. Pos. Pos.	Part no. Teilenr. No.piece	Qty. Menge Qte.	Description	Benennung	Designation
1	05714690	7	Hexagon bolt	Sechskantschraube	Vis à tête hexagonale
2	05719531	1	Loop ring	Runddichtring	Joint torique
3	05719532	1	Loop ring	Runddichtring	Joint torique
			Auxiliaries	Hilfsstoffe	Auxiliaires
10	05714095	1	Sealing compound	Dichtungsmasse	Pate d'étanchéité

Turbocharger
Abgasturbolader
Turbocompresseur

MOT006727_000_00

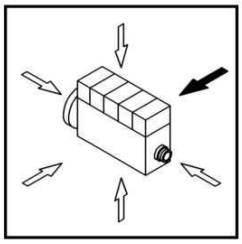

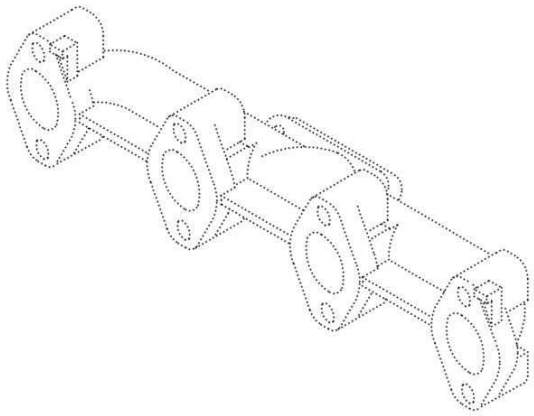

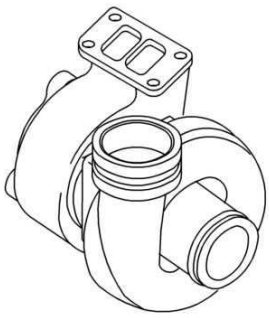

1

11.33

Turbocharger
Abgasturbolader
Turbocompresseur

MOT006727 1001 E

BOMAG FAYAT GROUP

Pos. / Pos. / Pos.	Part no. / Teilenr. / No.piece	Qty. / Menge / Qte.	Description	Benennung	Designation
1	05717208	1	Turbocharger	Abgasturbolader	Turbocompresseur

Turbocharger
Abgasturbolader
Turbocompresseur

MOT006725_000_00

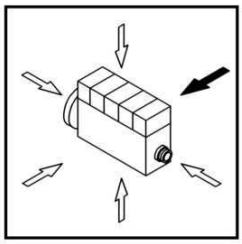

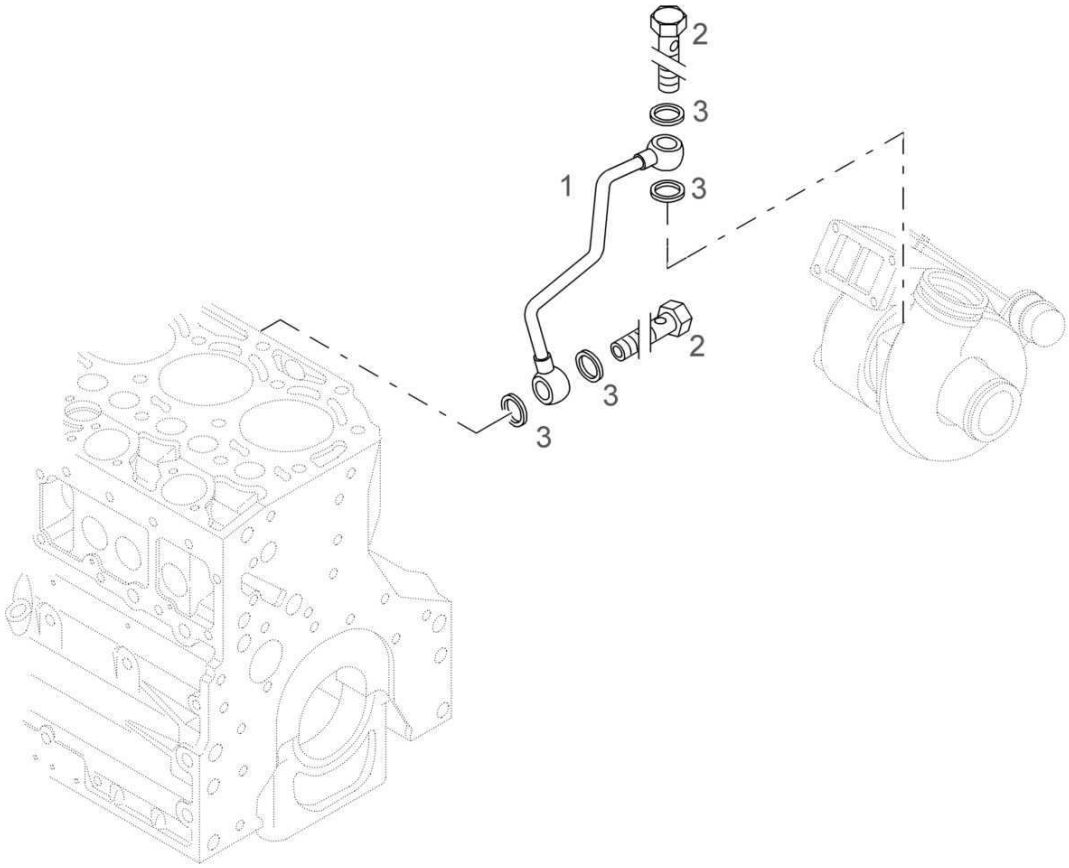

Turbocharger
Abgasturbolader
Turbocompresseur

MOT006725 1001 E

Pos. Pos. Pos.	Part no. Teilenr. No.piece	Qty. Menge Qte.	Description	Benennung	Designation
1	05716132	1	Lubrication oil line	Schmierölleitung	Tuyau de lubrification
2	09710208	2	Hollow screw	Hohlschraube	Vis à tête creuse
3	09331128	4	Sealing ring	Dichtring	Bague d'étanchéité

Turbocharger
Abgasturbolader
Turbocompresseur

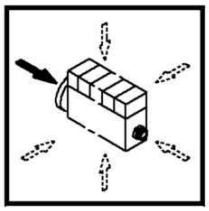

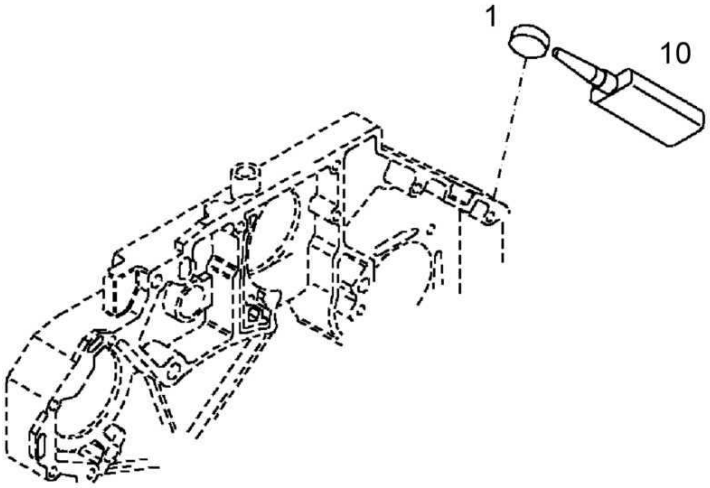

Turbocharger
Abgasturbolader
Turbocompresseur

MOT006724 1001 E

Pos. Pos. Pos.	Part no. Teilenr. No.piece	Qty. Menge Qte.	Description	Benennung	Designation
1	05714696	1	Cover	Verschlußdeckel	Couvercle de fermeture
			Auxiliaries	Hilfsstoffe	Auxiliaires
10	05714093	1	Locking aid	Sicherungsmittel	Resine

Turbocharger
Abgasturbolader
Turbocompresseur

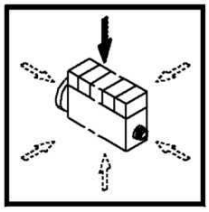

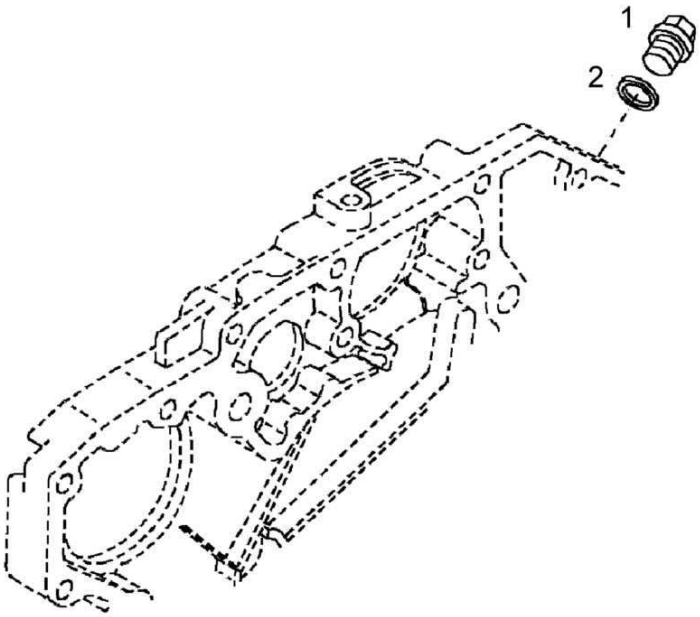

Turbocharger
Abgasturbolader
Turbocompresseur

MOT006723 1001 E

Pos. Pos. Pos.	Part no. Teilenr. No.piece	Qty. Menge Qte.	Description	Benennung	Designation
1	07631415	1	Screw plug	Verschlußschraube	Vis de fermeture
2	09331128	1	Sealing ring	Dichtring	Bague d'étanchéité

Turbocharger
Abgasturbolader
Turbocompresseur

MOT006726_000_00

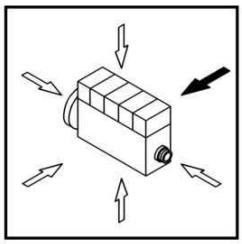

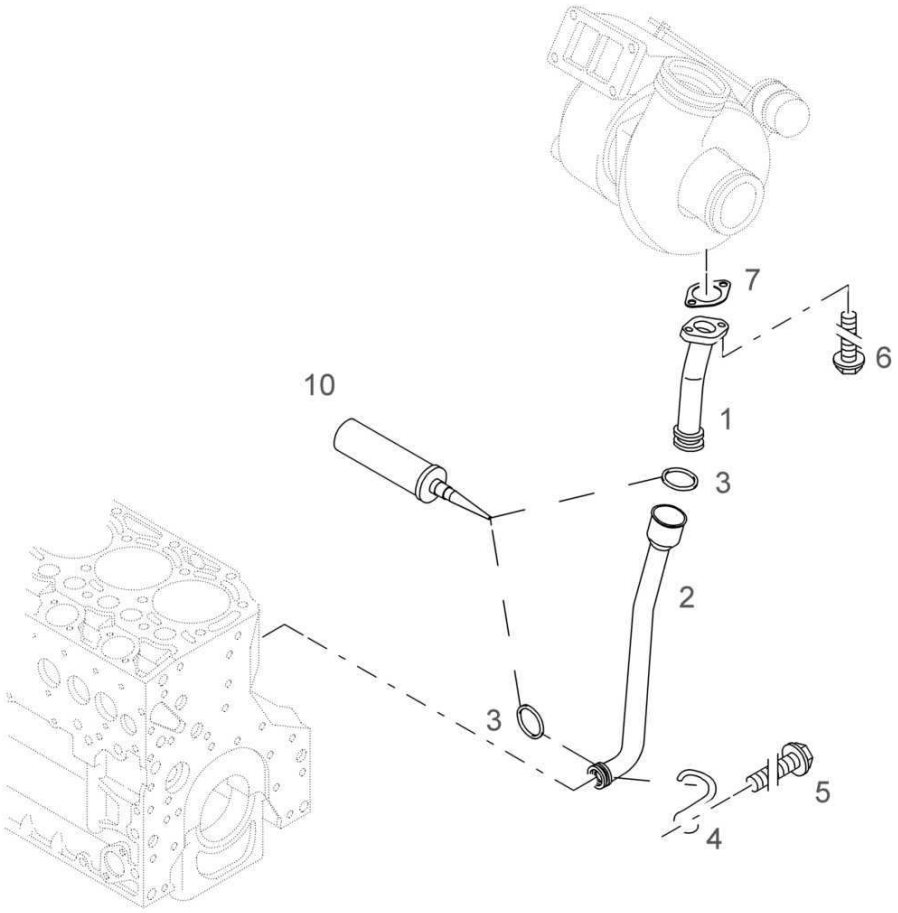

Turbocharger
Abgasturbolader
Turbocompresseur

MOT006726 1001 E

Pos. Pos. Pos.	Part no. Teilenr. No.piece	Qty. Menge Qte.	Description	Benennung	Designation
1	05712788	1	Return pipe	Rücklaufleitung	Conduite de retour
2	05716137	1	Return pipe	Rücklaufleitung	Conduite de retour
3	05713026	2	Loop ring	Runddichtring	Joint torique
4	05713588	1	Support	Haltebügel	Support de retenue
5	05713589	1	Hexagon bolt	Sechskantschraube	Vis à tête hexagonale
6	05712767	2	Hexagon bolt	Sechskantschraube	Vis à tête hexagonale
7	05711053	1	Gasket	Dichtung	Joint
			Auxiliaries	Hilfsstoffe	Auxiliaires
10	05711916	1	Fitting compound	Montagemittel	Moyens de montage

Generator And Starter
Generator und Starter
Dynamo et démarreur

MOT018399_000_00

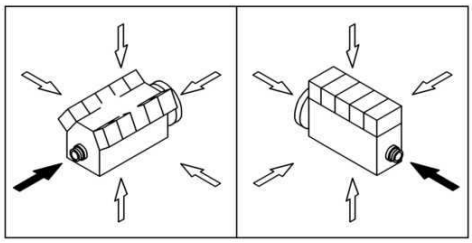

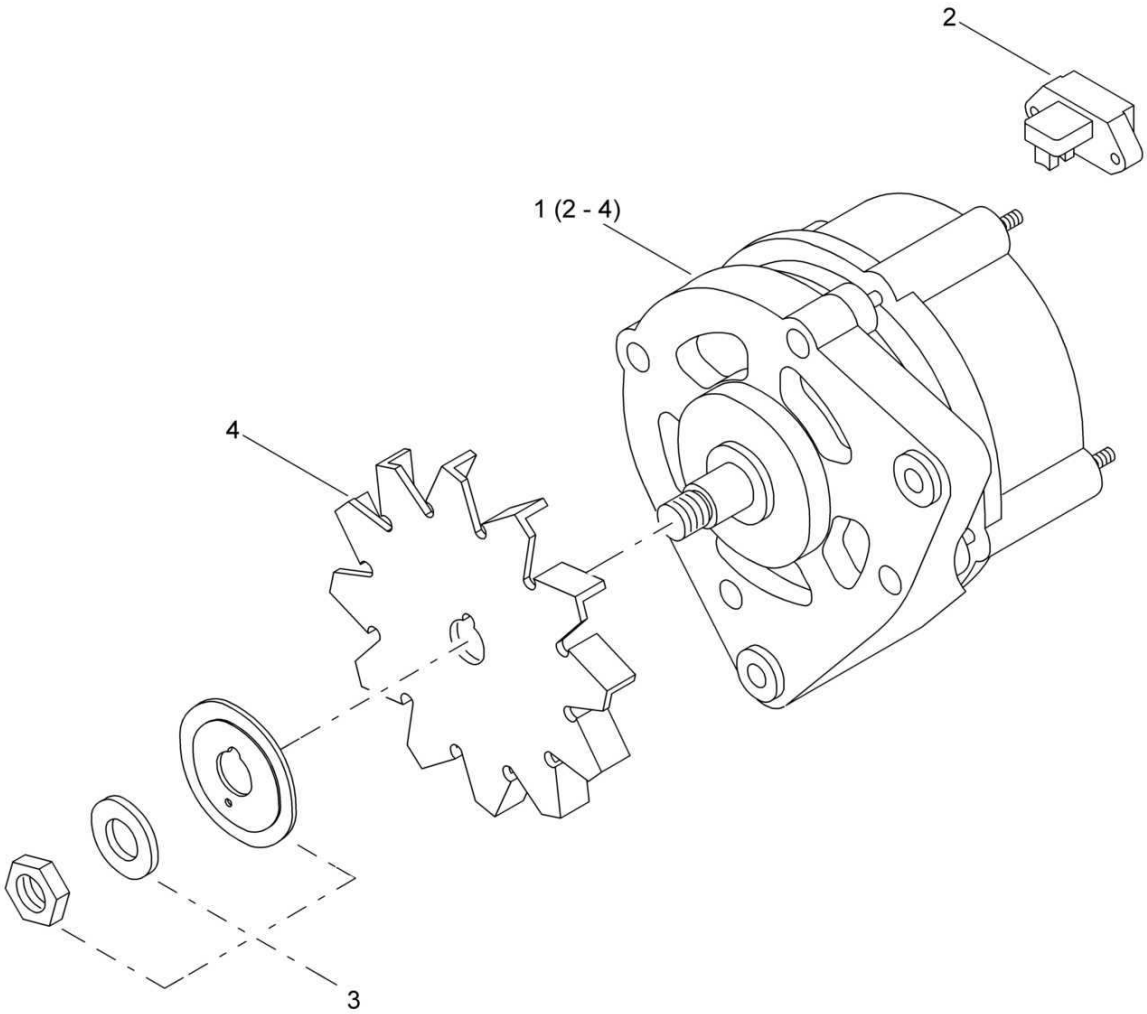

mot018399_000

Generator And Starter
Generator und Starter
Dynamo et démarreur

MOT018399 1001 E

Pos. / Pos. / Pos.	Part no. / Teilenr. / No.piece	Qty. / Menge / Qte.	Description	Benennung	Designation
1	08821820	1	Generator	Generator	Générateur
2	05717202	1	>Voltage regulator	>Spannungsregler	>Régulateur tension
3	05717203	1	>Supporting disc	>Stützscheibe	>Disque d'appui
4	05717200	1	>Ventilator	>Lüfter	>Ventilateur

Generator And Starter
Generator und Starter
Dynamo et démarreur

MOT017140_000_00

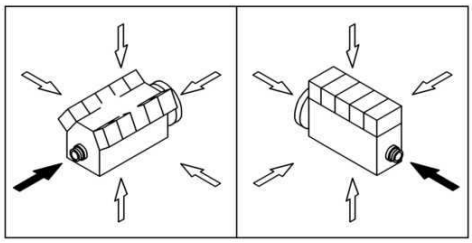

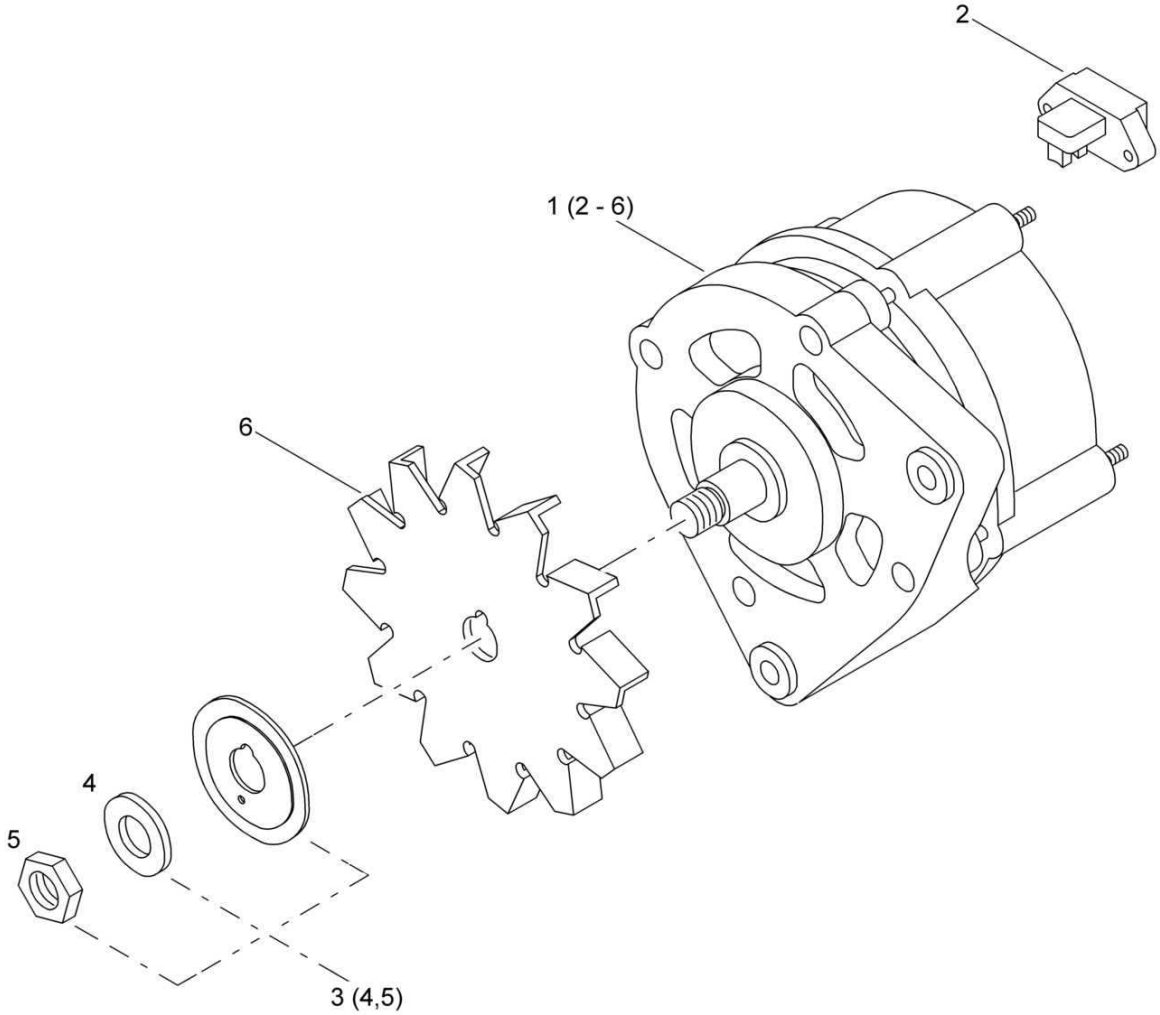

mot017140_000

Generator And Starter
Generator und Starter
Dynamo et démarreur

MOT017140 1001 E

BOMAG FAYAT GROUP

Pos. Pos. Pos.	Part no. Teilenr. No.piece	Qty. Menge Qte.	Description	Benennung	Designation
1	05719170	1	Generator XZN Welle/shaft	Generator XZN Welle/shaft	Générateur XZN Welle/shaft
2	05717202	1	>Voltage regulator	>Spannungsregler	>Régulateur tension
3	05717203	1	>Supporting disc	>Stützscheibe	>Disque d'appui
4	08642170	1	>>Spring washer	>>Federscheibe	>>Rondelle ressort
5	08141615	1	>>Hexagon nut	>>Sechskantmutter	>>Ecrou hexagonal
6	05717200	1	>Ventilator	>Lüfter	>Ventilateur

Generator And Starter
Generator und Starter
Dynamo et démarreur

MOT012189_000_00

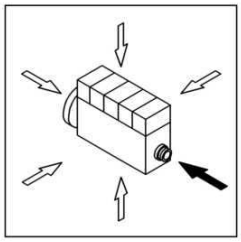

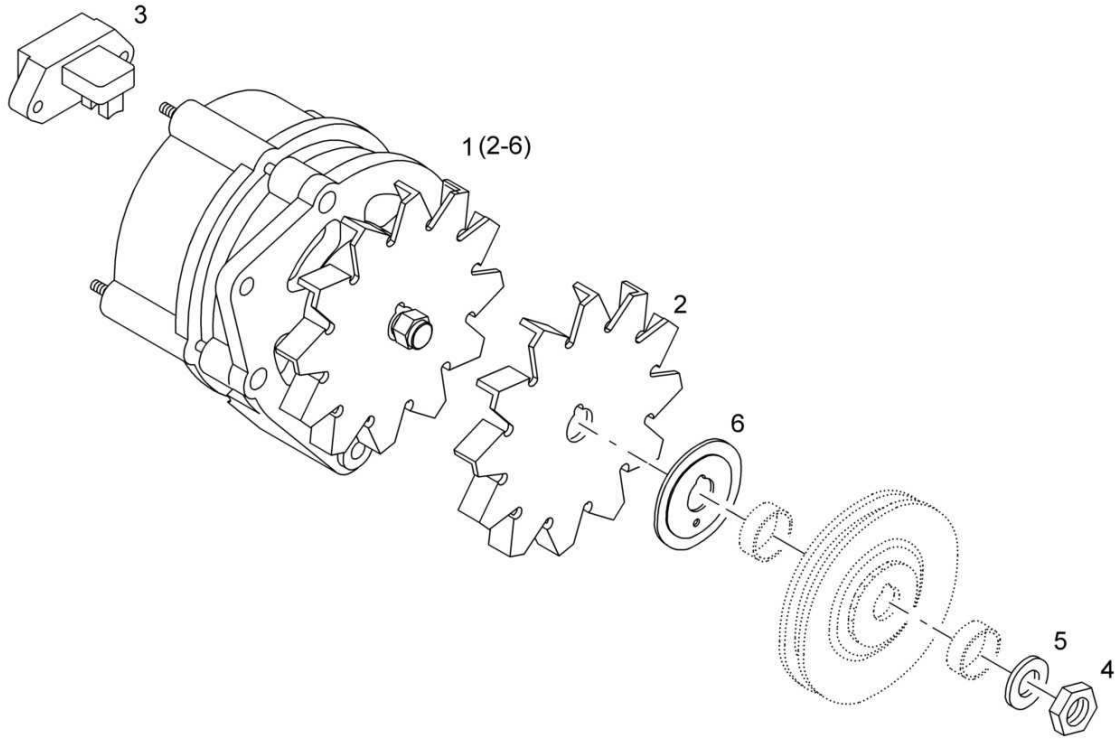

mot012189_000

11.34

Generator And Starter
Generator und Starter
Dynamo et démarreur

MOT012189 1001 E

BOMAG FAYAT GROUP

Pos. / Pos. / Pos.	Part no. / Teilenr. / No.piece	Qty. / Menge / Qte.	Description	Benennung	Designation
1	05719170	1	Generator	Generator	Générateur
2	05717200	1	>Ventilator	>Lüfter	>Ventilateur
3	05717202	1	>Voltage regulator	>Spannungsregler	>Régulateur tension
4	08141615	1	>Hexagon nut	>Sechskantmutter	>Ecrou hexagonal
5	08511730	1	>Washer	>Scheibe	>Disque
6	05717203	1	>Supporting disc	>Stützscheibe	>Disque d'appui

Generator And Starter
Generator und Starter
Dynamo et démarreur

MOT011463_000_00

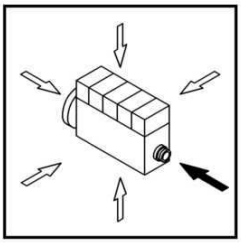

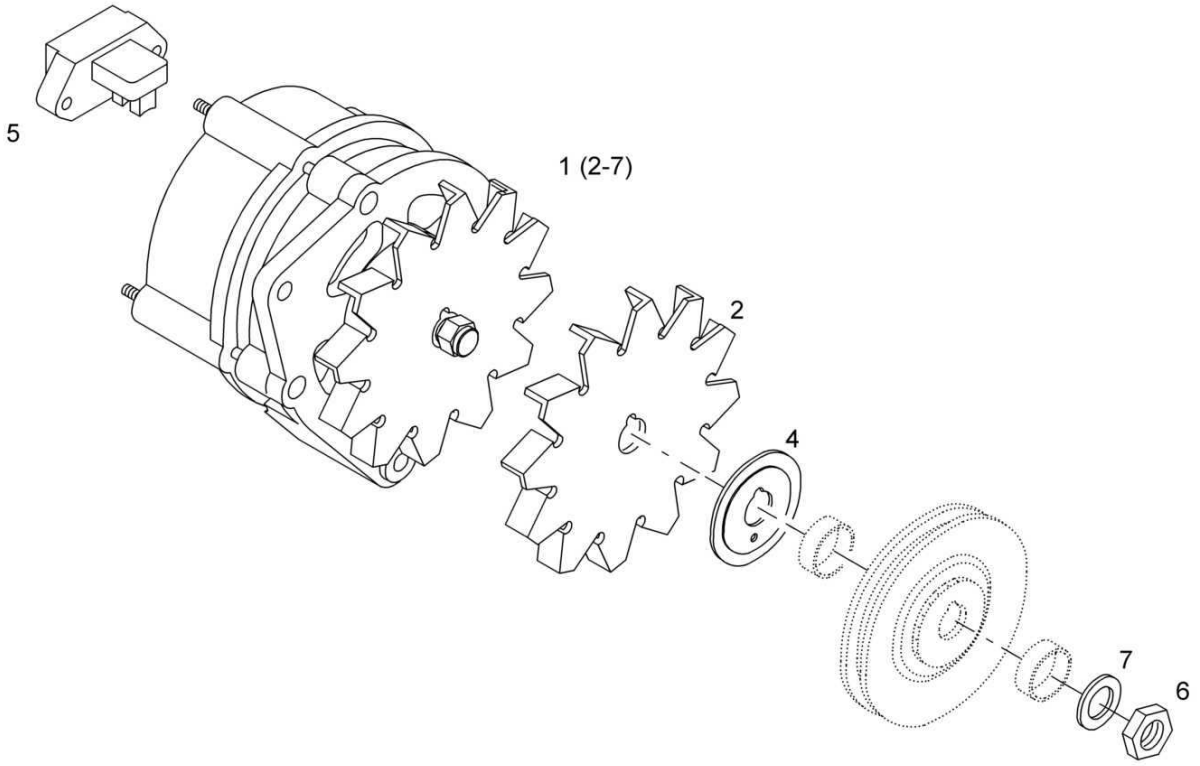

mot011463_000

Generator And Starter
Generator und Starter
Dynamo et démarreur

MOT011463 1001 E

Pos. Pos. Pos.	Part no. Teilenr. No.piece	Qty. Menge Qte.	Description	Benennung	Designation
1	05717201	1	Generator	Generator	Générateur
2	05717200	1	>Ventilator	>Lüfter	>Ventilateur
3	05729240	1	>Seal	>Abdichtung	>Joint
4	05717203	1	>Supporting disc	>Stützscheibe	>Disque d'appui
5	05717202	1	>Voltage regulator	>Spannungsregler	>Régulateur tension
6	08141615	1	>Hexagon nut	>Sechskantmutter	>Ecrou hexagonal
7	08642170	1	>Spring washer	>Federscheibe	>Rondelle ressort

Generator And Starter
Generator und Starter
Dynamo et démarreur

MOT011465_000_00

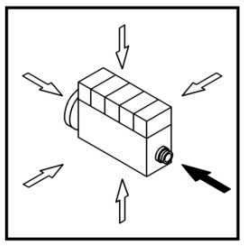

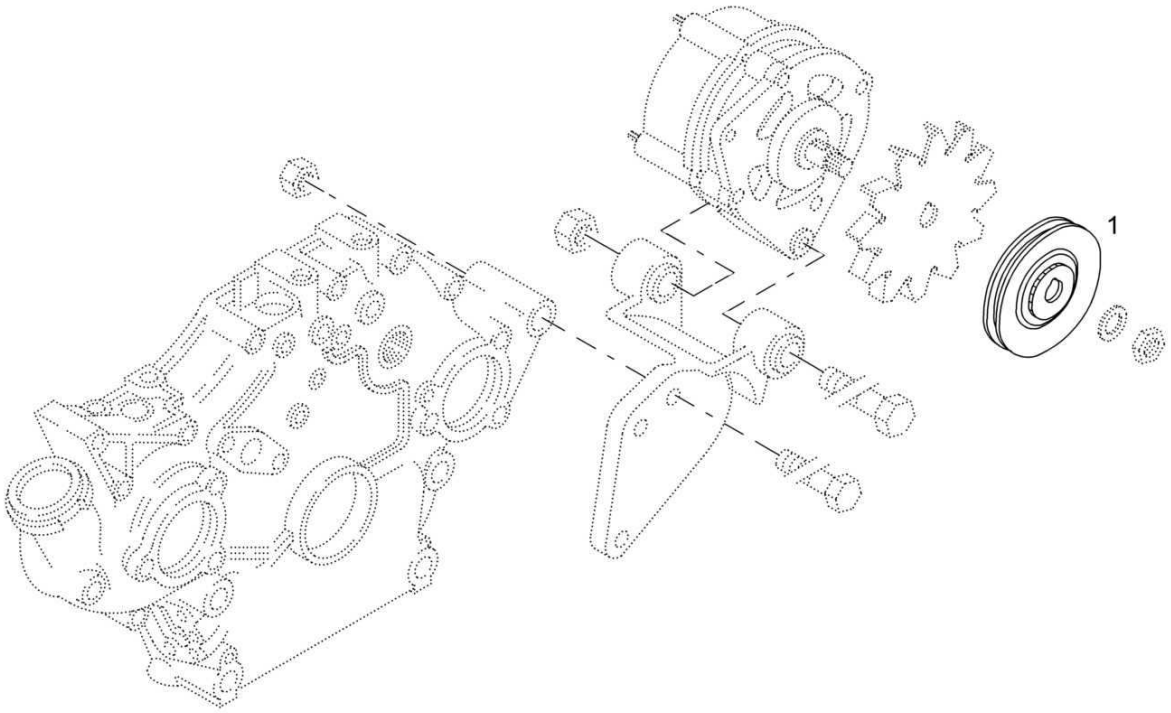

mot011465_000

Generator And Starter
Generator und Starter
Dynamo et démarreur

MOT011465 1001 E

Pos. Pos. Pos.	Part no. Teilenr. No.piece	Qty. Menge Qte.	Description	Benennung	Designation
1	05717459	1	V-belt pulley	Keilriemenscheibe	Poulie à gorge trapezoïdale

Generator And Starter
Generator und Starter
Dynamo et démarreur

MOT011464_000_00

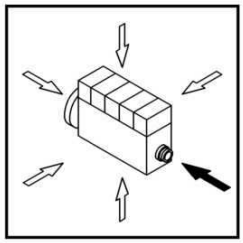

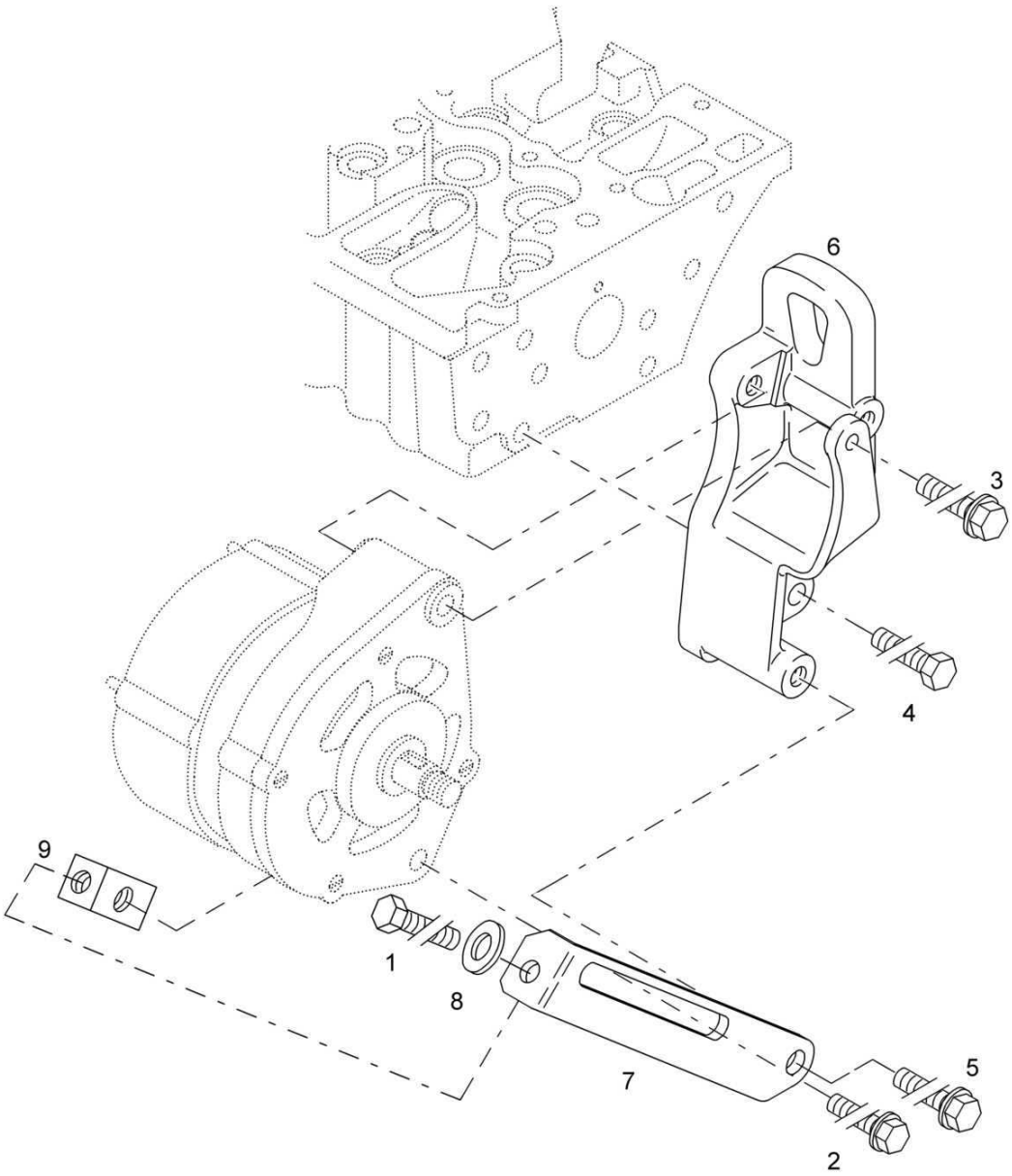

mot011464_000

Generator And Starter
Generator und Starter
Dynamo et démarreur

MOT011464 1001 E

Pos. Pos. Pos.	Part no. Teilenr. No.piece	Qty. Menge Qte.	Description	Benennung	Designation
1	07140899	1	Hexagon bolt	Sechskantschraube	Vis à tête hexagonale
2	05714691	1	Hexagon bolt	Sechskantschraube	Vis à tête hexagonale
3	05714690	1	Hexagon bolt	Sechskantschraube	Vis à tête hexagonale
4	05717855	4	Hexagon bolt	Sechskantschraube	Vis à tête hexagonale
5	05791025	1	Hexagon bolt	Sechskantschraube	Vis à tête hexagonale
6	05716084	1	Console	Konsole	Console
7	05717460	1	Clamping plate	Spannlasche	Eclisse de serrage
8	05715380	1	Washer	Scheibe	Disque
9	05729466	1	Tapped piece	Gewindestück	Pièce filetée

Generator And Starter
Generator und Starter
Dynamo et démarreur

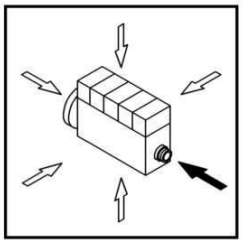

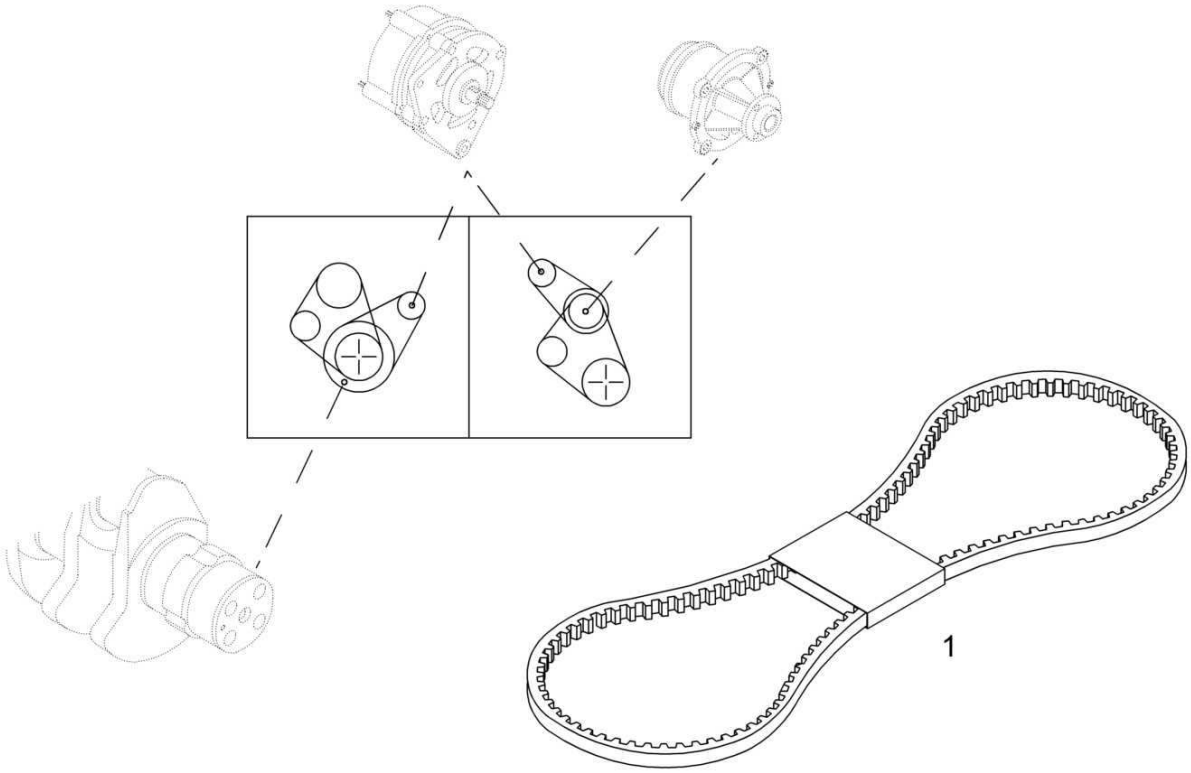

Generator And Starter
Generator und Starter
Dynamo et démarreur

MOT006732 1001 E

Pos. Pos. Pos.	Part no. Teilenr. No.piece	Qty. Menge Qte.	Description	Benennung	Designation
1	05717457	1	V-belt	Keilriemen	Courroie trapezoïdale

Generator And Starter
Generator und Starter
Dynamo et démarreur

MOT017141_000_00

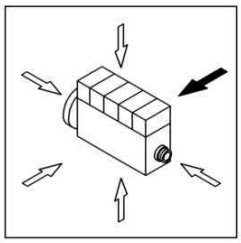

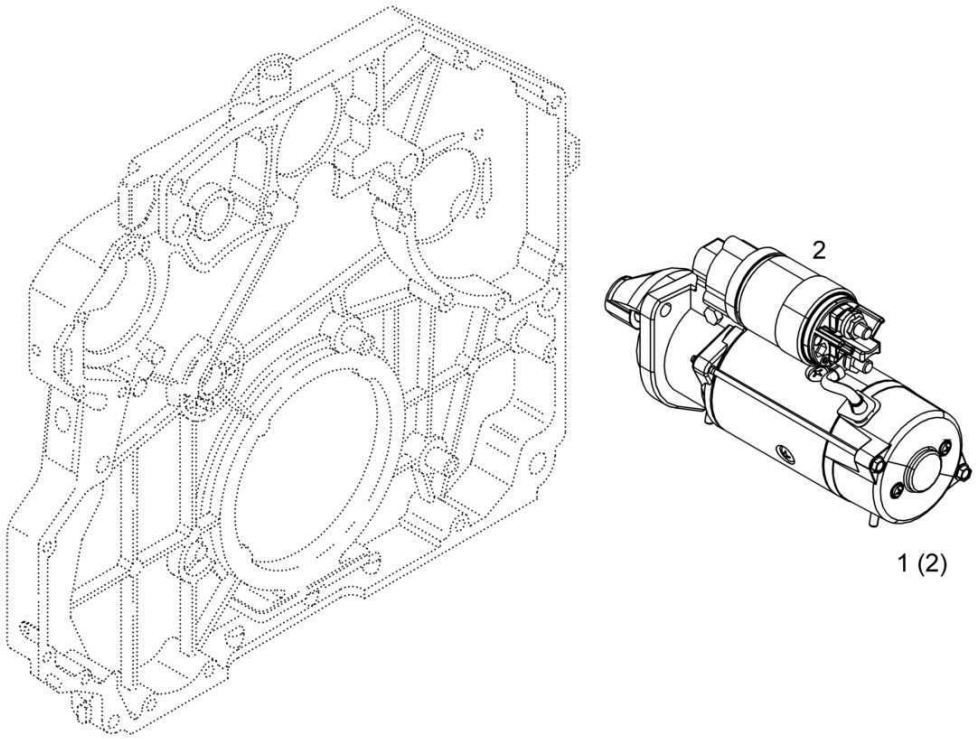

Generator And Starter
Generator und Starter
Dynamo et démarreur

MOT017141 1001 E

Pos. Pos. Pos.	Part no. Teilenr. No.piece	Qty. Menge Qte.	Description	Benennung	Designation
1	05719269	1	Starter	Starter	Démarreur
2	05729866	1	>Relay	>Relais	>Relais

Generator And Starter
Generator und Starter
Dynamo et démarreur

MOT012190_000_00

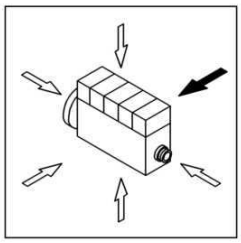

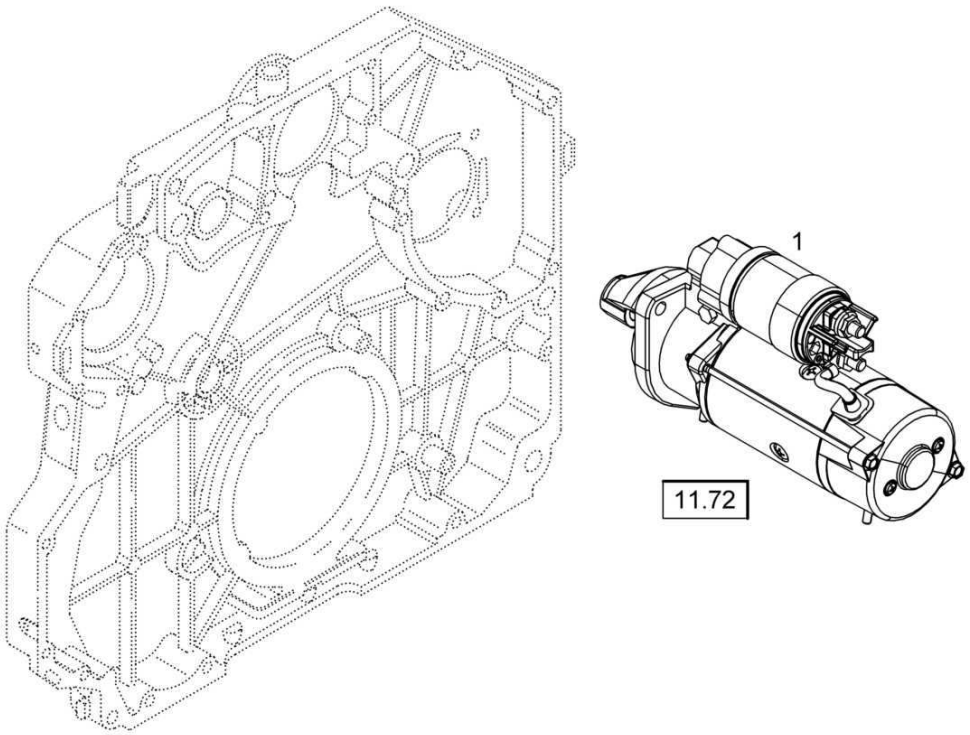

Generator And Starter
Generator und Starter
Dynamo et démarreur

MOT012190 1001 E

Pos. / Pos. / Pos.	Part no. / Teilenr. / No.piece	Qty. / Menge / Qte.	Description	Benennung	Designation
1	05719269	1	Starter	Starter	Démarreur

Generator And Starter
Generator und Starter
Dynamo et démarreur

MOT006734_000_00

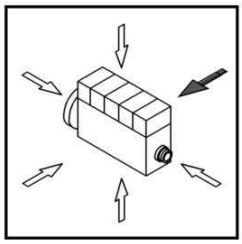

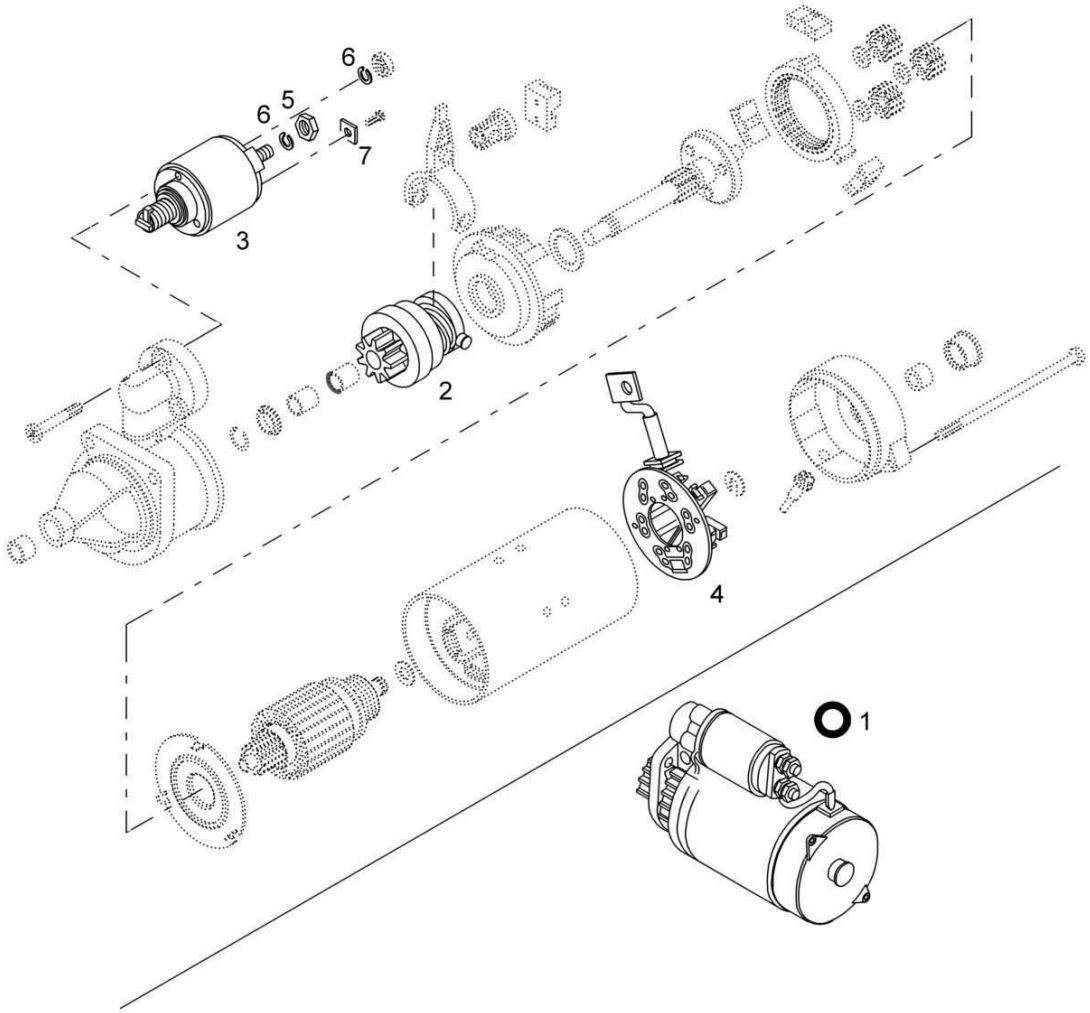

Generator And Starter
Generator und Starter
Dynamo et démarreur

MOT006734 1001 E

BOMAG FAYAT GROUP

Pos. Pos. Pos.	Part no. Teilenr. No.piece	Qty. Menge Qte.	Description	Benennung	Designation
1	05712907	1	Starter	Starter	Démarreur
2	05713643	1	Pinion	Ritzel	Pignon
3	05713644	1	Relay	Relais	Relais
4	05713645	1	Brush holder	Kohlebürstenhalter	Porte-balai de charbon
5	08141015	1	Hexagon nut	Sechskantmutter	Ecrou hexagonal
6	05727058	2	Spring washer	Federring	Rondelle grower
7	05727064	1	Clamping bow	Klemmbügel	Monture de serrage

Generator And Starter
Generator und Starter
Dynamo et démarreur

MOT006730_000_00

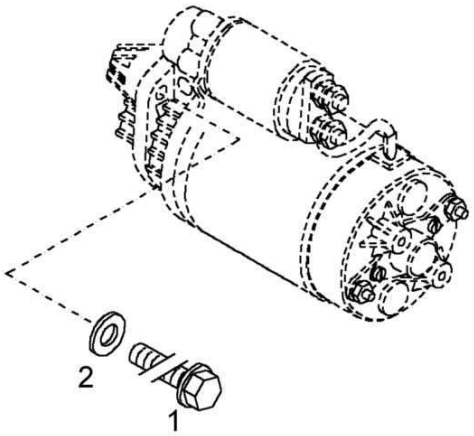

Generator And Starter
Generator und Starter
Dynamo et démarreur

MOT006730 1001 E

Pos. / Pos. / Pos.	Part no. / Teilenr. / No.piece	Qty. / Menge / Qte.	Description	Benennung	Designation
1	05712765	3	Hexagon bolt	Sechskantschraube	Vis à tête hexagonale
2	08511021	3	Washer	Scheibe	Disque

Engine Mounts
Motorbefestigung
Support du moteur

MOT006737_000_00

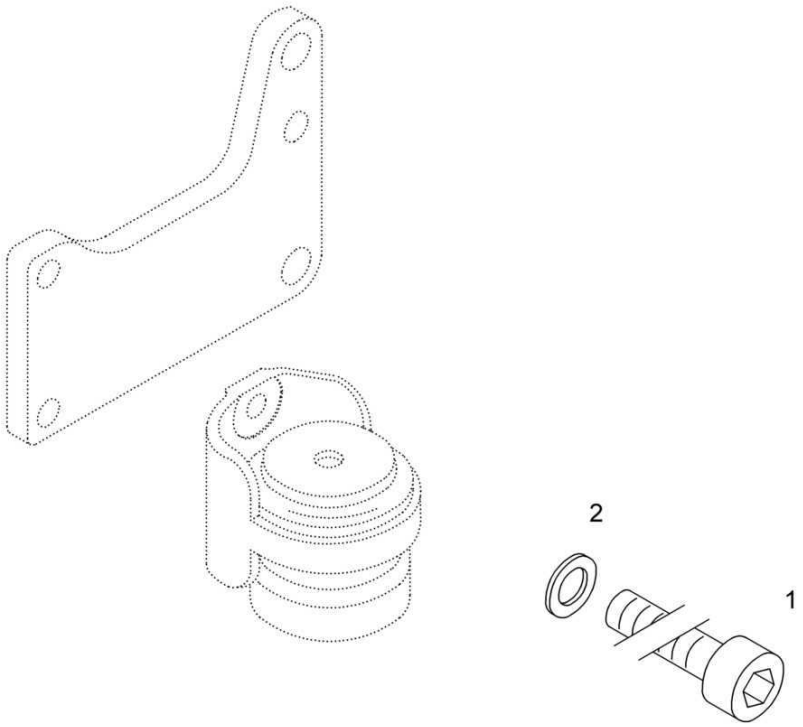

S/N 10540592 ▶

11.35

Engine Mounts
Motorbefestigung
Support du moteur

MOT006737 1001 E

BOMAG FAYAT GROUP

Pos. Pos. Pos.	Part no. Teilenr. No.piece	Qty. Menge Qte.	Description	Benennung	Designation
1	07231209	2	Socket-head cap screw	Zylinderschraube	Vis à tête six pans creux
2	05715375	2	Washer	Scheibe	Disque

Engine Mounts
Motorbefestigung
Support du moteur

MOT006736_000_00

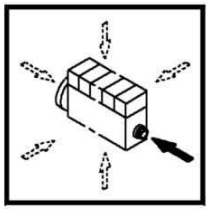

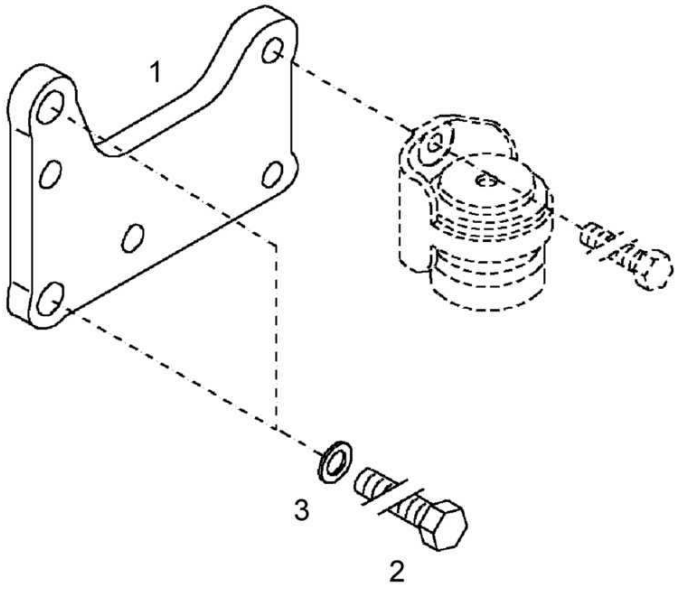

Engine Mounts
Motorbefestigung
Support du moteur

MOT006736 1001 E

BOMAG FAYAT GROUP

Pos. Pos. Pos.	Part no. Teilenr. No.piece	Qty. Menge Qte.	Description	Benennung	Designation
1	05712798	1	Holder	Halter	Support
2	07141640	2	Hexagon bolt	Sechskantschraube	Vis à tête hexagonale
3	08511729	2	Washer	Scheibe	Disque

Engine Mounts
Motorbefestigung
Support du moteur

MOT006738_000_00

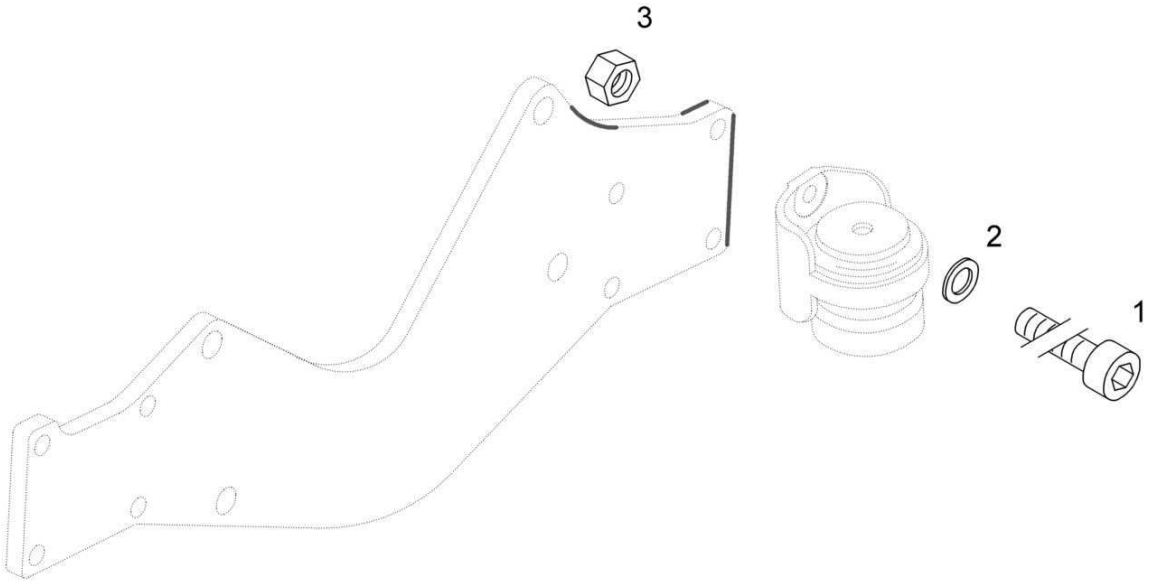

Engine Mounts
Motorbefestigung
Support du moteur

MOT006738 1001 E

Pos. Pos. Pos.	Part no. Teilenr. No.piece	Qty. Menge Qte.	Description	Benennung	Designation
1	05713500	2	Socket-head cap screw	Zylinderschraube	Vis à tête six pans creux
2	05715375	2	Washer	Scheibe	Disque
3	08111218	2	Hexagon nut	Sechskantmutter	Ecrou hexagonal

Engine Mounts
Motorbefestigung
Support du moteur

MOT006735_000_00

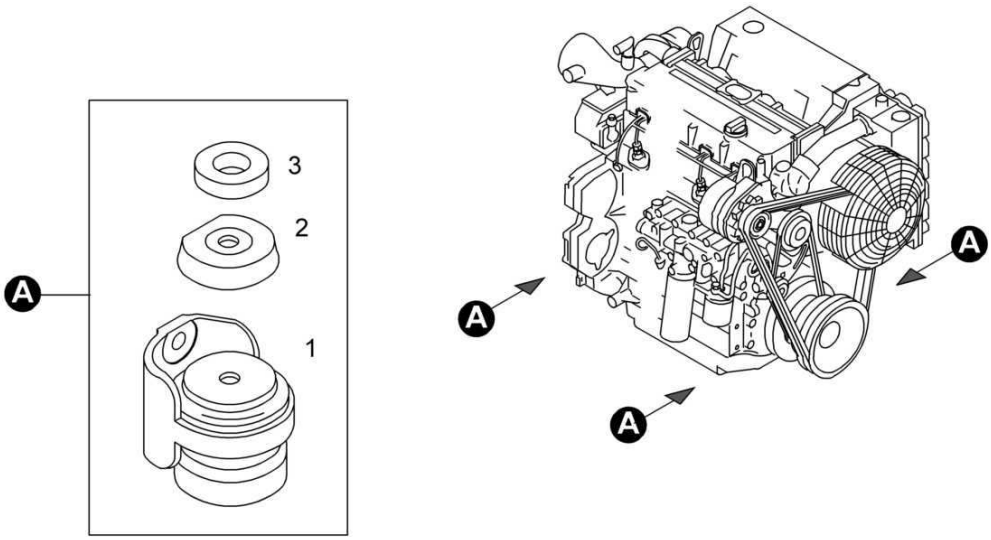

Engine Mounts
Motorbefestigung
Support du moteur

MOT006735 1001 E

Pos. Pos. Pos.	Part no. Teilenr. No.piece	Qty. Menge Qte.	Description	Benennung	Designation
1	05713027	1	Mounting foot	Aufstellfuß	Marche-pied
2	05713028	1	Spacer	Abstandsstück	Entretoise
3	05714455	1	Washer	Scheibe	Disque

Engine Mounts
Motorbefestigung
Support du moteur

MOT006739_000_00

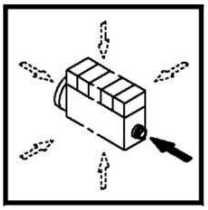

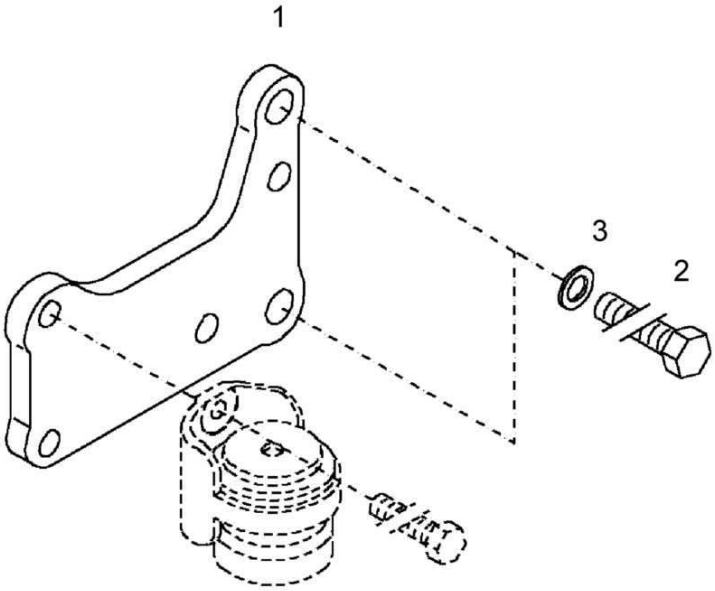

Engine Mounts
Motorbefestigung
Support du moteur

MOT006739 1001 E

BOMAG FAYAT GROUP

Pos. Pos. Pos.	Part no. Teilenr. No.piece	Qty. Menge Qte.	Description	Benennung	Designation
1	05712802	1	Holder	Halter	Support
2	07141640	2	Hexagon bolt	Sechskantschraube	Vis à tête hexagonale
3	08511729	2	Washer	Scheibe	Disque

Engine Mounts
Motorbefestigung
Support du moteur

MOT006665_000_00

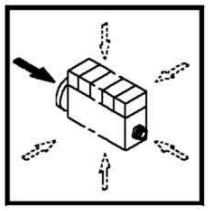

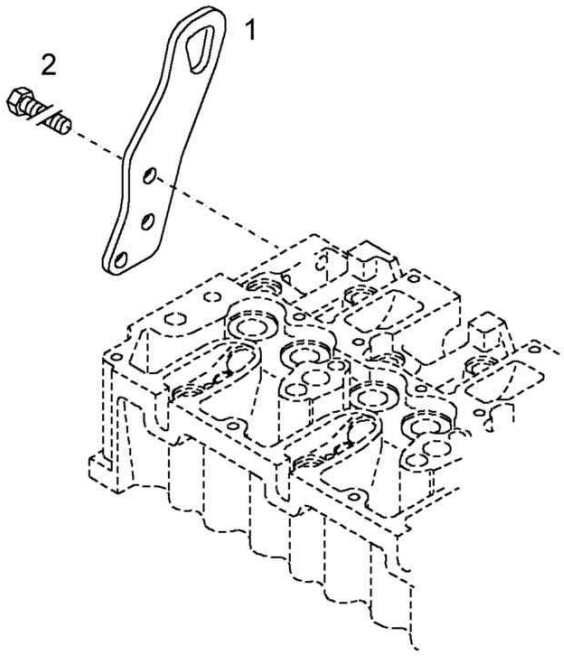

Engine Mounts
Motorbefestigung
Support du moteur

MOT006665 1001 E

BOMAG FAYAT GROUP

Pos. Pos. Pos.	Part no. Teilenr. No.piece	Qty. Menge Qte.	Description	Benennung	Designation
1	05713903	1	Suspension plate	Aufhängeblech	Tôle de suspension
2	05714500	3	Hexagon bolt	Sechskantschraube	Vis à tête hexagonale

Electrical Equipment
Elektrische Ausrüstung
Equipement électrique

MOT011469_000_00

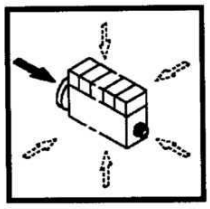

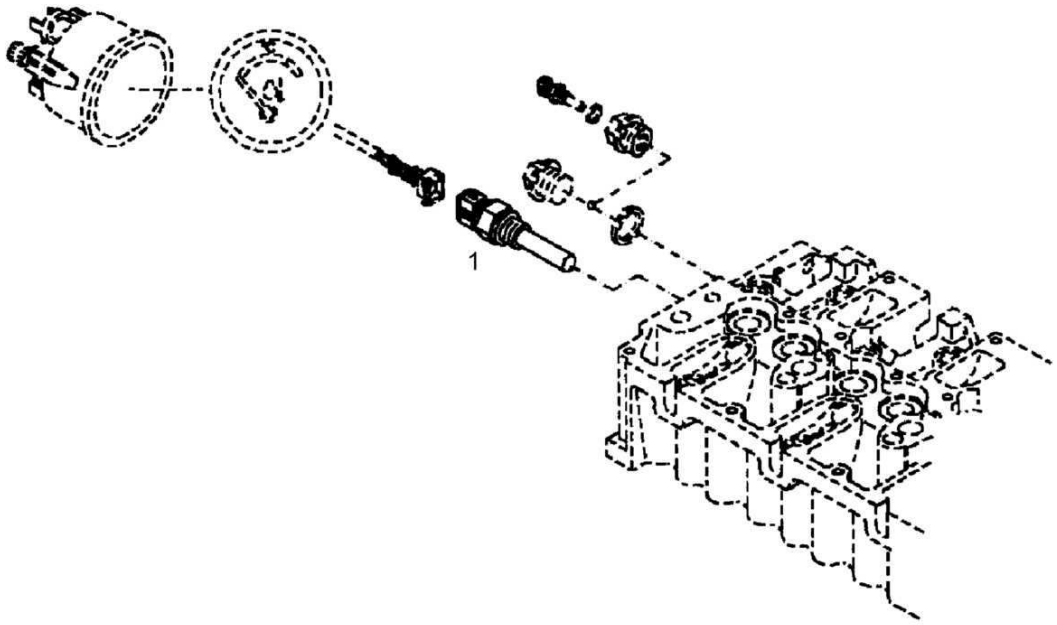

mot011469_000

Pos. / Pos. / Pos.	Part no. / Teilenr. / No.piece	Qty. / Menge / Qte.	Description	Benennung	Designation
1	05718239	1	Temperature sensor	Temperaturgeber	Capteur de température

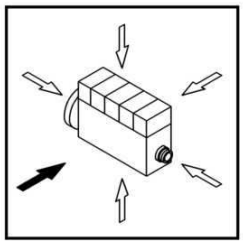

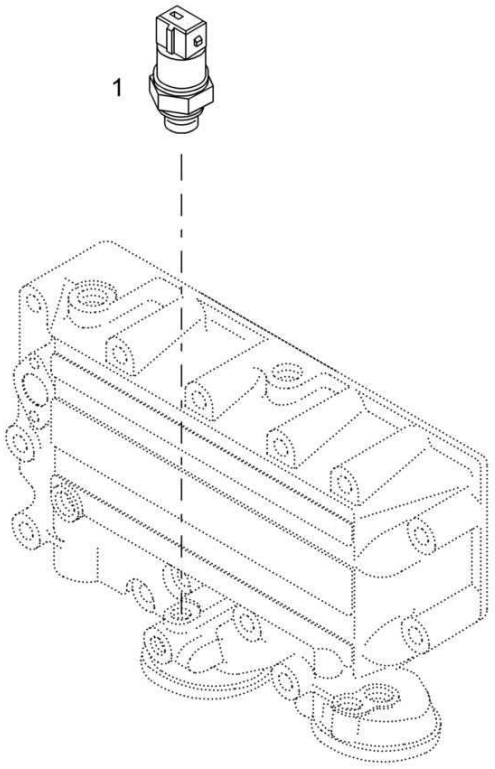
1

Pos. / Pos. / Pos.	Part no. / Teilenr. / No.piece	Qty. / Menge / Qte.	Description	Benennung	Designation
1	05716626	1	Oil pressure switch	Öldruckschalter	Pressostat d'huile

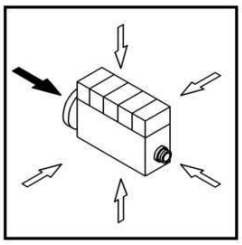

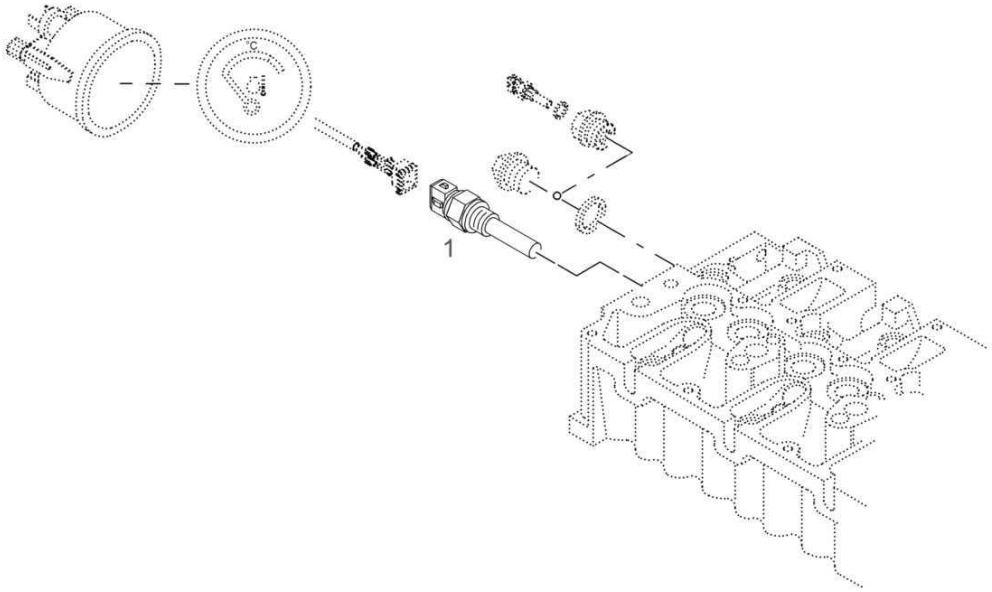
1

Pos. / Pos. / Pos.	Part no. / Teilenr. / No.piece	Qty. / Menge / Qte.	Description	Benennung	Designation
1	05716668	1	Temperature sensor	Temperaturgeber	Capteur de température

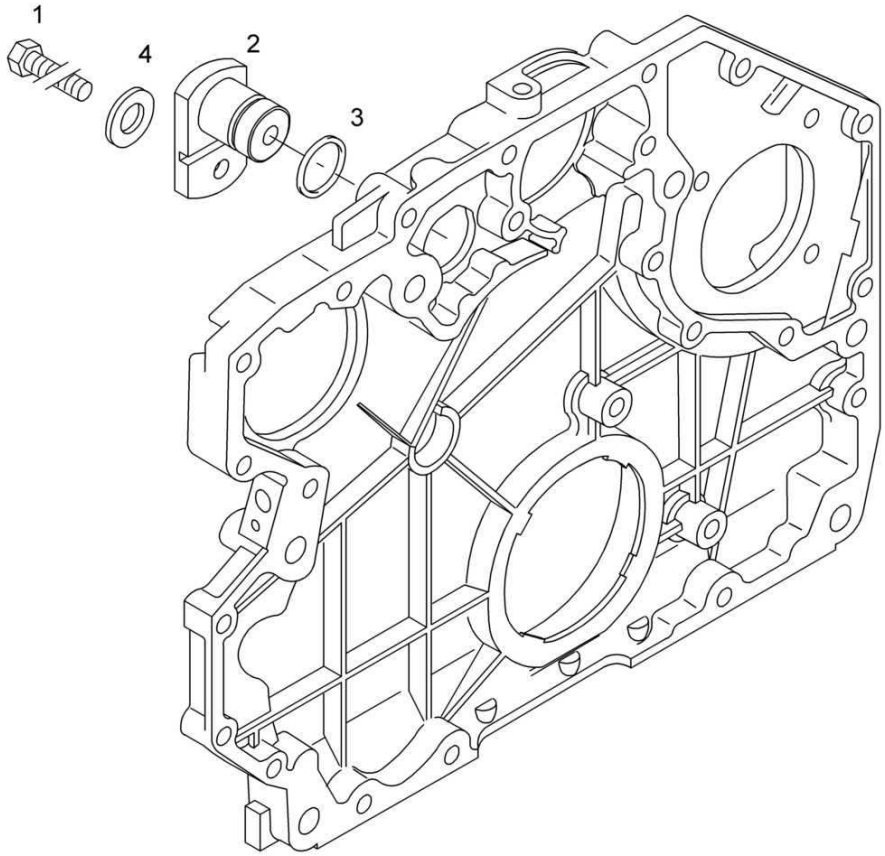
1
4
2
3

Electrical Equipment
Elektrische Ausrüstung
Equipement électrique

MOT006740 1001 E

Pos. Pos. Pos.	Part no. Teilenr. No.piece	Qty. Menge Qte.	Description	Benennung	Designation
1	05719105	1	Hexagon bolt	Sechskantschraube	Vis à tête hexagonale
2	05712803	1	Locking pieces	Verschlußteile	Pièces de fermeture
3	05714496	1	Loop ring	Runddichtring	Joint torique
4	05714497	1	Washer	Scheibe	Disque

Electrical Equipment
Elektrische Ausrüstung
Equipement électrique

MOT011470_000_00

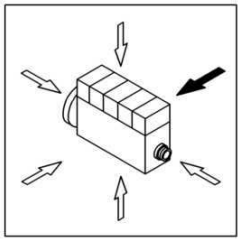

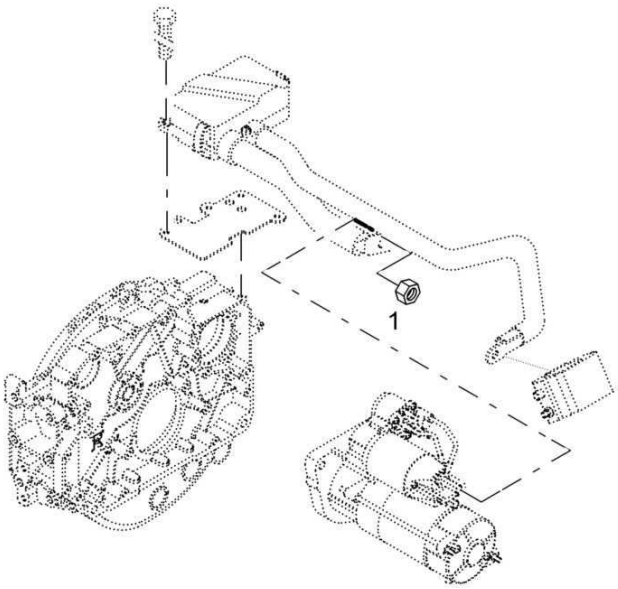

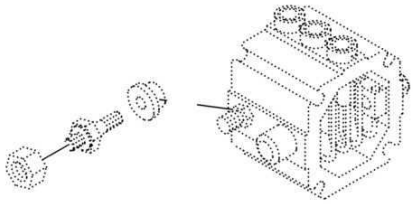

Pos. / Pos. / Pos.	Part no. / Teilenr. / No.piece	Qty. / Menge / Qte.	Description	Benennung	Designation
1	05716748	1	Hexagon nut	Sechskantmutter	Ecrou hexagonal

Connecting Housing
Anschlußgehäuse
Boîtier de jonction

MOT017142_000_00

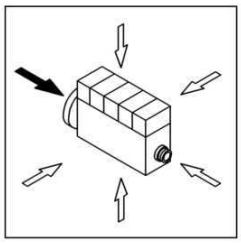

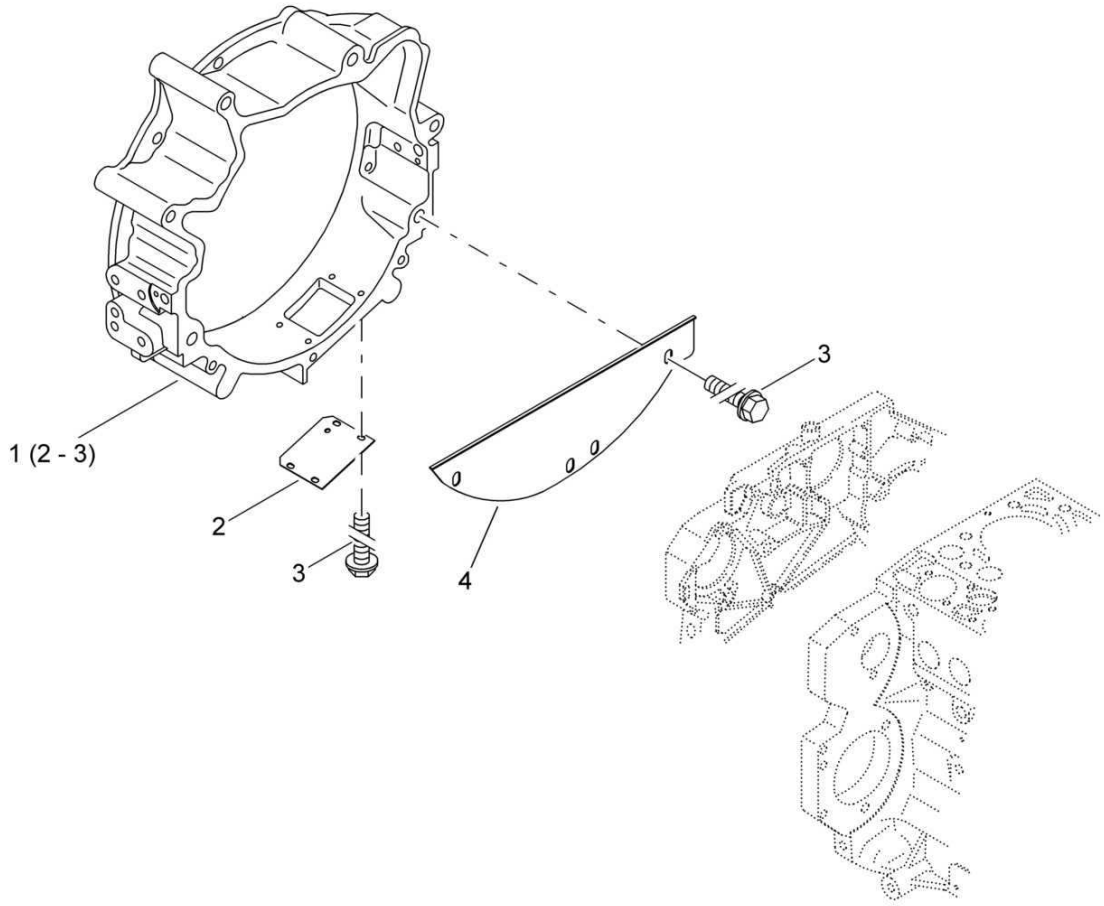

mot017142_000

S/N 11104150 ▶

11.38

Connecting Housing
Anschlußgehäuse
Boîtier de jonction

MOT017142 1001 E

BOMAG FAYAT GROUP

Pos. Pos. Pos.	Part no. Teilenr. No.piece	Qty. Menge Qte.	Description	Benennung	Designation
1	05729867	1	Connecting housing	Anschlußgehäuse	Boîtier de jonction
2	05717561	1	>Cover plate	>Abdeckblech	>Tôle de recouvrement
3	05715340	7	>Hexagon bolt	>Sechskantschraube	>Vis à tête hexagonale
4	05717562	1	Cover plate	Abdeckblech	Tôle de recouvrement

Connecting Housing
Anschlußgehäuse
Boîtier de jonction

MOT006747_000_00

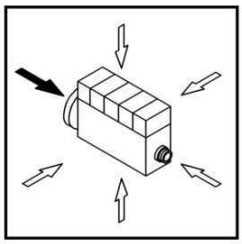

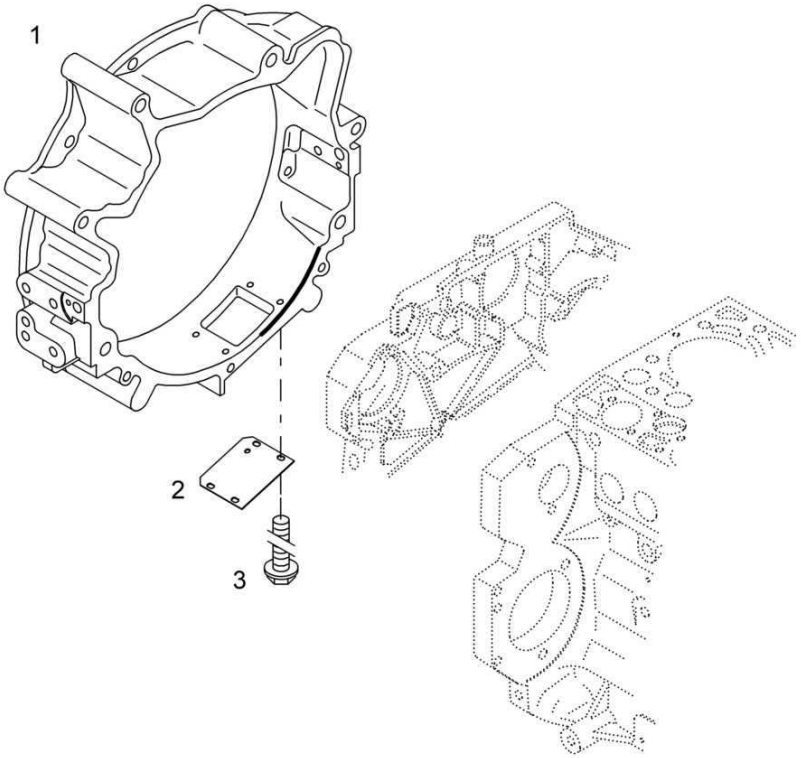

S/N 10540592 ▶

11.38

Connecting Housing
Anschlußgehäuse
Boîtier de jonction

MOT006747 1001 E

BOMAG FAYAT GROUP

Pos. Pos. Pos.	Part no. Teilenr. No.piece	Qty. Menge Qte.	Description	Benennung	Designation
1	05712956	1	Connecting housing	Anschlußgehäuse	Boîtier de jonction
2	05717561	1	Cover plate	Abdeckblech	Tôle de recouvrement
3	05715340	4	Hexagon bolt	Sechskantschraube	Vis à tête hexagonale

Connecting Housing
Anschlußgehäuse
Boîtier de jonction

MOT006748_000_00

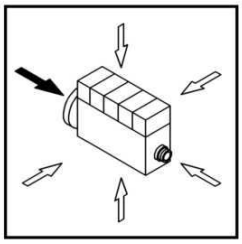

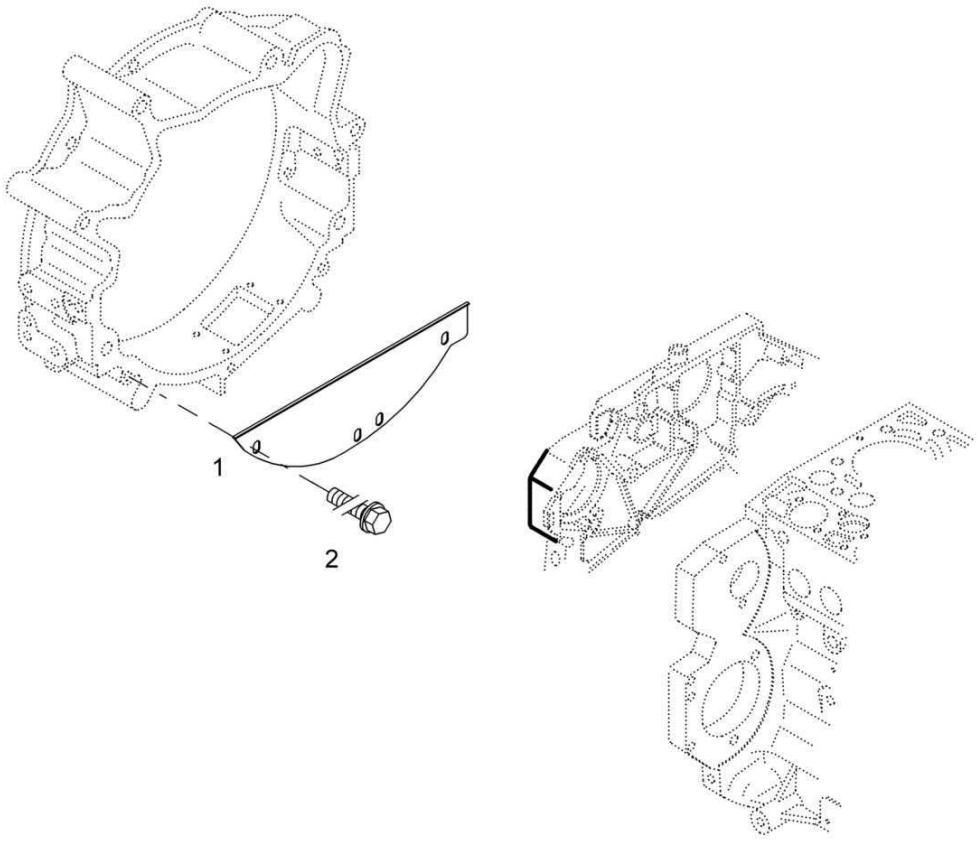

Connecting Housing
Anschlußgehäuse
Boîtier de jonction

MOT006748 1001 E

BOMAG FAYAT GROUP

Pos. Pos. Pos.	Part no. Teilenr. No.piece	Qty. Menge Qte.	Description	Benennung	Designation
1	05717562	1	Cover plate	Abdeckblech	Tôle de recouvrement
2	05715340	3	Hexagon bolt	Sechskantschraube	Vis à tête hexagonale

Connecting Housing
Anschlußgehäuse
Boîtier de jonction

MOT006745_000_00

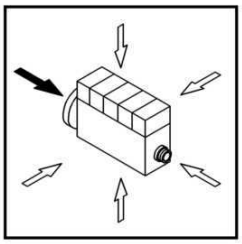

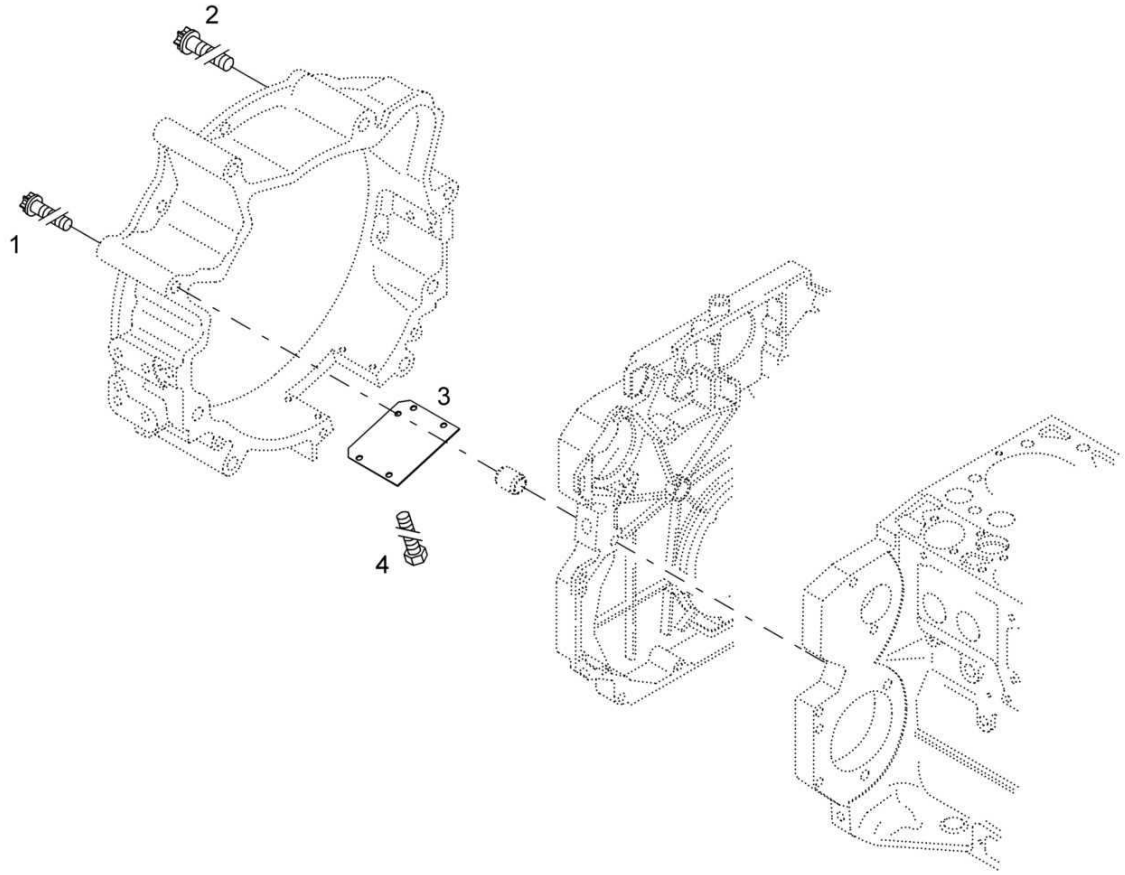

Connecting Housing
Anschlußgehäuse
Boîtier de jonction

MOT006745 1001 E

Pos. / Pos. / Pos.	Part no. / Teilenr. / No.piece	Qty. / Menge / Qte.	Description	Benennung	Designation
1	05714893	2	Torx-head bolt	Torxschraube	Vis à tête torx
2	05714894	4	Torx-head bolt	Torxschraube	Vis à tête torx
3	05712602	1	Cover plate	Abdeckblech	Tôle de recouvrement
4	05717505	4	Hexagon bolt	Sechskantschraube	Vis à tête hexagonale

S/N 12118453 ▶

Connecting Housing
Anschlußgehäuse
Boîtier de jonction

MOT019771_000_00

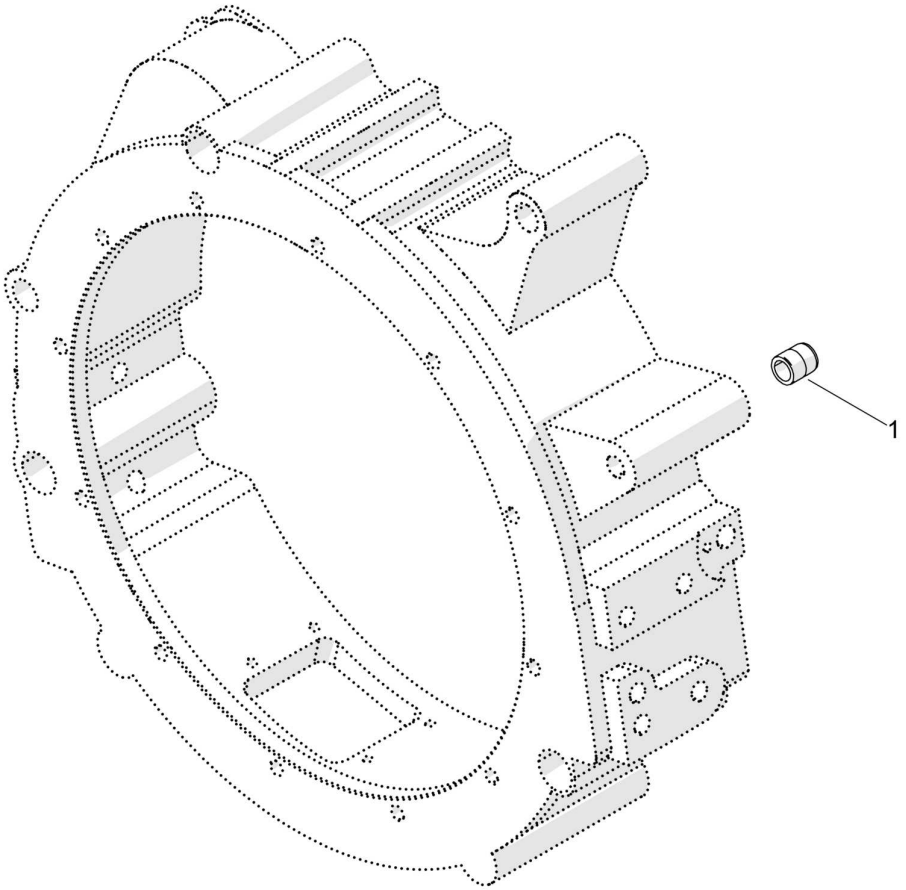

mot019771_000

11.38

Connecting Housing
Anschlußgehäuse
Boîtier de jonction

MOT019771 1001 E

BOMAG FAYAT GROUP

Pos. Pos. Pos.	Part no. Teilenr. No.piece	Qty. Menge Qte.	Description	Benennung	Designation
1	08822265	2	Bushing	Buchse	Douille

Connecting Housing
Anschlußgehäuse
Boîtier de jonction

MOT018032_000_00

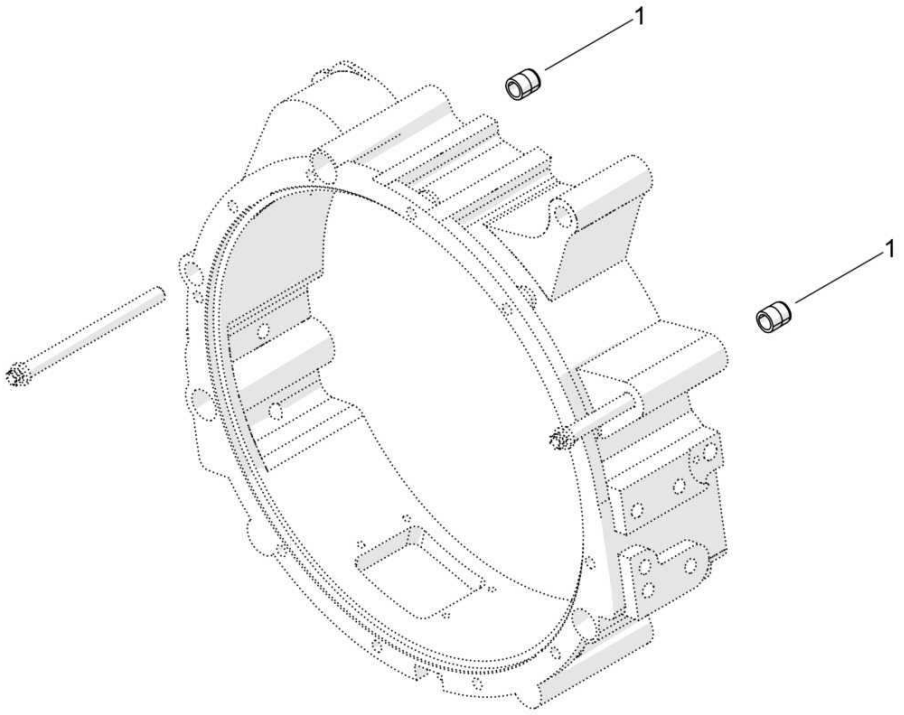

mot018032_000

11.38

Connecting Housing
Anschlußgehäuse
Boîtier de jonction

BOMAG FAYAT GROUP

Pos. / Pos. / Pos.	Part no. / Teilenr. / No.piece	Qty. / Menge / Qte.	Description	Benennung	Designation
1	05714793	2	Clamping bush	Spannbuchse	Douille de serrage

Connecting Housing
Anschlußgehäuse
Boîtier de jonction

MOT006746_000_00

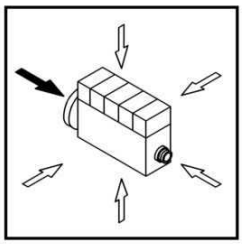

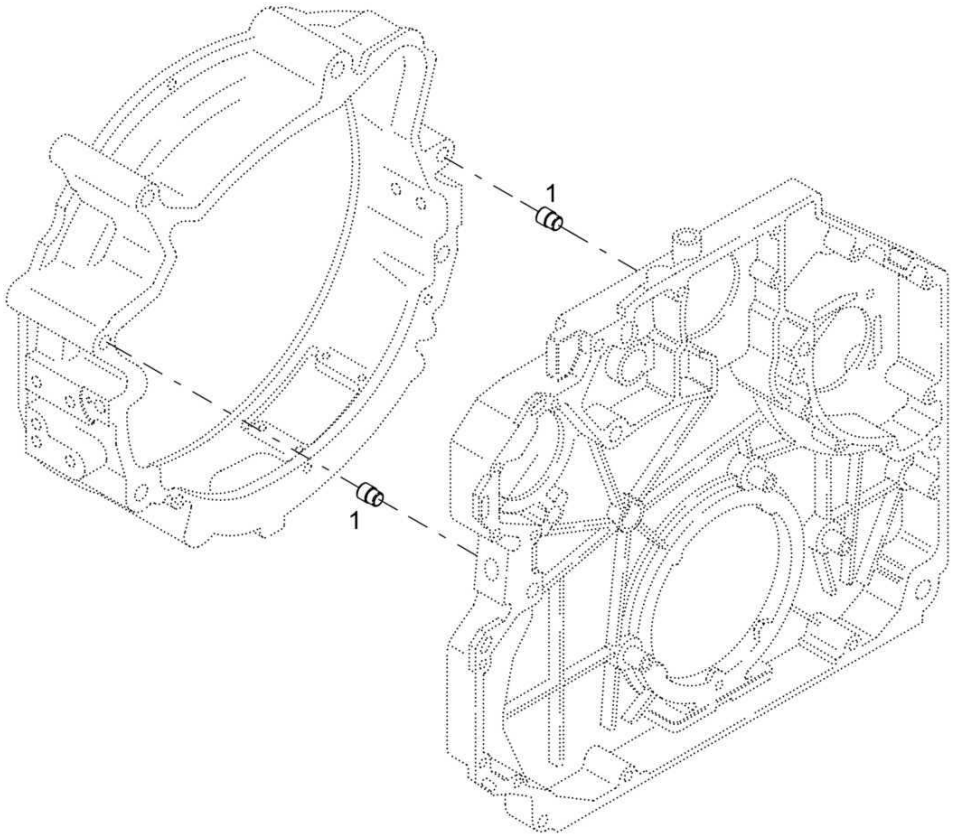

Connecting Housing
Anschlußgehäuse
Boîtier de jonction

MOT006746 1001 E

BOMAG FAYAT GROUP

Pos. Pos. Pos.	Part no. Teilenr. No.piece	Qty. Menge Qte.	Description	Benennung	Designation
1	05729564	2	Bushing	Buchse	Douille

Connecting Housing
Anschlußgehäuse
Boîtier de jonction

MOT006746_000_00

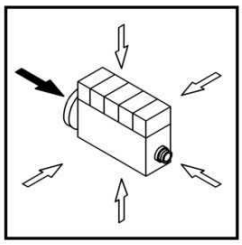

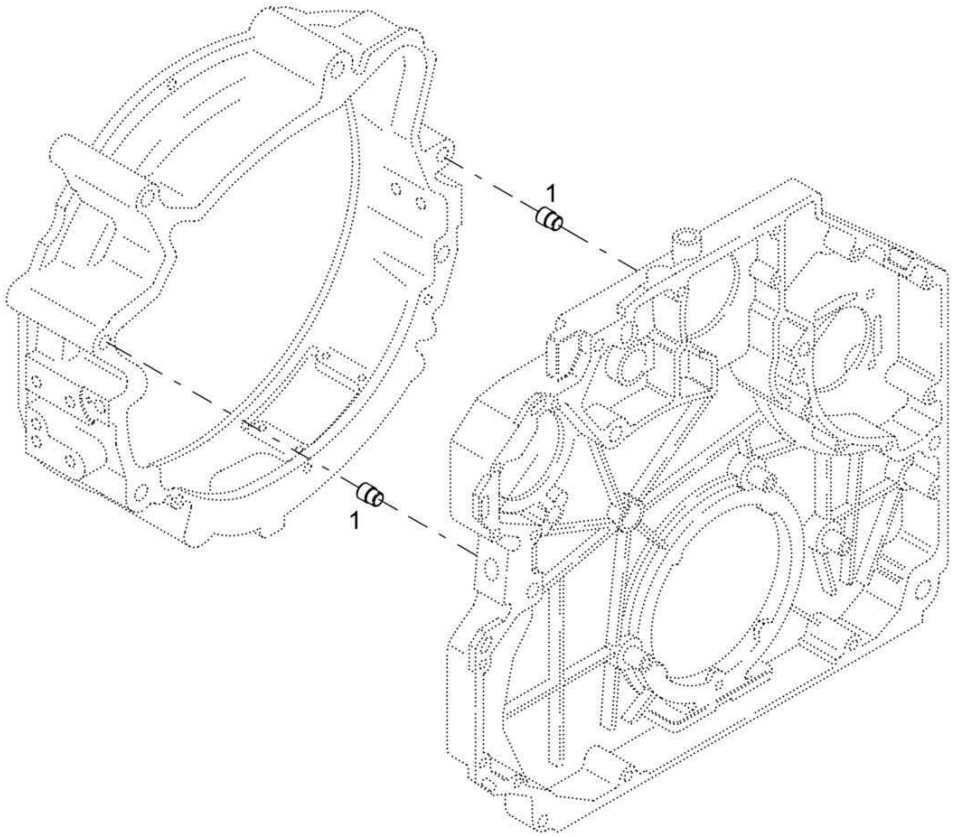

Connecting Housing
Anschlußgehäuse
Boîtier de jonction

MOT006746 1001 E

BOMAG FAYAT GROUP

Pos. / Pos. / Pos.	Part no. / Teilenr. / No.piece	Qty. / Menge / Qte.	Description	Benennung	Designation
1	05716814	2	Bushing	Buchse	Douille

Engine Shut Off
Motorabstellung
Arrêt du moteur

MOT012191_000_00

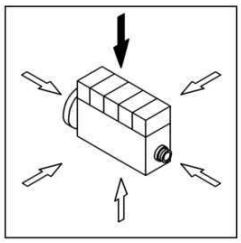

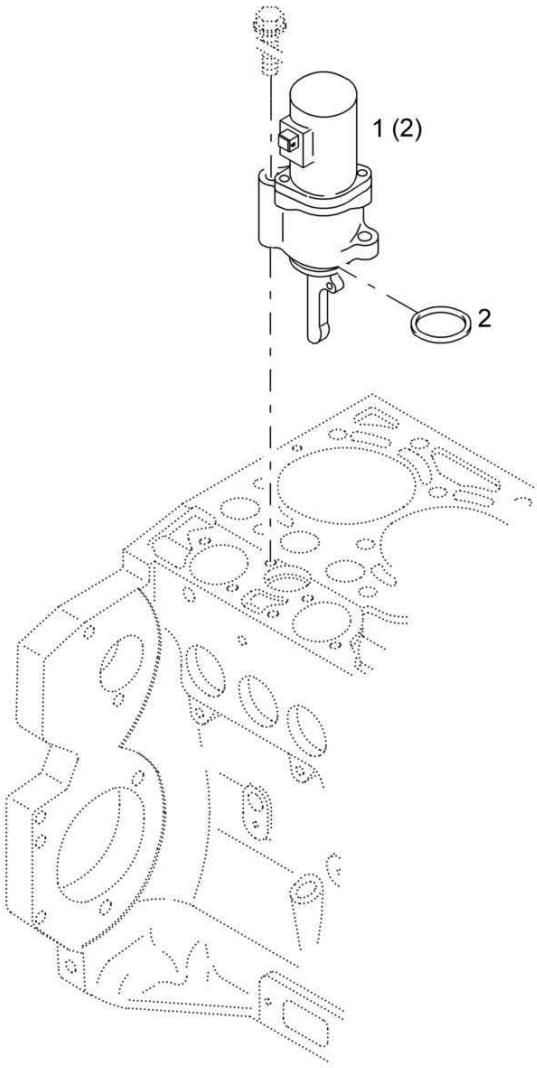

mot012191_000

S/N 11535879 ▶

11.39

Engine Shut Off
Motorabstellung
Arrêt du moteur

MOT012191 1001 E

BOMAG FAYAT GROUP

Pos. Pos. Pos.	Part no. Teilenr. No.piece	Qty. Menge Qte.	Description	Benennung	Designation
1	08821321	1	Engine shut off	Motorabstellung	Arret du moteur
2	05719526	1	>Loop ring	>Runddichtring	>Joint torique

Engine Shut Off
Motorabstellung
Arrêt du moteur

MOT012191_000_00

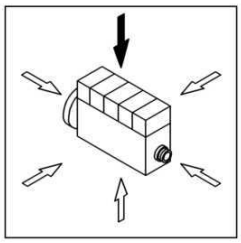

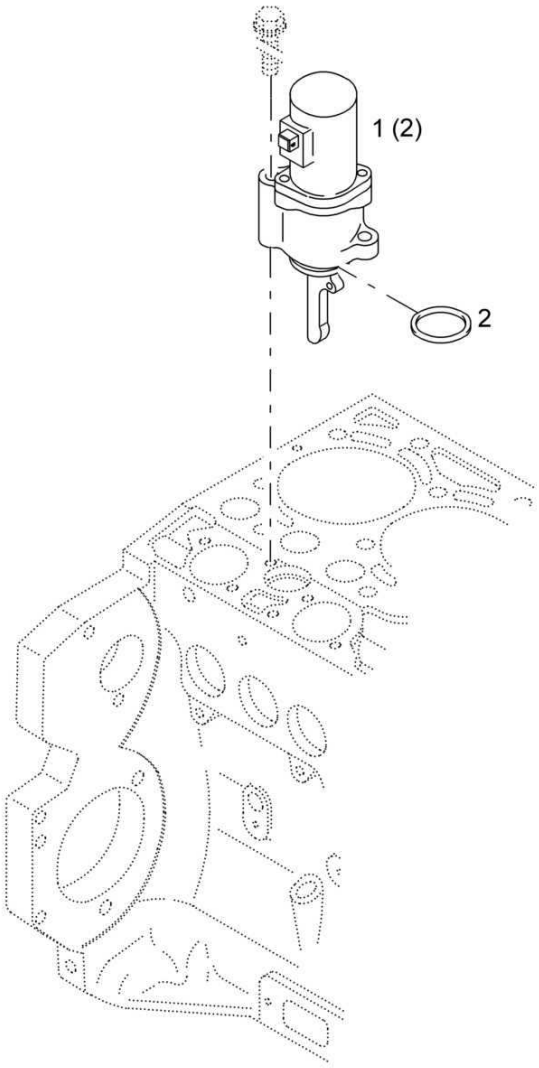

mot012191_000

S/N 10842331 ▶

11.39

Engine Shut Off
Motorabstellung
Arrêt du moteur

MOT012191 1001 E

BOMAG FAYAT GROUP

Pos. Pos. Pos.	Part no. Teilenr. No.piece	Qty. Menge Qte.	Description	Benennung	Designation
1	05729350	1	Engine shut off	Motorabstellung	Arret du moteur
2	05719526	1	>Loop ring	>Runddichtring	>Joint torique

Engine Shut Off
Motorabstellung
Arrêt du moteur

MOT006750_000_00

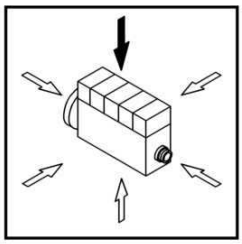

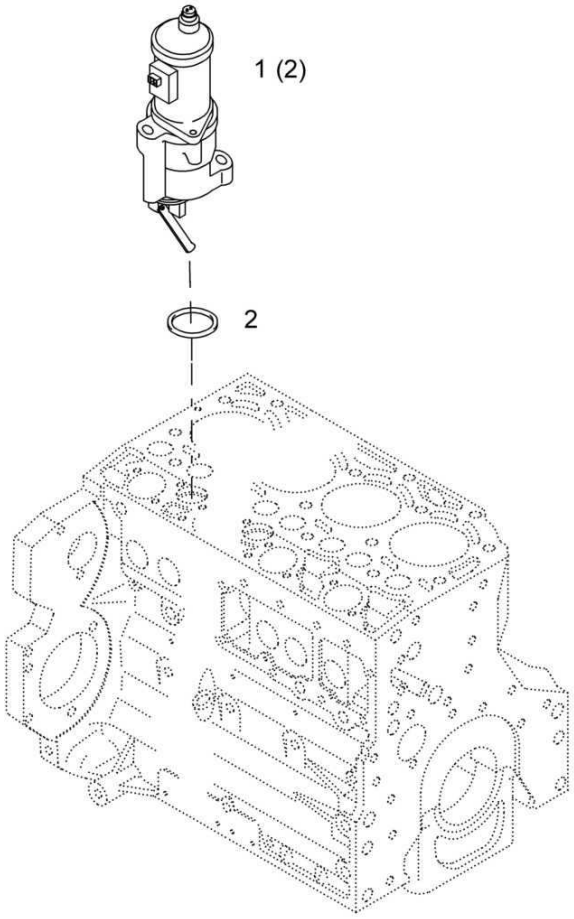

Engine Shut Off
Motorabstellung
Arrêt du moteur

MOT006750 1001 E

BOMAG FAYAT GROUP

Pos. Pos. Pos.	Part no. Teilenr. No.piece	Qty. Menge Qte.	Description	Benennung	Designation
1	05712920	1	Engine shut off	Motorabstellung	Arret du moteur
2	05719526	1	>Loop ring	>Runddichtring	>Joint torique

Engine Shut Off
Motorabstellung
Arrêt du moteur

MOT006749_000_00

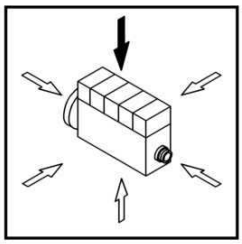

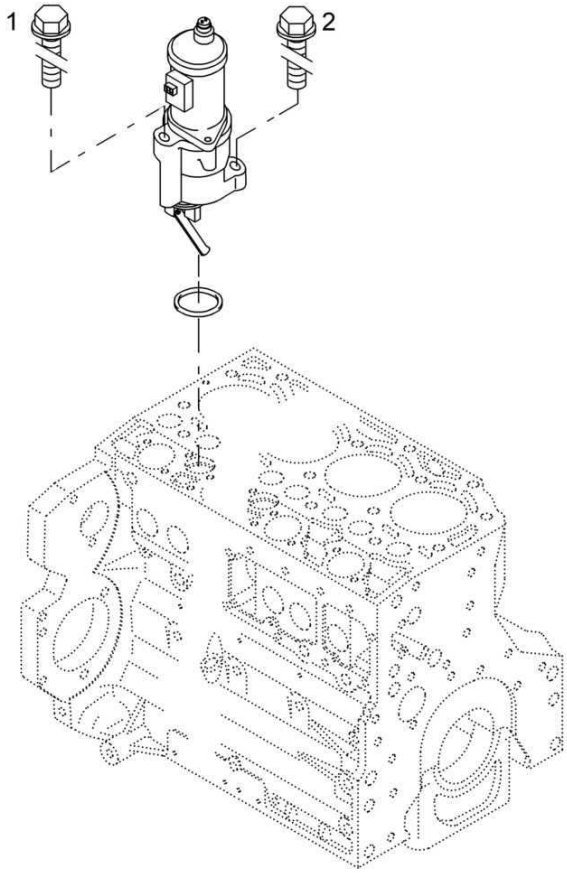

11.39

Engine Shut Off
Motorabstellung
Arrêt du moteur

MOT006749 1001 E

BOMAG FAYAT GROUP

Pos. / Pos. / Pos.	Part no. / Teilenr. / No.piece	Qty. / Menge / Qte.	Description	Benennung	Designation
1	05712919	1	Hexagon bolt	Sechskantschraube	Vis à tête hexagonale
2	05791025	1	Hexagon bolt	Sechskantschraube	Vis à tête hexagonale

Hydraulic Pump
Hydraulikpumpe
Pompe hydraulique

MOT006758_000_00

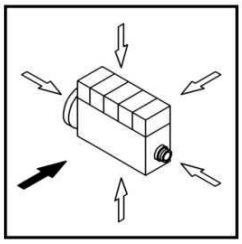

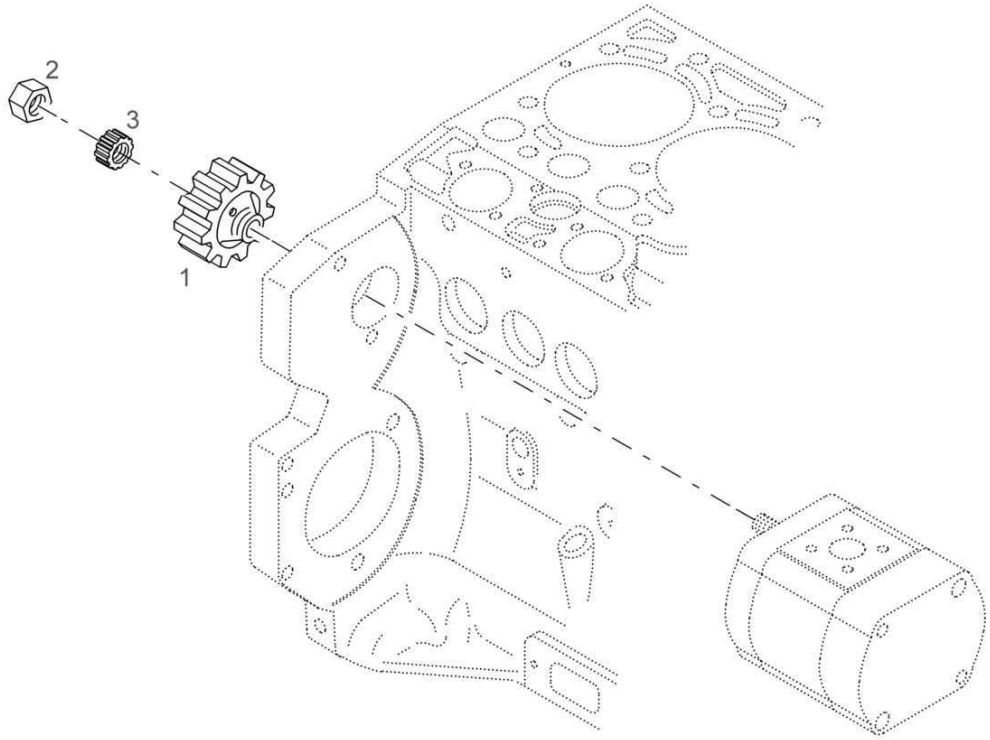

Hydraulic Pump
Hydraulikpumpe
Pompe hydraulique

MOT006758 1001 E

BOMAG FAYAT GROUP

Pos. Pos. Pos.	Part no. Teilenr. No.piece	Qty. Menge Qte.	Description	Benennung	Designation
1	05712754	1	Gear wheel	Zahnrad	Roue dentée
2	05714153	1	Locking nut	Sicherungsmutter	Ecrou d'arrêt
3	05716860	1	Nut	Mutter	Ecrou

Hydraulic Pump
Hydraulikpumpe
Pompe hydraulique

MOT019773_000_00

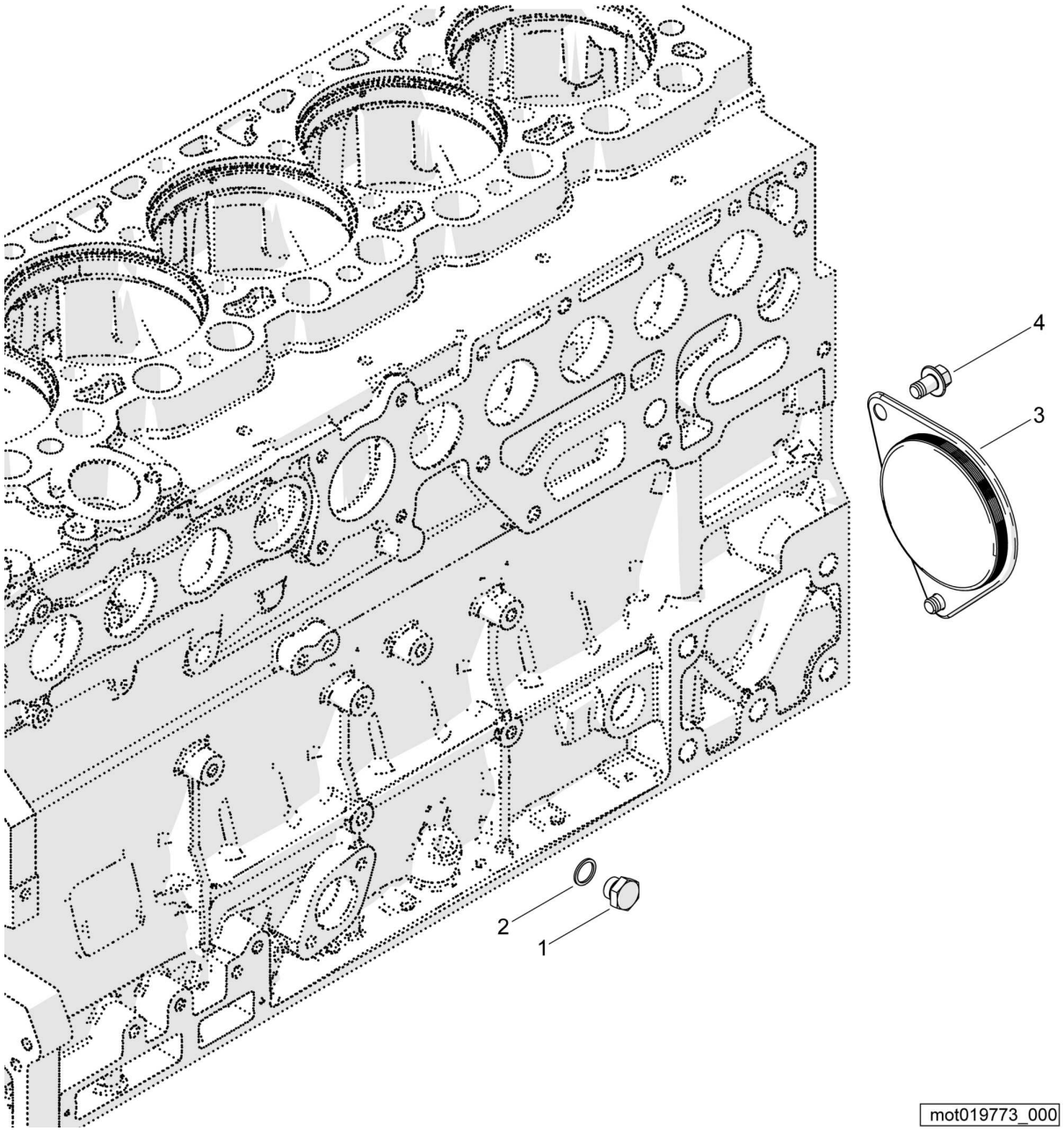

Hydraulic Pump
Hydraulikpumpe
Pompe hydraulique

MOT019773 1001 E

BOMAG FAYAT GROUP

Pos. Pos. Pos.	Part no. Teilenr. No.piece	Qty. Menge Qte.	Description	Benennung	Designation
1	06053370	1	Screw plug	Verschlußschraube	Vis de fermeture
2	05719151	1	Sealing ring	Dichtring	Bague d'étanchéité
3	06053371	1	Cover	Verschlußdeckel	Couvercle de fermeture
4	08822185	2	Hexagon bolt	Sechskantschraube	Vis à tête hexagonale

Hydraulic Pump
Hydraulikpumpe
Pompe hydraulique

MOT006759_000_00

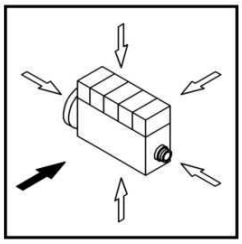

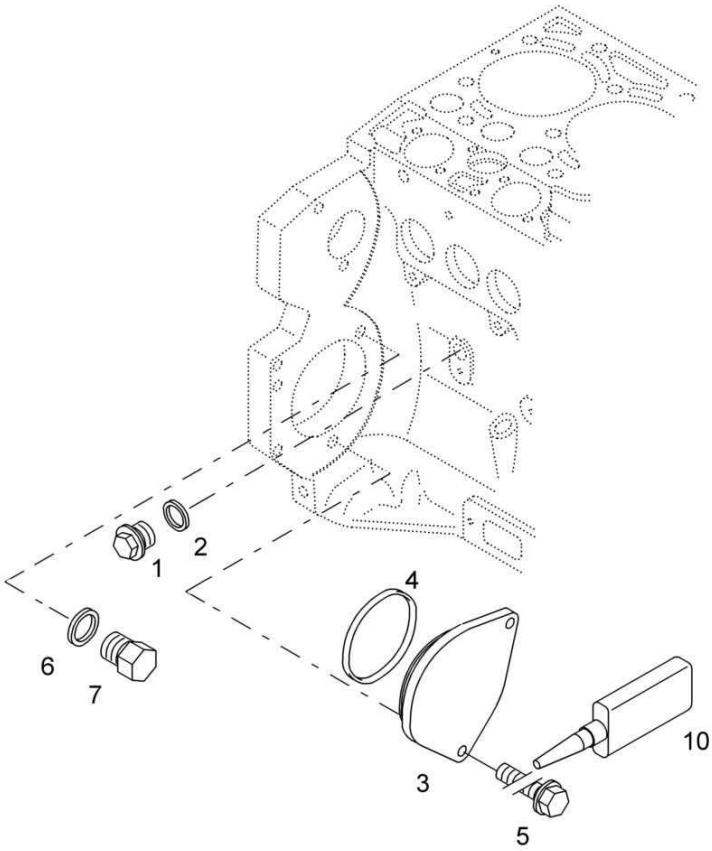

Hydraulic Pump
Hydraulikpumpe
Pompe hydraulique

MOT006759 1001 E

BOMAG FAYAT GROUP

Pos. Pos. Pos.	Part no. Teilenr. No.piece	Qty. Menge Qte.	Description	Benennung	Designation
1	07641415	1	Screw plug	Verschlußschraube	Vis de fermeture
2	09331128	1	Sealing ring	Dichtring	Bague d'étanchéité
3	05716745	1	Cover	Verschlußdeckel	Couvercle de fermeture
4	05719106	1	Loop ring	Runddichtring	Joint torique
5	05713863	2	Hexagon bolt	Sechskantschraube	Vis à tête hexagonale
6	09331088	1	Sealing ring	Dichtring	Bague d'étanchéité
7	05714542	1	Screw plug	Verschlußschraube	Vis de fermeture
			Auxiliaries	Hilfsstoffe	Auxiliaires
10	05714093	1	Locking aid	Sicherungsmittel	Resine

Hydraulic Pump
Hydraulikpumpe
Pompe hydraulique

MOT006757_000_00

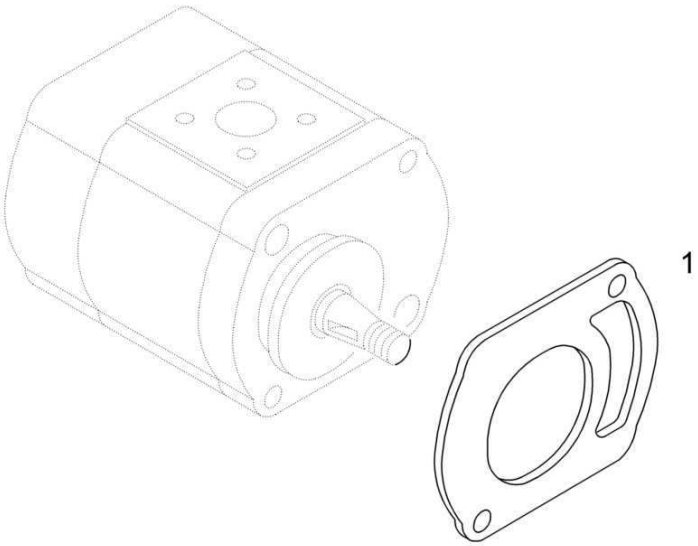

Hydraulic Pump
Hydraulikpumpe
Pompe hydraulique

MOT006757 1001 E

Pos. Pos. Pos.	Part no. Teilenr. No.piece	Qty. Menge Qte.	Description	Benennung	Designation
1	05714764	1	Gasket	Dichtung	Joint

Hydraulic Pump
Hydraulikpumpe
Pompe hydraulique

MOT019772_000_00

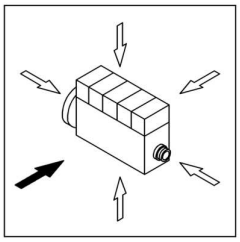

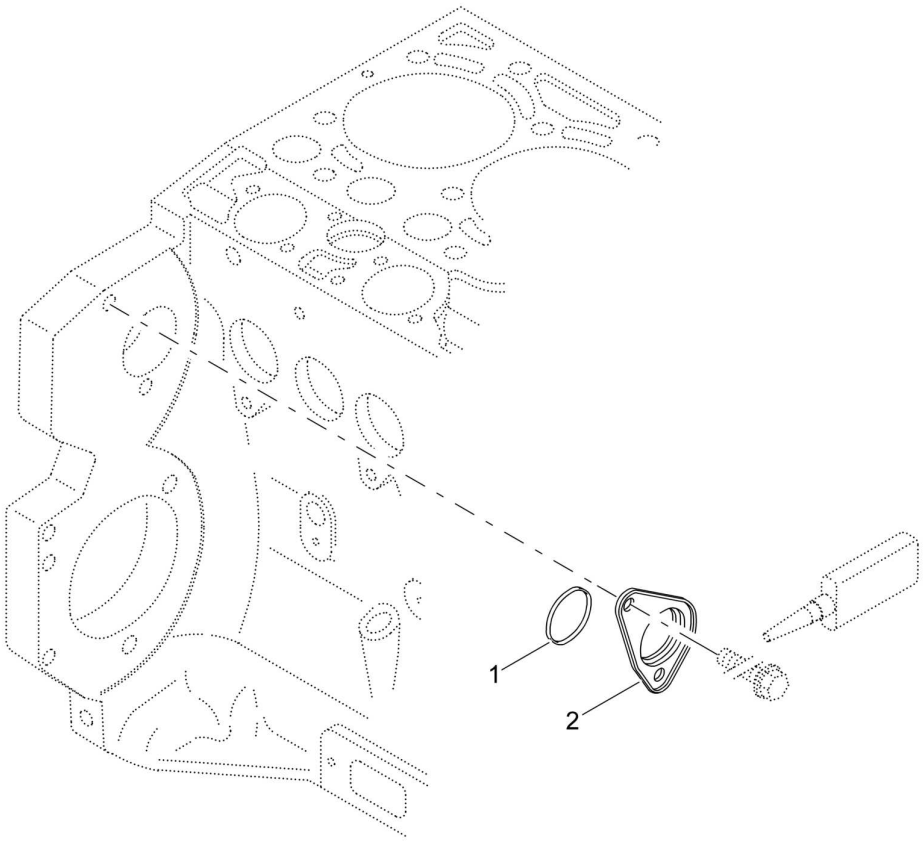

Hydraulic Pump
Hydraulikpumpe
Pompe hydraulique

MOT019772 1001 E

Pos. / Pos. / Pos.	Part no. / Teilenr. / No.piece	Qty. / Menge / Qte.	Description	Benennung	Designation
1	08822186	1	Cover	Verschlußdeckel	Couvercle de fermeture
2	08822185	2	Hexagon bolt 42 Nm	Sechskantschraube 42 Nm	Vis à tête hexagonale 42 Nm

Hydraulic Pump
Hydraulikpumpe
Pompe hydraulique

MOT006760_000_00

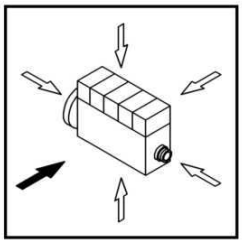

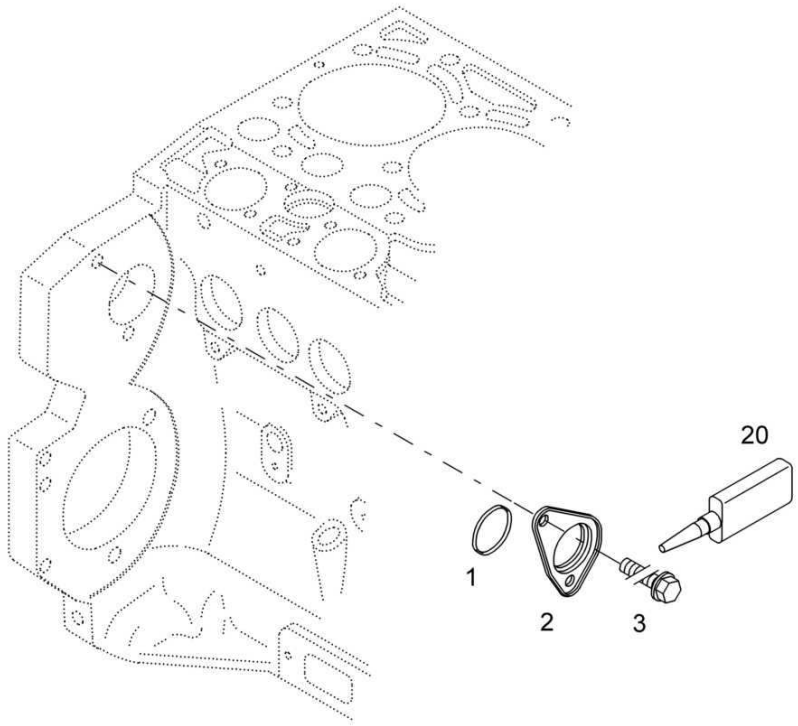

Hydraulic Pump
Hydraulikpumpe
Pompe hydraulique

MOT006760 1001 E

Pos. Pos. Pos.	Part no. Teilenr. No.piece	Qty. Menge Qte.	Description	Benennung	Designation
1	05719588	1	Loop ring	Runddichtring	Joint torique
2	05716746	1	Cover	Verschlußdeckel	Couvercle de fermeture
3	05713863	2	Hexagon bolt	Sechskantschraube	Vis à tête hexagonale
			Auxiliaries	Hilfsstoffe	Auxiliaires
20	05714093	1	Locking aid	Sicherungsmittel	Resine

Seal Kit
Dichtungssatz
Jeu de joints

MOT006762_000_00

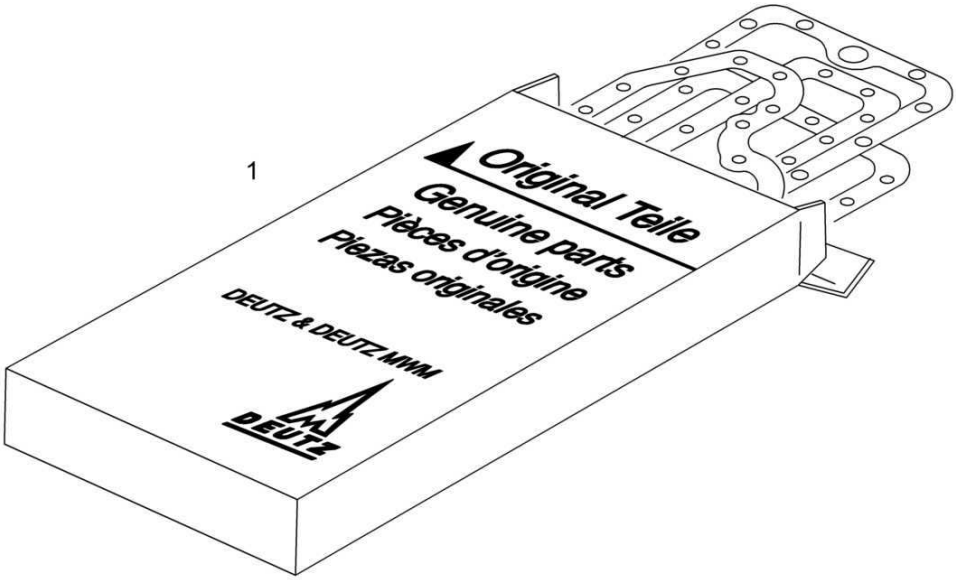

S/N 10540592 ▶

11.47

Seal Kit
Dichtungssatz
Jeu de joints

MOT006762 1001 E

BOMAG FAYAT GROUP

Pos. / Pos. / Pos.	Part no. / Teilenr. / No.piece	Qty. / Menge / Qte.	Description	Benennung	Designation
1	05713599	1	Kit,seal	Dichtungssatz	Jeu de joints

Fuel Lift Pump
Kraftstofförderpumpe
Pompe transfert de carbur.

MOT012193_000_00

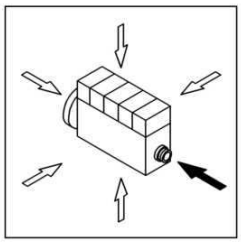

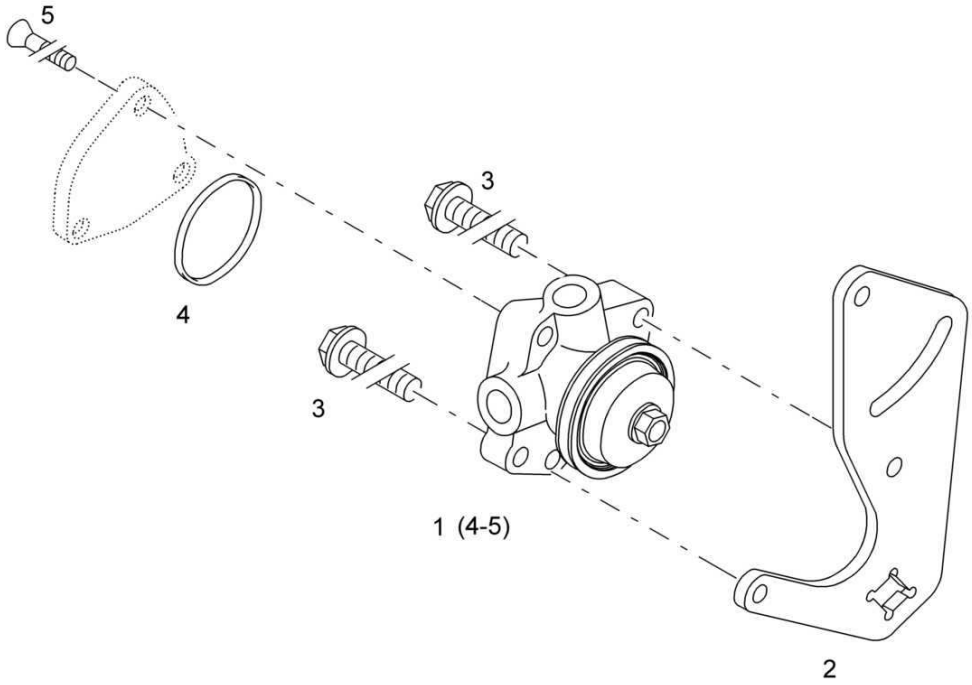

mot012193_000

S/N 10862357 ▶

11.50

Fuel Lift Pump
Kraftstofförderpumpe
Pompe transfert de carbur.

MOT012193 1001 E

BOMAG FAYAT GROUP

Pos. Pos. Pos.	Part no. Teilenr. No.piece	Qty. Menge Qte.	Description	Benennung	Designation
1	05716272	1	Fuel pump	Kraftstoffpumpe	Pompe de carburant
2	05712703	1	>Clamping plate	>Spannlasche	>Eclisse de serrage
3	05791025	2	>Hexagon bolt	>Sechskantschraube	>Vis à tête hexagonale
4	05719291	1	>Loop ring	>Runddichtring	>Joint torique
5	07320612	3	>Countersunk screw	>Senkschraube	>Vis noyée

Fuel Lift Pump
Kraftstofförderpumpe
Pompe transfert de carbur.

MOT006690_000_00

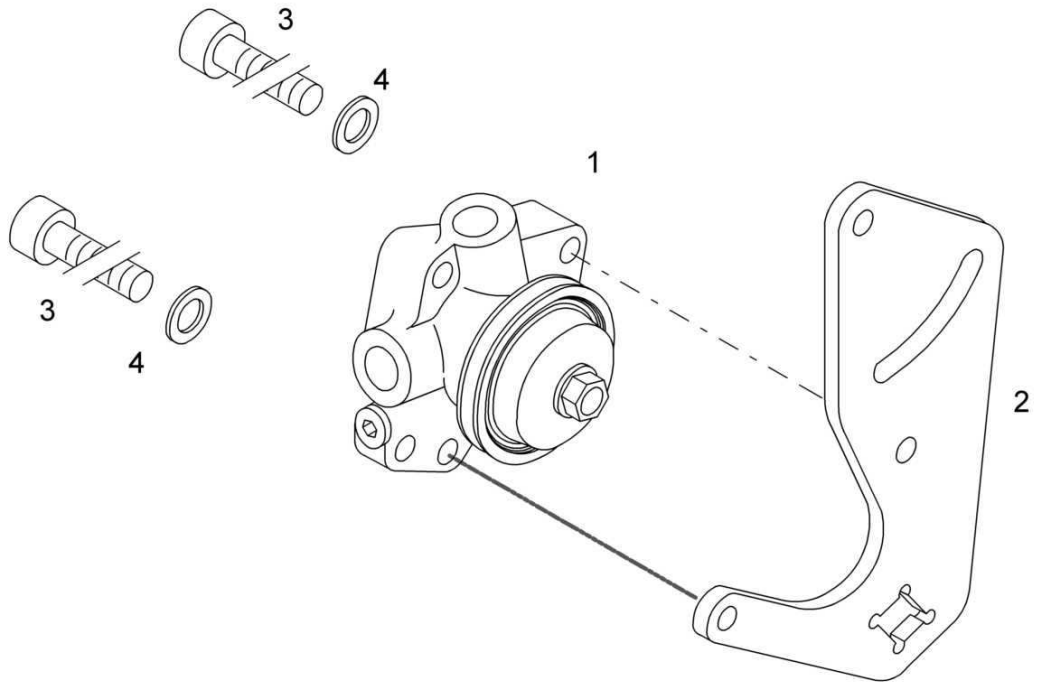

Fuel Lift Pump
Kraftstofförderpumpe
Pompe transfert de carbur.

MOT006690 1001 E

BOMAG FAYAT GROUP

Pos. / Pos. / Pos.	Part no. / Teilenr. / No.piece	Qty. / Menge / Qte.	Description	Benennung	Designation
1	05712702	1	Fuel pump	Kraftstoffpumpe	Pompe de carburant
2	05712703	1	Clamping plate	Spannlasche	Eclisse de serrage
3	05716578	2	Socket-head cap screw	Zylinderschraube	Vis à tête six pans creux
4	08642085	2	Spring washer	Federscheibe	Rondelle ressort

Fuel Lift Pump
Kraftstofförderpumpe
Pompe transfert de carbur.

MOT006688_000_00

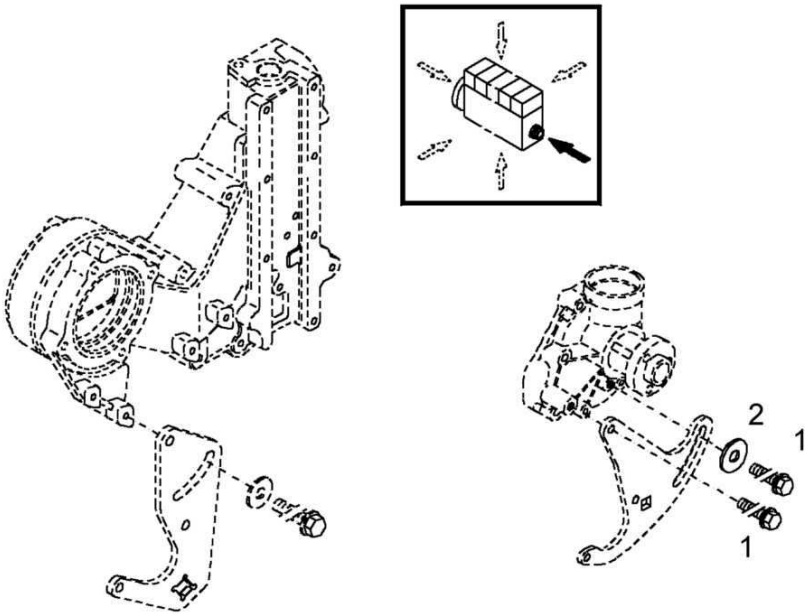

11.50

Fuel Lift Pump
Kraftstofförderpumpe
Pompe transfert de carbur.

Pos. / Pos. / Pos.	Part no. / Teilenr. / No.piece	Qty. / Menge / Qte.	Description	Benennung	Designation
1	05711891	2	Hexagon bolt	Sechskantschraube	Vis à tête hexagonale
2	08590820	1	Washer	Scheibe	Disque

Fuel Lift Pump
Kraftstofförderpumpe
Pompe transfert de carbur.

MOT006689_000_00

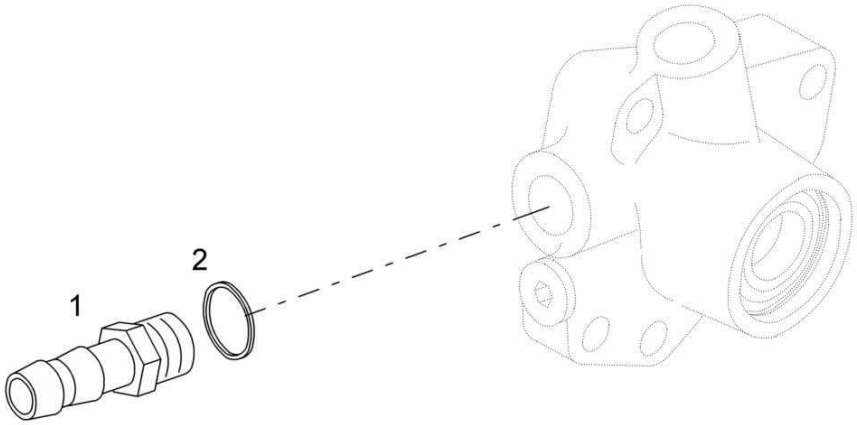

Fuel Lift Pump
Kraftstofförderpumpe
Pompe transfert de carbur.

MOT006689 1001 E

BOMAG FAYAT GROUP

Pos. Pos. Pos.	Part no. Teilenr. No.piece	Qty. Menge Qte.	Description	Benennung	Designation
1	05715320	1	Hose union	Schlauchanschluß	Tubulure pour tuyau
2	09331148	1	Sealing ring	Dichtring	Bague d'étanchéité

Boost Fuel Supply
Startfüllung
Surcharge au démarrage

MOT006755_000_00

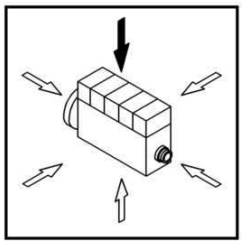

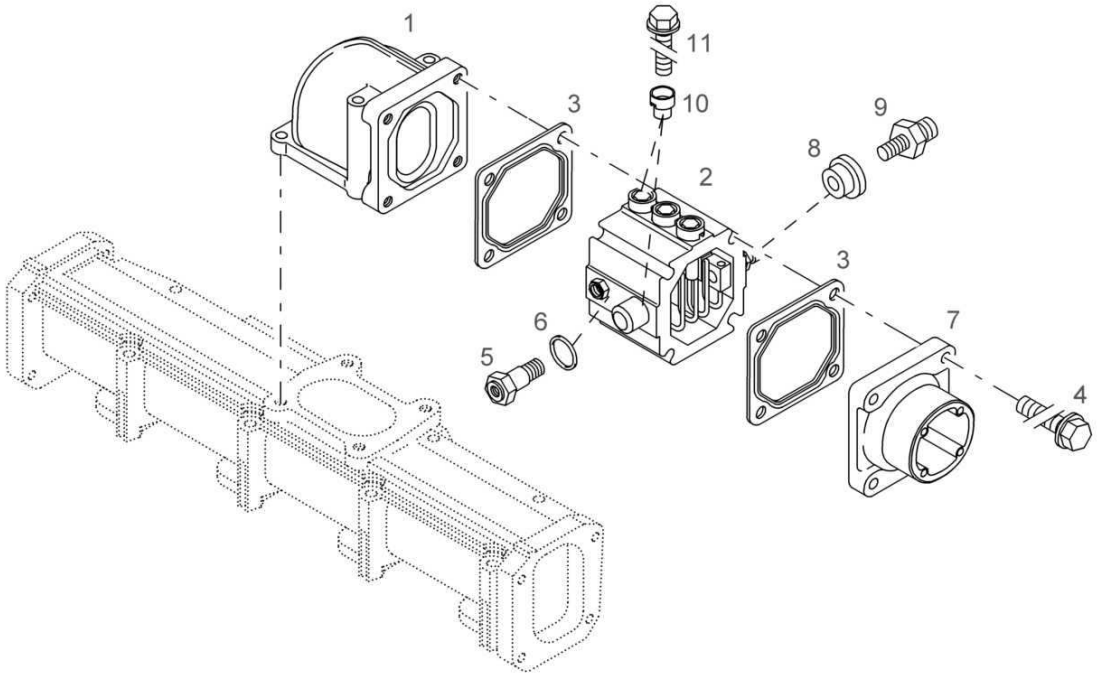

Boost Fuel Supply
Startfüllung
Surcharge au démarrage

MOT006755 1001 E

BOMAG FAYAT GROUP

Pos. Pos. Pos.	Part no. Teilenr. No.piece	Qty. Menge Qte.	Description	Benennung	Designation
1	05717463	1	Charge air elbow	Ladeluftkrümmer	Collecteur d'air
2	05715391	1	Heater flange 12V	Heizflansch 12V	Bride de chauffage 12V
3	05716178	2	Gasket	Dichtung	Joint
4	05716179	4	Hexagon bolt	Sechskantschraube	Vis à tête hexagonale
5	08820288	1	Minus pole	Minuspol	Pôle négatif
6	05716176	1	Loop ring	Runddichtring	Joint torique
7	05715394	1	Hose union	Schlauchstutzen	Tubulure pour tuyau
8	05716197	1	Insulator	Isolator	Isolateur
9	05717464	1	Screw	Schraube	Vis
10	05716670	5	Insulator	Isolator	Isolateur
11	05716674	5	Hexagon bolt	Sechskantschraube	Vis à tête hexagonale

Boost Fuel Supply
Startfüllung
Surcharge au démarrage

MOT006755_000_00

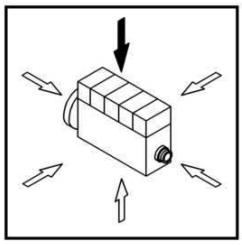

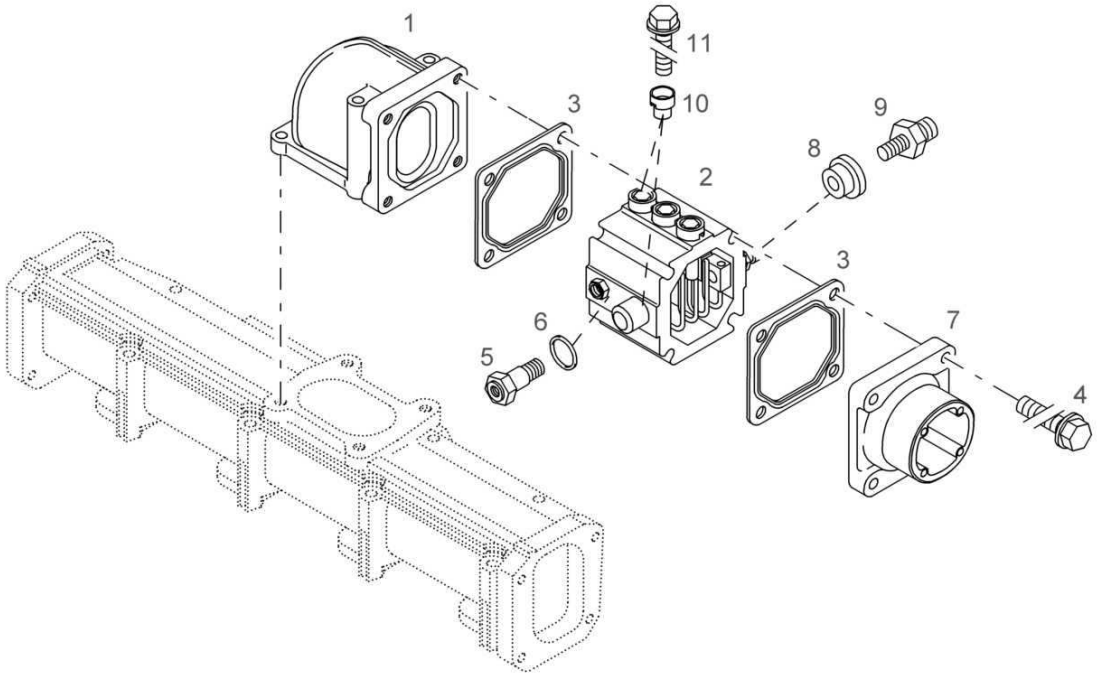

Boost Fuel Supply
Startfüllung
Surcharge au démarrage

MOT006755 1001 E

Pos. Pos. Pos.	Part no. Teilenr. No.piece	Qty. Menge Qte.	Description	Benennung	Designation
1	05717463	1	Charge air elbow	Ladeluftkrümmer	Collecteur d'air
2	05715391	1	Heater flange 12V	Heizflansch 12V	Bride de chauffage 12V
3	05716178	2	Gasket	Dichtung	Joint
4	05716179	4	Hexagon bolt	Sechskantschraube	Vis à tête hexagonale
5	05716175	1	Screw	Schraube	Vis
6	05716176	1	Loop ring	Runddichtring	Joint torique
7	05715394	1	Hose union	Schlauchstutzen	Tubulure pour tuyau
8	05716197	1	Insulator	Isolator	Isolateur
9	05717464	1	Screw	Schraube	Vis
10	05716670	5	Insulator	Isolator	Isolateur
11	05716674	5	Hexagon bolt	Sechskantschraube	Vis à tête hexagonale

Boost Fuel Supply
Startfüllung
Surcharge au démarrage

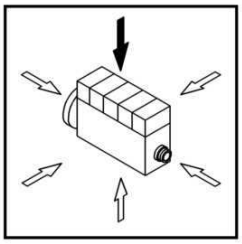

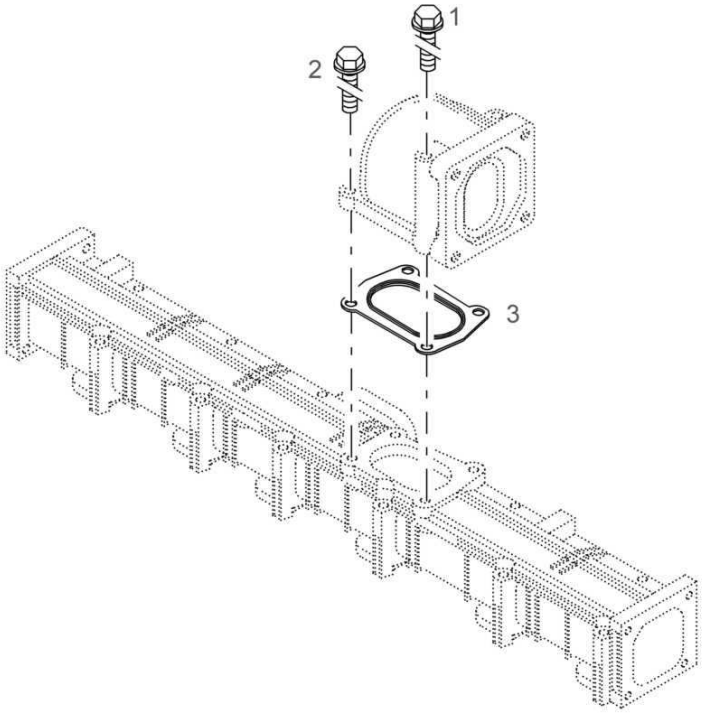

Boost Fuel Supply
Startfüllung
Surcharge au démarrage

MOT006752 1001 E

Pos. / Pos. / Pos.	Part no. / Teilenr. / No.piece	Qty. / Menge / Qte.	Description	Benennung	Designation
1	05717462	2	Hexagon bolt	Sechskantschraube	Vis à tête hexagonale
2	05716738	2	Hexagon bolt	Sechskantschraube	Vis à tête hexagonale
3	05716739	1	Gasket	Dichtung	Joint

Boost Fuel Supply
Startfüllung
Surcharge au démarrage

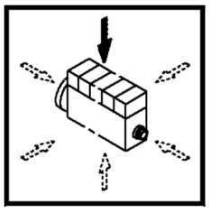

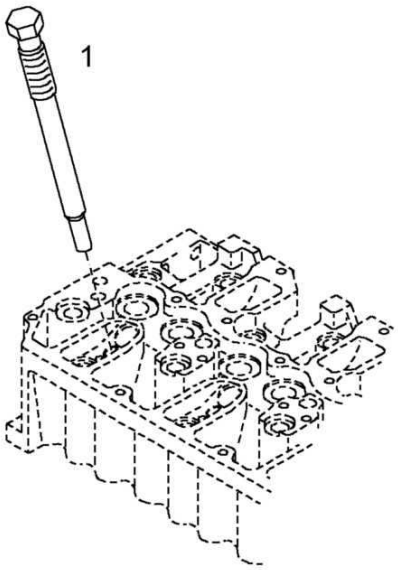

Boost Fuel Supply
Startfüllung
Surcharge au démarrage

MOT006751 1001 E

Pos. Pos. Pos.	Part no. Teilenr. No.piece	Qty. Menge Qte.	Description	Benennung	Designation
1	05712578	1	Locking pieces	Verschlußteile	Pièces de fermeture

Water Cooling
Wasserkühlung
Refroidissement d'eau

MOT006706_000_00

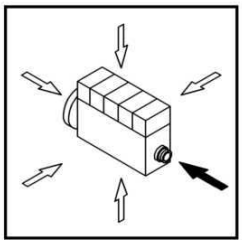

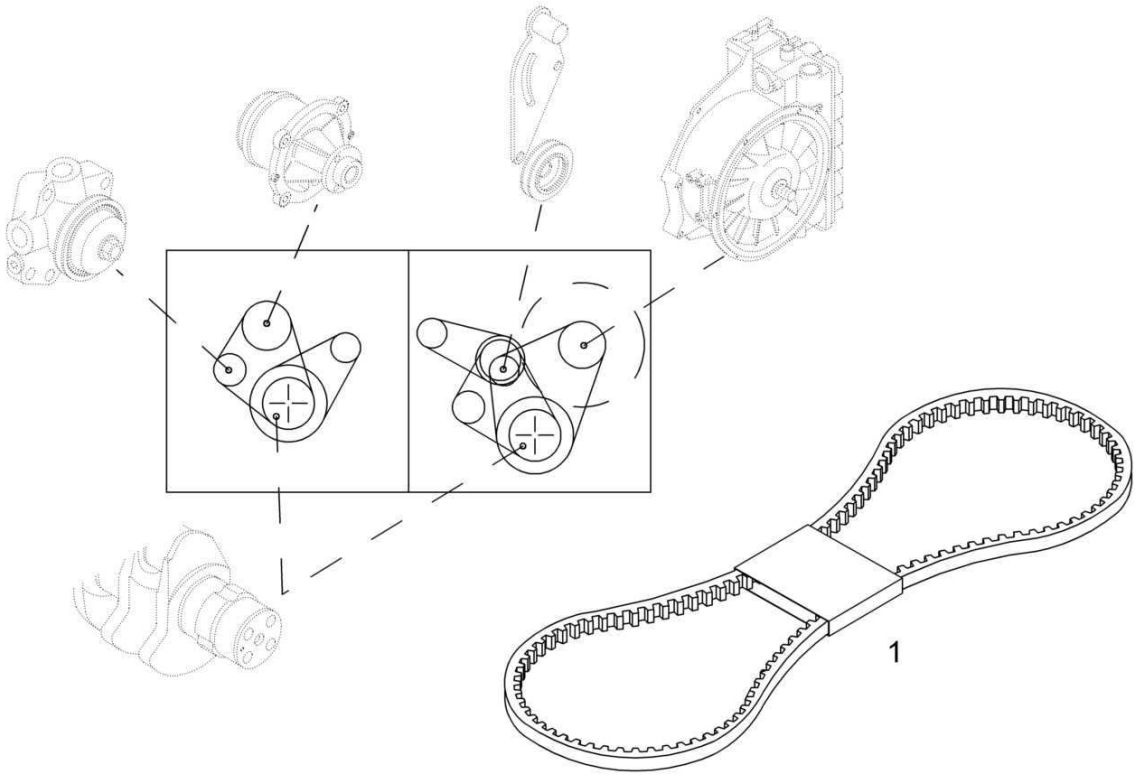

11.56

Water Cooling
Wasserkühlung
Refroidissement d'eau

BOMAG FAYAT GROUP

Pos. Pos. Pos.	Part no. Teilenr. No.piece	Qty. Menge Qte.	Description	Benennung	Designation
1	08821318	1	V-belt, narrow	Schmalkeilriemen	Courroie trapez. mince

Water Cooling
Wasserkühlung
Refroidissement d'eau

MOT006706_000_00

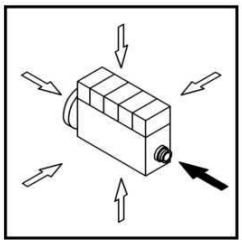

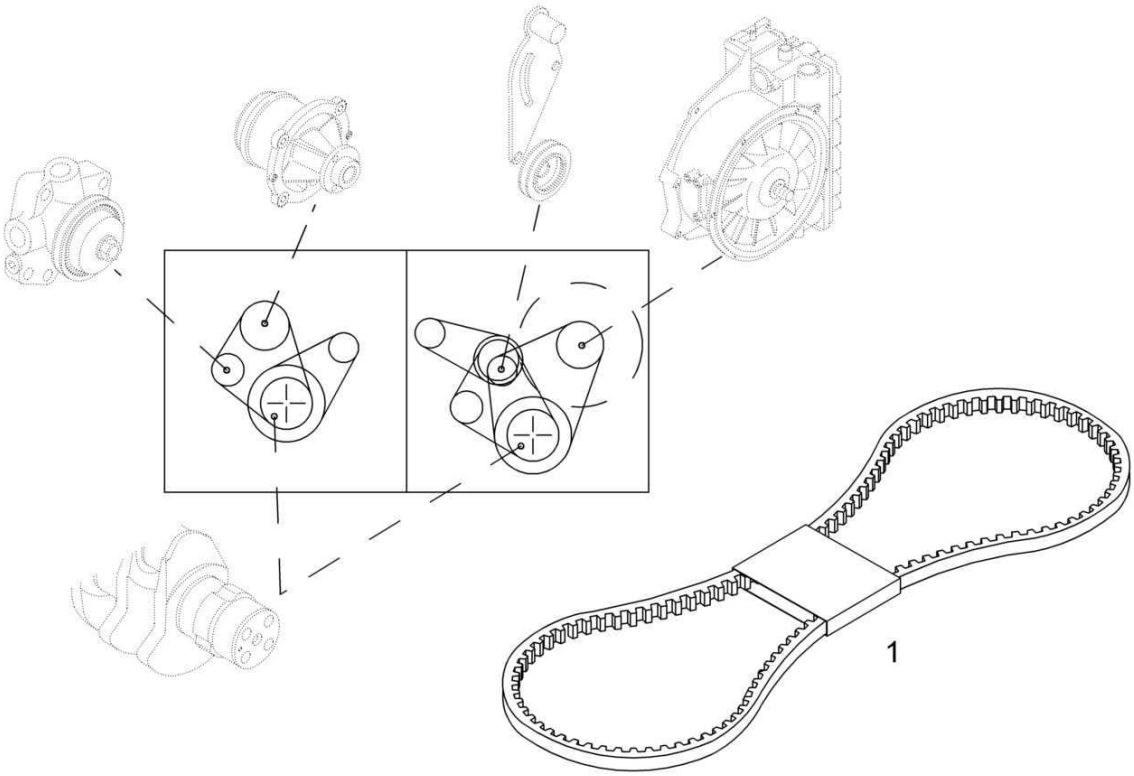

11.56

Water Cooling
Wasserkühlung
Refroidissement d'eau

BOMAG FAYAT GROUP

Pos. / Pos. / Pos.	Part no. / Teilenr. / No.piece	Qty. / Menge / Qte.	Description	Benennung	Designation
1	05713551	1	V-belt, narrow	Schmalkeilriemen	Courroie trapez. mince

Water Cooling
Wasserkühlung
Refroidissement d'eau

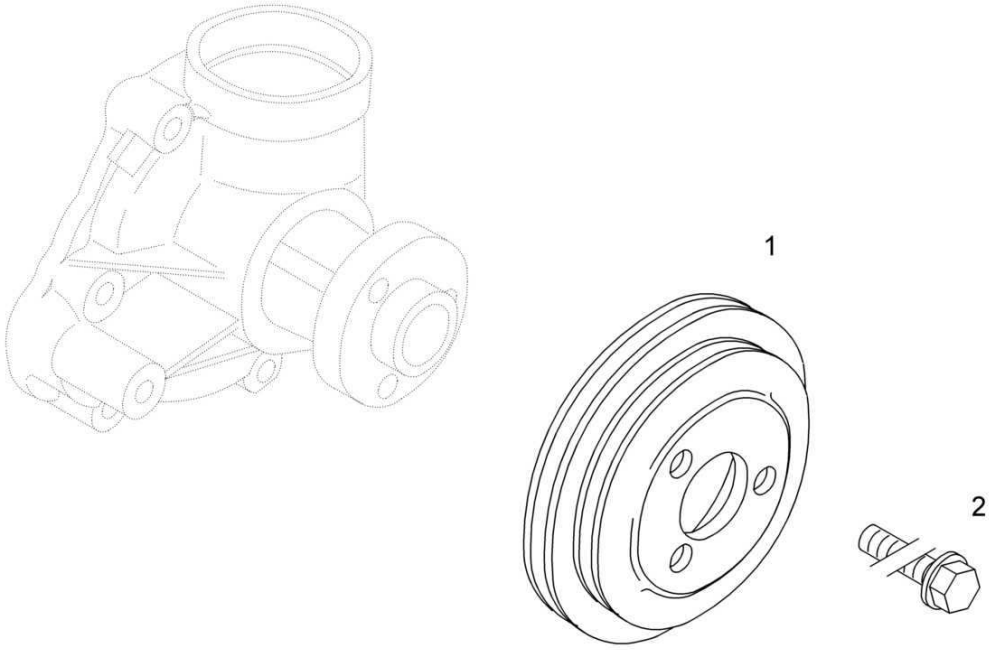

Water Cooling
Wasserkühlung
Refroidissement d'eau

Pos. Pos. Pos.	Part no. Teilenr. No.piece	Qty. Menge Qte.	Description	Benennung	Designation
1	08821317	1	V-belt pulley	Keilriemenscheibe	Poulie à gorge trapezoïdale
2	05713589	3	Hexagon bolt	Sechskantschraube	Vis à tête hexagonale

Water Cooling
Wasserkühlung
Refroidissement d'eau

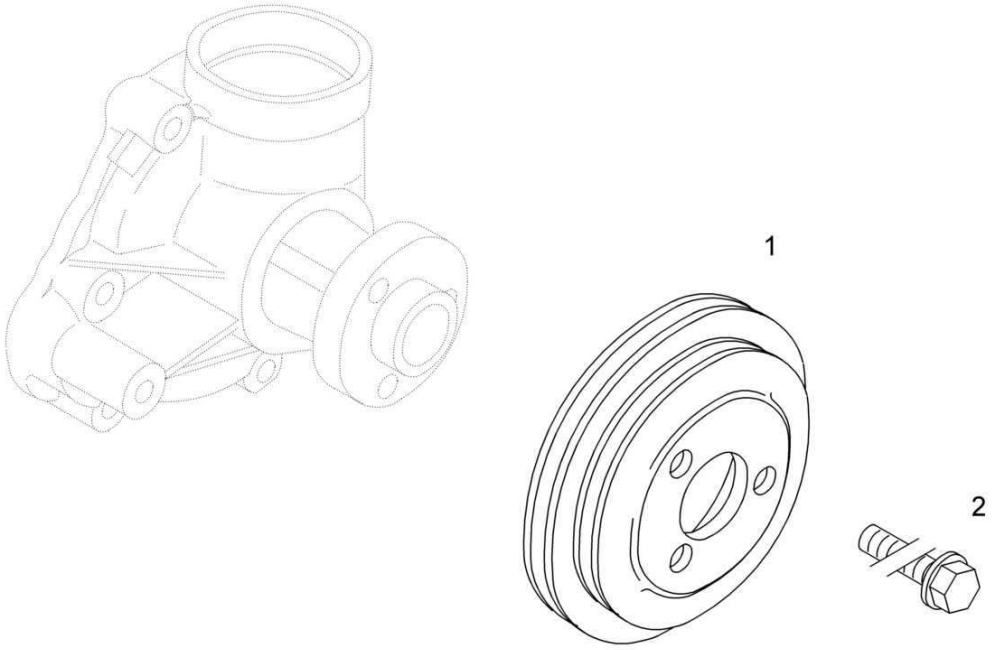

Water Cooling
Wasserkühlung
Refroidissement d'eau

MOT006707 1001 E

Pos. Pos. Pos.	Part no. Teilenr. No.piece	Qty. Menge Qte.	Description	Benennung	Designation
1	05713386	1	V-belt pulley	Keilriemenscheibe	Poulie à gorge trapezoïdale
2	05713589	3	Hexagon bolt	Sechskantschraube	Vis à tête hexagonale

Water Cooling
Wasserkühlung
Refroidissement d'eau

MOT006708_000_00

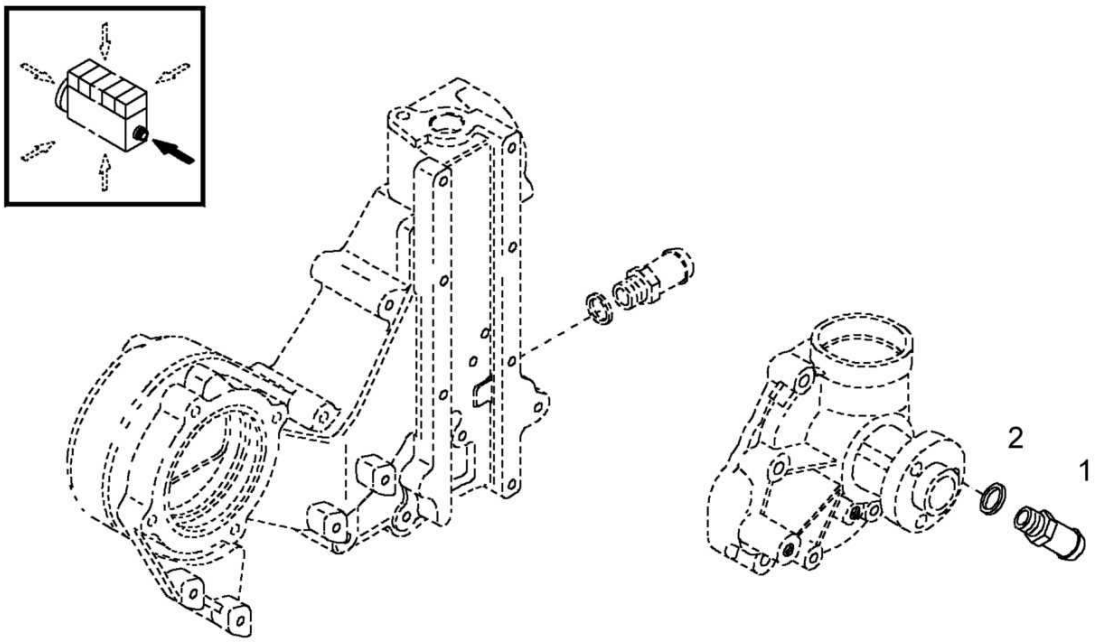

Water Cooling
Wasserkühlung
Refroidissement d'eau

MOT006708 1001 E

Pos. Pos. Pos.	Part no. Teilenr. No.piece	Qty. Menge Qte.	Description	Benennung	Designation
1	05713013	1	Hose union	Schlauchanschluß	Tubulure pour tuyau
2	09331148	1	Sealing ring	Dichtring	Bague d'étanchéité

Water Cooling
Wasserkühlung
Refroidissement d'eau

MOT006711_000_00

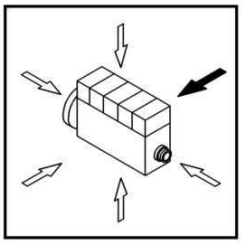

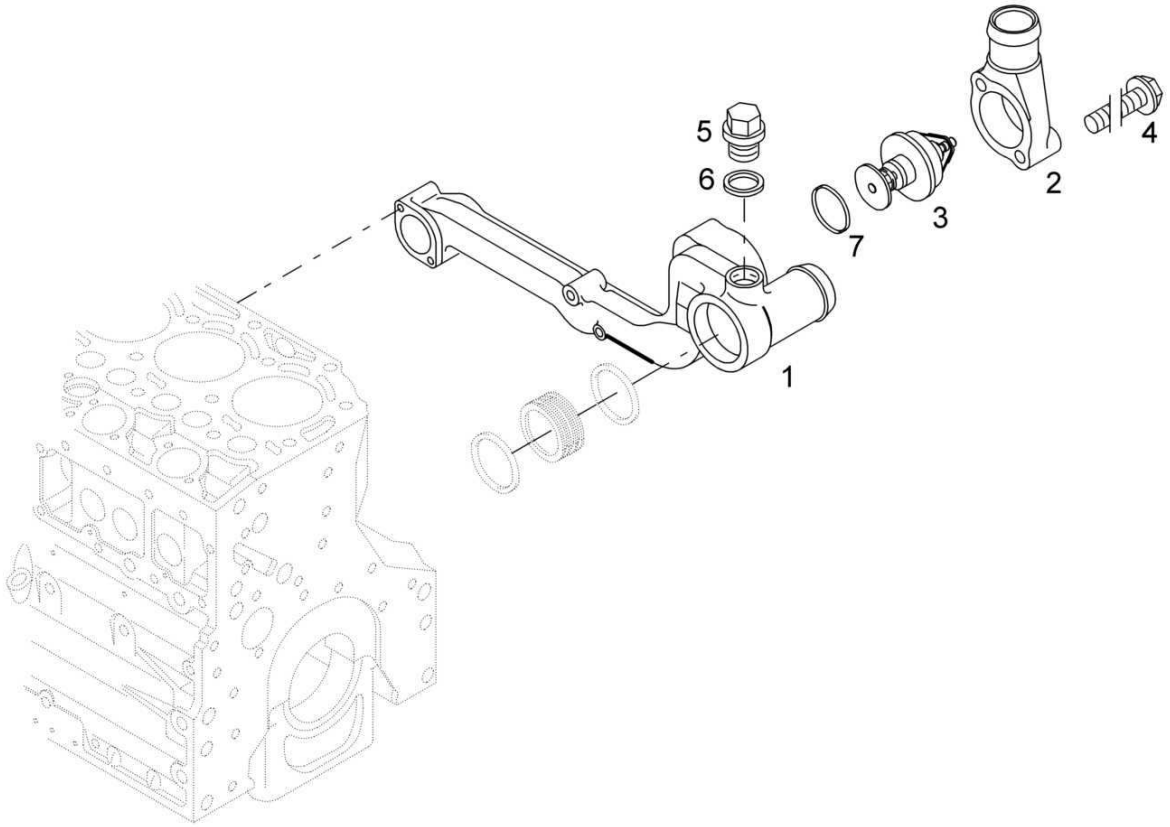

Water Cooling
Wasserkühlung
Refroidissement d'eau

MOT006711 1001 E

Pos. Pos. Pos.	Part no. Teilenr. No.piece	Qty. Menge Qte.	Description	Benennung	Designation
1	05713389	1	Housing,thermostat	Thermostatgehäuse	Boîte de thermostat
2	05715398	1	Output socket	Austrittstutzen	Tubulure sortie
3	05711918	1	Thermostat	Thermostat	Thermostat
4	05712750	2	Hexagon bolt	Sechskantschraube	Vis à tête hexagonale
5	05713706	1	Screw plug	Verschlußschraube	Vis de fermeture
6	09331236	1	Sealing ring	Dichtring	Bague d'étanchéité
7	05711919	1	Sealing ring	Dichtring	Bague d'étanchéité

Water Cooling
Wasserkühlung
Refroidissement d'eau

MOT006710_000_00

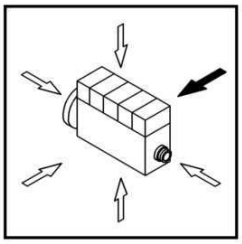

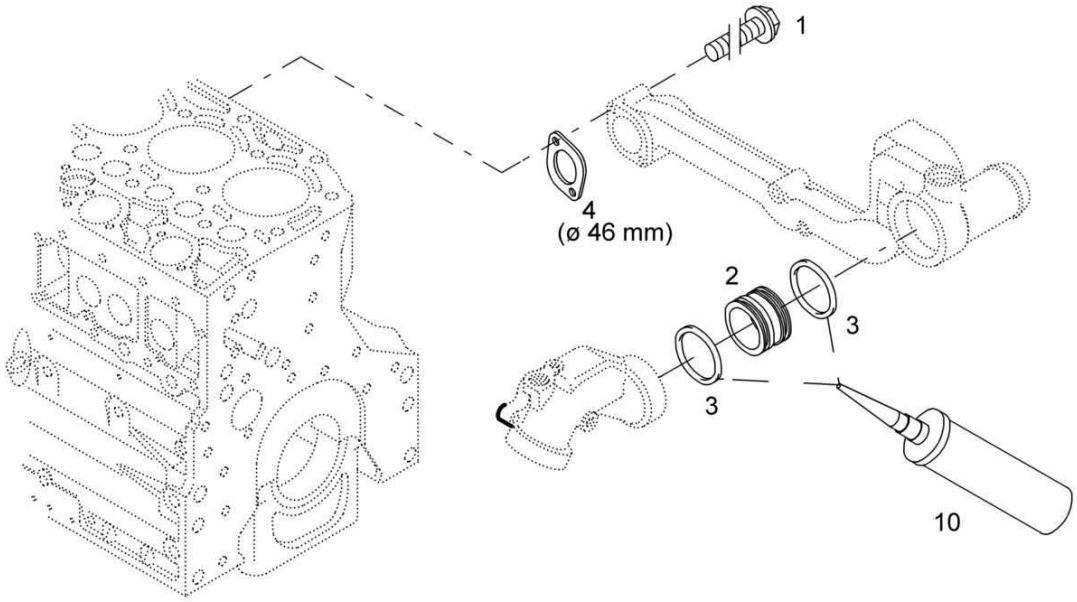

Water Cooling
Wasserkühlung
Refroidissement d'eau

Pos. Pos. Pos.	Part no. Teilenr. No.piece	Qty. Menge Qte.	Description	Benennung	Designation
1	05712750	3	Hexagon bolt	Sechskantschraube	Vis à tête hexagonale
2	05713387	1	Insertion piece	Steckstück	Pièce à enficher
3	05713388	2	Loop ring	Runddichtring	Joint torique
4	05713664	1	Gasket ø46mm	Dichtung ø46mm	Joint ø46mm
			Auxiliaries	Hilfsstoffe	Auxiliaires
10	05711916	1	Fitting compound	Montagemittel	Moyens de montage

Water Cooling
Wasserkühlung
Refroidissement d'eau

MOT006709_000_00

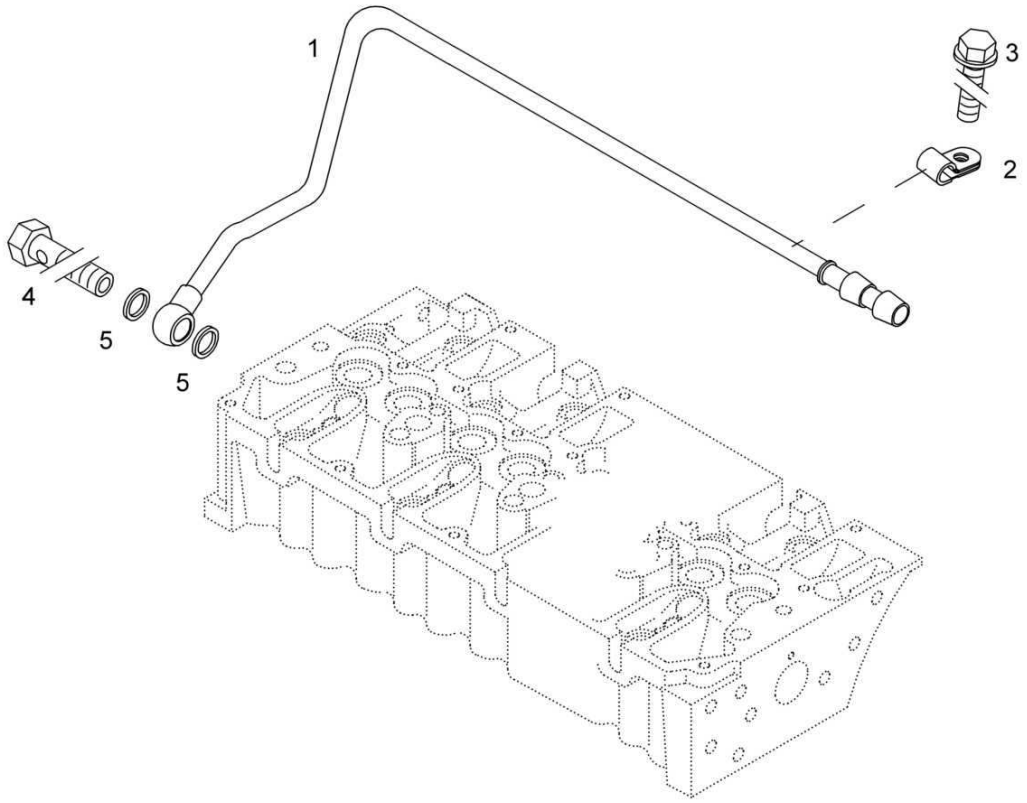

Water Cooling
Wasserkühlung
Refroidissement d'eau

Pos. Pos. Pos.	Part no. Teilenr. No.piece	Qty. Menge Qte.	Description	Benennung	Designation
1	05712751	1	Breather line	Entlüftungsleitung	Conduite de desaerage
2	05551940	2	Tube clamp	Rohrschelle	Collier de tuyau
3	05712752	2	Hexagon bolt	Sechskantschraube	Vis à tête hexagonale
4	09710104	1	Hollow screw	Hohlschraube	Vis à tête creuse
5	09331088	2	Sealing ring	Dichtring	Bague d'étanchéité

Water Cooling
Wasserkühlung
Refroidissement d'eau

MOT006761_000_00

Water Cooling
Wasserkühlung
Refroidissement d'eau

MOT006761 1001 E

Pos. Pos. Pos.	Part no. Teilenr. No.piece	Qty. Menge Qte.	Description	Benennung	Designation
1	05714070	1	Cooling syst.protec.agent 20 Ltr.	Kühlsystemschutzmittel 20 Ltr.	Produit prot.syst. refroidissement 20 Ltr.

Aircleaner & Exhaust
Luftfilter & Auspuff
Filtre à air & d'échappem.

MOT006699_000_00

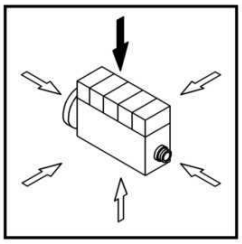

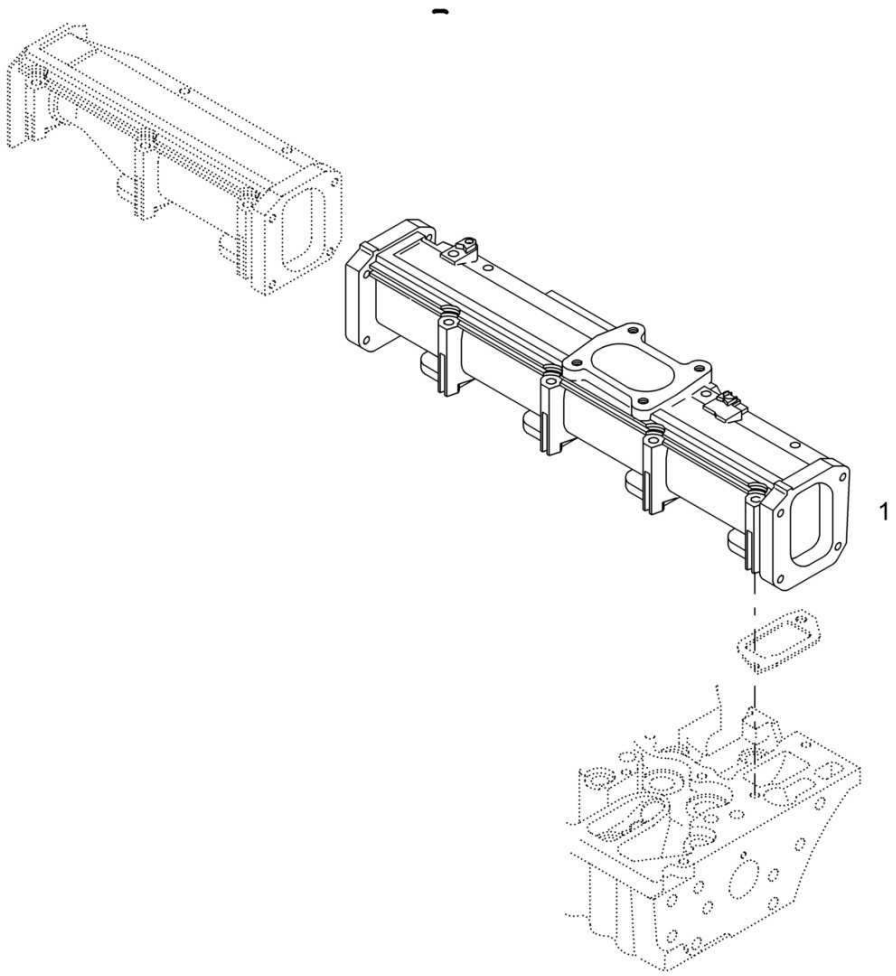

11.63

Aircleaner & Exhaust
Luftfilter & Auspuff
Filtre à air & d'échappem.

MOT006699 1001 E

BOMAG FAYAT GROUP

Pos. / Pos. / Pos.	Part no. / Teilenr. / No.piece	Qty. / Menge / Qte.	Description	Benennung	Designation
1	05717218	1	Charge air pipe	Ladeluftleitung	Conduit d'air suralimantation

Aircleaner & Exhaust
Luftfilter & Auspuff
Filtre à air & d'échappem.

MOT006697_000_00

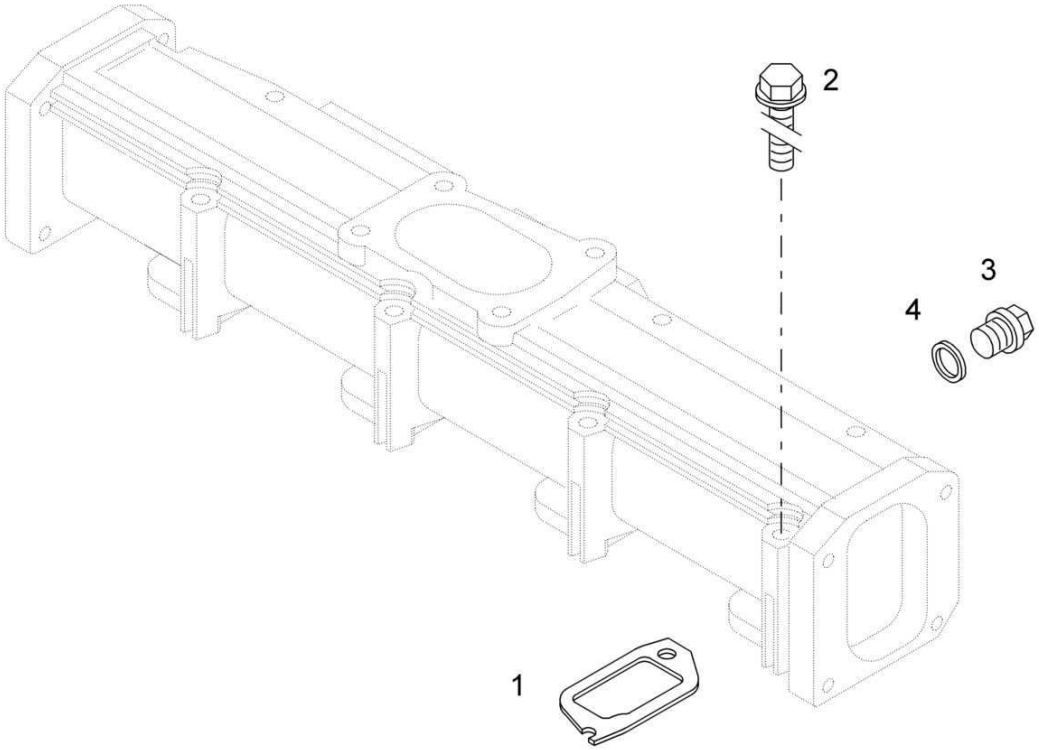

11.63

Aircleaner & Exhaust
Luftfilter & Auspuff
Filtre à air & d'échappem.

MOT006697 1001 E

BOMAG FAYAT GROUP

Pos. / Pos. / Pos.	Part no. / Teilenr. / No.piece	Qty. / Menge / Qte.	Description	Benennung	Designation
1	05712723	4	Gasket	Dichtung	Joint
2	05712724	8	Hexagon bolt	Sechskantschraube	Vis à tête hexagonale
3	07631415	1	Screw plug	Verschlußschraube	Vis de fermeture
4	09331128	1	Sealing ring	Dichtring	Bague d'étanchéité

Aircleaner & Exhaust
Luftfilter & Auspuff
Filtre à air & d'échappem.

MOT006696_000_00

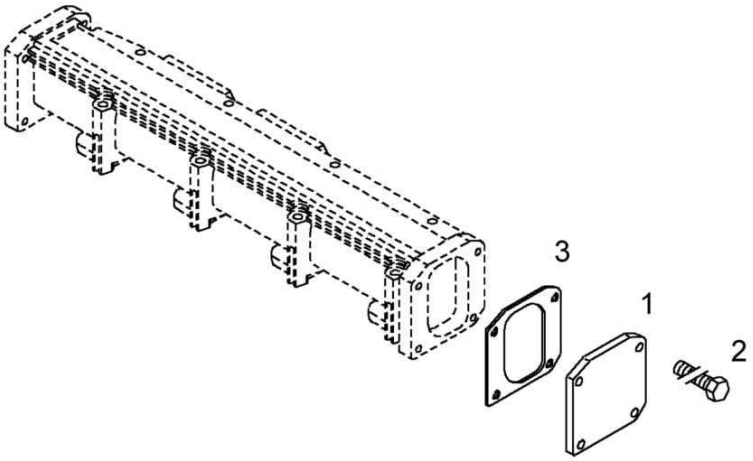

11.63

Aircleaner & Exhaust
Luftfilter & Auspuff
Filtre à air & d'échappem.

MOT006696 1001 E

BOMAG FAYAT GROUP

Pos. / Pos. / Pos.	Part no. / Teilenr. / No.piece	Qty. / Menge / Qte.	Description	Benennung	Designation
1	05712721	1	Cover	Deckel	Couvercle
2	07140828	4	Hexagon bolt	Sechskantschraube	Vis à tête hexagonale
3	05712722	1	Gasket	Dichtung	Joint

Aircleaner & Exhaust
Luftfilter & Auspuff
Filtre à air & d'échappem.

MOT006698_000_00

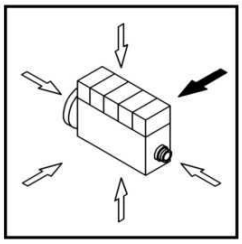

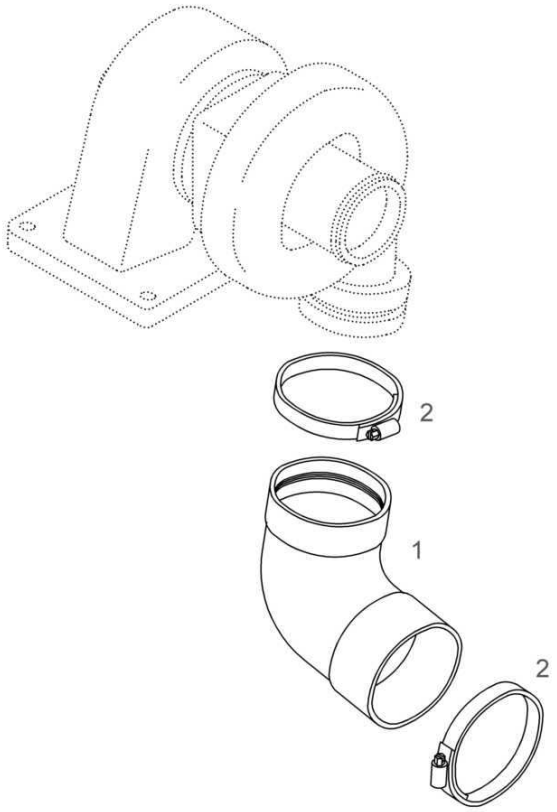

11.63

Aircleaner & Exhaust
Luftfilter & Auspuff
Filtre à air & d'échappem.

Pos. / Pos. / Pos.	Part no. / Teilenr. / No.piece	Qty. / Menge / Qte.	Description	Benennung	Designation
1	05716232	1	Charge air elbow	Ladeluftkrümmer	Collecteur d'air
2	05719310	2	Hose clip	Schlauchschelle	Collier pour tuyau

Starter
Starter
Démarreur

MOT015084_000_00

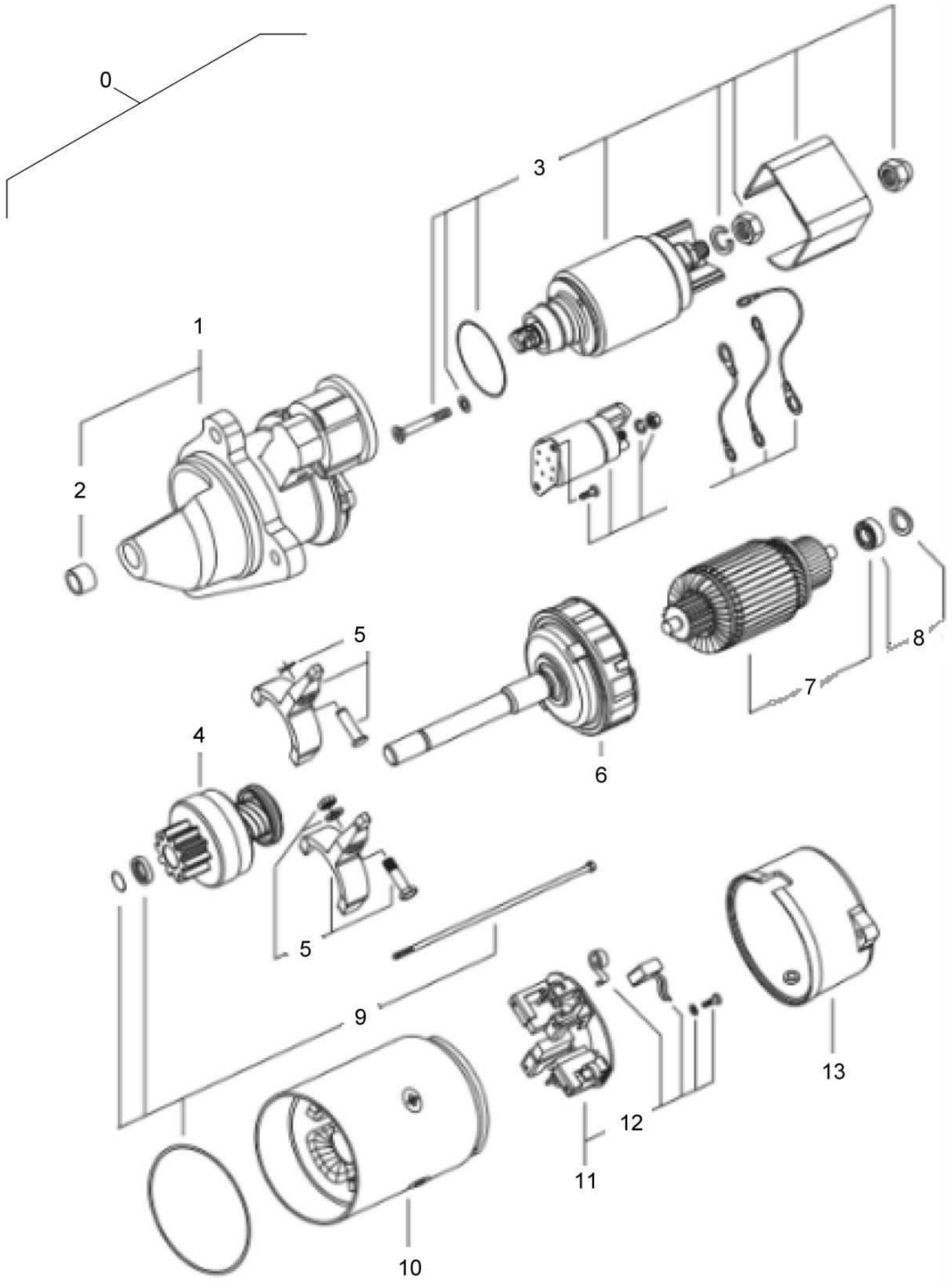

MOT015084_000

11.72

Starter
Starter
Démarreur

Pos. Pos. Pos.	Part no. Teilenr. No.piece	Qty. Menge Qte.	Description	Benennung	Designation
0	05719269	1	Starter = 05729877	Starter = 05729877	Démarreur = 05729877
1	05729836	1	>Cover,bearing	>Lagerdeckel	>Couvercle de palier
2	05729837	1	>Bearing	>Lager	>Palier
3	05729838	1	>Solenoid switch	>Magnetschalter	>Commutateur de magneto
4	05729796	1	>Pinion	>Ritzel	>Pignon
5	05729839	1	>Fork group	>Gabelgruppe	>Groupe de fourche
6	05729840	1	>Transmission	>Getriebe	>Boîte de vitesses
7	05729841	1	>Anchor	>Anker	>Ancre
8	05729842	1	>Bearing	>Lager	>Palier
9	05729843	1	>Kit of fastening parts	>Befestigungsteilesatz	>Jeu de pièces de fixation
10	05729844	1	>Column	>Ständer	>Support
11	05729845	1	>Brush cap	>Bürstenkappe	>Chapeau de brosse
12	05729846	1	>Brush cap	>Bürstenkappe	>Chapeau de brosse
13	05729847	1	>Cover,bearing	>Lagerdeckel	>Couvercle de palier

Engine
Motor
Moteur

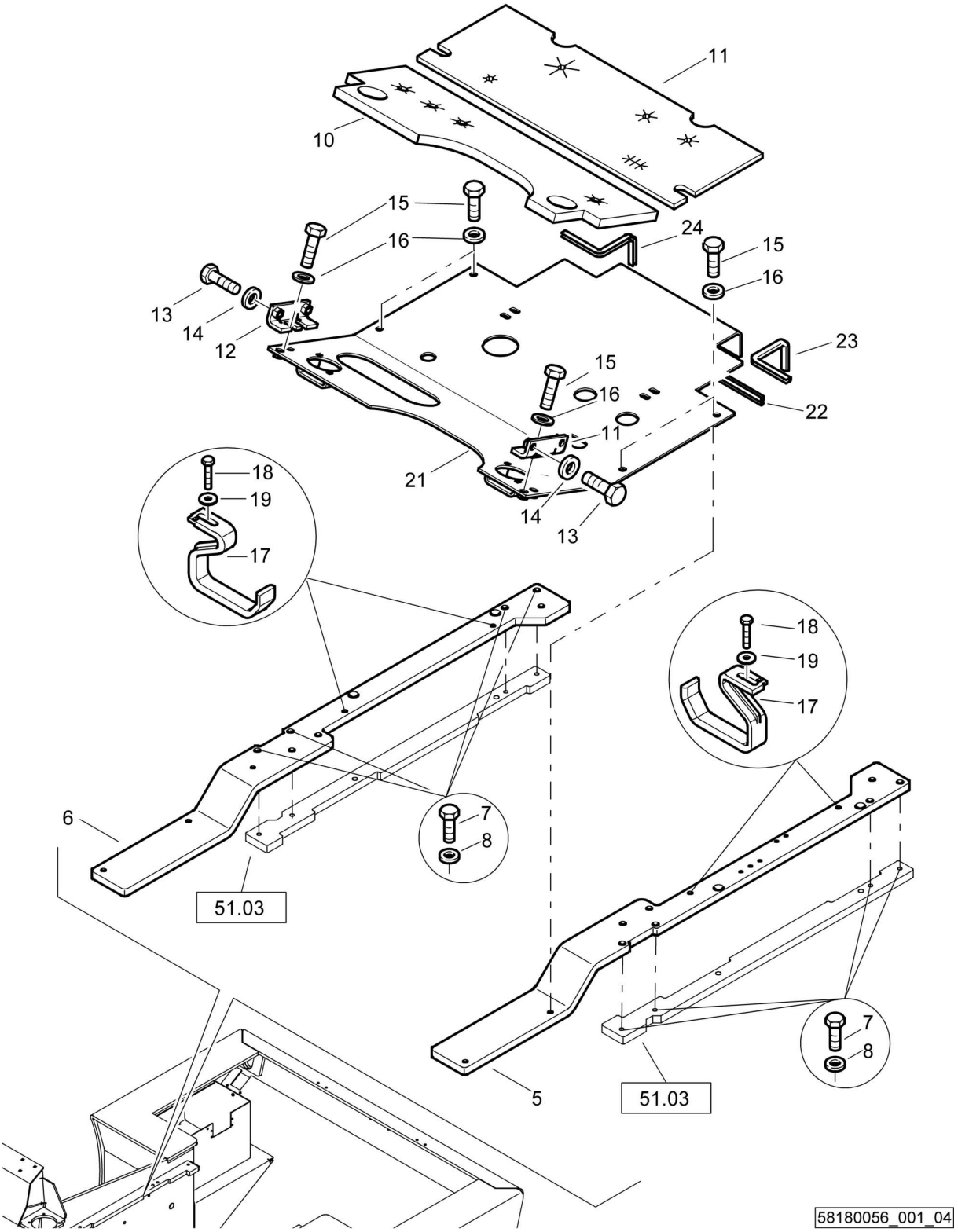

Engine
Motor
Moteur

58180056 1001 1

BOMAG FAYAT GROUP

Pos. Pos. Pos.	Part no. Teilenr. No.piece	Qty. Menge Qte.	Description	Benennung	Designation
5	58180578	1	Engine bracket	Motorfuß	Support du moteur
6	58180579	1	Engine bracket	Motorfuß	Support du moteur
7	07141242	8	Hexagon bolt	Sechskantschraube	Vis à tête hexagonale
8	08752130	8	Spring washer	Spannscheibe	Rondelle tendeuse
10	58180621	1	Insulating mat	Dämmatte	Mousse
11	58180643	1	Insulating mat	Dämmatte	Mousse
12	58180333	2	Angle	Winkel	Cornière
13	07141245	4	Hexagon bolt	Sechskantschraube	Vis à tête hexagonale
14	08501335	4	Washer	Scheibe	Disque
15	07141234	8	Hexagon bolt	Sechskantschraube	Vis à tête hexagonale
16	08752130	8	Spring washer	Spannscheibe	Rondelle tendeuse
17	58180558	4	Hose support	Schlauchhalter	Attache du tuyau
18	07141238	4	Hexagon bolt	Sechskantschraube	Vis à tête hexagonale
19	08501335	4	Washer	Scheibe	Disque
21	58180752	1	Floor plate	Bodenblech	Plancher
22	00652060	3,00 dm	Sealing section	Dichtungsprofil	Joint d'étanchéité profilé
23	00652003	2,20 dm	Profile	Fks-profil	Profil Fks
24	00652003	2,70 dm	Profile	Fks-profil	Profil Fks

S/N 101583411145 ▶ S/N 101583411214

Engine
Motor
Moteur

58180056_001_03

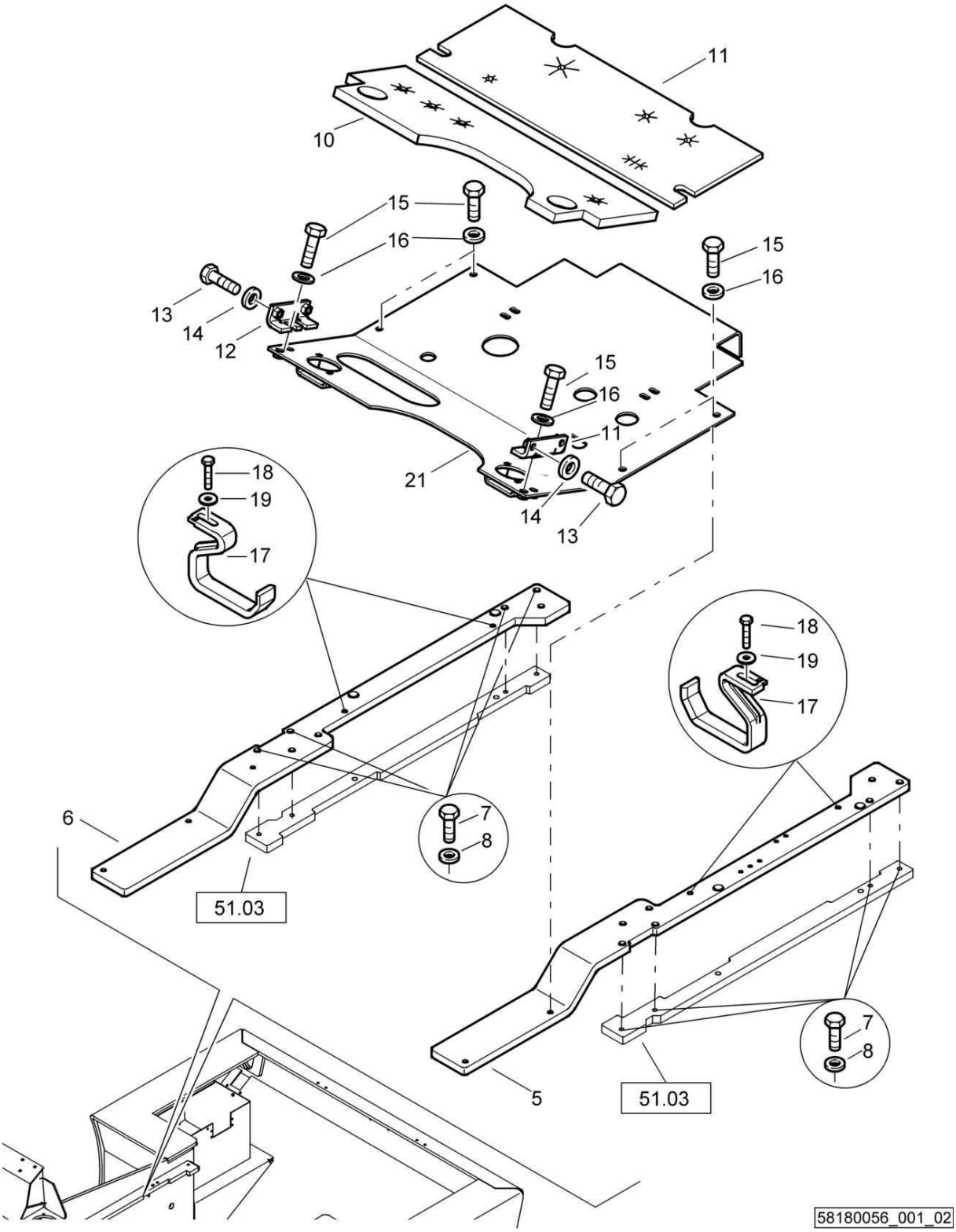

Engine
Motor
Moteur

58180056 1001 1

BOMAG FAYAT GROUP

Pos. Pos. Pos.	Part no. Teilenr. No.piece	Qty. Menge Qte.	Description	Benennung	Designation
5	58180578	1	Engine bracket	Motorfuß	Support du moteur
6	58180579	1	Engine bracket	Motorfuß	Support du moteur
7	07141242	8	Hexagon bolt	Sechskantschraube	Vis à tête hexagonale
8	08752130	8	Spring washer	Spannscheibe	Rondelle tendeuse
10	58180621	1	Insulating mat	Dämmatte	Mousse
11	58180643	1	Insulating mat	Dämmatte	Mousse
12	58180333	2	Angle	Winkel	Cornière
13	07141245	4	Hexagon bolt	Sechskantschraube	Vis à tête hexagonale
14	08501335	4	Washer	Scheibe	Disque
15	07141234	8	Hexagon bolt	Sechskantschraube	Vis à tête hexagonale
16	08752130	8	Spring washer	Spannscheibe	Rondelle tendeuse
17	58180558	4	Hose support	Schlauchhalter	Attache du tuyau
18	07141238	4	Hexagon bolt	Sechskantschraube	Vis à tête hexagonale
19	08501335	4	Washer	Scheibe	Disque
21	58180752	1	Floor plate	Bodenblech	Plancher

S/N 101583411101 ▶ S/N 101583411144

Engine
Motor
Moteur

58180056_001_03

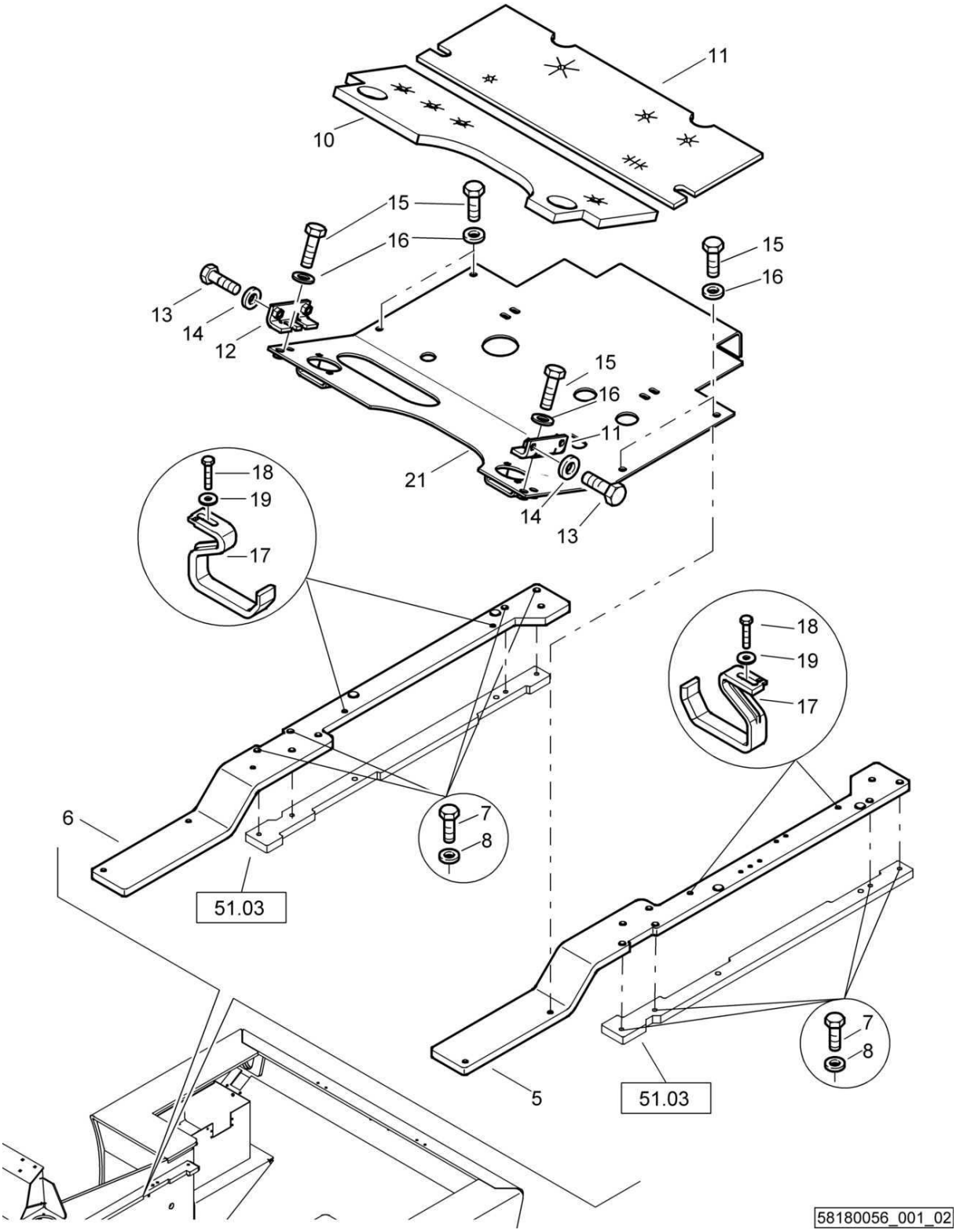

Engine
Motor
Moteur

58180056 1001 1

BOMAG FAYAT GROUP

Pos. Pos. Pos.	Part no. Teilenr. No.piece	Qty. Menge Qte.	Description	Benennung	Designation
5	58180578	1	Engine bracket	Motorfuß	Support du moteur
6	58180579	1	Engine bracket	Motorfuß	Support du moteur
7	07141242	8	Hexagon bolt	Sechskantschraube	Vis à tête hexagonale
8	08752130	8	Spring washer	Spannscheibe	Rondelle tendeuse
10	58180621	1	Insulating mat	Dämmatte	Mousse
11	58180643	1	Insulating mat	Dämmatte	Mousse
12	58180333	2	Angle	Winkel	Cornière
13	07141245	4	Hexagon bolt	Sechskantschraube	Vis à tête hexagonale
14	08501335	4	Washer	Scheibe	Disque
15	07141234	8	Hexagon bolt	Sechskantschraube	Vis à tête hexagonale
16	08752130	8	Spring washer	Spannscheibe	Rondelle tendeuse
17	58180558	4	Hose support	Schlauchhalter	Attache du tuyau
18	07141238	4	Hexagon bolt	Sechskantschraube	Vis à tête hexagonale
19	59010618	4	Washer	Scheibe	Disque
21	58180752	1	Floor plate	Bodenblech	Plancher

S/N 101583411082 ▶ S/N 101583411100

Engine
Motor
Moteur

58180056_001_03

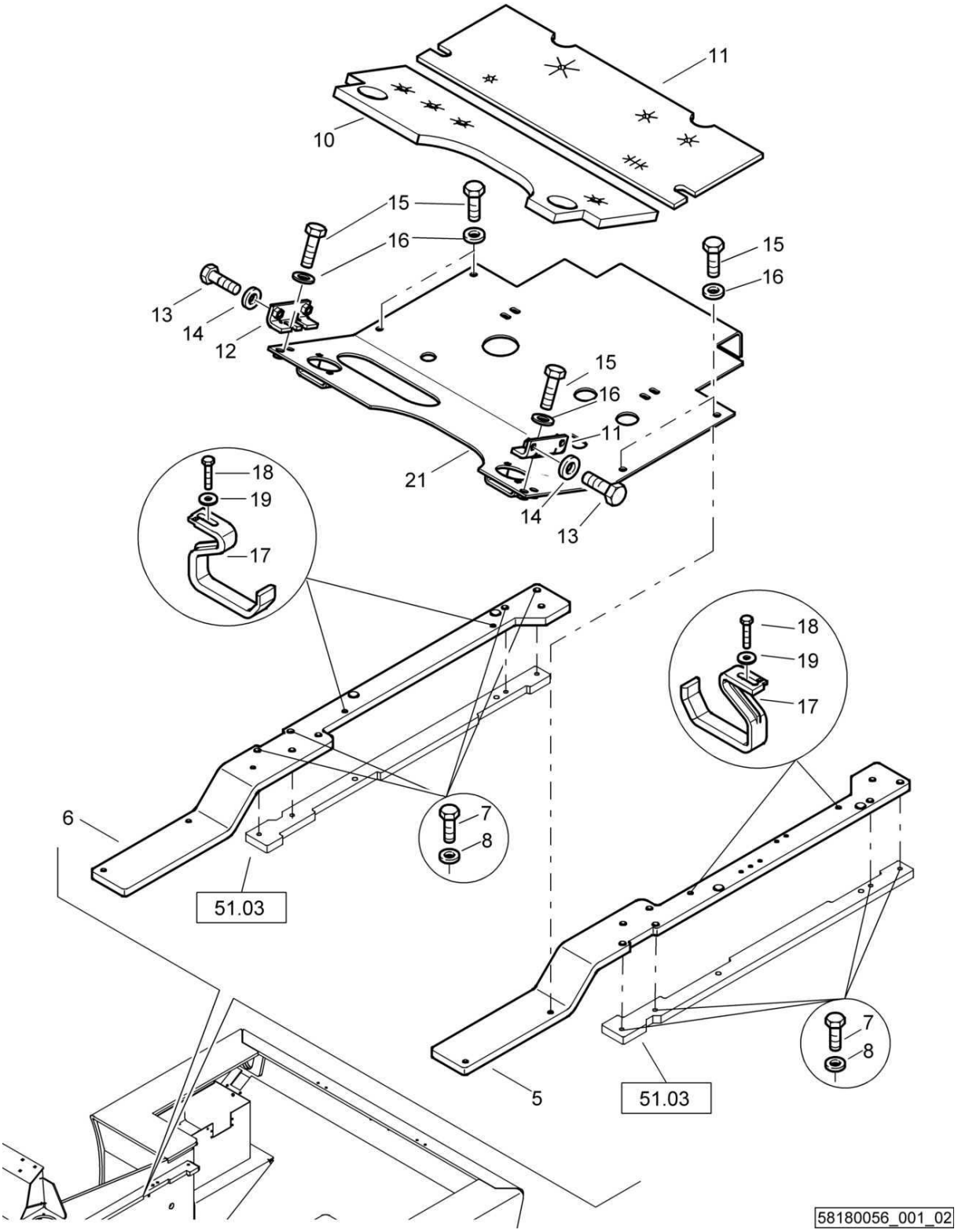

Engine
Motor
Moteur

58180056 1001 1

BOMAG FAYAT GROUP

Pos. Pos. Pos.	Part no. Teilenr. No.piece	Qty. Menge Qte.	Description	Benennung	Designation
5	58180578	1	Engine bracket	Motorfuß	Support du moteur
6	58180579	1	Engine bracket	Motorfuß	Support du moteur
7	07141242	8	Hexagon bolt	Sechskantschraube	Vis à tête hexagonale
8	08752130	8	Spring washer	Spannscheibe	Rondelle tendeuse
10	58180621	1	Insulating mat	Dämmatte	Mousse
11	58180389	1	Insulating mat	Dämmatte	Mousse
12	58180333	2	Angle	Winkel	Cornière
13	07141245	4	Hexagon bolt	Sechskantschraube	Vis à tête hexagonale
14	08501335	4	Washer	Scheibe	Disque
15	07141234	8	Hexagon bolt	Sechskantschraube	Vis à tête hexagonale
16	08752130	8	Spring washer	Spannscheibe	Rondelle tendeuse
17	58180558	4	Hose support	Schlauchhalter	Attache du tuyau
18	07141238	4	Hexagon bolt	Sechskantschraube	Vis à tête hexagonale
19	59010618	4	Washer	Scheibe	Disque
21	58180752	1	Floor plate	Bodenblech	Plancher

S/N 101583411029 ▶ S/N 101583411081

Engine
Motor
Moteur

58180056_001_03

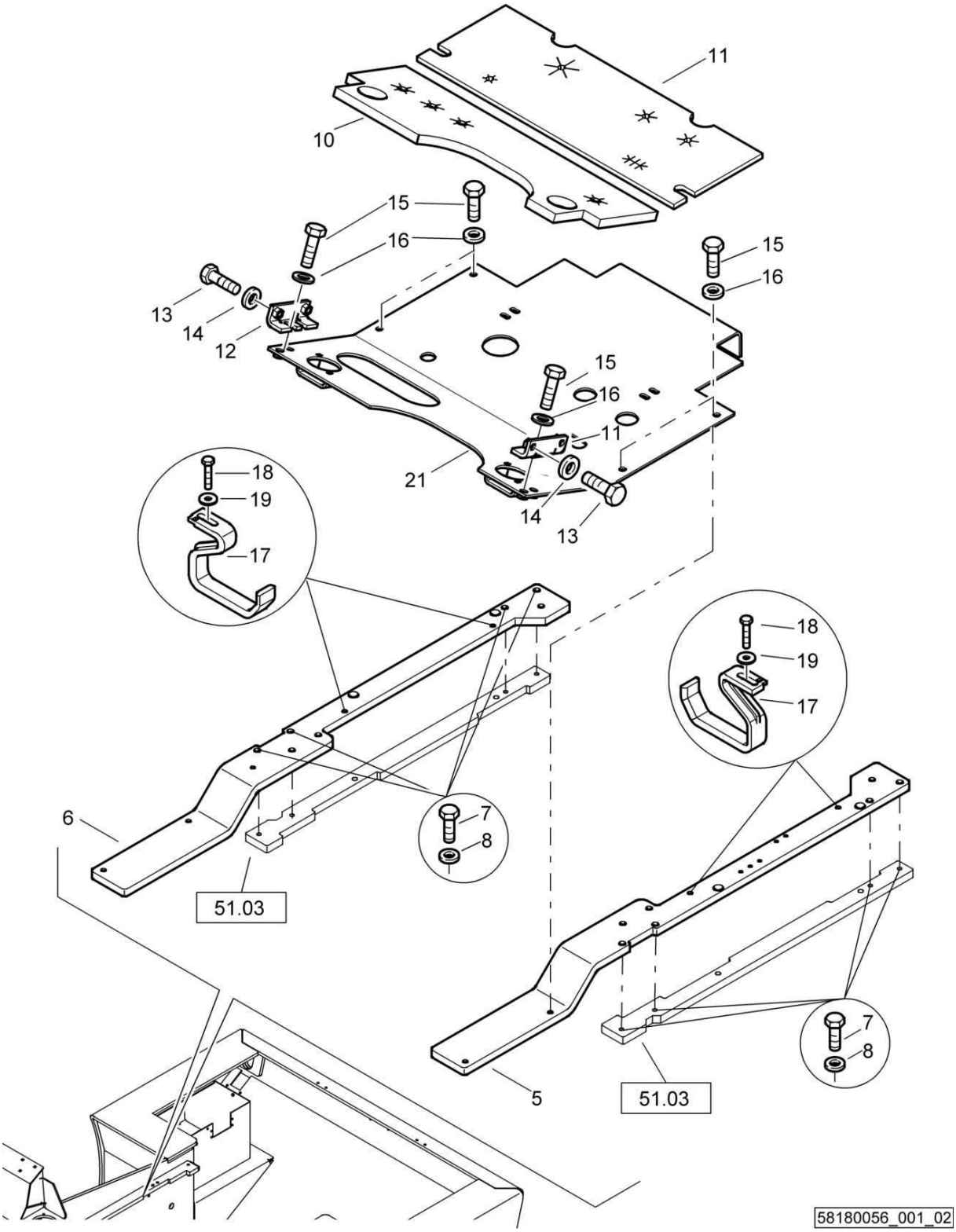

Engine
Motor
Moteur

58180056 1001 1

BOMAG FAYAT GROUP

Pos. Pos. Pos.	Part no. Teilenr. No.piece	Qty. Menge Qte.	Description	Benennung	Designation
5	58180578	1	Engine bracket	Motorfuß	Support du moteur
6	58180579	1	Engine bracket	Motorfuß	Support du moteur
7	07141242	8	Hexagon bolt	Sechskantschraube	Vis à tête hexagonale
8	08752130	8	Spring washer	Spannscheibe	Rondelle tendeuse
10	58180621	1	Insulating mat	Dämmatte	Mousse
11	58180389	1	Insulating mat	Dämmatte	Mousse
12	58180333	2	Angle	Winkel	Cornière
13	07141245	4	Hexagon bolt	Sechskantschraube	Vis à tête hexagonale
14	08501335	4	Washer	Scheibe	Disque
15	07141234	8	Hexagon bolt	Sechskantschraube	Vis à tête hexagonale
16	08752130	8	Spring washer	Spannscheibe	Rondelle tendeuse
17	58180558	4	Hose support	Schlauchhalter	Attache du tuyau
18	07141238	4	Hexagon bolt	Sechskantschraube	Vis à tête hexagonale
19	59010618	4	Washer	Scheibe	Disque
20	58180600	1	Floor plate	Bodenblech	Plancher

Engine
Motor
Moteur

58180056_001_02

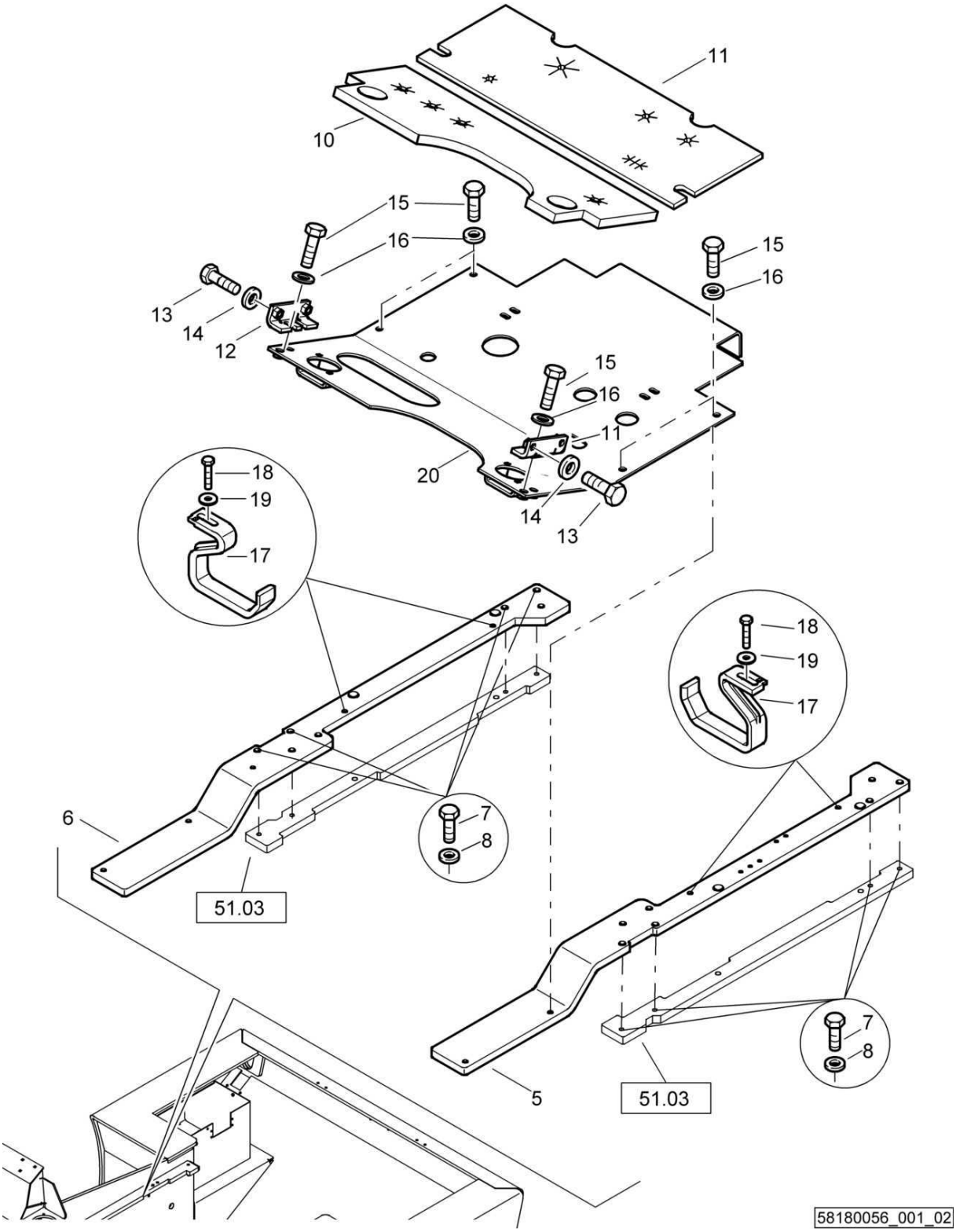

Engine
Motor
Moteur

58180056 1001 1

BOMAG FAYAT GROUP

Pos. Pos. Pos.	Part no. Teilenr. No.piece	Qty. Menge Qte.	Description	Benennung	Designation
5	58180578	1	Engine bracket	Motorfuß	Support du moteur
6	58180579	1	Engine bracket	Motorfuß	Support du moteur
7	07141242	8	Hexagon bolt	Sechskantschraube	Vis à tête hexagonale
8	08752130	8	Spring washer	Spannscheibe	Rondelle tendeuse
10	58050626	1	Insulating mat	Dämmatte	Mousse
11	58180389	1	Insulating mat	Dämmatte	Mousse
12	58180333	2	Angle	Winkel	Cornière
13	07141245	4	Hexagon bolt	Sechskantschraube	Vis à tête hexagonale
14	08501335	4	Washer	Scheibe	Disque
15	07141234	8	Hexagon bolt	Sechskantschraube	Vis à tête hexagonale
16	08752130	8	Spring washer	Spannscheibe	Rondelle tendeuse
17	58180558	4	Hose support	Schlauchhalter	Attache du tuyau
18	07141238	4	Hexagon bolt	Sechskantschraube	Vis à tête hexagonale
19	59010618	4	Washer	Scheibe	Disque
20	58180600	1	Floor plate	Bodenblech	Plancher

S/N 101583411012 ▶ S/N 101583411022

Engine
Motor
Moteur

58180056_001_01

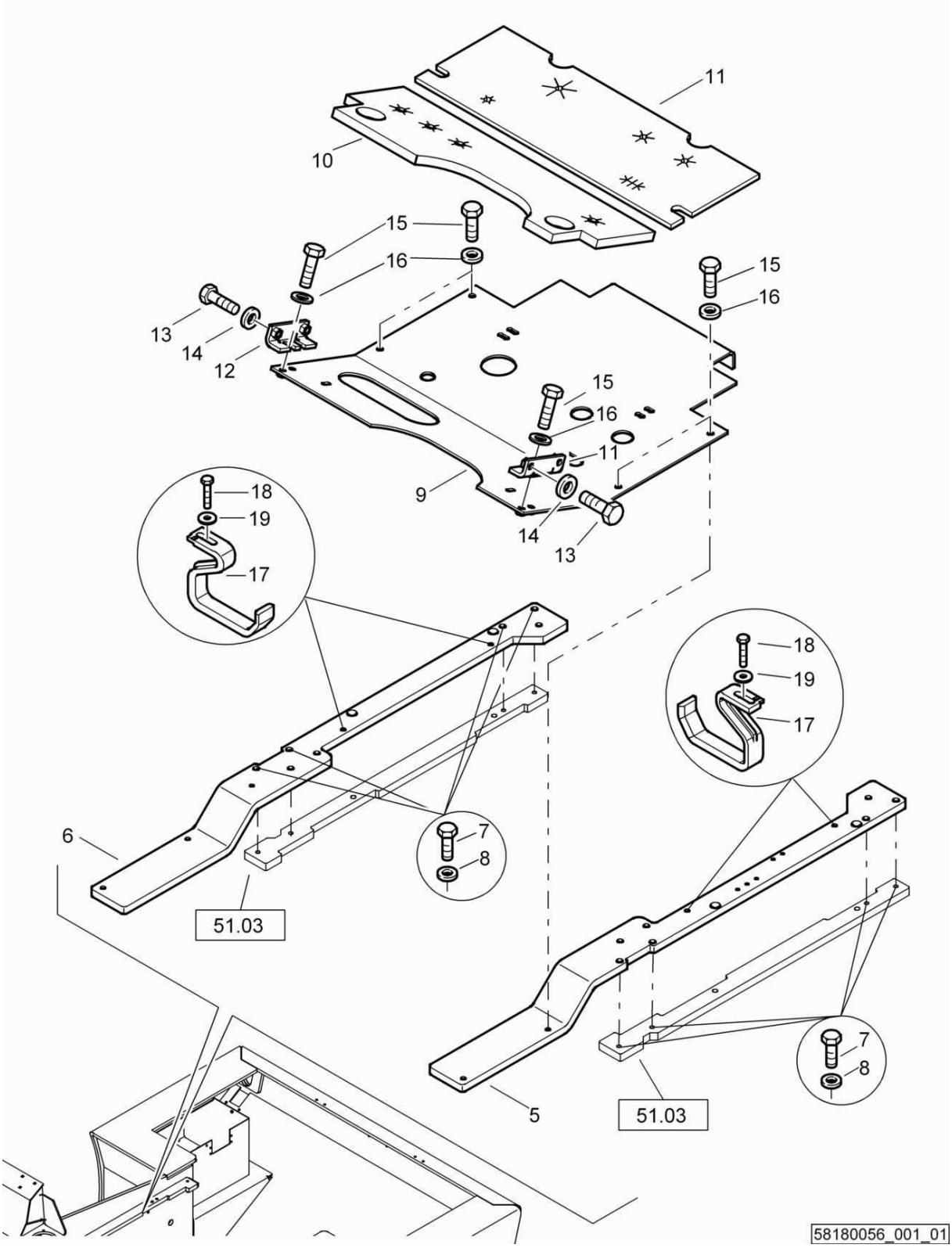

Engine
Motor
Moteur

58180056 1001 1

BOMAG FAYAT GROUP

Pos. Pos. Pos.	Part no. Teilenr. No.piece	Qty. Menge Qte.	Description	Benennung	Designation
5	58180578	1	Engine bracket	Motorfuß	Support du moteur
6	58180579	1	Engine bracket	Motorfuß	Support du moteur
7	07141242	8	Hexagon bolt	Sechskantschraube	Vis à tête hexagonale
8	08752130	8	Spring washer	Spannscheibe	Rondelle tendeuse
9	58180426	1	Floor plate	Bodenblech	Plancher
10	58050626	1	Insulating mat	Dämmatte	Mousse
11	58180389	1	Insulating mat	Dämmatte	Mousse
12	58180333	2	Angle	Winkel	Cornière
13	07141245	4	Hexagon bolt	Sechskantschraube	Vis à tête hexagonale
14	08501335	4	Washer	Scheibe	Disque
15	07141234	8	Hexagon bolt	Sechskantschraube	Vis à tête hexagonale
16	08752130	8	Spring washer	Spannscheibe	Rondelle tendeuse
17	58180558	4	Hose support	Schlauchhalter	Attache du tuyau
18	07141238	4	Hexagon bolt	Sechskantschraube	Vis à tête hexagonale
19	59010618	4	Washer	Scheibe	Disque

S/N 101583411010 ▶ S/N 101583411011

Engine
Motor
Moteur

58180056_001_01

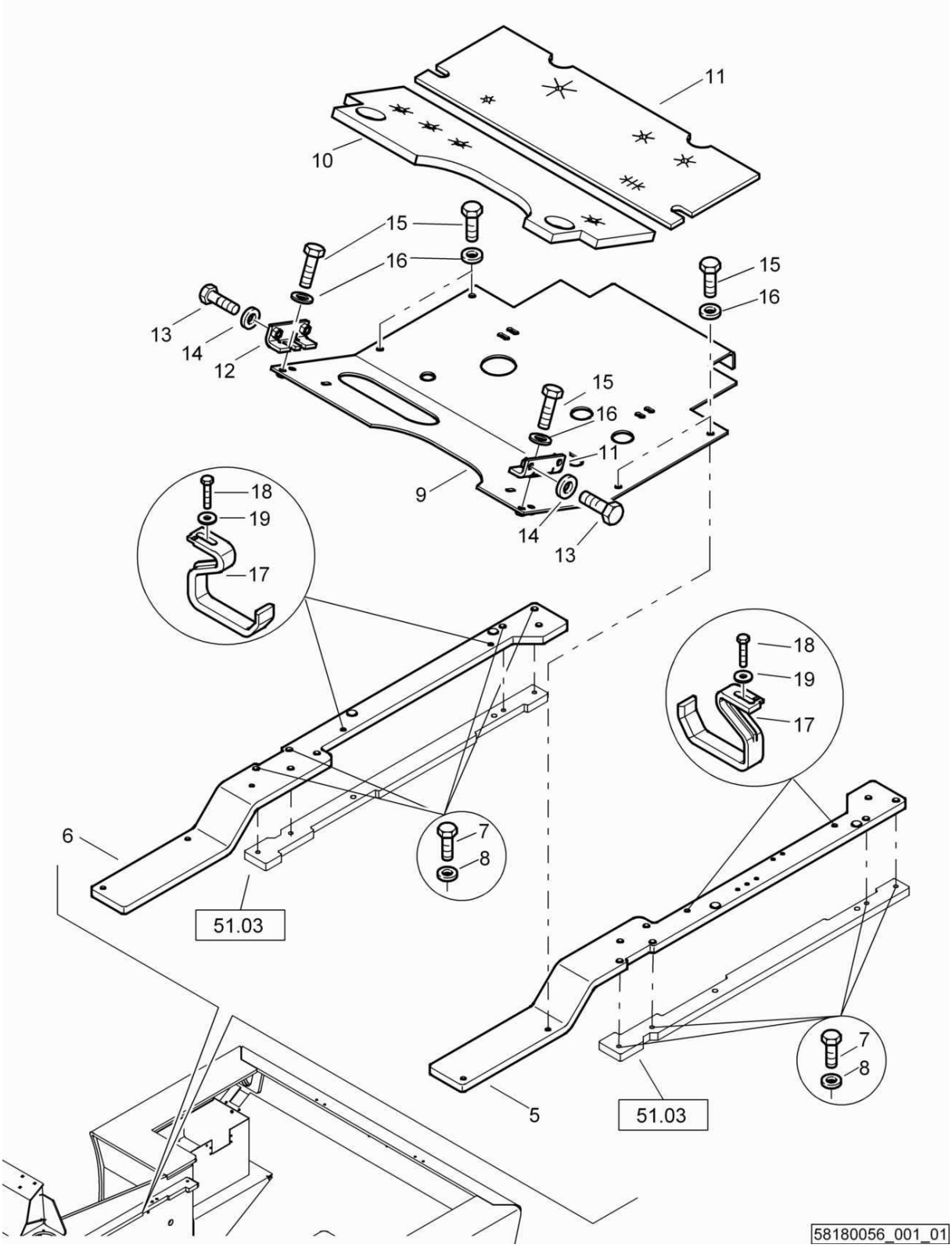

Engine
Motor
Moteur

58180056 1001 1

BOMAG FAYAT GROUP

Pos. Pos. Pos.	Part no. Teilenr. No.piece	Qty. Menge Qte.	Description	Benennung	Designation
5	58180457	1	Engine bracket	Motorfuß	Support du moteur
6	58180458	1	Engine bracket	Motorfuß	Support du moteur
7	07141242	8	Hexagon bolt	Sechskantschraube	Vis à tête hexagonale
8	08752130	8	Spring washer	Spannscheibe	Rondelle tendeuse
9	58180426	1	Floor plate	Bodenblech	Plancher
10	58050626	1	Insulating mat	Dämmatte	Mousse
11	58180389	1	Insulating mat	Dämmatte	Mousse
12	58180333	2	Angle	Winkel	Cornière
13	07141245	4	Hexagon bolt	Sechskantschraube	Vis à tête hexagonale
14	08501335	4	Washer	Scheibe	Disque
15	07141234	8	Hexagon bolt	Sechskantschraube	Vis à tête hexagonale
16	08752130	8	Spring washer	Spannscheibe	Rondelle tendeuse
17	58180558	4	Hose support	Schlauchhalter	Attache du tuyau
18	07141238	4	Hexagon bolt	Sechskantschraube	Vis à tête hexagonale
19	59010618	4	Washer	Scheibe	Disque

S/N 101583411001 ▶ S/N 101583411009

Engine
Motor
Moteur

58180056_001_00

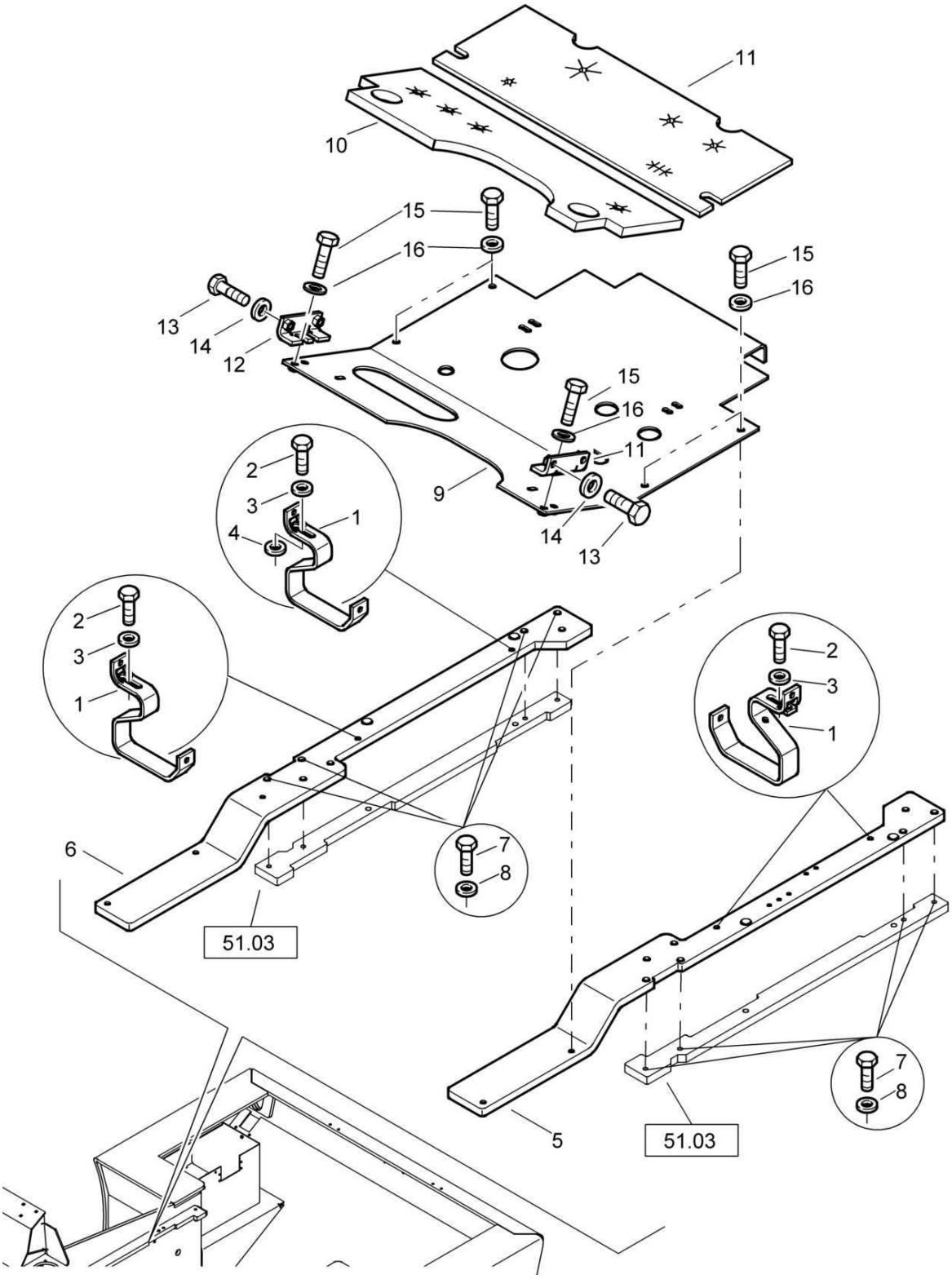

Engine
Motor
Moteur

58180056 1001 1

BOMAG FAYAT GROUP

Pos. Pos. Pos.	Part no. Teilenr. No.piece	Qty. Menge Qte.	Description	Benennung	Designation
1	58180365	4	Hose support	Schlauchhalter	Attache du tuyau
2	07231207	4	Socket-head cap screw	Zylinderschraube	Vis à tête six pans creux
3	08752130	4	Spring washer	Spannscheibe	Rondelle tendeuse
4	40080411	1	Shim	Distanzscheibe	Cale
5	58180457	1	Engine bracket	Motorfuß	Support du moteur
6	58180458	1	Engine bracket	Motorfuß	Support du moteur
7	07141242	8	Hexagon bolt	Sechskantschraube	Vis à tête hexagonale
8	08752130	8	Spring washer	Spannscheibe	Rondelle tendeuse
9	58180426	1	Floor plate	Bodenblech	Plancher
10	58050626	1	Insulating mat	Dämmatte	Mousse
11	58180389	1	Insulating mat	Dämmatte	Mousse
12	58180333	2	Angle	Winkel	Cornière
13	07141245	4	Hexagon bolt	Sechskantschraube	Vis à tête hexagonale
14	08501335	4	Washer	Scheibe	Disque
15	07141234	8	Hexagon bolt	Sechskantschraube	Vis à tête hexagonale
16	08752130	8	Spring washer	Spannscheibe	Rondelle tendeuse

S/N 101583411001 ▶

Engine
Motor
Moteur

58180056_002_01

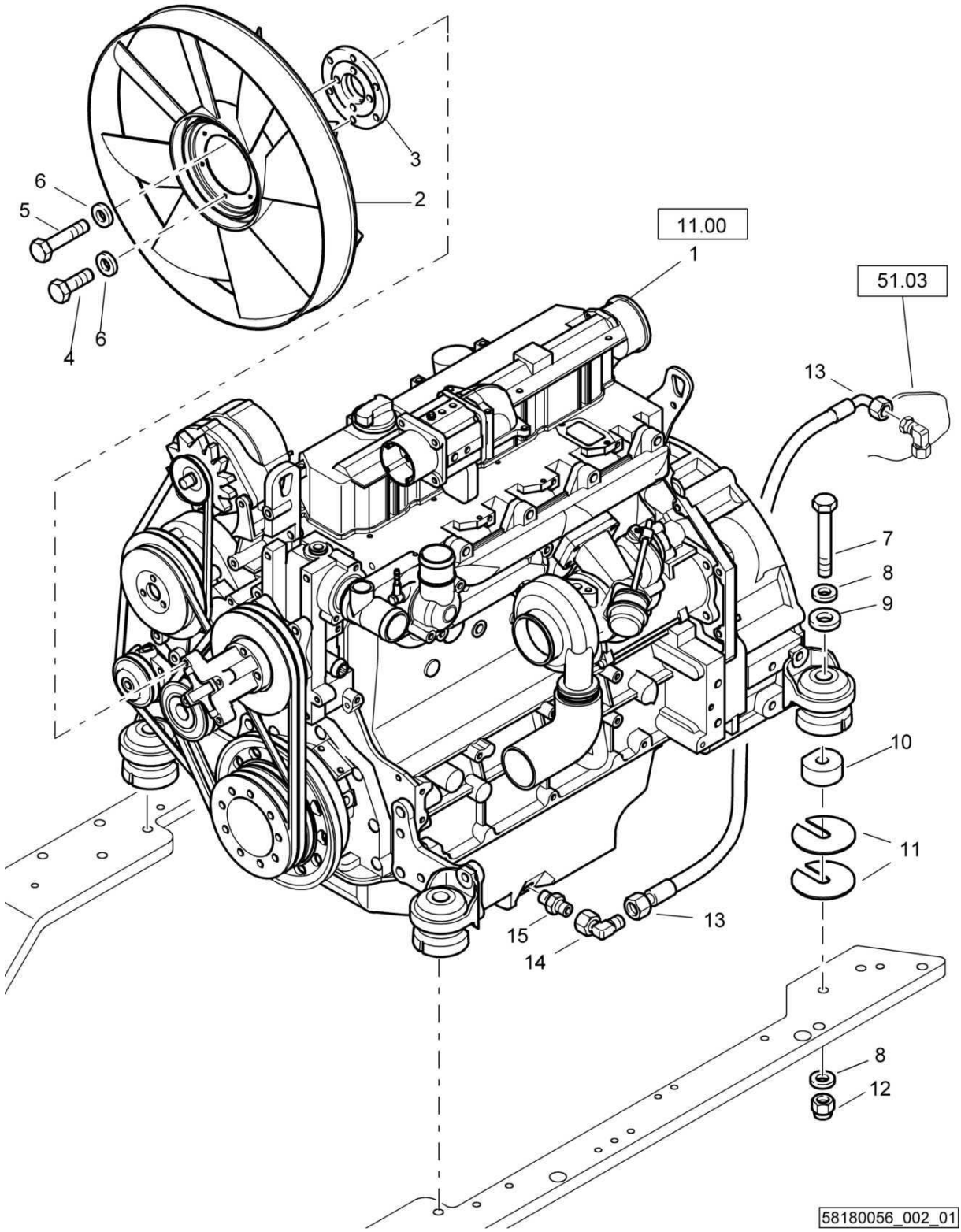

Engine
Motor
Moteur

58180056 1001 1

BOMAG FAYAT GROUP

Pos. Pos. Pos.	Part no. Teilenr. No.piece	Qty. Menge Qte.	Description	Benennung	Designation
1	05702565	1	Diesel engine	Dieselmotor	Moteur diesel
2	05576241	1	Impeller	Lüfterrad	Ventilateur
3	58180159	1	Flange	Flansch	Bride
4	07140820	6	Hexagon bolt	Sechskantschraube	Vis à tête hexagonale
5	07140846	4	Hexagon bolt	Sechskantschraube	Vis à tête hexagonale
6	08510817	4	Washer	Scheibe	Disque
7	07131270	4	Hexagon bolt	Sechskantschraube	Vis à tête hexagonale
8	08752130	8	Spring washer	Spannscheibe	Rondelle tendeuse
9	58180221	4	Washer	Scheibe	Disque
10	58180224	4	Engine bracket	Motorfuß	Support du moteur
11	57161222	8	Washer	Scheibe	Disque
12	08131218	4	Safety nut	Sechskantmutter selb.sich	Ecrou de sûreté
13	05554485	1	Hose assy.ac.WN3111	Schlauch nach WN3111	Tuyau WN3111
14	05542126	1	Angular union	Winkelstutzen	Raccord coudé
15	05548004	1	Double-ended union	Gerader Einschraubstutzen	Tubulure à visser

S/N 101583411260 ▶

Engine
Motor
Moteur

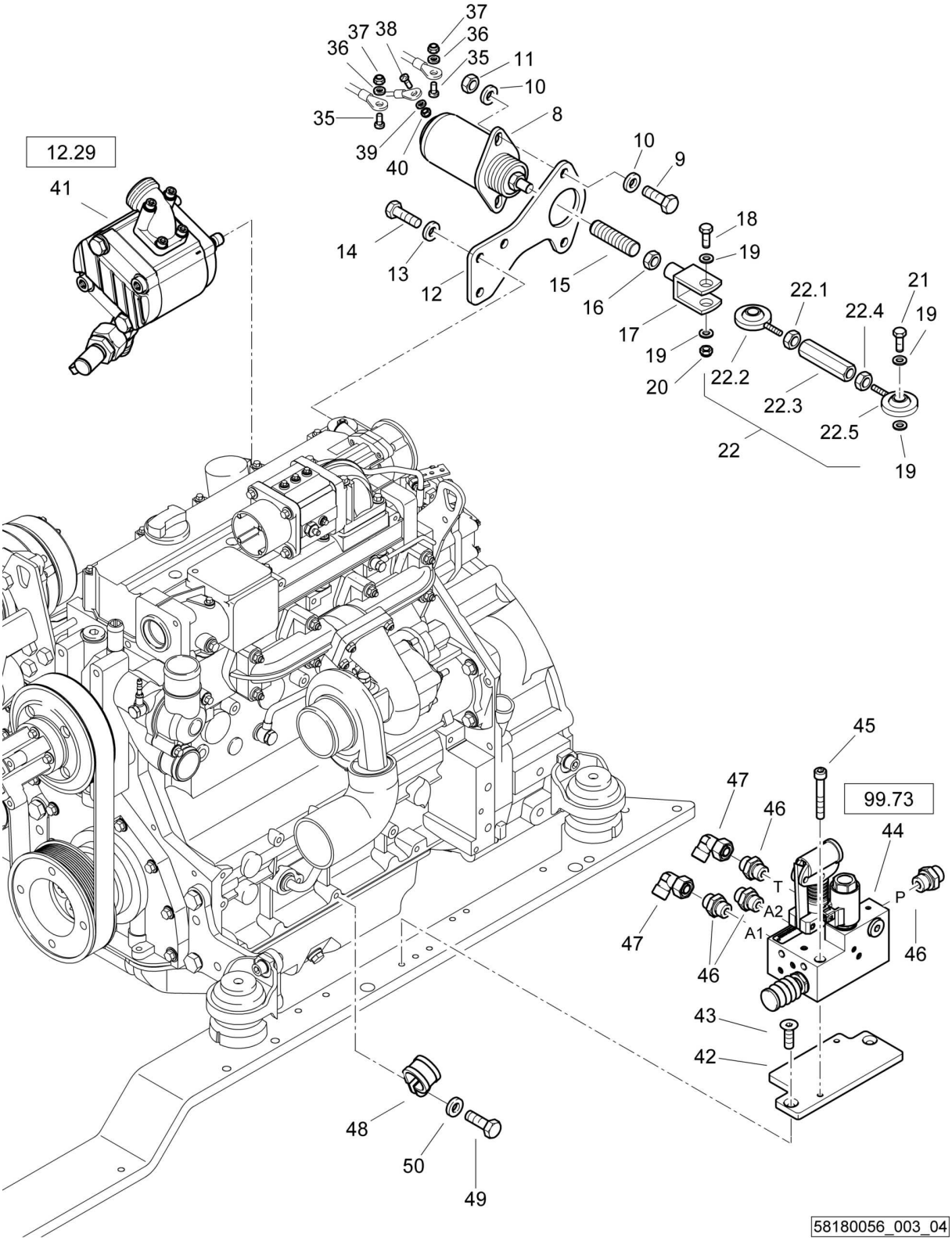

58180056_003_04

Engine
Motor
Moteur

58180056 1001 1

BOMAG FAYAT GROUP

Pos. Pos. Pos.	Part no. Teilenr. No.piece	Qty. Menge Qte.	Description	Benennung	Designation
8	05712910	1	Magneto	Hubmagnet	Electro-aimant
9	07140834	2	Hexagon bolt	Sechskantschraube	Vis à tête hexagonale
10	08752084	4	Spring washer	Spannscheibe	Rondelle tendeuse
11	08110813	2	Hexagon nut	Sechskantmutter	Ecrou hexagonal
12	92010104	1	Holder	Halter	Support
13	07140824	3	Hexagon bolt	Sechskantschraube	Vis à tête hexagonale
14	08752084	3	Spring washer	Spannscheibe	Rondelle tendeuse
15	07530834	1	Threaded bolt	Gewindebolzen	Boulon
16	08110620	1	Hexagon nut	Sechskantmutter	Ecrou hexagonal
17	09823061	1	Clevis	Gabelkopf	Fourchette
18	07140641	1	Hexagon bolt	Sechskantschraube	Vis à tête hexagonale
19	08510612	2	Washer	Scheibe	Disque
20	08130611	1	Safety nut	Sechskantmutter selb.sich	Ecrou de sûreté
33	07290612	1	Flat head screw	Flachkopfschraube	Vis à tête bombée
34	58180473	1	Flat steel	Flachstahl	Acier plat
35	07210410	2	Pens head screw	Linsenschraube	Vis à tête cylindrique bombée
36	08510409	2	Washer	Scheibe	Disque
37	08130408	2	Safety nut	Sechskantmutter selb.sich	Ecrou de sûreté
38	07210316	1	Pens head screw	Linsenschraube	Vis à tête cylindrique bombée
39	08510307	1	Washer	Scheibe	Disque
40	08130305	1	Safety nut	Sechskantmutter selb.sich	Ecrou de sûreté
41	58181011	1	Gear pump,assembled	Zahnradpumpe,montiert	Pompe à engrenage,assemblé
42	58181037	1	Plate	Blech	Tôle
43	07320816	2	Countersunk screw	Senkschraube	Vis noyée
44	05877160	1	Valve block	Ventilblock	Corps de clapet
45	07230842	2	Socket-head cap screw	Zylinderschraube	Vis à tête six pans creux
46	05548011	4	Double-ended union	Gerader Einschraubstutzen	Tubulure à visser
47	05542124	2	Angular union	Winkelstutzen	Raccord coudé
48	05551911	1	Tube clamp	Rohrschelle	Collier de tuyau
49	07140824	1	Hexagon bolt	Sechskantschraube	Vis à tête hexagonale
50	08752084	1	Spring washer	Spannscheibe	Rondelle tendeuse

Engine
Motor
Moteur

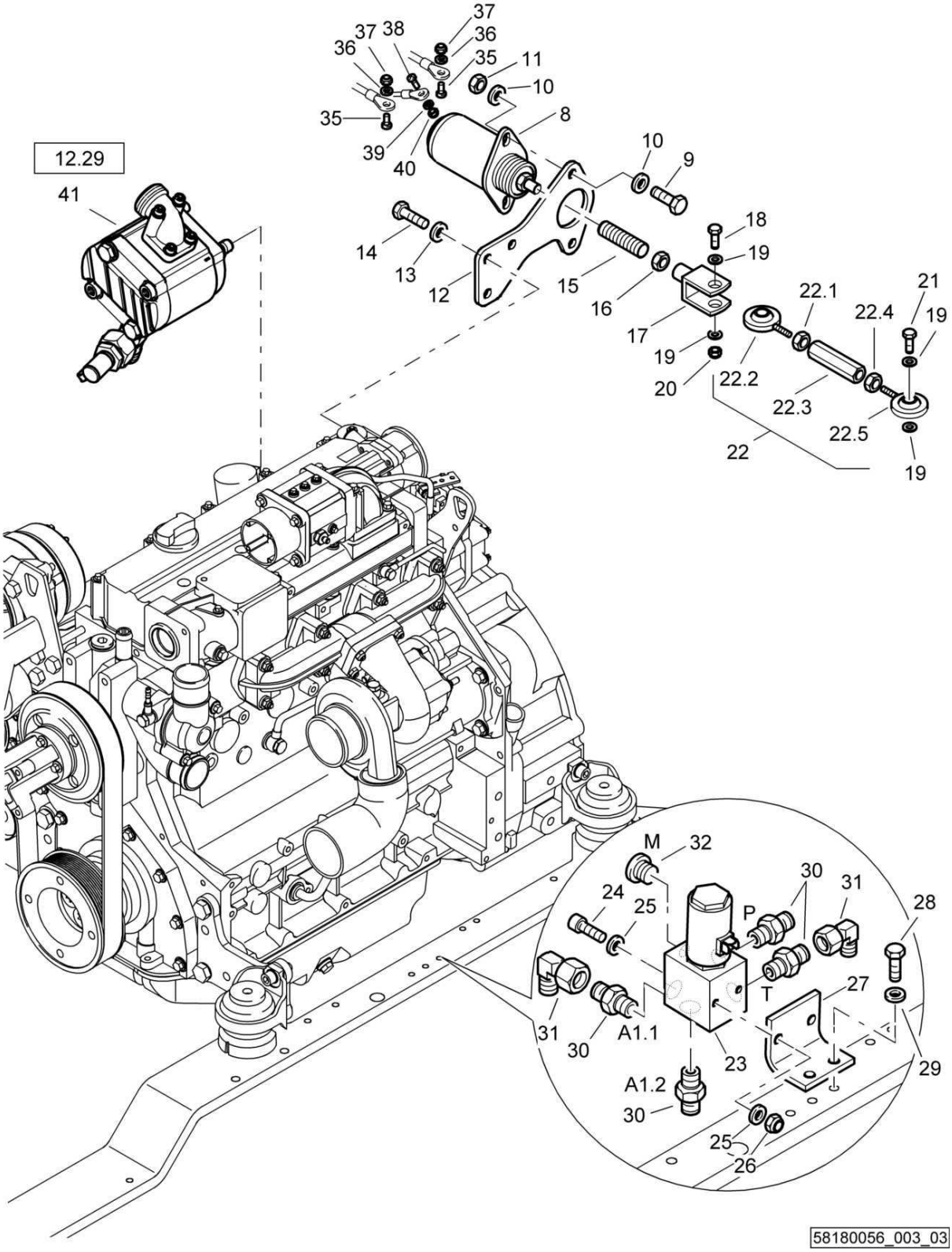

Engine
Motor
Moteur

58180056 1001 1

BOMAG FAYAT GROUP

Pos. Pos. Pos.	Part no. Teilenr. No.piece	Qty. Menge Qte.	Description	Benennung	Designation
8	05712910	1	Magneto	Hubmagnet	Electro-aimant
9	07140834	2	Hexagon bolt	Sechskantschraube	Vis à tête hexagonale
10	08752084	4	Spring washer	Spannscheibe	Rondelle tendeuse
11	08110813	2	Hexagon nut	Sechskantmutter	Ecrou hexagonal
12	92010104	1	Holder	Halter	Support
13	07140824	3	Hexagon bolt	Sechskantschraube	Vis à tête hexagonale
14	08752084	3	Spring washer	Spannscheibe	Rondelle tendeuse
15	07530834	1	Threaded bolt	Gewindebolzen	Boulon
16	08110620	1	Hexagon nut	Sechskantmutter	Ecrou hexagonal
17	09823061	1	Clevis	Gabelkopf	Fourchette
18	07140641	1	Hexagon bolt	Sechskantschraube	Vis à tête hexagonale
19	08510612	2	Washer	Scheibe	Disque
20	08130611	1	Safety nut	Sechskantmutter selb.sich	Ecrou de sûreté
23	05877044	1	3/2-Way valve	3/2-Wegeventil	Distributeur 3/2 voies
24	07230657	2	Socket-head cap screw	Zylinderschraube	Vis à tête six pans creux
25	08510612	4	Washer	Scheibe	Disque
26	08130611	2	Safety nut	Sechskantmutter selb.sich	Ecrou de sûreté
27	58180393	1	Angle	Winkel	Cornière
28	07140824	2	Hexagon bolt	Sechskantschraube	Vis à tête hexagonale
29	08510817	2	Washer	Scheibe	Disque
30	05548011	4	Double-ended union	Gerader Einschraubstutzen	Tubulure à visser
31	05542124	2	Angular union	Winkelstutzen	Raccord coudé
32	05546102	1	Screw plug with seal	Verschlußschraube m.Dich	Vis de fermeture avec joint
33	07290612	1	Flat head screw	Flachkopfschraube	Vis à tête bombée
34	58180473	1	Flat steel	Flachstahl	Acier plat
35	07210410	2	Pens head screw	Linsenschraube	Vis à tête cylindrique bombée
36	08510409	2	Washer	Scheibe	Disque
37	08130408	2	Safety nut	Sechskantmutter selb.sich	Ecrou de sûreté
38	07210316	1	Pens head screw	Linsenschraube	Vis à tête cylindrique bombée
39	08510307	1	Washer	Scheibe	Disque
40	08130305	1	Safety nut	Sechskantmutter selb.sich	Ecrou de sûreté
41	58181011	1	Gear pump,assembled	Zahnradpumpe,montiert	Pompe à engrenage,assemblé

Engine
Motor
Moteur

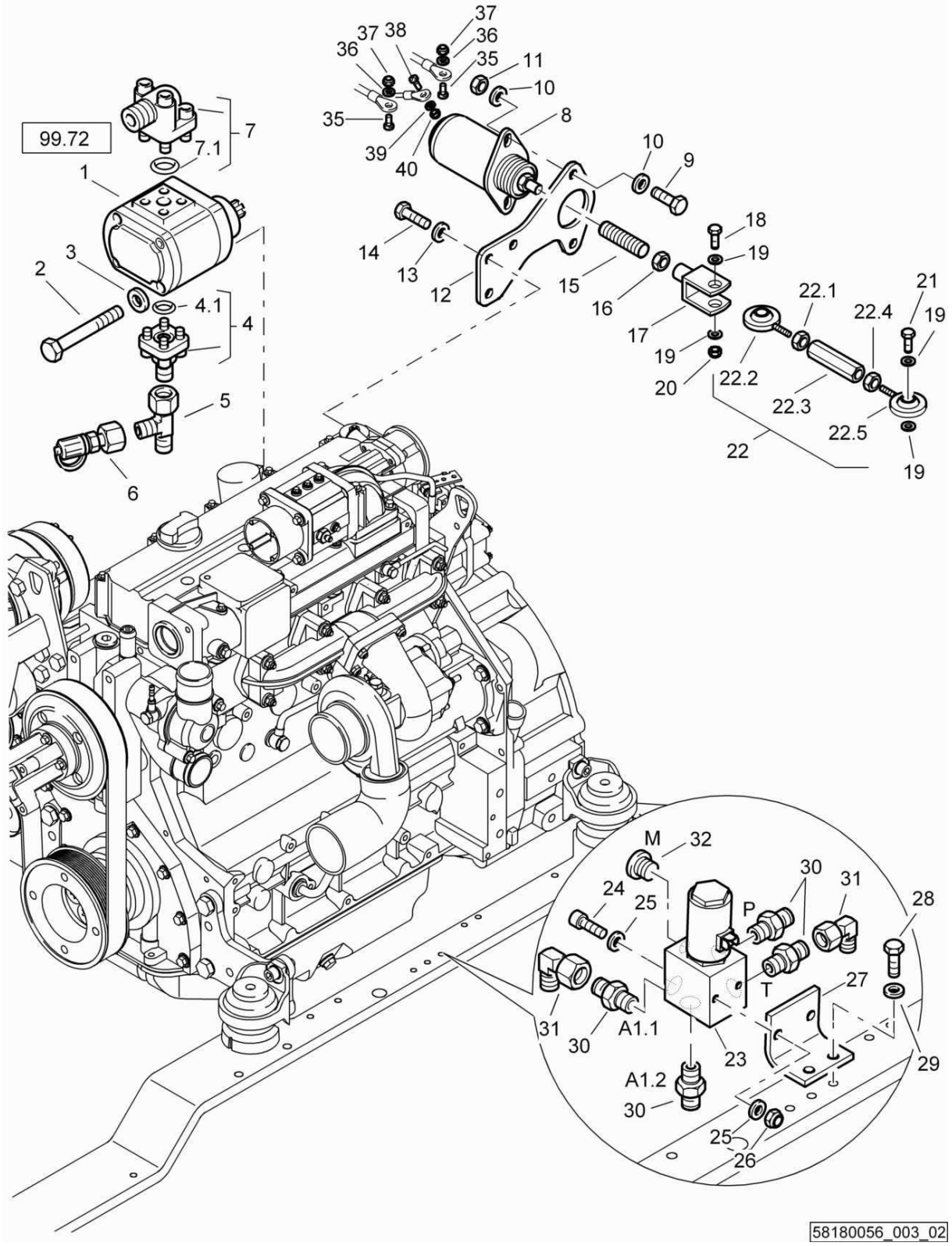

58180056_003_02

Engine
Motor
Moteur

58180056 1001 1

BOMAG FAYAT GROUP

Pos. Pos. Pos.	Part no. Teilenr. No.piece	Qty. Menge Qte.	Description	Benennung	Designation
1	05813227	1	Gear pump	Zahnradpumpe	Pompe à engrenage
2	07131064	2	Hexagon bolt	Sechskantschraube	Vis à tête hexagonale
3	08511021	2	Washer	Scheibe	Disque
4	05548037	1	Straight flanged union	Gerader Flanschstutzen	Raccord à bride
4.1	06220205	1	Loop ring	Runddichtring	Joint torique
5	05542195	1	L-union	L-Stutzen	Raccord coudé
6	05544035	1	Test connection	Prüfanschluß	Raccord de contrôle
7	05548308	1	Angular flange union	Winkelflanschstutzen	Raccord coudé à bride
7.1	06220269	1	Loop ring	Runddichtring	Joint torique
8	05712910	1	Magneto	Hubmagnet	Electro-aimant
9	07140834	2	Hexagon bolt	Sechskantschraube	Vis à tête hexagonale
10	08752084	4	Spring washer	Spannscheibe	Rondelle tendeuse
11	08110813	2	Hexagon nut	Sechskantmutter	Ecrou hexagonal
12	92010104	1	Holder	Halter	Support
13	07140824	3	Hexagon bolt	Sechskantschraube	Vis à tête hexagonale
14	08752084	3	Spring washer	Spannscheibe	Rondelle tendeuse
15	07530834	1	Threaded bolt	Gewindebolzen	Boulon
16	08110620	1	Hexagon nut	Sechskantmutter	Ecrou hexagonal
17	09823061	1	Clevis	Gabelkopf	Fourchette
18	07140641	1	Hexagon bolt	Sechskantschraube	Vis à tête hexagonale
19	08510612	2	Washer	Scheibe	Disque
20	08130611	1	Safety nut	Sechskantmutter selb.sich	Ecrou de sûreté
23	05877044	1	3/2-Way valve	3/2-Wegeventil	Distributeur 3/2 voies
24	07230657	2	Socket-head cap screw	Zylinderschraube	Vis à tête six pans creux
25	08510612	4	Washer	Scheibe	Disque
26	08130611	2	Safety nut	Sechskantmutter selb.sich	Ecrou de sûreté
27	58180393	1	Angle	Winkel	Cornière
28	07140824	2	Hexagon bolt	Sechskantschraube	Vis à tête hexagonale
29	08510817	2	Washer	Scheibe	Disque
30	05548011	4	Double-ended union	Gerader Einschraubstutzen	Tubulure à visser
31	05542124	2	Angular union	Winkelstutzen	Raccord coudé
32	05546102	1	Screw plug with seal	Verschlußschraube m.Dich	Vis de fermeture avec joint
33	07290612	1	Flat head screw	Flachkopfschraube	Vis à tête bombée
34	58180473	1	Flat steel	Flachstahl	Acier plat
35	07210410	2	Pens head screw	Linsenschraube	Vis à tête cylindrique bombée
36	08510409	2	Washer	Scheibe	Disque
37	08130408	2	Safety nut	Sechskantmutter selb.sich	Ecrou de sûreté
38	07210316	1	Pens head screw	Linsenschraube	Vis à tête cylindrique bombée
39	08510307	1	Washer	Scheibe	Disque
40	08130305	1	Safety nut	Sechskantmutter selb.sich	Ecrou de sûreté

S/N 101583411001 ▶ S/N 101583411008

Engine
Motor
Moteur

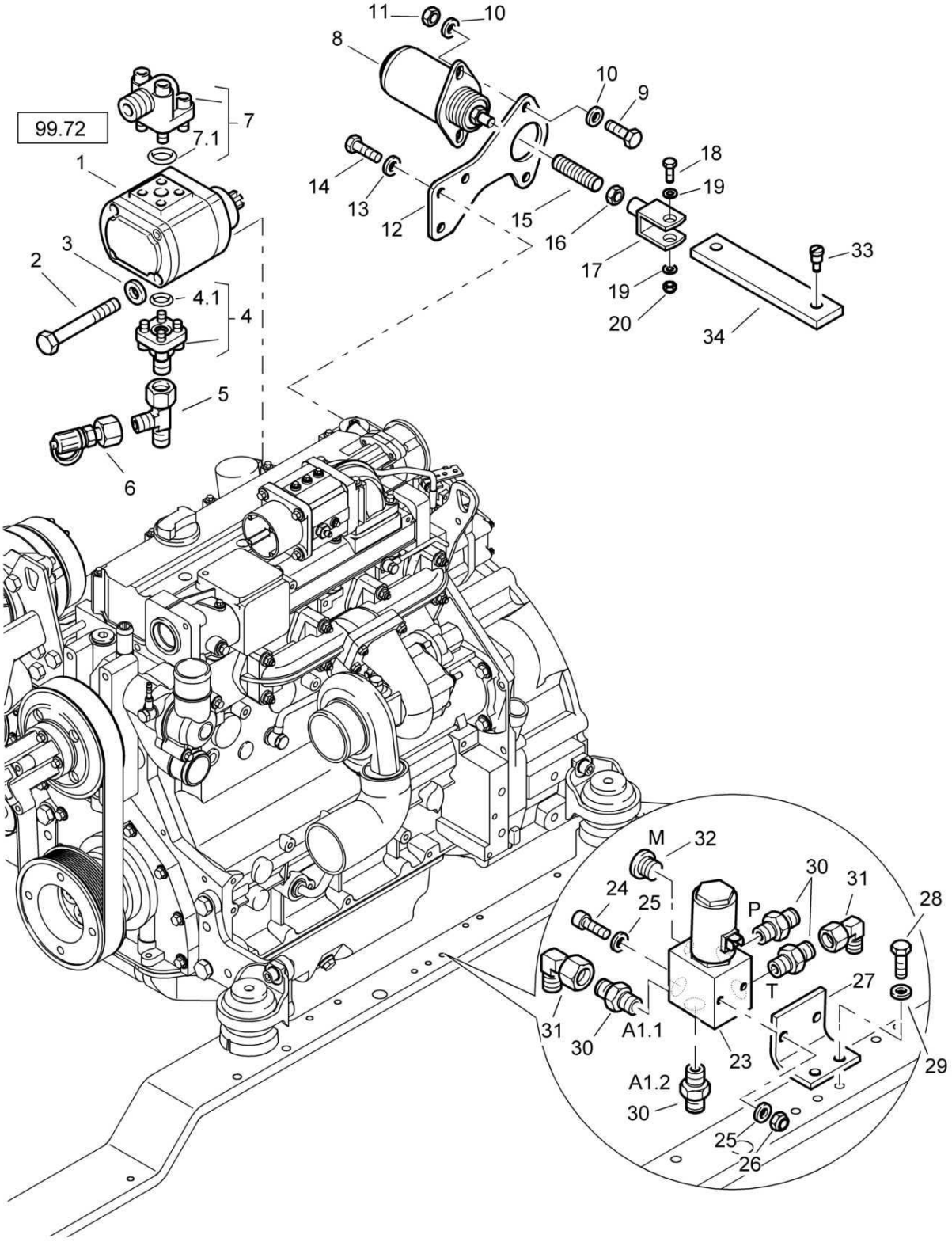

58180056_003_01

Engine
Motor
Moteur

58180056 1001 1

BOMAG FAYAT GROUP

Pos. Pos. Pos.	Part no. Teilenr. No.piece	Qty. Menge Qte.	Description	Benennung	Designation
1	05813227	1	Gear pump	Zahnradpumpe	Pompe à engrenage
2	07131064	2	Hexagon bolt	Sechskantschraube	Vis à tête hexagonale
3	08511021	2	Washer	Scheibe	Disque
4	05548037	1	Straight flanged union	Gerader Flanschstutzen	Raccord à bride
4.1	06220205	1	Loop ring	Runddichtring	Joint torique
5	05542195	1	L-union	L-Stutzen	Raccord coudé
6	05544035	1	Test connection	Prüfanschluß	Raccord de contrôle
7	05548308	1	Angular flange union	Winkelflanschstutzen	Raccord coudé à bride
7.1	06220269	1	Loop ring	Runddichtring	Joint torique
8	05712910	1	Magneto	Hubmagnet	Electro-aimant
9	07140834	2	Hexagon bolt	Sechskantschraube	Vis à tête hexagonale
10	08752084	4	Spring washer	Spannscheibe	Rondelle tendeuse
11	08110813	2	Hexagon nut	Sechskantmutter	Ecrou hexagonal
12	92010104	1	Holder	Halter	Support
13	07140824	3	Hexagon bolt	Sechskantschraube	Vis à tête hexagonale
14	08752084	3	Spring washer	Spannscheibe	Rondelle tendeuse
15	07530834	1	Threaded bolt	Gewindebolzen	Boulon
16	08110620	1	Hexagon nut	Sechskantmutter	Ecrou hexagonal
17	09823061	1	Clevis	Gabelkopf	Fourchette
18	07140641	1	Hexagon bolt	Sechskantschraube	Vis à tête hexagonale
19	08510612	2	Washer	Scheibe	Disque
20	08130611	1	Safety nut	Sechskantmutter selb.sich	Ecrou de sûreté
23	05877044	1	3/2-Way valve	3/2-Wegeventil	Distributeur 3/2 voies
24	07230657	2	Socket-head cap screw	Zylinderschraube	Vis à tête six pans creux
25	08510612	4	Washer	Scheibe	Disque
26	08130611	2	Safety nut	Sechskantmutter selb.sich	Ecrou de sûreté
27	58180393	1	Angle	Winkel	Cornière
28	07140824	2	Hexagon bolt	Sechskantschraube	Vis à tête hexagonale
29	08510817	2	Washer	Scheibe	Disque
30	05548011	4	Double-ended union	Gerader Einschraubstutzen	Tubulure à visser
31	05542124	2	Angular union	Winkelstutzen	Raccord coudé
32	05546102	1	Screw plug with seal	Verschlußschraube m.Dich	Vis de fermeture avec joint
33	07290612	1	Flat head screw	Flachkopfschraube	Vis à tête bombée
34	58180473	1	Flat steel	Flachstahl	Acier plat

S/N 101583411001 ▶

Engine
Motor
Moteur

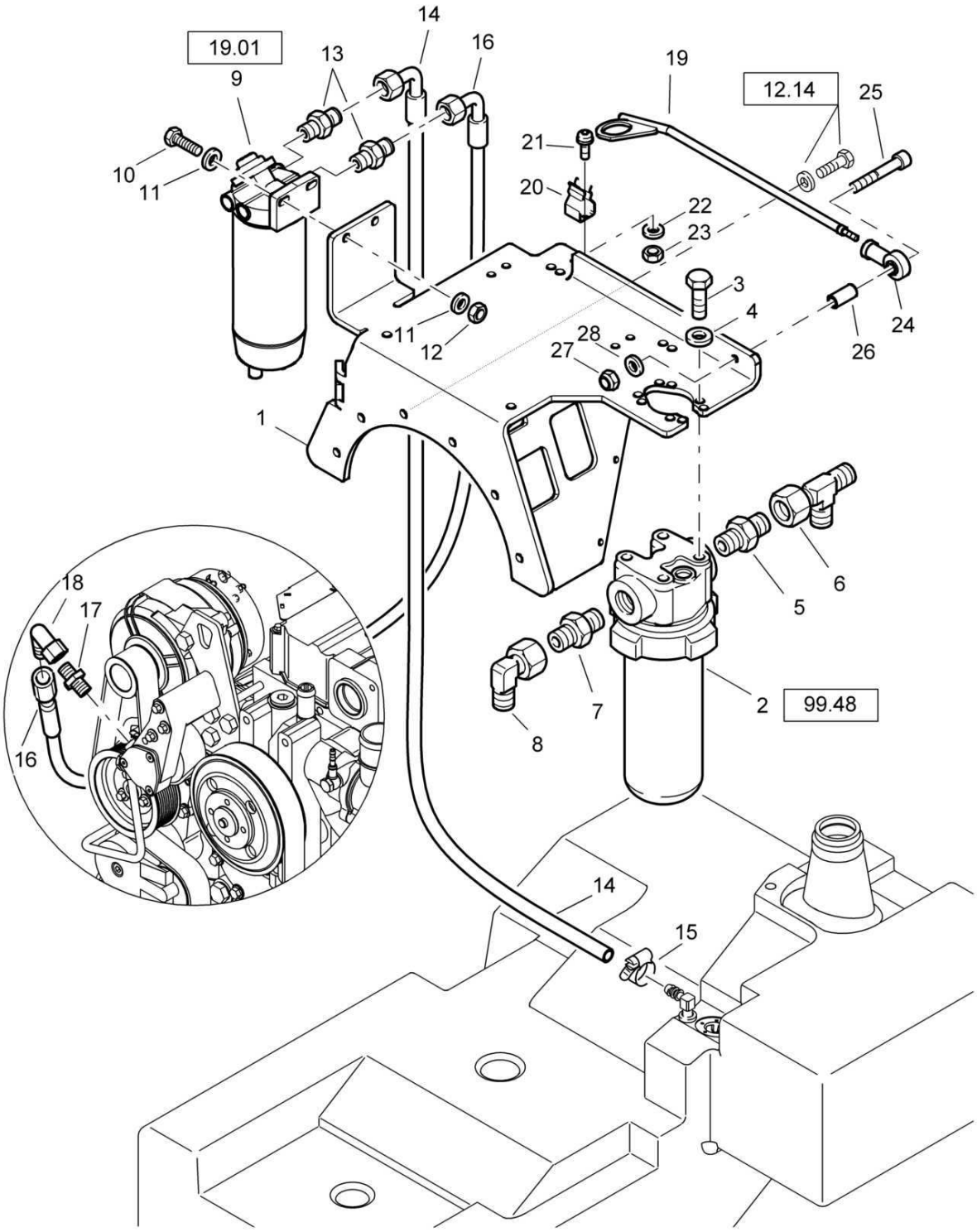

58180056_004_00

Engine
Motor
Moteur

58180056 1001 1

BOMAG FAYAT GROUP

Pos. Pos. Pos.	Part no. Teilenr. No.piece	Qty. Menge Qte.	Description	Benennung	Designation
1	58180461	1	Holder	Halter	Support
2	07993051	1	Filter	Filter	Filtre
3	07140834	4	Hexagon bolt	Sechskantschraube	Vis à tête hexagonale
4	08752084	4	Spring washer	Spannscheibe	Rondelle tendeuse
5	05540090	1	Double-ended union	Gerader Einschraubstutzen	Tubulure à visser
6	05542195	1	L-union	L-Stutzen	Raccord coudé
7	05540041	1	Double-ended union	Gerader Einschraubstutzen	Tubulure à visser
8	05542127	1	Angular union	Winkelstutzen	Raccord coudé
9	05825009	1	Fuel prefilter	Kraftstoffvorfilter	Filtre primaire de carbu.
10	07141032	2	Hexagon bolt	Sechskantschraube	Vis à tête hexagonale
11	08752106	4	Spring washer	Spannscheibe	Rondelle tendeuse
12	08111016	2	Hexagon nut	Sechskantmutter	Ecrou hexagonal
13	05548030	2	Double-ended union	Gerader Einschraubstutzen	Tubulure à visser
14	05554906	1	Hose assy.ac.WN3111	Schlauch nach WN3111	Tuyau WN3111
15	05552404	1	Hose clip	Schlauchschelle	Collier pour tuyau
16	05551031	1	Hose assy.ac.WN3111	Schlauch nach WN3111	Tuyau WN3111
17	05548030	1	Double-ended union	Gerader Einschraubstutzen	Tubulure à visser
18	05542385	1	Union extension	Stutzen-Vergrösserung	Extension de tubulure
19	58180424	1	Rods	Gestänge	Tiges
20	05990100	1	Clamping spring	Klemmfeder	Ressort de serrage
21	07210432	2	Pens head screw	Linsenschraube	Vis à tête cylindrique bombée
22	08621043	2	Washer	Scheibe	Disque
23	08110408	2	Hexagon nut	Sechskantmutter	Ecrou hexagonal
24	05920008	1	Clevis joint	Gelenkkopf	Tête articulée
25	07230847	1	Socket-head cap screw	Zylinderschraube	Vis à tête six pans creux
26	54240156	1	Spacer piece	Distanzstück	Pièce d'écartement
27	08110813	1	Hexagon nut	Sechskantmutter	Ecrou hexagonal
28	08510817	1	Washer	Scheibe	Disque

Pump Mounting
Pumpenanbau
Montage de la pompe

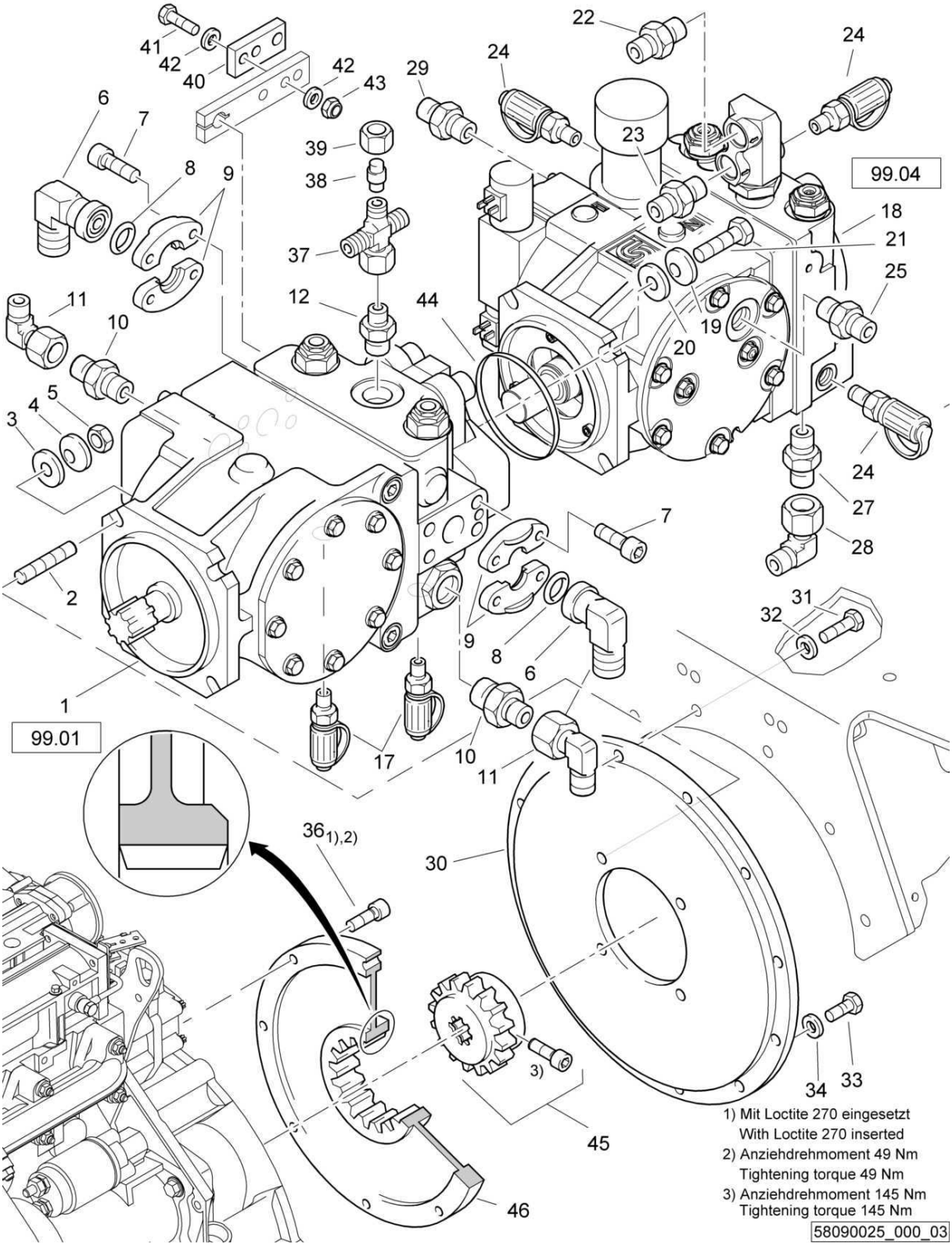

Pump Mounting
Pumpenanbau
Montage de la pompe

58090025 1001 1

BOMAG FAYAT GROUP

Pos. Pos. Pos.	Part no. Teilenr. No.piece	Qty. Menge Qte.	Description	Benennung	Designation
1	05810125	1	Travel pump	Fahrpumpe	Pompe de traction
2	07591213	4	Pin screw	Stiftschraube	Tige filetée
3	09280215	4	Conical socket	Kegelpfanne	Siège conique
4	09280113	4	Spherical washer	Kugelscheibe	Rondelle
5	08111218	4	Hexagon nut	Sechskantmutter	Ecrou hexagonal
6	05543115	2	Union, flanged, SAE	SAE-Flanschstutzen	Raccord à bride SAE
7	07231217	8	Socket-head cap screw	Zylinderschraube	Vis à tête six pans creux
8	06220330	2	Loop ring	Runddichtring	Joint torique
9	05814107	4	Half, flange, SAE	SAE-Flanschhälfte	Demi-bride SAE
10	05540075	1	Socket	Stutzen	Tubulure
11	05542127	2	Angular union	Winkelstutzen	Raccord coudé
12	05540055	1	Socket	Stutzen	Tubulure
17	05544019	2	Test connection	Prüfanschluß	Raccord de contrôle
18	05817036	1	Vibration pump	Vibrationspumpe	Pompe de vibration
19	09280113	4	Spherical washer	Kugelscheibe	Rondelle
20	09280215	4	Conical socket	Kegelpfanne	Siège conique
21	07141242	4	Hexagon bolt	Sechskantschraube	Vis à tête hexagonale
22	05540073	1	Socket	Stutzen	Tubulure
23	05540045	1	Socket	Stutzen	Tubulure
24	05544019	3	Test connection	Prüfanschluß	Raccord de contrôle
25	05540092	2	Socket	Stutzen	Tubulure
27	05540054	1	Socket	Stutzen	Tubulure
28	05542128	1	Angular union	Winkelstutzen	Raccord coudé
29	05540074	1	Socket	Stutzen	Tubulure
30	58090118	1	Mounting flange	Anbauflansch	Bride de montage
31	07141035	6	Hexagon bolt	Sechskantschraube	Vis à tête hexagonale
32	08511021	6	Washer	Scheibe	Disque
33	07141027	6	Hexagon bolt	Sechskantschraube	Vis à tête hexagonale
34	08511021	6	Washer	Scheibe	Disque
36	07231023	8	Socket-head cap screw	Zylinderschraube	Vis à tête six pans creux
37	05557315	1	Distributor	Verteiler	Distributeur
38	05542703	1	Plug	Verschlußstopfen	Bouchon de fermeture
39	05545020	1	Cap nut	Überwurfmutter	Ecrou-raccord
40	58090116	1	Lever	Hebel	Levier
41	07140641	2	Hexagon bolt	Sechskantschraube	Vis à tête hexagonale
42	08510612	4	Washer	Scheibe	Disque
43	08130611	2	Safety nut	Sechskantmutter selb.sich	Ecrou de sûreté
44	06221210	1	Loop ring	Runddichtring	Joint torique
45	05615027	1	Clamping hub	Klemmnabe	Moyeu de serrage
46	05615209	1	Coupling element	Kupplungselement	Elément d'accouplement

Pump Mounting
Pumpenanbau
Montage de la pompe

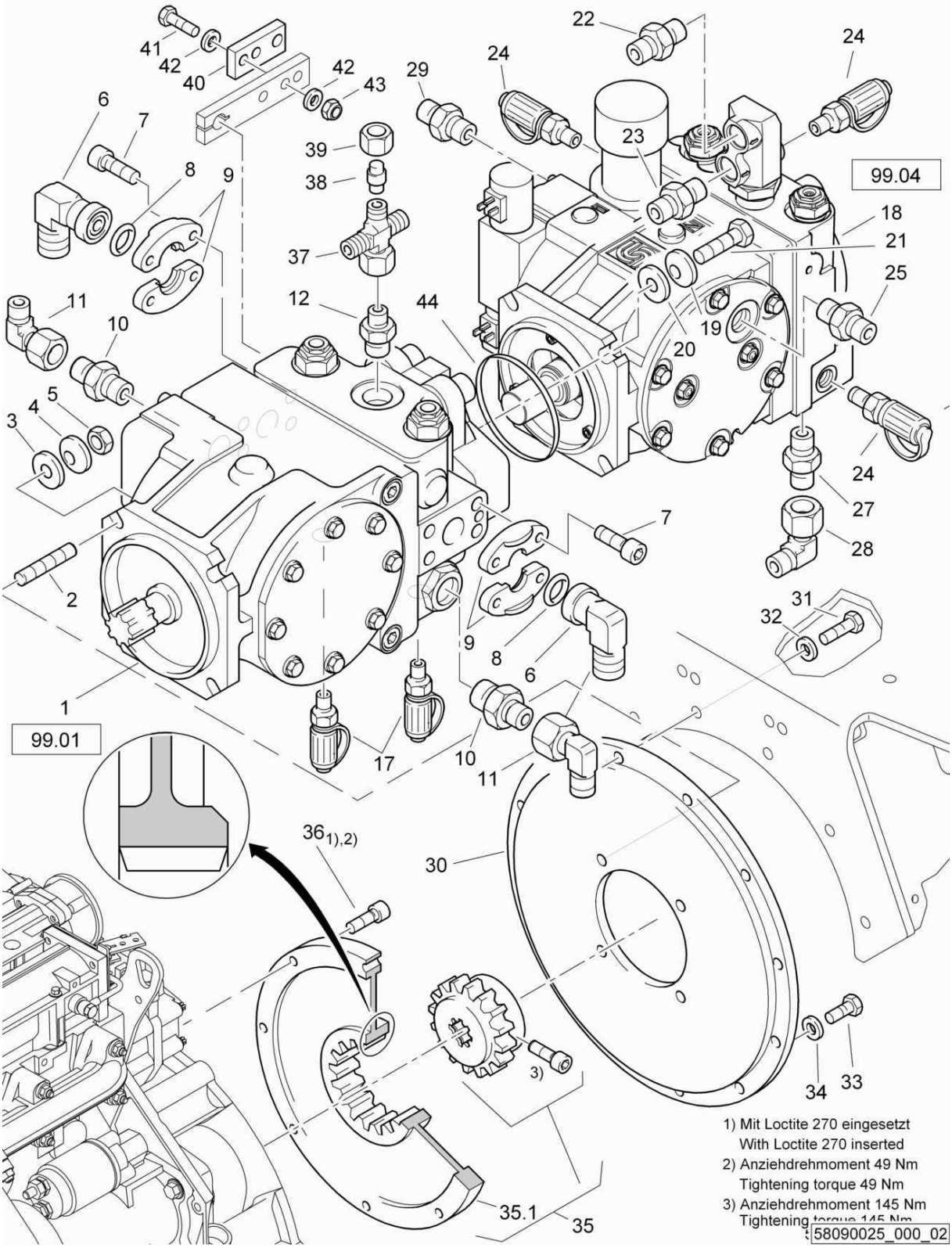

Pump Mounting
Pumpenanbau
Montage de la pompe

58090025 1001 1

BOMAG FAYAT GROUP

Pos. Pos. Pos.	Part no. Teilenr. No.piece	Qty. Menge Qte.	Description	Benennung	Designation
1	05810125	1	Travel pump	Fahrpumpe	Pompe de traction
2	07591213	4	Pin screw	Stiftschraube	Tige filetée
3	09280215	4	Conical socket	Kegelpfanne	Siège conique
4	09280113	4	Spherical washer	Kugelscheibe	Rondelle
5	08111218	4	Hexagon nut	Sechskantmutter	Ecrou hexagonal
6	05543115	2	Union, flanged, SAE	SAE-Flanschstutzen	Raccord à bride SAE
7	07231217	8	Socket-head cap screw	Zylinderschraube	Vis à tête six pans creux
8	06220330	2	Loop ring	Runddichtring	Joint torique
9	05814107	4	Half, flange, SAE	SAE-Flanschhälfte	Demi-bride SAE
10	05540075	1	Socket	Stutzen	Tubulure
11	05542127	2	Angular union	Winkelstutzen	Raccord coudé
12	05540055	1	Socket	Stutzen	Tubulure
17	05544019	2	Test connection	Prüfanschluß	Raccord de contrôle
18	05817036	1	Vibration pump	Vibrationspumpe	Pompe de vibration
19	09280113	4	Spherical washer	Kugelscheibe	Rondelle
20	09280215	4	Conical socket	Kegelpfanne	Siège conique
21	07141242	4	Hexagon bolt	Sechskantschraube	Vis à tête hexagonale
22	05540073	1	Socket	Stutzen	Tubulure
23	05540045	1	Socket	Stutzen	Tubulure
24	05544019	3	Test connection	Prüfanschluß	Raccord de contrôle
25	05540092	2	Socket	Stutzen	Tubulure
27	05540054	1	Socket	Stutzen	Tubulure
28	05542128	1	Angular union	Winkelstutzen	Raccord coudé
29	05540074	1	Socket	Stutzen	Tubulure
30	58090118	1	Mounting flange	Anbauflansch	Bride de montage
31	07141035	6	Hexagon bolt	Sechskantschraube	Vis à tête hexagonale
32	08511021	6	Washer	Scheibe	Disque
33	07141027	6	Hexagon bolt	Sechskantschraube	Vis à tête hexagonale
34	08511021	6	Washer	Scheibe	Disque
35	05615054	1	Coupling	Kupplung	Accouplement
36	07231023	8	Socket-head cap screw	Zylinderschraube	Vis à tête six pans creux
37	05557315	1	Distributor	Verteiler	Distributeur
38	05542703	1	Plug	Verschlußstopfen	Bouchon de fermeture
39	05545020	1	Cap nut	Überwurfmutter	Ecrou-raccord
40	58090116	1	Lever	Hebel	Levier
41	07140641	2	Hexagon bolt	Sechskantschraube	Vis à tête hexagonale
42	08510612	4	Washer	Scheibe	Disque
43	08130611	2	Safety nut	Sechskantmutter selb.sich	Ecrou de sûreté
44	06221210	1	Loop ring	Runddichtring	Joint torique

Pump Mounting
Pumpenanbau
Montage de la pompe

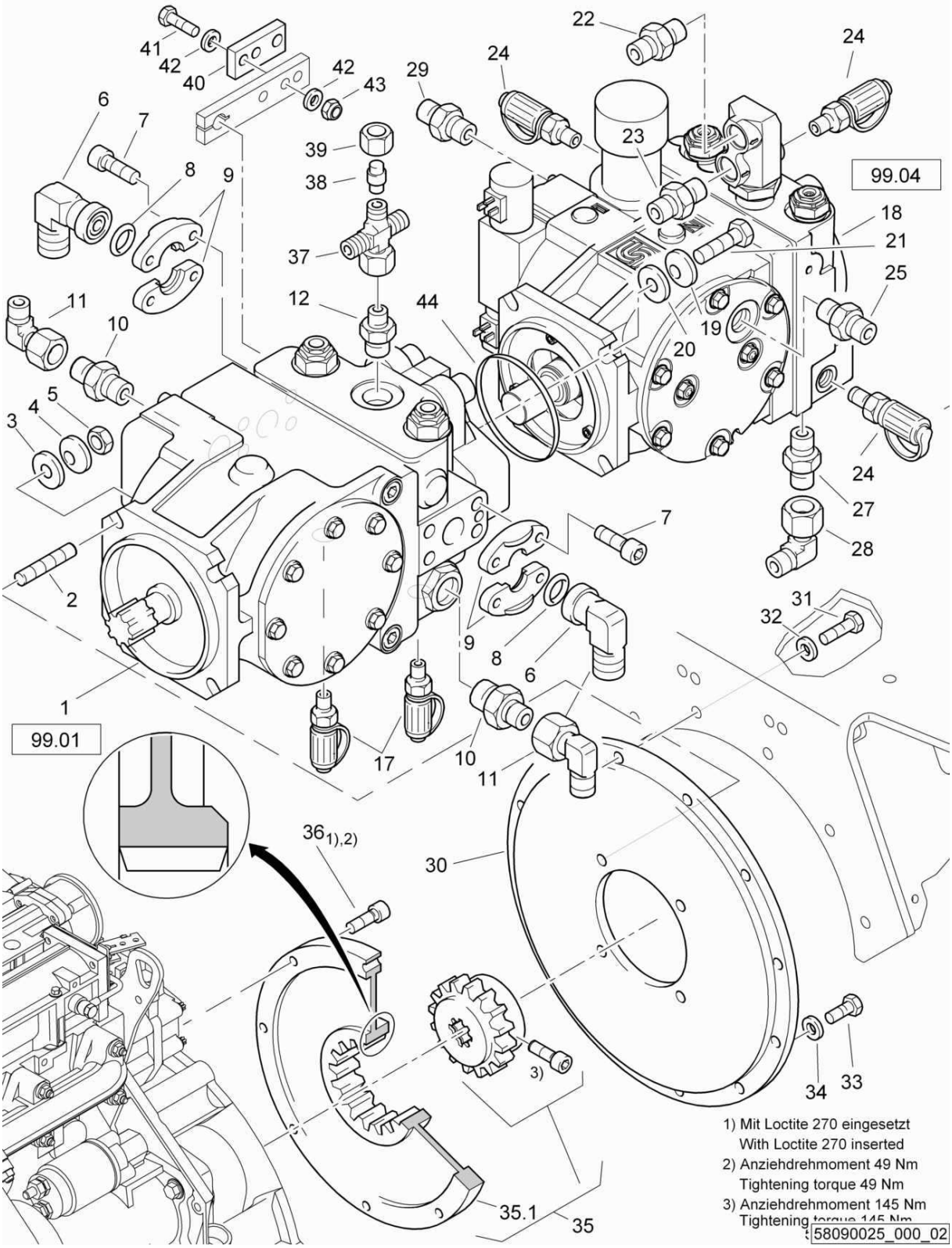

Pump Mounting
Pumpenanbau
Montage de la pompe

58090025 1001 1

BOMAG FAYAT GROUP

Pos. Pos. Pos.	Part no. Teilenr. No.piece	Qty. Menge Qte.	Description	Benennung	Designation
1	05810125	1	Travel pump	Fahrpumpe	Pompe de traction
2	07591213	4	Pin screw	Stiftschraube	Tige filetée
3	09280215	4	Conical socket	Kegelpfanne	Siège conique
4	09280113	4	Spherical washer	Kugelscheibe	Rondelle
5	08111218	4	Hexagon nut	Sechskantmutter	Ecrou hexagonal
6	05543115	2	Union, flanged, SAE	SAE-Flanschstutzen	Raccord à bride SAE
7	07231217	8	Socket-head cap screw	Zylinderschraube	Vis à tête six pans creux
8	06220330	2	Loop ring	Runddichtring	Joint torique
9	05814107	4	Half, flange, SAE	SAE-Flanschhälfte	Demi-bride SAE
10	05540075	1	Socket	Stutzen	Tubulure
11	05542127	2	Angular union	Winkelstutzen	Raccord coudé
12	05540055	1	Socket	Stutzen	Tubulure
17	05544019	2	Test connection	Prüfanschluß	Raccord de contrôle
18	05817036	1	Vibration pump	Vibrationspumpe	Pompe de vibration
19	09280113	4	Spherical washer	Kugelscheibe	Rondelle
20	09280215	4	Conical socket	Kegelpfanne	Siège conique
21	07141242	4	Hexagon bolt	Sechskantschraube	Vis à tête hexagonale
22	05540073	1	Socket	Stutzen	Tubulure
23	05540045	1	Socket	Stutzen	Tubulure
24	05544019	3	Test connection	Prüfanschluß	Raccord de contrôle
25	05540092	2	Socket	Stutzen	Tubulure
27	05540054	1	Socket	Stutzen	Tubulure
28	05542128	1	Angular union	Winkelstutzen	Raccord coudé
29	05540074	1	Socket	Stutzen	Tubulure
30	58090114	1	Mounting flange	Anbauflansch	Bride de montage
31	07141035	6	Hexagon bolt	Sechskantschraube	Vis à tête hexagonale
32	08511021	6	Washer	Scheibe	Disque
33	07141027	6	Hexagon bolt	Sechskantschraube	Vis à tête hexagonale
34	08511021	6	Washer	Scheibe	Disque
35	05615054	1	Coupling	Kupplung	Accouplement
36	07231023	8	Socket-head cap screw	Zylinderschraube	Vis à tête six pans creux
37	05557315	1	Distributor	Verteiler	Distributeur
38	05542703	1	Plug	Verschlußstopfen	Bouchon de fermeture
39	05545020	1	Cap nut	Überwurfmutter	Ecrou-raccord
40	58090116	1	Lever	Hebel	Levier
41	07140641	2	Hexagon bolt	Sechskantschraube	Vis à tête hexagonale
42	08510612	4	Washer	Scheibe	Disque
43	08130611	2	Safety nut	Sechskantmutter selb.sich	Ecrou de sûreté
44	06221210	1	Loop ring	Runddichtring	Joint torique

Pump Mounting
Pumpenanbau
Montage de la pompe

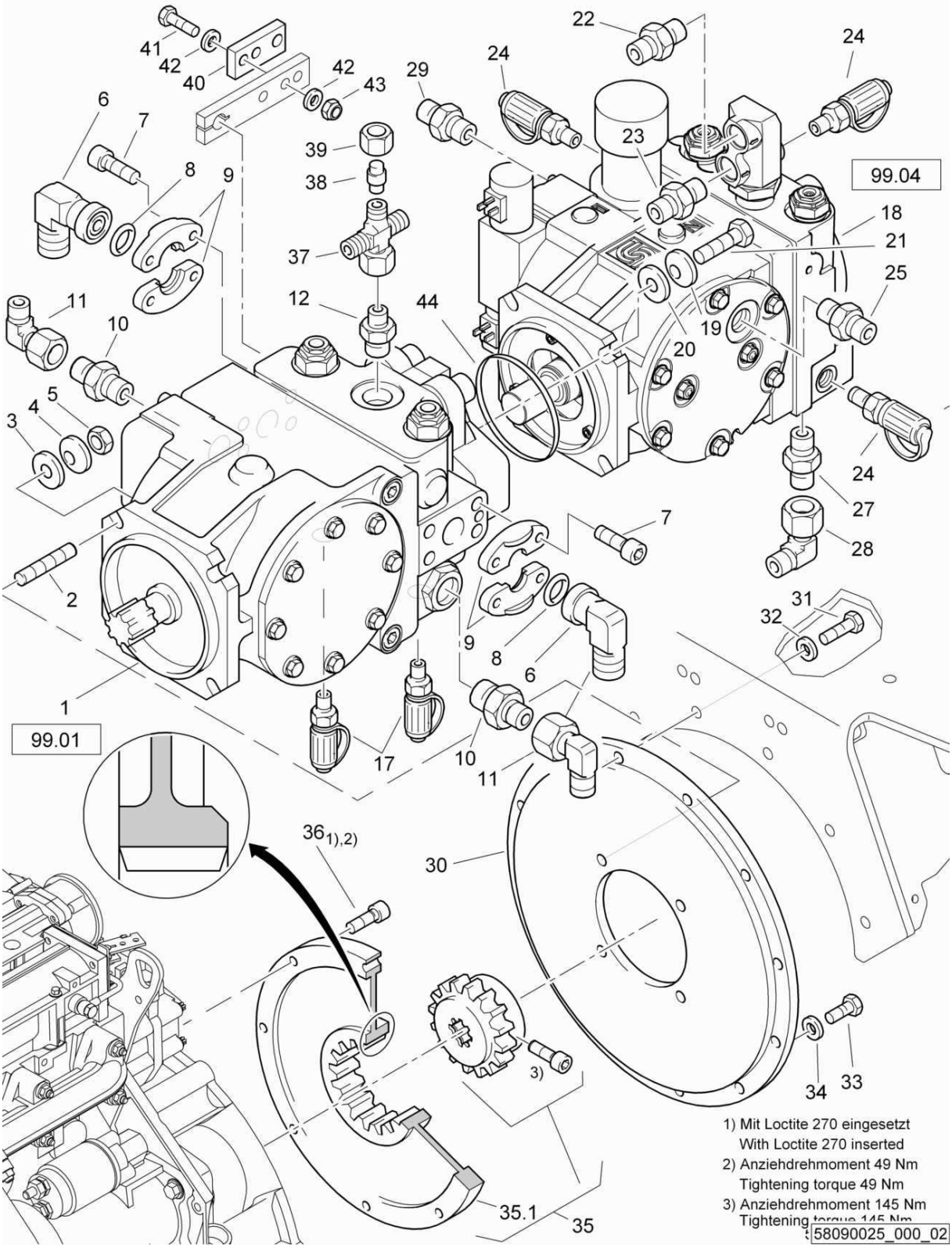

Pump Mounting
Pumpenanbau
Montage de la pompe

58090025 1001 1

BOMAG FAYAT GROUP

Pos. Pos. Pos.	Part no. Teilenr. No.piece	Qty. Menge Qte.	Description	Benennung	Designation
1	05810125	1	Travel pump	Fahrpumpe	Pompe de traction
2	07591213	4	Pin screw	Stiftschraube	Tige filetée
3	09280215	4	Conical socket	Kegelpfanne	Siège conique
4	09280113	4	Spherical washer	Kugelscheibe	Rondelle
5	08111218	4	Hexagon nut	Sechskantmutter	Ecrou hexagonal
6	05543115	2	Union, flanged, SAE	SAE-Flanschstutzen	Raccord à bride SAE
7	07231217	8	Socket-head cap screw	Zylinderschraube	Vis à tête six pans creux
8	06220330	2	Loop ring	Runddichtring	Joint torique
9	05814107	4	Half, flange, SAE	SAE-Flanschhälfte	Demi-bride SAE
10	05540075	1	Socket	Stutzen	Tubulure
11	05542127	2	Angular union	Winkelstutzen	Raccord coudé
12	05540055	1	Socket	Stutzen	Tubulure
17	05544019	2	Test connection	Prüfanschluß	Raccord de contrôle
18	05817036	1	Vibration pump	Vibrationspumpe	Pompe de vibration
19	09280113	4	Spherical washer	Kugelscheibe	Rondelle
20	09280215	4	Conical socket	Kegelpfanne	Siège conique
21	07141242	4	Hexagon bolt	Sechskantschraube	Vis à tête hexagonale
22	05540073	1	Socket	Stutzen	Tubulure
23	05540045	1	Socket	Stutzen	Tubulure
24	05544019	3	Test connection	Prüfanschluß	Raccord de contrôle
25	05540092	2	Socket	Stutzen	Tubulure
27	05540054	1	Socket	Stutzen	Tubulure
28	05542128	1	Angular union	Winkelstutzen	Raccord coudé
29	05540074	1	Socket	Stutzen	Tubulure
30	58090114	1	Mounting flange	Anbauflansch	Bride de montage
31	07141035	6	Hexagon bolt	Sechskantschraube	Vis à tête hexagonale
32	08511021	6	Washer	Scheibe	Disque
33	07141027	6	Hexagon bolt	Sechskantschraube	Vis à tête hexagonale
34	08511021	6	Washer	Scheibe	Disque
35	05615054	1	Coupling	Kupplung	Accouplement
36	07231023	8	Socket-head cap screw	Zylinderschraube	Vis à tête six pans creux
37	05557315	1	Distributor	Verteiler	Distributeur
38	05542703	1	Plug	Verschlußstopfen	Bouchon de fermeture
39	05545020	1	Cap nut	Überwurfmutter	Ecrou-raccord
40	58090116	1	Lever	Hebel	Levier
41	07140641	2	Hexagon bolt	Sechskantschraube	Vis à tête hexagonale
42	08510612	4	Washer	Scheibe	Disque
43	08130611	2	Safety nut	Sechskantmutter selb.sich	Ecrou de sûreté

S/N 101583411082 ▶

Gear pump,assembled
Zahnradpumpe,montiert
Pompe à engrenage,assemblé

58181011_000_00

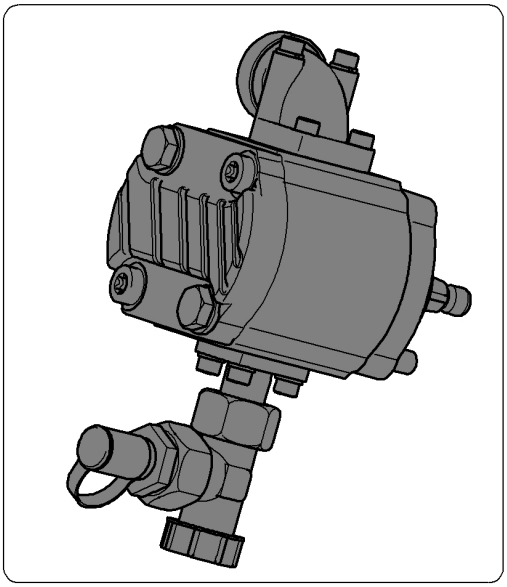

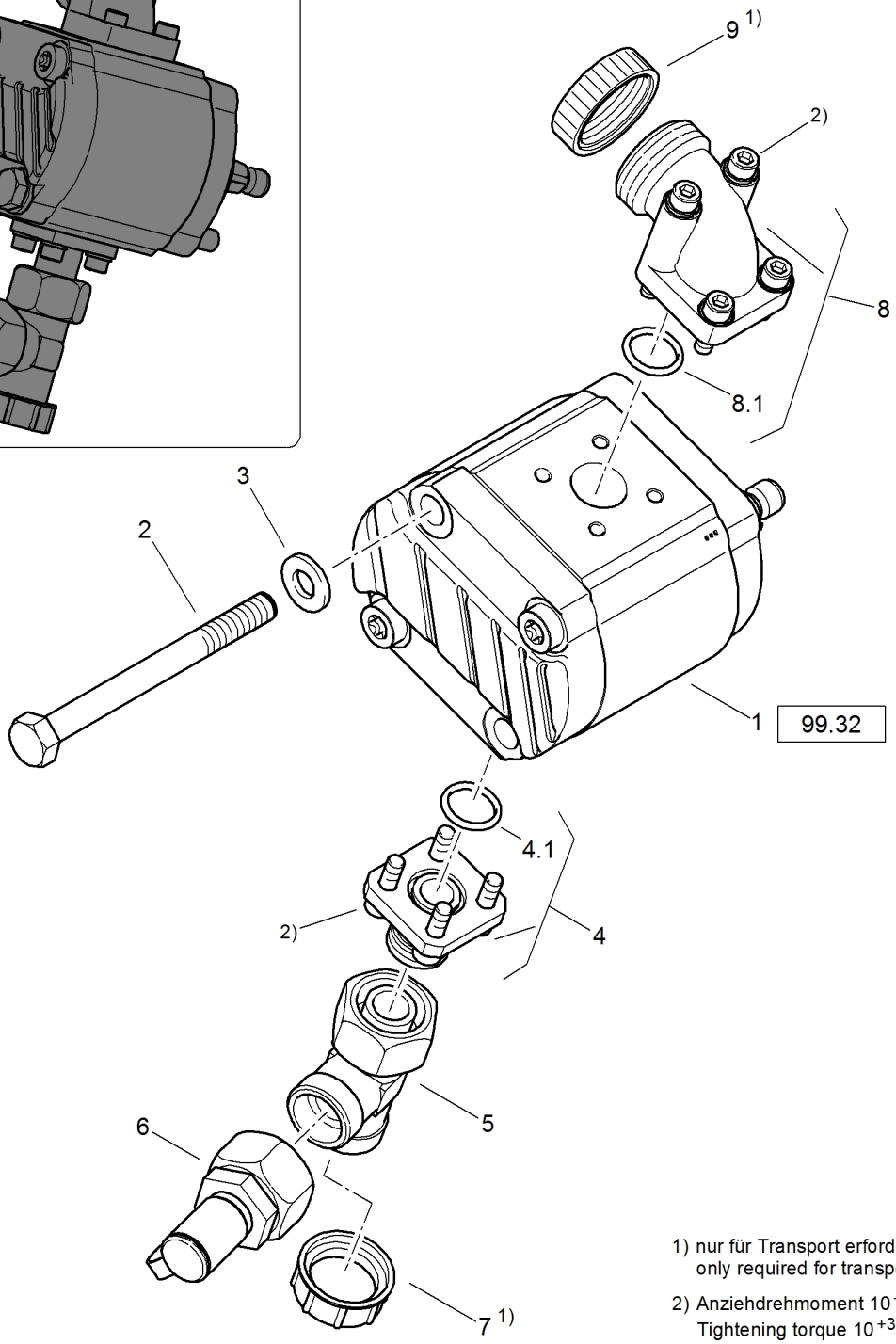

1) nur für Transport erforderlich
only required for transport

2) Anziehdrehmoment 10^{+3} Nm
Tightening torque 10^{+3} Nm

58181011_000_00

Gear pump,assembled
Zahnradpumpe,montiert
Pompe à engrenage,assemblé

58181011 1001 1

BOMAG FAYAT GROUP

Pos. Pos. Pos.	Part no. Teilenr. No.piece	Qty. Menge Qte.	Description	Benennung	Designation
1	05813227	1	Gear pump	Zahnradpumpe	Pompe à engrenage
2	07131064	2	Hexagon bolt	Sechskantschraube	Vis à tête hexagonale
3	08511021	2	Washer	Scheibe	Disque
4	05548037	1	Straight flanged union	Gerader Flanschstutzen	Raccord à bride
4.1	06220205	1	Loop ring	Runddichtring	Joint torique
5	05542195	1	L-union	L-Stutzen	Raccord coudé
6	05544035	1	Test connection	Prüfanschluß	Raccord de contrôle
7	06510154	1	Cap	Schraubkappe	Bouchon
8	05548308	1	Angular flange union	Winkelflanschstutzen	Raccord coudé à bride
8.1	06220269	1	Loop ring	Runddichtring	Joint torique
9	06510241	1	Cap	Schraubkappe	Bouchon

Exhaust System
Abgasanlage
Dispositif d'échappement

58210025_000_00

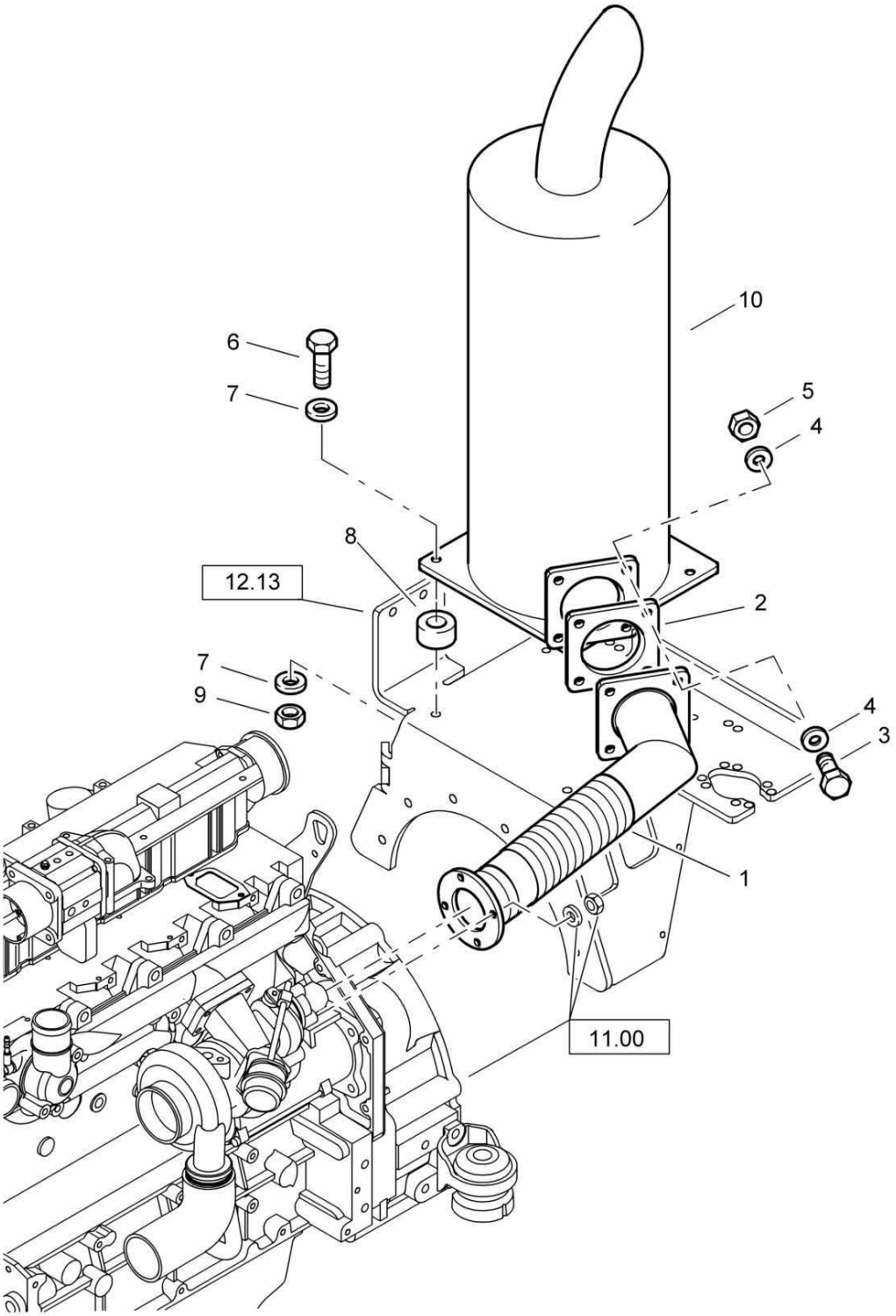

Exhaust System
Abgasanlage
Dispositif d'échappement

58210025 1001 1

BOMAG FAYAT GROUP

Pos. / Pos. / Pos.	Part no. / Teilenr. / No.piece	Qty. / Menge / Qte.	Description	Benennung	Designation
1	05727523	1	Exhaust pipe	Abgasrohr	Tuyau d'échappement
2	58210100	1	Gasket	Dichtung	Joint
3	07141032	4	Hexagon bolt	Sechskantschraube	Vis à tête hexagonale
4	08752106	8	Spring washer	Spannscheibe	Rondelle tendeuse
5	08111016	4	Hexagon nut	Sechskantmutter	Ecrou hexagonal
6	07141041	4	Hexagon bolt	Sechskantschraube	Vis à tête hexagonale
7	08752106	8	Spring washer	Spannscheibe	Rondelle tendeuse
8	28140806	4	Washer	Scheibe	Disque
9	08111016	4	Hexagon nut	Sechskantmutter	Ecrou hexagonal
10	05727555	1	Exhaust silencer	Abgasschalldämpfer	Silencieux d'échappement

Radiator
Kühler
Radiateur

1) Anziehdrehmoment 20 Nm
Tightening torque 20 Nm

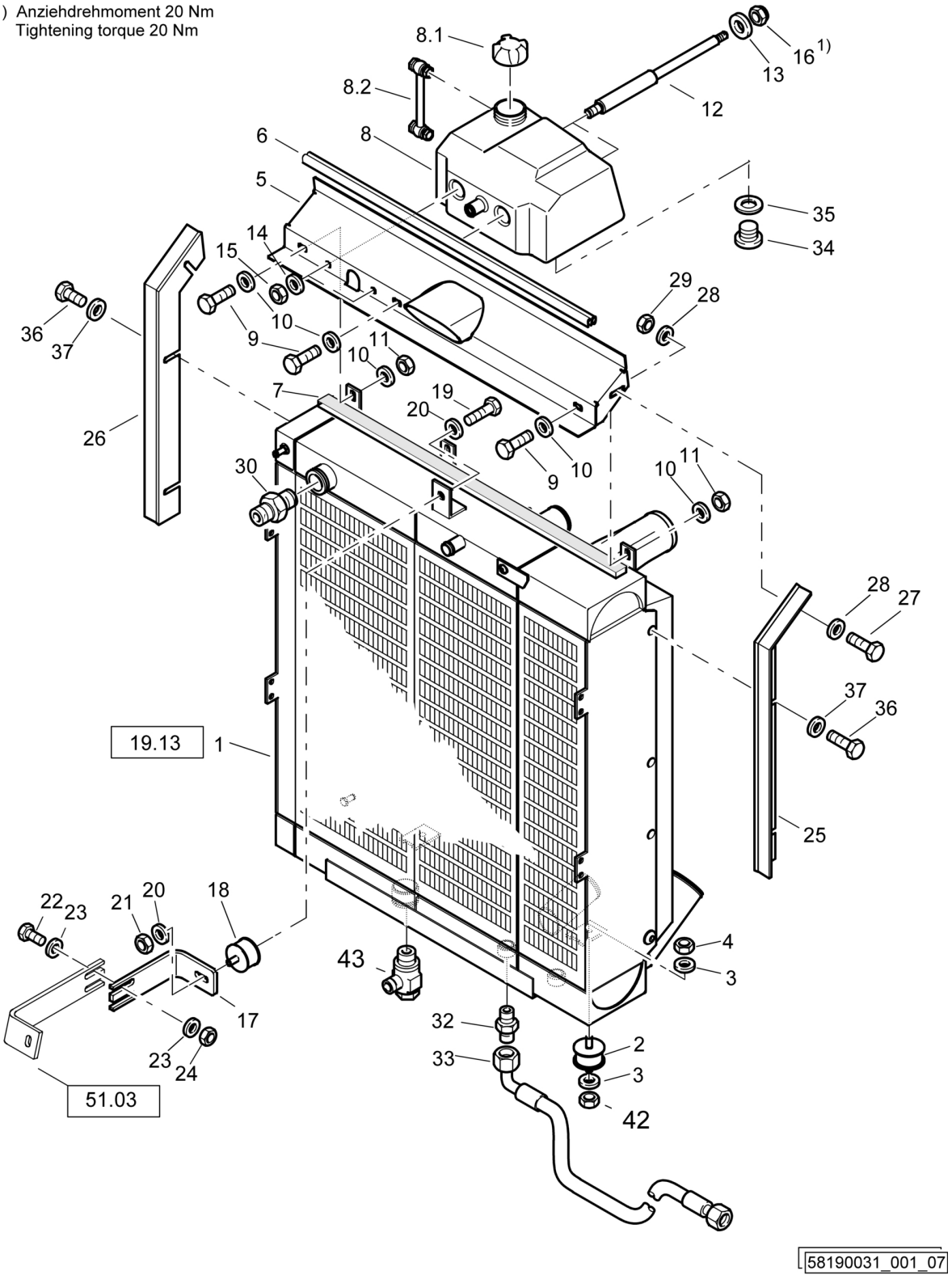

Radiator
Kühler
Radiateur

58190031 1001 1

BOMAG FAYAT GROUP

Pos. Pos. Pos.	Part no. Teilenr. No.piece	Qty. Menge Qte.	Description	Benennung	Designation
1	05903206	1	Radiator	Kühler	Radiateur
2	06116081	2	Rubber buffer	Gummipuffer	Amortisseur caoutchouté
3	08752106	4	Spring washer	Spannscheibe	Rondelle tendeuse
4	08111016	2	Hexagon nut	Sechskantmutter	Ecrou hexagonal
6	00652122	7,50 dm	Sealing section	Dichtungsprofil	Joint d'étanchéité profilé
7	00652071	7,50 dm	Expanded rubber	Zellgummi	Bande en caoutchouc
9	07140824	3	Hexagon bolt	Sechskantschraube	Vis à tête hexagonale
10	08752084	6	Spring washer	Spannscheibe	Rondelle tendeuse
11	08110813	3	Hexagon nut	Sechskantmutter	Ecrou hexagonal
12	58190515	2	Bolt	Bolzen	Axe
13	69040261	2	Washer	Scheibe	Disque
14	08130813	2	Safety nut	Sechskantmutter selb.sich	Ecrou de sûreté
15	08752106	2	Spring washer	Spannscheibe	Rondelle tendeuse
16	08111016	2	Hexagon nut	Sechskantmutter	Ecrou hexagonal
17	58190401	1	Holder	Halter	Support
18	06126011	1	Rubber buffer	Gummipuffer	Amortisseur caoutchouté
19	07141027	1	Hexagon bolt	Sechskantschraube	Vis à tête hexagonale
20	08752106	2	Spring washer	Spannscheibe	Rondelle tendeuse
21	08111016	1	Hexagon nut	Sechskantmutter	Ecrou hexagonal
22	07141030	2	Hexagon bolt	Sechskantschraube	Vis à tête hexagonale
23	08752106	4	Spring washer	Spannscheibe	Rondelle tendeuse
24	08111016	2	Hexagon nut	Sechskantmutter	Ecrou hexagonal
25	58190514	1	Brush	Bürste	Brosse
26	58190513	1	Brush	Bürste	Brosse
27	07140818	2	Hexagon bolt	Sechskantschraube	Vis à tête hexagonale
28	08752084	4	Spring washer	Spannscheibe	Rondelle tendeuse
29	08110813	2	Hexagon nut	Sechskantmutter	Ecrou hexagonal
30	05540013	1	Double-ended union	Gerader Einschraubstutzen	Tubulure à visser
32	05540087	1	Double-ended union	Gerader Einschraubstutzen	Tubulure à visser
33	05554427	1	Hose	Schlauch	Tuyau
34	07636004	1	Screw plug	Verschlußschraube	Vis de fermeture
35	06810346	1	Gasket	Flachdichtung	Joint
36	07140842	6	Hexagon bolt	Sechskantschraube	Vis à tête hexagonale
37	08752084	6	Spring washer	Spannscheibe	Rondelle tendeuse
38	58190541	1	Plate	Blech	Tôle
39	07211020	3	Pens head screw	Linsenschraube	Vis à tête cylindrique bombée
40	08511021	3	Washer	Scheibe	Disque
41	06550121	1	Compensation tank	Ausgleichbehälter	Réservoir de compensation
41.1	06550045	1	Radiator cap	Kühlerverschluß	Fermeture de radiateur
41.2	06550086	1	Filling level indicator	Füllstandsanzeige	Indicateur de niveau
41.3	06550124	1	Angular union	Winkelstutzen	Raccord coudé
42	08241035	2	Domed cap nut	Hutmutter	Ecrou borgne
43	05541487	1	Banjo coupling,eccentric	Schwenkverschrg.Exzenter	Raccord banjos,excentr.

S/N 101583411081 ▶ S/N 101583411259

Radiator
Kühler
Radiateur

58190031_001_05

1) Anziehdrehmoment 20 Nm
Tightening torque 20 Nm

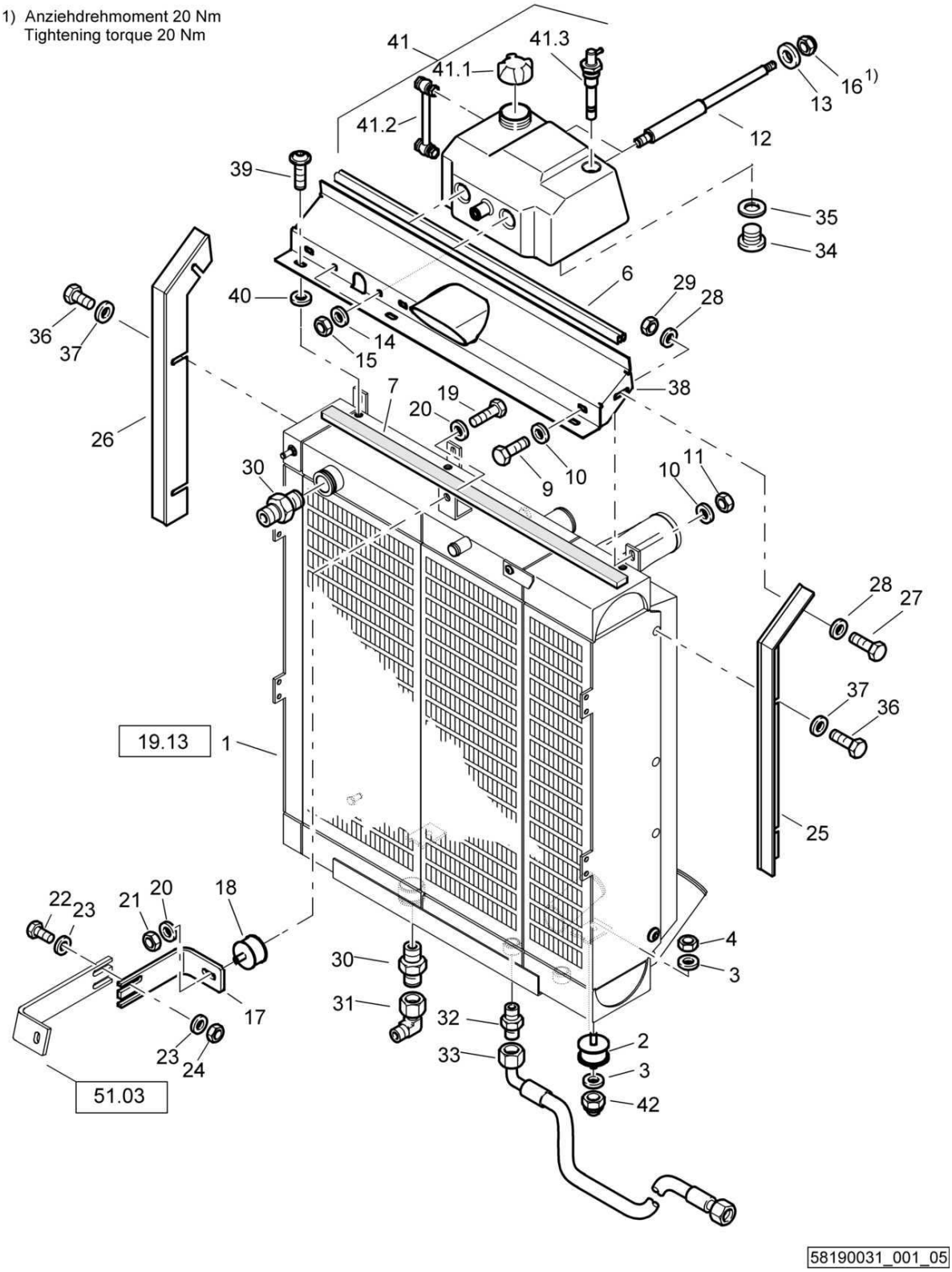

Radiator
Kühler
Radiateur

58190031 1001 1

BOMAG FAYAT GROUP

Pos. Pos. Pos.	Part no. Teilenr. No.piece	Qty. Menge Qte.	Description	Benennung	Designation
1	05903206	1	Radiator	Kühler	Radiateur
2	06116081	2	Rubber buffer	Gummipuffer	Amortisseur caoutchouté
3	08752106	4	Spring washer	Spannscheibe	Rondelle tendeuse
4	08111016	2	Hexagon nut	Sechskantmutter	Ecrou hexagonal
6	00652122	7,50 dm	Sealing section	Dichtungsprofil	Joint d'étanchéité profilé
7	00652071	7,50 dm	Expanded rubber	Zellgummi	Bande en caoutchouc
9	07140824	3	Hexagon bolt	Sechskantschraube	Vis à tête hexagonale
10	08752084	6	Spring washer	Spannscheibe	Rondelle tendeuse
11	08110813	3	Hexagon nut	Sechskantmutter	Ecrou hexagonal
12	58190515	2	Bolt	Bolzen	Axe
13	69040261	2	Washer	Scheibe	Disque
14	08130813	2	Safety nut	Sechskantmutter selb.sich	Ecrou de sûreté
15	08752106	2	Spring washer	Spannscheibe	Rondelle tendeuse
16	08111016	2	Hexagon nut	Sechskantmutter	Ecrou hexagonal
17	58190401	1	Holder	Halter	Support
18	06126011	1	Rubber buffer	Gummipuffer	Amortisseur caoutchouté
19	07141027	1	Hexagon bolt	Sechskantschraube	Vis à tête hexagonale
20	08752106	2	Spring washer	Spannscheibe	Rondelle tendeuse
21	08111016	1	Hexagon nut	Sechskantmutter	Ecrou hexagonal
22	07141030	2	Hexagon bolt	Sechskantschraube	Vis à tête hexagonale
23	08752106	4	Spring washer	Spannscheibe	Rondelle tendeuse
24	08111016	2	Hexagon nut	Sechskantmutter	Ecrou hexagonal
25	58190514	1	Brush	Bürste	Brosse
26	58190513	1	Brush	Bürste	Brosse
27	07140818	2	Hexagon bolt	Sechskantschraube	Vis à tête hexagonale
28	08752084	4	Spring washer	Spannscheibe	Rondelle tendeuse
29	08110813	2	Hexagon nut	Sechskantmutter	Ecrou hexagonal
30	05540013	2	Double-ended union	Gerader Einschraubstutzen	Tubulure à visser
31	05542128	1	Angular union	Winkelstutzen	Raccord coudé
32	05540087	1	Double-ended union	Gerader Einschraubstutzen	Tubulure à visser
33	05554427	1	Hose	Schlauch	Tuyau
34	07636004	1	Screw plug	Verschlußschraube	Vis de fermeture
35	06810346	1	Gasket	Flachdichtung	Joint
36	07140842	6	Hexagon bolt	Sechskantschraube	Vis à tête hexagonale
37	08752084	6	Spring washer	Spannscheibe	Rondelle tendeuse
38	58190541	1	Plate	Blech	Tôle
39	07211020	3	Pens head screw	Linsenschraube	Vis à tête cylindrique bombée
40	08511021	3	Washer	Scheibe	Disque
41	06550121	1	Compensation tank	Ausgleichbehälter	Réservoir de compensation
41.1	06550045	1	Radiator cap	Kühlerverschluß	Fermeture de radiateur
41.2	06550086	1	Filling level indicator	Füllstandsanzeige	Indicateur de niveau
41.3	06550124	1	Angular union	Winkelstutzen	Raccord coudé
42	08241035	2	Domed cap nut	Hutmutter	Ecrou borgne

S/N 101583411057 ▶ S/N 101583411080

Radiator
Kühler
Radiateur

58190031_001_04

1) Anziehdrehmoment 20 Nm
Tightening torque 20 Nm

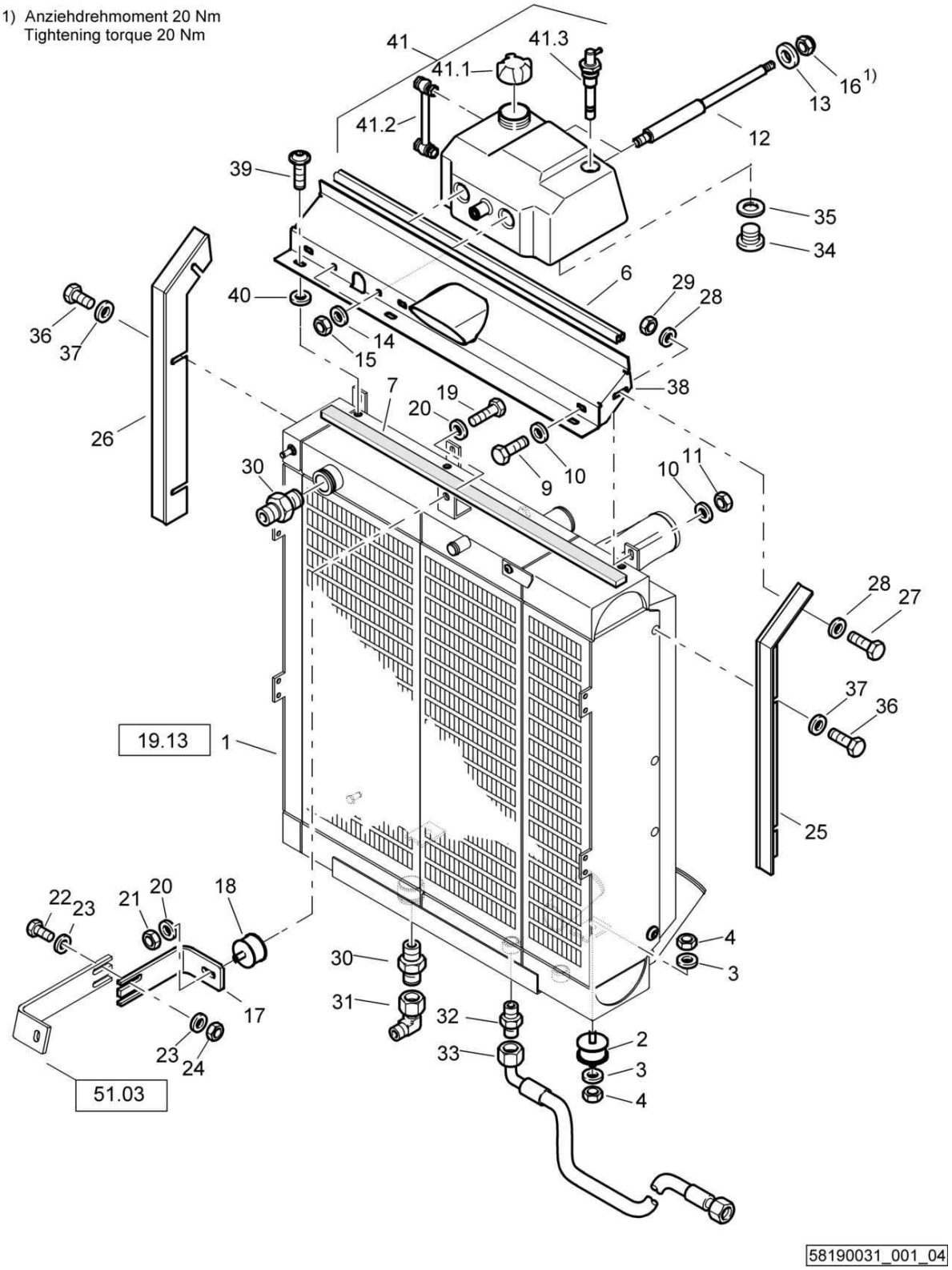

Radiator
Kühler
Radiateur

58190031 1001 1

BOMAG FAYAT GROUP

Pos. Pos. Pos.	Part no. Teilenr. No.piece	Qty. Menge Qte.	Description	Benennung	Designation
1	05903206	1	Radiator	Kühler	Radiateur
2	06116081	2	Rubber buffer	Gummipuffer	Amortisseur caoutchouté
3	08752106	4	Spring washer	Spannscheibe	Rondelle tendeuse
4	08111016	4	Hexagon nut	Sechskantmutter	Ecrou hexagonal
6	00652122	7,50 dm	Sealing section	Dichtungsprofil	Joint d'étanchéité profilé
7	00652071	7,50 dm	Expanded rubber	Zellgummi	Bande en caoutchouc
9	07140824	3	Hexagon bolt	Sechskantschraube	Vis à tête hexagonale
10	08752084	6	Spring washer	Spannscheibe	Rondelle tendeuse
11	08110813	3	Hexagon nut	Sechskantmutter	Ecrou hexagonal
12	58190515	2	Bolt	Bolzen	Axe
13	69040261	2	Washer	Scheibe	Disque
14	08130813	2	Safety nut	Sechskantmutter selb.sich	Ecrou de sûreté
15	08752106	2	Spring washer	Spannscheibe	Rondelle tendeuse
16	08111016	2	Hexagon nut	Sechskantmutter	Ecrou hexagonal
17	58190401	1	Holder	Halter	Support
18	06126011	1	Rubber buffer	Gummipuffer	Amortisseur caoutchouté
19	07141027	1	Hexagon bolt	Sechskantschraube	Vis à tête hexagonale
20	08752106	2	Spring washer	Spannscheibe	Rondelle tendeuse
21	08111016	1	Hexagon nut	Sechskantmutter	Ecrou hexagonal
22	07141030	2	Hexagon bolt	Sechskantschraube	Vis à tête hexagonale
23	08752106	4	Spring washer	Spannscheibe	Rondelle tendeuse
24	08111016	2	Hexagon nut	Sechskantmutter	Ecrou hexagonal
25	58190514	1	Brush	Bürste	Brosse
26	58190513	1	Brush	Bürste	Brosse
27	07140818	2	Hexagon bolt	Sechskantschraube	Vis à tête hexagonale
28	08752084	4	Spring washer	Spannscheibe	Rondelle tendeuse
29	08110813	2	Hexagon nut	Sechskantmutter	Ecrou hexagonal
30	05540013	2	Double-ended union	Gerader Einschraubstutzen	Tubulure à visser
31	05542128	1	Angular union	Winkelstutzen	Raccord coudé
32	05540087	1	Double-ended union	Gerader Einschraubstutzen	Tubulure à visser
33	05554427	1	Hose	Schlauch	Tuyau
34	07636004	1	Screw plug	Verschlußschraube	Vis de fermeture
35	06810346	1	Gasket	Flachdichtung	Joint
36	07140842	6	Hexagon bolt	Sechskantschraube	Vis à tête hexagonale
37	08752084	6	Spring washer	Spannscheibe	Rondelle tendeuse
38	58190541	1	Plate	Blech	Tôle
39	07211020	3	Pens head screw	Linsenschraube	Vis à tête cylindrique bombée
40	08511021	3	Washer	Scheibe	Disque
41	06550121	1	Compensation tank	Ausgleichbehälter	Réservoir de compensation
41.1	06550045	1	Radiator cap	Kühlerverschluß	Fermeture de radiateur
41.2	06550086	1	Filling level indicator	Füllstandsanzeige	Indicateur de niveau
41.3	06550124	1	Angular union	Winkelstutzen	Raccord coudé

S/N 101583411023 ▶ S/N 101583411056

Radiator
Kühler
Radiateur

58190031_001_03

1) Anziehdrehmoment 20 Nm
Tightening torque 20 Nm

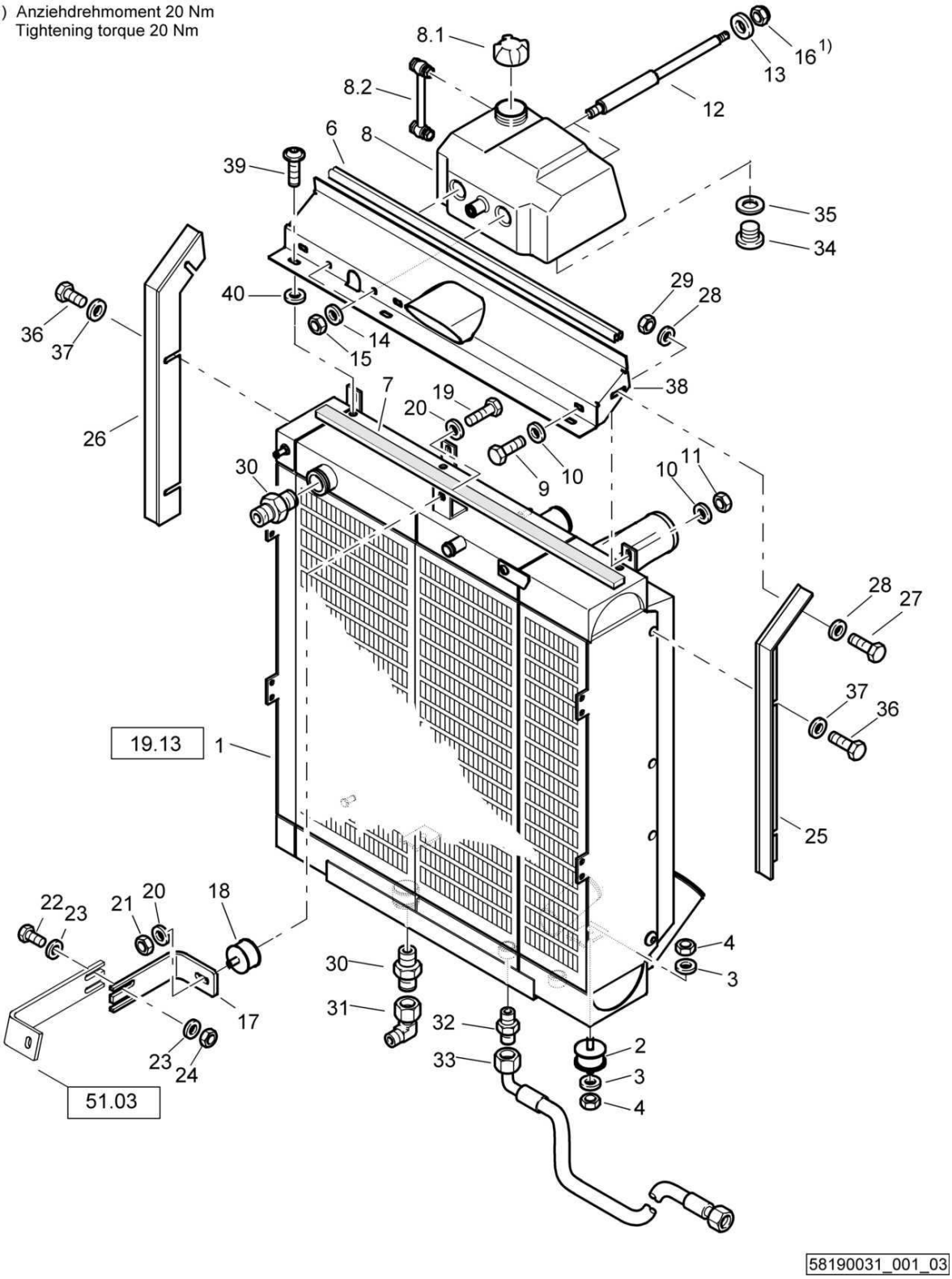

Radiator
Kühler
Radiateur

58190031 1001 1

BOMAG FAYAT GROUP

Pos. Pos. Pos.	Part no. Teilenr. No.piece	Qty. Menge Qte.	Description	Benennung	Designation
1	05903206	1	Radiator	Kühler	Radiateur
2	06116081	2	Rubber buffer	Gummipuffer	Amortisseur caoutchouté
3	08752106	4	Spring washer	Spannscheibe	Rondelle tendeuse
4	08111016	4	Hexagon nut	Sechskantmutter	Ecrou hexagonal
6	00652122	7,50 dm	Sealing section	Dichtungsprofil	Joint d'étanchéité profilé
7	00652071	7,50 dm	Expanded rubber	Zellgummi	Bande en caoutchouc
8	06550084	1	Compensation tank	Ausgleichbehälter	Réservoir de compensation
8.1	06550045	1	Radiator cap	Kühlerverschluß	Fermeture de radiateur
8.2	06550086	1	Filling level indicator	Füllstandsanzeige	Indicateur de niveau
9	07140824	3	Hexagon bolt	Sechskantschraube	Vis à tête hexagonale
10	08752084	6	Spring washer	Spannscheibe	Rondelle tendeuse
11	08110813	3	Hexagon nut	Sechskantmutter	Ecrou hexagonal
12	58190515	2	Bolt	Bolzen	Axe
13	69040261	2	Washer	Scheibe	Disque
14	08130813	2	Safety nut	Sechskantmutter selb.sich	Ecrou de sûreté
15	08752106	2	Spring washer	Spannscheibe	Rondelle tendeuse
16	08111016	2	Hexagon nut	Sechskantmutter	Ecrou hexagonal
17	58190401	1	Holder	Halter	Support
18	06126011	1	Rubber buffer	Gummipuffer	Amortisseur caoutchouté
19	07141027	1	Hexagon bolt	Sechskantschraube	Vis à tête hexagonale
20	08752106	2	Spring washer	Spannscheibe	Rondelle tendeuse
21	08111016	1	Hexagon nut	Sechskantmutter	Ecrou hexagonal
22	07141030	2	Hexagon bolt	Sechskantschraube	Vis à tête hexagonale
23	08752106	4	Spring washer	Spannscheibe	Rondelle tendeuse
24	08111016	2	Hexagon nut	Sechskantmutter	Ecrou hexagonal
25	58190514	1	Brush	Bürste	Brosse
26	58190513	1	Brush	Bürste	Brosse
27	07140818	2	Hexagon bolt	Sechskantschraube	Vis à tête hexagonale
28	08752084	4	Spring washer	Spannscheibe	Rondelle tendeuse
29	08110813	2	Hexagon nut	Sechskantmutter	Ecrou hexagonal
30	05540013	2	Double-ended union	Gerader Einschraubstutzen	Tubulure à visser
31	05542128	1	Angular union	Winkelstutzen	Raccord coudé
32	05540087	1	Double-ended union	Gerader Einschraubstutzen	Tubulure à visser
33	05554427	1	Hose	Schlauch	Tuyau
34	07636004	1	Screw plug	Verschlußschraube	Vis de fermeture
35	06810346	1	Gasket	Flachdichtung	Joint
36	07140842	6	Hexagon bolt	Sechskantschraube	Vis à tête hexagonale
37	08752084	6	Spring washer	Spannscheibe	Rondelle tendeuse
38	58190541	1	Plate	Blech	Tôle
39	07211020	3	Pens head screw	Linsenschraube	Vis à tête cylindrique bombée
40	08511021	3	Washer	Scheibe	Disque

S/N 101583411018 ▶ S/N 101583411022

Radiator
Kühler
Radiateur

58190031_001_02

1) Anziehdrehmoment 20 Nm
Tightening torque 20 Nm

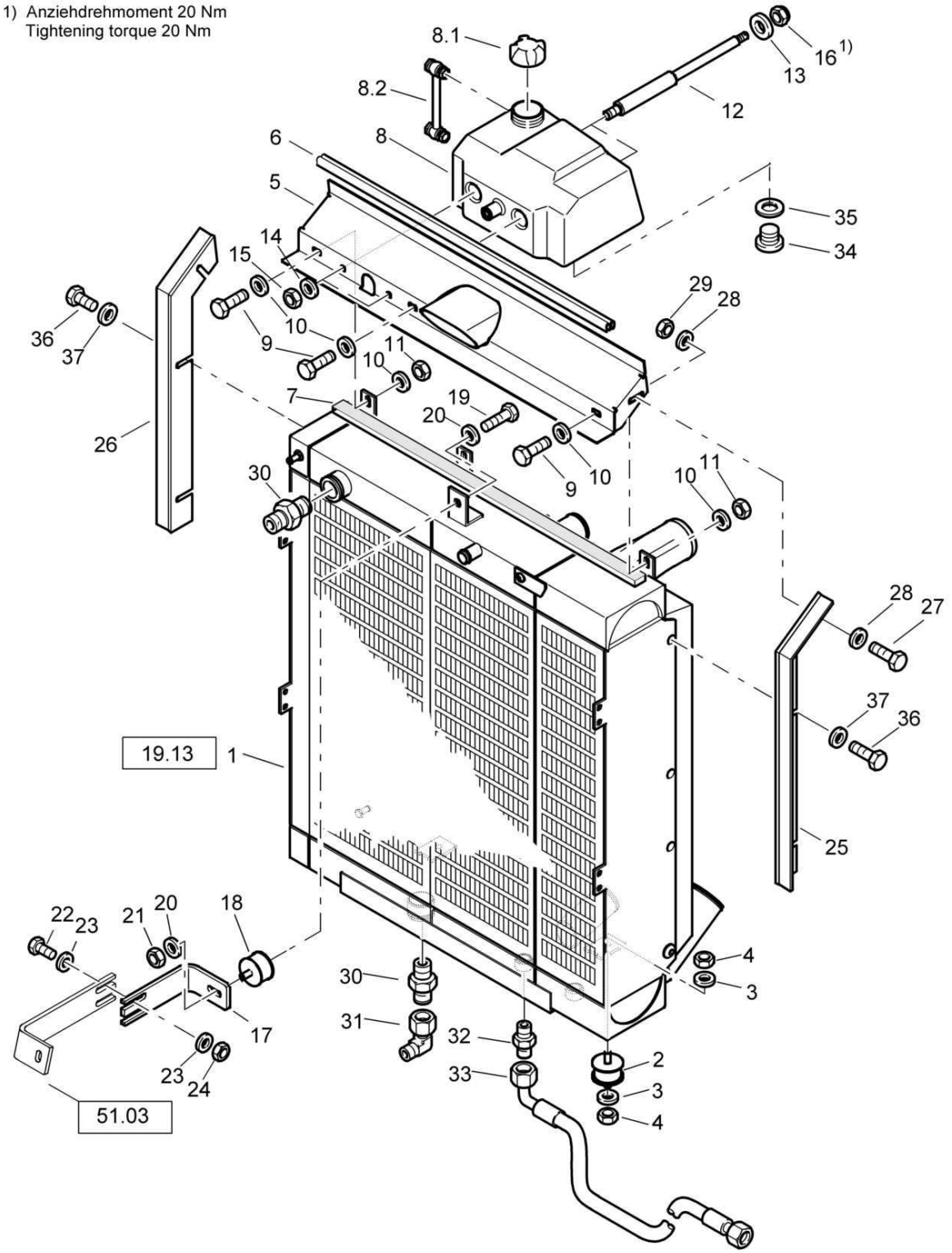

Radiator
Kühler
Radiateur

58190031 1001 1

BOMAG FAYAT GROUP

Pos. Pos. Pos.	Part no. Teilenr. No.piece	Qty. Menge Qte.	Description	Benennung	Designation
1	05903206	1	Radiator	Kühler	Radiateur
2	06116081	2	Rubber buffer	Gummipuffer	Amortisseur caoutchouté
3	08752106	4	Spring washer	Spannscheibe	Rondelle tendeuse
4	08111016	4	Hexagon nut	Sechskantmutter	Ecrou hexagonal
5	58190436	1	Plate	Blech	Tôle
6	00652122	7,50 dm	Sealing section	Dichtungsprofil	Joint d'étanchéité profilé
7	00652071	7,50 dm	Expanded rubber	Zellgummi	Bande en caoutchouc
8	06550084	1	Compensation tank	Ausgleichbehälter	Réservoir de compensation
8.1	06550045	1	Radiator cap	Kühlerverschluß	Fermeture de radiateur
8.2	06550086	1	Filling level indicator	Füllstandsanzeige	Indicateur de niveau
9	07140824	3	Hexagon bolt	Sechskantschraube	Vis à tête hexagonale
10	08752084	6	Spring washer	Spannscheibe	Rondelle tendeuse
11	08110813	3	Hexagon nut	Sechskantmutter	Ecrou hexagonal
12	58190515	2	Bolt	Bolzen	Axe
13	69040261	2	Washer	Scheibe	Disque
14	08130813	2	Safety nut	Sechskantmutter selb.sich	Ecrou de sûreté
15	08752106	2	Spring washer	Spannscheibe	Rondelle tendeuse
16	08111016	2	Hexagon nut	Sechskantmutter	Ecrou hexagonal
17	58190401	1	Holder	Halter	Support
18	06126011	1	Rubber buffer	Gummipuffer	Amortisseur caoutchouté
19	07141027	1	Hexagon bolt	Sechskantschraube	Vis à tête hexagonale
20	08752106	2	Spring washer	Spannscheibe	Rondelle tendeuse
21	08111016	1	Hexagon nut	Sechskantmutter	Ecrou hexagonal
22	07141030	2	Hexagon bolt	Sechskantschraube	Vis à tête hexagonale
23	08752106	4	Spring washer	Spannscheibe	Rondelle tendeuse
24	08111016	2	Hexagon nut	Sechskantmutter	Ecrou hexagonal
25	58190514	1	Brush	Bürste	Brosse
26	58190513	1	Brush	Bürste	Brosse
27	07140818	2	Hexagon bolt	Sechskantschraube	Vis à tête hexagonale
28	08752084	4	Spring washer	Spannscheibe	Rondelle tendeuse
29	08110813	2	Hexagon nut	Sechskantmutter	Ecrou hexagonal
30	05540013	2	Double-ended union	Gerader Einschraubstutzen	Tubulure à visser
31	05542128	1	Angular union	Winkelstutzen	Raccord coudé
32	05540087	1	Double-ended union	Gerader Einschraubstutzen	Tubulure à visser
33	05554427	1	Hose	Schlauch	Tuyau
34	07636004	1	Screw plug	Verschlußschraube	Vis de fermeture
35	06810346	1	Gasket	Flachdichtung	Joint
36	07140842	6	Hexagon bolt	Sechskantschraube	Vis à tête hexagonale
37	08752084	6	Spring washer	Spannscheibe	Rondelle tendeuse

S/N 101583411009 ▶ S/N 101583411017

Radiator
Kühler
Radiateur

58190031_001_02

1) Anziehdrehmoment 20 Nm
Tightening torque 20 Nm

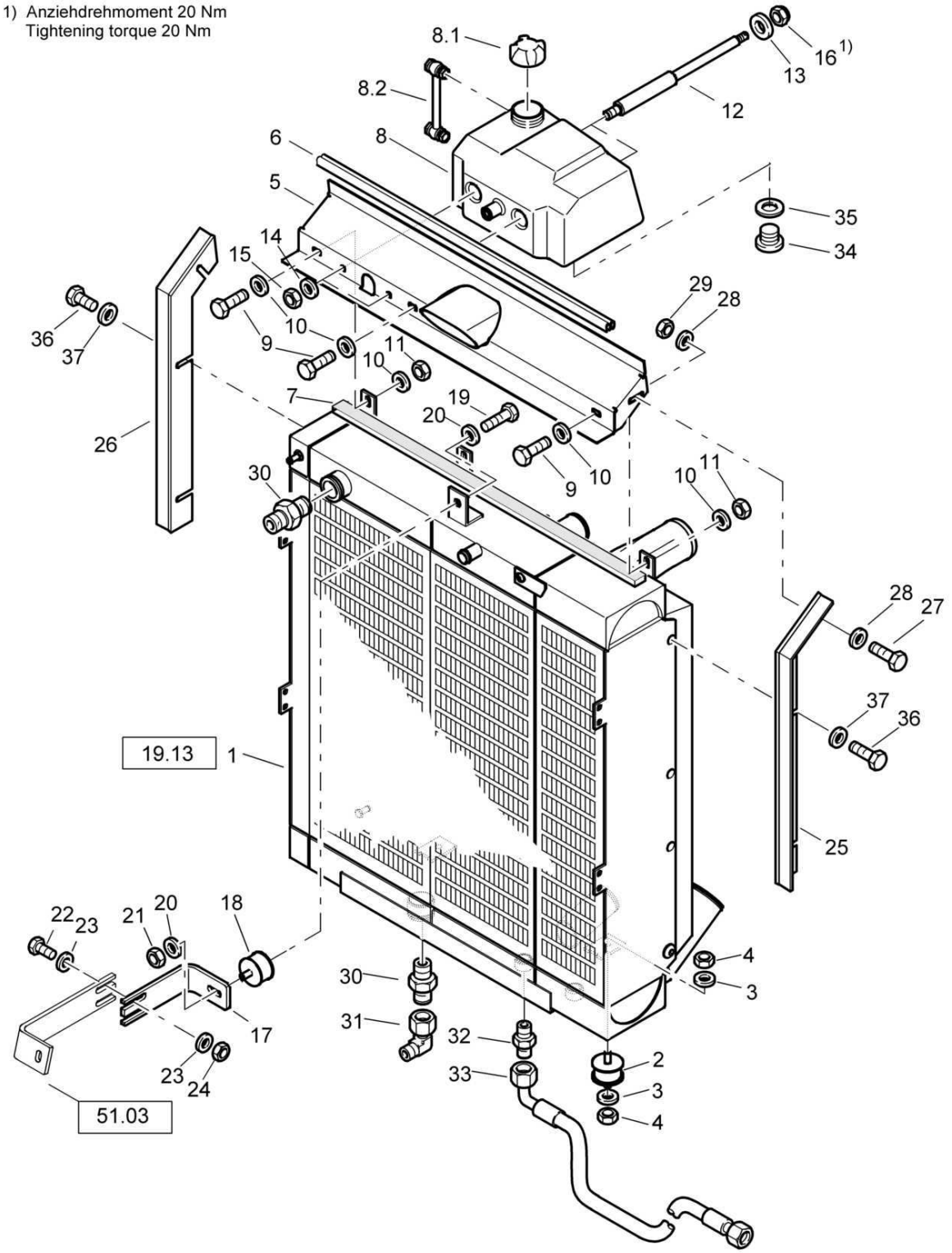

Radiator
Kühler
Radiateur

58190031 1001 1

BOMAG FAYAT GROUP

Pos. Pos. Pos.	Part no. Teilenr. No.piece	Qty. Menge Qte.	Description	Benennung	Designation
1	05903206	1	Radiator	Kühler	Radiateur
2	06116081	2	Rubber buffer	Gummipuffer	Amortisseur caoutchouté
3	08752106	4	Spring washer	Spannscheibe	Rondelle tendeuse
4	08111016	4	Hexagon nut	Sechskantmutter	Ecrou hexagonal
5	58190436	1	Plate	Blech	Tôle
6	00652122	7,50 dm	Sealing section	Dichtungsprofil	Joint d'étanchéité profilé
7	00652071	7,50 dm	Expanded rubber	Zellgummi	Bande en caoutchouc
8	06550084	1	Compensation tank	Ausgleichbehälter	Réservoir de compensation
8.1	06550045	1	Radiator cap	Kühlerverschluß	Fermeture de radiateur
8.2	06550086	1	Filling level indicator	Füllstandsanzeige	Indicateur de niveau
9	07140824	3	Hexagon bolt	Sechskantschraube	Vis à tête hexagonale
10	08752084	6	Spring washer	Spannscheibe	Rondelle tendeuse
11	08110813	3	Hexagon nut	Sechskantmutter	Ecrou hexagonal
12	58190515	2	Bolt	Bolzen	Axe
13	69040261	2	Washer	Scheibe	Disque
14	08130813	2	Safety nut	Sechskantmutter selb.sich	Ecrou de sûreté
15	08752106	2	Spring washer	Spannscheibe	Rondelle tendeuse
16	08111016	2	Hexagon nut	Sechskantmutter	Ecrou hexagonal
17	58190401	1	Holder	Halter	Support
18	06126011	1	Rubber buffer	Gummipuffer	Amortisseur caoutchouté
19	07141027	1	Hexagon bolt	Sechskantschraube	Vis à tête hexagonale
20	08752106	2	Spring washer	Spannscheibe	Rondelle tendeuse
21	08111016	1	Hexagon nut	Sechskantmutter	Ecrou hexagonal
22	07141030	2	Hexagon bolt	Sechskantschraube	Vis à tête hexagonale
23	08752106	4	Spring washer	Spannscheibe	Rondelle tendeuse
24	08111016	2	Hexagon nut	Sechskantmutter	Ecrou hexagonal
25	58190514	1	Brush	Bürste	Brosse
26	58190513	1	Brush	Bürste	Brosse
27	07140818	2	Hexagon bolt	Sechskantschraube	Vis à tête hexagonale
28	08752084	4	Spring washer	Spannscheibe	Rondelle tendeuse
29	08110813	2	Hexagon nut	Sechskantmutter	Ecrou hexagonal
30	05540013	2	Double-ended union	Gerader Einschraubstutzen	Tubulure à visser
31	05542128	1	Angular union	Winkelstutzen	Raccord coudé
32	05540087	1	Double-ended union	Gerader Einschraubstutzen	Tubulure à visser
33	05554427	1	Hose	Schlauch	Tuyau
34	07636004	1	Screw plug	Verschlußschraube	Vis de fermeture
35	06810341	1	Gasket	Flachdichtung	Joint
36	07140842	6	Hexagon bolt	Sechskantschraube	Vis à tête hexagonale
37	08752084	6	Spring washer	Spannscheibe	Rondelle tendeuse

S/N 101583411001 ▶ S/N 101583411008

Radiator
Kühler
Radiateur

58190031_001_02

1) Anziehdrehmoment 20 Nm
Tightening torque 20 Nm

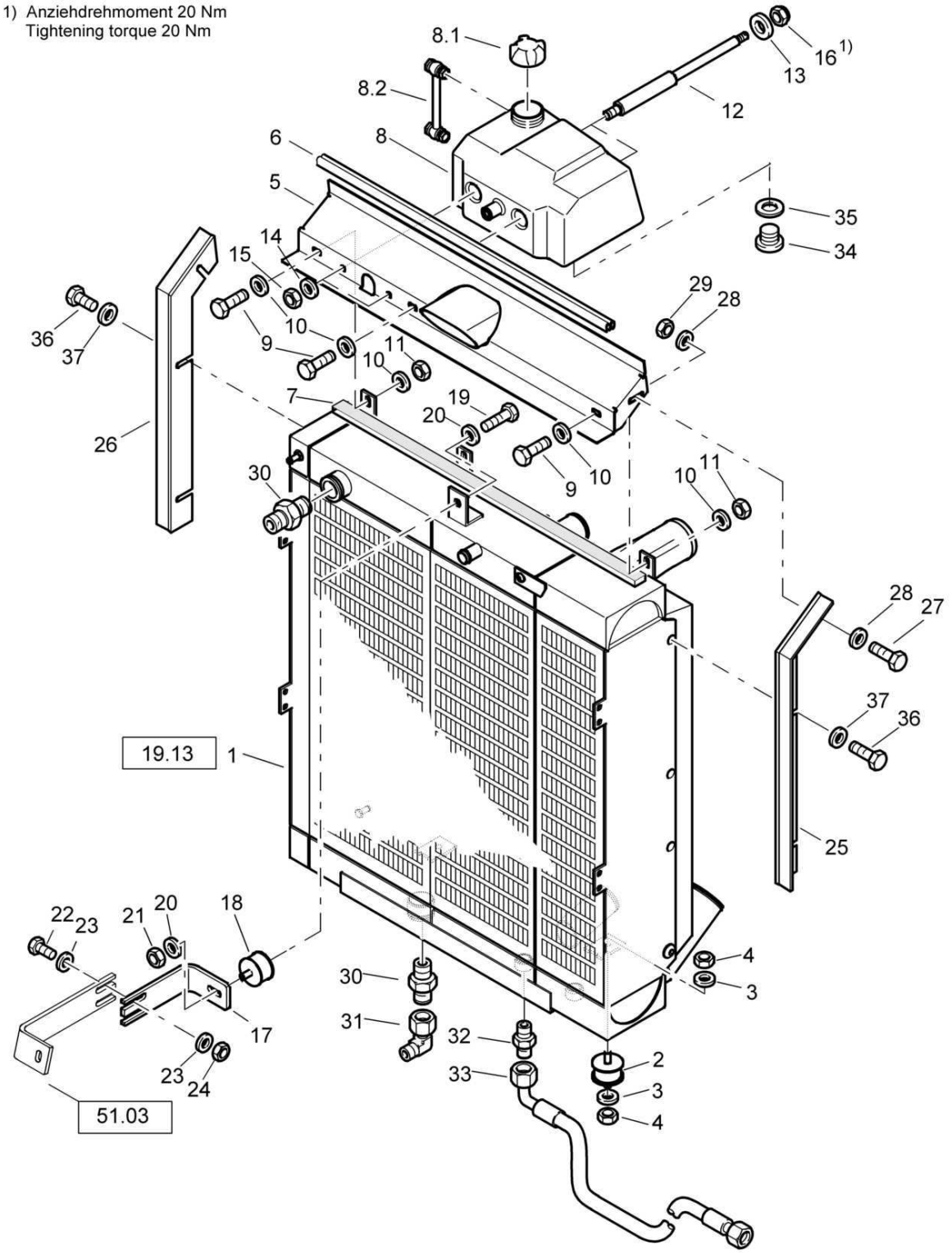

Radiator
Kühler
Radiateur

58190031 1001 1

BOMAG FAYAT GROUP

Pos. Pos. Pos.	Part no. Teilenr. No.piece	Qty. Menge Qte.	Description	Benennung	Designation
1	05903187	1	Radiator	Kühler	Radiateur
2	06116081	2	Rubber buffer	Gummipuffer	Amortisseur caoutchouté
3	08752106	4	Spring washer	Spannscheibe	Rondelle tendeuse
4	08111016	4	Hexagon nut	Sechskantmutter	Ecrou hexagonal
5	58190436	1	Plate	Blech	Tôle
6	00652122	7,50 dm	Sealing section	Dichtungsprofil	Joint d'étanchéité profilé
7	00652071	7,50 dm	Expanded rubber	Zellgummi	Bande en caoutchouc
8	06550084	1	Compensation tank	Ausgleichbehälter	Réservoir de compensation
8.1	06550045	1	Radiator cap	Kühlerverschluß	Fermeture de radiateur
8.2	06550086	1	Filling level indicator	Füllstandsanzeige	Indicateur de niveau
9	07140824	3	Hexagon bolt	Sechskantschraube	Vis à tête hexagonale
10	08752084	6	Spring washer	Spannscheibe	Rondelle tendeuse
11	08110813	3	Hexagon nut	Sechskantmutter	Ecrou hexagonal
12	58190515	2	Bolt	Bolzen	Axe
13	69040261	2	Washer	Scheibe	Disque
14	08130813	2	Safety nut	Sechskantmutter selb.sich	Ecrou de sûreté
15	08752106	2	Spring washer	Spannscheibe	Rondelle tendeuse
16	08111016	2	Hexagon nut	Sechskantmutter	Ecrou hexagonal
17	58190401	1	Holder	Halter	Support
18	06126011	1	Rubber buffer	Gummipuffer	Amortisseur caoutchouté
19	07141027	1	Hexagon bolt	Sechskantschraube	Vis à tête hexagonale
20	08752106	2	Spring washer	Spannscheibe	Rondelle tendeuse
21	08111016	1	Hexagon nut	Sechskantmutter	Ecrou hexagonal
22	07141030	2	Hexagon bolt	Sechskantschraube	Vis à tête hexagonale
23	08752106	4	Spring washer	Spannscheibe	Rondelle tendeuse
24	08111016	2	Hexagon nut	Sechskantmutter	Ecrou hexagonal
25	58190514	1	Brush	Bürste	Brosse
26	58190513	1	Brush	Bürste	Brosse
27	07140818	2	Hexagon bolt	Sechskantschraube	Vis à tête hexagonale
28	08752084	4	Spring washer	Spannscheibe	Rondelle tendeuse
29	08110813	2	Hexagon nut	Sechskantmutter	Ecrou hexagonal
30	05540013	2	Double-ended union	Gerader Einschraubstutzen	Tubulure à visser
31	05542128	1	Angular union	Winkelstutzen	Raccord coudé
32	05540087	1	Double-ended union	Gerader Einschraubstutzen	Tubulure à visser
33	05554427	1	Hose	Schlauch	Tuyau
34	07636004	1	Screw plug	Verschlußschraube	Vis de fermeture
35	06810341	1	Gasket	Flachdichtung	Joint
36	07140842	6	Hexagon bolt	Sechskantschraube	Vis à tête hexagonale
37	08752084	6	Spring washer	Spannscheibe	Rondelle tendeuse

S/N 101583411002 ▶

Radiator
Kühler
Radiateur

58190031_002_01

1) Anziehdrehmoment 12 Nm
Tightening torque 12 Nm

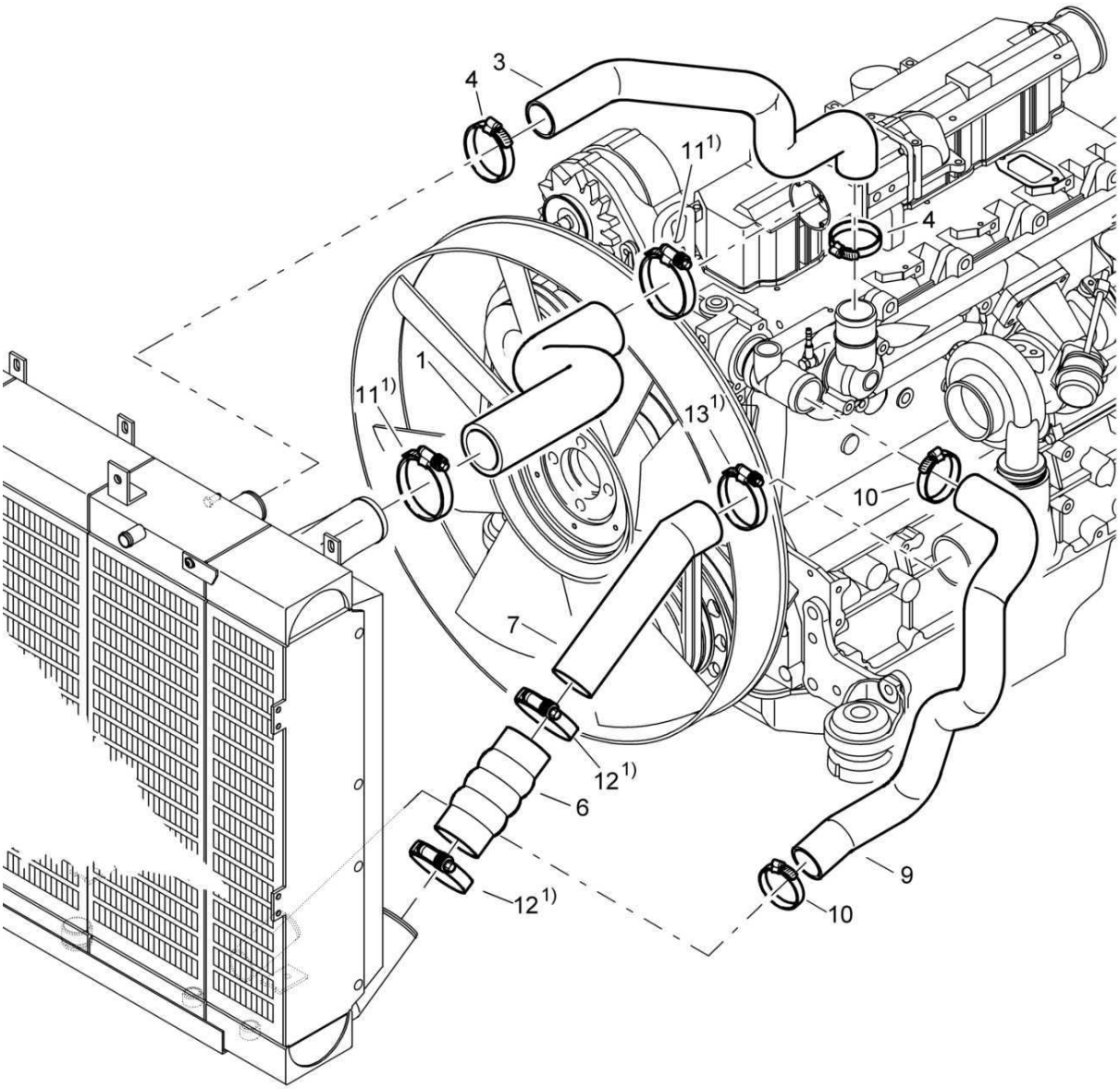

58190031_002_01

Radiator
Kühler
Radiateur

58190031 1001 1

BOMAG FAYAT GROUP

Pos. Pos. Pos.	Part no. Teilenr. No.piece	Qty. Menge Qte.	Description	Benennung	Designation
1	58190355	1	Hose	Schlauch	Tuyau
3	58190356	1	Hose	Schlauch	Tuyau
4	05552422	2	Hose clip	Schlauchschelle	Collier pour tuyau
6	06641122	1	Suction hose	Saugschlauch	Flexible d'aspiration
7	58190358	1	Tube	Rohr	Tube
9	58190357	1	Hose	Schlauch	Tuyau
10	05552422	2	Hose clip	Schlauchschelle	Collier pour tuyau
11	05727867	2	Hose clip	Schlauchschelle	Collier pour tuyau
12	05727867	2	Hose clip	Schlauchschelle	Collier pour tuyau
13	05727867	1	Hose clip	Schlauchschelle	Collier pour tuyau

Radiator
Kühler
Radiateur

1) Anziehdrehmoment 10 Nm
Tightening torque 10 Nm

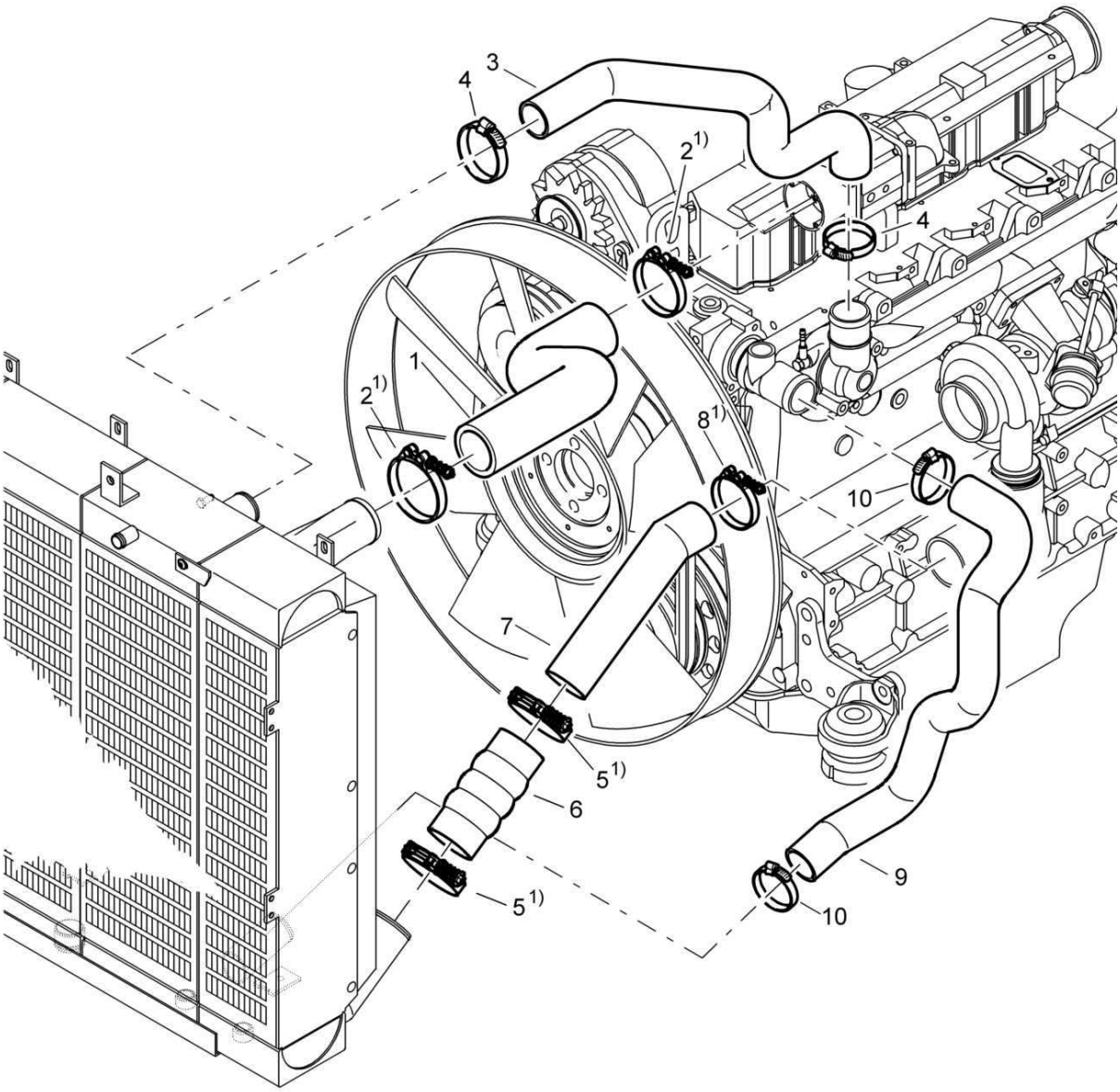

Radiator
Kühler
Radiateur

58190031 1001 1

Pos. Pos. Pos.	Part no. Teilenr. No.piece	Qty. Menge Qte.	Description	Benennung	Designation
1	58190355	1	Hose	Schlauch	Tuyau
2	05552546	2	Hose clip	Schlauchschelle	Collier pour tuyau
3	58190356	1	Hose	Schlauch	Tuyau
4	05552422	2	Hose clip	Schlauchschelle	Collier pour tuyau
5	05552543	2	Hose clip	Schlauchschelle	Collier pour tuyau
6	06641122	1	Suction hose	Saugschlauch	Flexible d'aspiration
7	58190358	1	Tube	Rohr	Tube
8	05552543	1	Hose clip	Schlauchschelle	Collier pour tuyau
9	58190357	1	Hose	Schlauch	Tuyau
10	05552422	2	Hose clip	Schlauchschelle	Collier pour tuyau

S/N 101583411080 ▶

Radiator
Kühler
Radiateur

58190031_003_03

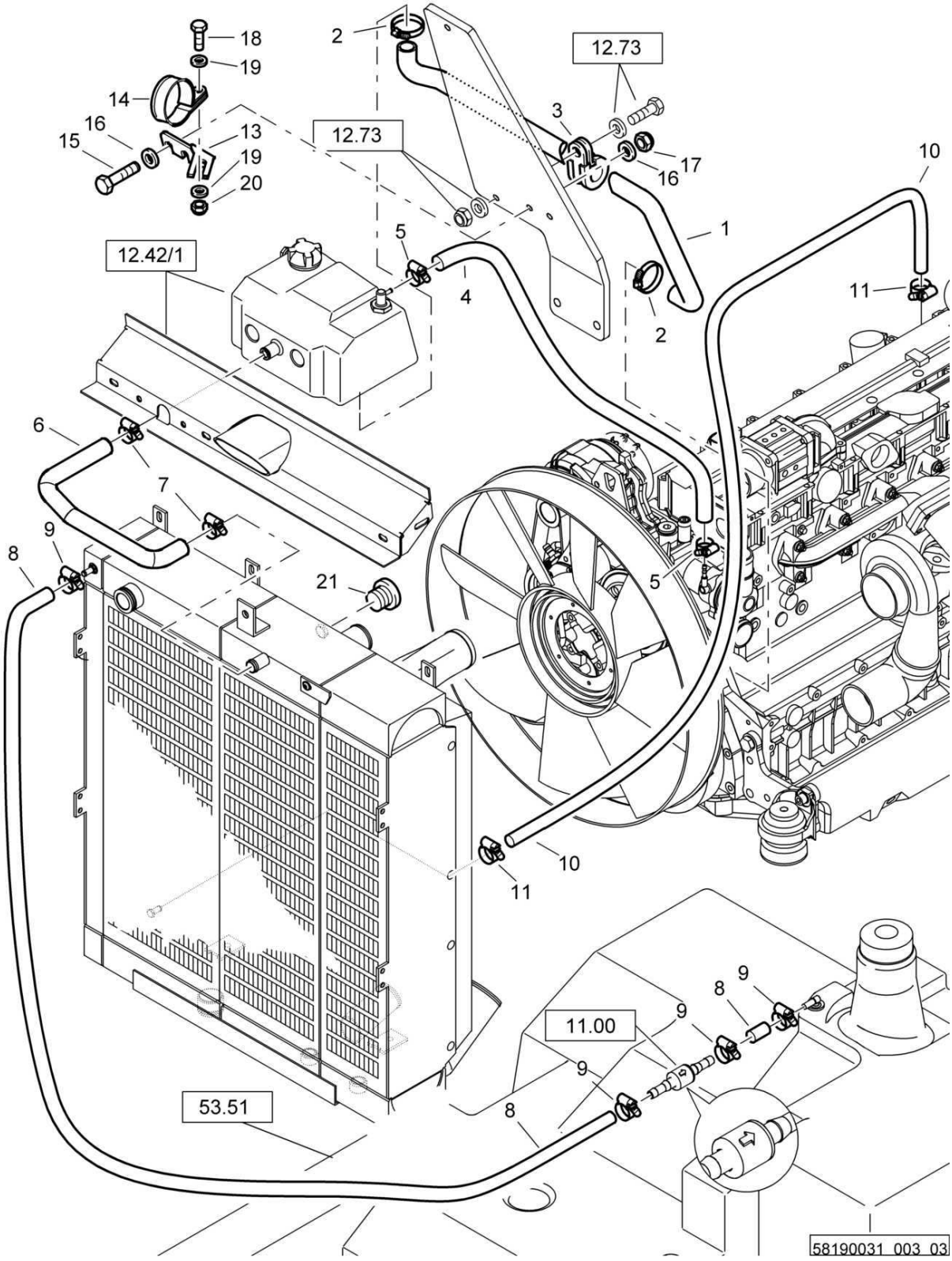

Radiator
Kühler
Radiateur

58190031 1001 1

BOMAG FAYAT GROUP

Pos. Pos. Pos.	Part no. Teilenr. No.piece	Qty. Menge Qte.	Description	Benennung	Designation
1	58190409	1	Hose	Schlauch	Tuyau
2	05552405	2	Hose clip	Schlauchschelle	Collier pour tuyau
3	05551922	1	Tube clamp	Rohrschelle	Collier de tuyau
4	00666009	7,40 dm	Water hose	Wasserschlauch	Tuyau à eau
5	05552402	2	Hose clip	Schlauchschelle	Collier pour tuyau
6	58190446	1	Hose	Schlauch	Tuyau
7	05552405	2	Hose clip	Schlauchschelle	Collier pour tuyau
8	00557617	36,0 dm	Fuel hose	Kraftstoffschlauch	Tuyau de carburant
9	05552402	4	Hose clip	Schlauchschelle	Collier pour tuyau
10	00557617	19,0 dm	Fuel hose	Kraftstoffschlauch	Tuyau de carburant
11	05552402	2	Hose clip	Schlauchschelle	Collier pour tuyau
13	58190456	1	Holder	Halter	Support
14	05551928	1	Tube clamp	Rohrschelle	Collier de tuyau
15	07141030	2	Hexagon bolt	Sechskantschraube	Vis à tête hexagonale
16	08752106	4	Spring washer	Spannscheibe	Rondelle tendeuse
17	08111016	2	Hexagon nut	Sechskantmutter	Ecrou hexagonal
18	07140834	1	Hexagon bolt	Sechskantschraube	Vis à tête hexagonale
19	08510817	2	Washer	Scheibe	Disque
20	08130813	1	Safety nut	Sechskantmutter selb.sich	Ecrou de sûreté
21	07612411	1	Screw plug	Verschlußschraube	Vis de fermeture

Radiator
Kühler
Radiateur

58190031_003_03

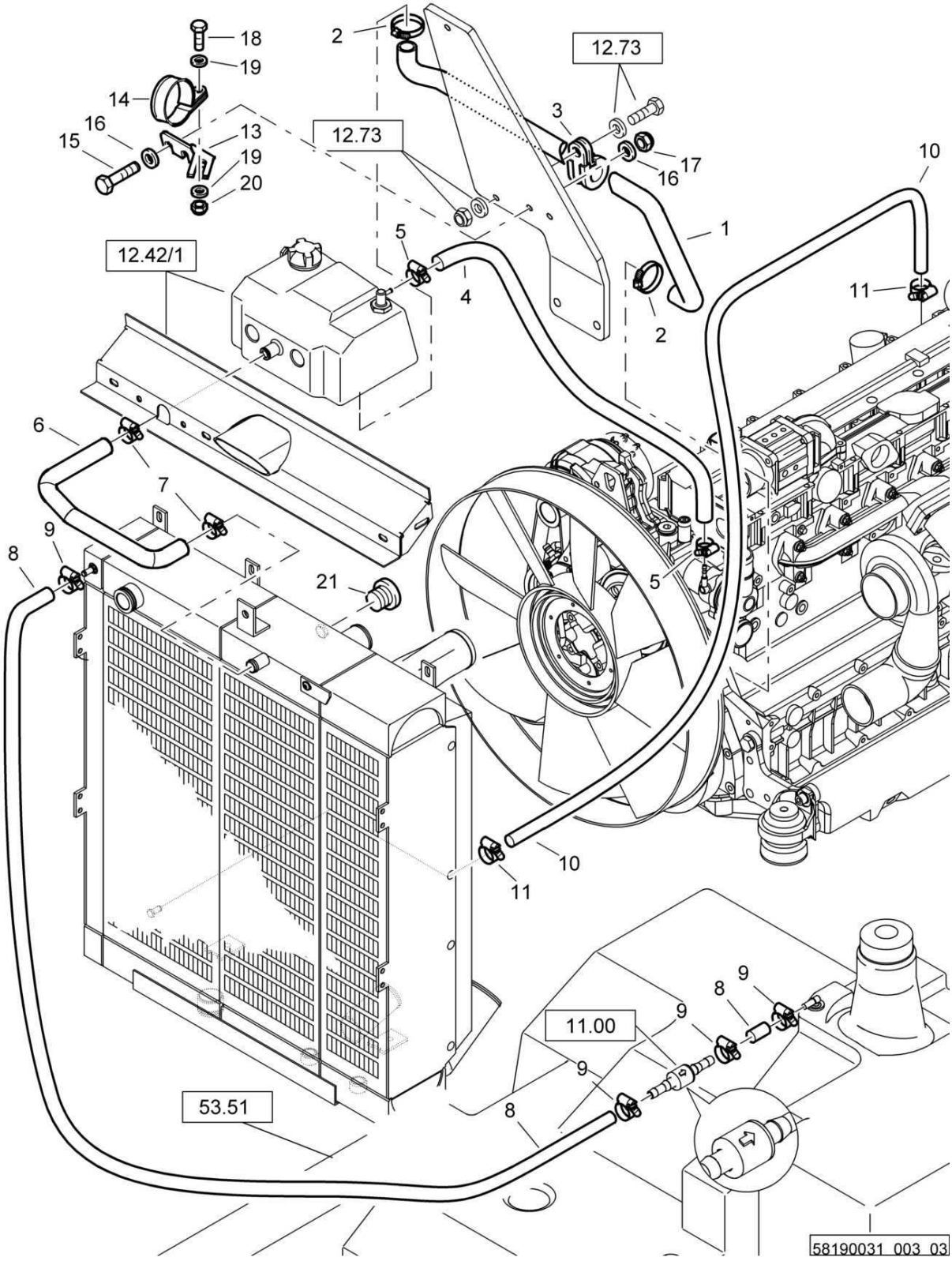

Radiator
Kühler
Radiateur

58190031 1001 1

BOMAG FAYAT GROUP

Pos. Pos. Pos.	Part no. Teilenr. No.piece	Qty. Menge Qte.	Description	Benennung	Designation
1	58190409	1	Hose	Schlauch	Tuyau
2	05552405	2	Hose clip	Schlauchschelle	Collier pour tuyau
3	05551922	1	Tube clamp	Rohrschelle	Collier de tuyau
4	00664011	7,40 dm	Hose	Schlauch	Tuyau
5	05552402	2	Hose clip	Schlauchschelle	Collier pour tuyau
6	58190446	1	Hose	Schlauch	Tuyau
7	05552405	2	Hose clip	Schlauchschelle	Collier pour tuyau
8	00557617	36,0 dm	Fuel hose	Kraftstoffschlauch	Tuyau de carburant
9	05552402	4	Hose clip	Schlauchschelle	Collier pour tuyau
10	00557617	19,0 dm	Fuel hose	Kraftstoffschlauch	Tuyau de carburant
11	05552402	2	Hose clip	Schlauchschelle	Collier pour tuyau
13	58190456	1	Holder	Halter	Support
14	05551928	1	Tube clamp	Rohrschelle	Collier de tuyau
15	07141030	2	Hexagon bolt	Sechskantschraube	Vis à tête hexagonale
16	08752106	4	Spring washer	Spannscheibe	Rondelle tendeuse
17	08111016	2	Hexagon nut	Sechskantmutter	Ecrou hexagonal
18	07140834	1	Hexagon bolt	Sechskantschraube	Vis à tête hexagonale
19	08510817	2	Washer	Scheibe	Disque
20	08130813	1	Safety nut	Sechskantmutter selb.sich	Ecrou de sûreté
21	07612411	1	Screw plug	Verschlußschraube	Vis de fermeture

Radiator
Kühler
Radiateur

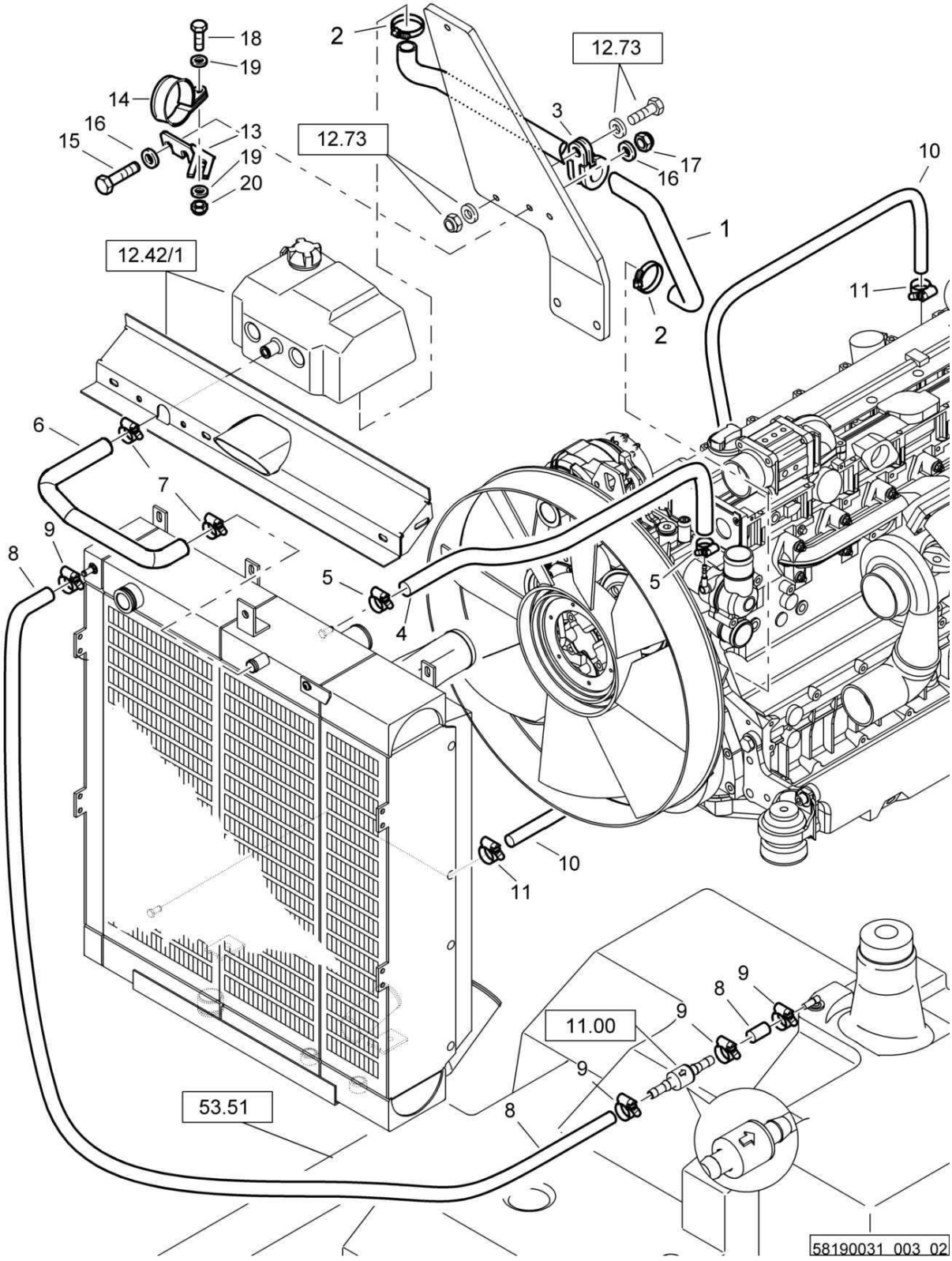

58190031_003_02

Radiator
Kühler
Radiateur

58190031 1001 1

BOMAG FAYAT GROUP

Pos. Pos. Pos.	Part no. Teilenr. No.piece	Qty. Menge Qte.	Description	Benennung	Designation
1	58190409	1	Hose	Schlauch	Tuyau
2	05552405	2	Hose clip	Schlauchschelle	Collier pour tuyau
3	05551922	1	Tube clamp	Rohrschelle	Collier de tuyau
4	00664011	7,40 dm	Hose	Schlauch	Tuyau
5	05552402	2	Hose clip	Schlauchschelle	Collier pour tuyau
6	58190446	1	Hose	Schlauch	Tuyau
7	05552405	2	Hose clip	Schlauchschelle	Collier pour tuyau
8	00557617	36,0 dm	Fuel hose	Kraftstoffschlauch	Tuyau de carburant
9	05552402	4	Hose clip	Schlauchschelle	Collier pour tuyau
10	00557617	19,0 dm	Fuel hose	Kraftstoffschlauch	Tuyau de carburant
11	05552402	2	Hose clip	Schlauchschelle	Collier pour tuyau
13	58190456	1	Holder	Halter	Support
14	05551928	1	Tube clamp	Rohrschelle	Collier de tuyau
15	07141030	2	Hexagon bolt	Sechskantschraube	Vis à tête hexagonale
16	08752106	4	Spring washer	Spannscheibe	Rondelle tendeuse
17	08111016	2	Hexagon nut	Sechskantmutter	Ecrou hexagonal
18	07140834	1	Hexagon bolt	Sechskantschraube	Vis à tête hexagonale
19	08510817	2	Washer	Scheibe	Disque
20	08130813	1	Safety nut	Sechskantmutter selb.sich	Ecrou de sûreté

Air Duct
Luftführung
Guidage d'air

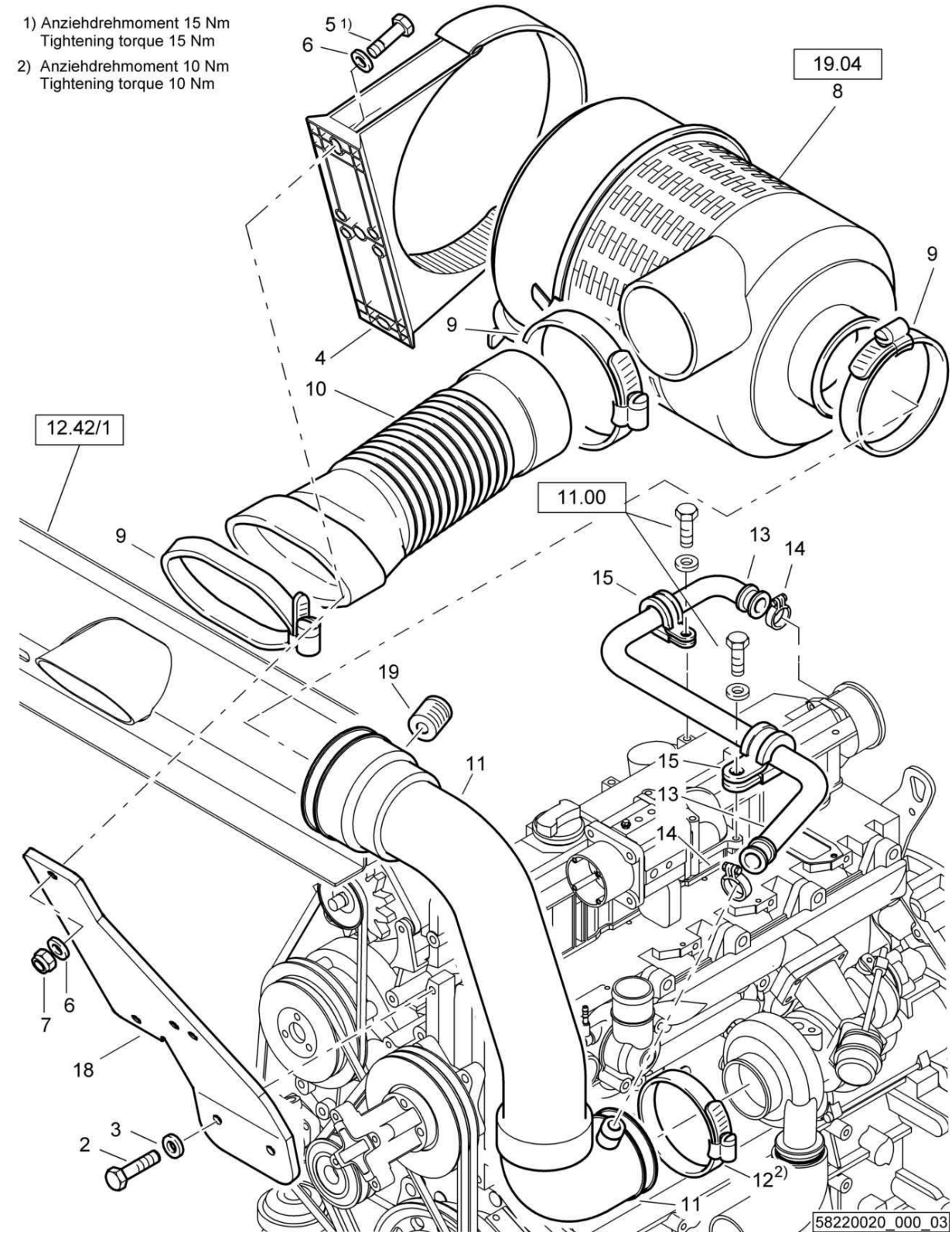

58220020_000_03

Air Duct
Luftführung
Guidage d'air

58220020 1001 1

BOMAG FAYAT GROUP

Pos. Pos. Pos.	Part no. Teilenr. No.piece	Qty. Menge Qte.	Description	Benennung	Designation
2	07141027	2	Hexagon bolt	Sechskantschraube	Vis à tête hexagonale
3	08752106	2	Spring washer	Spannscheibe	Rondelle tendeuse
4	05821423	1	Holder	Halter	Support
5	07140853	2	Hexagon bolt	Sechskantschraube	Vis à tête hexagonale
6	08500823	4	Round anchor plate	Rosette	Rosette
7	08130813	2	Safety nut	Sechskantmutter selb.sich	Ecrou de sûreté
8	05821431	1	Dry air filter	Trockenluftfilter	Filtre à air
9	05552425	3	Hose clip	Schlauchschelle	Collier pour tuyau
10	58220200	1	Hose	Schlauch	Tuyau
11	06510035	1	Hose	Schlauch	Tuyau
12	05552410	1	Hose clip	Schlauchschelle	Collier pour tuyau
13	06510028	1	Hose	Schlauch	Tuyau
14	05552405	2	Hose clip	Schlauchschelle	Collier pour tuyau
15	05551907	2	Tube clamp	Rohrschelle	Collier de tuyau
18	58220211	1	Holder	Halter	Support
19	05821172	1	Maintenance indicator	Wartungsanzeiger	Indicateur de dépression

Air Duct
Luftführung
Guidage d'air

58220020_000_02

1) Anziehdrehmoment 15 Nm
Tightening torque 15 Nm

2) Anziehdrehmoment 10 Nm
Tightening torque 10 Nm

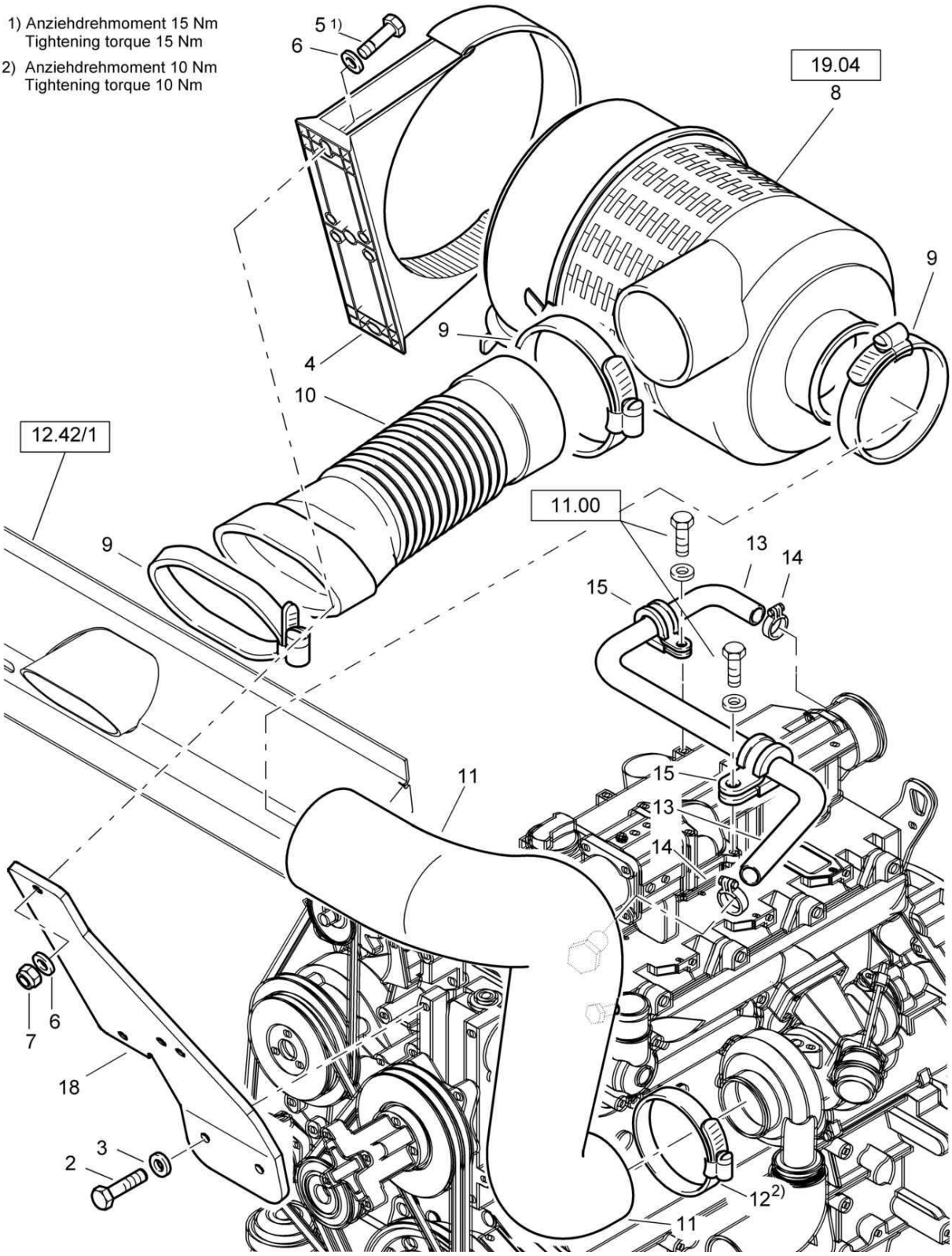

Air Duct
Luftführung
Guidage d'air

58220020 1001 1

BOMAG FAYAT GROUP

Pos. Pos. Pos.	Part no. Teilenr. No.piece	Qty. Menge Qte.	Description	Benennung	Designation
2	07141027	2	Hexagon bolt	Sechskantschraube	Vis à tête hexagonale
3	08752106	2	Spring washer	Spannscheibe	Rondelle tendeuse
4	05821423	1	Holder	Halter	Support
5	07140853	2	Hexagon bolt	Sechskantschraube	Vis à tête hexagonale
6	08500823	4	Round anchor plate	Rosette	Rosette
7	08130813	2	Safety nut	Sechskantmutter selb.sich	Ecrou de sûreté
8	05821431	1	Dry air filter	Trockenluftfilter	Filtre à air
9	05552425	3	Hose clip	Schlauchschelle	Collier pour tuyau
10	58220200	1	Hose	Schlauch	Tuyau
11	58220188	1	Hose	Schlauch	Tuyau
12	05552410	1	Hose clip	Schlauchschelle	Collier pour tuyau
13	58220137	1	Hose	Schlauch	Tuyau
14	05552405	2	Hose clip	Schlauchschelle	Collier pour tuyau
15	05551907	2	Tube clamp	Rohrschelle	Collier de tuyau
18	58220211	1	Holder	Halter	Support
19	05821172	1	Maintenance indicator	Wartungsanzeiger	Indicateur de dépression

Fuel Prefilter
Kraftstoffvorfilter
Préfiltre de carburant

EA000982_000_00

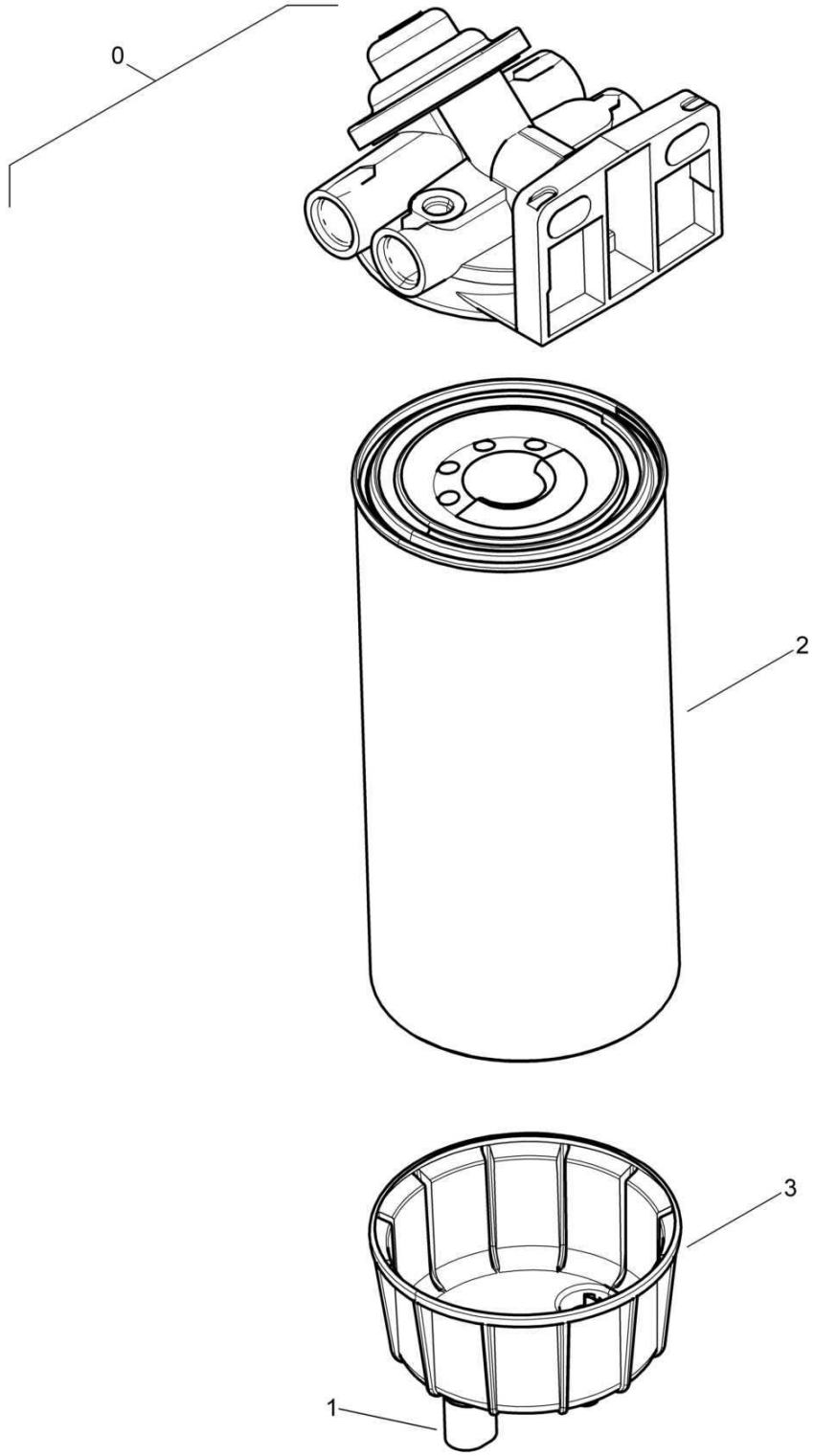

Fuel Prefilter
Kraftstoffvorfilter
Préfiltre de carburant

EA000982 1001 E

BOMAG FAYAT GROUP

Pos. Pos. Pos.	Part no. Teilenr. No.piece	Qty. Menge Qte.	Description	Benennung	Designation
0	05825009	1	Fuel prefilter	Kraftstoffvorfilter	Filtre primaire de carbu.
1	05973079	1	>Water level sensor	>Wasserstandssonde	>Capteur de niveau d'eau
2	05825010	1	>Filter element,fuel	>Filterelement,Kraftstoff	>Elément filtrant,carburant
3	05825013	1	>Filter hous.with seal rin	>Filtergehäuse m.Dichtring	>Carter du filtre avec joint

S/N 101583411001 ▶

Dry Air Filter
Trockenluftfilter
Filtre à air

EA000469_000_00

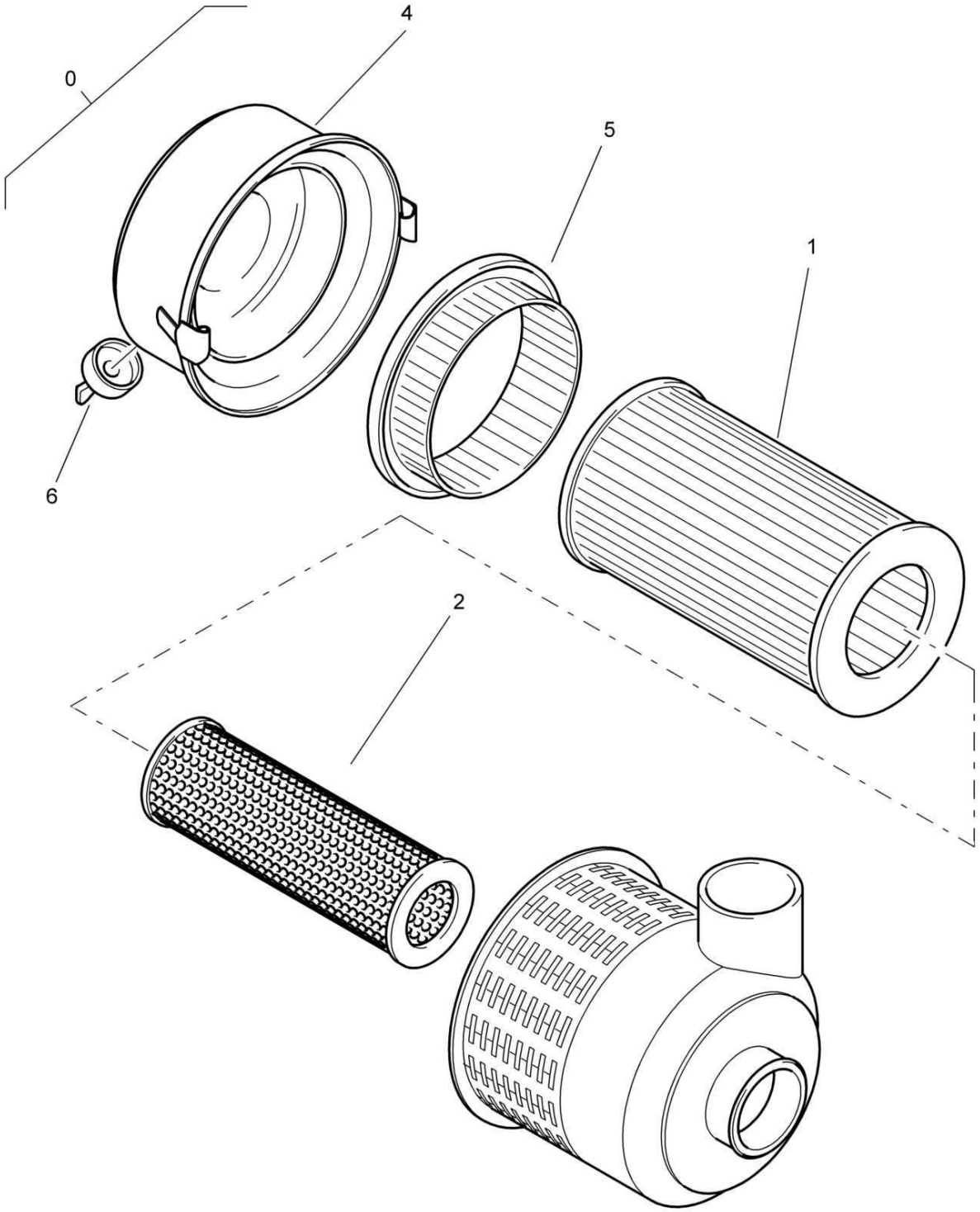

Dry Air Filter
Trockenluftfilter
Filtre à air

EA000469 1001 E

BOMAG FAYAT GROUP

Pos. Pos. Pos.	Part no. Teilenr. No.piece	Qty. Menge Qte.	Description	Benennung	Designation
0	05821431	1	Dry air filter	Trockenluftfilter	Filtre à air
1	05821147	1	>Filter element,air	>Filterelement,Luftfilter	>Elément filtrant,air
2	05821148	1	>Safety cartridge	>Sicherheitspatrone	>Cartouche de sécurité
4	05821178	1	>Housing, lower part	>Gehäuseunterteil	>Pièce inférieure de boîtier
5	05821179	1	>Ring	>Ring	>Bague
6	05821180	1	>Dust discharge valve	>Staubentleerventil	>Soupape de depoussiérage

S/N 101583411260 ▶ S/N 101583411262

Clutch
Kupplung
Embrayage

EA002770_000_00

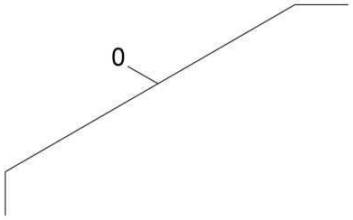

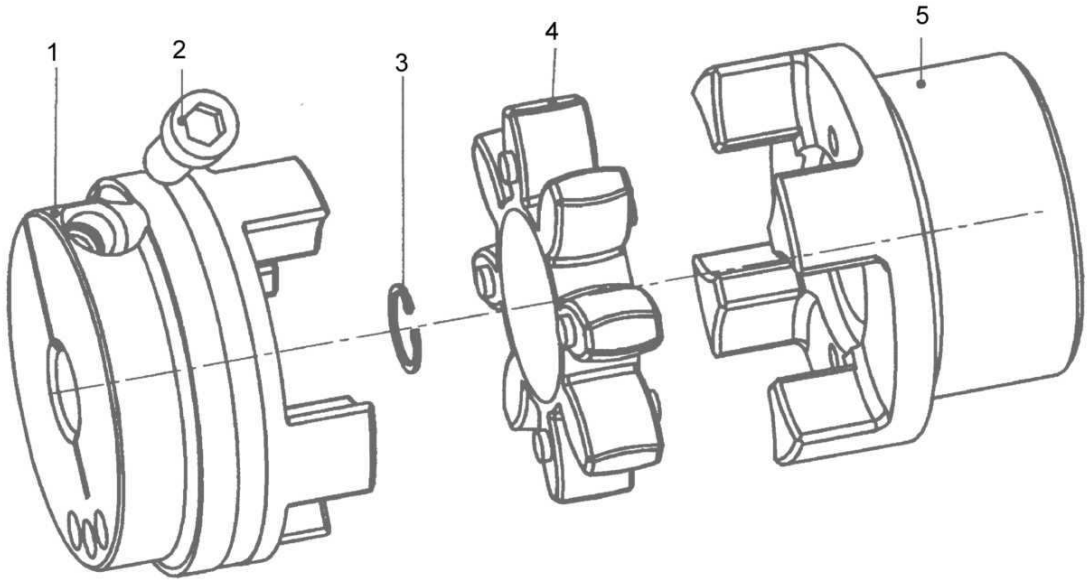

ea002770_000

Clutch
Kupplung
Embrayage

EA002770 1001 E

BOMAG FAYAT GROUP

Pos. Pos. Pos.	Part no. Teilenr. No.piece	Qty. Menge Qte.	Description	Benennung	Designation
0	05615055	1	Coupling	Kupplung	Accouplement
1	05615144	1	>Clamping hub	>Klemmnabe	>Moyeu de serrage
2	05615143	1	>>Socket-head cap screw	>>Zylinderschraube	>>Vis à tête six pans creux
3	09220900	1	>>Circlip,internal	>>Sicherungsring(innen)	>>Circlips intérieur
4	05615147	1	>Ring gear	>Zahnkranz	>Couronne dentée
5	05615146	1	>Coupling hub	>Kupplungsnabe	>Moyeu d'accouplement

S/N 101583411001 ▶ S/N 101583411008

Combination radiator
Kombinationskühler
Radiateur de combinaison

EA002540_000_00

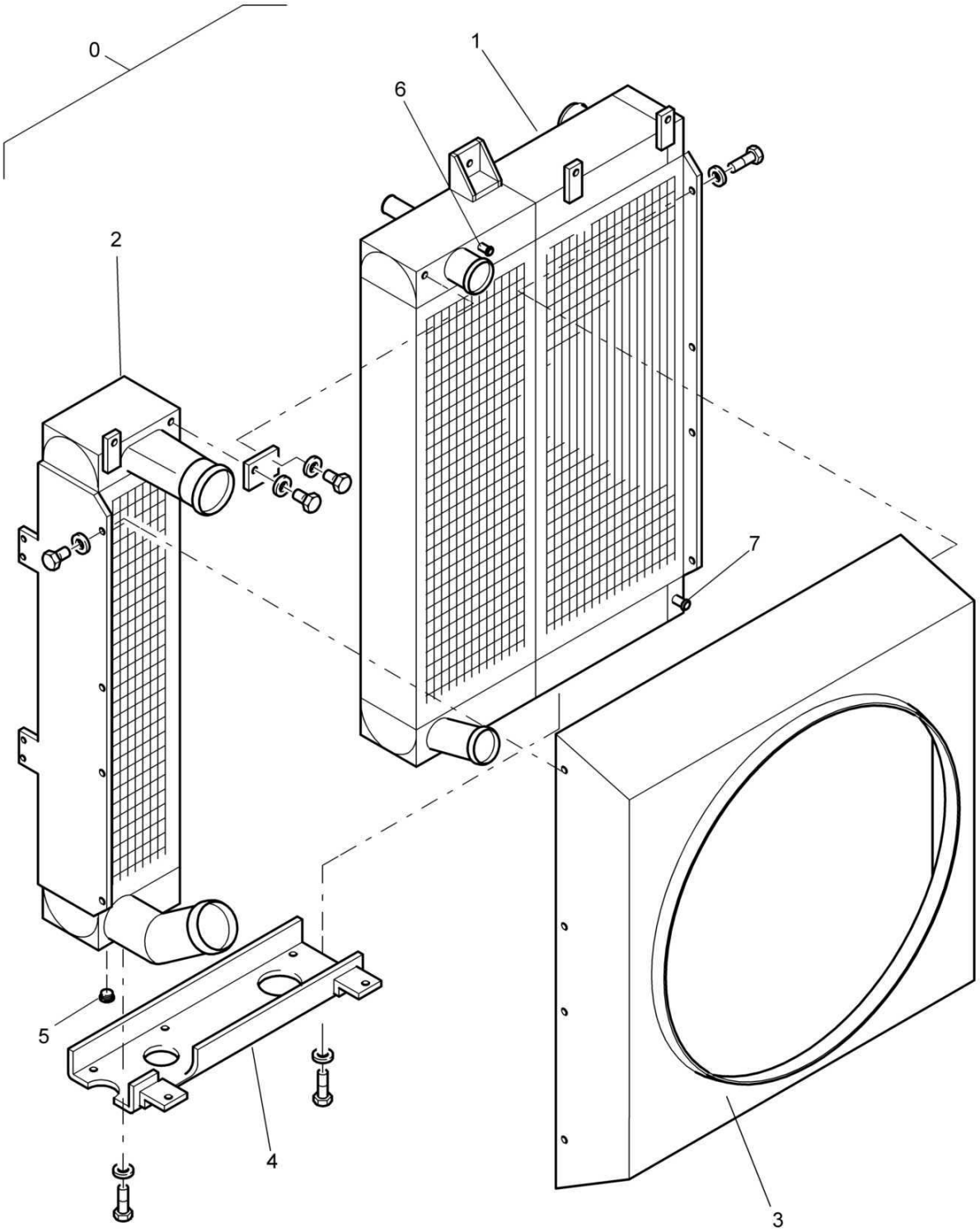

Combination radiator
Kombinationskühler
Radiateur de combinaison

EA002540 1001 E

BOMAG FAYAT GROUP

Pos. Pos. Pos.	Part no. Teilenr. No.piece	Qty. Menge Qte.	Description	Benennung	Designation
0	05903187	1	Radiator	Kühler	Radiateur
1	05903257	1	>Combination radiator	>Kombinationskühler	>Radiateur de combinaison
2	05903258	1	>Intercooler	>Ladeluftkühler	>Radiateur d'air suralimentation
3	05903259	1	>Fan hood	>Lüfterhaube	>Capot de ventilation
4	05903260	1	>Frame	>Rahmen	>Châssis
5	05903185	1	>Plug	>Stopfen	>Bouchon
6	05903184	1	>Hose nipple	>Schlauchnippel	>Raccord à vis du tuyau
7	05903218	2	>Hose nipple	>Schlauchnippel	>Raccord à vis du tuyau

S/N 101583411009 ▶

Combination radiator
Kombinationskühler
Radiateur de combinaison

EA002541_000_00

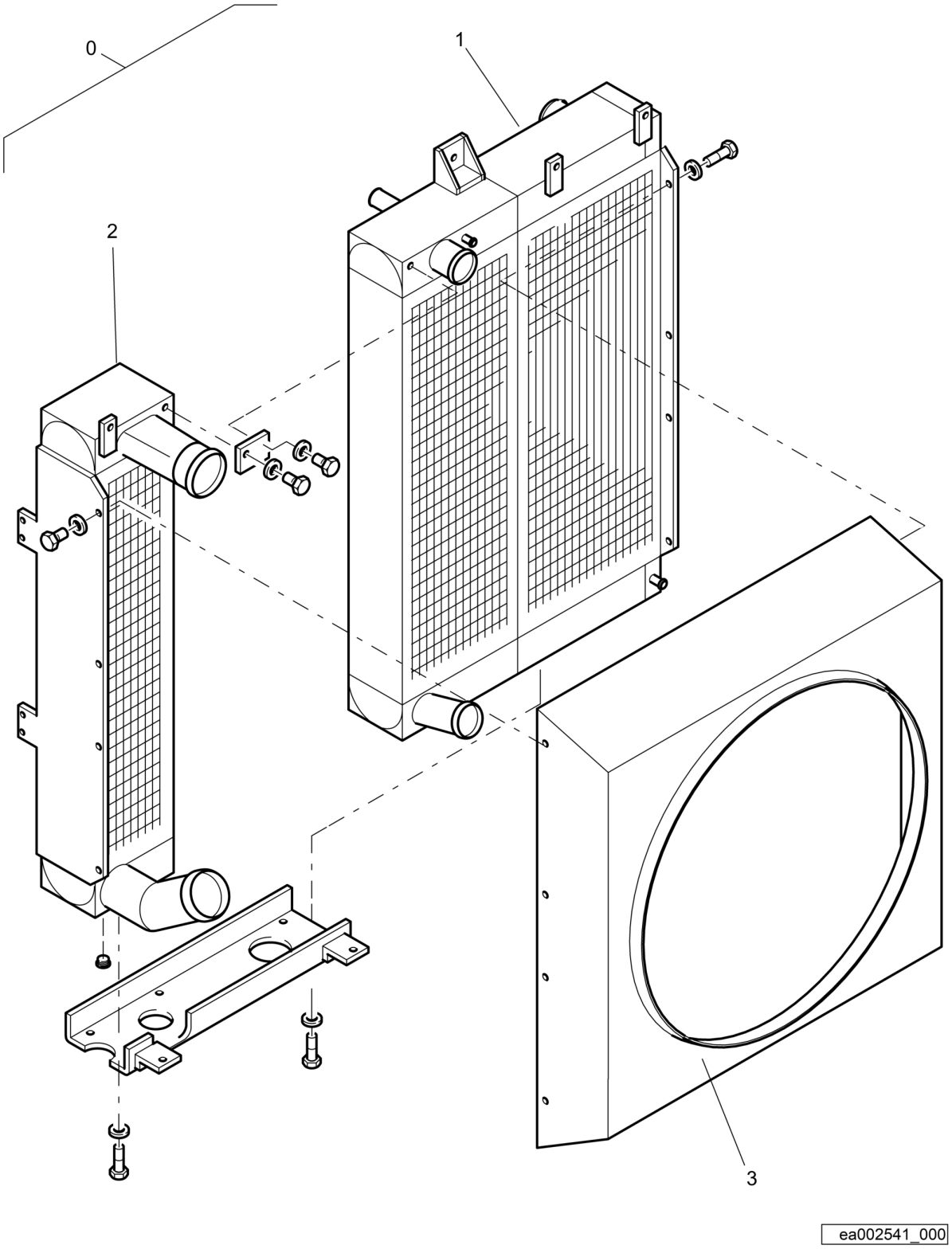

Combination radiator
Kombinationskühler
Radiateur de combinaison

EA002541 1001 E

BOMAG FAYAT GROUP

Pos. Pos. Pos.	Part no. Teilenr. No.piece	Qty. Menge Qte.	Description	Benennung	Designation
0	05903206	1	Radiator	Kühler	Radiateur
1	05903266	1	>Radiator,combination	>Kombinationskühler	>Radiateur de combinaison
2	05903267	1	>Intercooler	>Ladeluftkühler	>Radiateur d'air suralimentation
3	05903268	1	>Fan hood	>Lüfterhaube	>Capot de ventilation

Power Transmission / Actuation
Kraftübertragung / Betätigungen
Transmission de force / Commandes

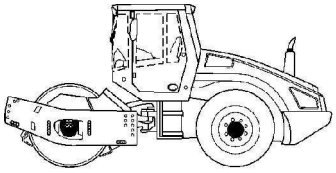

20

For this catalogue group no illustration.
Keine Illustration für diese Katalog-Gruppe.
Accune illustration pour ce groupe catalogue.

Pos. Pos. Pos.	Description	Benennung	Designation
27.00	Actuation	Betätigung	Commande
28.00	Axle	Achse	Essieu
29.12	Drive Axle	Antriebsachse	Essieu de traction
29.12	Drive Axle	Antriebsachse	Essieu de traction
29.13	Steering axle	Lenkachse	Essieu de direction
29.26	Gear unit for travel	Fahrgetriebe	Réducteur
29.31	Actuation Cable,Travel	Betätigungszug,Fahrbet.	Câble cde. de translation

Actuation
Betätigung
Commande

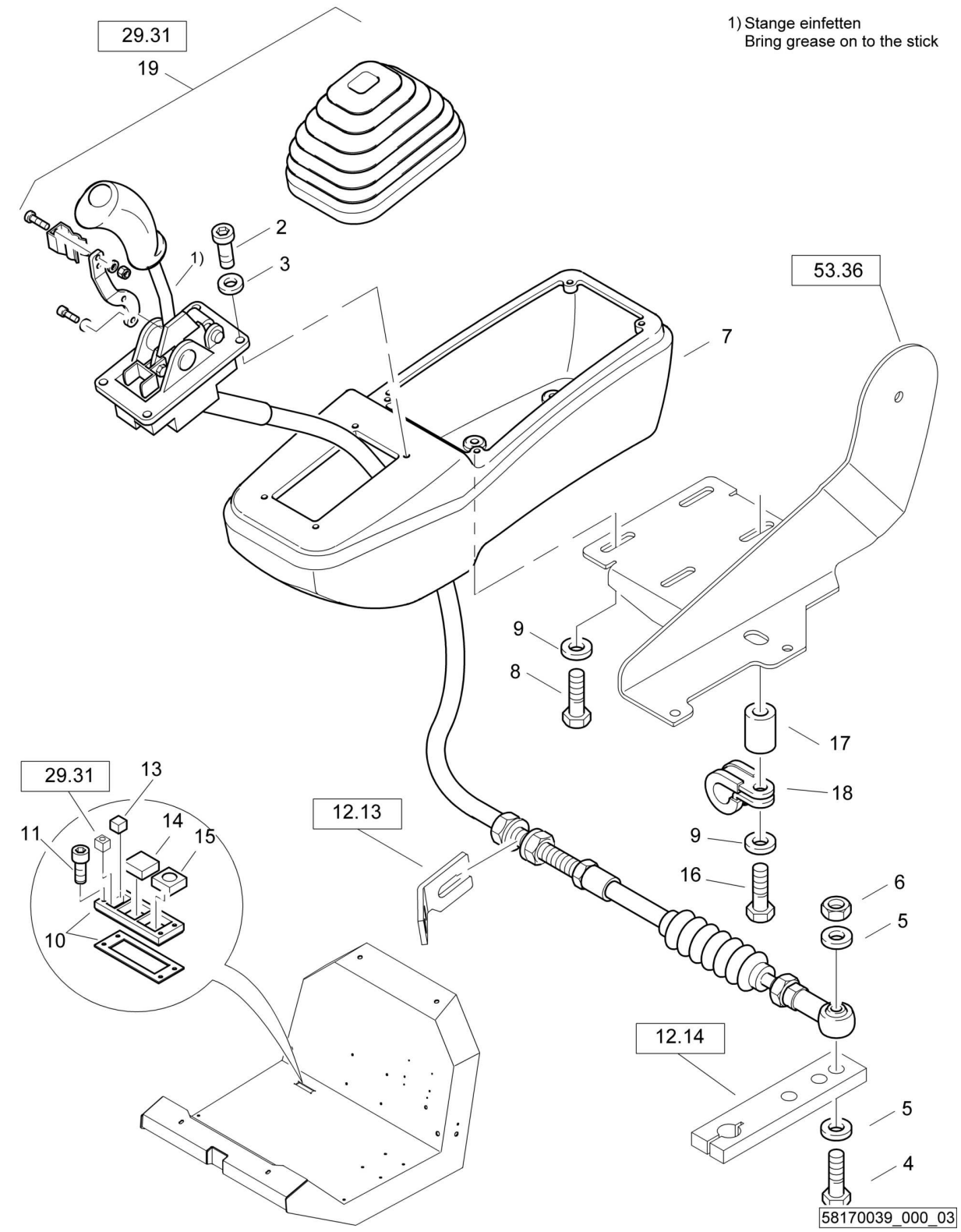

Actuation
Betätigung
Commande

58170039 1001 1

BOMAG FAYAT GROUP

Pos. Pos. Pos.	Part no. Teilenr. No.piece	Qty. Menge Qte.	Description	Benennung	Designation
2	07230613	4	Socket-head cap screw	Zylinderschraube	Vis à tête six pans creux
3	08510612	4	Washer	Scheibe	Disque
4	07140846	1	Hexagon bolt	Sechskantschraube	Vis à tête hexagonale
5	08510817	2	Washer	Scheibe	Disque
6	08130813	1	Safety nut	Sechskantmutter selb.sich	Ecrou de sûreté
7	58170120	1	Console	Konsole	Console
8	07140834	4	Hexagon bolt	Sechskantschraube	Vis à tête hexagonale
9	08752084	4	Spring washer	Spannscheibe	Rondelle tendeuse
10	05756840	1	Plate	Platte	Plaque
11	07230521	4	Socket-head cap screw	Zylinderschraube	Vis à tête six pans creux
13	05756845	1	Plug	Stopfen	Bouchon
14	05756844	1	Plug	Stopfen	Bouchon
15	05756818	1	Wall duct	Durchführungstülle	Douille de traversee
16	07140856	1	Hexagon bolt	Sechskantschraube	Vis à tête hexagonale
17	54240156	1	Spacer piece	Distanzstück	Pièce d'écartement
18	05551911	1	Tube clamp	Rohrschelle	Collier de tuyau
19	05561251	1	Travel actuation	Fahrbetätigung	Commande de translation

S/N 101583411001 ▶ S/N 101583411012

Actuation
Betätigung
Commande

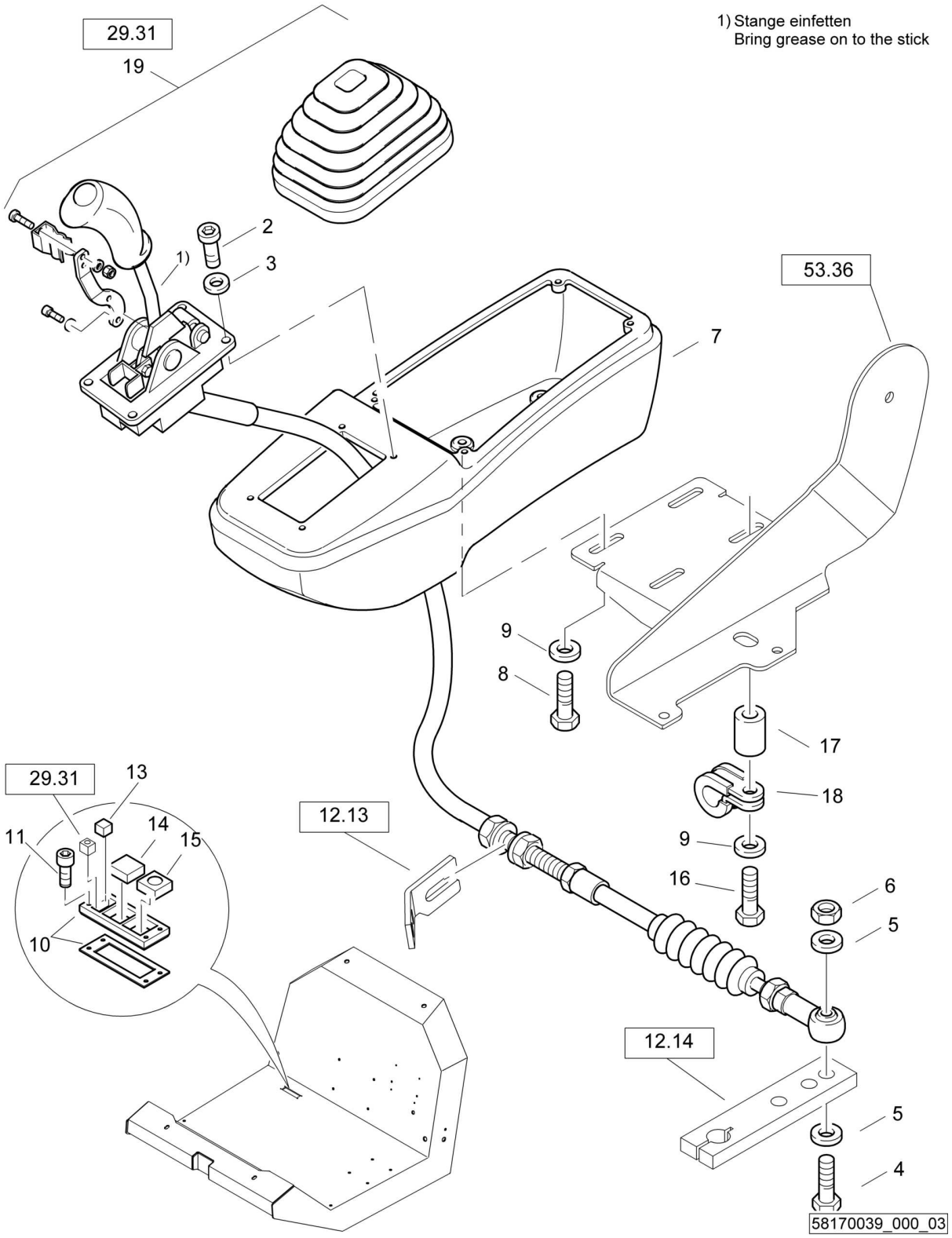

58170039_000_03

Actuation
Betätigung
Commande

58170039 1001 1

BOMAG FAYAT GROUP

Pos. Pos. Pos.	Part no. Teilenr. No.piece	Qty. Menge Qte.	Description	Benennung	Designation
2	07230613	4	Socket-head cap screw	Zylinderschraube	Vis à tête six pans creux
3	08510612	4	Washer	Scheibe	Disque
4	07140846	1	Hexagon bolt	Sechskantschraube	Vis à tête hexagonale
5	08510817	2	Washer	Scheibe	Disque
6	08130813	1	Safety nut	Sechskantmutter selb.sich	Ecrou de sûreté
7	58170120	1	Console	Konsole	Console
8	07140834	4	Hexagon bolt	Sechskantschraube	Vis à tête hexagonale
9	08752084	4	Spring washer	Spannscheibe	Rondelle tendeuse
10	05756839	1	Plate	Platte	Plaque
11	07230521	4	Socket-head cap screw	Zylinderschraube	Vis à tête six pans creux
13	05756845	1	Plug	Stopfen	Bouchon
14	05756844	1	Plug	Stopfen	Bouchon
15	05756818	1	Wall duct	Durchführungstülle	Douille de traversee
16	07140856	1	Hexagon bolt	Sechskantschraube	Vis à tête hexagonale
17	54240156	1	Spacer piece	Distanzstück	Pièce d'écartement
18	05551911	1	Tube clamp	Rohrschelle	Collier de tuyau
19	05561251	1	Travel actuation	Fahrbetätigung	Commande de translation

Axle
Achse
Essieu

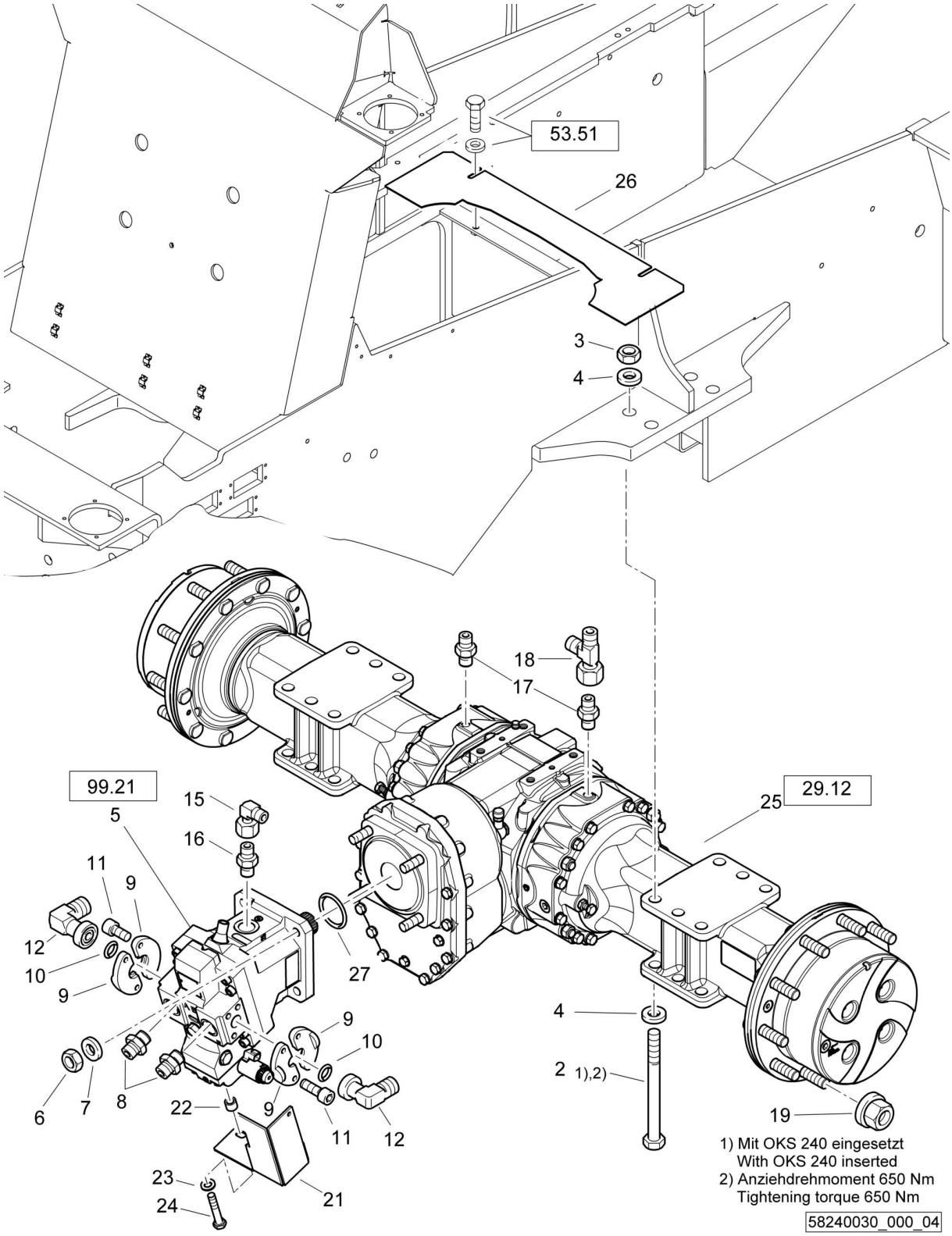

1) Mit OKS 240 eingesetzt
With OKS 240 inserted
2) Anziehdrehmoment 650 Nm
Tightening torque 650 Nm

58240030_000_04

Axle
Achse
Essieu

58240030 1001 1

BOMAG FAYAT GROUP

Pos. Pos. Pos.	Part no. Teilenr. No.piece	Qty. Menge Qte.	Description	Benennung	Designation
2	07152260	8	Hexagon bolt	Sechskantschraube	Vis à tête hexagonale
3	08112215	8	Hexagon nut	Sechskantmutter	Ecrou hexagonal
4	08512340	16	Washer	Scheibe	Disque
5	05810178	1	Travel motor	Fahrmotor	Moteur de translation
6	08111620	4	Hexagon nut	Sechskantmutter	Ecrou hexagonal
7	08511730	4	Washer	Scheibe	Disque
8	05540057	2	Socket	Stutzen	Tubulure
9	05814104	4	Half, flange, SAE	SAE-Flanschhälfte	Demi-bride SAE
10	06220330	2	Loop ring	Runddichtring	Joint torique
11	07231217	8	Socket-head cap screw	Zylinderschraube	Vis à tête six pans creux
12	05543115	2	Union, flanged, SAE	SAE-Flanschstutzen	Raccord à bride SAE
15	05542126	1	Angular union	Winkelstutzen	Raccord coudé
16	05540062	1	Socket	Stutzen	Tubulure
17	05541605	2	Straight fitting	Ger.Einschraubverschraub.	Raccord à vis
18	05542193	1	L-union	L-Stutzen	Raccord coudé
19	05586104	20	Wheel nut	Kugelbundmutter	Ecrou pour roue
21	58611733	1	Guard	Schutzblech	Plaque de protection
22	58612545	2	Sleeve	Hülse	Douille
23	08511324	2	Washer	Scheibe	Disque
24	07131232	2	Hexagon bolt	Sechskantschraube	Vis à tête hexagonale
25	05586502	1	Drive axle	Antriebsachse	Essieu moteur
26	58240215	1	Rubber mat	Gummimatte	Tapis de caoutchouc
27	06221582	1	Loop ring	Runddichtring	Joint torique

Axle
Achse
Essieu

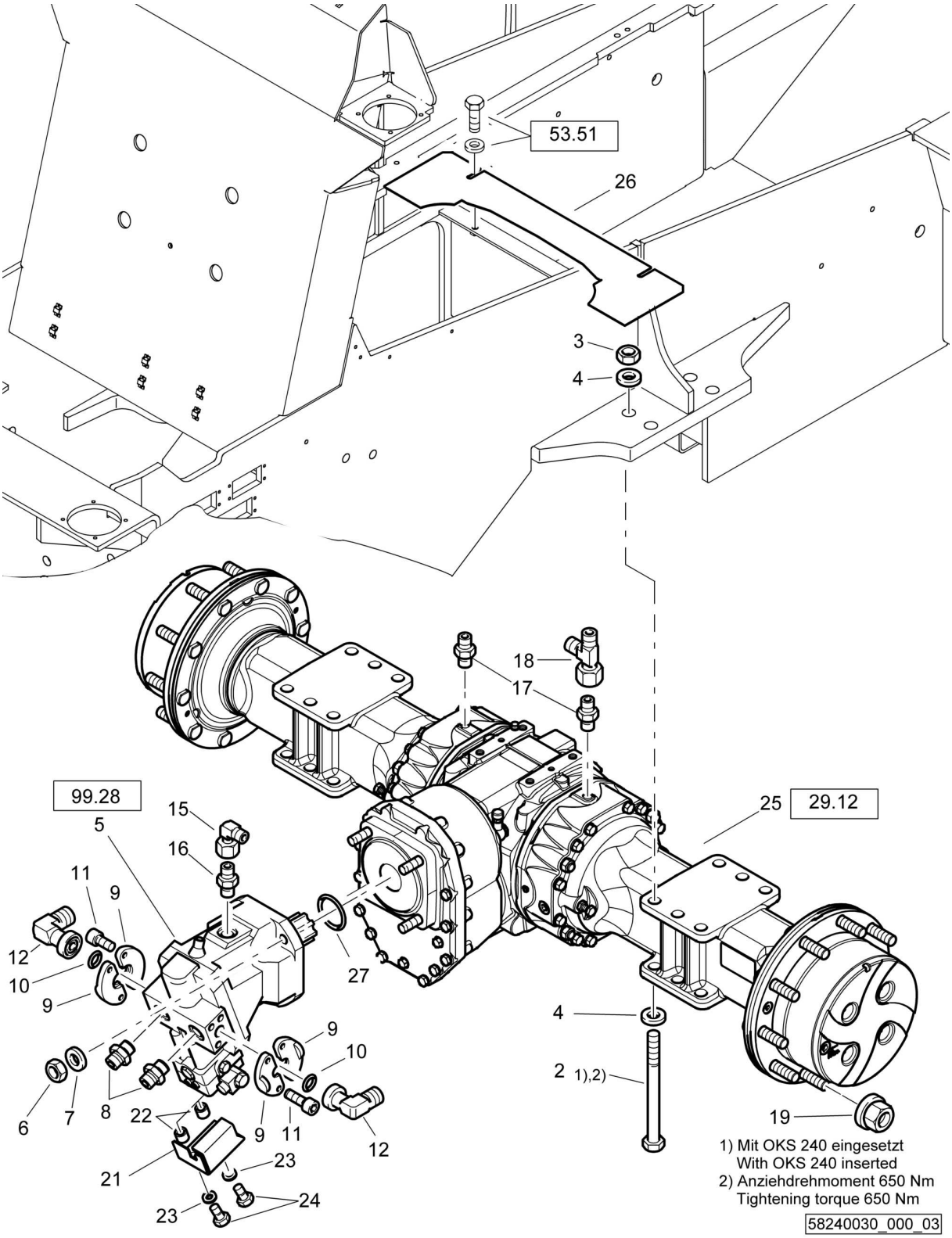

1) Mit OKS 240 eingesetzt
With OKS 240 inserted
2) Anziehdrehmoment 650 Nm
Tightening torque 650 Nm

58240030_000_03

Axle
Achse
Essieu

58240030 1001 1

BOMAG FAYAT GROUP

Pos. Pos. Pos.	Part no. Teilenr. No.piece	Qty. Menge Qte.	Description	Benennung	Designation
2	07152260	8	Hexagon bolt	Sechskantschraube	Vis à tête hexagonale
3	08112215	8	Hexagon nut	Sechskantmutter	Ecrou hexagonal
4	08512340	16	Washer	Scheibe	Disque
5	05817095	1	Travel motor	Fahrmotor	Moteur de translation
6	08111623	4	Hexagon nut	Sechskantmutter	Ecrou hexagonal
7	08511730	4	Washer	Scheibe	Disque
8	05540057	2	Socket	Stutzen	Tubulure
9	05814104	4	Half, flange, SAE	SAE-Flanschhälfte	Demi-bride SAE
10	06220330	2	Loop ring	Runddichtring	Joint torique
11	07231217	8	Socket-head cap screw	Zylinderschraube	Vis à tête six pans creux
12	05543115	2	Union, flanged, SAE	SAE-Flanschstutzen	Raccord à bride SAE
15	05542126	1	Angular union	Winkelstutzen	Raccord coudé
16	05540062	1	Socket	Stutzen	Tubulure
17	05541605	2	Straight fitting	Ger.Einschraubverschraub.	Raccord à vis
18	05542193	1	L-union	L-Stutzen	Raccord coudé
19	05586104	20	Wheel nut	Kugelbundmutter	Ecrou pour roue
21	58240146	1	Guard	Schutzblech	Plaque de protection
22	58130120	2	Sleeve	Hülse	Douille
23	08752130	2	Spring washer	Spannscheibe	Rondelle tendeuse
24	07131228	2	Hexagon bolt	Sechskantschraube	Vis à tête hexagonale
25	05586502	1	Drive axle	Antriebsachse	Essieu moteur
26	58240215	1	Rubber mat	Gummimatte	Tapis de caoutchouc
27	06221582	1	Loop ring	Runddichtring	Joint torique

S/N 101583411040 ▶ S/N 101583411203

Axle
Achse
Essieu

58240030_000_02

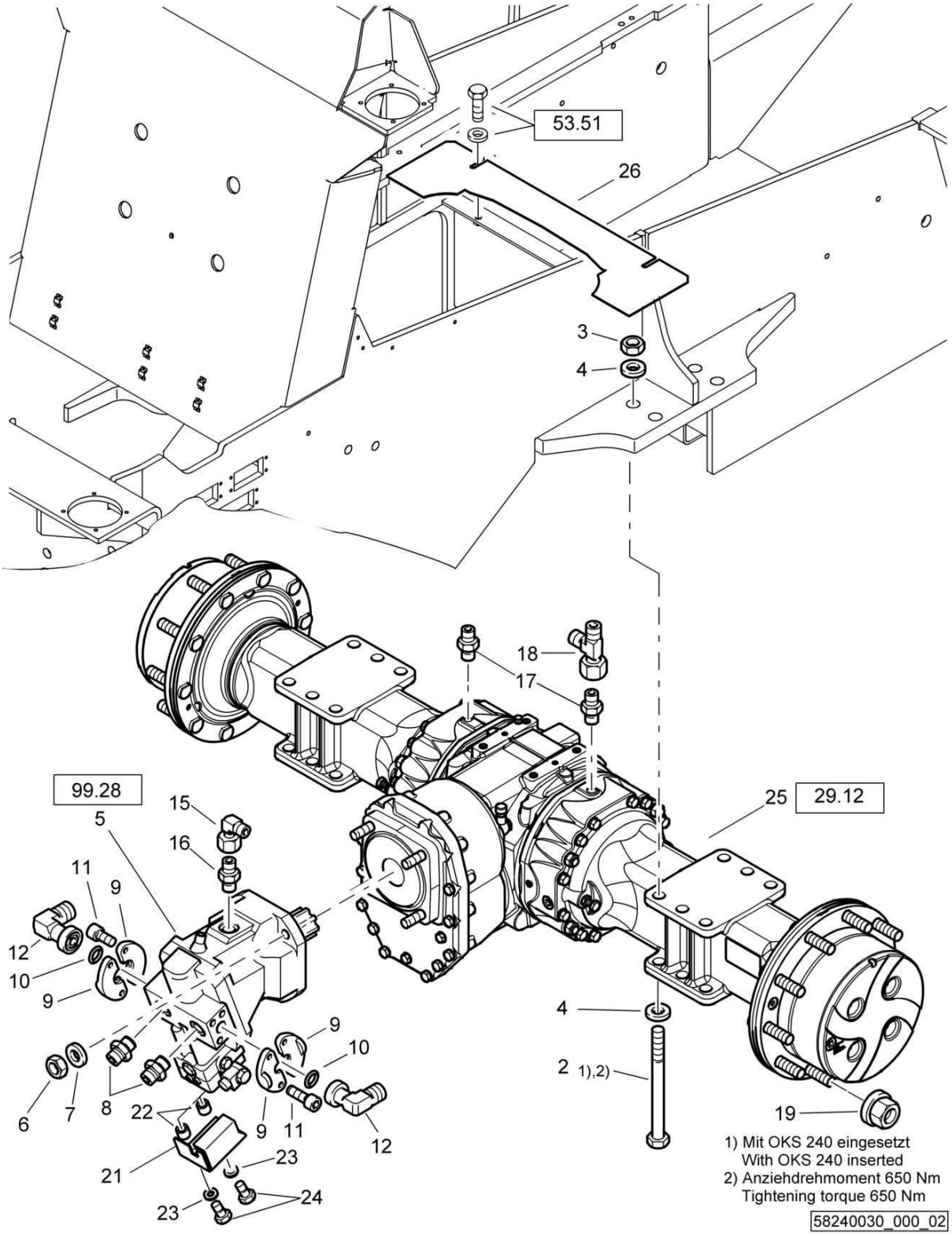

Axle
Achse
Essieu

58240030 1001 1

BOMAG FAYAT GROUP

Pos. Pos. Pos.	Part no. Teilenr. No.piece	Qty. Menge Qte.	Description	Benennung	Designation
2	07152260	8	Hexagon bolt	Sechskantschraube	Vis à tête hexagonale
3	08112215	8	Hexagon nut	Sechskantmutter	Ecrou hexagonal
4	08512340	16	Washer	Scheibe	Disque
5	05817095	1	Travel motor	Fahrmotor	Moteur de translation
6	08111623	4	Hexagon nut	Sechskantmutter	Ecrou hexagonal
7	08511730	4	Washer	Scheibe	Disque
8	05540057	2	Socket	Stutzen	Tubulure
9	05814104	4	Half, flange, SAE	SAE-Flanschhälfte	Demi-bride SAE
10	06220330	2	Loop ring	Runddichtring	Joint torique
11	07231217	8	Socket-head cap screw	Zylinderschraube	Vis à tête six pans creux
12	05543115	2	Union, flanged, SAE	SAE-Flanschstutzen	Raccord à bride SAE
15	05542126	1	Angular union	Winkelstutzen	Raccord coudé
16	05540062	1	Socket	Stutzen	Tubulure
17	05541605	2	Straight fitting	Ger.Einschraubverschraub.	Raccord à vis
18	05542193	1	L-union	L-Stutzen	Raccord coudé
19	05586104	20	Wheel nut	Kugelbundmutter	Ecrou pour roue
21	58240146	1	Guard	Schutzblech	Plaque de protection
22	58130120	2	Sleeve	Hülse	Douille
23	08752130	2	Spring washer	Spannscheibe	Rondelle tendeuse
24	07131228	2	Hexagon bolt	Sechskantschraube	Vis à tête hexagonale
25	05586502	1	Drive axle	Antriebsachse	Essieu moteur
26	58240215	1	Rubber mat	Gummimatte	Tapis de caoutchouc

Axle
Achse
Essieu

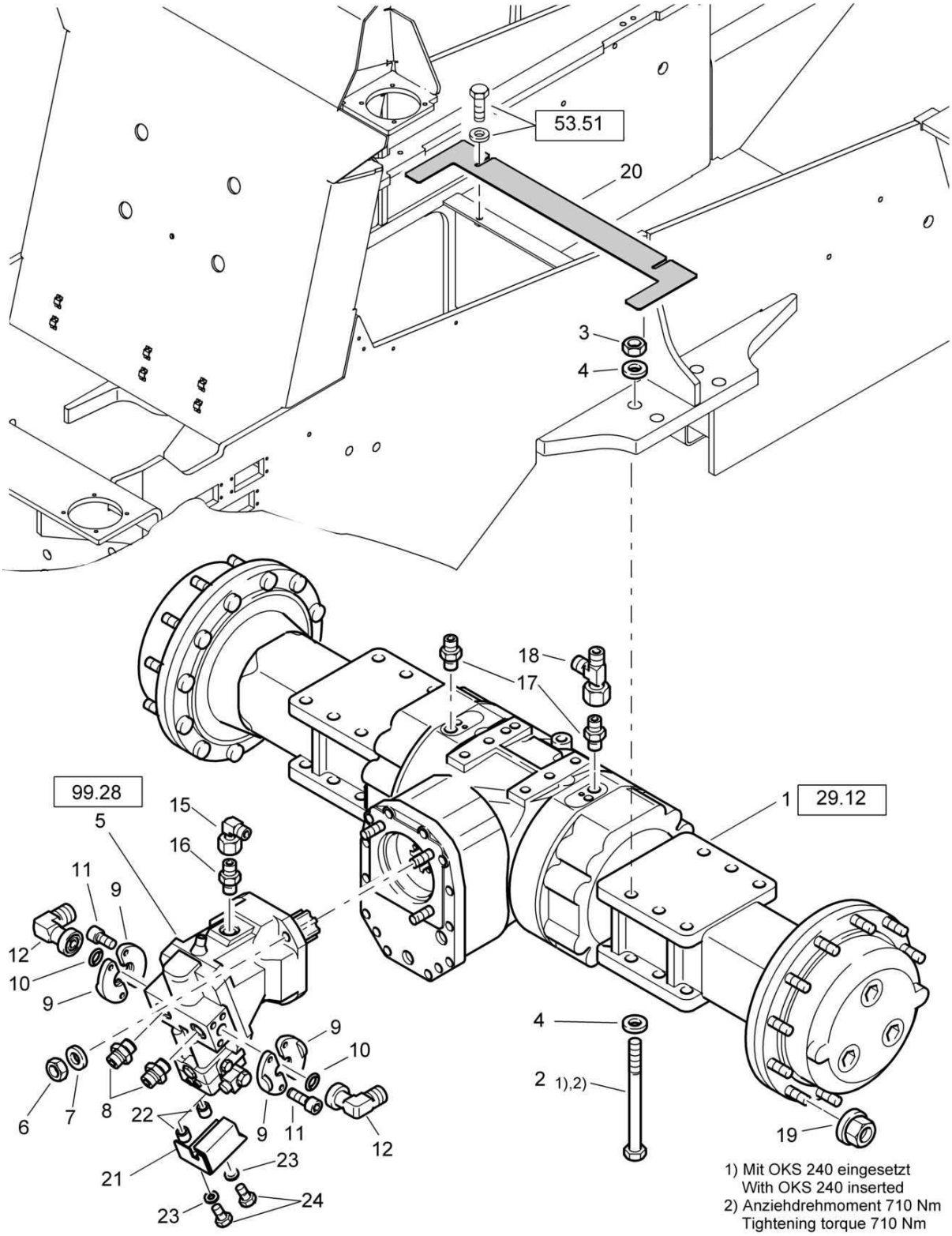

1) Mit OKS 240 eingesetzt
With OKS 240 inserted
2) Anziehdrehmoment 710 Nm
Tightening torque 710 Nm

Axle
Achse
Essieu

58240030 1001 1

BOMAG FAYAT GROUP

Pos. Pos. Pos.	Part no. Teilenr. No.piece	Qty. Menge Qte.	Description	Benennung	Designation
1	05585963	1	Drive axle	Antriebsachse	Essieu moteur
2	07152260	8	Hexagon bolt	Sechskantschraube	Vis à tête hexagonale
3	08112215	8	Hexagon nut	Sechskantmutter	Ecrou hexagonal
4	08512340	16	Washer	Scheibe	Disque
5	05817095	1	Travel motor	Fahrmotor	Moteur de translation
6	08111623	4	Hexagon nut	Sechskantmutter	Ecrou hexagonal
7	08511730	4	Washer	Scheibe	Disque
8	05540057	2	Socket	Stutzen	Tubulure
9	05814104	4	Half, flange, SAE	SAE-Flanschhälfte	Demi-bride SAE
10	06220330	2	Loop ring	Runddichtring	Joint torique
11	07231217	8	Socket-head cap screw	Zylinderschraube	Vis à tête six pans creux
12	05543115	2	Union, flanged, SAE	SAE-Flanschstutzen	Raccord à bride SAE
15	05542126	1	Angular union	Winkelstutzen	Raccord coudé
16	05540062	1	Socket	Stutzen	Tubulure
17	05541605	2	Straight fitting	Ger.Einschraubverschraub.	Raccord à vis
18	05542193	1	L-union	L-Stutzen	Raccord coudé
19	05586104	20	Wheel nut	Kugelbundmutter	Ecrou pour roue
20	58240213	1	Rubber mat	Gummimatte	Tapis de caoutchouc
21	58240146	1	Guard	Schutzblech	Plaque de protection
22	58130120	2	Sleeve	Hülse	Douille
23	08752130	2	Spring washer	Spannscheibe	Rondelle tendeuse
24	07131228	2	Hexagon bolt	Sechskantschraube	Vis à tête hexagonale

S/N 101583411015 ▶ S/N 101583411039

Drive Axle
Antriebsachse
Essieu de traction

EA001854_001_00

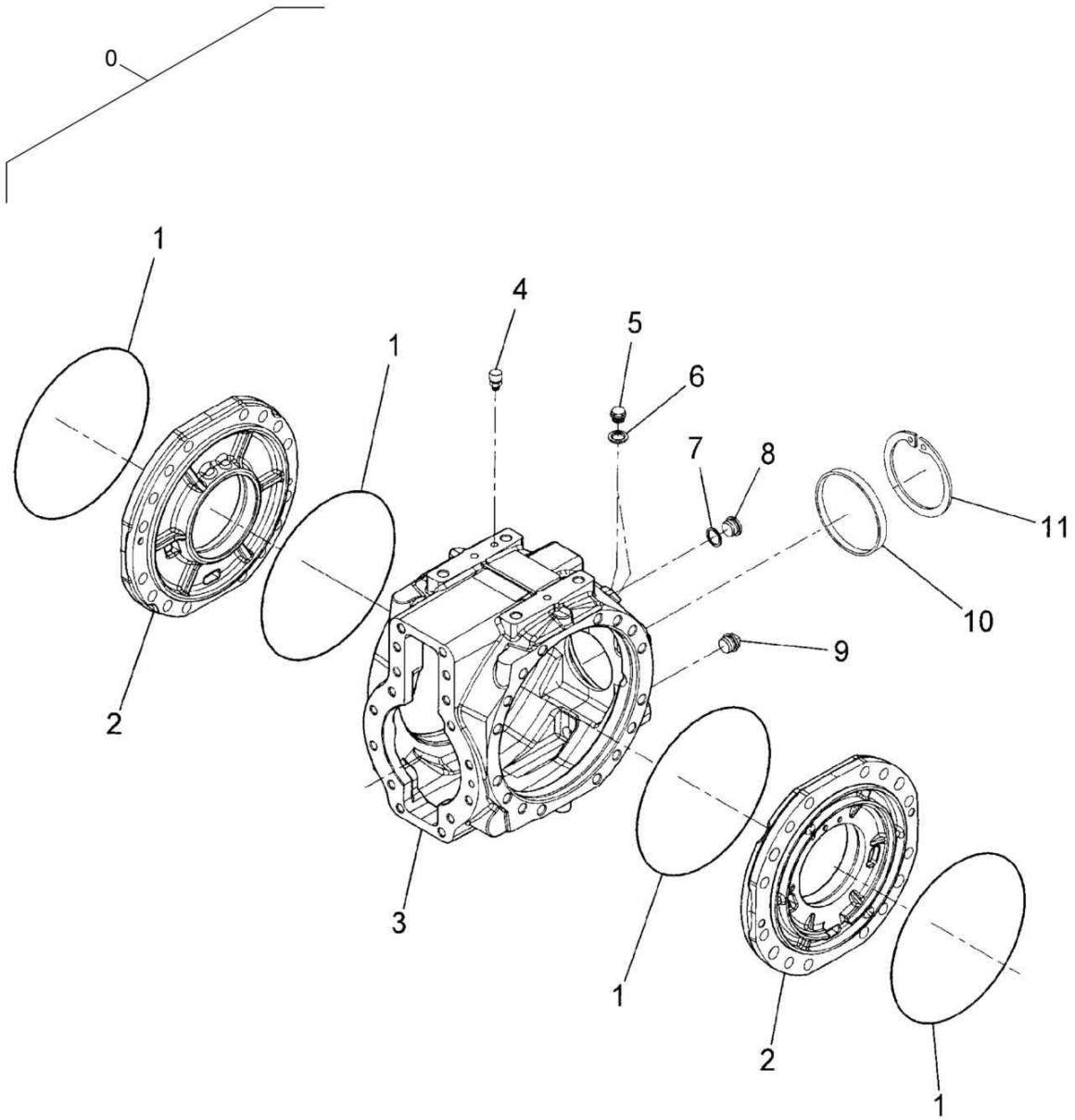

Drive Axle
Antriebsachse
Essieu de traction

EA001854 1001 E

BOMAG FAYAT GROUP

Pos. Pos. Pos.	Part no. Teilenr. No.piece	Qty. Menge Qte.	Description	Benennung	Designation
0	05585963	1	Drive axle	Antriebsachse	Essieu moteur
1	05585780	4	>Loop ring	>Runddichtring	>Joint torique
2	05585992	2	>Cover	>Deckel	>Couvercle
3	05586414	1	>Housing	>Gehäuse	>Boîtier
4	32010065	1	>Breather	>Entlüfter	>Reniflard
5	07641815	2	>Screw plug	>Verschlußschraube	>Vis de fermeture
6	05585884	2	>Sealing ring	>Dichtring	>Bague d'étanchéité
7	09331198	1	>Sealing ring	>Dichtring	>Bague d'étanchéité
8	05585745	1	>Plug	>Stopfen	>Bouchon
9	05585761	1	>Magnetic plug	>Magnetverschlußschraube	>Vis de fermeture magnét.
10	05585656	1	>Plug	>Stopfen	>Bouchon
11	05585975	1	>Spring ring	>Sprengring	>Jonc

S/N 101583411001 ▶ S/N 101583411014

Drive Axle
Antriebsachse
Essieu de traction

EA001854_001_00

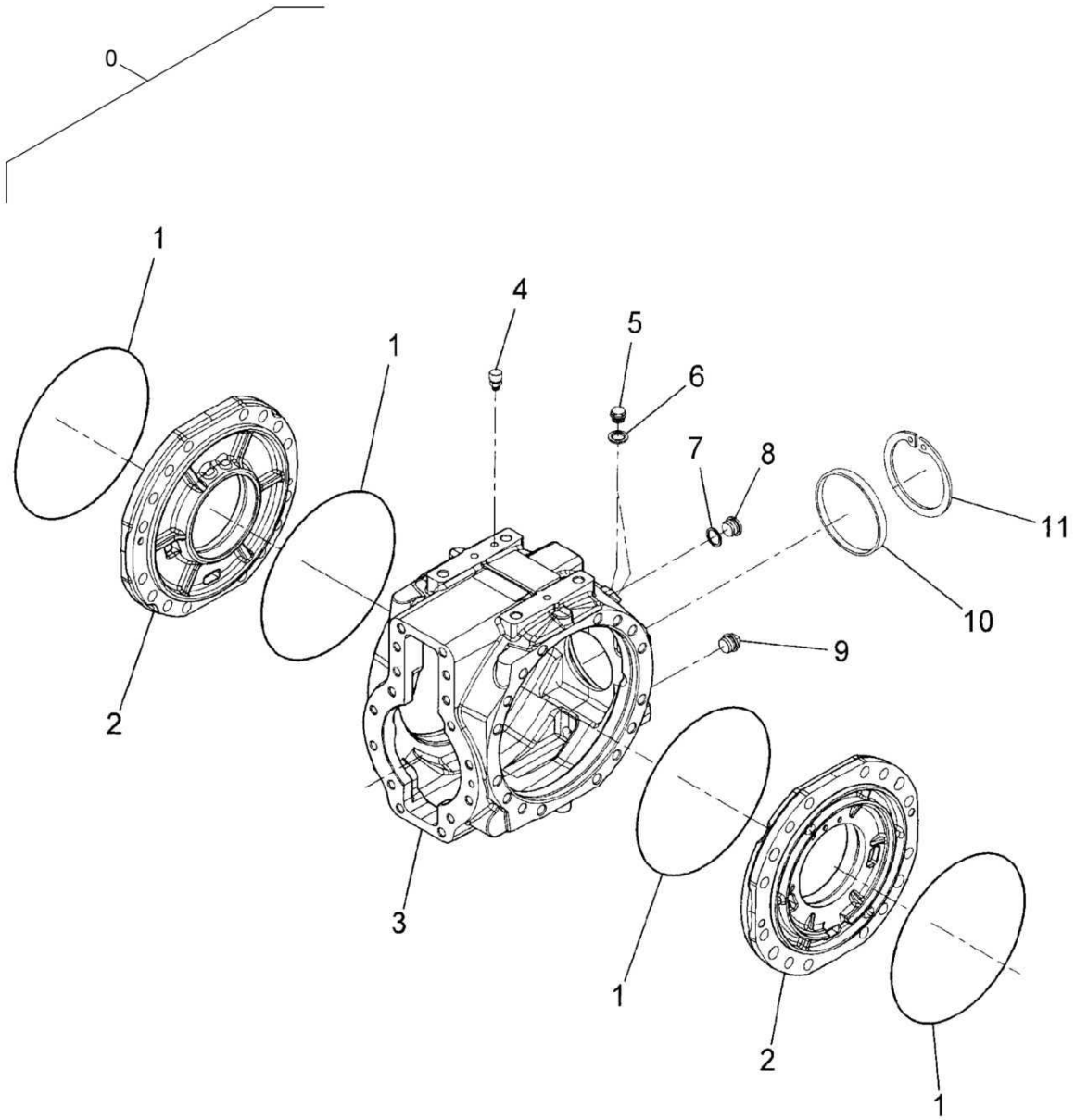

Drive Axle
Antriebsachse
Essieu de traction

EA001854 1001 E

BOMAG FAYAT GROUP

Pos. Pos. Pos.	Part no. Teilenr. No.piece	Qty. Menge Qte.	Description	Benennung	Designation
0	05585963	1	Drive axle	Antriebsachse	Essieu moteur
1	05585780	4	>Loop ring	>Runddichtring	>Joint torique
2	05585992	2	>Cover	>Deckel	>Couvercle
3	05585985	1	>Housing	>Gehäuse	>Boîtier
4	32010065	1	>Breather	>Entlüfter	>Reniflard
5	07641815	2	>Screw plug	>Verschlußschraube	>Vis de fermeture
6	05585884	2	>Sealing ring	>Dichtring	>Bague d'étanchéité
7	09331198	1	>Sealing ring	>Dichtring	>Bague d'étanchéité
8	05585745	1	>Plug	>Stopfen	>Bouchon
9	05585761	1	>Magnetic plug	>Magnetverschlußschraube	>Vis de fermeture magnét.
10	05585656	1	>Plug	>Stopfen	>Bouchon
11	05585975	1	>Spring ring	>Sprengring	>Jonc

Drive Axle
Antriebsachse
Essieu de traction

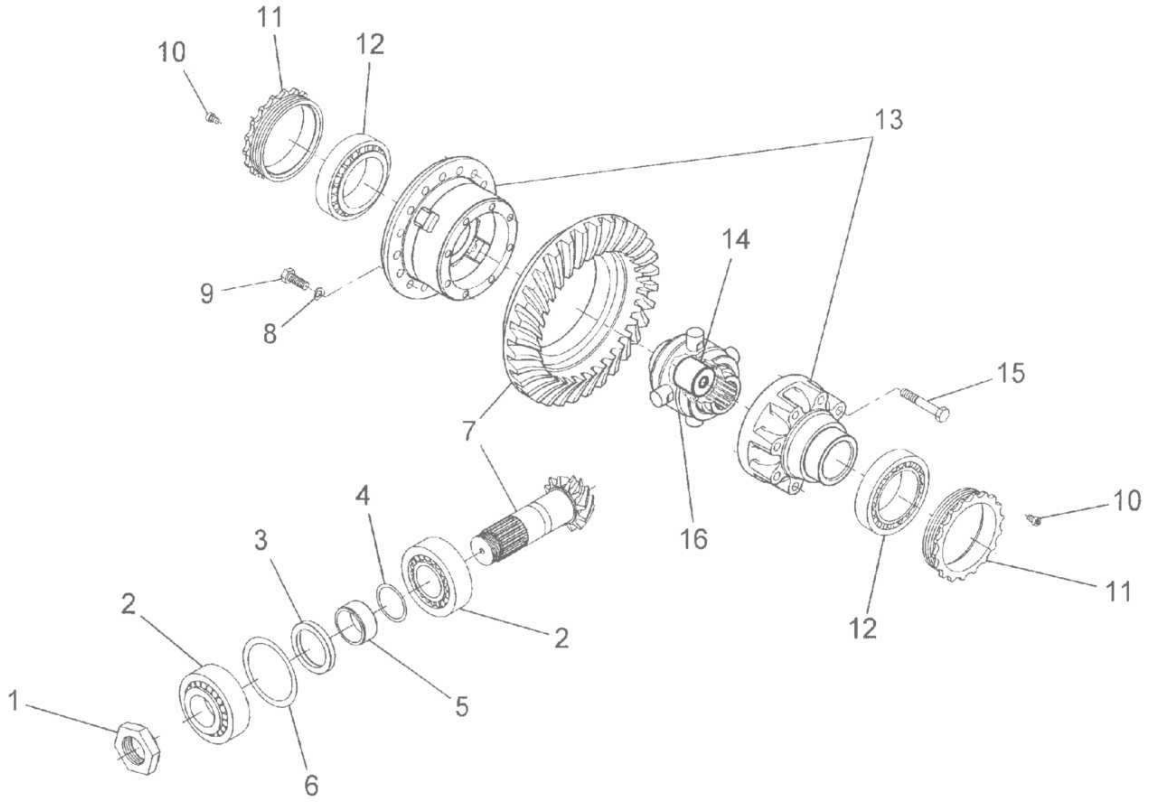

Drive Axle
Antriebsachse
Essieu de traction

EA001854 1001 E

BOMAG FAYAT GROUP

Pos. Pos. Pos.	Part no. Teilenr. No.piece	Qty. Menge Qte.	Description	Benennung	Designation
1	05585689	1	Ring nut for axle	Wellenmutter	Ecrou pour l'arbre
2	05236310	2	Taper roller bearing	Kegelrollenlager	Roulement à galets coniques
3	05585693	1	Sealing ring	Dichtring	Bague d'étanchéité
4	05585969	5	Shim	Paßscheibe	Disque d'ajustage
5	05585635	1	Spacer ring	Distanzring	Bague d'écartement
6	05585729	1	Shim	Paßscheibe	Disque d'ajustage
7	05585694	1	Bevel gear and pinion	Tellerrad und Ritzel	Couronne et pignon
8	08642125	16	Spring washer	Federscheibe	Rondelle ressort
9	07156288	16	Hexagon bolt	Sechskantschraube	Vis à tête hexagonale
10	32010057	2	Screw	Schraube	Vis
11	05585993	2	Ring nut for axle	Wellenmutter	Ecrou pour l'arbre
12	05231130	1	Taper roller bearing	Kegelrollenlager	Roulement à galets coniques
13	05585691	1	Differential housing	Differentialgehäuse	Carter du différentiel
14	05585633	1	Spacer ring	Distanzring	Bague d'écartement
15	05586032	8	Hexagon bolt	Sechskantschraube	Vis à tête hexagonale
16	05585692	1	Differential	Differential	Différentiel

Drive Axle
Antriebsachse
Essieu de traction

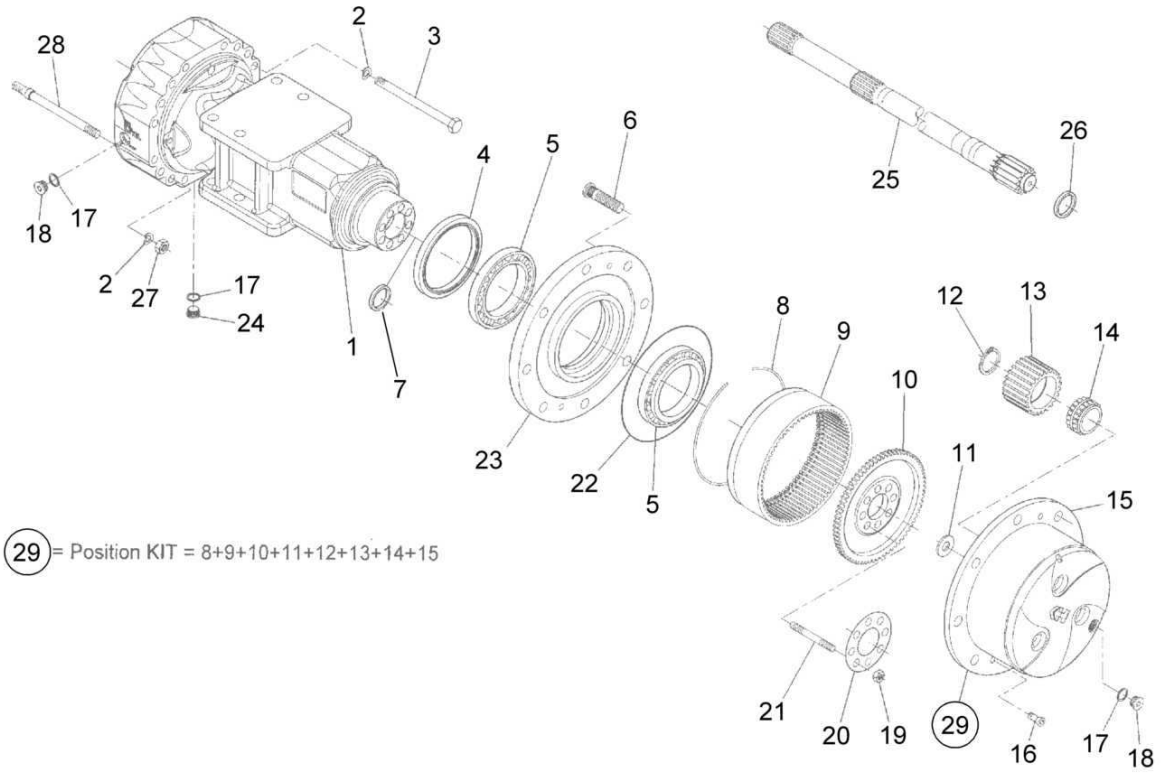

Drive Axle
Antriebsachse
Essieu de traction

EA001854 1001 E

BOMAG FAYAT GROUP

Pos. Pos. Pos.	Part no. Teilenr. No.piece	Qty. Menge Qte.	Description	Benennung	Designation
1	05585994	2	Axle housing	Achskörper	Corps d'essieu
2	32010043	32	Spring washer	Federscheibe	Rondelle ressort
3	32010054	24	Screw	Schraube	Vis
4	05585964	2	Sealing ring	Dichtring	Bague d'étanchéité
5	05585966	4	Bearing	Lager	Palier
6	05585672	20	Wheel bolt	Radbolzen	Boulon pour roue
7	05586382	1	Gasket	Dichtung	Joint
8	32010099	2	Circlip	Sicherungsring	Circlip
9	32010097	2	Ring gear	Zahnkranz	Couronne dentée
10	05585982	2	Intern.gear wheel carrier	Hohlradträger	Support roue dentée
11	32010067	2	Stop disc	Anlaufscheibe	Disque de butée
12	32010021	8	Circlip	Sicherungsring	Circlip
13	32010098	8	Planet gear	Planetenrad	Satellite
14	05586174	8	Bearing	Lager	Palier
15	05585996	2	Planetary housing	Planetengehäuse	Cage de transmission pla.
16	32010059	4	Countersunk screw	Senkschraube	Vis noyée
17	09331198	6	Sealing ring	Dichtring	Bague d'étanchéité
18	05585745	4	Plug	Stopfen	Bouchon
19	05585457	20	Nut	Mutter	Ecrou
20	05585980	2	Securing plate	Sicherungsblech	Tôle de sûreté
21	32010068	20	Pin screw	Stiftschraube	Tige filetée
22	05585780	2	Loop ring	Runddichtring	Joint torique
23	05585981	2	Wheel hub	Radnabe	Moyeu de roue
24	32010064	2	Plug	Stopfen	Bouchon
25	05585995	2	Shaft	Welle	Arbre
26	09312612	2	Radial seal	Wellendichtring	Joint d'étanchéité radial
27	32010035	8	Nut	Mutter	Ecrou
28	32010092	8	Pin screw	Stiftschraube	Tige filetée
29	05585997	2	Planet gear	Planetenrad	Satellite
			Kit	Satz	Jeu

Drive Axle
Antriebsachse
Essieu de traction

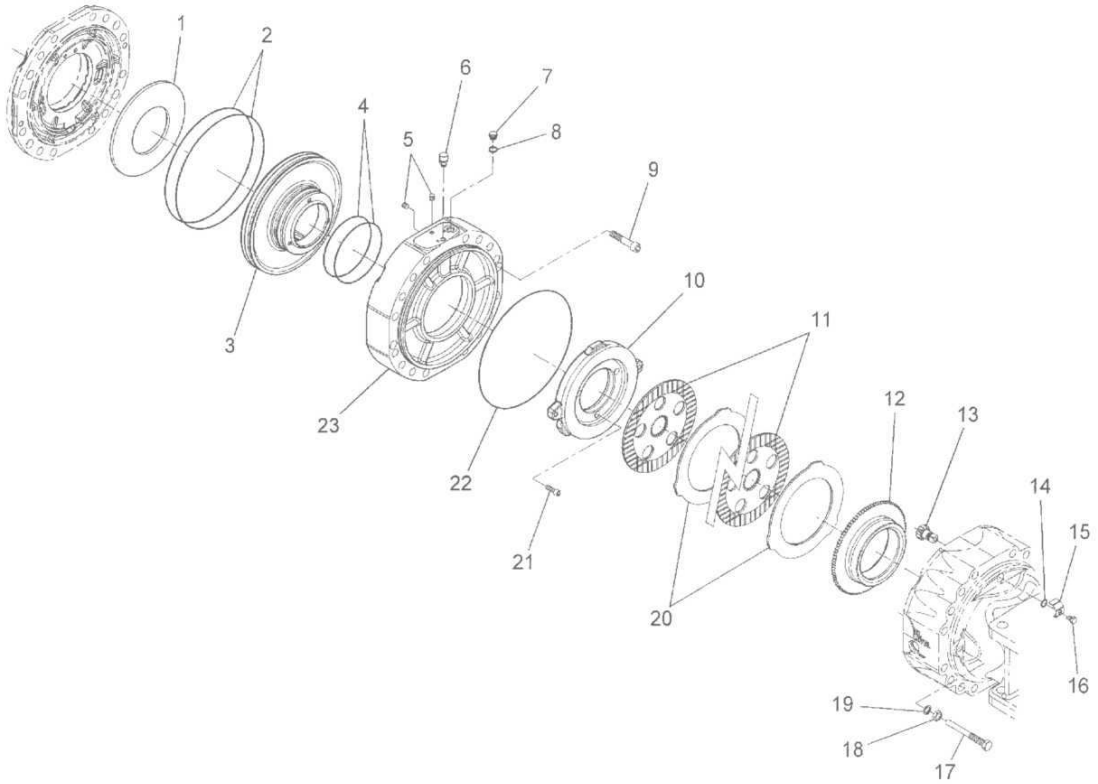

EA001854_004_00

Drive Axle
Antriebsachse
Essieu de traction

EA001854 1001 E

BOMAG FAYAT GROUP

Pos. Pos. Pos.	Part no. Teilenr. No.piece	Qty. Menge Qte.	Description	Benennung	Designation
1	05585675	2	Spring	Feder	Ressort
2	05586033	4	Loop ring	Runddichtring	Joint torique
3	32010095	2	Piston	Kolben	Piston
4	05586034	4	Loop ring	Runddichtring	Joint torique
5	32010060	4	Tapped pin	Gewindestift	Goujon fileté
6	32010065	2	Breather	Entlüfter	Reniflard
7	07641415	2	Screw plug	Verschlußschraube	Vis de fermeture
8	09331128	2	Sealing ring	Dichtring	Bague d'étanchéité
9	32010056	4	Screw	Schraube	Vis
10	05585991	2	Brake plate	Bremsplatte	Plateau de frein
11	32010076	12	Brake disc	Bremsscheibe	Disque de frein
12	32010083	2	Ring	Ring	Bague
13	05585737	2	Pinion	Ritzel	Pignon
14	06220129	2	Loop ring	Runddichtring	Joint torique
15	32010080	2	Securing plate	Sicherungsblech	Tôle de sûreté
16	07140814	2	Hexagon bolt	Sechskantschraube	Vis à tête hexagonale
17	05585678	4	Screw	Schraube	Vis
18	08121217	4	Hexagon nut	Sechskantmutter	Ecrou hexagonal
19	05585809	4	Washer	Scheibe	Disque
20	32010075	12	Lamella	Lamelle	Lamelle
21	07230817	6	Socket-head cap screw	Zylinderschraube	Vis à tête six pans creux
22	05585780	2	Loop ring	Runddichtring	Joint torique
23	32010086	2	Cover	Deckel	Couvercle

Drive Axle
Antriebsachse
Essieu de traction

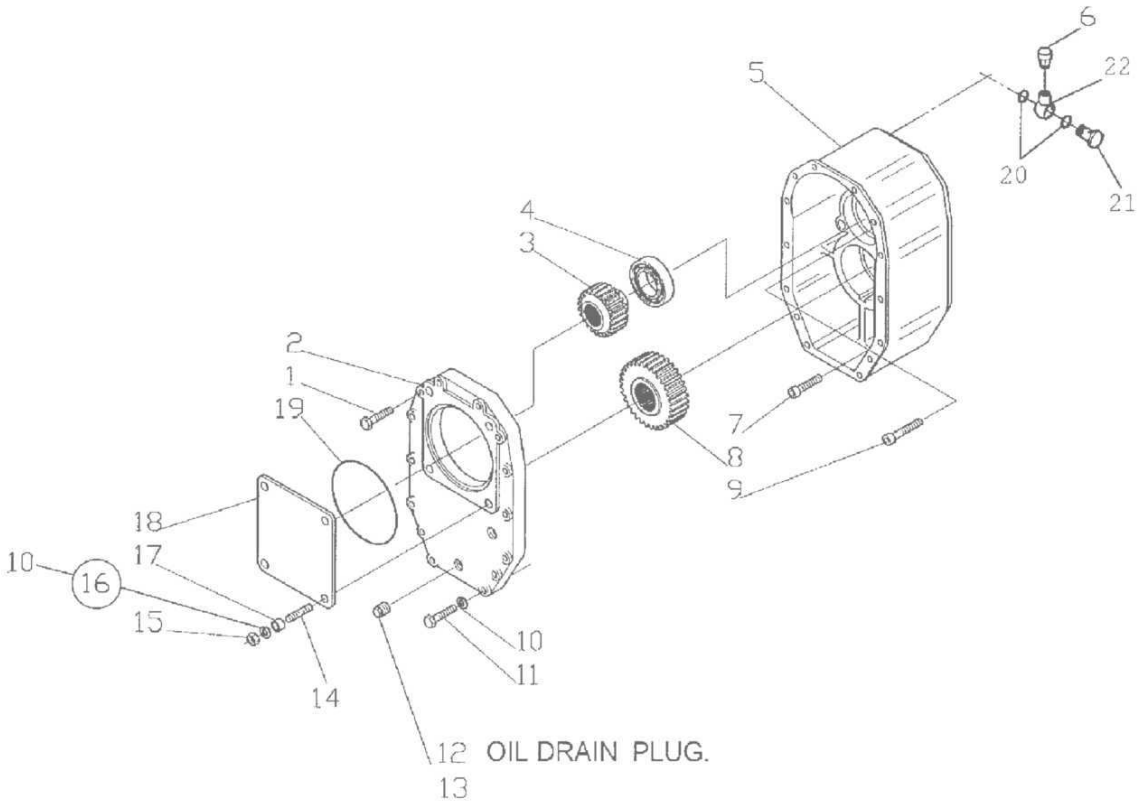

Drive Axle
Antriebsachse
Essieu de traction

EA001854 1001 E

BOMAG FAYAT GROUP

Pos. Pos. Pos.	Part no. Teilenr. No.piece	Qty. Menge Qte.	Description	Benennung	Designation
1	05586025	4	Socket-head cap screw	Zylinderschraube	Vis à tête six pans creux
2	05585680	1	Cover	Deckel	Couvercle
3	05585681	1	Gear wheel	Zahnrad	Roue dentée
4	05586026	1	Ball bearing,grooved	Rillenkugellager	Roulement à billes
5	05585682	1	Housing	Gehäuse	Boîtier
6	05586163	1	Breather	Entlüfter	Reniflard
7	05586027	10	Socket-head cap screw	Zylinderschraube	Vis à tête six pans creux
8	05585684	1	Gear wheel	Zahnrad	Roue dentée
9	05586028	4	Socket-head cap screw	Zylinderschraube	Vis à tête six pans creux
10	08531221	10	Spring washer	Federring	Rondelle grower
11	05586029	10	Hexagon bolt	Sechskantschraube	Vis à tête hexagonale
12	05585761	1	Magnetic plug	Magnetverschlußschraube	Vis de fermeture magnét.
13	05585714	1	Plug	Stopfen	Bouchon
14	05586030	4	Pin screw	Stiftschraube	Tige filetée
15	08111620	4	Hexagon nut	Sechskantmutter	Ecrou hexagonal
16	05586031	4	Spring washer	Federring	Rondelle grower
17	05585632	4	Spacer ring	Distanzring	Bague d'écartement
18	05585685	1	Cover	Deckel	Couvercle
19	06221582	1	Loop ring	Runddichtring	Joint torique
20	05586165	2	Washer	Scheibe	Disque
21	05586166	1	Connection piece	Verbindungsstück	Pièce de connexion
22	05586167	2	Connection piece	Verbindungsstück	Pièce de connexion

Drive Axle
Antriebsachse
Essieu de traction

EA004083_000_00

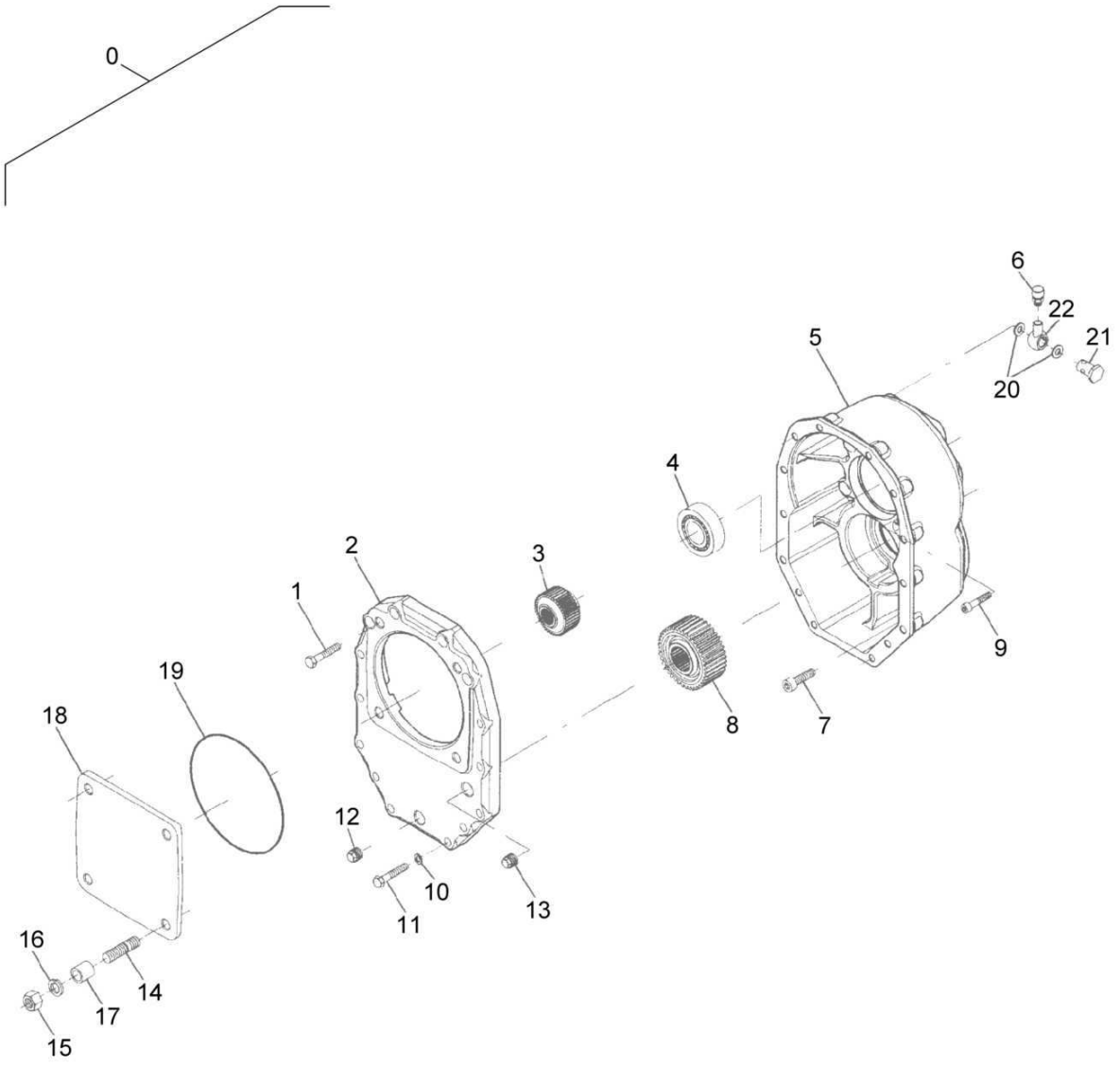

ea004083_000

Drive Axle
Antriebsachse
Essieu de traction

EA004083 1001 E

BOMAG FAYAT GROUP

Pos. Pos. Pos.	Part no. Teilenr. No.piece	Qty. Menge Qte.	Description	Benennung	Designation
0	05586502	1	Drive axle	Antriebsachse	Essieu moteur
1	05586025	4	>Socket-head cap screw	>Zylinderschraube	>Vis à tête six pans creux
2	05585680	1	>Cover	>Deckel	>Couvercle
3	05585681	1	>Gear wheel	>Zahnrad	>Roue dentée
4	05586026	1	>Ball bearing,grooved	>Rillenkugellager	>Roulement à billes
5	05585682	1	>Housing	>Gehäuse	>Boîtier
6	05586163	1	>Breather	>Entlüfter	>Reniflard
7	05586027	10	>Socket-head cap screw	>Zylinderschraube	>Vis à tête six pans creux
8	05585684	1	>Gear wheel	>Zahnrad	>Roue dentée
9	05586028	4	>Socket-head cap screw	>Zylinderschraube	>Vis à tête six pans creux
10	08531221	10	>Spring washer	>Federring	>Rondelle grower
11	05586029	10	>Hexagon bolt	>Sechskantschraube	>Vis à tête hexagonale
12	05585761	1	>Magnetic plug	>Magnetverschlußschraube	>Vis de fermeture magnét.
13	05585714	1	>Plug	>Stopfen	>Bouchon
14	05586030	4	>Pin screw	>Stiftschraube	>Tige filetée
15	08111620	4	>Hexagon nut	>Sechskantmutter	>Ecrou hexagonal
16	05586031	4	>Spring washer	>Federring	>Rondelle grower
17	05585632	4	>Spacer ring	>Distanzring	>Bague d'écartement
18	05585685	1	>Cover	>Deckel	>Couvercle
19	06221582	1	>Loop ring	>Runddichtring	>Joint torique
20	05586165	2	>Washer	>Scheibe	>Disque
21	05586166	1	>Connection piece	>Verbindungsstück	>Pièce de connexion
22	05586167	1	>Connection piece	>Verbindungsstück	>Pièce de connexion

S/N 101583411040 ▶

Drive Axle
Antriebsachse
Essieu de traction

EA004084_000_00

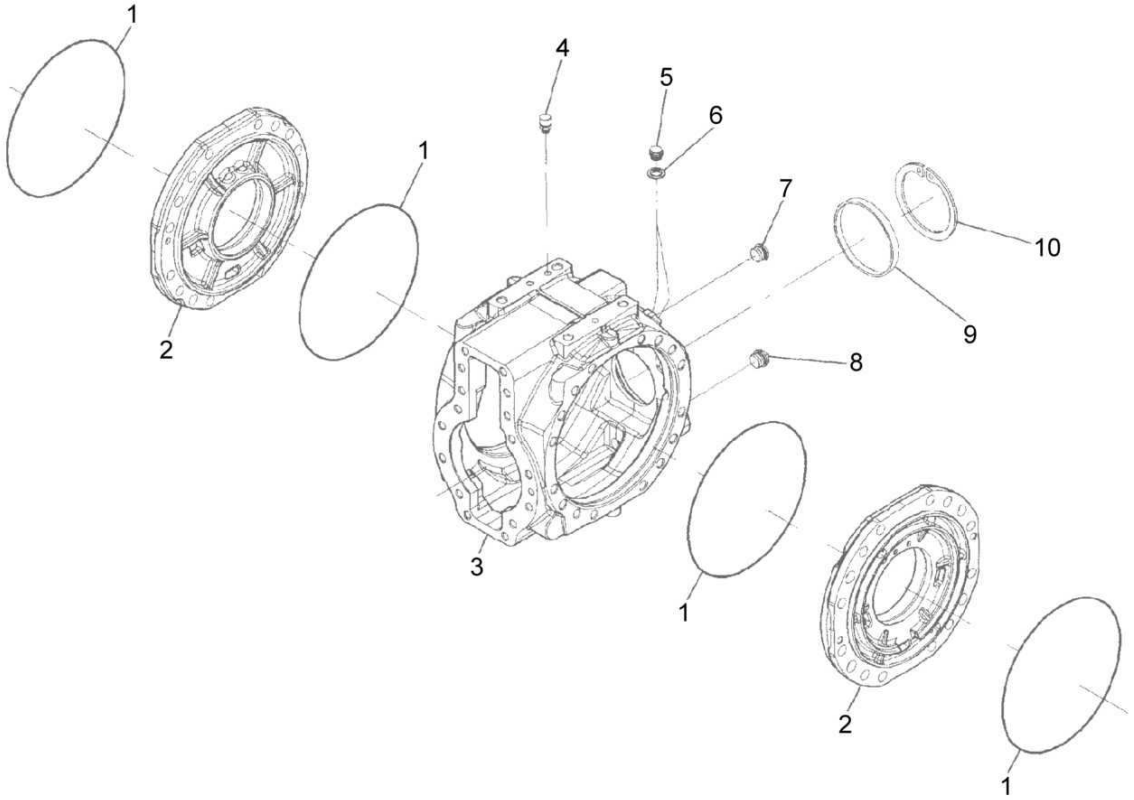

ea004084_000

Drive Axle
Antriebsachse
Essieu de traction

EA004084 1001 E

BOMAG FAYAT GROUP

Pos. Pos. Pos.	Part no. Teilenr. No.piece	Qty. Menge Qte.	Description	Benennung	Designation
1	05585780	4	Loop ring	Runddichtring	Joint torique
2	05586435	2	Cover	Deckel	Couvercle
3	05586414	1	Housing	Gehäuse	Boîtier
4	32010065	1	Breather	Entlüfter	Reniflard
5	07641815	2	Screw plug	Verschlußschraube	Vis de fermeture
6	05585884	2	Sealing ring	Dichtring	Bague d'étanchéité
7	05585745	1	Plug	Stopfen	Bouchon
8	05585761	1	Magnetic plug	Magnetverschlußschraube	Vis de fermeture magnét.
9	05585656	1	Plug	Stopfen	Bouchon
10	09225250	1	Circlip,internal	Sicherungsring(innen)	Circlips intérieur

Drive Axle
Antriebsachse
Essieu de traction

EA004085_000_00

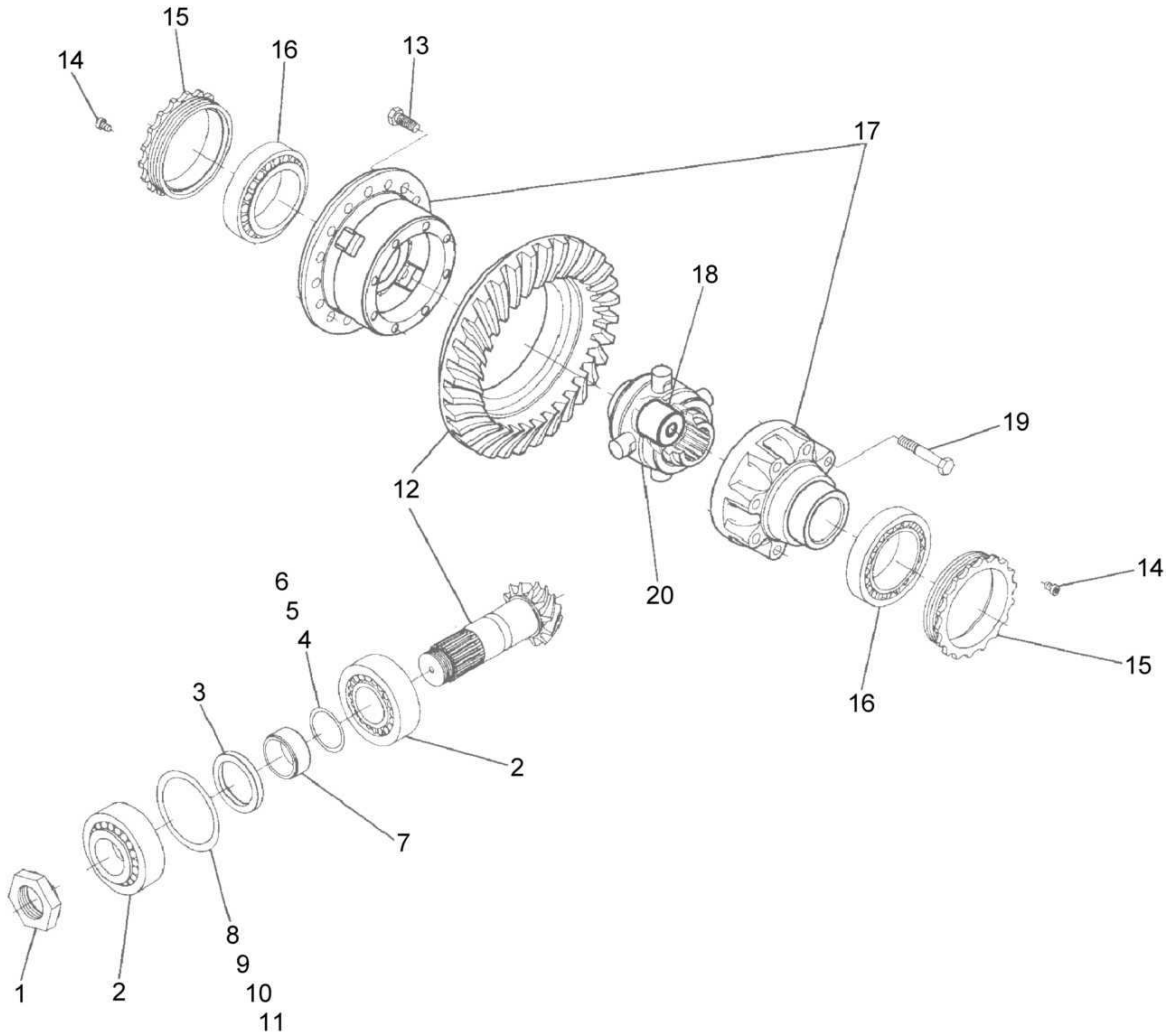

ea004085_000

Drive Axle
Antriebsachse
Essieu de traction

EA004085 1001 E

BOMAG FAYAT GROUP

Pos. Pos. Pos.	Part no. Teilenr. No.piece	Qty. Menge Qte.	Description	Benennung	Designation
1	05585689	1	Ring nut for axle	Wellenmutter	Ecrou pour l'arbre
2	05236310	2	Taper roller bearing	Kegelrollenlager	Roulement à galets coniques
3	05585693	1	Sealing ring	Dichtring	Bague d'étanchéité
4	05585969	5	Shim 0,15mm	Paßscheibe 0,15mm	Disque d'ajustage 0,15mm
5	05586235	3	Shim 0,20mm	Paßscheibe 0,20mm	Disque d'ajustage 0,20mm
6	05586241	1	Shim 0,40mm	Paßscheibe 0,40mm	Disque d'ajustage 0,40mm
7	05585635	1	Spacer ring	Distanzring	Bague d'écartement
8	05585729	1	Shim 0,10mm	Paßscheibe 0,10mm	Disque d'ajustage 0,10mm
9	05585603	1	Shim 0,20mm	Paßscheibe 0,20mm	Disque d'ajustage 0,20mm
10	05585604	1	Shim 0,50mm	Paßscheibe 0,50mm	Disque d'ajustage 0,50mm
11	05585605	1	Shim 0,15mm	Paßscheibe 0,15mm	Disque d'ajustage 0,15mm
12	05586627	1	Bevel gear and pinion	Tellerrad und Ritzel	Couronne et pignon
13	07156288	16	Hexagon bolt	Sechskantschraube	Vis à tête hexagonale
14	32010057	2	Screw	Schraube	Vis
15	05585993	2	Ring nut for axle	Wellenmutter	Ecrou pour l'arbre
16	05231130	2	Taper roller bearing	Kegelrollenlager	Roulement à galets coniques
17	05586626	1	Differential housing	Differentialgehäuse	Carter du différentiel
18	05585633	1	Spacer ring	Distanzring	Bague d'écartement
19	32010058	8	Screw	Schraube	Vis
20	05585692	1	Differential	Differential	Différentiel

Drive Axle
Antriebsachse
Essieu de traction

EA004085_000_00

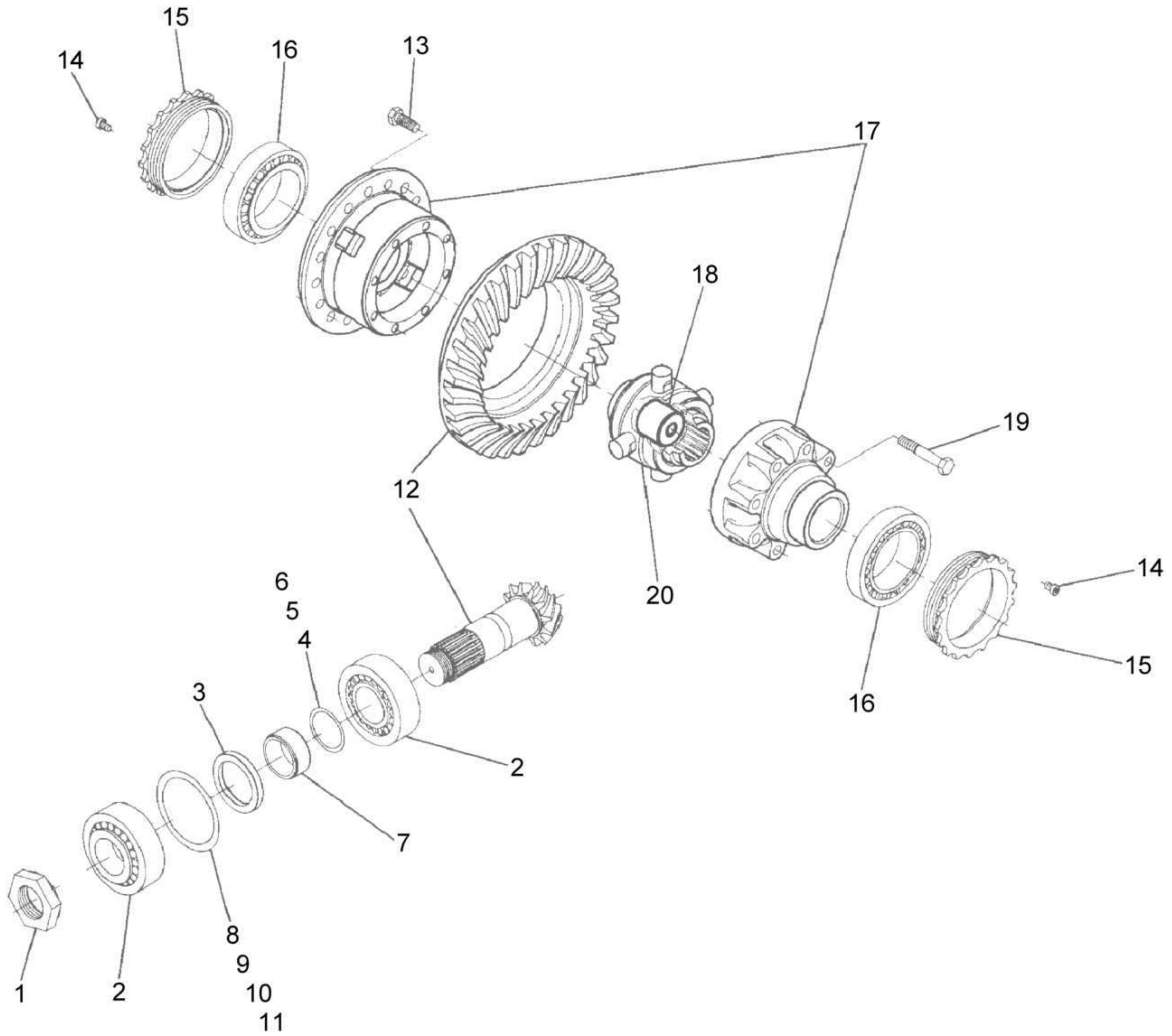

ea004085_000

Drive Axle
Antriebsachse
Essieu de traction

EA004085 1001 E

BOMAG FAYAT GROUP

Pos. Pos. Pos.	Part no. Teilenr. No.piece	Qty. Menge Qte.	Description	Benennung	Designation
1	05585689	1	Ring nut for axle	Wellenmutter	Ecrou pour l'arbre
2	05236310	2	Taper roller bearing	Kegelrollenlager	Roulement à galets coniques
3	05585693	1	Sealing ring	Dichtring	Bague d'étanchéité
4	05585969	5	Shim 0,15mm	Paßscheibe 0,15mm	Disque d'ajustage 0,15mm
5	05586235	3	Shim 0,20mm	Paßscheibe 0,20mm	Disque d'ajustage 0,20mm
6	05586241	1	Shim 0,40mm	Paßscheibe 0,40mm	Disque d'ajustage 0,40mm
7	05585635	1	Spacer ring	Distanzring	Bague d'écartement
8	05585729	1	Shim 0,10mm	Paßscheibe 0,10mm	Disque d'ajustage 0,10mm
9	05585603	1	Shim 0,20mm	Paßscheibe 0,20mm	Disque d'ajustage 0,20mm
10	05585604	1	Shim 0,50mm	Paßscheibe 0,50mm	Disque d'ajustage 0,50mm
11	05585605	1	Shim 0,15mm	Paßscheibe 0,15mm	Disque d'ajustage 0,15mm
12	05585694	1	Bevel gear and pinion	Tellerrad und Ritzel	Couronne et pignon
13	07156288	16	Hexagon bolt	Sechskantschraube	Vis à tête hexagonale
14	32010057	2	Screw	Schraube	Vis
15	05585993	2	Ring nut for axle	Wellenmutter	Ecrou pour l'arbre
16	05231130	2	Taper roller bearing	Kegelrollenlager	Roulement à galets coniques
17	05585691	1	Differential housing	Differentialgehäuse	Carter du différentiel
18	05585633	1	Spacer ring	Distanzring	Bague d'écartement
19	05586032	8	Hexagon bolt	Sechskantschraube	Vis à tête hexagonale
20	05585692	1	Differential	Differential	Différentiel

Drive Axle
Antriebsachse
Essieu de traction

EA004085_000_00

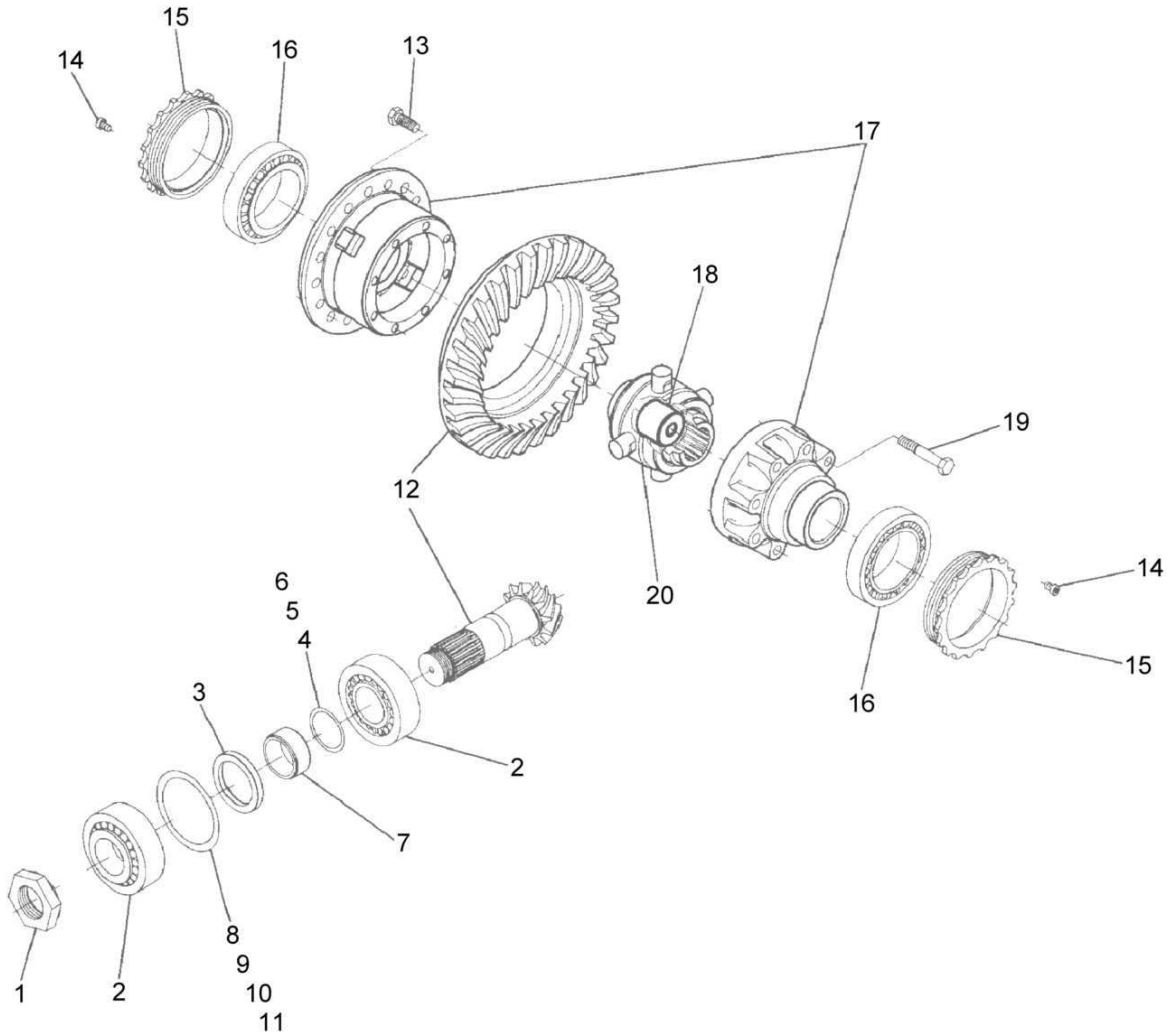

ea004085_000

Drive Axle
Antriebsachse
Essieu de traction

EA004085 1001 E

BOMAG FAYAT GROUP

Pos. Pos. Pos.	Part no. Teilenr. No.piece	Qty. Menge Qte.	Description	Benennung	Designation
1	05585689	1	Ring nut for axle	Wellenmutter	Ecrou pour l'arbre
2	05236310	2	Taper roller bearing	Kegelrollenlager	Roulement à galets coniques
3	05585693	1	Sealing ring	Dichtring	Bague d'étanchéité
4	05585969	5	Shim 0,15mm	Paßscheibe 0,15mm	Disque d'ajustage 0,15mm
5	05586235	3	Shim 0,20mm	Paßscheibe 0,20mm	Disque d'ajustage 0,20mm
6	05586241	1	Shim 0,40mm	Paßscheibe 0,40mm	Disque d'ajustage 0,40mm
7	05585635	1	Spacer ring	Distanzring	Bague d'écartement
8	05585729	1	Shim 0,10mm	Paßscheibe 0,10mm	Disque d'ajustage 0,10mm
9	05585603	1	Shim 0,20mm	Paßscheibe 0,20mm	Disque d'ajustage 0,20mm
10	05585604	1	Shim 0,50mm	Paßscheibe 0,50mm	Disque d'ajustage 0,50mm
11	05585605	1	Shim 0,15mm	Paßscheibe 0,15mm	Disque d'ajustage 0,15mm
12	05585694	1	Bevel gear and pinion	Tellerrad und Ritzel	Couronne et pignon
13	32010063	16	Screw	Schraube	Vis
14	32010057	2	Screw	Schraube	Vis
15	05585993	2	Ring nut for axle	Wellenmutter	Ecrou pour l'arbre
16	05231130	2	Taper roller bearing	Kegelrollenlager	Roulement à galets coniques
17	05585691	1	Differential housing	Differentialgehäuse	Carter du différentiel
18	05585633	1	Spacer ring	Distanzring	Bague d'écartement
19	05586032	8	Hexagon bolt	Sechskantschraube	Vis à tête hexagonale
20	05585692	1	Differential	Differential	Différentiel

Drive Axle
Antriebsachse
Essieu de traction

EA004086_000_00

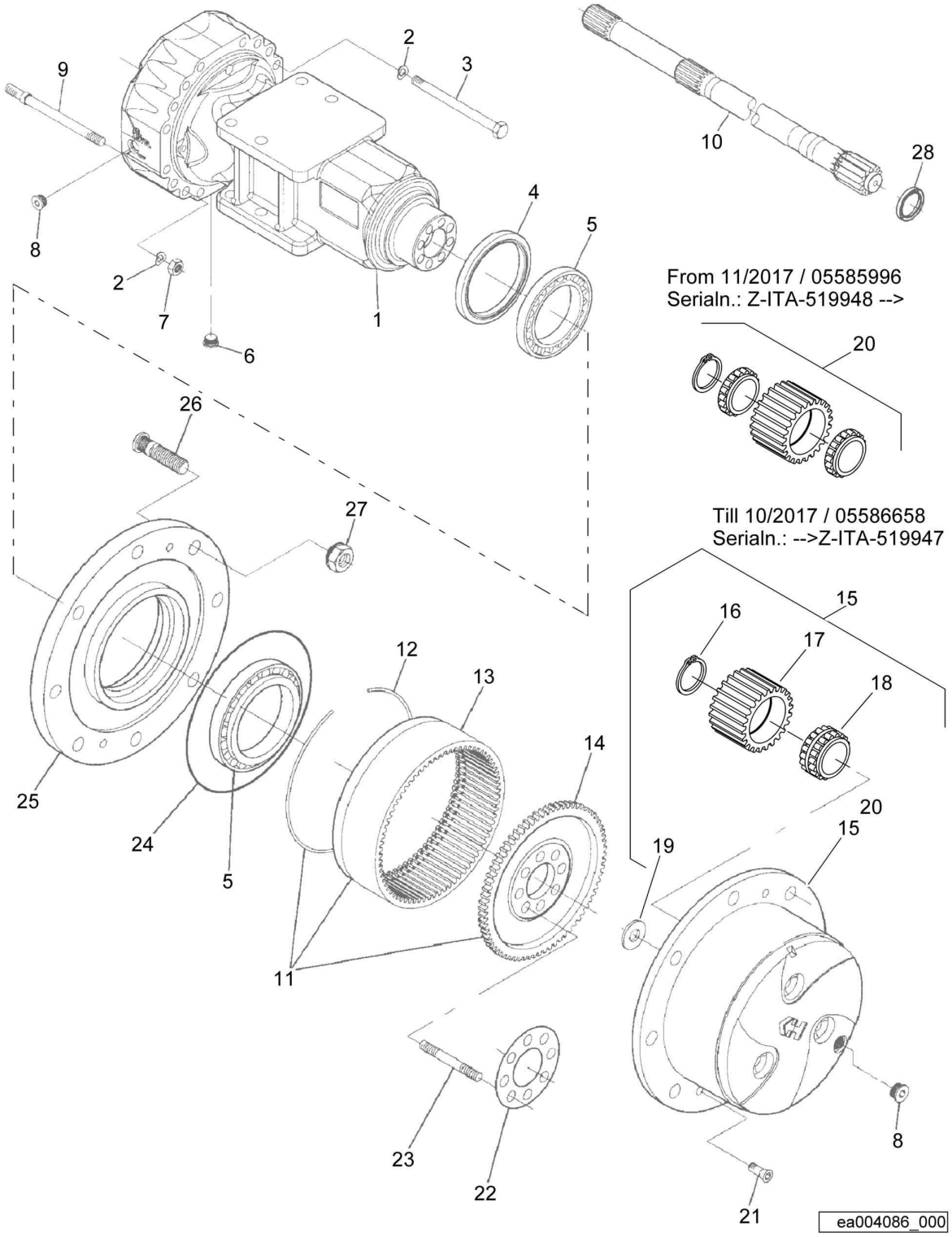

Drive Axle
Antriebsachse
Essieu de traction

EA004086 1001 E

BOMAG FAYAT GROUP

Pos. Pos. Pos.	Part no. Teilenr. No.piece	Qty. Menge Qte.	Description	Benennung	Designation
1	05586446	2	Axle housing	Achskörper	Corps d'essieu
2	05585459	8	Washer	Scheibe	Disque
3	05586423	24	Screw	Schraube	Vis
4	05585964	2	Sealing ring	Dichtring	Bague d'étanchéité
5	05886614	4	Bearing	Lager	Palier
6	32010064	2	Plug	Stopfen	Bouchon
7	32010035	8	Nut	Mutter	Ecrou
8	05585745	4	Plug	Stopfen	Bouchon
9	05586422	8	Pin screw	Stiftschraube	Tige filetée
10	05586447	2	Axle shaft	Achswelle	Arbre d'essieu
11	05586448	2	Intern.gear wheel carrier	Hohlradträger	Support roue dentée
12	32010099	2	>Circlip	>Sicherungsring	>Circlip
13	05586290	2	>Ring gear	>Zahnkranz	>Couronne dentée
14	05585982	2	>Intern.gear wheel carrier	>Hohlradträger	>Support roue dentée
15	05586658	2	Planetary housing serialno. --> Z-ITA-519947 Kit	Planetengehäuse serialno. --> Z-ITA-519947 Satz	Cage de transmission pla. serialno. --> Z-ITA-519947 Jeu
16	32010021	8	>Circlip	>Sicherungsring	>Circlip
17	32010098	8	>Planet gear	>Planetenrad	>Satellite
18	05586174	8	>Bearing	>Lager	>Palier
19	32010067	2	>Stop disc	>Anlaufscheibe	>Disque de butée
20	05585996	2	Planetary housing serialno. Z-ITA-519948 --> Kit	Planetengehäuse serialno. Z-ITA-519948 --> Satz	Cage de transmission pla. serialno. Z-ITA-519948 --> Jeu
21	32010059	4	Countersunk screw	Senkschraube	Vis noyée
22	05585980	2	Securing plate	Sicherungsblech	Tôle de sûreté
23	32010068	20	Pin screw	Stiftschraube	Tige filetée
24	05585780	2	Loop ring	Runddichtring	Joint torique
25	05585981	2	Wheel hub	Radnabe	Moyeu de roue
26	05586438	20	Wheel bolt	Radbolzen	Boulon pour roue
27	05586104	20	Wheel nut	Kugelbundmutter	Ecrou pour roue
28	05586382	2	Gasket	Dichtung	Joint

Drive Axle
Antriebsachse
Essieu de traction

EA004086_000_00

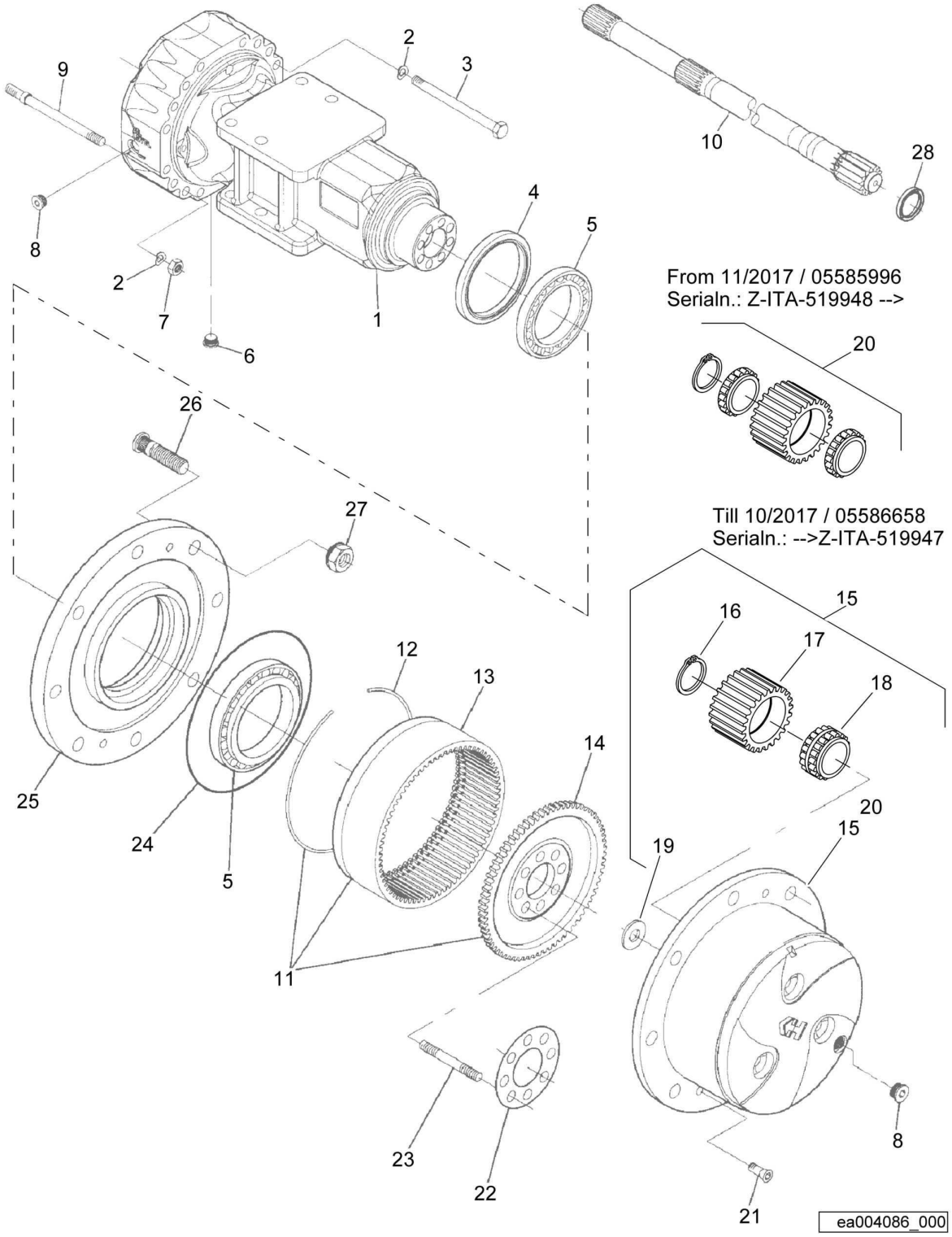

Drive Axle
Antriebsachse
Essieu de traction

EA004086 1001 E

BOMAG FAYAT GROUP

Pos. Pos. Pos.	Part no. Teilenr. No.piece	Qty. Menge Qte.	Description	Benennung	Designation
1	05586446	2	Axle housing	Achskörper	Corps d'essieu
2	05585459	8	Washer	Scheibe	Disque
3	05586423	24	Screw	Schraube	Vis
4	05585964	2	Sealing ring	Dichtring	Bague d'étanchéité
5	05886614	4	Bearing	Lager	Palier
6	32010064	2	Plug	Stopfen	Bouchon
7	32010035	8	Nut	Mutter	Ecrou
8	05585745	4	Plug	Stopfen	Bouchon
9	05586422	8	Pin screw	Stiftschraube	Tige filetée
10	05586447	2	Axle shaft	Achswelle	Arbre d'essieu
11	05586448	2	Intern.gear wheel carrier	Hohlradträger	Support roue dentée
12	32010099	2	>Circlip	>Sicherungsring	>Circlip
13	05586290	2	>Ring gear	>Zahnkranz	>Couronne dentée
14	05585982	2	>Intern.gear wheel carrier	>Hohlradträger	>Support roue dentée
16	32010021	8	>Circlip	>Sicherungsring	>Circlip
17	32010098	8	>Planet gear	>Planetenrad	>Satellite
18	05586174	8	>Bearing	>Lager	>Palier
19	32010067	2	>Stop disc	>Anlaufscheibe	>Disque de butée
20	05585996	2	Planetary housing	Planetengehäuse	Cage de transmission pla.
			serialno. Z-ITA-519948 -->	serialno. Z-ITA-519948 -->	serialno. Z-ITA-519948 -->
			Kit	Satz	Jeu
21	32010059	4	Countersunk screw	Senkschraube	Vis noyée
22	05585980	2	Securing plate	Sicherungsblech	Tôle de sûreté
23	32010068	20	Pin screw	Stiftschraube	Tige filetée
24	05585780	2	Loop ring	Runddichtring	Joint torique
25	05585981	2	Wheel hub	Radnabe	Moyeu de roue
26	05586438	20	Wheel bolt	Radbolzen	Boulon pour roue
27	05586104	20	Wheel nut	Kugelbundmutter	Ecrou pour roue
28	05586382	2	Gasket	Dichtung	Joint

Drive Axle
Antriebsachse
Essieu de traction

EA004086_000_00

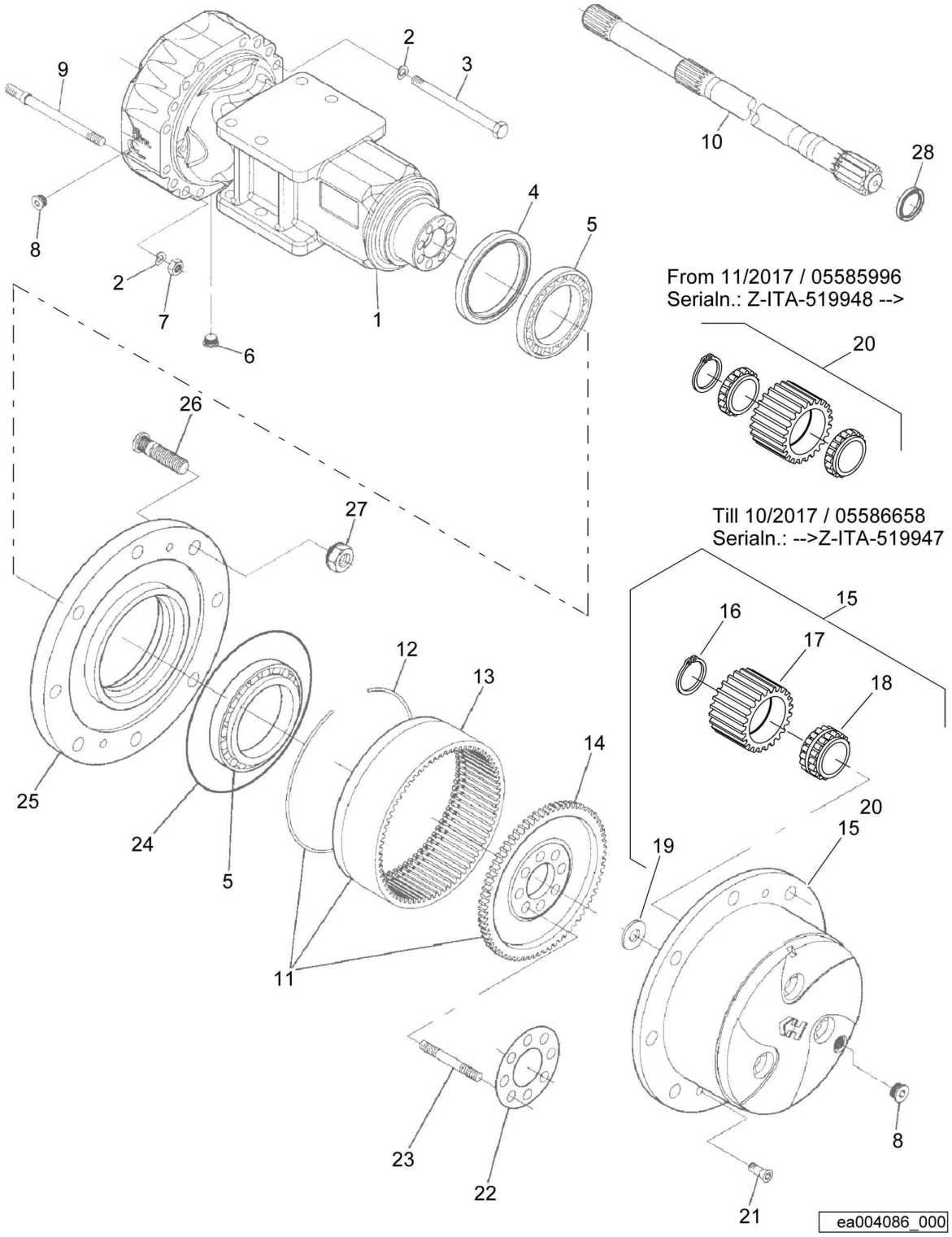

Drive Axle
Antriebsachse
Essieu de traction

EA004086 1001 E

BOMAG FAYAT GROUP

Pos. Pos. Pos.	Part no. Teilenr. No.piece	Qty. Menge Qte.	Description	Benennung	Designation
1	05586446	2	Axle housing	Achskörper	Corps d'essieu
2	05585459	8	Washer	Scheibe	Disque
3	05586423	24	Screw	Schraube	Vis
4	05585964	2	Sealing ring	Dichtring	Bague d'étanchéité
5	05585966	4	Bearing	Lager	Palier
6	32010064	2	Plug	Stopfen	Bouchon
7	32010035	8	Nut	Mutter	Ecrou
8	05585745	4	Plug	Stopfen	Bouchon
9	05586422	8	Pin screw	Stiftschraube	Tige filetée
10	05586447	2	Axle shaft	Achswelle	Arbre d'essieu
11	05586448	2	Intern.gear wheel carrier	Hohlradträger	Support roue dentée
12	32010099	2	>Circlip	>Sicherungsring	>Circlip
13	05586290	2	>Ring gear	>Zahnkranz	>Couronne dentée
14	05585982	2	>Intern.gear wheel carrier	>Hohlradträger	>Support roue dentée
16	32010021	8	>Circlip	>Sicherungsring	>Circlip
17	32010098	8	>Planet gear	>Planetenrad	>Satellite
18	05586174	8	>Bearing	>Lager	>Palier
19	32010067	2	>Stop disc	>Anlaufscheibe	>Disque de butée
20	05585996	2	Planetary housing serialno. Z-ITA-519948 --> Kit	Planetengehäuse serialno. Z-ITA-519948 --> Satz	Cage de transmission pla. serialno. Z-ITA-519948 --> Jeu
21	32010059	4	Countersunk screw	Senkschraube	Vis noyée
22	05585980	2	Securing plate	Sicherungsblech	Tôle de sûreté
23	32010068	20	Pin screw	Stiftschraube	Tige filetée
24	05585780	2	Loop ring	Runddichtring	Joint torique
25	05585981	2	Wheel hub	Radnabe	Moyeu de roue
26	05586438	20	Wheel bolt	Radbolzen	Boulon pour roue
27	05586104	20	Wheel nut	Kugelbundmutter	Ecrou pour roue
28	05586382	2	Gasket	Dichtung	Joint

Drive Axle
Antriebsachse
Essieu de traction

EA004086_000_00

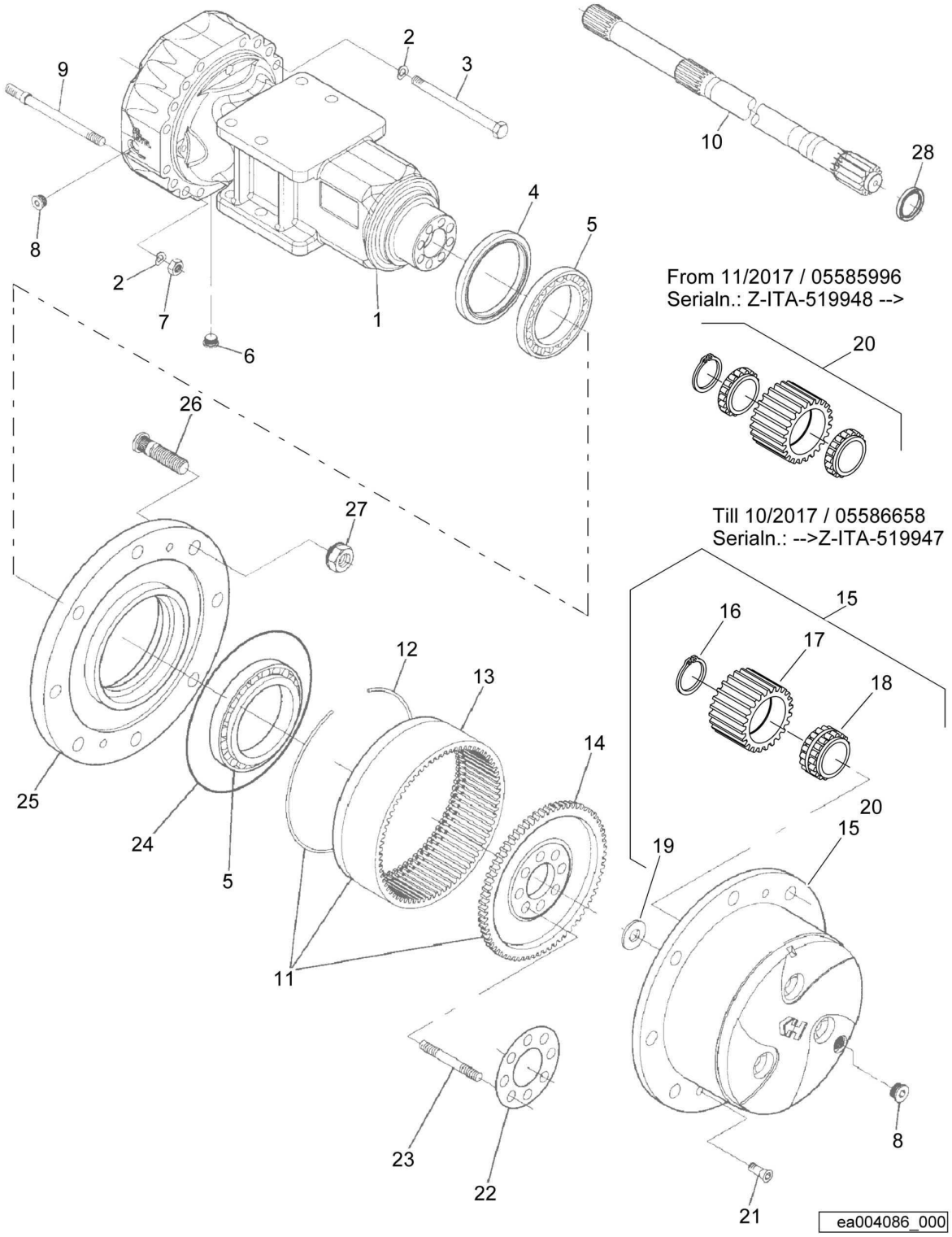

Drive Axle
Antriebsachse
Essieu de traction

EA004086 1001 E

BOMAG FAYAT GROUP

Pos. Pos. Pos.	Part no. Teilenr. No.piece	Qty. Menge Qte.	Description	Benennung	Designation
1	05586446	2	Axle housing	Achskörper	Corps d'essieu
2	32010043	8	Spring washer	Federscheibe	Rondelle ressort
3	05586423	24	Screw	Schraube	Vis
4	05585964	2	Sealing ring	Dichtring	Bague d'étanchéité
5	05585966	4	Bearing	Lager	Palier
6	32010064	2	Plug	Stopfen	Bouchon
7	32010035	8	Nut	Mutter	Ecrou
8	05585745	4	Plug	Stopfen	Bouchon
9	05586422	8	Pin screw	Stiftschraube	Tige filetée
10	05586447	2	Axle shaft	Achswelle	Arbre d'essieu
11	05586448	2	Intern.gear wheel carrier	Hohlradträger	Support roue dentée
12	32010099	2	>Circlip	>Sicherungsring	>Circlip
13	05586290	2	>Ring gear	>Zahnkranz	>Couronne dentée
14	05585982	2	>Intern.gear wheel carrier	>Hohlradträger	>Support roue dentée
16	32010021	8	>Circlip	>Sicherungsring	>Circlip
17	32010098	8	>Planet gear	>Planetenrad	>Satellite
18	05586174	8	>Bearing	>Lager	>Palier
19	32010067	2	>Stop disc	>Anlaufscheibe	>Disque de butée
20	05585996	2	Planetary housing	Planetengehäuse	Cage de transmission pla.
			serialno. Z-ITA-519948 -->	serialno. Z-ITA-519948 -->	serialno. Z-ITA-519948 -->
			Kit	Satz	Jeu
21	32010059	4	Countersunk screw	Senkschraube	Vis noyée
22	05585980	2	Securing plate	Sicherungsblech	Tôle de sûreté
23	32010068	20	Pin screw	Stiftschraube	Tige filetée
24	05585780	2	Loop ring	Runddichtring	Joint torique
25	05585981	2	Wheel hub	Radnabe	Moyeu de roue
26	05586438	20	Wheel bolt	Radbolzen	Boulon pour roue
27	05585457	20	Nut	Mutter	Ecrou
28	05586382	2	Gasket	Dichtung	Joint

S/N 101583411040 ▶

Steering axle
Lenkachse
Essieu de direction

EA004087_000_00

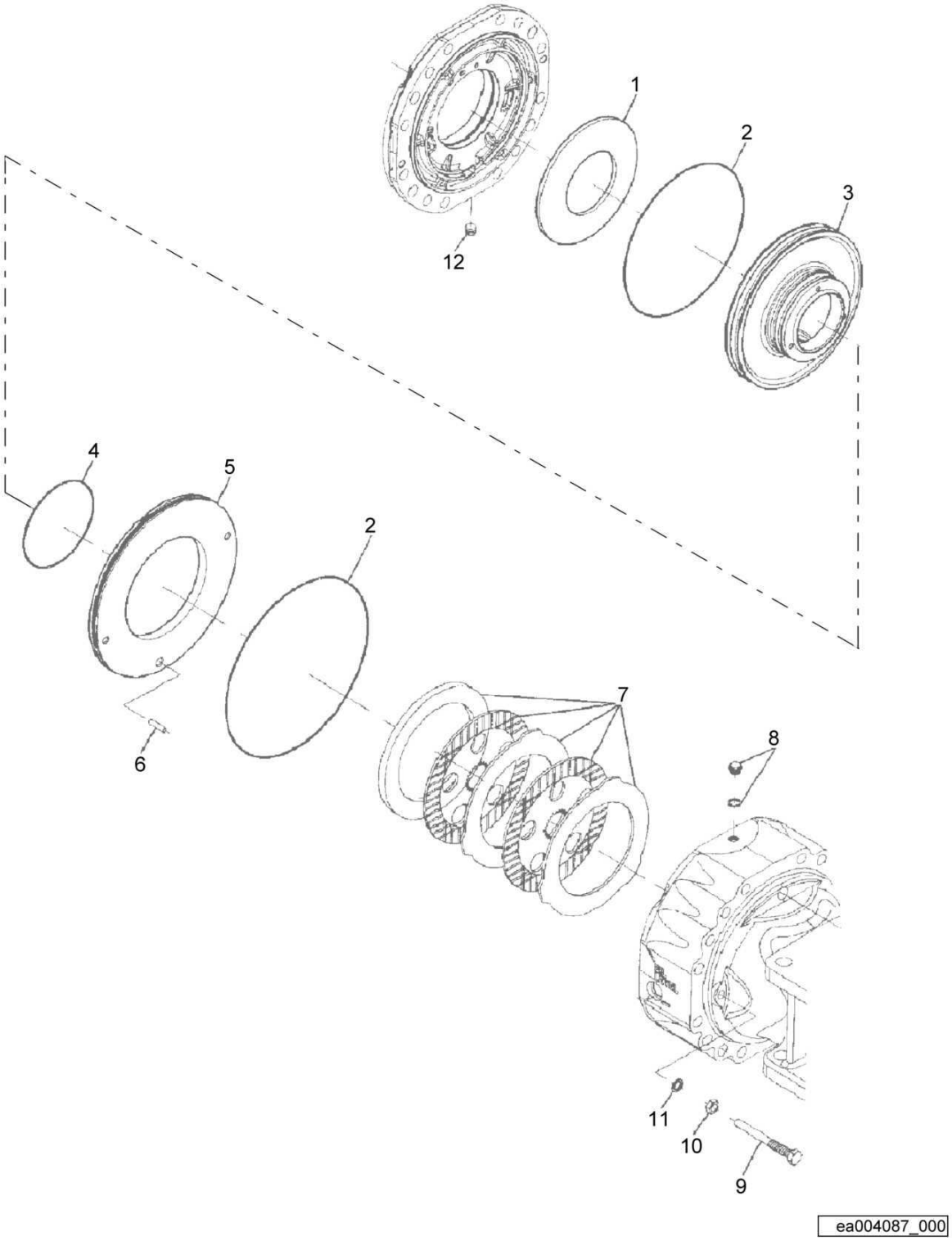

Steering axle
Lenkachse
Essieu de direction

EA004087 1001 E

BOMAG FAYAT GROUP

Pos. Pos. Pos.	Part no. Teilenr. No.piece	Qty. Menge Qte.	Description	Benennung	Designation
1	05585675	1	Spring	Feder	Ressort
2	05585780	4	Loop ring	Runddichtring	Joint torique
3	05586432	2	Piston	Kolben	Piston
4	05586431	2	O-ring	O-Ring	Joint torique
5	05586429	2	Ring	Ring	Bague
6	05586430	2	Pin	Stift	Tige
7	05586444	2	Brake disc	Bremsscheibe	Disque de frein
8	05586433	2	Plug	Stopfen	Bouchon
9	05585678	4	Screw	Schraube	Vis
10	08121217	4	Hexagon nut	Sechskantmutter	Ecrou hexagonal
11	05585809	4	Washer	Scheibe	Disque
12	05586434	2	Screw plug	Verschlußschraube	Vis de fermeture

Gear unit for travel
Fahrgetriebe
Réducteur

EA004914_000_00

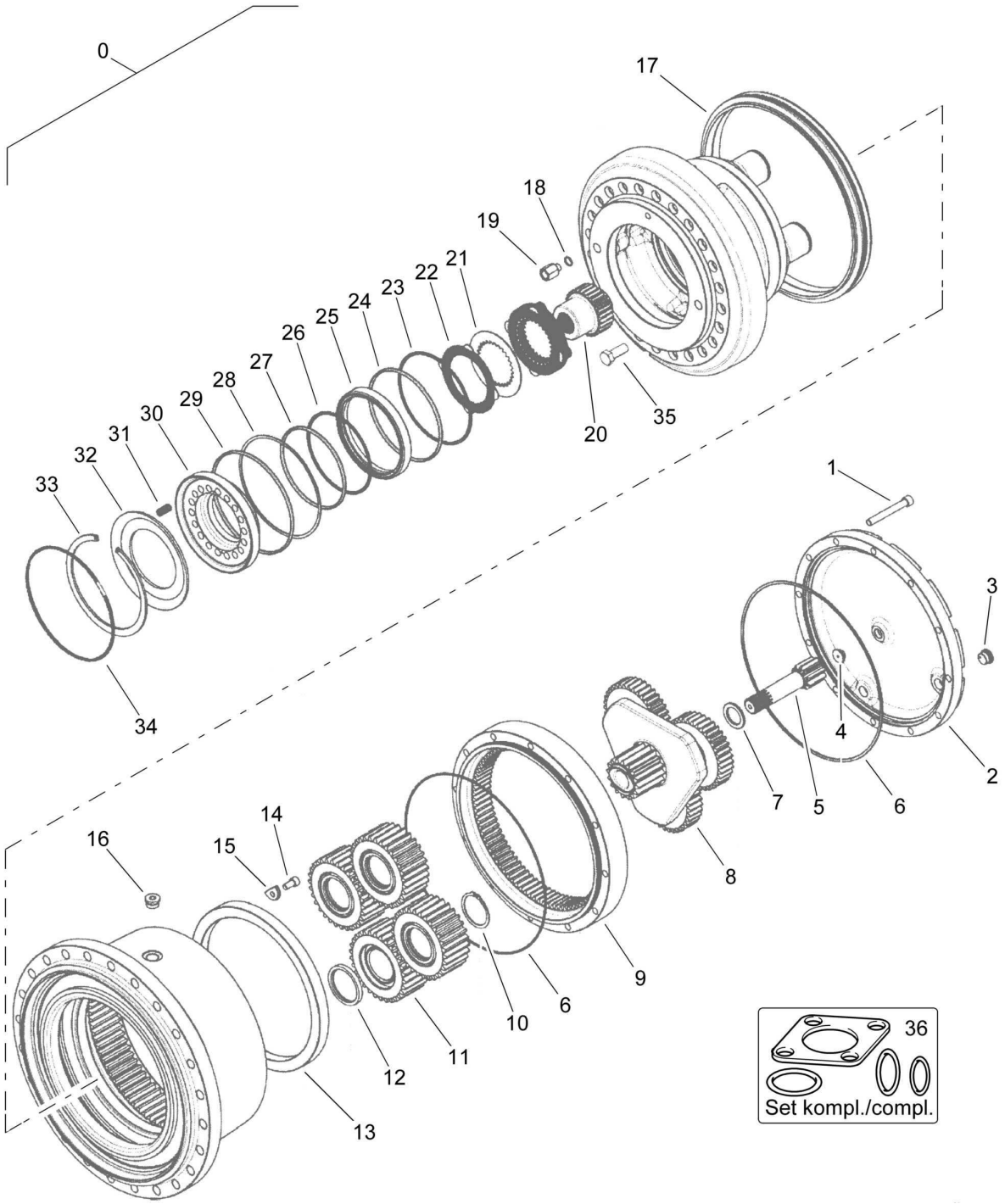

ea004914_000

Gear unit for travel
Fahrgetriebe
Réducteur

EA004914 1001 E

BOMAG FAYAT GROUP

Pos. Pos. Pos.	Part no. Teilenr. No.piece	Qty. Menge Qte.	Description	Benennung	Designation
0	05901080	1	Gear unit for travel	Fahrgetriebe	Réducteur
1	05903784	12	>Socket-head cap screw	>Zylinderschraube	>Vis à tête six pans creux
2	05904509	1	>Transmission cover	>Getriebedeckel	>Couvercle de boîte de vitesses
3	05904353	2	>>Bleeder plug	>>Entlüftungsstopfen	>>Bouchon d'aération
4	05902593	1	>>Stop disc	>>Anlaufscheibe	>>Disque de butée
5	05904510	1	>Sun gear	>Sonnenrad	>Roue solaire
6	05902524	2	>O-ring	>O-Ring	>Joint torique
7	05904511	1	>Shim	>Distanzscheibe	>Cale
8	05904512	1	>Transmission unit	>Getriebeeinheit	>Ensemble boîte de vitesses
9	05904513	1	>Annular gear	>Zahnring	>Vitesse annulaire
10	09213600	4	>Circlip,external	>Sicherungsring(außen)	>Circlips extérieur
11	05904514	4	>Planetary gear kit	>Planetenradsatz	>Jeu de roues planétaires
12	05904515	4	>Shim	>Distanzscheibe	>Cale
13	05904516	1	>Round nut	>Rundmutter	>Ecrou rond
14	05902558	1	>Screw	>Schraube	>Vis
15	05904517	1	>Safety washer	>Sicherungsscheibe	>Rondelle grower
16	05904353	3	>Bleeder plug	>Entlüftungsstopfen	>Bouchon d'aération
17	05902543	1	>Gasket	>Dichtung	>Joint
18	05902550	1	>Washer	>U-Scheibe	>Rondelle
19	05902551	1	>Extension	>Verlängerung	>Rallonge
20	05904518	1	>Brake shaft	>Bremswelle	>Arbre de frein
21	05902292	5	>Washer	>Scheibe	>Disque
22	05902291	7	>Sintered disc	>Sinterscheibe	>Disque fritte
23	05902536	1	>Spiral ring	>Spiralring	>Anneau spiral
24	05901492	1	>O-ring	>O-Ring	>Joint torique
25	05904519	1	>Shim	>Distanzscheibe	>Cale
26	05902089	1	>Spiral ring	>Spiralring	>Anneau spiral
27	05901944	1	>O-ring	>O-Ring	>Joint torique
28	05901965	1	>O-ring	>O-Ring	>Joint torique
29	05901963	1	>Spiral ring	>Spiralring	>Anneau spiral
30	05904520	1	>Brake piston	>Bremskolben	>Piston de frein
31	05904521	17	>Pressure spring	>Druckfeder	>Ressort de pression
32	05904522	1	>Pressure plate	>Druckplatte	>Plaque de pression
33	09226408	1	>Circlip	>Sicherungsring	>Circlip
34	05904523	1	>O-ring	>O-Ring	>Joint torique
35	324002451	2	>Screw	>Schraube	>Vis
			Service Parts	Service Parts	Les parties du service
36	05904525	1	Kit,seal	Dichtsatz	Jeu de joints

S/N 101583411001 ▶

Actuation Cable,Travel
Betätigungszug,Fahrbet.
Câble cde. de translation

EA002324_000_01

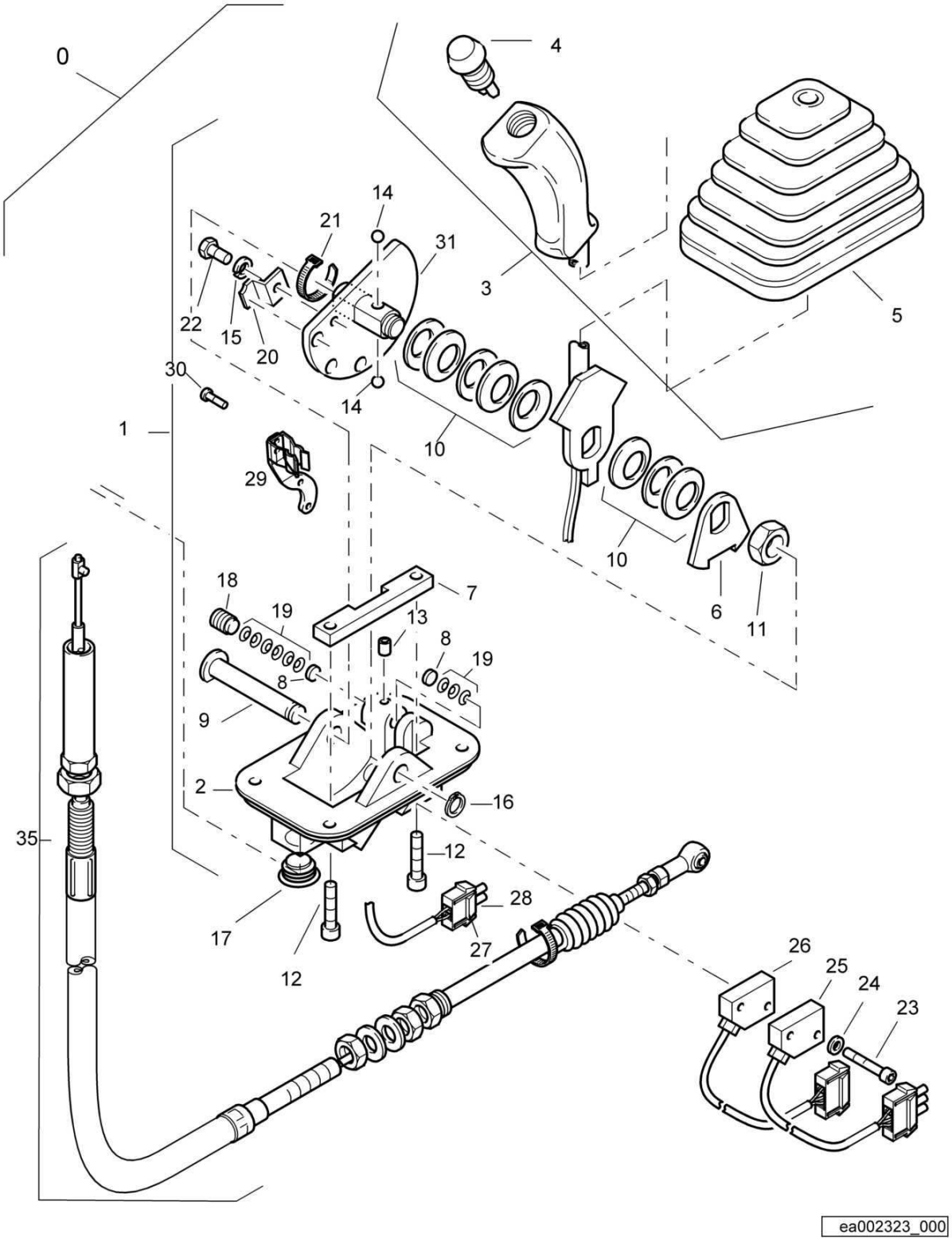

Actuation Cable,Travel
Betätigungszug,Fahrbet.
Câble cde. de translation

EA002324 1001 E

BOMAG FAYAT GROUP

Pos. Pos. Pos.	Part no. Teilenr. No.piece	Qty. Menge Qte.	Description	Benennung	Designation
0	05561251	1	Travel actuation	Fahrbetätigung	Commande de translation
1	05566571	1	>Control box with lever	>Gebergerät	>Boîte de transmission
2	05566175	1	>>Housing	>>Gehäuse	>>Boîtier
3	05993020	1	>>Lever	>>Hebel	>>Levier
4	05762241	1	>>>Push button	>>>Taster	>>>Bouton poussoir
5	05568800	1	>>>Bellows	>>>Faltenbalg	>>>Soufflet
6	05566529	1	>>Control disc	>>Schaltscheibe	>>Disque de commande
7	05566544	1	>>Notched rail	>>Rastschiene	>>Rail d'arrêt
8	05568329	1	>>Thrust disc	>>Druckscheibe	>>Disque de pression
9	05568564	1	>>Bolt	>>Bolzen	>>Axe
10	09290400	8	>>Belleville spring	>>Tellerfeder	>>Ressort belleville
11	05568370	1	>>Hexagon nut	>>Sechskantmutter	>>Ecrou hexagonal
12	05566546	2	>>Hexagon bolt	>>Sechskantschraube	>>Vis à tête hexagonale
13	07550400	1	>>Tapped pin	>>Gewindestift	>>Goujon fileté
14	05340050	2	>>Ball	>>Kugel	>>Bille
15	08530612	1	>>Spring washer	>>Federring	>>Rondelle grower
16	05727277	1	>>Safety washer	>>Sicherungsscheibe	>>Rondelle grower
17	05568998	1	>>Plug	>>Verschlußstopfen	>>Bouchon de fermeture
18	05568325	1	>>Screw	>>Schraube	>>Vis
19	09290101	9	>>Belleville spring	>>Tellerfeder	>>Ressort belleville
20	05993022	1	>>Securing plate	>>Sicherungsblech	>>Tôle de sûreté
21	06911050	1	>>Cable strap	>>Insulokkabelband	>>Bande isolante
22	07140621	1	>>Hexagon bolt	>>Sechskantschraube	>>Vis à tête hexagonale
23	05568549	2	>>Socket-head cap screw	>>Zylinderschraube	>>Vis à tête six pans creux
24	08510307	3	>>Washer	>>Scheibe	>>Disque
25	05566570	1	>>Induct.proximity switch	>>Indukt.Näherungsschalter	>>Commutateur de proximité inductif
26	05566565	1	>>Induct.proximity switch	>>Indukt.Näherungsschalter	>>Commutateur de proximité inductif
27	05756790	1	>>Locking device	>>Verriegelung	>>Blocage
28	05756786	1	>>Plug	>>Stecker	>>Prise male
29	05993025	1	>>Bow	>>Bügel	>>Monture
30	05993024	1	>>Lens head screw	>>Linsenschraube	>>Vis à tête cylindrique bombée
31	05566177	1	>>Hollow shaft	>>Hohlwelle	>>Arbre creux
35	05561247	1	>Control	>Betätigung	>Commande

Steering System
Lenksystem
Système de direction

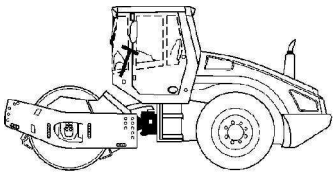

40

For this catalogue group no illustration.
Keine Illustration für diese Katalog-Gruppe.
Accune illustration pour ce groupe catalogue.

Pos. Pos. Pos.	Description	Benennung	Designation
41.00	Steering	Lenkung	Commande de direction
41.10	Joint mounting	Gelenkanbau	Montage d'articulation
41.16	Link, assembled	Gelenk, montiert	Articulation, assemblé

Steering
Lenkung
Commande de direction

58160007_000_03

1) Wellendichtring und Verzahnung mit ca. 5g Fett Autol Top 2000 (009 960 01) einfetten.
Rotary shaft seal and teeth with approx. 5g fat Autol Top 2000 (009 960 01) grease.

2) Anziehdrehmoment 30 Nm
Tightening torque 30 Nm

3) Anziehdrehmoment 35 Nm
Tightening torque 35 Nm

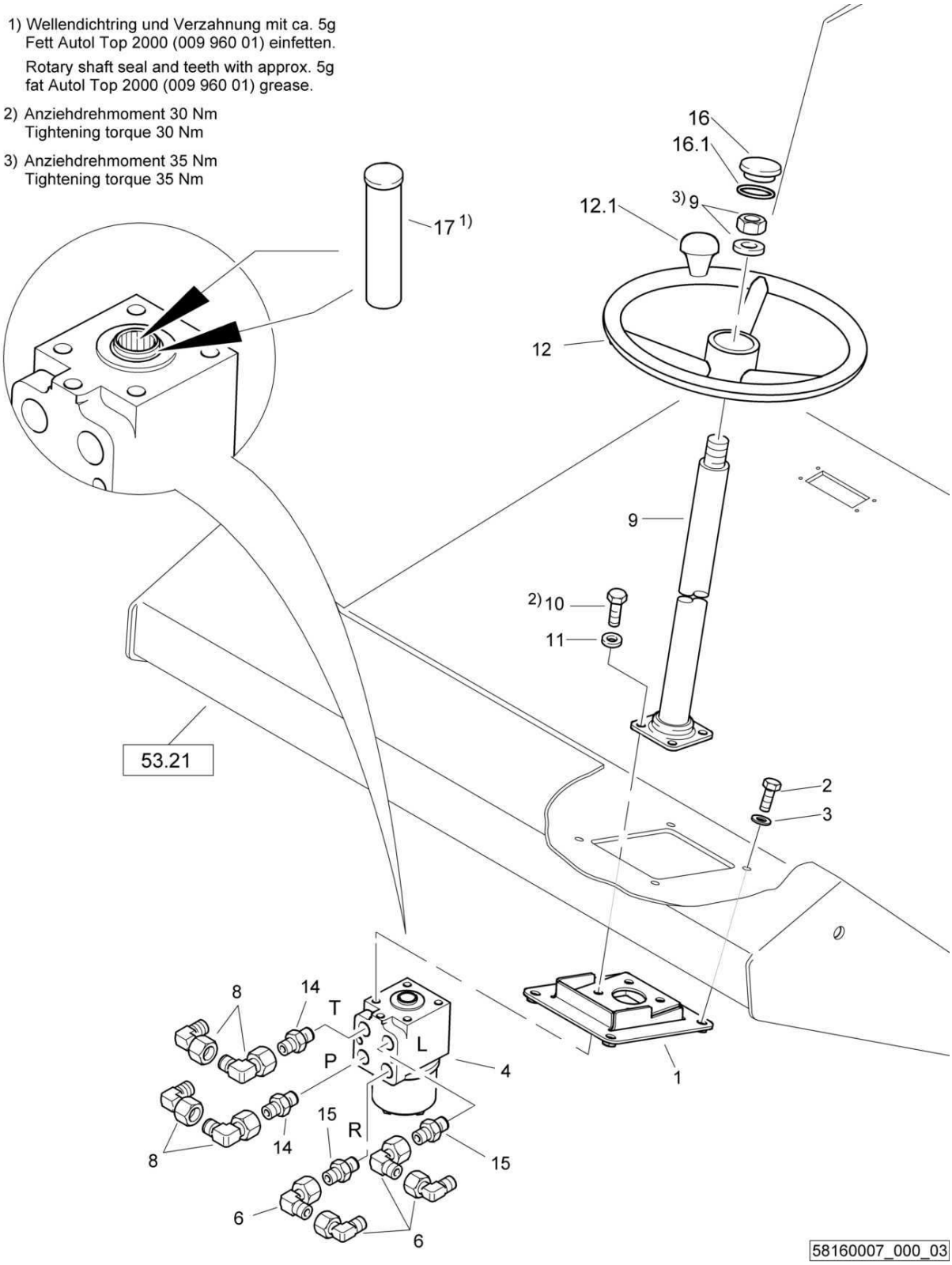

Steering
Lenkung
Commande de direction

58160007 1001 1

BOMAG FAYAT GROUP

Pos. Pos. Pos.	Part no. Teilenr. No.piece	Qty. Menge Qte.	Description	Benennung	Designation
1	58160141	1	Holder	Halter	Support
2	07141027	4	Hexagon bolt	Sechskantschraube	Vis à tête hexagonale
3	08752106	4	Spring washer	Spannscheibe	Rondelle tendeuse
4	05905004	1	Steering valve	Lenkventil	Clapet de direction
6	05542125	4	Angular union	Winkelstutzen	Raccord coudé
8	05542126	4	Angular union	Winkelstutzen	Raccord coudé
9	05902384	1	Steering column	Lenksäule	Colonne de direction
10	07141027	4	Hexagon bolt	Sechskantschraube	Vis à tête hexagonale
11	08511021	4	Washer	Scheibe	Disque
12	05580178	1	Steering wheel	Lenkrad	Volant
12.1	05580179	1	Winding button	Kurbelknopf	Pommeau
14	05540040	2	Double-ended union	Gerader Einschraubstutzen	Tubulure à visser
15	05540039	2	Double-ended union	Gerader Einschraubstutzen	Tubulure à visser
16	05580175	1	Cap,steering wheel	Abdeckkappe f.Lenkrad	Cache
17	00996001	0,01 kg	Grease	Fett	Graisse

S/N 101583411045 ▶ S/N 101583411121

Steering
Lenkung
Commande de direction

58160007_000_03

1) Wellendichtring und Verzahnung mit ca. 5g Fett Autol Top 2000 (009 960 01) einfetten.
Rotary shaft seal and teeth with approx. 5g fat Autol Top 2000 (009 960 01) grease.

2) Anziehdrehmoment 30 Nm
Tightening torque 30 Nm

3) Anziehdrehmoment 35 Nm
Tightening torque 35 Nm

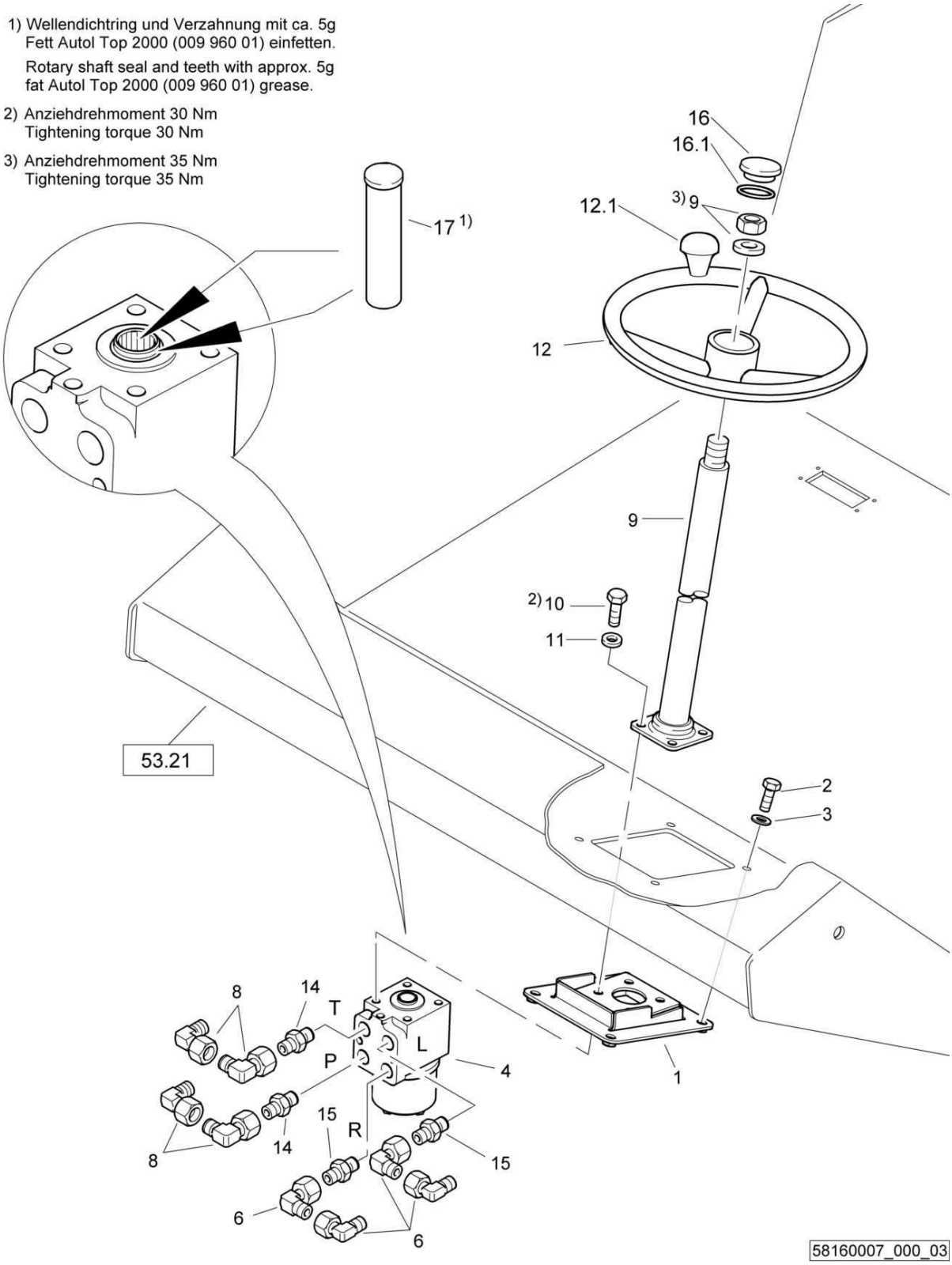

Steering
Lenkung
Commande de direction

58160007 1001 1

BOMAG FAYAT GROUP

Pos. Pos. Pos.	Part no. Teilenr. No.piece	Qty. Menge Qte.	Description	Benennung	Designation
1	58160141	1	Holder	Halter	Support
2	07141027	4	Hexagon bolt	Sechskantschraube	Vis à tête hexagonale
3	08752106	4	Spring washer	Spannscheibe	Rondelle tendeuse
4	05902210	1	Steering valve	Lenkventil	Clapet de direction
6	05542125	4	Angular union	Winkelstutzen	Raccord coudé
8	05542126	4	Angular union	Winkelstutzen	Raccord coudé
9	05902384	1	Steering column	Lenksäule	Colonne de direction
10	07141027	4	Hexagon bolt	Sechskantschraube	Vis à tête hexagonale
11	08511021	4	Washer	Scheibe	Disque
12	05580178	1	Steering wheel	Lenkrad	Volant
12.1	05580179	1	Winding button	Kurbelknopf	Pommeau
14	05540040	2	Double-ended union	Gerader Einschraubstutzen	Tubulure à visser
15	05540039	2	Double-ended union	Gerader Einschraubstutzen	Tubulure à visser
16	05580175	1	Cap,steering wheel	Abdeckkappe f.Lenkrad	Cache
17	00996001	0,01 kg	Grease	Fett	Graisse

Steering
Lenkung
Commande de direction

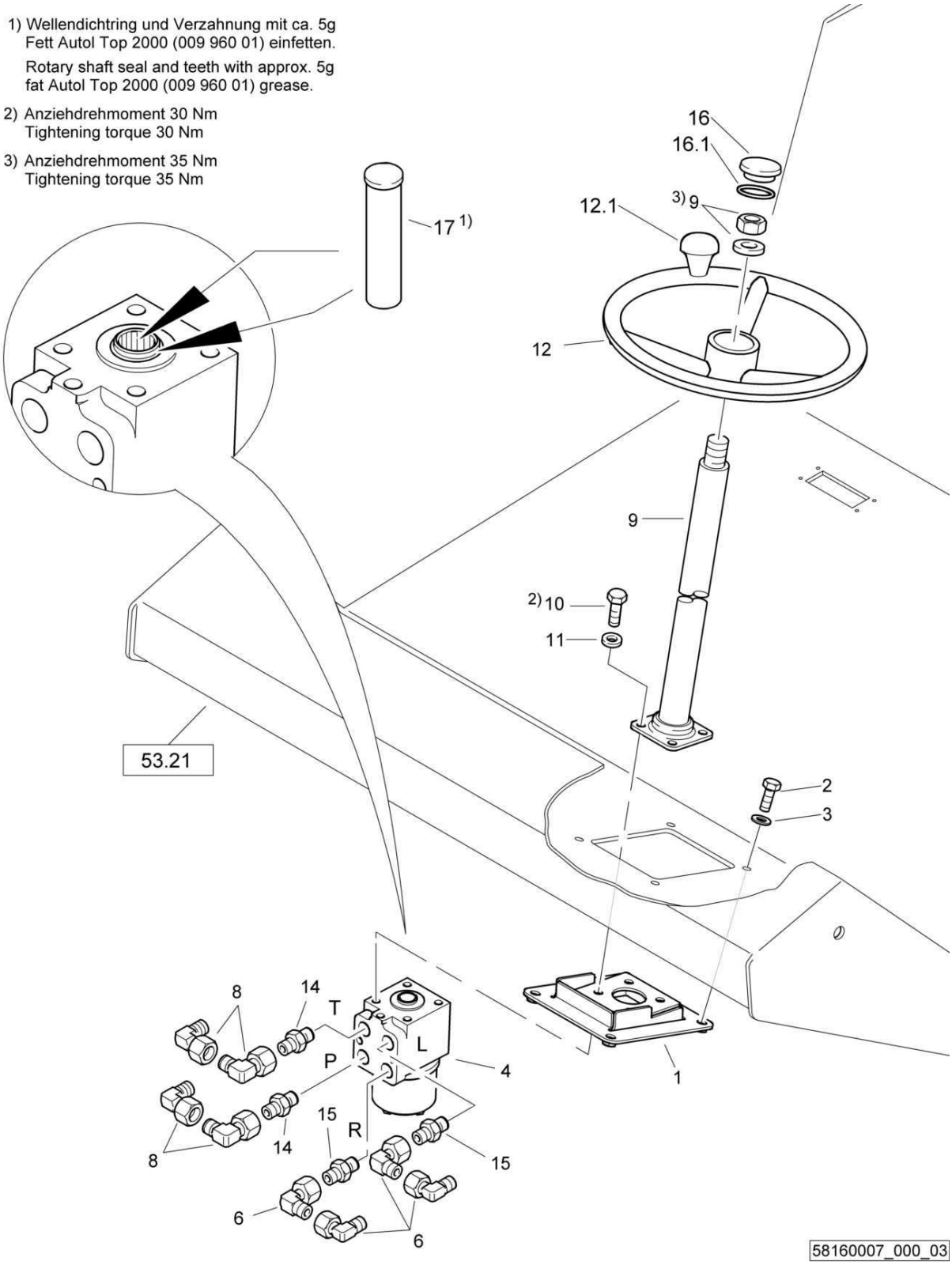

Steering
Lenkung
Commande de direction

58160007 1001 1

BOMAG FAYAT GROUP

Pos. Pos. Pos.	Part no. Teilenr. No.piece	Qty. Menge Qte.	Description	Benennung	Designation
1	58160141	1	Holder	Halter	Support
2	07141027	4	Hexagon bolt	Sechskantschraube	Vis à tête hexagonale
3	08752106	4	Spring washer	Spannscheibe	Rondelle tendeuse
4	05902210	1	Steering valve	Lenkventil	Clapet de direction
6	05542125	4	Angular union	Winkelstutzen	Raccord coudé
8	05542126	4	Angular union	Winkelstutzen	Raccord coudé
9	05902384	1	Steering column	Lenksäule	Colonne de direction
10	07141027	4	Hexagon bolt	Sechskantschraube	Vis à tête hexagonale
11	08511021	4	Washer	Scheibe	Disque
12	05580160	1	Steering wheel	Lenkrad	Volant
12.1	05580172	1	Winding button	Kurbelknopf	Pommeau
14	05540040	2	Double-ended union	Gerader Einschraubstutzen	Tubulure à visser
15	05540039	2	Double-ended union	Gerader Einschraubstutzen	Tubulure à visser
16	05580169	1	Cap,steering wheel	Abdeckkappe f.Lenkrad	Cache
16.1	05580170	1	Loop ring	Runddichtring	Joint torique
17	00996001	0,01 kg	Grease	Fett	Graisse

Steering
Lenkung
Commande de direction

1) Wellendichtring und Verzahnung mit ca. 5g Fett Autol Top 2000 (009 960 01) einfetten.
Rotary shaft seal and teeth with approx. 5g fat Autol Top 2000 (009 960 01) grease.

2) Anziehdrehmoment 30 Nm
Tightening torque 30 Nm

3) Anziehdrehmoment 35 Nm
Tightening torque 35 Nm

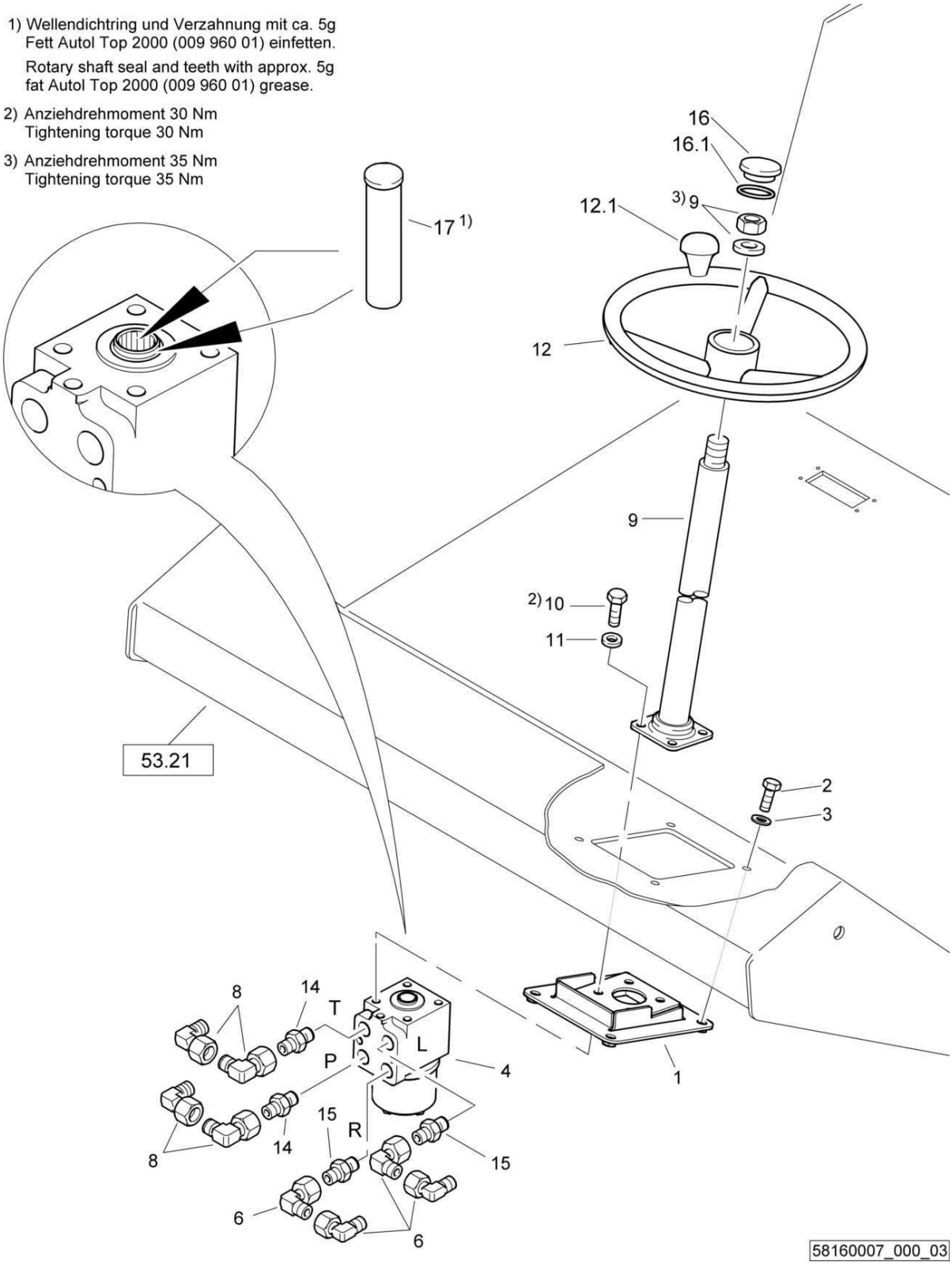

Steering
Lenkung
Commande de direction

58160007 1001 1

BOMAG FAYAT GROUP

Pos. Pos. Pos.	Part no. Teilenr. No.piece	Qty. Menge Qte.	Description	Benennung	Designation
1	58160141	1	Holder	Halter	Support
2	07141027	4	Hexagon bolt	Sechskantschraube	Vis à tête hexagonale
3	08752106	4	Spring washer	Spannscheibe	Rondelle tendeuse
4	05902210	1	Steering valve	Lenkventil	Clapet de direction
6	05542125	4	Angular union	Winkelstutzen	Raccord coudé
8	05542126	4	Angular union	Winkelstutzen	Raccord coudé
9	05902384	1	Steering column	Lenksäule	Colonne de direction
10	07141027	4	Hexagon bolt	Sechskantschraube	Vis à tête hexagonale
11	08511021	4	Washer	Scheibe	Disque
12	05580160	1	Steering wheel	Lenkrad	Volant
14	05540040	2	Double-ended union	Gerader Einschraubstutzen	Tubulure à visser
15	05540039	2	Double-ended union	Gerader Einschraubstutzen	Tubulure à visser
16	05580169	1	Cap,steering wheel	Abdeckkappe f.Lenkrad	Cache
16.1	05580170	1	Loop ring	Runddichtring	Joint torique
17	00996001	0,01 kg	Grease	Fett	Graisse

S/N 101583411009 ▶ S/N 101583411009

Steering
Lenkung
Commande de direction

58160007_000_02

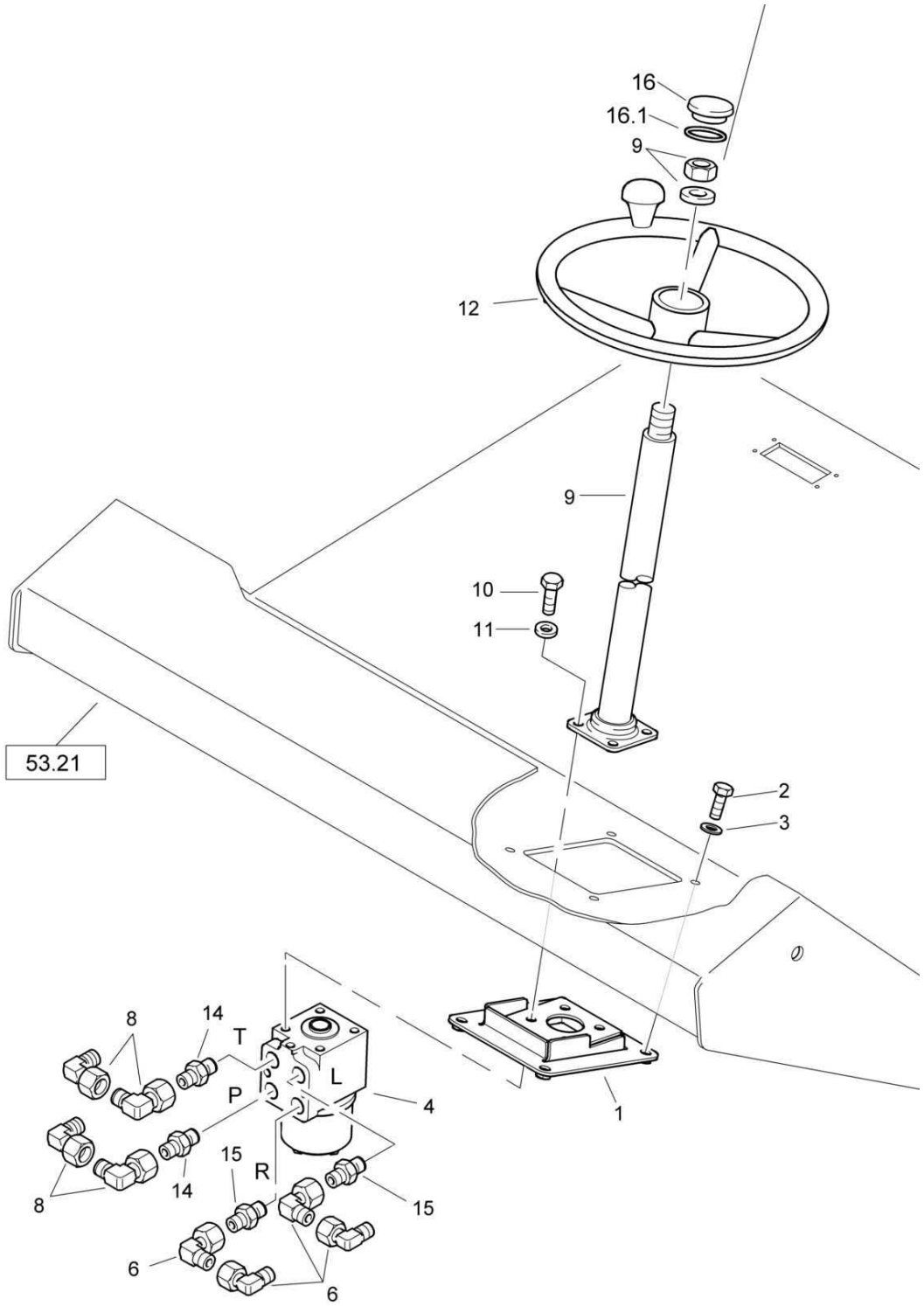

58160007_000_02

Steering
Lenkung
Commande de direction

58160007 1001 1

BOMAG FAYAT GROUP

Pos. Pos. Pos.	Part no. Teilenr. No.piece	Qty. Menge Qte.	Description	Benennung	Designation
1	58160141	1	Holder	Halter	Support
2	07141027	4	Hexagon bolt	Sechskantschraube	Vis à tête hexagonale
3	08752106	4	Spring washer	Spannscheibe	Rondelle tendeuse
4	05902210	1	Steering valve	Lenkventil	Clapet de direction
6	05542125	4	Angular union	Winkelstutzen	Raccord coudé
8	05542126	4	Angular union	Winkelstutzen	Raccord coudé
9	05902384	1	Steering column	Lenksäule	Colonne de direction
10	07141027	4	Hexagon bolt	Sechskantschraube	Vis à tête hexagonale
11	08511021	4	Washer	Scheibe	Disque
12	05580160	1	Steering wheel	Lenkrad	Volant
14	05540040	2	Double-ended union	Gerader Einschraubstutzen	Tubulure à visser
15	05540039	2	Double-ended union	Gerader Einschraubstutzen	Tubulure à visser
16	05580169	1	Cap,steering wheel	Abdeckkappe f.Lenkrad	Cache
16.1	05580170	1	Loop ring	Runddichtring	Joint torique

Steering
Lenkung
Commande de direction

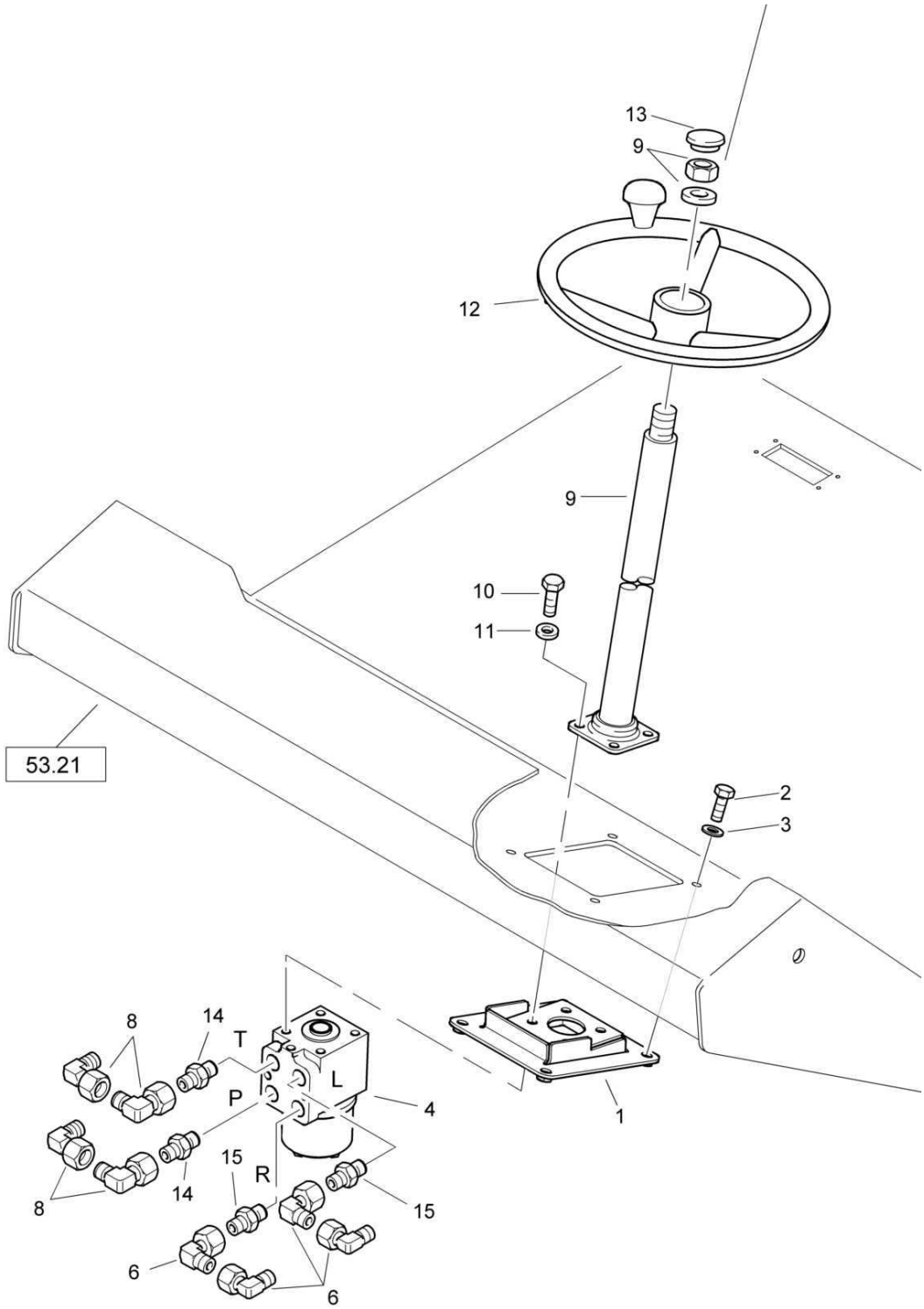

Steering
Lenkung
Commande de direction

58160007 1001 1

BOMAG FAYAT GROUP

Pos. Pos. Pos.	Part no. Teilenr. No.piece	Qty. Menge Qte.	Description	Benennung	Designation
1	58160141	1	Holder	Halter	Support
2	07141027	4	Hexagon bolt	Sechskantschraube	Vis à tête hexagonale
3	08752106	4	Spring washer	Spannscheibe	Rondelle tendeuse
4	05902210	1	Steering valve	Lenkventil	Clapet de direction
6	05542125	4	Angular union	Winkelstutzen	Raccord coudé
8	05542126	4	Angular union	Winkelstutzen	Raccord coudé
9	05902384	1	Steering column	Lenksäule	Colonne de direction
10	07141027	4	Hexagon bolt	Sechskantschraube	Vis à tête hexagonale
11	08511021	4	Washer	Scheibe	Disque
12	05580160	1	Steering wheel	Lenkrad	Volant
13	05580161	1	Cap,steering wheel	Abdeckkappe f.Lenkrad	Cache
14	05540040	2	Double-ended union	Gerader Einschraubstutzen	Tubulure à visser
15	05540039	2	Double-ended union	Gerader Einschraubstutzen	Tubulure à visser

Joint mounting
Gelenkanbau
Montage d'articulation

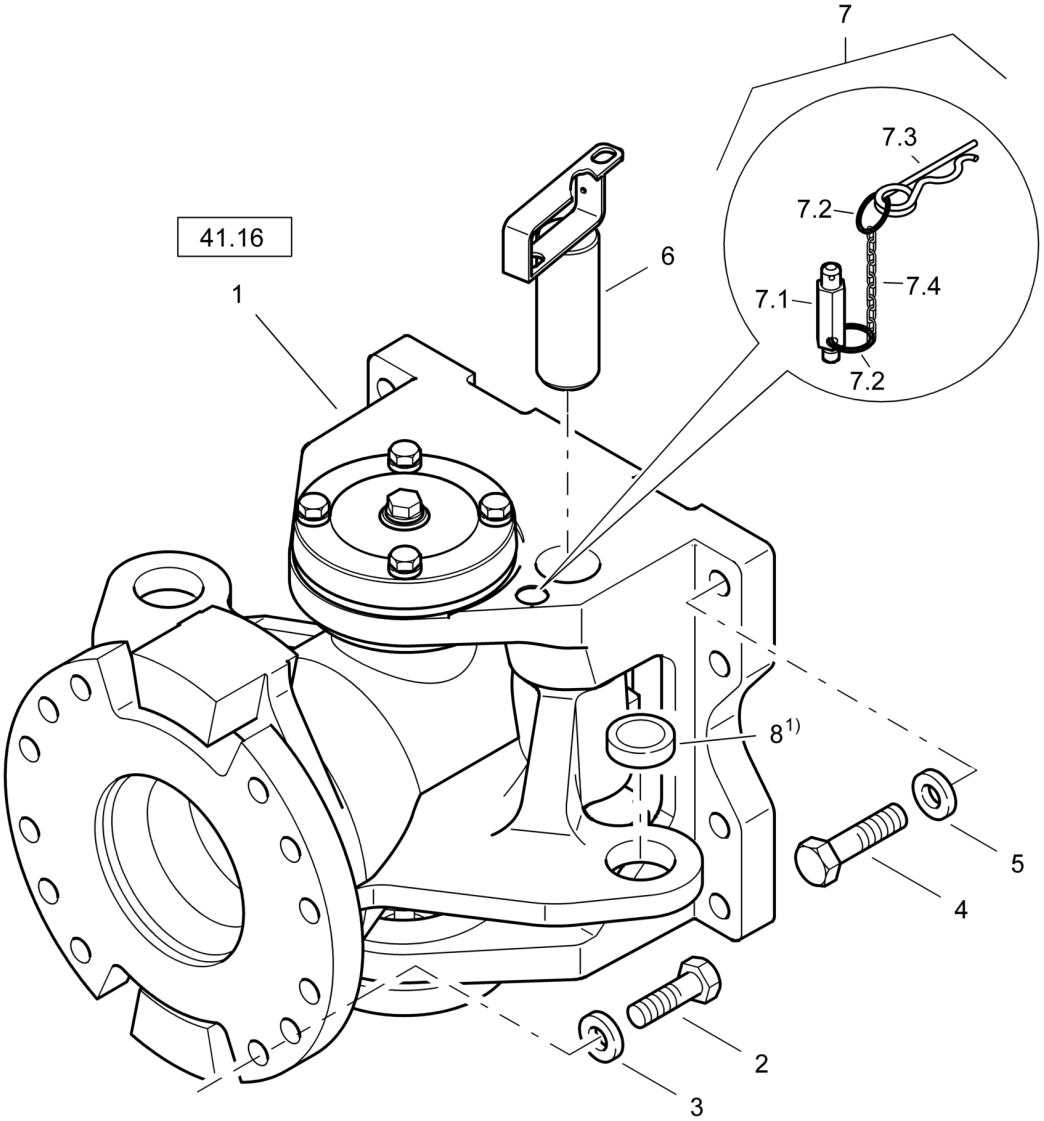

1) Zur Montageerleichterung Fügeflächen
mit Gleitlack OKS 571 00970026
eingesetzt - ohne Fett

For easier assembly mating surface assembled with
mounted with sliding laquer
OKS 571 00970026 - without grease

Joint mounting
Gelenkanbau
Montage d'articulation

58040009 1001 1

BOMAG FAYAT GROUP

Pos. Pos. Pos.	Part no. Teilenr. No.piece	Qty. Menge Qte.	Description	Benennung	Designation
1	58040214	1	Link, assembled	Gelenk, montiert	Articulation, assemblé
2	07132026	12	Hexagon bolt	Sechskantschraube	Vis à tête hexagonale
3	08512136	12	Washer	Scheibe	Disque
4	07132050	8	Hexagon bolt	Sechskantschraube	Vis à tête hexagonale
5	08512136	8	Washer	Scheibe	Disque
6	58040249	1	Locking pin	Sperrbolzen	Boulon de blocage
7	58040260	1	Fastening pin	Befestigungsstift	Goupille de fixation
7.1	58040274	1	Fastening pin	Befestigungsstift	Goupille de fixation
7.2	05939901	2	Key ring	Schlüsselring	Porte-clé
7.3	05994004	1	Spring cotter	Federstecker	Clavette double
7.4	00911227	2,00 dm	Knotted link chain	Knotenkette	Chaîne
8	05272023	2	Spherical plain bearing	Gelenklager	Rotule

S/N 101583411082 ▶ S/N 101583411225

Joint mounting
Gelenkanbau
Montage d'articulation

58040009_000_01

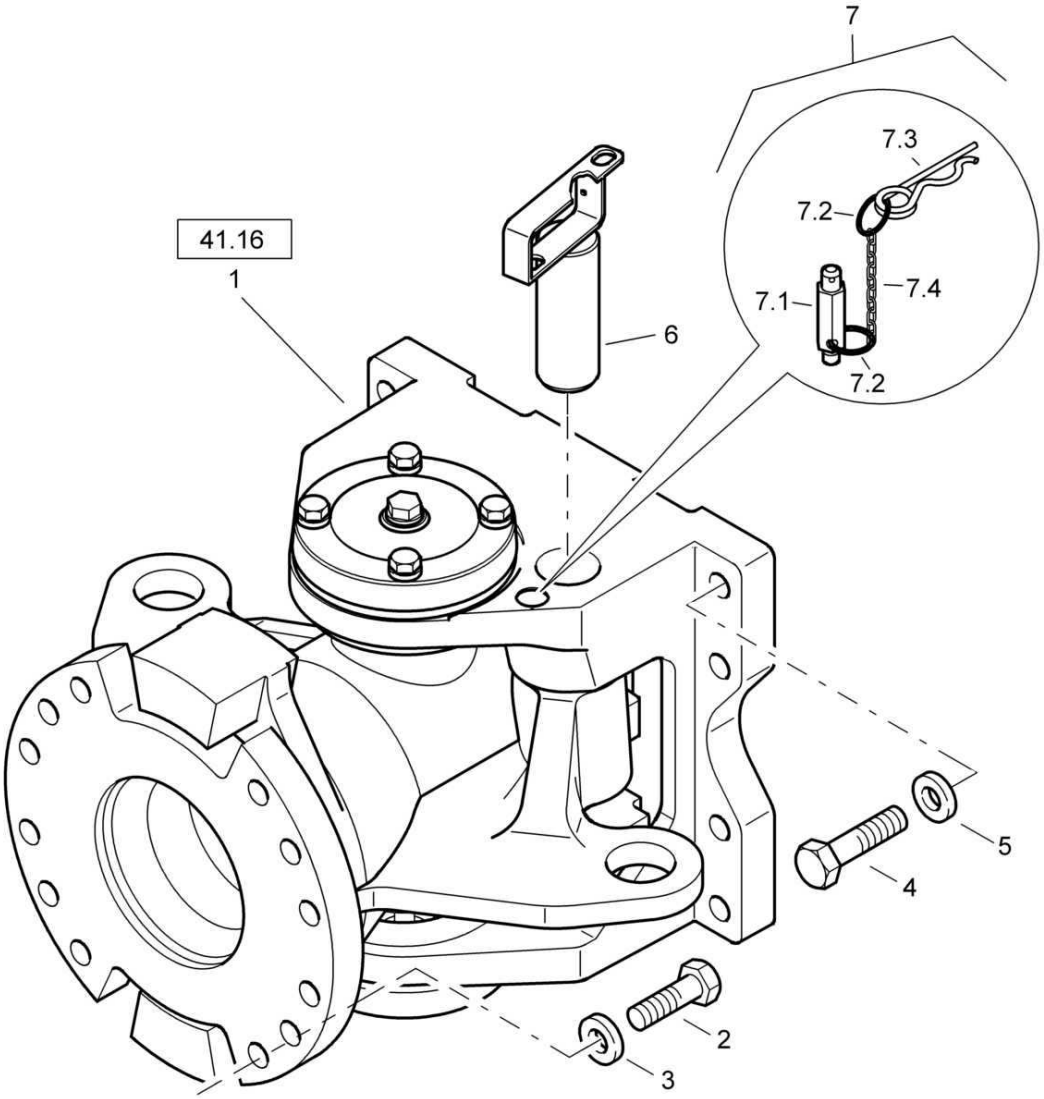

Joint mounting
Gelenkanbau
Montage d'articulation

58040009 1001 1

BOMAG FAYAT GROUP

Pos. Pos. Pos.	Part no. Teilenr. No.piece	Qty. Menge Qte.	Description	Benennung	Designation
1	58040214	1	Link, assembled	Gelenk, montiert	Articulation, assemblé
2	07132026	12	Hexagon bolt	Sechskantschraube	Vis à tête hexagonale
3	08512136	12	Washer	Scheibe	Disque
4	07132050	8	Hexagon bolt	Sechskantschraube	Vis à tête hexagonale
5	08512136	8	Washer	Scheibe	Disque
6	58040249	1	Locking pin	Sperrbolzen	Boulon de blocage
7	58040260	1	Fastening pin	Befestigungsstift	Goupille de fixation
7.1	58040274	1	Fastening pin	Befestigungsstift	Goupille de fixation
7.2	05939901	2	Key ring	Schlüsselring	Porte-clé
7.3	05994004	1	Spring cotter	Federstecker	Clavette double
7.4	00911227	2,00 dm	Knotted link chain	Knotenkette	Chaîne

Joint mounting
Gelenkanbau
Montage d'articulation

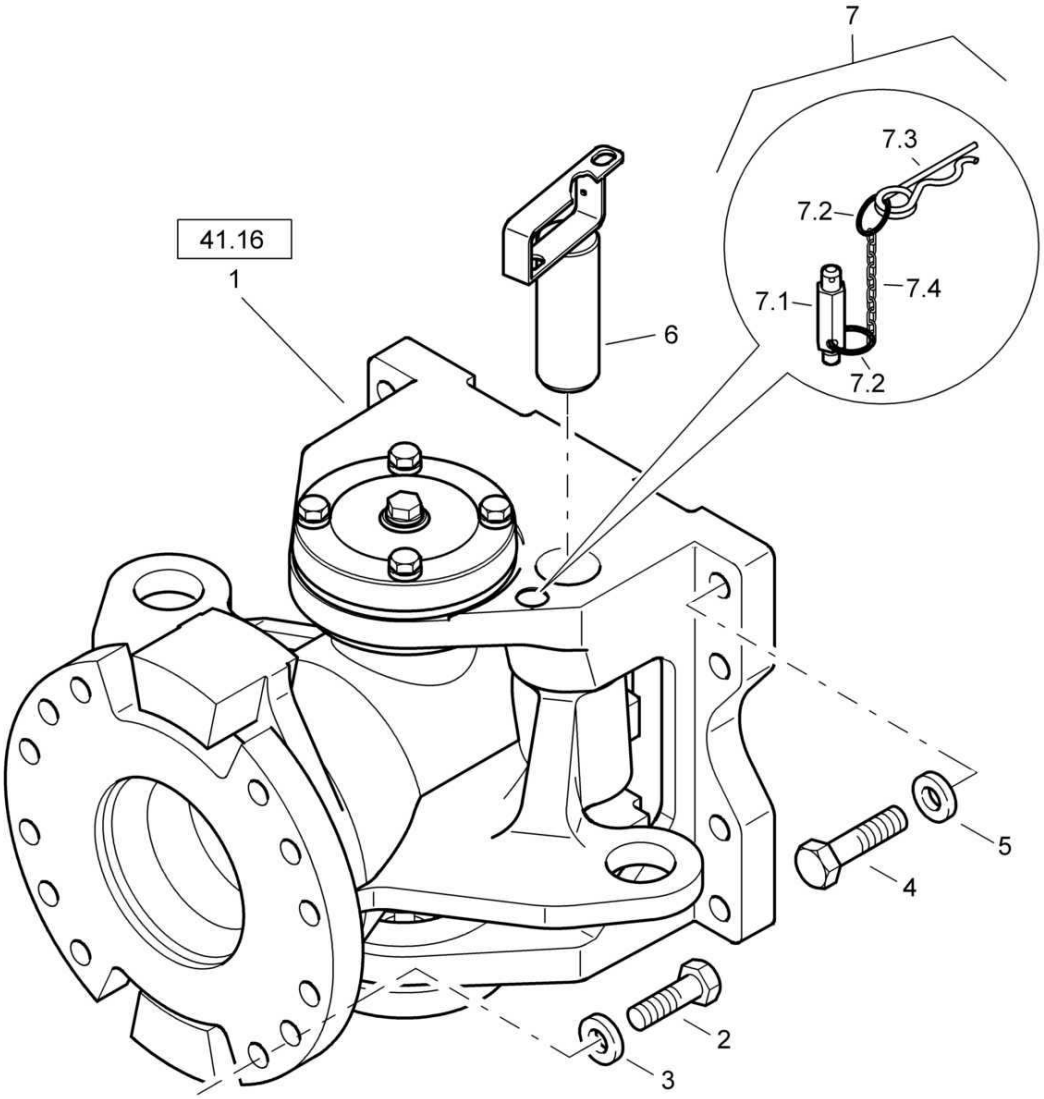

58040009_000_01

Joint mounting
Gelenkanbau
Montage d'articulation

58040009 1001 1

BOMAG FAYAT GROUP

Pos. Pos. Pos.	Part no. Teilenr. No.piece	Qty. Menge Qte.	Description	Benennung	Designation
1	58040214	1	Link, assembled	Gelenk, montiert	Articulation, assemblé
2	07132026	12	Hexagon bolt	Sechskantschraube	Vis à tête hexagonale
3	08512136	12	Washer	Scheibe	Disque
4	07132050	8	Hexagon bolt	Sechskantschraube	Vis à tête hexagonale
5	08512136	8	Washer	Scheibe	Disque
6	58040249	1	Locking pin	Sperrbolzen	Boulon de blocage
7	58040260	1	Fastening pin	Befestigungsstift	Goupille de fixation
7.1	58040259	1	Fastening pin	Befestigungsstift	Goupille de fixation
7.2	05939901	2	Key ring	Schlüsselring	Porte-clé
7.3	05994004	1	Spring cotter	Federstecker	Clavette double
7.4	00911227	2,00 dm	Knotted link chain	Knotenkette	Chaîne

Link, assembled
Gelenk, montiert
Articulation, assemblé

58040214_001_01

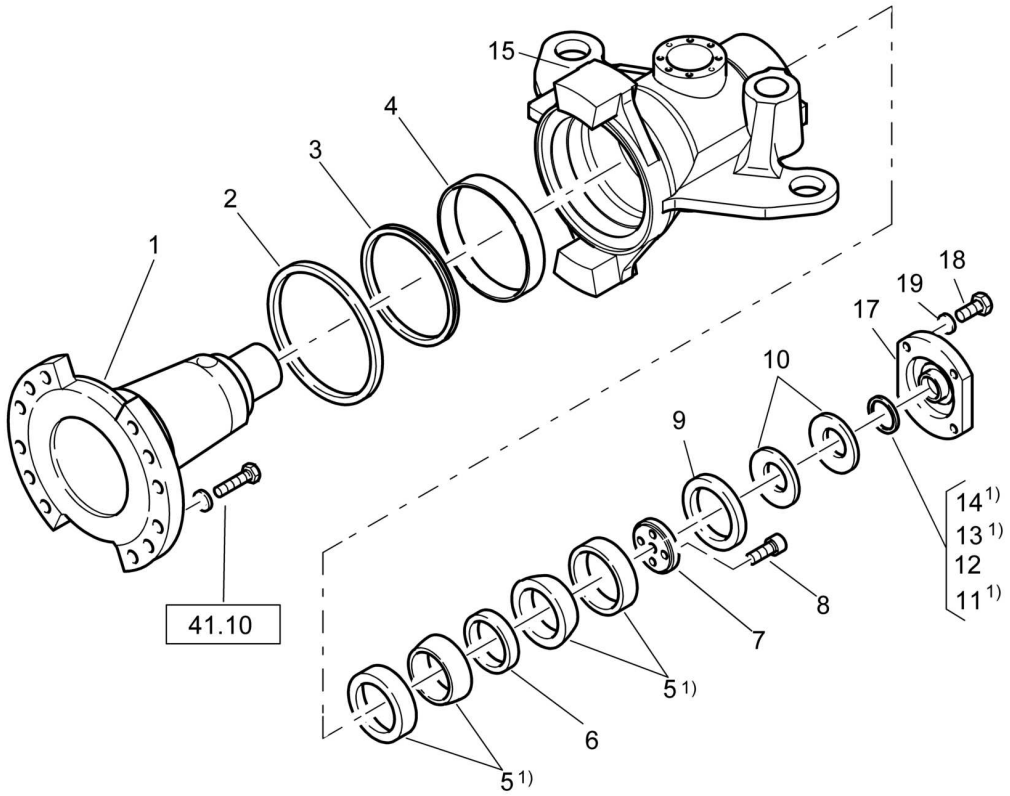

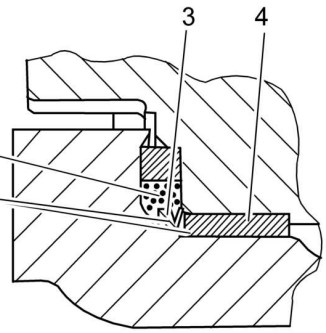

Hohlkammer mit Mehrzweckfett 00996000 ausgefüllt
hollow space filed up with multi-purpose grease 00996000

Position 3 und 4 mit Mehrzweckfett 0996000 eingesetzt
position 3 and 4 inserted with multi-purpose grease 00996000

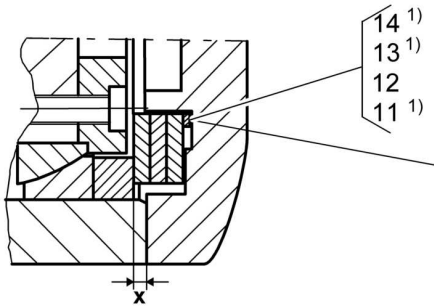

Beilagendicke s: s = gemessene Größe x - 4,0 mm
shimthickness s: s = measurement x - 4,0 mm

Beispiel/example: x = 4,7 mm
s = 4,7 mm - 4,0 mm
s = 0,7 mm

ACHTUNG: Maß x unter axialer Vorlast von 40 kN gemessen

Beispiel: a) mit Gewindestange M12 - 8.8 Anzugsdrehmoment 77 Nm
b) mit Gewindestange M16 - 8.8 Anzugsdrehmoment 90 Nm

ATTENTION: measurement x taken under peload condition of 40 kN

Example: a) with tapped bar M12 - 8.8 Torque value 77 Nm
b) with tapped bar M16 - 8.8 Torque value

1) nach Bedarf/as required

Link, assembled
Gelenk, montiert
Articulation, assemblé

58040214 1001 1

BOMAG FAYAT GROUP

Pos. Pos. Pos.	Part no. Teilenr. No.piece	Qty. Menge Qte.	Description	Benennung	Designation
1	58040291	1	Support	Träger	Support
2	58040111	1	Sealing ring	Dichtring	Bague d'étanchéité
3	06235300	1	V-ring	V-Ring	Joint en V
4	58040110	1	Friction bearing	Gleitlager	Palier lisse
5	05276111	2	Spherical plain bearing	Gelenklager	Rotule
6	58040146	1	Intermediate ring	Zwischenring	Bague intermédiaire
7	58040261	1	Cover	Deckel	Couvercle
8	07241212	4	Socket-head cap screw	Zylinderschraube	Vis à tête six pans creux
9	58040187	1	Intermediate ring	Zwischenring	Bague intermédiaire
10	09291102	2	Belleville spring	Tellerfeder	Ressort belleville
11	05521905	1	Shim	Paßscheibe	Disque d'ajustage
12	05521930	1	Supporting disc	Stützscheibe	Disque d'appui
13	05522001	2	Shim	Paßscheibe	Disque d'ajustage
14	05522003	1	Shim	Paßscheibe	Disque d'ajustage
15	58040205	1	Housing	Gehäuse	Boîtier
17	58040106	1	Cover	Deckel	Couvercle
18	07141242	4	Hexagon bolt	Sechskantschraube	Vis à tête hexagonale
19	08511324	4	Washer	Scheibe	Disque

S/N 101583411149 ▶ S/N 101583411225

Link, assembled
Gelenk, montiert
Articulation, assemblé

58040214_001_00

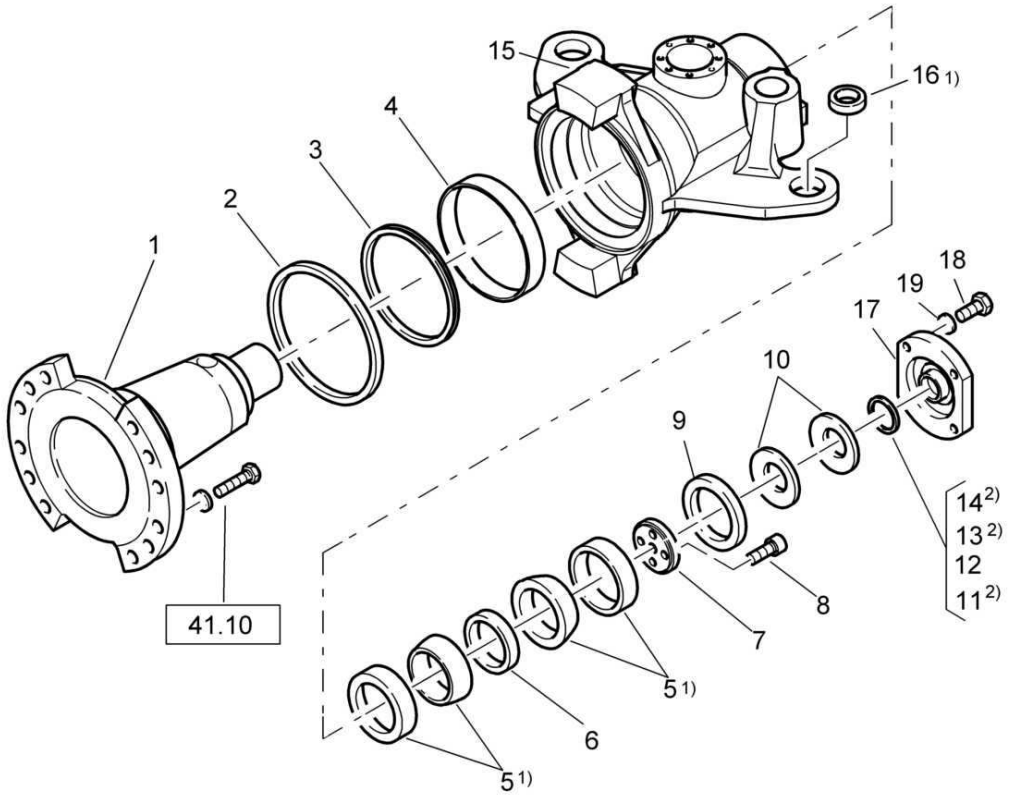

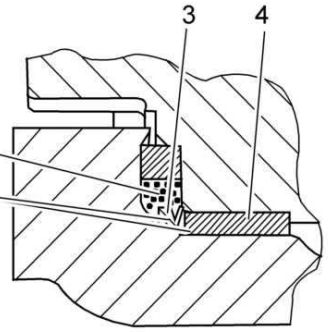

Hohlkammer mit Mehrzweckfett 00996000 ausgefüllt
hollow space filed up with multi-purpose grease 00996000

Position 3 und 4 mit Mehrzweckfett 0996000 eingesetzt
position 3 and 4 inserted with multi-purpose grease 00996000

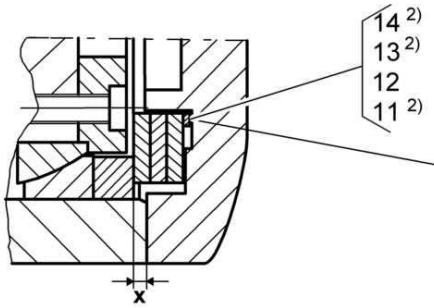

Beilagendicke s: s = gemessene Größe x - 4,0 mm
shimthickness s: s = measurement x - 4,0 mm

Beispiel/example: x = 4,7 mm
s = 4,7 mm - 4,0 mm
s = 0,7 mm

1) Zur Montageerleichterung Fügeflächen mit Gleitlack OKS 571 00970026 eingesetzt - ohne Fett

For easier assembly mating surface assembled with mounted with sliding laquer OKS 571 00970026 - without grease

2) nach Bedarf/as required

ACHTUNG: Maß x unter axialer Vorlast von 40 kN gemessen

Beispiel: a) mit Gewindestange M12 - 8.8 Anzugsdrehmoment 77 Nm
b) mit Gewindestange M16 - 8.8 Anzugsdrehmoment 90 Nm

ATTENTION: measurement x taken under peload condition of 40 kN

Example: a) with tapped bar M12 - 8.8 Torque value 77 Nm
b) with tapped bar M16 - 8.8 Torque value 90 Nm

Link, assembled
Gelenk, montiert
Articulation, assemblé

58040214 1001 1

BOMAG FAYAT GROUP

Pos. Pos. Pos.	Part no. Teilenr. No.piece	Qty. Menge Qte.	Description	Benennung	Designation
1	58040291	1	Support	Träger	Support
2	58040111	1	Sealing ring	Dichtring	Bague d'étanchéité
3	06235300	1	V-ring	V-Ring	Joint en V
4	58040110	1	Friction bearing	Gleitlager	Palier lisse
5	05276111	2	Spherical plain bearing	Gelenklager	Rotule
6	58040146	1	Intermediate ring	Zwischenring	Bague intermédiaire
7	58040261	1	Cover	Deckel	Couvercle
8	07241212	4	Socket-head cap screw	Zylinderschraube	Vis à tête six pans creux
9	58040187	1	Intermediate ring	Zwischenring	Bague intermédiaire
10	09291102	2	Belleville spring	Tellerfeder	Ressort belleville
11	05521905	1	Shim	Paßscheibe	Disque d'ajustage
12	05521930	1	Supporting disc	Stützscheibe	Disque d'appui
13	05522001	2	Shim	Paßscheibe	Disque d'ajustage
14	05522003	1	Shim	Paßscheibe	Disque d'ajustage
15	58040205	1	Housing	Gehäuse	Boîtier
16	05272023	2	Spherical plain bearing	Gelenklager	Rotule
17	58040106	1	Cover	Deckel	Couvercle
18	07141242	4	Hexagon bolt	Sechskantschraube	Vis à tête hexagonale
19	08511324	4	Washer	Scheibe	Disque

S/N 101583411092 ▶ S/N 101583411148

Link, assembled
Gelenk, montiert
Articulation, assemblé

58040214_001_00

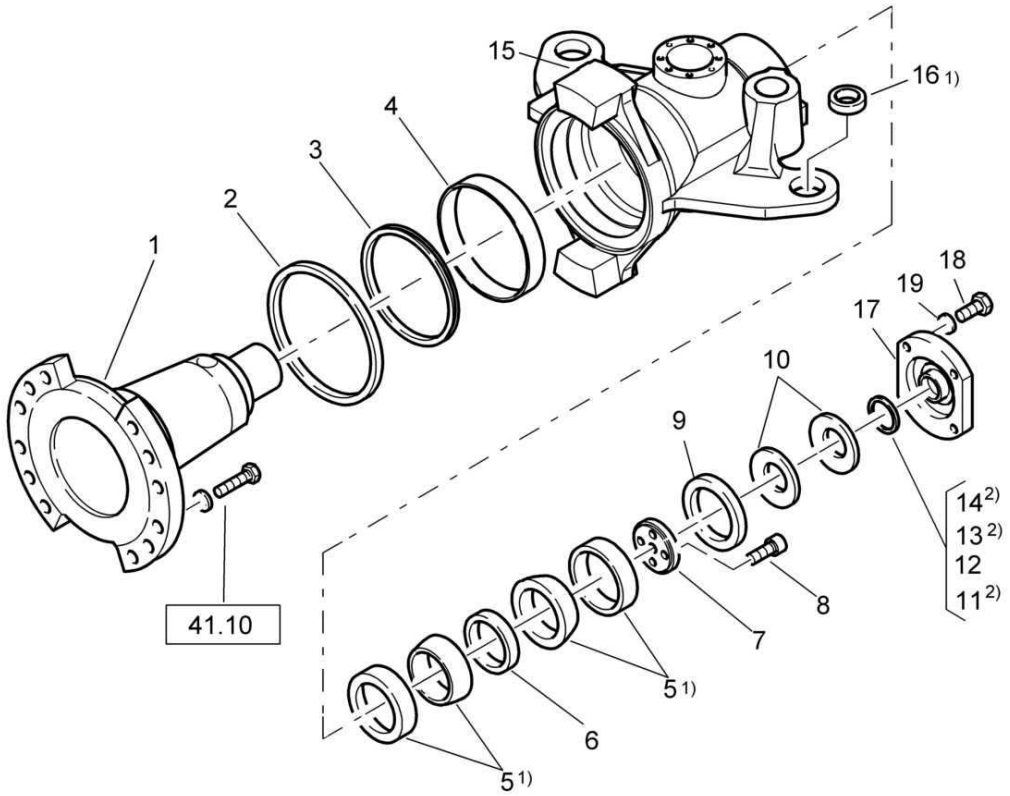

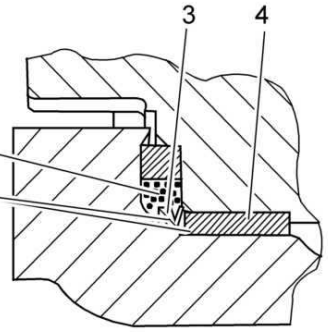

Hohlkammer mit Mehrzweckfett 00996000 ausgefüllt
hollow space filed up with multi-purpose grease 00996000

Position 3 und 4 mit Mehrzweckfett 0996000 eingesetzt
position 3 and 4 inserted with multi-purpose grease 00996000

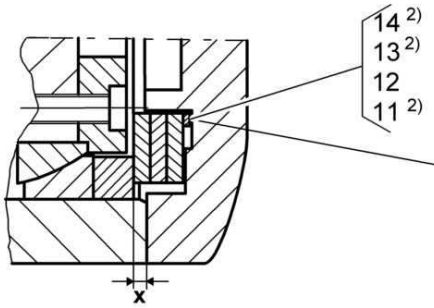

Beilagendicke s: s = gemessene Größe x - 4,0 mm
shimthickness s: s = measurement x - 4,0 mm

Beispiel/example: x = 4,7 mm
s = 4,7 mm - 4,0 mm
s = 0,7 mm

1) Zur Montageerleichterung Fügeflächen mit Gleitlack OKS 571 00970026 eingesetzt - ohne Fett

For easier assembly mating surface assembled with mounted with sliding laquer OKS 571 00970026 - without grease

2) nach Bedarf/as required

ACHTUNG: Maß x unter axialer Vorlast von 40 kN gemessen

Beispiel: a) mit Gewindestange M12 - 8.8 Anzugsdrehmoment 77 Nm
b) mit Gewindestange M16 - 8.8 Anzugsdrehmoment 90 Nm

ATTENTION: measurement x taken under peload condition of 40 kN

Example: a) with tapped bar M12 - 8.8 Torque value 77 Nm
b) with tapped bar M16 - 8.8 Torque value 90 Nm

Link, assembled
Gelenk, montiert
Articulation, assemblé

58040214 1001 1

BOMAG FAYAT GROUP

Pos. Pos. Pos.	Part no. Teilenr. No.piece	Qty. Menge Qte.	Description	Benennung	Designation
1	58040291	1	Support	Träger	Support
2	58040111	1	Sealing ring	Dichtring	Bague d'étanchéité
3	06235300	1	V-ring	V-Ring	Joint en V
4	58040110	1	Friction bearing	Gleitlager	Palier lisse
5	05276111	2	Spherical plain bearing	Gelenklager	Rotule
6	58040146	1	Intermediate ring	Zwischenring	Bague intermédiaire
7	58040261	1	Cover	Deckel	Couvercle
8	07241212	4	Socket-head cap screw	Zylinderschraube	Vis à tête six pans creux
9	58040187	1	Intermediate ring	Zwischenring	Bague intermédiaire
10	09291102	2	Belleville spring	Tellerfeder	Ressort belleville
11	05521905	1	Shim	Paßscheibe	Disque d'ajustage
12	05521930	1	Supporting disc	Stützscheibe	Disque d'appui
13	05522001	2	Shim	Paßscheibe	Disque d'ajustage
14	05522003	1	Shim	Paßscheibe	Disque d'ajustage
15	58040205	1	Housing	Gehäuse	Boîtier
16	05272011	2	Spherical plain bearing	Gelenklager	Rotule
17	58040106	1	Cover	Deckel	Couvercle
18	07141242	4	Hexagon bolt	Sechskantschraube	Vis à tête hexagonale
19	08511324	4	Washer	Scheibe	Disque

S/N 101583411001 ▶ S/N 101583411091

Link, assembled
Gelenk, montiert
Articulation, assemblé

58040214_001_00

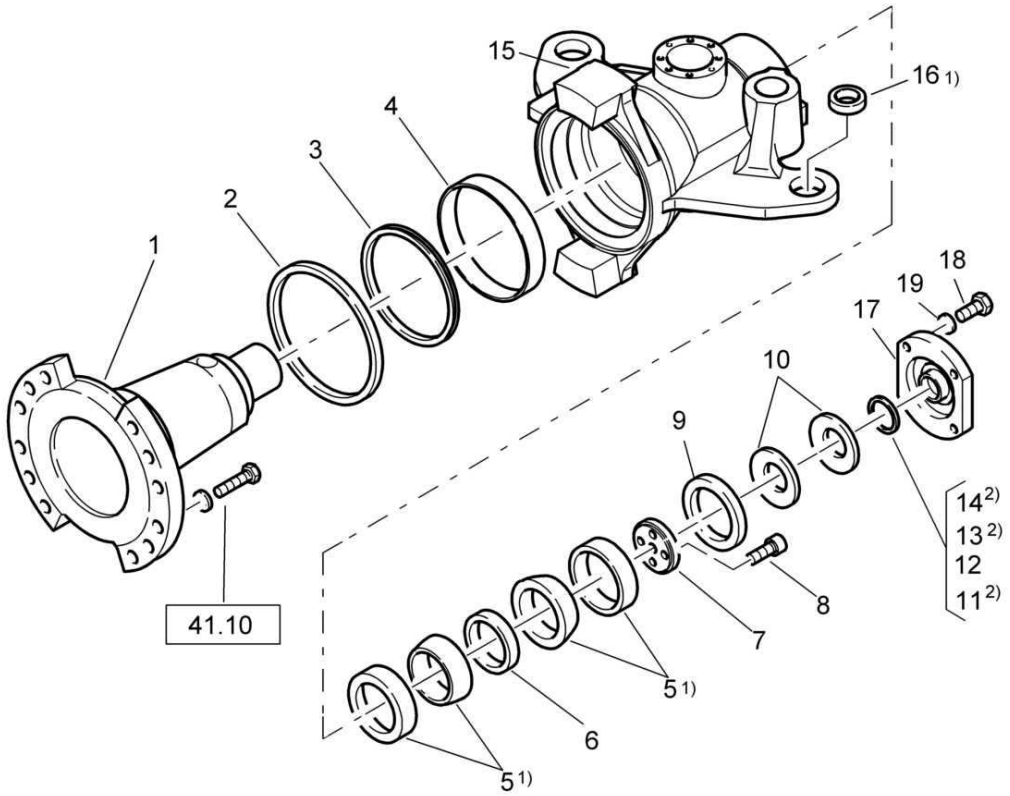

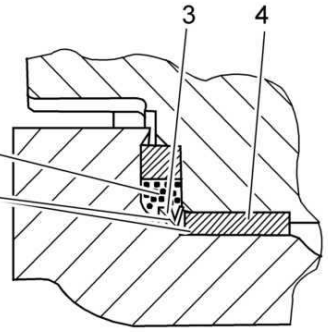

Hohlkammer mit Mehrzweckfett 00996000 ausgefüllt
hollow space filed up with multi-purpose grease 00996000

Position 3 und 4 mit Mehrzweckfett 0996000 eingesetzt
position 3 and 4 inserted with multi-purpose grease 00996000

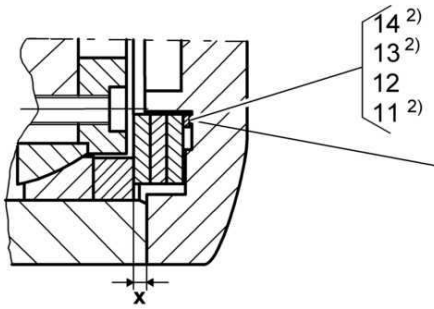

Beilagendicke s: s = gemessene Größe x - 4,0 mm
shimthickness s: s = measurement x - 4,0 mm

Beispiel/example: x = 4,7 mm
s = 4,7 mm - 4,0 mm
s = 0,7 mm

1) Zur Montageerleichterung Fügeflächen mit Gleitlack OKS 571 00970026 eingesetzt - ohne Fett

For easier assembly mating surface assembled with mounted with sliding laquer OKS 571 00970026 - without grease

2) nach Bedarf/as required

ACHTUNG: Maß x unter axialer Vorlast von 40 kN gemessen

Beispiel: a) mit Gewindestange M12 - 8.8 Anzugsdrehmoment 77 Nm
b) mit Gewindestange M16 - 8.8 Anzugsdrehmoment 90 Nm

ATTENTION: measurement x taken under peload condition of 40 kN

Example: a) with tapped bar M12 - 8.8 Torque value 77 Nm
b) with tapped bar M16 - 8.8 Torque value 90 Nm

Link, assembled
Gelenk, montiert
Articulation, assemblé

58040214 1001 1

BOMAG FAYAT GROUP

Pos. Pos. Pos.	Part no. Teilenr. No.piece	Qty. Menge Qte.	Description	Benennung	Designation
1	58040101	1	Support	Träger	Support
2	58040111	1	Sealing ring	Dichtring	Bague d'étanchéité
3	06235300	1	V-ring	V-Ring	Joint en V
4	58040110	1	Friction bearing	Gleitlager	Palier lisse
5	05276111	2	Spherical plain bearing	Gelenklager	Rotule
6	58040146	1	Intermediate ring	Zwischenring	Bague intermédiaire
7	58040261	1	Cover	Deckel	Couvercle
8	07241212	4	Socket-head cap screw	Zylinderschraube	Vis à tête six pans creux
9	58040187	1	Intermediate ring	Zwischenring	Bague intermédiaire
10	09291102	2	Belleville spring	Tellerfeder	Ressort belleville
11	05521905	1	Shim	Paßscheibe	Disque d'ajustage
12	05521930	1	Supporting disc	Stützscheibe	Disque d'appui
13	05522001	2	Shim	Paßscheibe	Disque d'ajustage
14	05522003	1	Shim	Paßscheibe	Disque d'ajustage
15	58040205	1	Housing	Gehäuse	Boîtier
16	05272011	2	Spherical plain bearing	Gelenklager	Rotule
17	58040106	1	Cover	Deckel	Couvercle
18	07141242	4	Hexagon bolt	Sechskantschraube	Vis à tête hexagonale
19	08511324	4	Washer	Scheibe	Disque

S/N 101583411001 ▶

Link, assembled
Gelenk, montiert
Articulation, assemblé

58040214_002_01

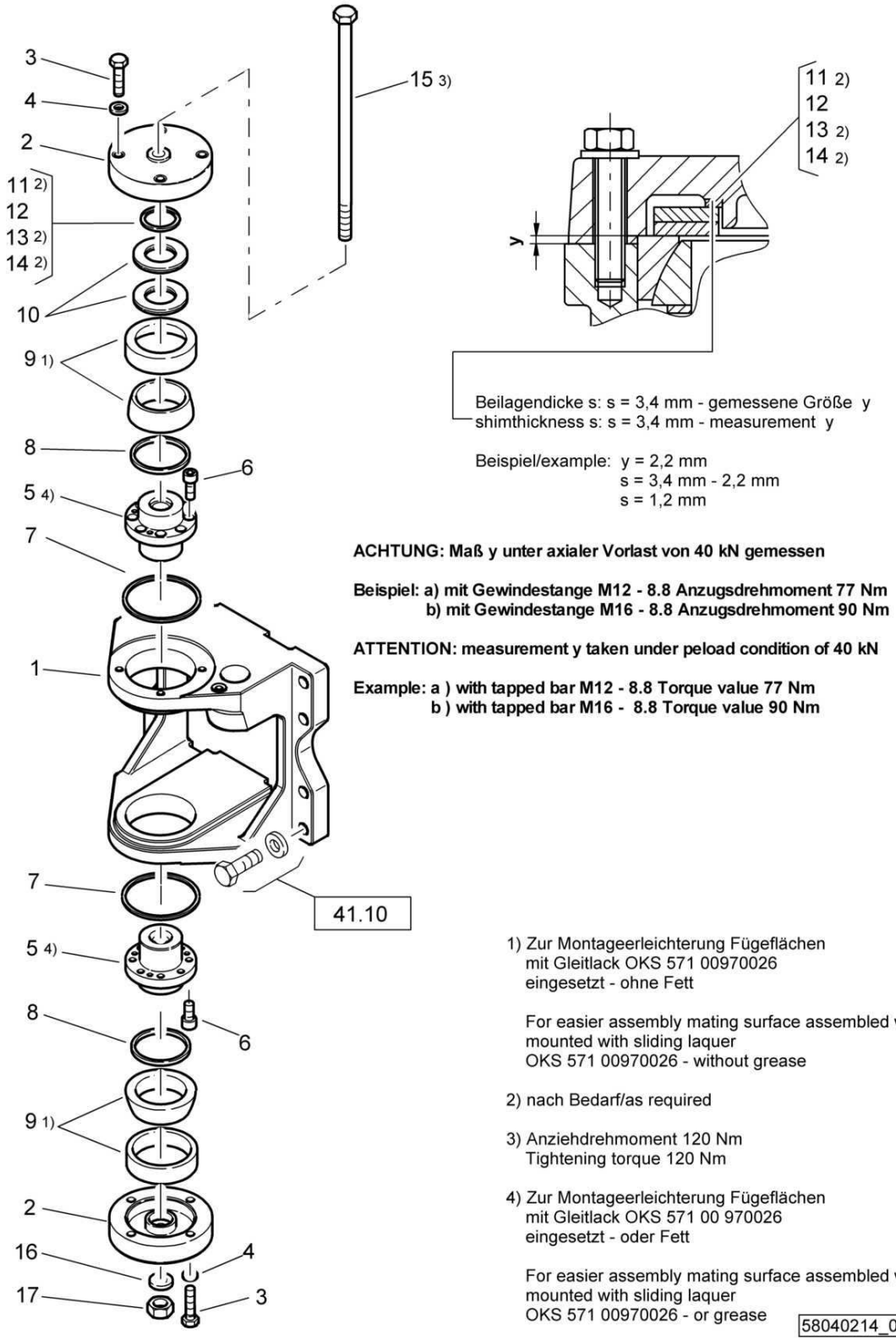

Beilagendicke s: s = 3,4 mm - gemessene Größe y
shimthickness s: s = 3,4 mm - measurement y

Beispiel/example: y = 2,2 mm
s = 3,4 mm - 2,2 mm
s = 1,2 mm

ACHTUNG: Maß y unter axialer Vorlast von 40 kN gemessen

Beispiel: a) mit Gewindestange M12 - 8.8 Anzugsdrehmoment 77 Nm
b) mit Gewindestange M16 - 8.8 Anzugsdrehmoment 90 Nm

ATTENTION: measurement y taken under peload condition of 40 kN

Example: a) with tapped bar M12 - 8.8 Torque value 77 Nm
b) with tapped bar M16 - 8.8 Torque value 90 Nm

1) Zur Montageerleichterung Fügeflächen mit Gleitlack OKS 571 00970026 eingesetzt - ohne Fett

For easier assembly mating surface assembled with mounted with sliding laquer OKS 571 00970026 - without grease

2) nach Bedarf/as required

3) Anziehdrehmoment 120 Nm
Tightening torque 120 Nm

4) Zur Montageerleichterung Fügeflächen mit Gleitlack OKS 571 00 970026 eingesetzt - oder Fett

For easier assembly mating surface assembled with mounted with sliding laquer OKS 571 00970026 - or grease

58040214_002_01

Link, assembled
Gelenk, montiert
Articulation, assemblé

58040214 1001 1

BOMAG FAYAT GROUP

Pos. Pos. Pos.	Part no. Teilenr. No.piece	Qty. Menge Qte.	Description	Benennung	Designation
1	58040204	1	Console	Konsole	Console
2	58040116	2	Cover	Deckel	Couvercle
3	07141254	8	Hexagon bolt	Sechskantschraube	Vis à tête hexagonale
4	08511324	8	Washer	Scheibe	Disque
5	58040112	2	Bolt	Bolzen	Axe
6	07231014	16	Socket-head cap screw	Zylinderschraube	Vis à tête six pans creux
7	58040118	2	Sealing ring	Dichtring	Bague d'étanchéité
8	05522635	2	Supporting disc	Stützscheibe	Disque d'appui
9	05276111	2	Spherical plain bearing	Gelenklager	Rotule
10	09291102	2	Belleville spring	Tellerfeder	Ressort belleville
11	05521905	1	Shim	Paßscheibe	Disque d'ajustage
12	05521930	1	Supporting disc	Stützscheibe	Disque d'appui
13	05522001	2	Shim	Paßscheibe	Disque d'ajustage
14	05522003	1	Shim	Paßscheibe	Disque d'ajustage
15	07131750	1	Hexagon bolt	Sechskantschraube	Vis à tête hexagonale
16	08511730	1	Washer	Scheibe	Disque
17	08111620	1	Hexagon nut	Sechskantmutter	Ecrou hexagonal

Frame with Attachment Parts
Rahmen mit Anbauteilen
Chassis avec pièces additionelles

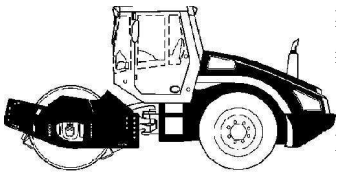

50

For this catalogue group no illustration.
Keine Illustration für diese Katalog-Gruppe.
Accune illustration pour ce groupe catalogue.

Pos. Pos. Pos.	Description	Benennung	Designation
51.02	Front Frame	Rahmen vorne	Châssis avant
51.03	Rear Frame	Rahmen hinten	Châssis arrière
51.04	Front frame, assembled	Rahmen vorne, montiert	Châssis avant, assemblé
51.09	Access Steps	Aufstieg	Echelle d'accès
51.10	Access steps, assembled	Aufstieg, montiert	Ascension, assemblé
53.21	Operators Platform	Fahrerstand	Poste de conduite
53.32	Hood	Haube	Capot
53.36	Operator's Seat	Fahrersitz	Siège
53.51	Fuel Tank	Kraftstofftank	Réservoir de carburant
53.56	Oil Tank	Ölbehälter	Réservoir d'huile
53.61	Scraper	Abstreifer	Racleur
53.78	Oil tank, assembled	Ölbehälter, montiert	Réservoir d'huile, assemblé
59.01	Operator's Seat	Fahrersitz	Siège du conducteur
59.04	Engine hood	Motorhaube	Capot du moteur
59.04	Engine hood	Motorhaube	Capot du moteur

S/N 101583411001 ▶

Front Frame
Rahmen vorne
Châssis avant

58020044_000_00

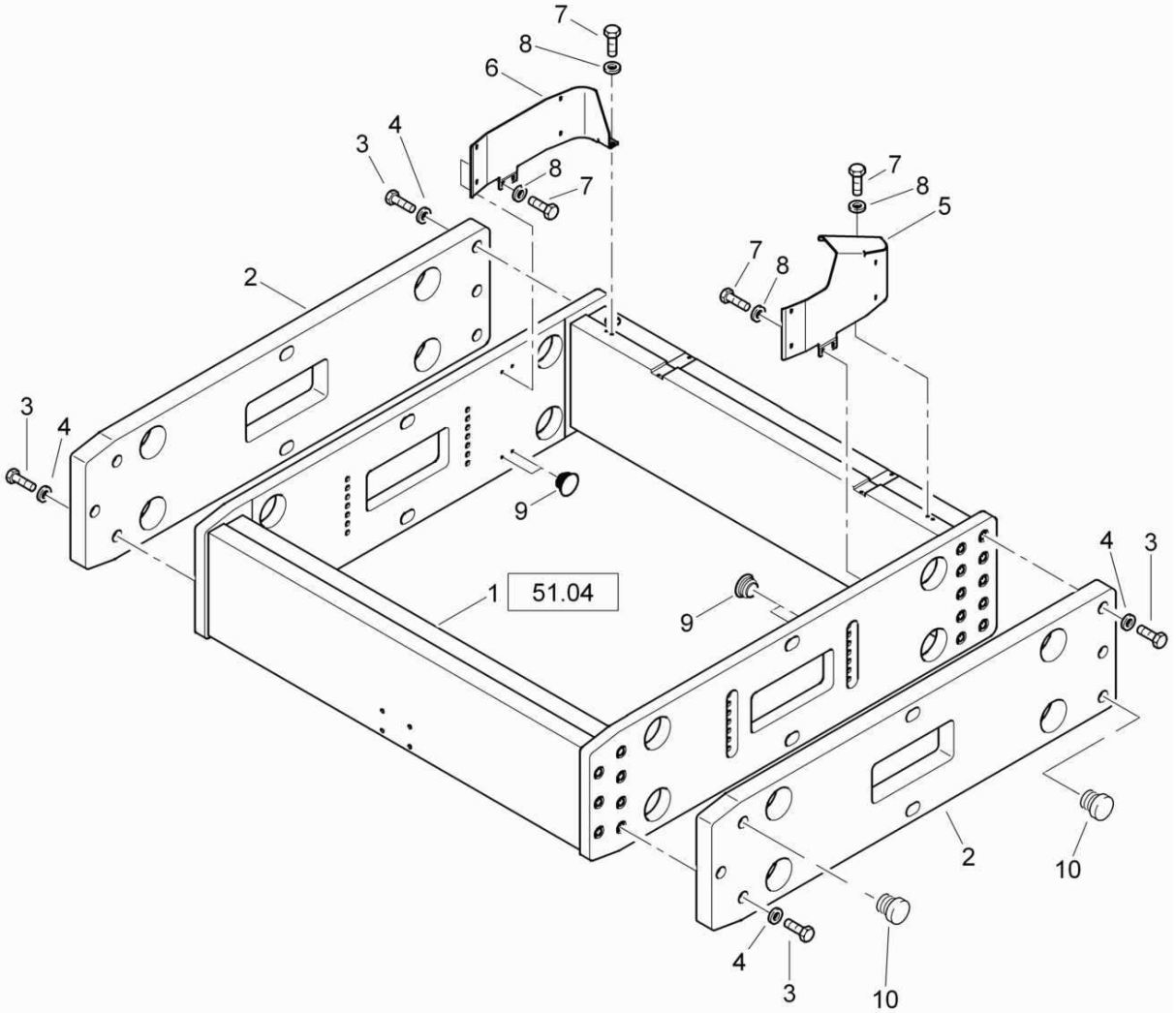

58020044_000_00

Front Frame
Rahmen vorne
Châssis avant

58020044 1001 1

BOMAG FAYAT GROUP

Pos. Pos. Pos.	Part no. Teilenr. No.piece	Qty. Menge Qte.	Description	Benennung	Designation
1	58020504	1	Front frame, assembled	Rahmen vorne, montiert	Châssis avant, assemblé
2	58020505	2	Side plate	Wange	Flasque
3	07132074	12	Hexagon bolt	Sechskantschraube	Vis à tête hexagonale
4	08752210	12	Spring washer	Spannscheibe	Rondelle tendeuse
5	58020199	1	Hose support	Schlauchhalter	Attache du tuyau
6	58020204	1	Hose support	Schlauchhalter	Attache du tuyau
7	07141234	8	Hexagon bolt	Sechskantschraube	Vis à tête hexagonale
8	08511324	8	Washer	Scheibe	Disque
9	06510208	4	Plug	Abschlußstopfen	Bouchon
10	06510248	12	Plug	Verschlußstopfen	Bouchon de fermeture

S/N 101583411177 ▶

Rear Frame
Rahmen hinten
Châssis arrière

58050058_001_01

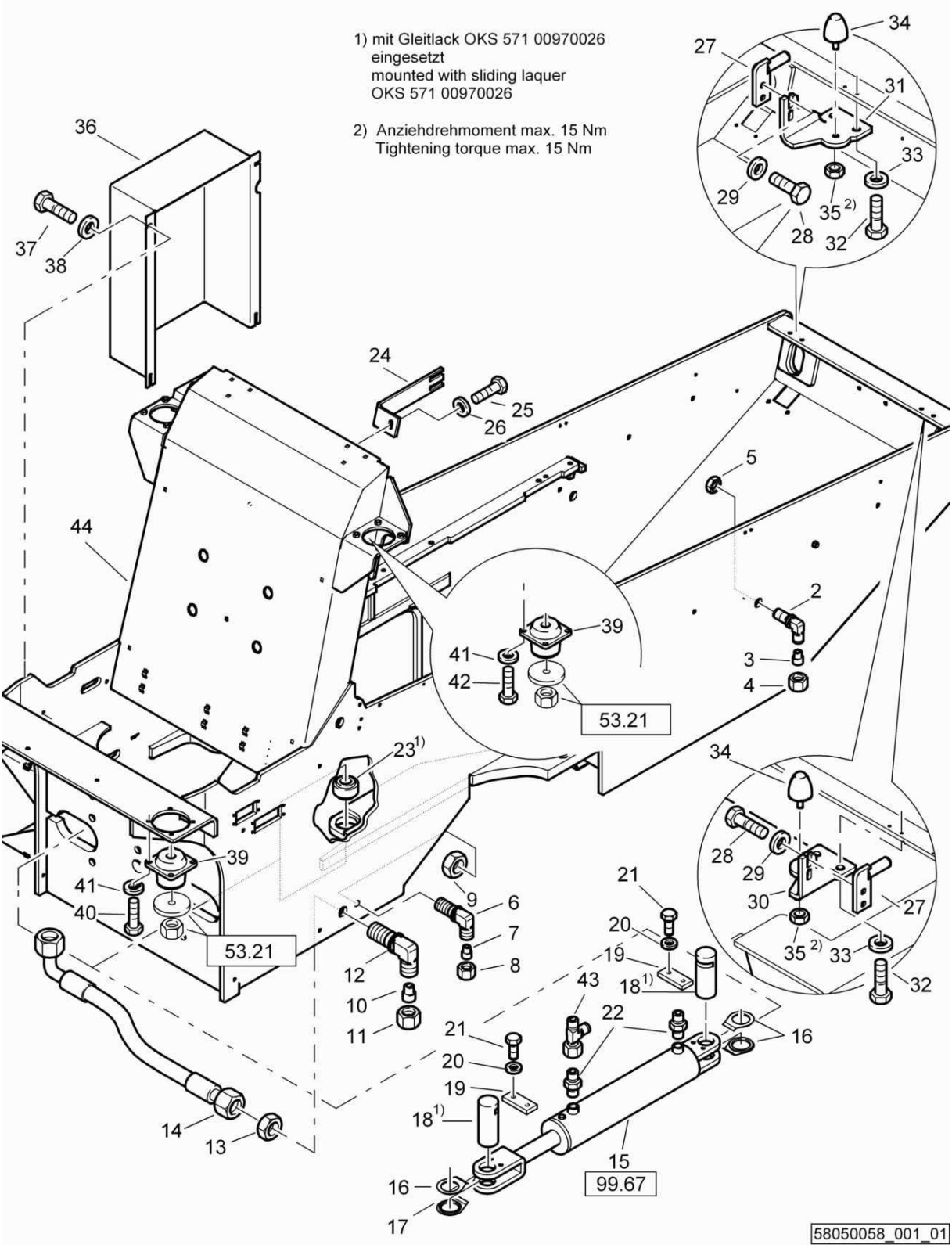

Rear Frame
Rahmen hinten
Châssis arrière

58050058 1001 1

BOMAG FAYAT GROUP

Pos. Pos. Pos.	Part no. Teilenr. No.piece	Qty. Menge Qte.	Description	Benennung	Designation
1	58051251	1	Frame	Rahmen	Châssis
2	05542656	1	Angular union	Winkelschottstutzen	Raccord coudé
3	05542706	1	Plug	Verschlußstopfen	Bouchon de fermeture
4	05545028	1	Cap nut	Überwurfmutter	Ecrou-raccord
5	05542926	1	Nut	Mutter	Ecrou
6	05542653	1	Angular union	Winkelschottstutzen	Raccord coudé
7	05542703	1	Plug	Verschlußstopfen	Bouchon de fermeture
8	05545020	1	Cap nut	Überwurfmutter	Ecrou-raccord
9	05542916	1	Nut	Mutter	Ecrou
10	05542707	1	Plug	Verschlußstopfen	Bouchon de fermeture
11	05545032	1	Cap nut	Überwurfmutter	Ecrou-raccord
12	05542657	1	Angular union	Winkelschottstutzen	Raccord coudé
13	05542930	1	Nut	Mutter	Ecrou
14	05550662	1	Hose assy.ac.WN3111	Schlauch nach WN3111	Tuyau WN3111
15	05850340	2	Steering cylinder	Lenkzylinder	Cylindre de direction
15.1	05850352	1	Kit,seal	Dichtsatz	Jeu de joints
16	58040163	6	Gasket	Dichtung	Joint
17	58040161	2	Gasket	Dichtung	Joint
18	58612763	4	Bolt	Bolzen	Axe
19	58050285	4	Flat steel	Flachstahl	Acier plat
20	08752084	8	Spring washer	Spannscheibe	Rondelle tendeuse
21	07140824	8	Hexagon bolt	Sechskantschraube	Vis à tête hexagonale
22	05540010	4	Double-ended union	Gerader Einschraubstutzen	Tubulure à visser
23	05272023	2	Spherical plain bearing	Gelenklager	Rotule
24	58190432	1	Holder	Halter	Support
25	07141027	1	Hexagon bolt	Sechskantschraube	Vis à tête hexagonale
26	08752106	1	Spring washer	Spannscheibe	Rondelle tendeuse
27	58050666	2	Holder	Halter	Support
28	07140824	4	Hexagon bolt	Sechskantschraube	Vis à tête hexagonale
29	08752084	4	Spring washer	Spannscheibe	Rondelle tendeuse
30	58050667	1	Angle	Winkel	Cornière
31	58050668	1	Angle	Winkel	Cornière
32	07141027	4	Hexagon bolt	Sechskantschraube	Vis à tête hexagonale
33	08752084	4	Spring washer	Spannscheibe	Rondelle tendeuse
34	06143136	2	Stop buffer	Anschlagpuffer	Amortisseur de butée
35	08110813	2	Hexagon nut	Sechskantmutter	Ecrou hexagonal
36	58051008	1	Cover	Deckel	Couvercle
37	07140824	4	Hexagon bolt	Sechskantschraube	Vis à tête hexagonale
38	08510817	4	Washer	Scheibe	Disque
39	06180314	4	Rubber buffer	Gummipuffer	Amortisseur caoutchouté
40	07141027	8	Hexagon bolt	Sechskantschraube	Vis à tête hexagonale
41	08752106	16	Spring washer	Spannscheibe	Rondelle tendeuse
42	07141030	8	Hexagon bolt	Sechskantschraube	Vis à tête hexagonale
43	05542194	2	L-union	L-Stutzen	Raccord coudé

S/N 101583411149 ▶ S/N 101583411176

Rear Frame
Rahmen hinten
Châssis arrière

58050058_001_01

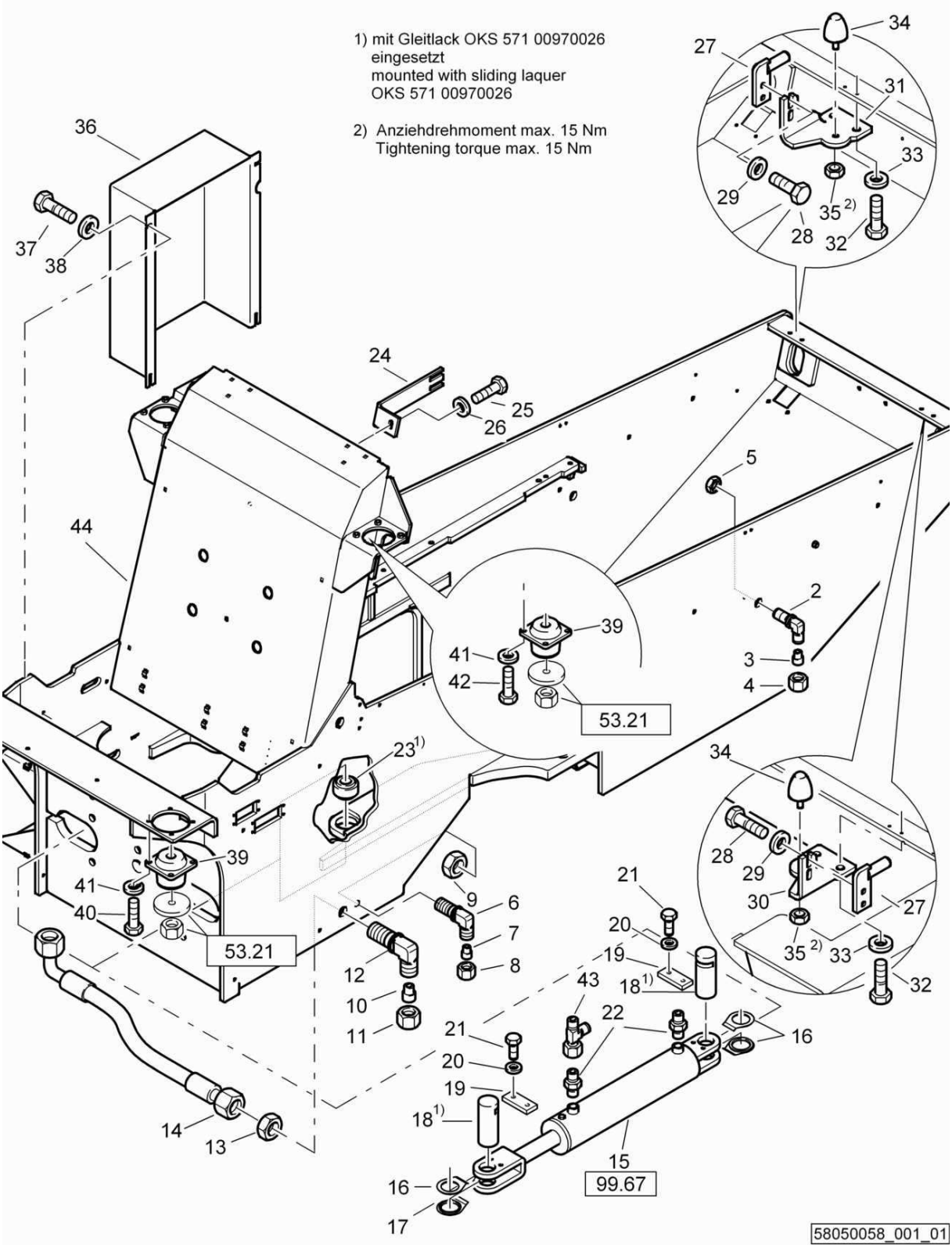

Rear Frame
Rahmen hinten
Châssis arrière

58050058 1001 1

BOMAG FAYAT GROUP

Pos. Pos. Pos.	Part no. Teilenr. No.piece	Qty. Menge Qte.	Description	Benennung	Designation
1	58051251	1	Frame	Rahmen	Châssis
2	05542656	1	Angular union	Winkelschottstutzen	Raccord coudé
3	05542706	1	Plug	Verschlußstopfen	Bouchon de fermeture
4	05545028	1	Cap nut	Überwurfmutter	Ecrou-raccord
5	05542926	1	Nut	Mutter	Ecrou
6	05542653	1	Angular union	Winkelschottstutzen	Raccord coudé
7	05542703	1	Plug	Verschlußstopfen	Bouchon de fermeture
8	05545020	1	Cap nut	Überwurfmutter	Ecrou-raccord
9	05542916	1	Nut	Mutter	Ecrou
10	05542707	1	Plug	Verschlußstopfen	Bouchon de fermeture
11	05545032	1	Cap nut	Überwurfmutter	Ecrou-raccord
12	05542657	1	Angular union	Winkelschottstutzen	Raccord coudé
13	05542930	1	Nut	Mutter	Ecrou
14	05550662	1	Hose assy.ac.WN3111	Schlauch nach WN3111	Tuyau WN3111
15	05850340	2	Steering cylinder	Lenkzylinder	Cylindre de direction
15.1	05850352	1	Kit,seal	Dichtsatz	Jeu de joints
16	58040163	6	Gasket	Dichtung	Joint
17	58040161	2	Gasket	Dichtung	Joint
18	58050284	4	Bolt	Bolzen	Axe
19	58050285	4	Flat steel	Flachstahl	Acier plat
20	08752084	8	Spring washer	Spannscheibe	Rondelle tendeuse
21	07140824	8	Hexagon bolt	Sechskantschraube	Vis à tête hexagonale
22	05540010	4	Double-ended union	Gerader Einschraubstutzen	Tubulure à visser
23	05272023	2	Spherical plain bearing	Gelenklager	Rotule
24	58190432	1	Holder	Halter	Support
25	07141027	1	Hexagon bolt	Sechskantschraube	Vis à tête hexagonale
26	08752106	1	Spring washer	Spannscheibe	Rondelle tendeuse
27	58050666	2	Holder	Halter	Support
28	07140824	4	Hexagon bolt	Sechskantschraube	Vis à tête hexagonale
29	08752084	4	Spring washer	Spannscheibe	Rondelle tendeuse
30	58050667	1	Angle	Winkel	Cornière
31	58050668	1	Angle	Winkel	Cornière
32	07141027	4	Hexagon bolt	Sechskantschraube	Vis à tête hexagonale
33	08752084	4	Spring washer	Spannscheibe	Rondelle tendeuse
34	06143136	2	Stop buffer	Anschlagpuffer	Amortisseur de butée
35	08110813	2	Hexagon nut	Sechskantmutter	Ecrou hexagonal
36	58051008	1	Cover	Deckel	Couvercle
37	07140824	4	Hexagon bolt	Sechskantschraube	Vis à tête hexagonale
38	08510817	4	Washer	Scheibe	Disque
39	06180314	4	Rubber buffer	Gummipuffer	Amortisseur caoutchouté
40	07141027	8	Hexagon bolt	Sechskantschraube	Vis à tête hexagonale
41	08752106	16	Spring washer	Spannscheibe	Rondelle tendeuse
42	07141030	8	Hexagon bolt	Sechskantschraube	Vis à tête hexagonale
43	05542194	2	L-union	L-Stutzen	Raccord coudé

S/N 101583411040 ▶ S/N 101583411148

Rear Frame
Rahmen hinten
Châssis arrière

58050058_001_01

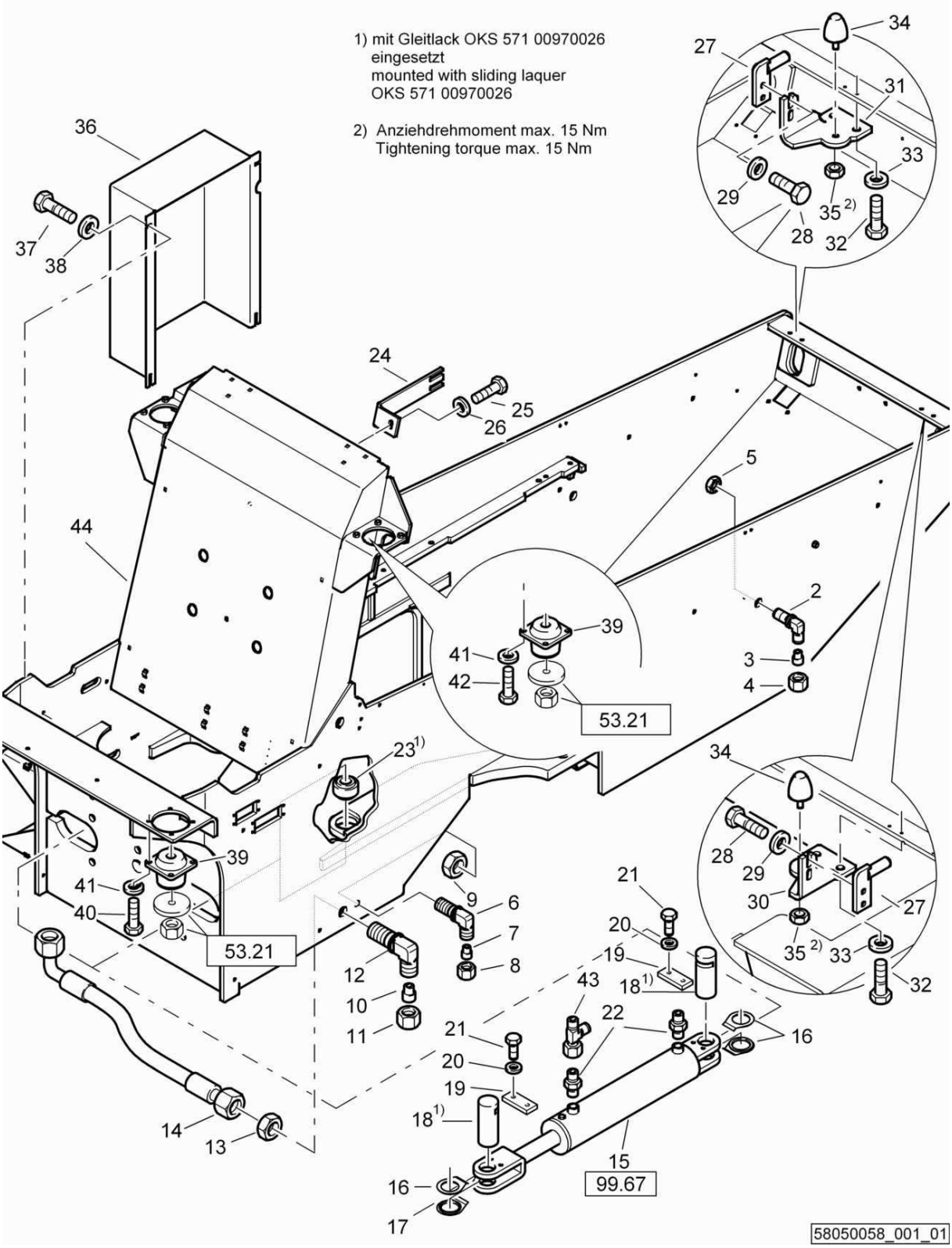

Rear Frame
Rahmen hinten
Châssis arrière

58050058 1001 1

BOMAG FAYAT GROUP

Pos. Pos. Pos.	Part no. Teilenr. No.piece	Qty. Menge Qte.	Description	Benennung	Designation
1	58051251	1	Frame	Rahmen	Châssis
2	05542656	1	Angular union	Winkelschottstutzen	Raccord coudé
3	05542706	1	Plug	Verschlußstopfen	Bouchon de fermeture
4	05545028	1	Cap nut	Überwurfmutter	Ecrou-raccord
5	05542926	1	Nut	Mutter	Ecrou
6	05542653	1	Angular union	Winkelschottstutzen	Raccord coudé
7	05542703	1	Plug	Verschlußstopfen	Bouchon de fermeture
8	05545020	1	Cap nut	Überwurfmutter	Ecrou-raccord
9	05542916	1	Nut	Mutter	Ecrou
10	05542707	1	Plug	Verschlußstopfen	Bouchon de fermeture
11	05545032	1	Cap nut	Überwurfmutter	Ecrou-raccord
12	05542657	1	Angular union	Winkelschottstutzen	Raccord coudé
13	05542930	1	Nut	Mutter	Ecrou
14	05550662	1	Hose assy.ac.WN3111	Schlauch nach WN3111	Tuyau WN3111
15	05850340	2	Steering cylinder	Lenkzylinder	Cylindre de direction
15.1	05850352	1	Kit,seal	Dichtsatz	Jeu de joints
16	58040163	6	Gasket	Dichtung	Joint
17	58040161	2	Gasket	Dichtung	Joint
18	58050284	4	Bolt	Bolzen	Axe
19	58050285	4	Flat steel	Flachstahl	Acier plat
20	08752084	8	Spring washer	Spannscheibe	Rondelle tendeuse
21	07140824	8	Hexagon bolt	Sechskantschraube	Vis à tête hexagonale
22	05540010	4	Double-ended union	Gerader Einschraubstutzen	Tubulure à visser
23	05272011	2	Spherical plain bearing	Gelenklager	Rotule
24	58190432	1	Holder	Halter	Support
25	07141027	1	Hexagon bolt	Sechskantschraube	Vis à tête hexagonale
26	08752106	1	Spring washer	Spannscheibe	Rondelle tendeuse
27	58050666	2	Holder	Halter	Support
28	07140824	4	Hexagon bolt	Sechskantschraube	Vis à tête hexagonale
29	08752084	4	Spring washer	Spannscheibe	Rondelle tendeuse
30	58050667	1	Angle	Winkel	Cornière
31	58050668	1	Angle	Winkel	Cornière
32	07141027	4	Hexagon bolt	Sechskantschraube	Vis à tête hexagonale
33	08752084	4	Spring washer	Spannscheibe	Rondelle tendeuse
34	06143136	2	Stop buffer	Anschlagpuffer	Amortisseur de butée
35	08110813	2	Hexagon nut	Sechskantmutter	Ecrou hexagonal
36	58051008	1	Cover	Deckel	Couvercle
37	07140824	4	Hexagon bolt	Sechskantschraube	Vis à tête hexagonale
38	08510817	4	Washer	Scheibe	Disque
39	06180314	4	Rubber buffer	Gummipuffer	Amortisseur caoutchouté
40	07141027	8	Hexagon bolt	Sechskantschraube	Vis à tête hexagonale
41	08752106	16	Spring washer	Spannscheibe	Rondelle tendeuse
42	07141030	8	Hexagon bolt	Sechskantschraube	Vis à tête hexagonale
43	05542194	2	L-union	L-Stutzen	Raccord coudé

S/N 101583411012 ▶ S/N 101583411039

Rear Frame
Rahmen hinten
Châssis arrière

58050058_001_01

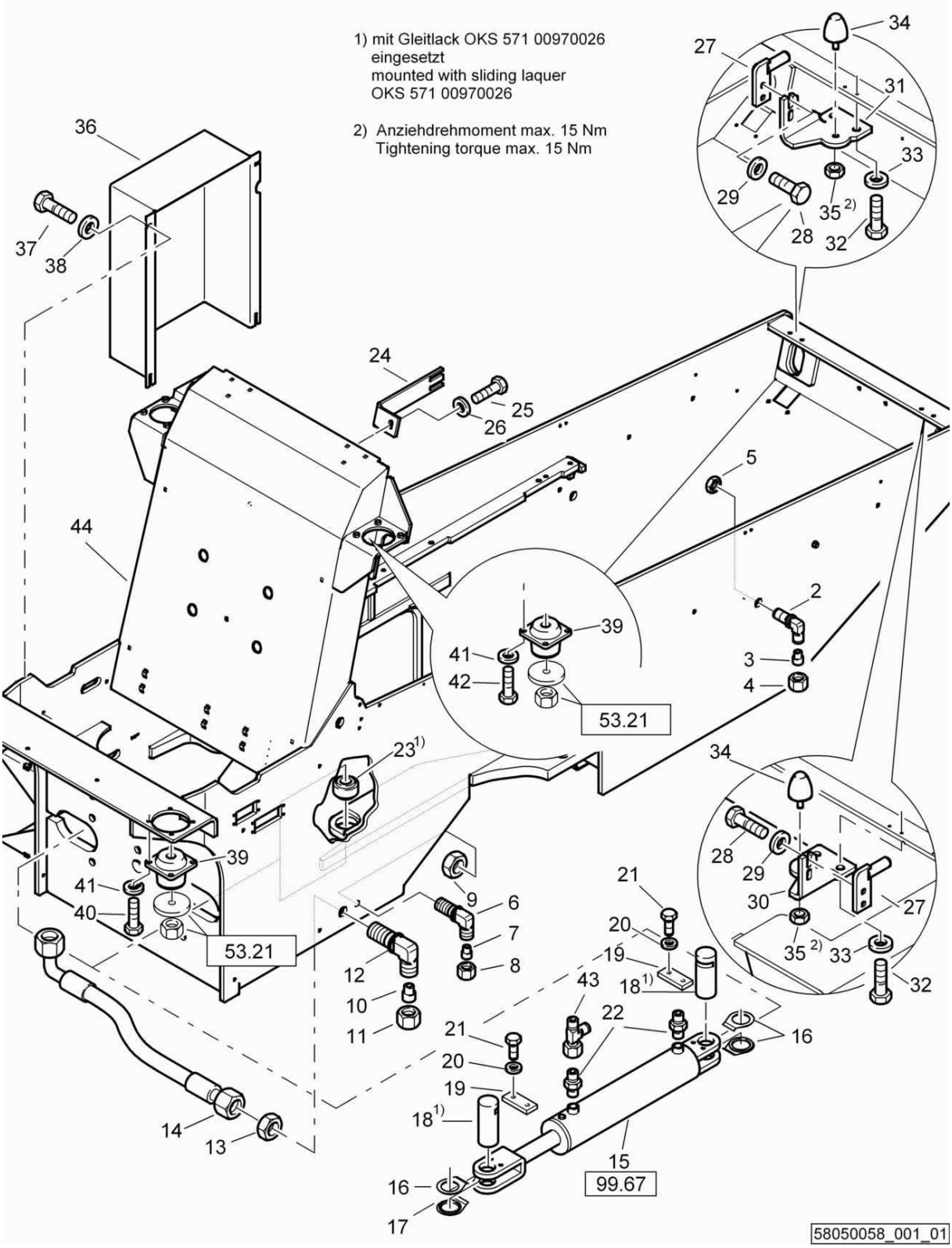

Rear Frame
Rahmen hinten
Châssis arrière

58050058 1001 1

BOMAG FAYAT GROUP

Pos. Pos. Pos.	Part no. Teilenr. No.piece	Qty. Menge Qte.	Description	Benennung	Designation
2	05542656	1	Angular union	Winkelschottstutzen	Raccord coudé
3	05542706	1	Plug	Verschlußstopfen	Bouchon de fermeture
4	05545028	1	Cap nut	Überwurfmutter	Ecrou-raccord
5	05542926	1	Nut	Mutter	Ecrou
6	05542653	1	Angular union	Winkelschottstutzen	Raccord coudé
7	05542703	1	Plug	Verschlußstopfen	Bouchon de fermeture
8	05545020	1	Cap nut	Überwurfmutter	Ecrou-raccord
9	05542916	1	Nut	Mutter	Ecrou
10	05542707	1	Plug	Verschlußstopfen	Bouchon de fermeture
11	05545032	1	Cap nut	Überwurfmutter	Ecrou-raccord
12	05542657	1	Angular union	Winkelschottstutzen	Raccord coudé
13	05542930	1	Nut	Mutter	Ecrou
14	05550662	1	Hose assy.ac.WN3111	Schlauch nach WN3111	Tuyau WN3111
15	05850340	2	Steering cylinder	Lenkzylinder	Cylindre de direction
15.1	05850352	1	Kit,seal	Dichtsatz	Jeu de joints
16	58040163	6	Gasket	Dichtung	Joint
17	58040161	2	Gasket	Dichtung	Joint
18	58050284	4	Bolt	Bolzen	Axe
19	58050285	4	Flat steel	Flachstahl	Acier plat
20	08752084	8	Spring washer	Spannscheibe	Rondelle tendeuse
21	07140824	8	Hexagon bolt	Sechskantschraube	Vis à tête hexagonale
22	05540010	4	Double-ended union	Gerader Einschraubstutzen	Tubulure à visser
23	05272011	2	Spherical plain bearing	Gelenklager	Rotule
24	58190432	1	Holder	Halter	Support
25	07141027	1	Hexagon bolt	Sechskantschraube	Vis à tête hexagonale
26	08752106	1	Spring washer	Spannscheibe	Rondelle tendeuse
27	58050666	2	Holder	Halter	Support
28	07140824	4	Hexagon bolt	Sechskantschraube	Vis à tête hexagonale
29	08752084	4	Spring washer	Spannscheibe	Rondelle tendeuse
30	58050667	1	Angle	Winkel	Cornière
31	58050668	1	Angle	Winkel	Cornière
32	07141027	4	Hexagon bolt	Sechskantschraube	Vis à tête hexagonale
33	08752084	4	Spring washer	Spannscheibe	Rondelle tendeuse
34	06143136	2	Stop buffer	Anschlagpuffer	Amortisseur de butée
35	08110813	2	Hexagon nut	Sechskantmutter	Ecrou hexagonal
36	58051008	1	Cover	Deckel	Couvercle
37	07140824	4	Hexagon bolt	Sechskantschraube	Vis à tête hexagonale
38	08510817	4	Washer	Scheibe	Disque
39	06180314	4	Rubber buffer	Gummipuffer	Amortisseur caoutchouté
40	07141027	8	Hexagon bolt	Sechskantschraube	Vis à tête hexagonale
41	08752106	16	Spring washer	Spannscheibe	Rondelle tendeuse
42	07141030	8	Hexagon bolt	Sechskantschraube	Vis à tête hexagonale
43	05542194	2	L-union	L-Stutzen	Raccord coudé
44	58051141	1	Retrofit	Nacharbeit	Retouche

S/N 101583411001 ▶ S/N 101583411011

Rear Frame
Rahmen hinten
Châssis arrière

58050058_001_00

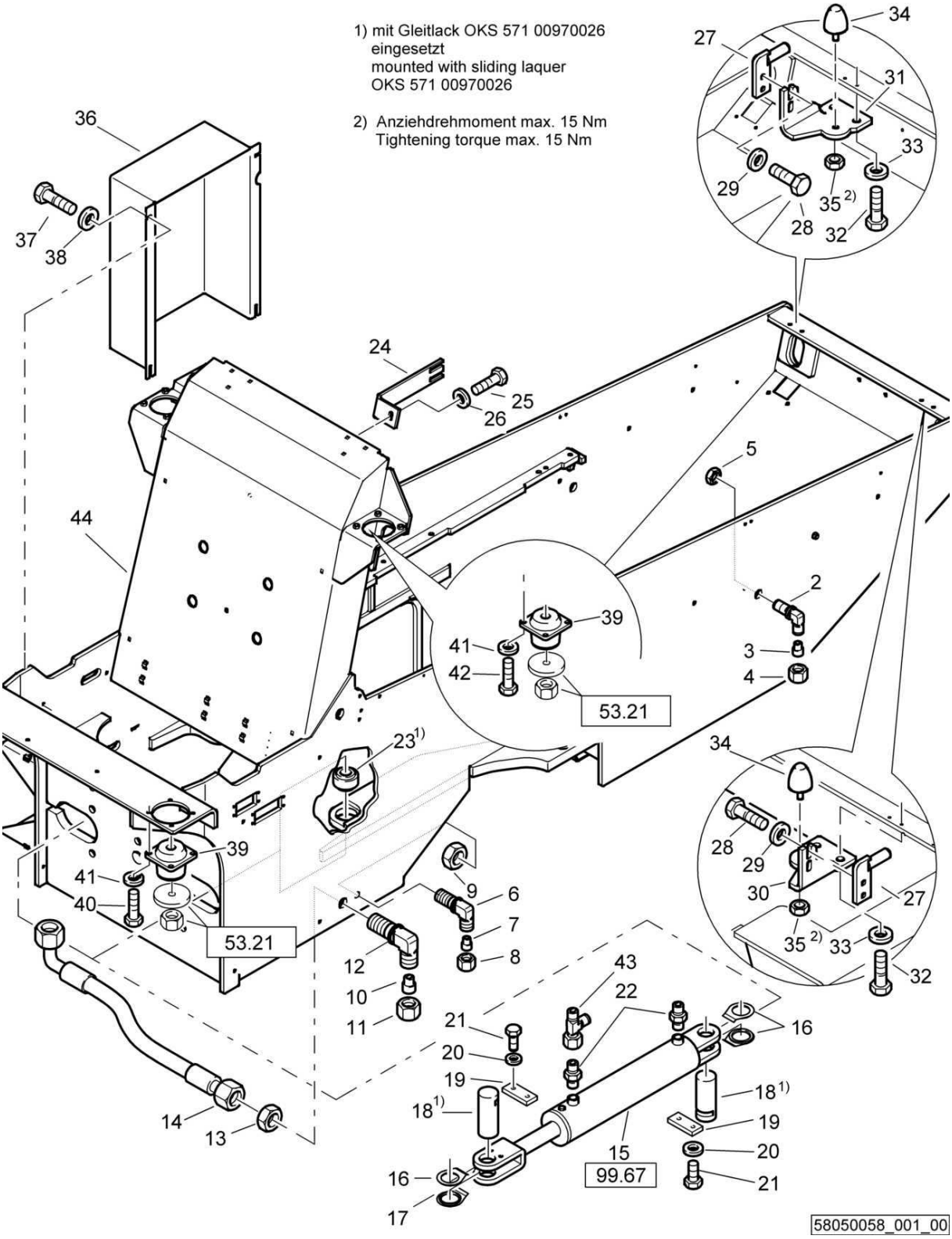

Rear Frame
Rahmen hinten
Châssis arrière

58050058 1001 1

BOMAG FAYAT GROUP

Pos. Pos. Pos.	Part no. Teilenr. No.piece	Qty. Menge Qte.	Description	Benennung	Designation
2	05542656	1	Angular union	Winkelschottstutzen	Raccord coudé
3	05542706	1	Plug	Verschlußstopfen	Bouchon de fermeture
4	05545028	1	Cap nut	Überwurfmutter	Ecrou-raccord
5	05542926	1	Nut	Mutter	Ecrou
6	05542653	1	Angular union	Winkelschottstutzen	Raccord coudé
7	05542703	1	Plug	Verschlußstopfen	Bouchon de fermeture
8	05545020	1	Cap nut	Überwurfmutter	Ecrou-raccord
9	05542916	1	Nut	Mutter	Ecrou
10	05542707	1	Plug	Verschlußstopfen	Bouchon de fermeture
11	05545032	1	Cap nut	Überwurfmutter	Ecrou-raccord
12	05542657	1	Angular union	Winkelschottstutzen	Raccord coudé
13	05542930	1	Nut	Mutter	Ecrou
14	05550662	1	Hose assy.ac.WN3111	Schlauch nach WN3111	Tuyau WN3111
15	05850059	2	Steering cylinder	Lenkzylinder	Cylindre de direction
16	58040163	6	Gasket	Dichtung	Joint
17	58040161	2	Gasket	Dichtung	Joint
18	58050284	4	Bolt	Bolzen	Axe
19	58050285	4	Flat steel	Flachstahl	Acier plat
20	08752084	8	Spring washer	Spannscheibe	Rondelle tendeuse
21	07140824	8	Hexagon bolt	Sechskantschraube	Vis à tête hexagonale
22	05540010	4	Double-ended union	Gerader Einschraubstutzen	Tubulure à visser
23	05272011	2	Spherical plain bearing	Gelenklager	Rotule
24	58190432	1	Holder	Halter	Support
25	07141027	1	Hexagon bolt	Sechskantschraube	Vis à tête hexagonale
26	08752106	1	Spring washer	Spannscheibe	Rondelle tendeuse
27	58050666	2	Holder	Halter	Support
28	07140824	4	Hexagon bolt	Sechskantschraube	Vis à tête hexagonale
29	08752084	4	Spring washer	Spannscheibe	Rondelle tendeuse
30	58050667	1	Angle	Winkel	Cornière
31	58050668	1	Angle	Winkel	Cornière
32	07141027	4	Hexagon bolt	Sechskantschraube	Vis à tête hexagonale
33	08752084	4	Spring washer	Spannscheibe	Rondelle tendeuse
34	06143136	2	Stop buffer	Anschlagpuffer	Amortisseur de butée
35	08110813	2	Hexagon nut	Sechskantmutter	Ecrou hexagonal
36	58051008	1	Cover	Deckel	Couvercle
37	07140824	4	Hexagon bolt	Sechskantschraube	Vis à tête hexagonale
38	08510817	4	Washer	Scheibe	Disque
39	06180314	4	Rubber buffer	Gummipuffer	Amortisseur caoutchouté
40	07141027	8	Hexagon bolt	Sechskantschraube	Vis à tête hexagonale
41	08752106	16	Spring washer	Spannscheibe	Rondelle tendeuse
42	07141030	8	Hexagon bolt	Sechskantschraube	Vis à tête hexagonale
43	05542194	2	L-union	L-Stutzen	Raccord coudé
44	58051141	1	Retrofit	Nacharbeit	Retouche

S/N 101583411045 ▶

Rear Frame
Rahmen hinten
Châssis arrière

58050058_002_00

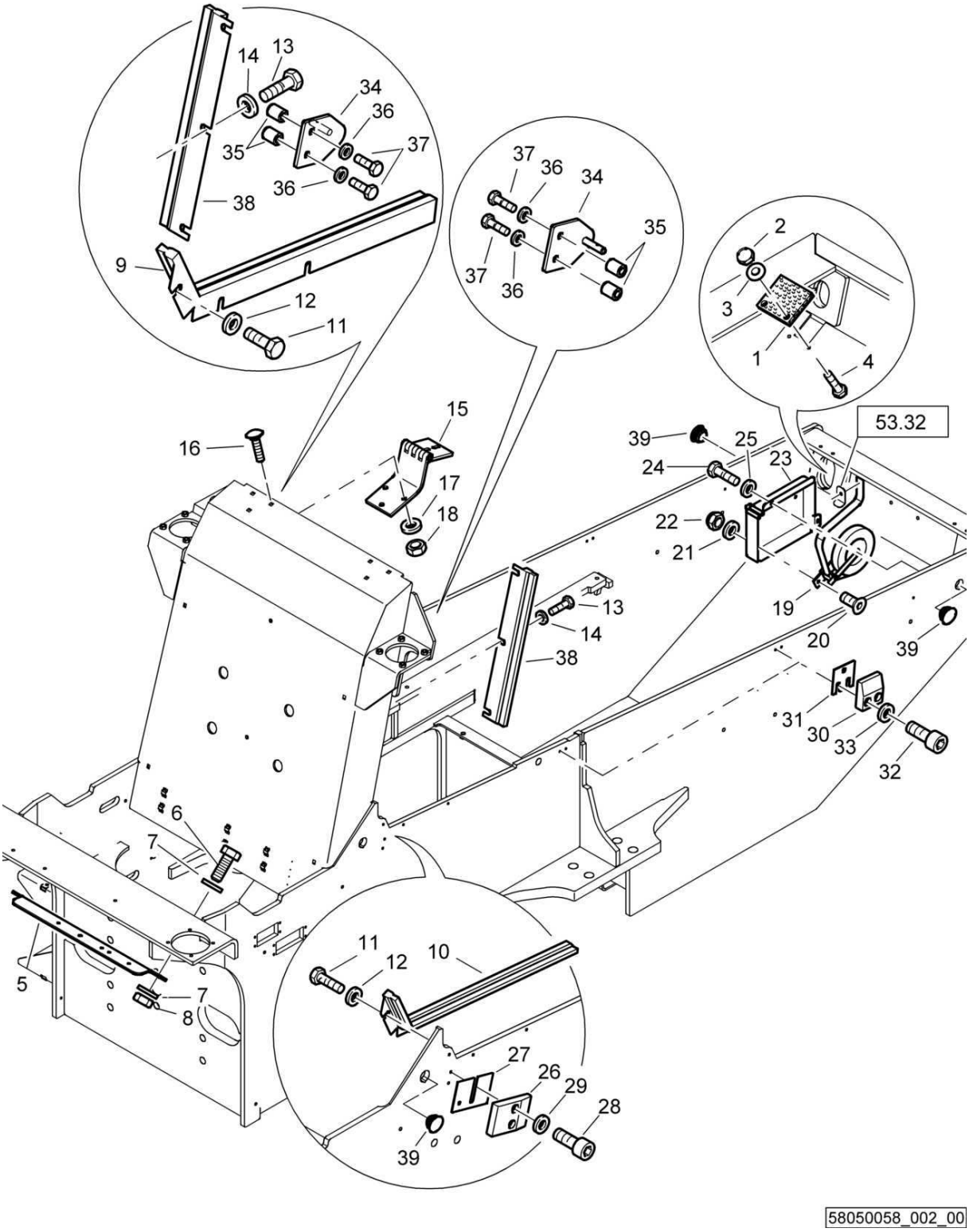

Rear Frame
Rahmen hinten
Châssis arrière

58050058 1001 1

BOMAG FAYAT GROUP

Pos. Pos. Pos.	Part no. Teilenr. No.piece	Qty. Menge Qte.	Description	Benennung	Designation
1	58050396	2	Rubber mat	Gummimatte	Tapis de caoutchouc
2	08130813	4	Safety nut	Sechskantmutter selb.sich	Ecrou de sûreté
3	08752084	4	Spring washer	Spannscheibe	Rondelle tendeuse
4	07140834	4	Hexagon bolt	Sechskantschraube	Vis à tête hexagonale
5	58050370	1	Plate	Blech	Tôle
6	07140842	2	Hexagon bolt	Sechskantschraube	Vis à tête hexagonale
7	08752084	4	Spring washer	Spannscheibe	Rondelle tendeuse
8	08110813	2	Hexagon nut	Sechskantmutter	Ecrou hexagonal
9	58051030	1	Brush	Bürste	Brosse
10	58051031	1	Brush	Bürste	Brosse
11	07140824	6	Hexagon bolt	Sechskantschraube	Vis à tête hexagonale
12	08752084	6	Spring washer	Spannscheibe	Rondelle tendeuse
13	07140808	4	Hexagon bolt	Sechskantschraube	Vis à tête hexagonale
14	08752084	4	Spring washer	Spannscheibe	Rondelle tendeuse
15	58050646	2	Hinge	Scharnier	Charnière
16	07281012	6	Flat head screw	Flachrundschraube	Vis à tête bombée
17	08752106	6	Spring washer	Spannscheibe	Rondelle tendeuse
18	08111016	6	Hexagon nut	Sechskantmutter	Ecrou hexagonal
19	05900036	1	Screw on-belt rewinder	Aufschraub-Gurtwickler	Visser-ceinture renvider
20	07320512	2	Countersunk screw	Senkschraube	Vis noyée
21	08751053	2	Spring washer	Spannscheibe	Rondelle tendeuse
22	08130508	2	Safety nut	Sechskantmutter selb.sich	Ecrou de sûreté
23	58051074	1	Box	Kasten	Boîtier
24	07210896	2	Pens head screw	Linsenschraube	Vis à tête cylindrique bombée
26	58050318	2	Guide	Führung	Guidage
27	58050475	2	Spacer plate	Distanzblech	Tôle d'écartement
28	07230819	4	Socket-head cap screw	Zylinderschraube	Vis à tête six pans creux
29	08650817	4	Washer	Scheibe	Disque
30	58050322	4	Guide	Führung	Guidage
31	58050474	4	Spacer plate	Distanzblech	Tôle d'écartement
32	07230819	8	Socket-head cap screw	Zylinderschraube	Vis à tête six pans creux
33	08650817	8	Washer	Scheibe	Disque
34	58051055	2	Holder	Halter	Support
35	58051088	4	Tube	Rohr	Tube
36	08752106	4	Spring washer	Spannscheibe	Rondelle tendeuse
37	07141044	4	Hexagon bolt	Sechskantschraube	Vis à tête hexagonale
38	58051089	2	Brush	Bürste	Brosse
39	06510145	4	Plug	Verschlußstopfen	Bouchon de fermeture

S/N 101583411001 ▶ S/N 101583411044

Rear Frame
Rahmen hinten
Châssis arrière

58050058_002_00

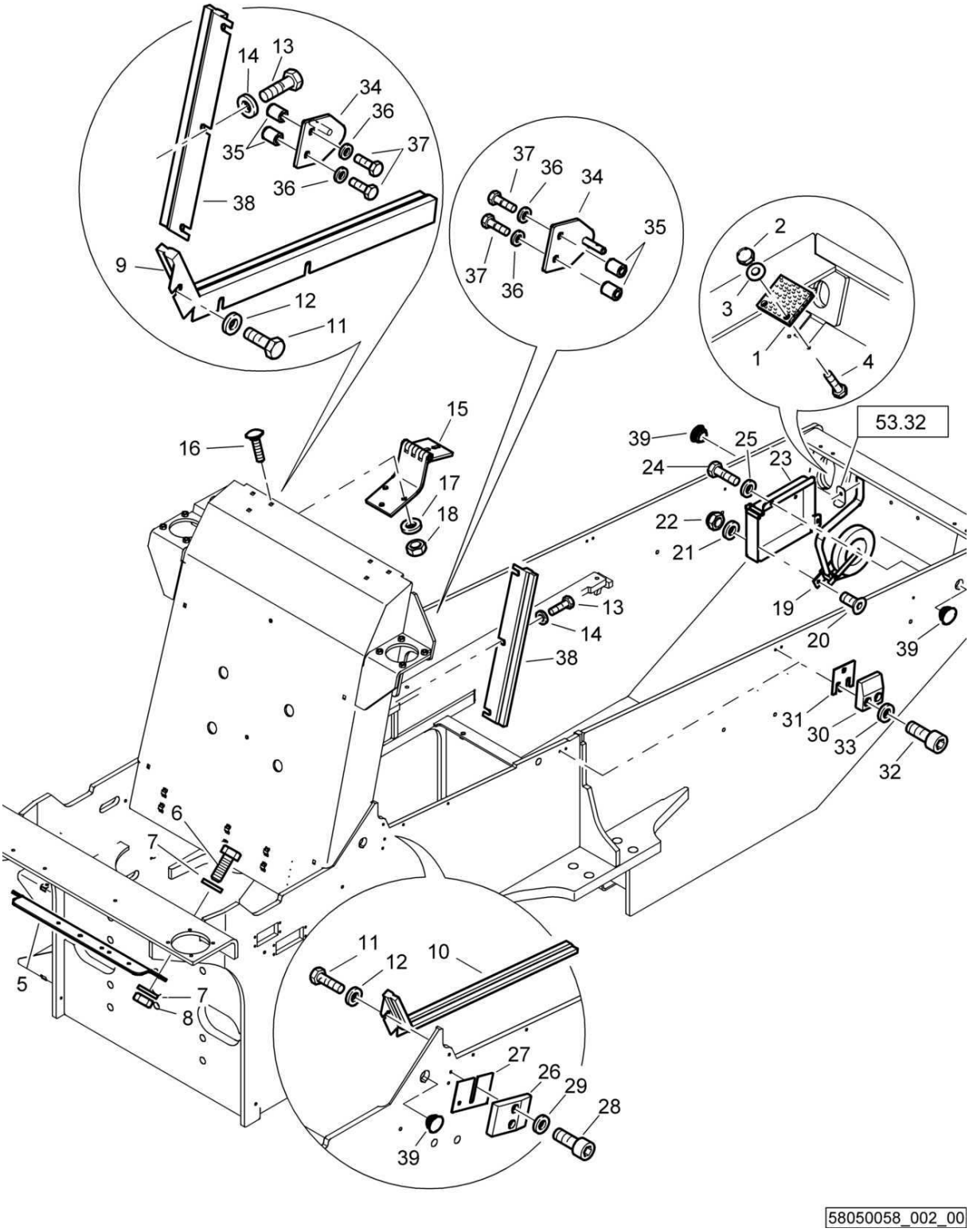

Rear Frame
Rahmen hinten
Châssis arrière

58050058 1001 1

BOMAG FAYAT GROUP

Pos. Pos. Pos.	Part no. Teilenr. No.piece	Qty. Menge Qte.	Description	Benennung	Designation
1	58050396	2	Rubber mat	Gummimatte	Tapis de caoutchouc
2	08130813	4	Safety nut	Sechskantmutter selb.sich	Ecrou de sûreté
3	08752084	4	Spring washer	Spannscheibe	Rondelle tendeuse
4	07140834	4	Hexagon bolt	Sechskantschraube	Vis à tête hexagonale
5	58050370	1	Plate	Blech	Tôle
6	07140842	2	Hexagon bolt	Sechskantschraube	Vis à tête hexagonale
7	08752084	4	Spring washer	Spannscheibe	Rondelle tendeuse
8	08110813	2	Hexagon nut	Sechskantmutter	Ecrou hexagonal
9	58051030	1	Brush	Bürste	Brosse
10	58051031	1	Brush	Bürste	Brosse
11	07140824	6	Hexagon bolt	Sechskantschraube	Vis à tête hexagonale
12	08752084	6	Spring washer	Spannscheibe	Rondelle tendeuse
13	07140808	4	Hexagon bolt	Sechskantschraube	Vis à tête hexagonale
14	08752084	4	Spring washer	Spannscheibe	Rondelle tendeuse
15	58050646	2	Hinge	Scharnier	Charnière
16	07281012	6	Flat head screw	Flachrundschraube	Vis à tête bombée
17	08752106	6	Spring washer	Spannscheibe	Rondelle tendeuse
18	08111016	6	Hexagon nut	Sechskantmutter	Ecrou hexagonal
19	05900036	1	Screw on-belt rewinder	Aufschraub-Gurtwickler	Visser-ceinture renvider
20	07320512	2	Countersunk screw	Senkschraube	Vis noyée
21	08751053	2	Spring washer	Spannscheibe	Rondelle tendeuse
22	08130508	2	Safety nut	Sechskantmutter selb.sich	Ecrou de sûreté
23	58051074	1	Box	Kasten	Boîtier
24	07140820	2	Hexagon bolt	Sechskantschraube	Vis à tête hexagonale
25	08752084	2	Spring washer	Spannscheibe	Rondelle tendeuse
26	58050318	2	Guide	Führung	Guidage
27	58050475	2	Spacer plate	Distanzblech	Tôle d'écartement
28	07230819	4	Socket-head cap screw	Zylinderschraube	Vis à tête six pans creux
29	08650817	4	Washer	Scheibe	Disque
30	58050322	4	Guide	Führung	Guidage
31	58050474	4	Spacer plate	Distanzblech	Tôle d'écartement
32	07230819	8	Socket-head cap screw	Zylinderschraube	Vis à tête six pans creux
33	08650817	8	Washer	Scheibe	Disque
34	58051055	2	Holder	Halter	Support
35	58051088	4	Tube	Rohr	Tube
36	08752106	4	Spring washer	Spannscheibe	Rondelle tendeuse
37	07141044	4	Hexagon bolt	Sechskantschraube	Vis à tête hexagonale
38	58051089	2	Brush	Bürste	Brosse
39	06510145	4	Plug	Verschlußstopfen	Bouchon de fermeture

Rear Frame
Rahmen hinten
Châssis arrière

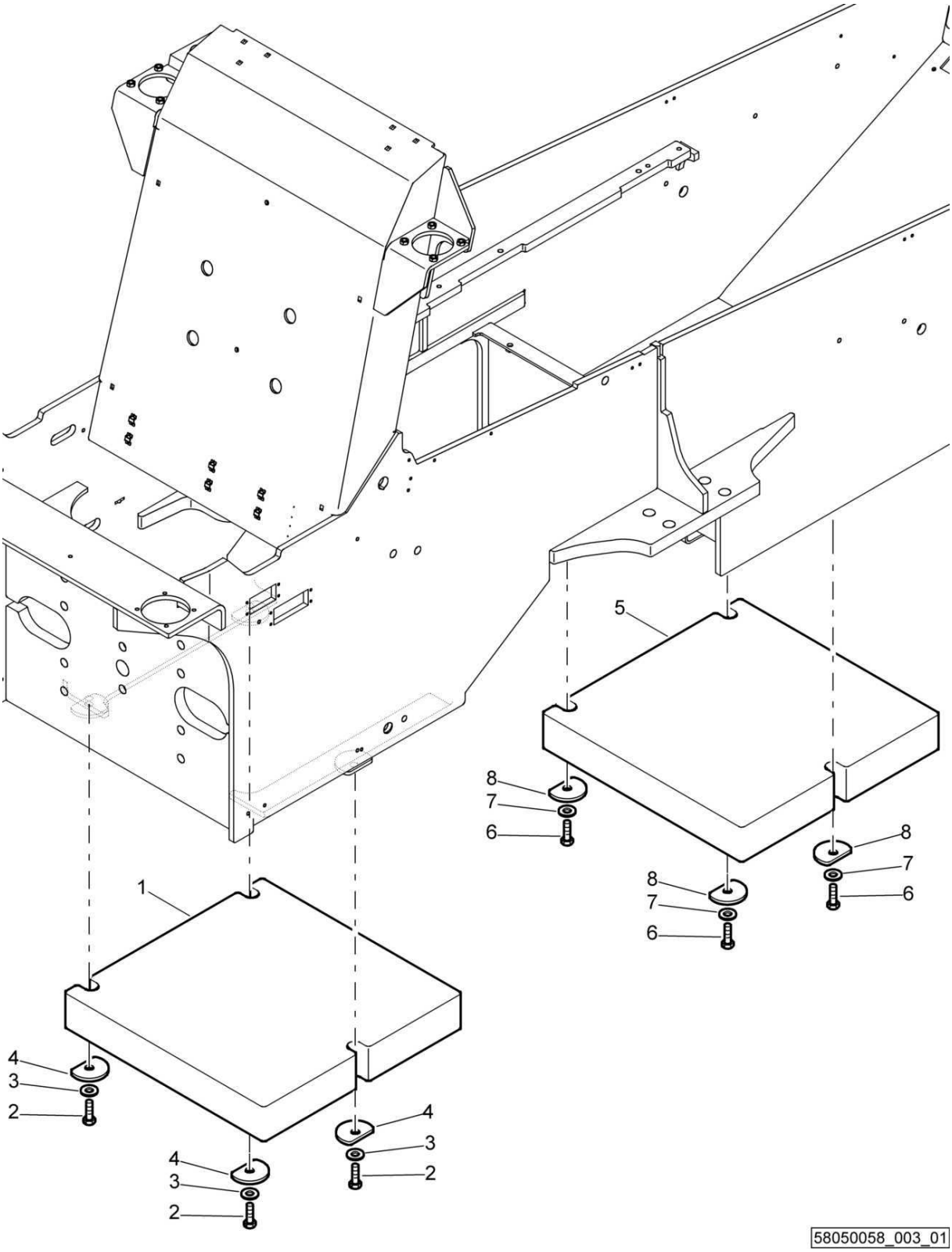

Rear Frame
Rahmen hinten
Châssis arrière

58050058 1001 1

BOMAG FAYAT GROUP

Pos. Pos. Pos.	Part no. Teilenr. No.piece	Qty. Menge Qte.	Description	Benennung	Designation
1	58050841	1	Additional weight	Zusatzgewicht	Poids additionnel
2	07132076	3	Hexagon bolt	Sechskantschraube	Vis à tête hexagonale
3	08752210	3	Spring washer	Spannscheibe	Rondelle tendeuse
4	58050178	3	Washer	Scheibe	Disque
5	58050841	1	Additional weight	Zusatzgewicht	Poids additionnel
6	07132070	3	Hexagon bolt	Sechskantschraube	Vis à tête hexagonale
7	08752210	3	Spring washer	Spannscheibe	Rondelle tendeuse
8	58050178	3	Washer	Scheibe	Disque

Rear Frame
Rahmen hinten
Châssis arrière

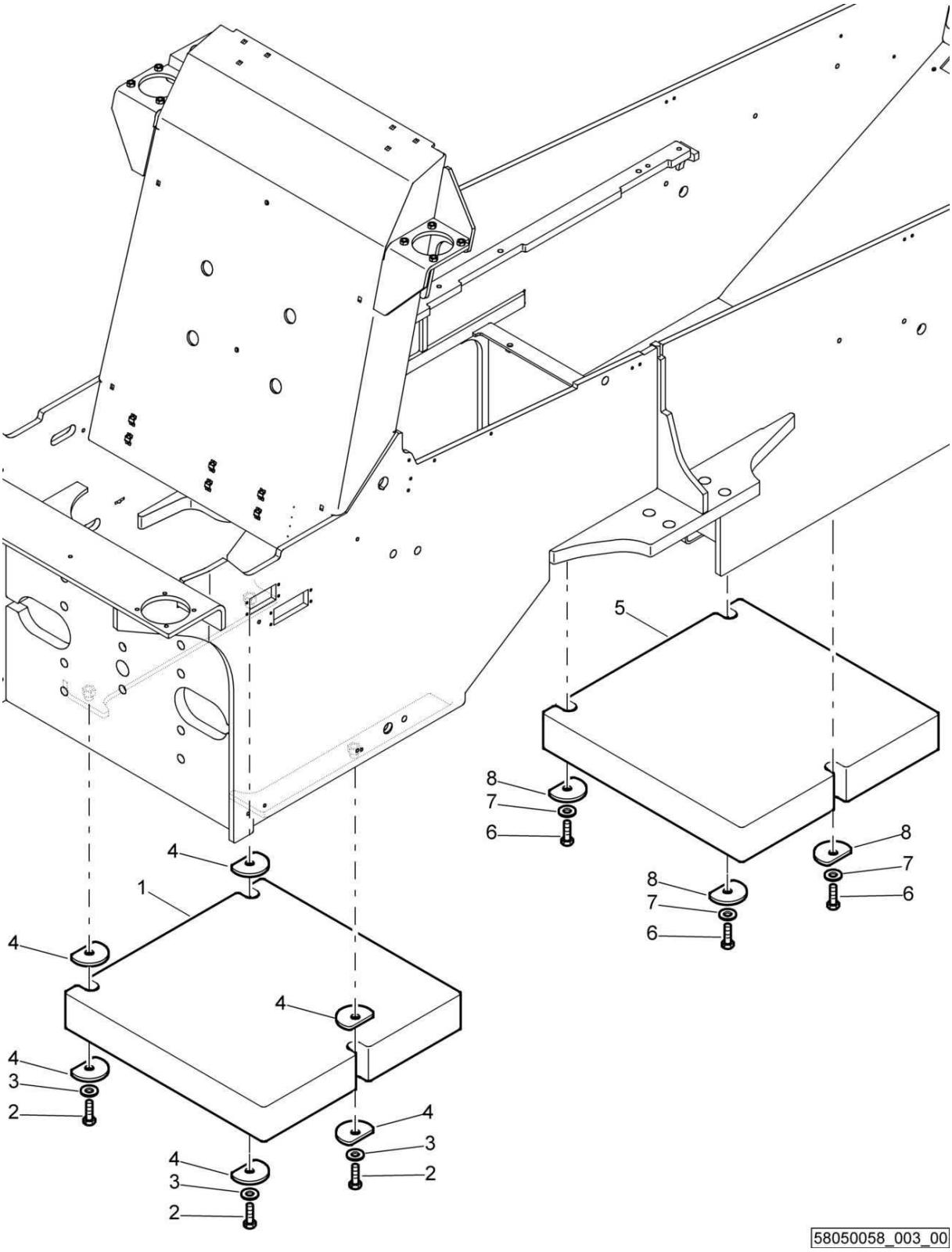

Rear Frame
Rahmen hinten
Châssis arrière

58050058 1001 1

BOMAG FAYAT GROUP

Pos. Pos. Pos.	Part no. Teilenr. No.piece	Qty. Menge Qte.	Description	Benennung	Designation
1	58050841	1	Additional weight	Zusatzgewicht	Poids additionnel
2	07132076	3	Hexagon bolt	Sechskantschraube	Vis à tête hexagonale
3	08752210	3	Spring washer	Spannscheibe	Rondelle tendeuse
4	58050178	6	Washer	Scheibe	Disque
5	58050841	1	Additional weight	Zusatzgewicht	Poids additionnel
6	07132070	3	Hexagon bolt	Sechskantschraube	Vis à tête hexagonale
7	08752210	3	Spring washer	Spannscheibe	Rondelle tendeuse
8	58050178	3	Washer	Scheibe	Disque

Front frame, assembled
Rahmen vorne, montiert
Châssis avant, assemblé

58020504_000_00

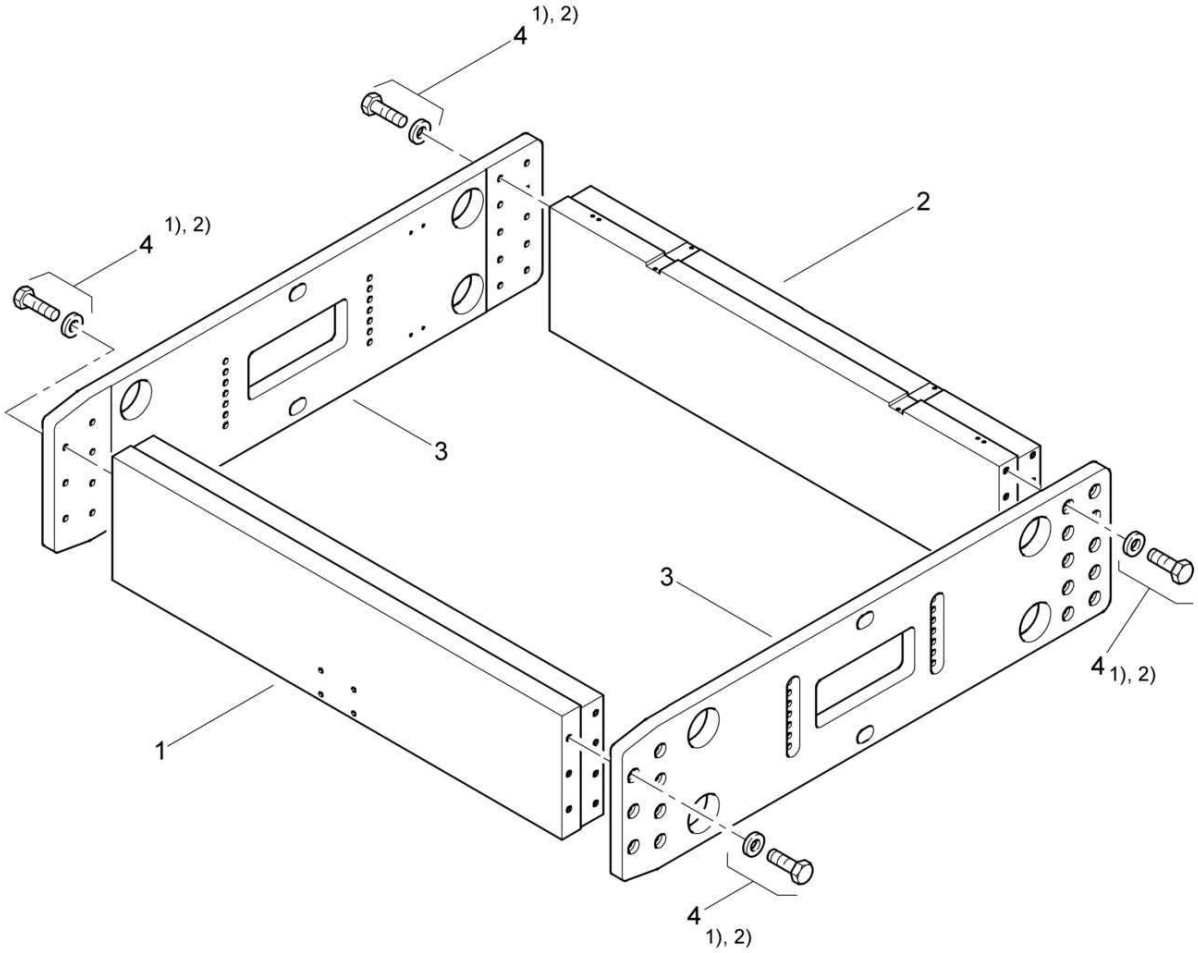

1) Gewinde und Schraubenkopfauflage mit OKS 240 Teile Nr. 009 700 03 eingesetzt
Thread and screw head contact area assembled with OKS 240 part no. 009 700 03

2) Anziehdrehmoment 463 Nm
Tightening torque 463 Nm

58020504_000_00

Front frame, assembled
Rahmen vorne, montiert
Châssis avant, assemblé

58020504 1001 1

BOMAG FAYAT GROUP

Pos. / Pos. / Pos.	Part no. / Teilenr. / No.piece	Qty. / Menge / Qte.	Description	Benennung	Designation
1	58020540	1	Cross piece	Traverse	Traverse
2	58020541	1	Cross piece	Traverse	Traverse
3	58020151	2	Side plate	Wange	Flasque
4	57002171	22	Bolt and washer	Schraube & Scheibe	Vis et écrou

Access Steps
Aufstieg
Echelle d'accès

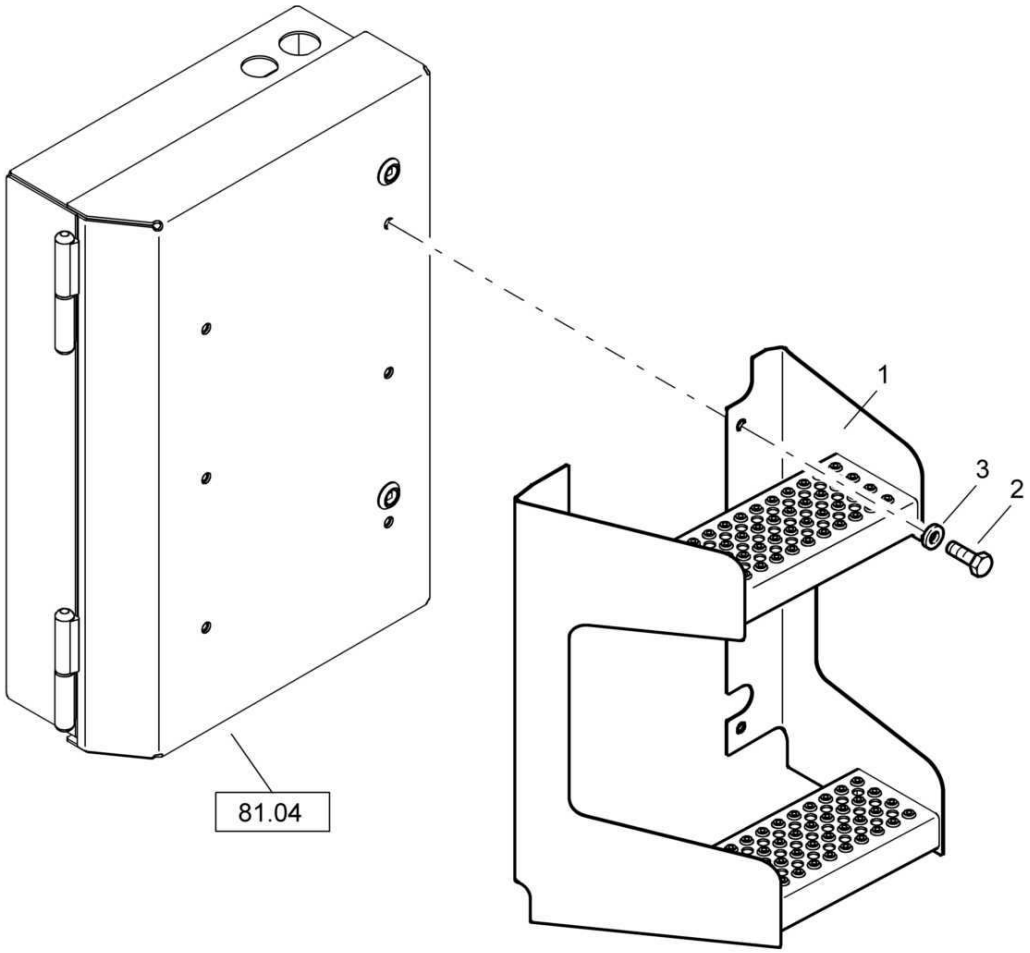

Access Steps
Aufstieg
Echelle d'accès

58350008 1001 1

BOMAG FAYAT GROUP

Pos. / Pos. / Pos.	Part no. / Teilenr. / No.piece	Qty. / Menge / Qte.	Description	Benennung	Designation
1	58350140	1	Access steps	Aufstieg	Ascension
2	07141023	6	Hexagon bolt	Sechskantschraube	Vis à tête hexagonale
3	08752106	6	Spring washer	Spannscheibe	Rondelle tendeuse

Access Steps
Aufstieg
Echelle d'accès

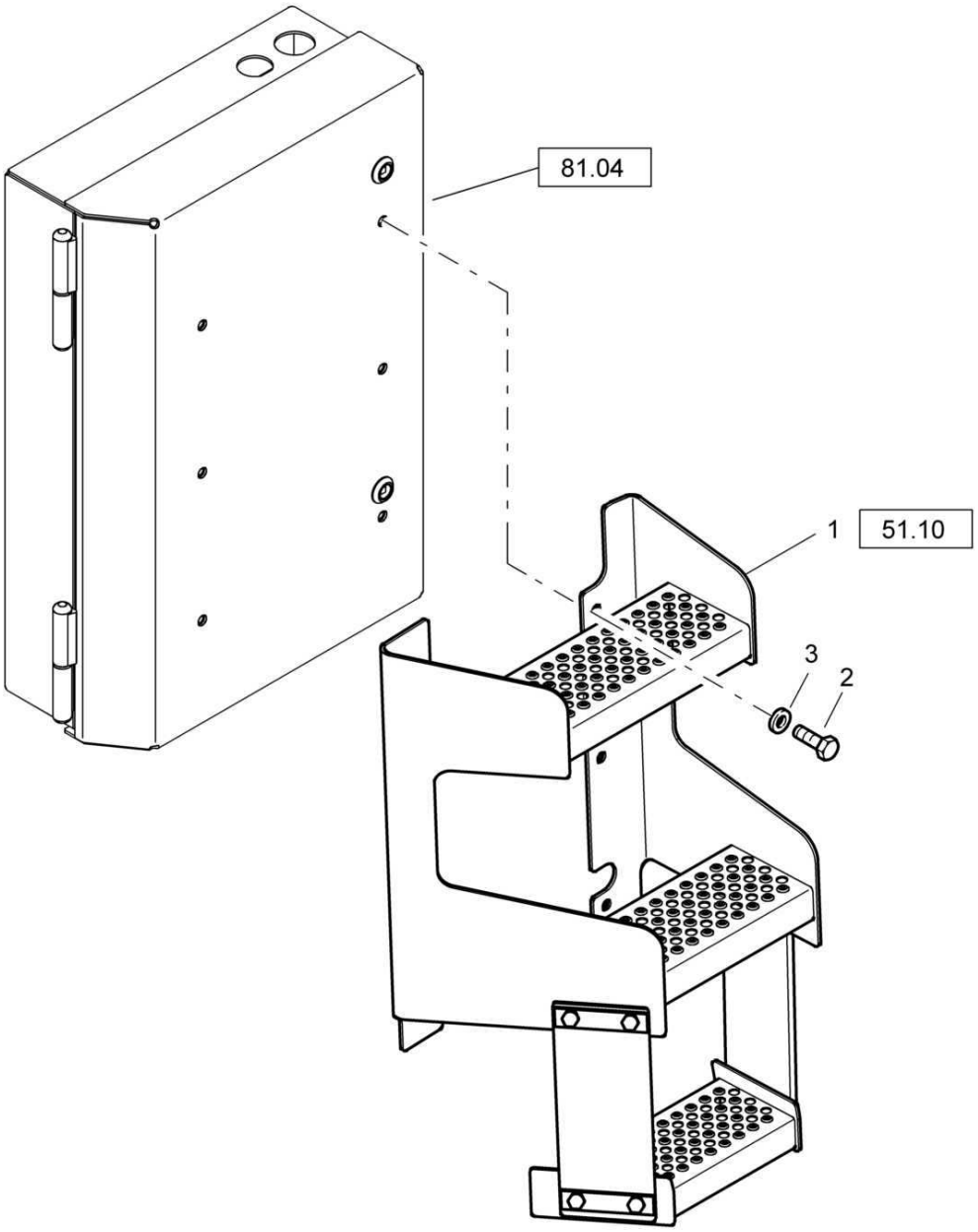

Access Steps
Aufstieg
Echelle d'accès

58350007 1001 1

BOMAG FAYAT GROUP

Pos. Pos. Pos.	Part no. Teilenr. No.piece	Qty. Menge Qte.	Description	Benennung	Designation
1	58350139	1	Access steps, assembled	Aufstieg, montiert	Ascension, assemblé
2	07141023	6	Hexagon bolt	Sechskantschraube	Vis à tête hexagonale
3	08752106	6	Spring washer	Spannscheibe	Rondelle tendeuse

Access steps, assembled
Aufstieg, montiert
Ascension, assemblé

58350139_000_01

1) Anziehdrehmoment max. 30Nm
Tighten torque max. 30 Nm

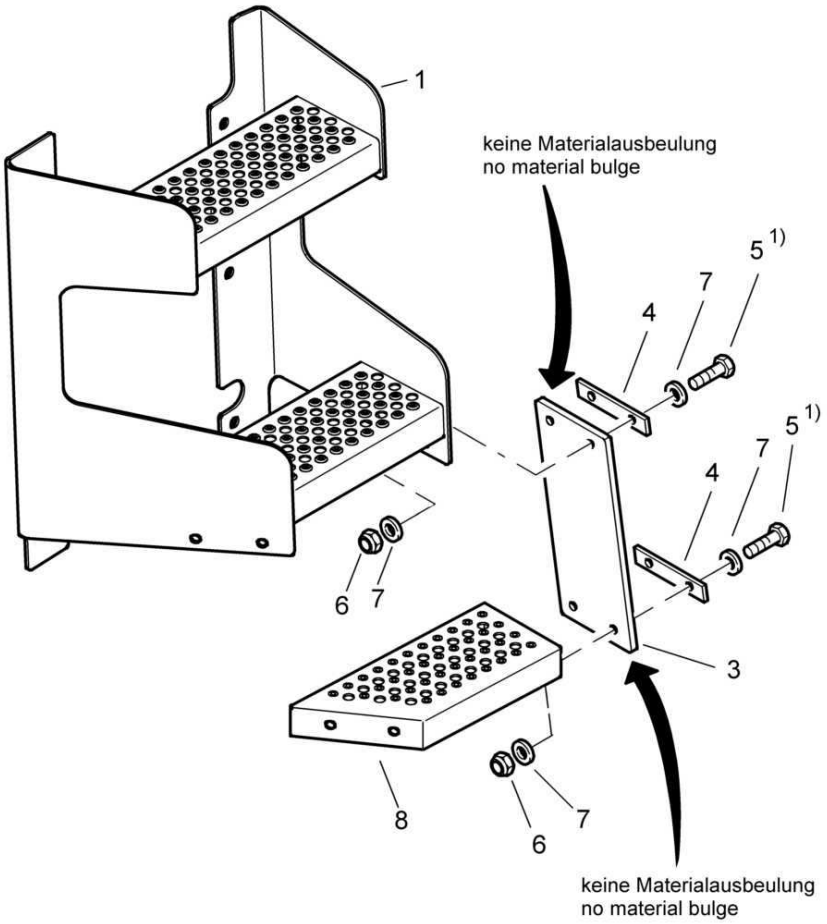

Access steps, assembled
Aufstieg, montiert
Ascension, assemblé

58350139 1001 1

Pos. Pos. Pos.	Part no. Teilenr. No.piece	Qty. Menge Qte.	Description	Benennung	Designation
1	58350132	1	Access steps	Aufstieg	Ascension
3	58350137	2	Rubber plate	Gummiplatte	Plaque en caoutchouc
4	58350138	4	Ridge	Leiste	Listeau
5	07141032	8	Hexagon bolt	Sechskantschraube	Vis à tête hexagonale
6	08131016	8	Safety nut	Sechskantmutter selb.sich	Ecrou de sûreté
7	08511021	16	Washer	Scheibe	Disque
8	58350145	1	Step	Trittstufe	Marche

S/N 101583411018 ▶

Operators Platform
Fahrerstand
Poste de conduite

58140036_000_04

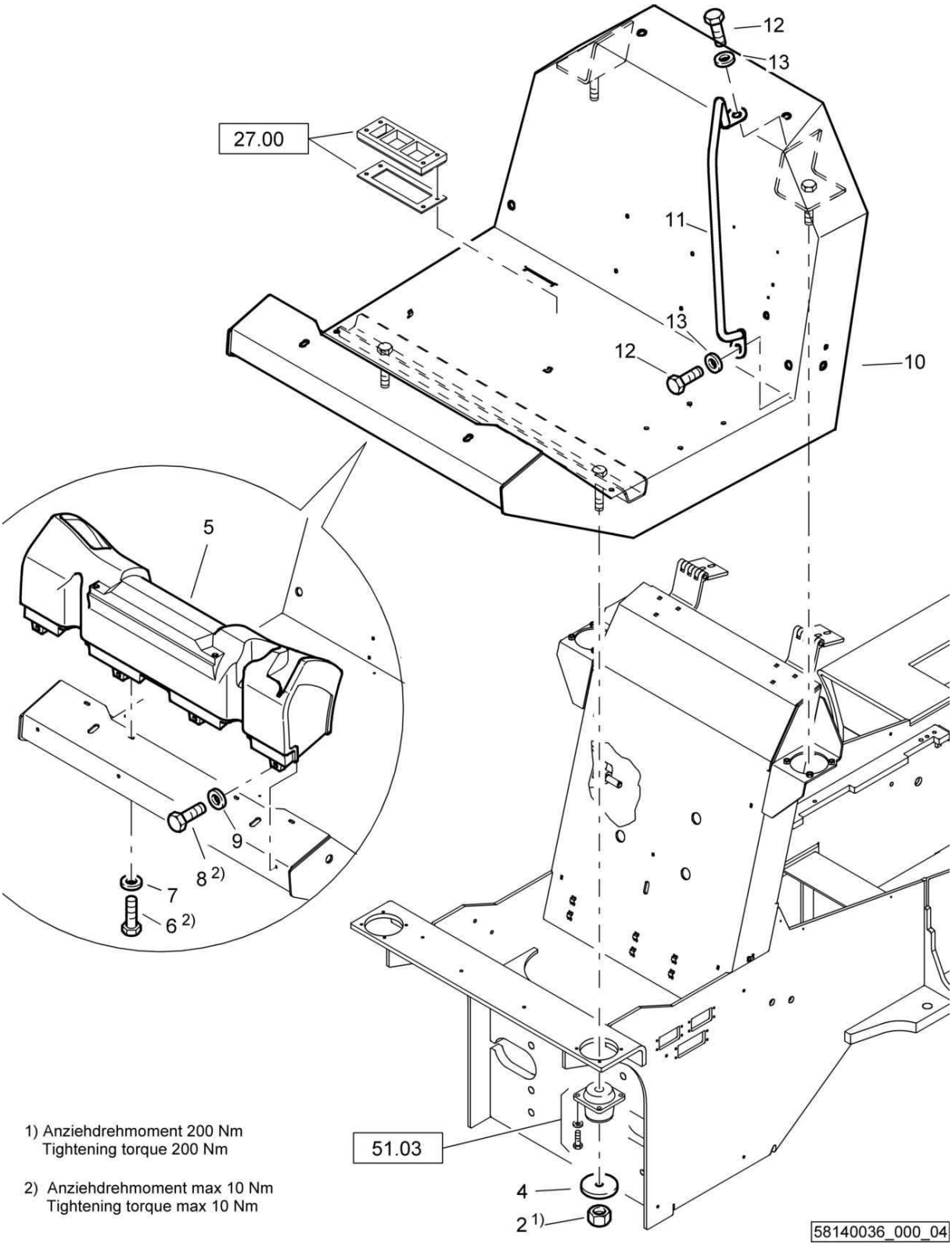

1) Anziehdrehmoment 200 Nm
Tightening torque 200 Nm

2) Anziehdrehmoment max 10 Nm
Tightening torque max 10 Nm

Operators Platform
Fahrerstand
Poste de conduite

58140036 1001 1

BOMAG FAYAT GROUP

Pos. Pos. Pos.	Part no. Teilenr. No.piece	Qty. Menge Qte.	Description	Benennung	Designation
2	08132432	4	Safety nut	Mutter,selbstsichernd	Ecrou de sûreté
4	58140246	4	Washer	Scheibe	Disque
5	58203130	1	Carrier housing	Trägergehäuse	Boîtier de support
6	07140850	4	Hexagon bolt	Sechskantschraube	Vis à tête hexagonale
7	08590820	4	Washer	Scheibe	Disque
8	07140818	4	Hexagon bolt	Sechskantschraube	Vis à tête hexagonale
9	08752084	4	Spring washer	Spannscheibe	Rondelle tendeuse
10	58140256	1	Operator's platform	Fahrerstand	Poste du conducteur
11	58203434	1	Access rail	Aufstiegsbügel	Monture d'ascension
12	07142437	2	Hexagon bolt	Sechskantschraube	Vis à tête hexagonale
13	08752222	2	Spring washer	Spannscheibe	Rondelle tendeuse

S/N 101583411001 ▶ S/N 101583411017

Operators Platform
Fahrerstand
Poste de conduite

58140036_000_03

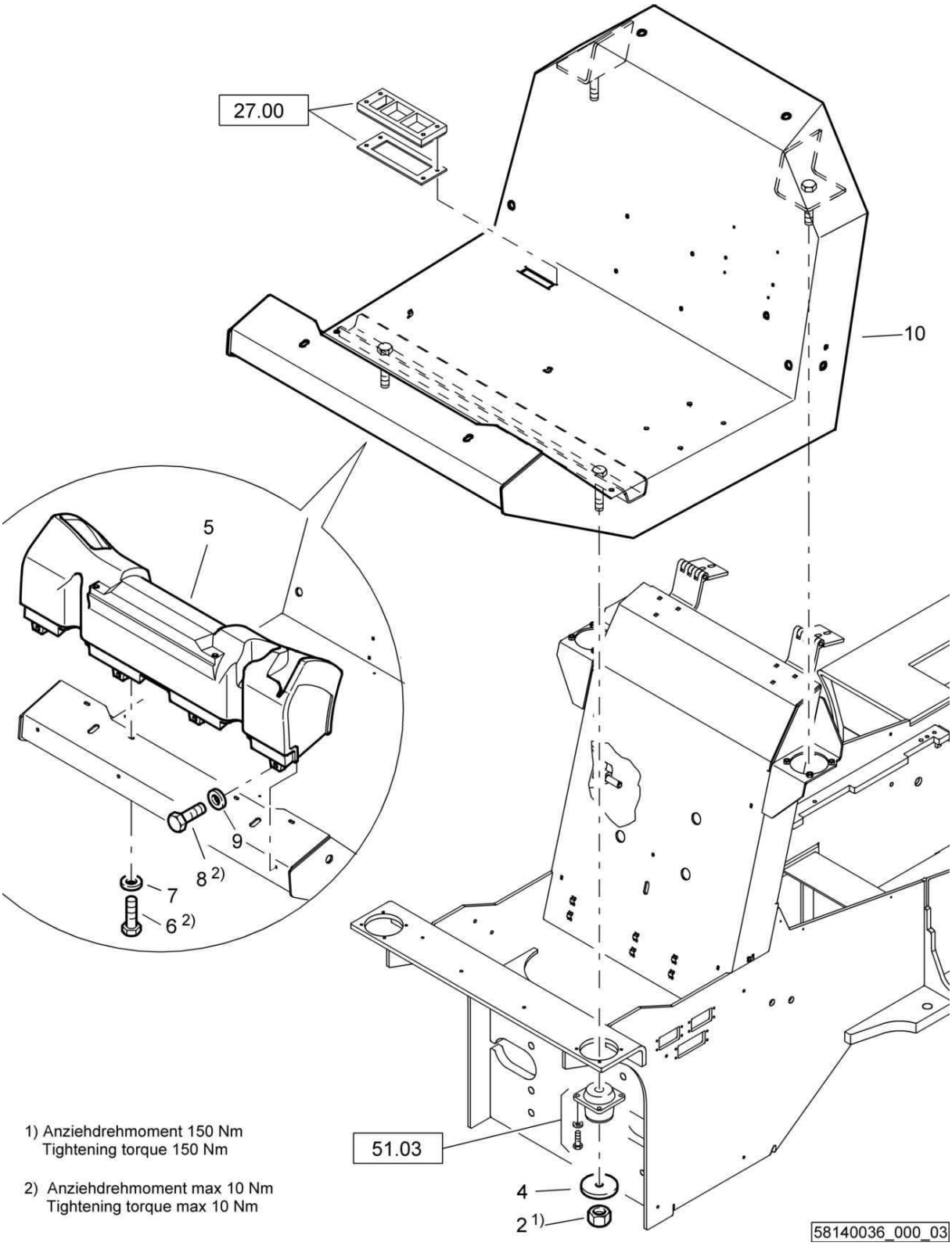

1) Anziehdrehmoment 150 Nm
Tightening torque 150 Nm

2) Anziehdrehmoment max 10 Nm
Tightening torque max 10 Nm

Operators Platform
Fahrerstand
Poste de conduite

58140036 1001 1

BOMAG FAYAT GROUP

Pos. Pos. Pos.	Part no. Teilenr. No.piece	Qty. Menge Qte.	Description	Benennung	Designation
2	08132432	4	Safety nut	Mutter,selbstsichernd	Ecrou de sûreté
4	58140246	4	Washer	Scheibe	Disque
5	58203130	1	Carrier housing	Trägergehäuse	Boîtier de support
6	07140850	4	Hexagon bolt	Sechskantschraube	Vis à tête hexagonale
7	08590820	4	Washer	Scheibe	Disque
8	07140818	4	Hexagon bolt	Sechskantschraube	Vis à tête hexagonale
9	08752084	4	Spring washer	Spannscheibe	Rondelle tendeuse
10	58140256	1	Operator's platform	Fahrerstand	Poste du conducteur

Hood
Haube
Capot

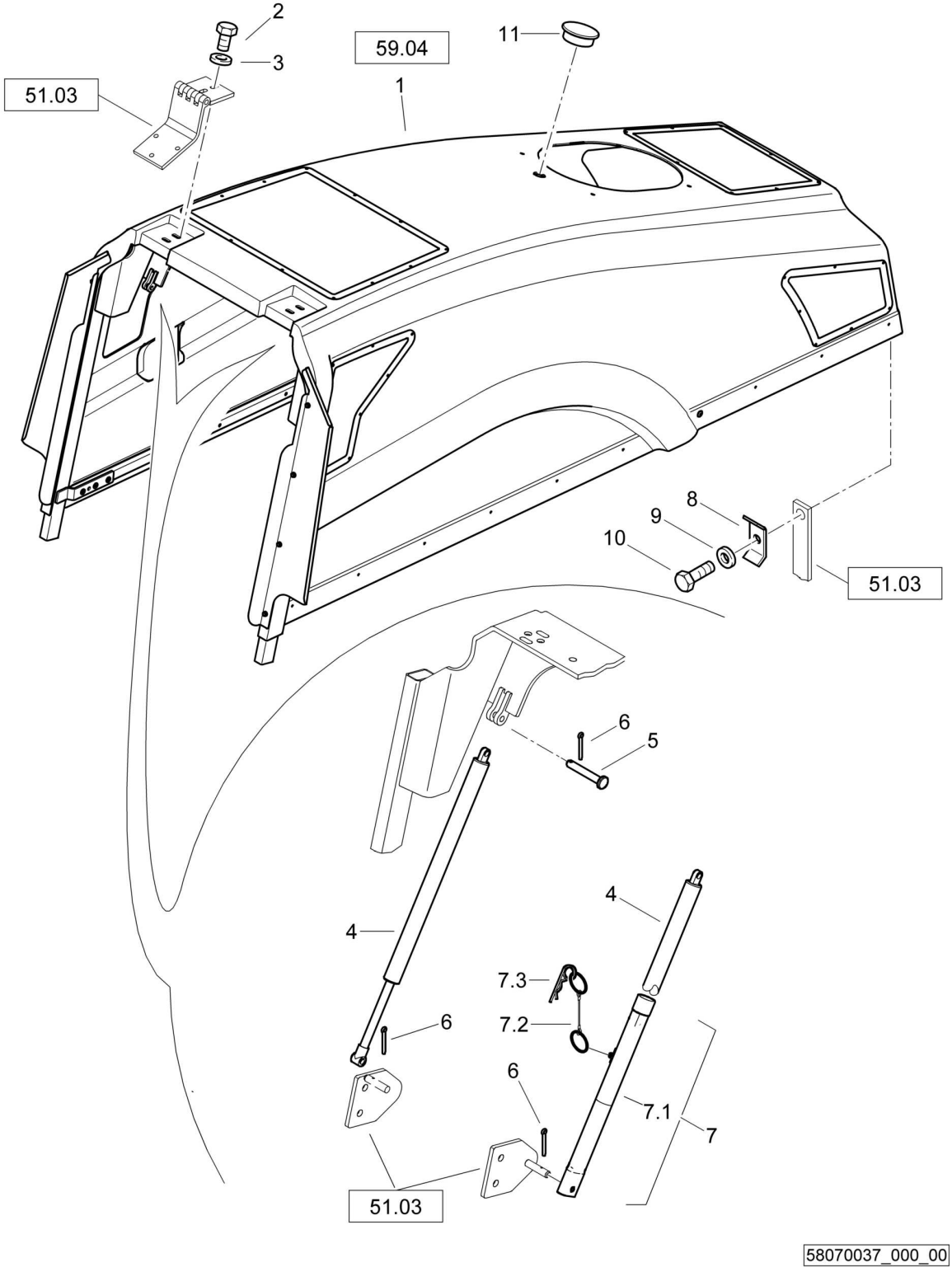

Hood
Haube
Capot

58070037 1001 1

BOMAG FAYAT GROUP

Pos. Pos. Pos.	Part no. Teilenr. No.piece	Qty. Menge Qte.	Description	Benennung	Designation
1	05030098	1	Engine hood	Motorhaube	Capot du moteur
2	07131017	4	Hexagon bolt	Sechskantschraube	Vis à tête hexagonale
3	08501028	4	Washer	Scheibe	Disque
4	05581220	2	Gas spring	Gasfeder	Amortisseur à gaz
5	09852106	2	Bolt	Bolzen	Axe
6	09170255	4	Cotter pin	Splint	Goupille
7	58070947	1	Hood support	Haubenstütze	Crochet du capot
7.1	58070913	1	Receptacle	Aufnahme	Griffe
7.2	58070916	1	Rope	Seil	Câble
7.3	05994004	1	Spring cotter	Federstecker	Clavette double
8	05552323	1	Fastening clamp	Befestigungsschelle	Collier de fixation
9	08752084	1	Spring washer	Spannscheibe	Rondelle tendeuse
10	07140824	1	Hexagon bolt	Sechskantschraube	Vis à tête hexagonale
11	06510145	1	Plug	Verschlußstopfen	Bouchon de fermeture

S/N 101583411001 ▶ S/N 101583411091

Hood
Haube
Capot

58070028_001_03

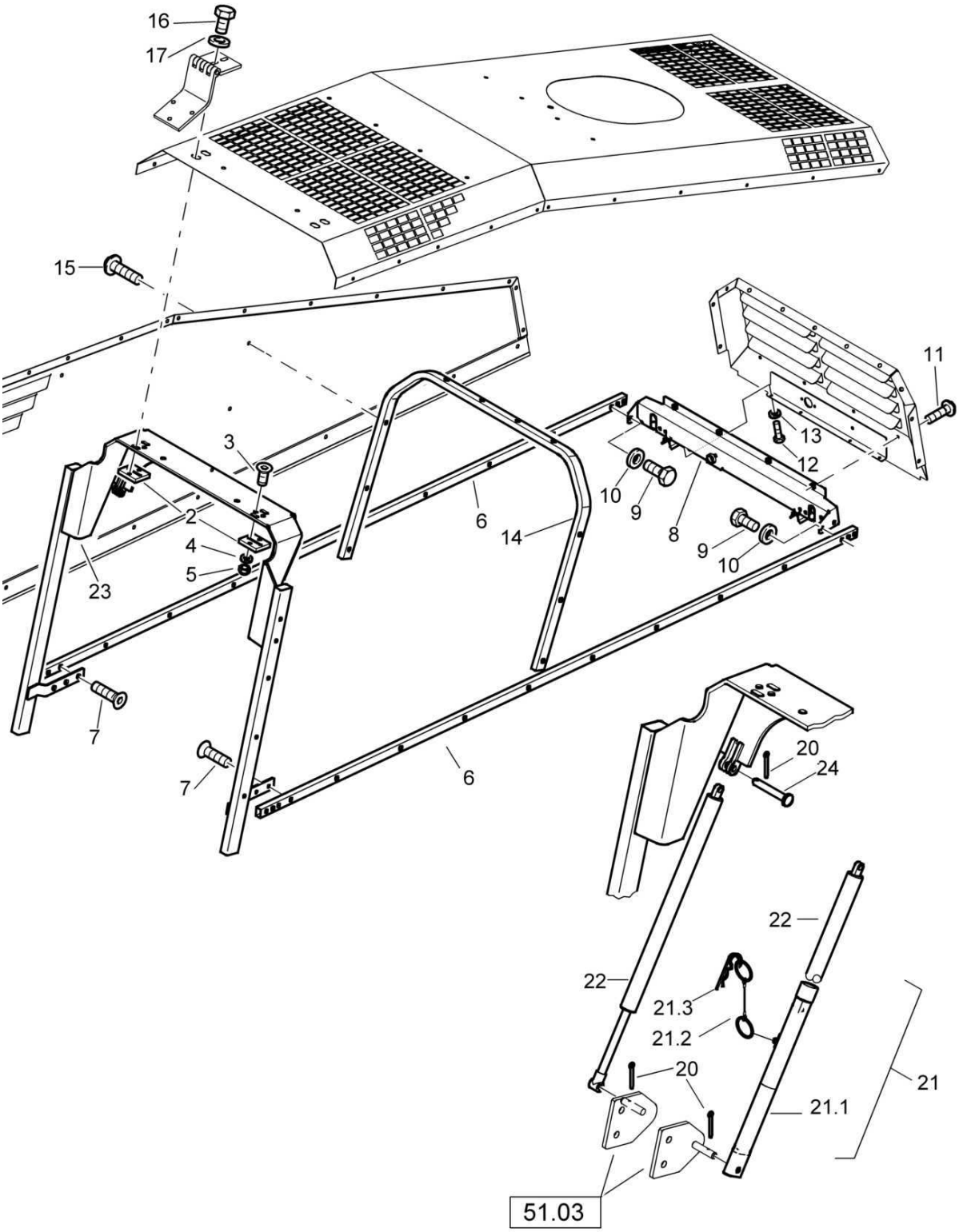

Hood
Haube
Capot

58070028 1001 1

BOMAG FAYAT GROUP

Pos. Pos. Pos.	Part no. Teilenr. No.piece	Qty. Menge Qte.	Description	Benennung	Designation
2	58070977	2	Tapped plate	Gewindeplatte	Plaque taraudée
3	07320624	4	Countersunk screw	Senkschraube	Vis noyée
4	08510612	4	Washer	Scheibe	Disque
5	08130611	4	Safety nut	Sechskantmutter selb.sich	Ecrou de sûreté
6	58070969	2	Tube	Rohr	Tube
7	07320812	6	Countersunk screw	Senkschraube	Vis noyée
8	58070967	1	Lock plate	Schloßplatte	Plaque de serrure
9	07140824	4	Hexagon bolt	Sechskantschraube	Vis à tête hexagonale
10	08752084	4	Spring washer	Spannscheibe	Rondelle tendeuse
11	07210895	4	Pens head screw	Linsenschraube	Vis à tête cylindrique bombée
12	07140625	4	Hexagon bolt	Sechskantschraube	Vis à tête hexagonale
13	08751064	4	Spring washer	Spannscheibe	Rondelle tendeuse
14	58070970	1	Tube bow	Rohrbügel	Etrier de tuyau
15	07210895	10	Pens head screw	Linsenschraube	Vis à tête cylindrique bombée
16	07141038	4	Hexagon bolt	Sechskantschraube	Vis à tête hexagonale
17	08501028	4	Washer	Scheibe	Disque
20	09170255	4	Cotter pin	Splint	Goupille
21	58070947	1	Hood support	Haubenstütze	Crochet du capot
21.1	58070913	1	Receptacle	Aufnahme	Griffe
21.2	58070916	1	Rope	Seil	Câble
21.3	05994004	1	Spring cotter	Federstecker	Clavette double
22	05581171	2	Gas spring	Gasfeder	Amortisseur à gaz
23	58071020	1	Tube frame	Rohrrahmen	Châssis en tube
24	09852106	2	Bolt	Bolzen	Axe

Hood
Haube
Capot

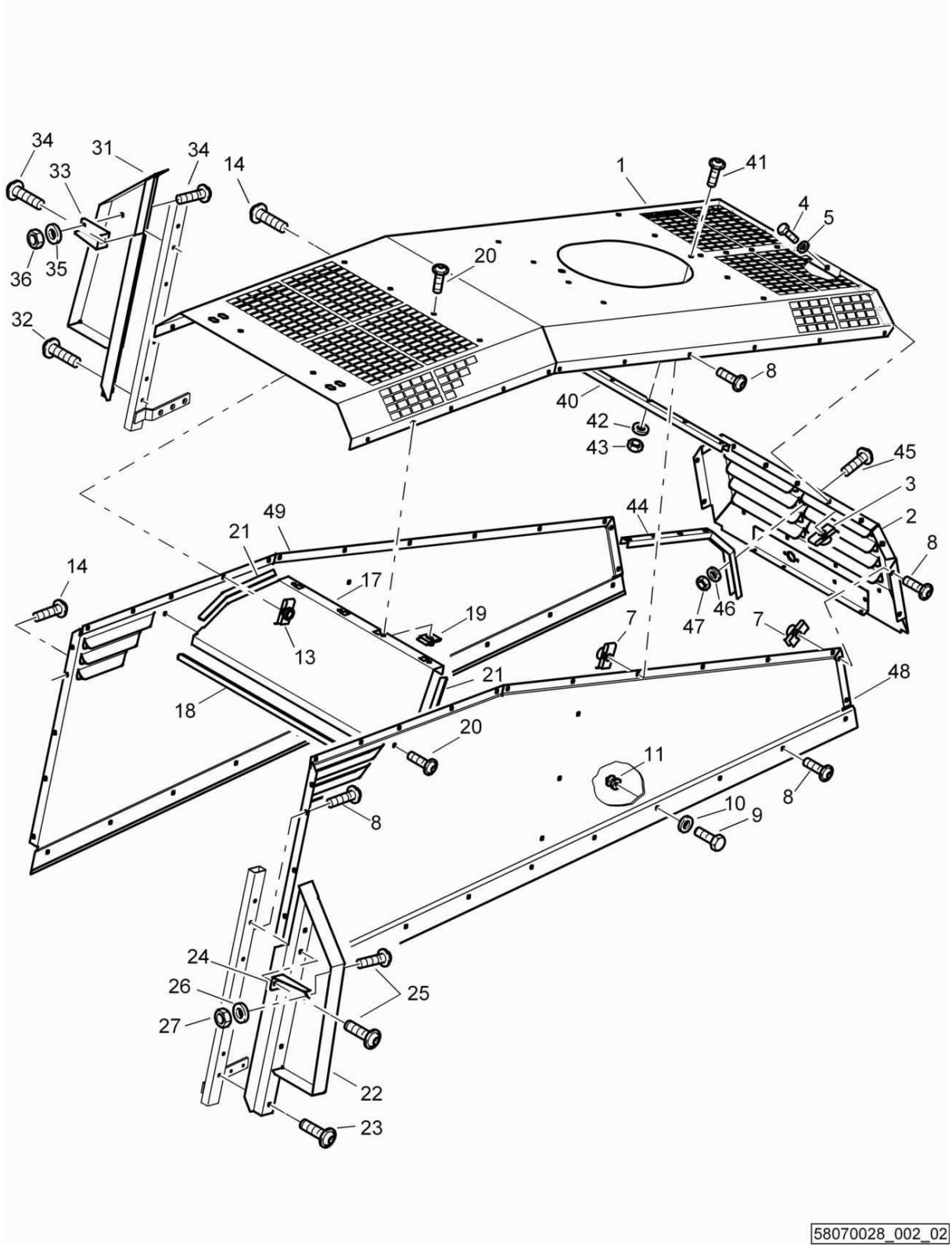

Hood
Haube
Capot

58070028 1001 1

BOMAG FAYAT GROUP

Pos. Pos. Pos.	Part no. Teilenr. No.piece	Qty. Menge Qte.	Description	Benennung	Designation
1	58070984	1	Cover plate	Deckblech	Tôle de recouvrement
2	58070985	1	Cover plate	Deckblech	Tôle de recouvrement
3	08430840	7	Nut	Blechmutter	Ecrou
4	07140818	7	Hexagon bolt	Sechskantschraube	Vis à tête hexagonale
5	08752084	7	Spring washer	Spannscheibe	Rondelle tendeuse
7	08430840	13	Nut	Blechmutter	Ecrou
8	07210895	27	Pens head screw	Linsenschraube	Vis à tête cylindrique bombée
9	07140846	1	Hexagon bolt	Sechskantschraube	Vis à tête hexagonale
10	08752084	1	Spring washer	Spannscheibe	Rondelle tendeuse
11	58050355	1	Bushing	Buchse	Douille
13	08430840	13	Nut	Blechmutter	Ecrou
14	07210895	28	Pens head screw	Linsenschraube	Vis à tête cylindrique bombée
17	58070960	1	Air deflector panel	Luftleitblech	Panneau de déflecteur d'air
18	00652043	8,00 dm	Sealing section	Dichtungsprofil	Joint d'étanchéité profilé
19	08430840	6	Nut	Blechmutter	Ecrou
20	07210895	6	Pens head screw	Linsenschraube	Vis à tête cylindrique bombée
21	00652012	55,0 dm	Sealing section	Dichtungsprofil	Joint d'étanchéité profilé
22	58070997	1	Guard	Schutzblech	Plaque de protection
23	07210895	4	Pens head screw	Linsenschraube	Vis à tête cylindrique bombée
24	58070717	1	Reinforcement	Verstärkung	Renforcement
25	07210895	2	Pens head screw	Linsenschraube	Vis à tête cylindrique bombée
26	08752084	1	Spring washer	Spannscheibe	Rondelle tendeuse
27	08110813	1	Hexagon nut	Sechskantmutter	Ecrou hexagonal
31	58070998	1	Guard	Schutzblech	Plaque de protection
32	07210895	4	Pens head screw	Linsenschraube	Vis à tête cylindrique bombée
33	58070717	1	Reinforcement	Verstärkung	Renforcement
34	07210895	2	Pens head screw	Linsenschraube	Vis à tête cylindrique bombée
35	08752084	1	Spring washer	Spannscheibe	Rondelle tendeuse
36	08110813	1	Hexagon nut	Sechskantmutter	Ecrou hexagonal
40	58070993	1	Angle	Winkel	Cornière
41	07210895	5	Pens head screw	Linsenschraube	Vis à tête cylindrique bombée
42	08752084	5	Spring washer	Spannscheibe	Rondelle tendeuse
43	08110813	5	Hexagon nut	Sechskantmutter	Ecrou hexagonal
44	58070994	1	Angle	Winkel	Cornière
45	07210895	6	Pens head screw	Linsenschraube	Vis à tête cylindrique bombée
46	08752084	6	Spring washer	Spannscheibe	Rondelle tendeuse
47	08110813	6	Hexagon nut	Sechskantmutter	Ecrou hexagonal
48	58071055	1	Side piece	Seitenteil	Pièce latérale
49	58071056	1	Side piece	Seitenteil	Pièce latérale

Hood
Haube
Capot

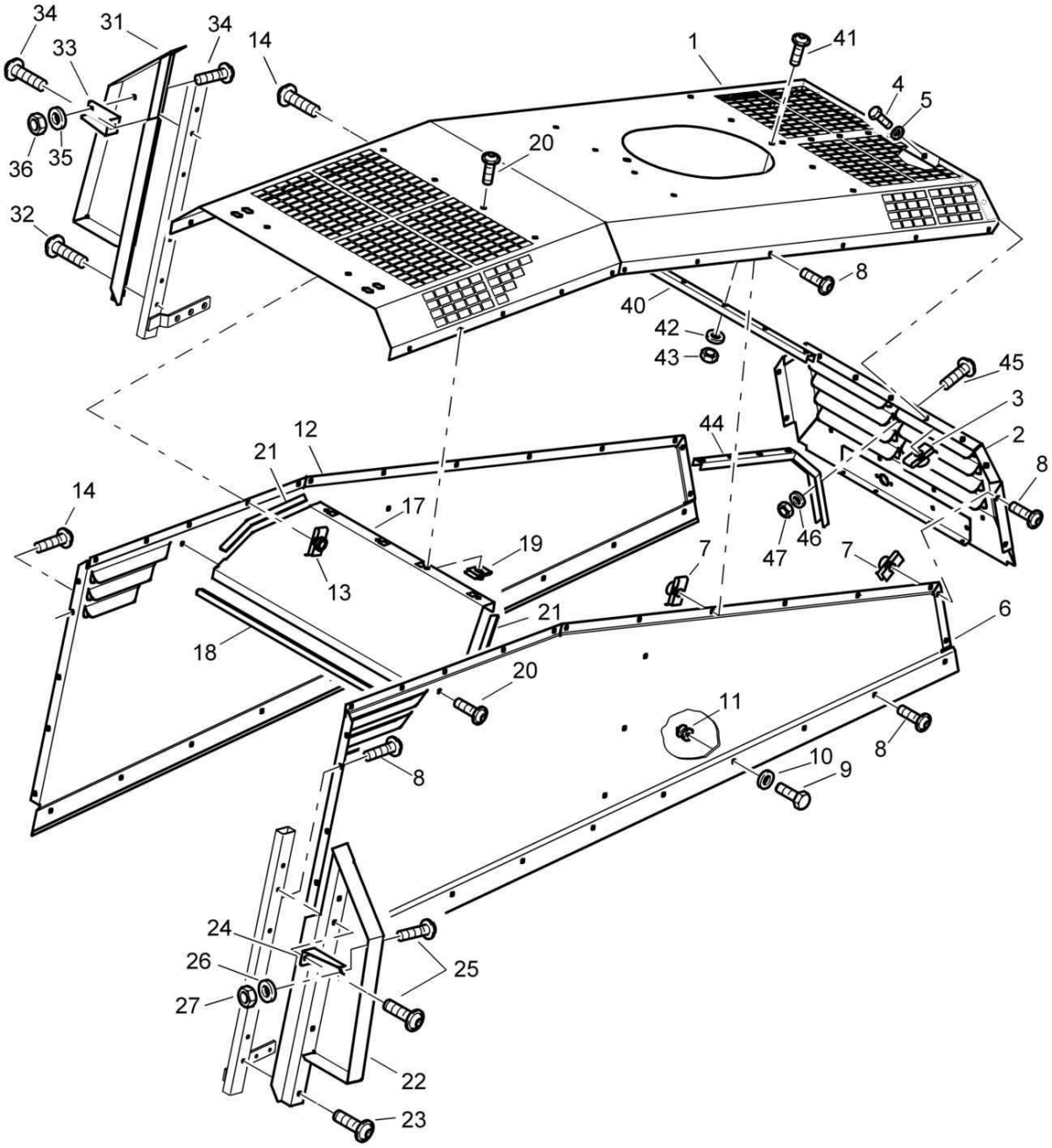

58070028_002_01

Hood
Haube
Capot

58070028 1001 1

BOMAG FAYAT GROUP

Pos. Pos. Pos.	Part no. Teilenr. No.piece	Qty. Menge Qte.	Description	Benennung	Designation
1	58070984	1	Cover plate	Deckblech	Tôle de recouvrement
2	58070985	1	Cover plate	Deckblech	Tôle de recouvrement
3	08430840	7	Nut	Blechmutter	Ecrou
4	07140818	7	Hexagon bolt	Sechskantschraube	Vis à tête hexagonale
5	08752084	7	Spring washer	Spannscheibe	Rondelle tendeuse
6	58070961	1	Side piece	Seitenteil	Pièce latérale
7	08430840	13	Nut	Blechmutter	Ecrou
8	07210895	27	Pens head screw	Linsenschraube	Vis à tête cylindrique bombée
9	07140846	1	Hexagon bolt	Sechskantschraube	Vis à tête hexagonale
10	08752084	1	Spring washer	Spannscheibe	Rondelle tendeuse
11	58050355	1	Bushing	Buchse	Douille
12	58070962	1	Side piece	Seitenteil	Pièce latérale
13	08430840	13	Nut	Blechmutter	Ecrou
14	07210895	28	Pens head screw	Linsenschraube	Vis à tête cylindrique bombée
17	58070960	1	Air deflector panel	Luftleitblech	Panneau de déflecteur d'air
18	00652043	8,00 dm	Sealing section	Dichtungsprofil	Joint d'étanchéité profilé
19	08430840	6	Nut	Blechmutter	Ecrou
20	07210895	6	Pens head screw	Linsenschraube	Vis à tête cylindrique bombée
21	00652012	55,0 dm	Sealing section	Dichtungsprofil	Joint d'étanchéité profilé
22	58070997	1	Guard	Schutzblech	Plaque de protection
23	07210895	4	Pens head screw	Linsenschraube	Vis à tête cylindrique bombée
24	58070717	1	Reinforcement	Verstärkung	Renforcement
25	07210895	2	Pens head screw	Linsenschraube	Vis à tête cylindrique bombée
26	08752084	1	Spring washer	Spannscheibe	Rondelle tendeuse
27	08110813	1	Hexagon nut	Sechskantmutter	Ecrou hexagonal
31	58070998	1	Guard	Schutzblech	Plaque de protection
32	07210895	4	Pens head screw	Linsenschraube	Vis à tête cylindrique bombée
33	58070717	1	Reinforcement	Verstärkung	Renforcement
34	07210895	2	Pens head screw	Linsenschraube	Vis à tête cylindrique bombée
35	08752084	1	Spring washer	Spannscheibe	Rondelle tendeuse
36	08110813	1	Hexagon nut	Sechskantmutter	Ecrou hexagonal
40	58070993	1	Angle	Winkel	Cornière
41	07210895	5	Pens head screw	Linsenschraube	Vis à tête cylindrique bombée
42	08752084	5	Spring washer	Spannscheibe	Rondelle tendeuse
43	08110813	5	Hexagon nut	Sechskantmutter	Ecrou hexagonal
44	58070994	1	Angle	Winkel	Cornière
45	07210895	6	Pens head screw	Linsenschraube	Vis à tête cylindrique bombée
46	08752084	6	Spring washer	Spannscheibe	Rondelle tendeuse
47	08110813	6	Hexagon nut	Sechskantmutter	Ecrou hexagonal

S/N 101583411001 ▶ S/N 101583411091

Hood
Haube
Capot

58070028_003_02

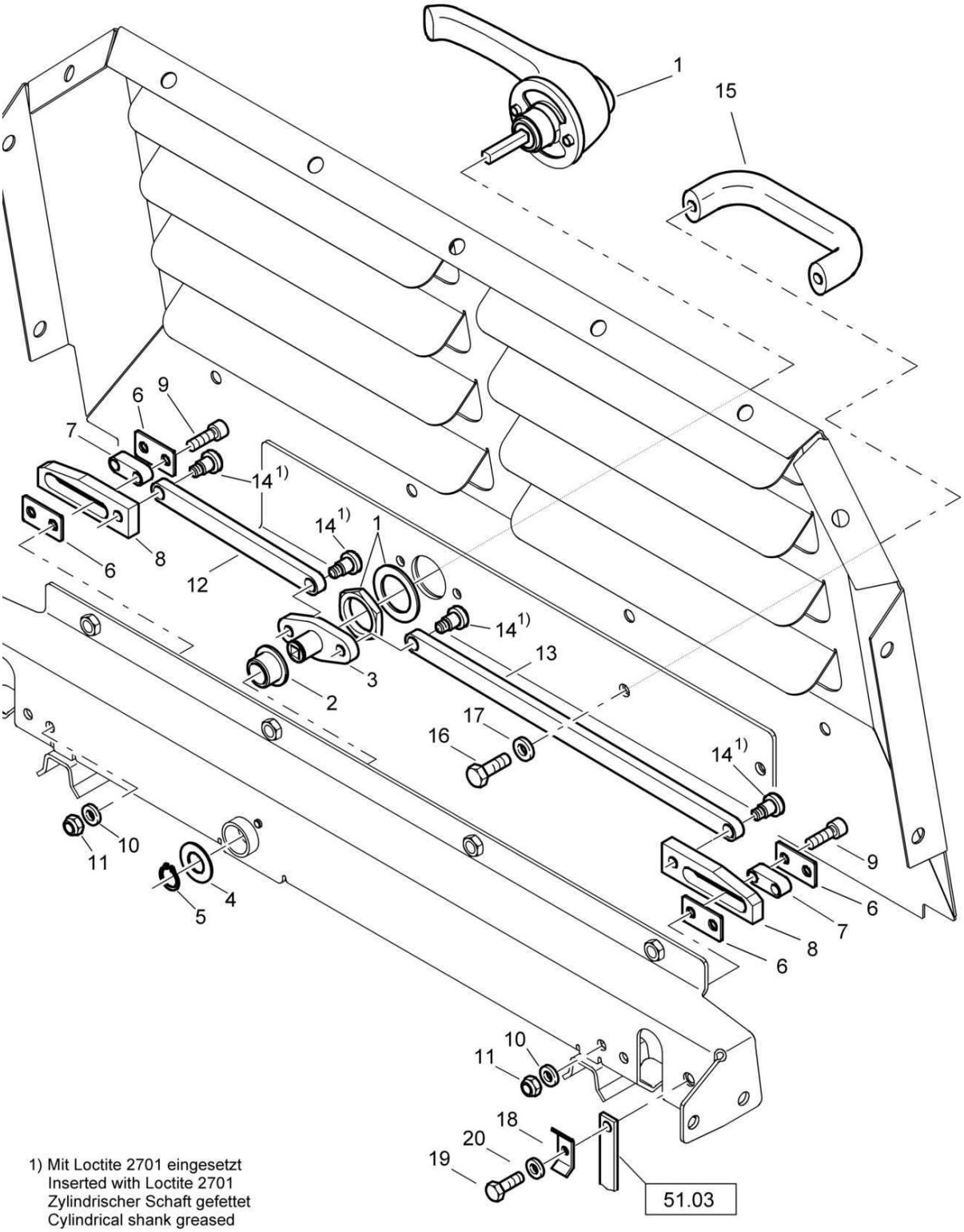

1) Mit Loctite 2701 eingesetzt
Inserted with Loctite 2701
Zylindrischer Schaft gefettet
Cylindrical shank greased

Hood
Haube
Capot

58070028 1001 1

BOMAG FAYAT GROUP

Pos. Pos. Pos.	Part no. Teilenr. No.piece	Qty. Menge Qte.	Description	Benennung	Designation
1	05932130	1	Rotating knob	Drehgriff	Pommeau à tourner
2	06281206	1	Bushing	Buchse	Douille
3	58070900	1	T-bar	Knebel	Garrot
4	58070903	1	Washer	Scheibe	Disque
5	09210400	1	Circlip	Sicherungsring	Circlip
6	58070901	4	Plate	Platte	Plaque
7	58070902	2	Slipper pad	Gleitschuh	Sabot coulissant
8	58070897	2	Locking bar	Riegel	Bloc d'arrêt
9	07230822	4	Socket-head cap screw	Zylinderschraube	Vis à tête six pans creux
10	08510817	4	Washer	Scheibe	Disque
11	08130813	4	Safety nut	Sechskantmutter selb.sich	Ecrou de sûreté
12	58070965	1	Rod	Stange	Tige
13	58070966	1	Rod	Stange	Tige
14	58070919	4	Bolt	Ansatzschraube	Vis
15	06415251	1	Bow handle	Bügelgriff	Manette de monture
16	07140820	2	Hexagon bolt	Sechskantschraube	Vis à tête hexagonale
17	08752084	2	Spring washer	Spannscheibe	Rondelle tendeuse
18	05552323	1	Fastening clamp	Befestigungsschelle	Collier de fixation
19	07140818	1	Hexagon bolt	Sechskantschraube	Vis à tête hexagonale
20	08752084	1	Spring washer	Spannscheibe	Rondelle tendeuse

Operator's Seat
Fahrersitz
Siège

58150014_000_04

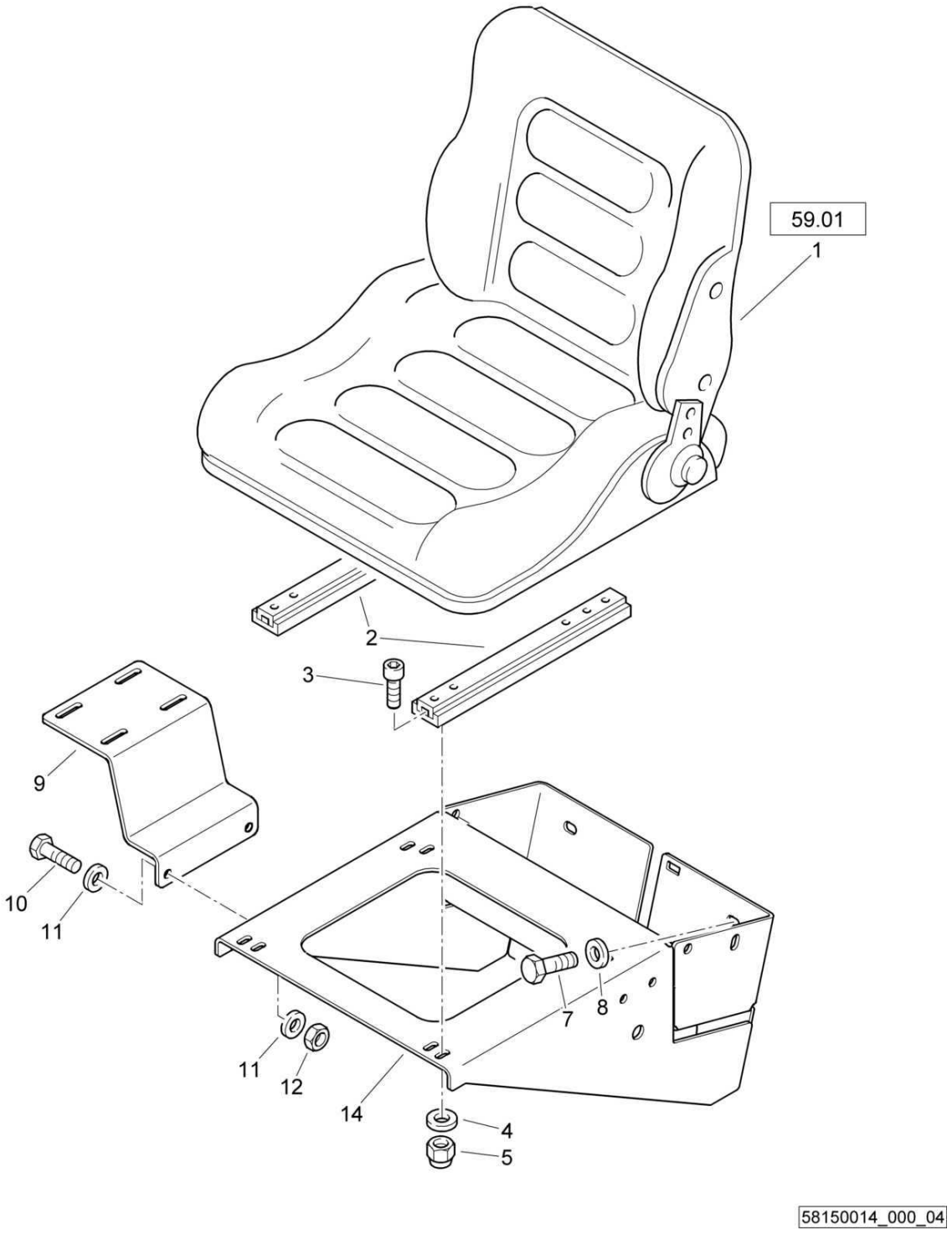

Operator's Seat
Fahrersitz
Siège

58150014 1001 1

BOMAG FAYAT GROUP

Pos. Pos. Pos.	Part no. Teilenr. No.piece	Qty. Menge Qte.	Description	Benennung	Designation
1	05570176	1	Operator's seat	Fahrersitz	Siège conducteur
2	05570177	2	Seat rail,lower part	Sitzschienenunterteil	Glissière, partie inférieure.
3	07230811	4	Socket-head cap screw	Zylinderschraube	Vis à tête six pans creux
4	08510817	4	Washer	Scheibe	Disque
5	08130813	4	Safety nut	Sechskantmutter selb.sich	Ecrou de sûreté
7	07141027	4	Hexagon bolt	Sechskantschraube	Vis à tête hexagonale
8	08752106	4	Spring washer	Spannscheibe	Rondelle tendeuse
9	58150177	1	Holder	Halter	Support
10	07141027	2	Hexagon bolt	Sechskantschraube	Vis à tête hexagonale
11	08752106	4	Spring washer	Spannscheibe	Rondelle tendeuse
12	08111016	2	Hexagon nut	Sechskantmutter	Ecrou hexagonal
14	58150194	1	Seat console	Sitzkonsole	Console du siège

S/N 101583411082 ▶ S/N 101583411098

Operator's Seat
Fahrersitz
Siège

58150014_000_03

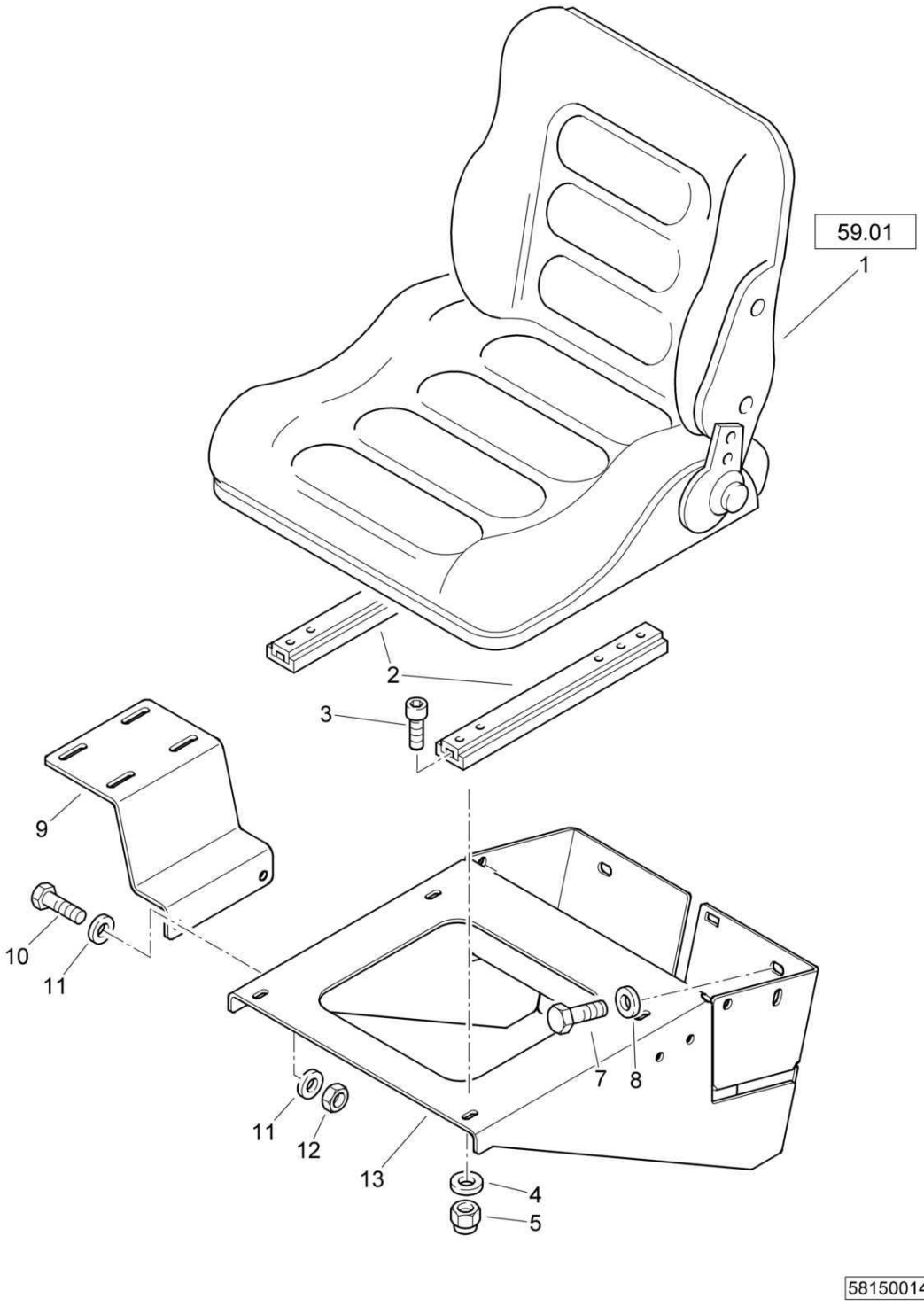

Operator's Seat
Fahrersitz
Siège

58150014 1001 1

BOMAG FAYAT GROUP

Pos. Pos. Pos.	Part no. Teilenr. No.piece	Qty. Menge Qte.	Description	Benennung	Designation
1	05570176	1	Operator's seat	Fahrersitz	Siège conducteur
2	05570177	2	Seat rail,lower part	Sitzschienenunterteil	Glissière, partie inférieure.
3	07230811	4	Socket-head cap screw	Zylinderschraube	Vis à tête six pans creux
4	08510817	4	Washer	Scheibe	Disque
5	08130813	4	Safety nut	Sechskantmutter selb.sich	Ecrou de sûreté
7	07141027	4	Hexagon bolt	Sechskantschraube	Vis à tête hexagonale
8	08752106	4	Spring washer	Spannscheibe	Rondelle tendeuse
9	58150177	1	Holder	Halter	Support
10	07141027	2	Hexagon bolt	Sechskantschraube	Vis à tête hexagonale
11	08752106	4	Spring washer	Spannscheibe	Rondelle tendeuse
12	08111016	2	Hexagon nut	Sechskantmutter	Ecrou hexagonal
13	58150182	1	Seat console	Sitzkonsole	Console du siège

Operator's Seat
Fahrersitz
Siège

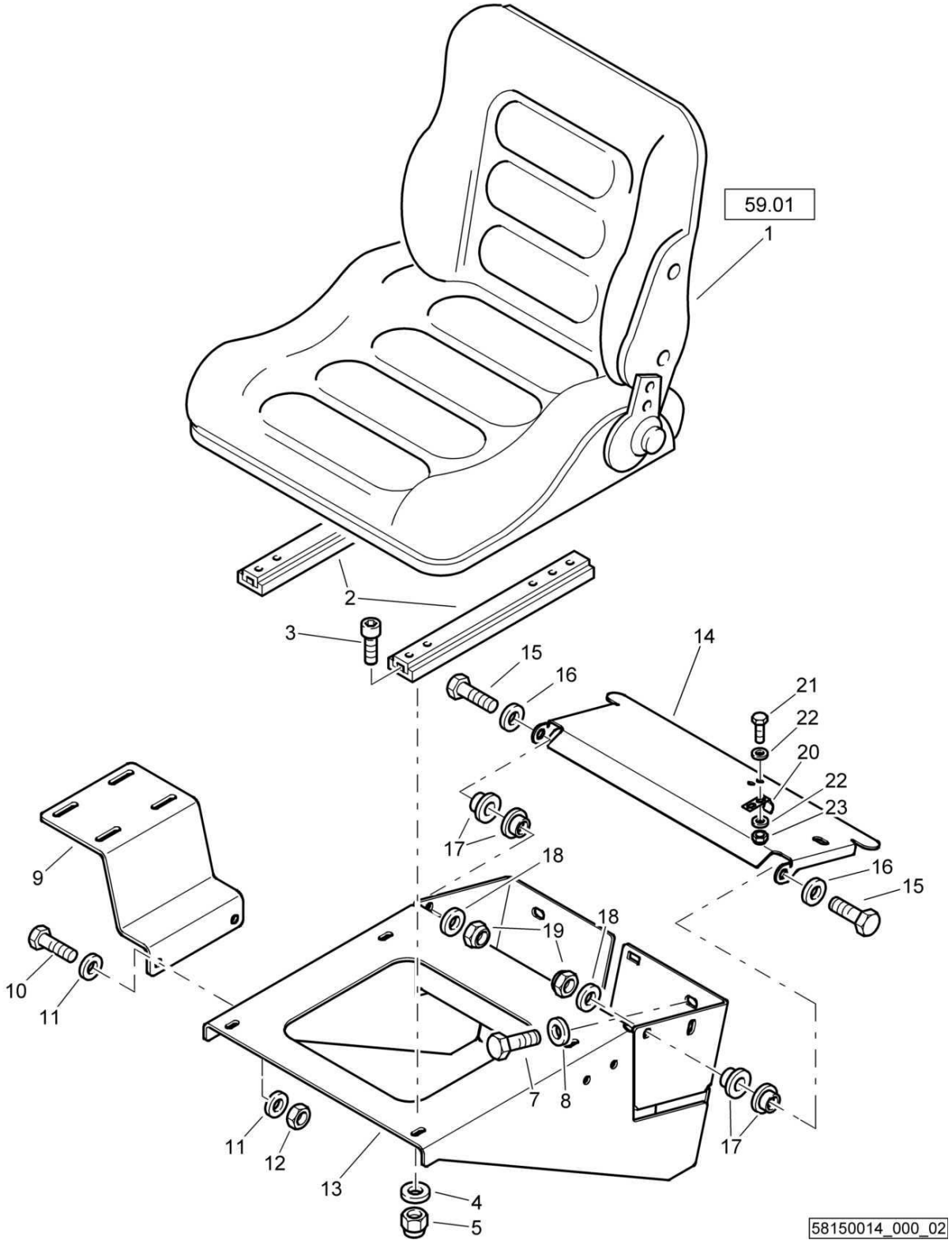

58150014_000_02

Operator's Seat
Fahrersitz
Siège

58150014 1001 1

BOMAG FAYAT GROUP

Pos. Pos. Pos.	Part no. Teilenr. No.piece	Qty. Menge Qte.	Description	Benennung	Designation
1	05570176	1	Operator's seat	Fahrersitz	Siège conducteur
2	05570177	2	Seat rail,lower part	Sitzschienenunterteil	Glissière, partie inférieure.
3	07230811	4	Socket-head cap screw	Zylinderschraube	Vis à tête six pans creux
4	08510817	4	Washer	Scheibe	Disque
5	08130813	4	Safety nut	Sechskantmutter selb.sich	Ecrou de sûreté
7	07141027	4	Hexagon bolt	Sechskantschraube	Vis à tête hexagonale
8	08752106	4	Spring washer	Spannscheibe	Rondelle tendeuse
9	58150177	1	Holder	Halter	Support
10	07141027	2	Hexagon bolt	Sechskantschraube	Vis à tête hexagonale
11	08752106	4	Spring washer	Spannscheibe	Rondelle tendeuse
12	08111016	2	Hexagon nut	Sechskantmutter	Ecrou hexagonal
13	58150182	1	Seat console	Sitzkonsole	Console du siège
14	58150181	1	Cover	Deckel	Couvercle
15	07140842	2	Hexagon bolt	Sechskantschraube	Vis à tête hexagonale
16	08752084	2	Spring washer	Spannscheibe	Rondelle tendeuse
17	06281208	4	Bushing	Buchse	Douille
18	08752084	2	Spring washer	Spannscheibe	Rondelle tendeuse
19	08130813	2	Safety nut	Sechskantmutter selb.sich	Ecrou de sûreté
20	64420064	1	Spring	Feder	Ressort
21	07140520	2	Hexagon bolt	Sechskantschraube	Vis à tête hexagonale
22	08751053	4	Spring washer	Spannscheibe	Rondelle tendeuse
23	08130508	2	Safety nut	Sechskantmutter selb.sich	Ecrou de sûreté

Operator's Seat
Fahrersitz
Siège

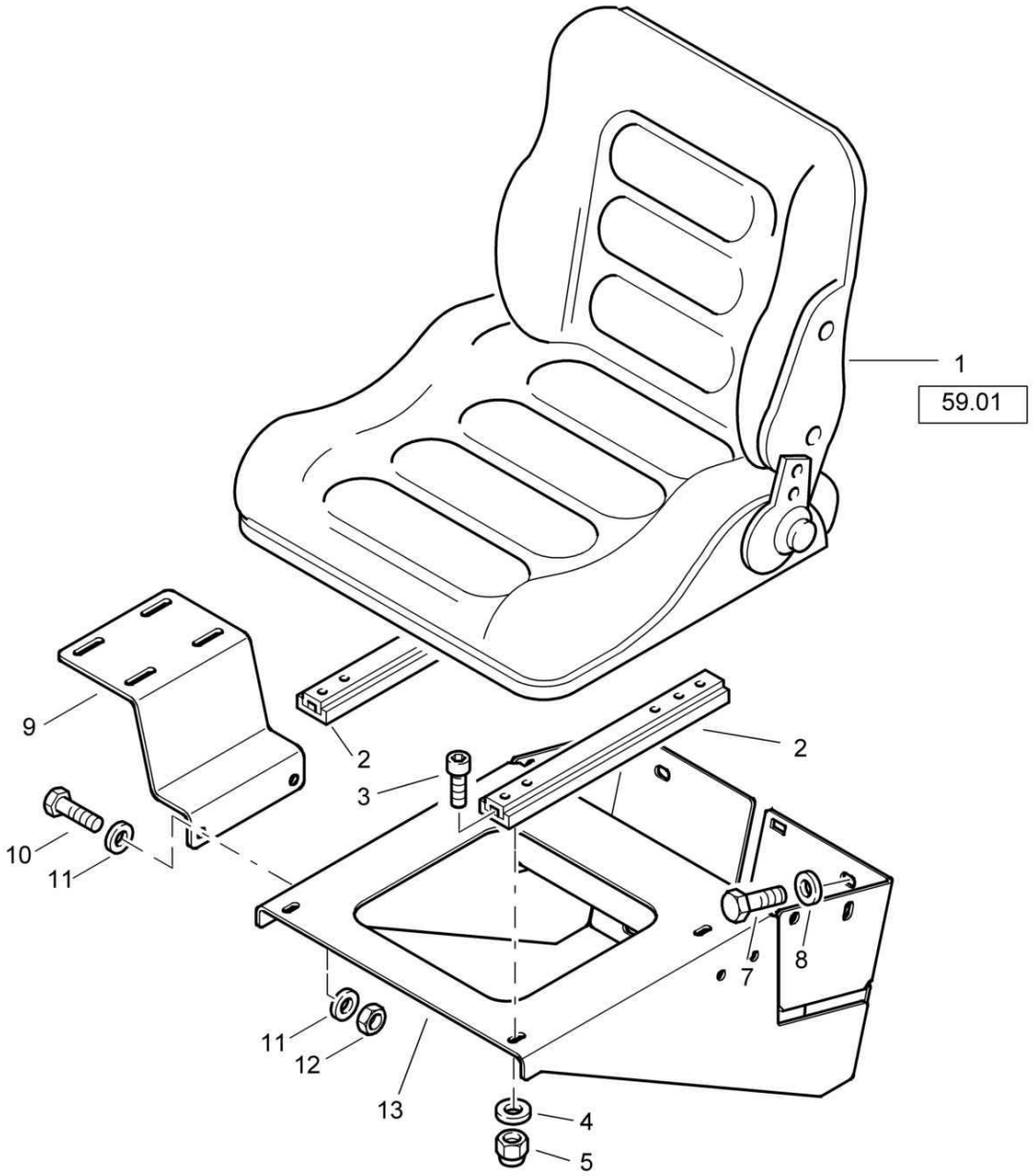

58150014_000_01

Operator's Seat
Fahrersitz
Siège

58150014 1001 1

BOMAG FAYAT GROUP

Pos. Pos. Pos.	Part no. Teilenr. No.piece	Qty. Menge Qte.	Description	Benennung	Designation
1	05570176	1	Operator's seat	Fahrersitz	Siège conducteur
2	05570177	2	Seat rail,lower part	Sitzschienenunterteil	Glissière, partie inférieure.
3	07230811	4	Socket-head cap screw	Zylinderschraube	Vis à tête six pans creux
4	08510817	4	Washer	Scheibe	Disque
5	08130813	4	Safety nut	Sechskantmutter selb.sich	Ecrou de sûreté
7	07141027	4	Hexagon bolt	Sechskantschraube	Vis à tête hexagonale
8	08752106	4	Spring washer	Spannscheibe	Rondelle tendeuse
9	58150177	1	Holder	Halter	Support
10	07141027	2	Hexagon bolt	Sechskantschraube	Vis à tête hexagonale
11	08752106	4	Spring washer	Spannscheibe	Rondelle tendeuse
12	08111016	2	Hexagon nut	Sechskantmutter	Ecrou hexagonal
13	58150182	1	Seat console	Sitzkonsole	Console du siège

Fuel Tank
Kraftstofftank
Réservoir de carburant

58060024_000_03

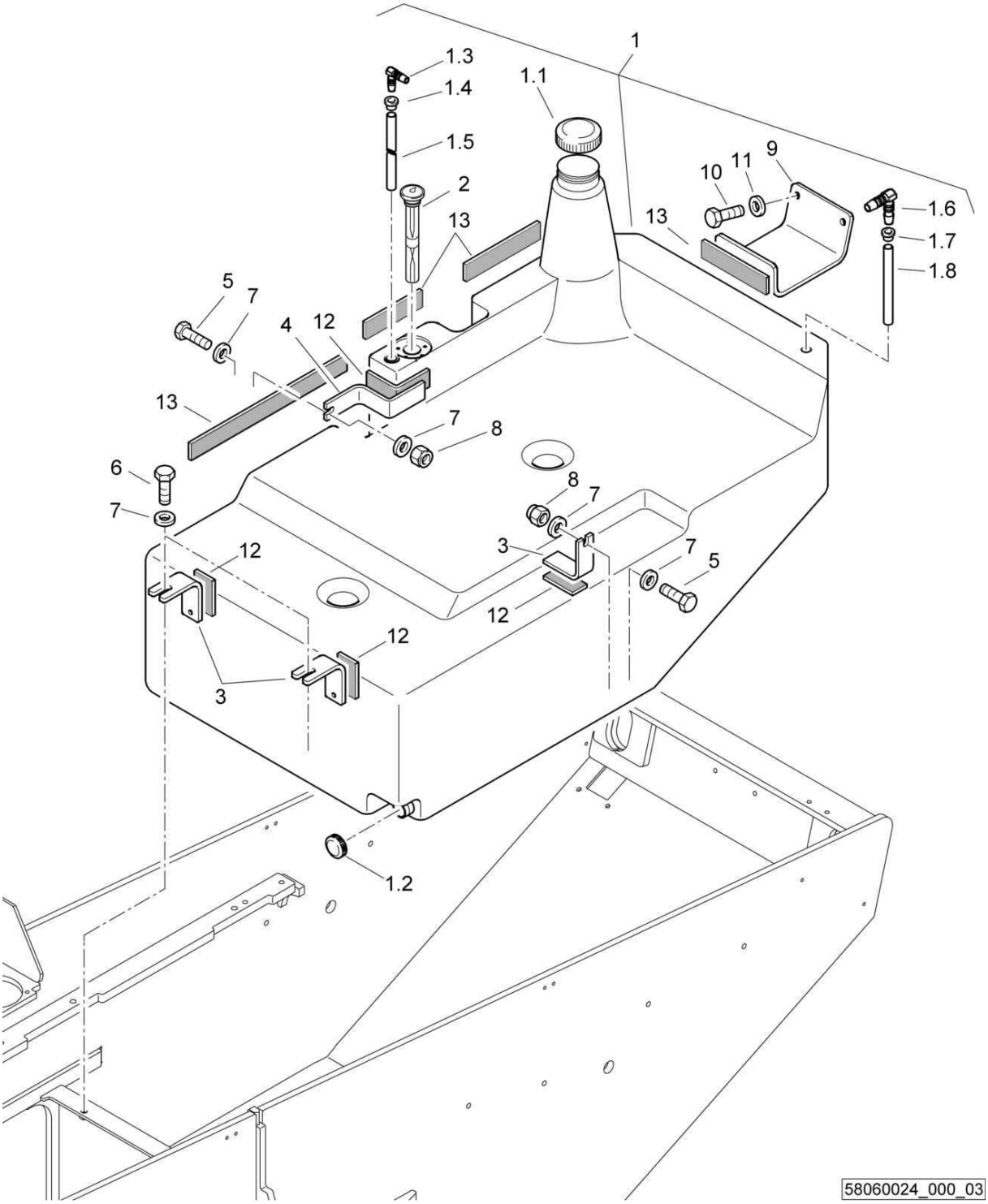

Fuel Tank
Kraftstofftank
Réservoir de carburant

58060024 1001 1

BOMAG FAYAT GROUP

Pos. Pos. Pos.	Part no. Teilenr. No.piece	Qty. Menge Qte.	Description	Benennung	Designation
1	58060232	1	Fuel tank	Kraftstofftank	Réservoir de carburant
1.1	06550011	1	Tank cover	Verschlußdeckel(Tank)	Couvercle du réservoir
1.2	06550015	1	Cap	Schraubkappe	Bouchon
1.3	05553459	1	Angular union	Winkelstutzen	Raccord coudé
1.4	05825007	1	Tube wall duct	Rohrdurchführung	Passage de tube
1.5	05571618	1	Hose	Schlauch	Tuyau
1.6	05553453	1	Angular union	Winkelstutzen	Raccord coudé
1.7	05825008	1	Tube wall duct	Rohrdurchführung	Passage de tube
1.8	06600004	1	Plastic hose	Kunststoffschlauch	Tuyau en plastique
2	05973124	1	Fuel level indicator	Kraftstoffanzeiger	Indicateur de carburant
3	58060100	3	Angle	Winkel	Cornière
4	58060187	1	Angle	Winkel	Cornière
5	07141039	2	Hexagon bolt	Sechskantschraube	Vis à tête hexagonale
6	07141030	2	Hexagon bolt	Sechskantschraube	Vis à tête hexagonale
7	08752106	6	Spring washer	Spannscheibe	Rondelle tendeuse
8	08111016	2	Hexagon nut	Sechskantmutter	Ecrou hexagonal
9	58060231	1	Angle	Winkel	Cornière
10	07141027	2	Hexagon bolt	Sechskantschraube	Vis à tête hexagonale
11	08752106	2	Spring washer	Spannscheibe	Rondelle tendeuse
12	00652108	3,30 dm	Expanded rubber	Zellgummi	Bande en caoutchouc
13	00652109	10,2 dm	Cellular rubber	Zellgummi	Bande en caoutchouc

Fuel Tank
Kraftstofftank
Réservoir de carburant

58060024_000_03

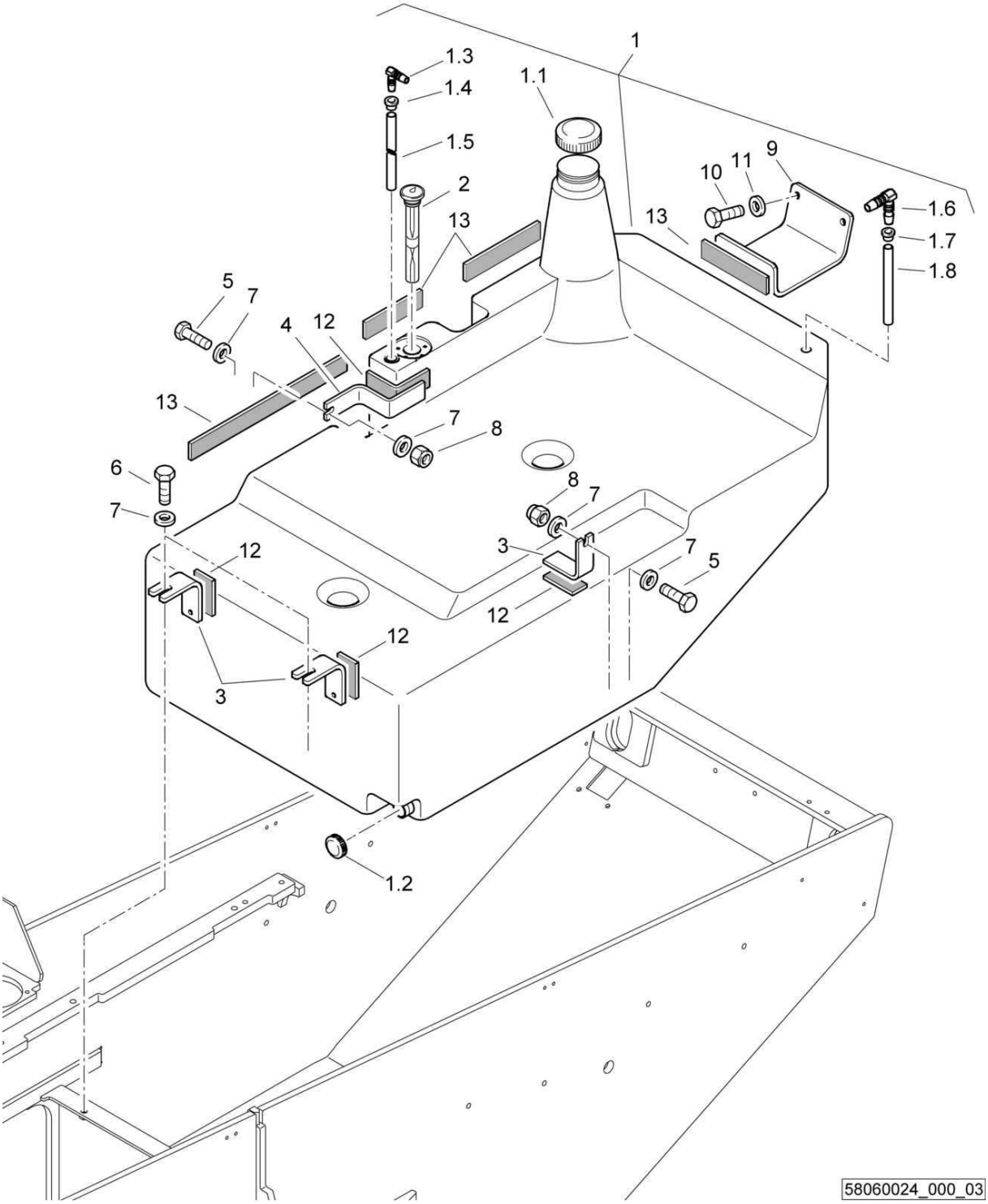

Fuel Tank
Kraftstofftank
Réservoir de carburant

58060024 1001 1

BOMAG FAYAT GROUP

Pos. Pos. Pos.	Part no. Teilenr. No.piece	Qty. Menge Qte.	Description	Benennung	Designation
1	58060218	1	Fuel tank	Kraftstofftank	Réservoir de carburant
1.1	06550011	1	Tank cover	Verschlußdeckel(Tank)	Couvercle du réservoir
1.2	06550015	1	Cap	Schraubkappe	Bouchon
1.3	05553459	1	Angular union	Winkelstutzen	Raccord coudé
1.4	05825007	1	Tube wall duct	Rohrdurchführung	Passage de tube
1.5	05571618	1	Hose	Schlauch	Tuyau
1.6	05553453	1	Angular union	Winkelstutzen	Raccord coudé
1.7	05825008	1	Tube wall duct	Rohrdurchführung	Passage de tube
1.8	06600004	1	Plastic hose	Kunststoffschlauch	Tuyau en plastique
2	05973124	1	Fuel level indicator	Kraftstoffanzeiger	Indicateur de carburant
3	58060100	3	Angle	Winkel	Cornière
4	58060187	1	Angle	Winkel	Cornière
5	07141039	2	Hexagon bolt	Sechskantschraube	Vis à tête hexagonale
6	07141030	2	Hexagon bolt	Sechskantschraube	Vis à tête hexagonale
7	08752106	6	Spring washer	Spannscheibe	Rondelle tendeuse
8	08111016	2	Hexagon nut	Sechskantmutter	Ecrou hexagonal
9	58060231	1	Angle	Winkel	Cornière
10	07141027	2	Hexagon bolt	Sechskantschraube	Vis à tête hexagonale
11	08752106	2	Spring washer	Spannscheibe	Rondelle tendeuse
12	00652108	3,30 dm	Expanded rubber	Zellgummi	Bande en caoutchouc
13	00652109	10,2 dm	Cellular rubber	Zellgummi	Bande en caoutchouc

Fuel Tank
Kraftstofftank
Réservoir de carburant

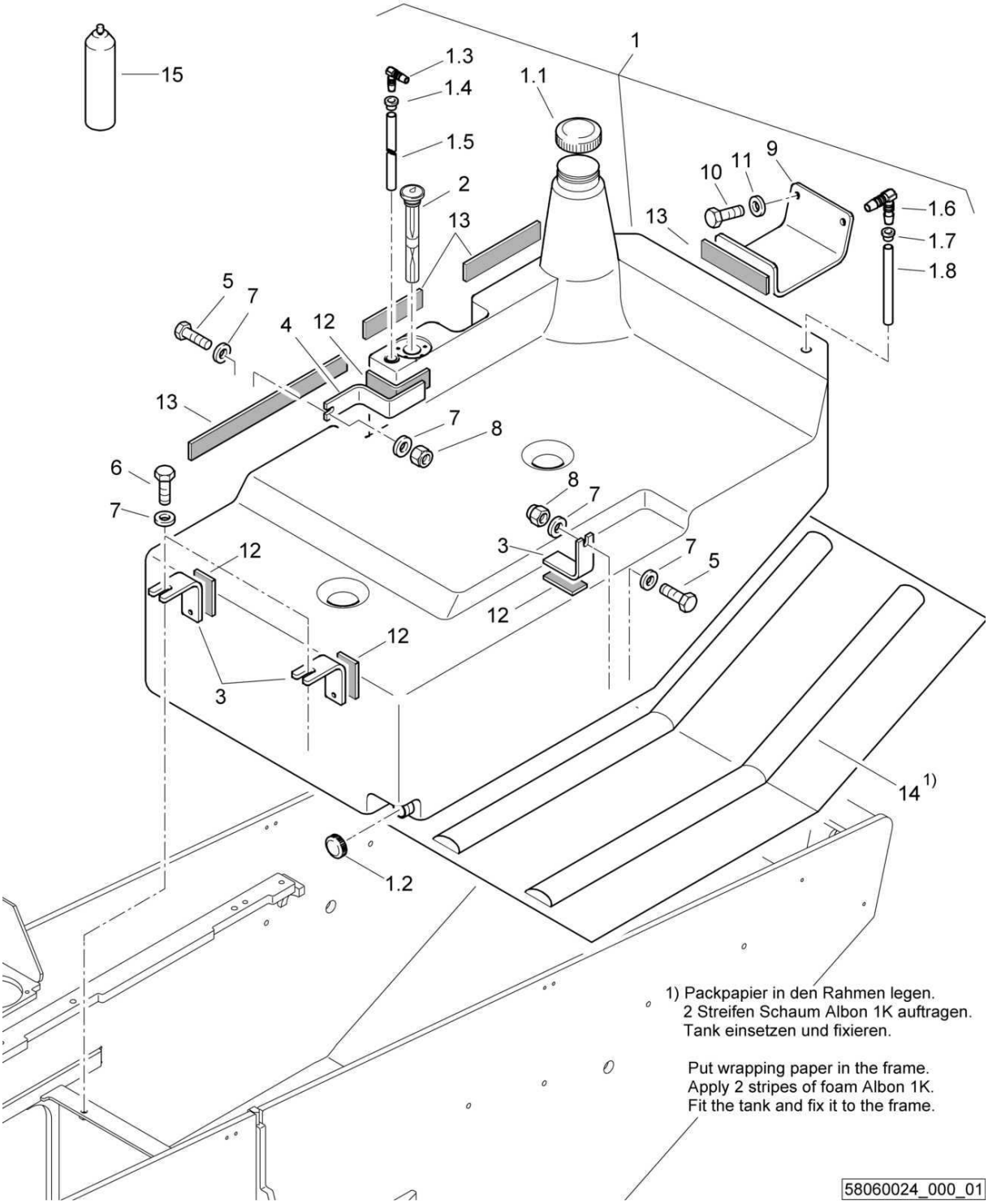

1) Packpapier in den Rahmen legen.
2 Streifen Schaum Albon 1K auftragen.
Tank einsetzen und fixieren.

Put wrapping paper in the frame.
Apply 2 stripes of foam Albon 1K.
Fit the tank and fix it to the frame.

58060024_000_01

Fuel Tank
Kraftstofftank
Réservoir de carburant

58060024 1001 1

BOMAG FAYAT GROUP

Pos. Pos. Pos.	Part no. Teilenr. No.piece	Qty. Menge Qte.	Description	Benennung	Designation
1	58060218	1	Fuel tank	Kraftstofftank	Réservoir de carburant
1.1	06550011	1	Tank cover	Verschlußdeckel(Tank)	Couvercle du réservoir
1.2	06550015	1	Cap	Schraubkappe	Bouchon
1.3	05553459	1	Angular union	Winkelstutzen	Raccord coudé
1.4	05825007	1	Tube wall duct	Rohrdurchführung	Passage de tube
1.5	05571618	1	Hose	Schlauch	Tuyau
1.6	05553453	1	Angular union	Winkelstutzen	Raccord coudé
1.7	05825008	1	Tube wall duct	Rohrdurchführung	Passage de tube
1.8	06600004	1	Plastic hose	Kunststoffschlauch	Tuyau en plastique
2	05973124	1	Fuel level indicator	Kraftstoffanzeiger	Indicateur de carburant
3	58060100	3	Angle	Winkel	Cornière
4	58060187	1	Angle	Winkel	Cornière
5	07141039	2	Hexagon bolt	Sechskantschraube	Vis à tête hexagonale
6	07141030	2	Hexagon bolt	Sechskantschraube	Vis à tête hexagonale
7	08752106	6	Spring washer	Spannscheibe	Rondelle tendeuse
8	08111016	2	Hexagon nut	Sechskantmutter	Ecrou hexagonal
9	58060231	1	Angle	Winkel	Cornière
10	07141027	2	Hexagon bolt	Sechskantschraube	Vis à tête hexagonale
11	08752106	2	Spring washer	Spannscheibe	Rondelle tendeuse
12	00652108	3,30 dm	Expanded rubber	Zellgummi	Bande en caoutchouc
13	00652109	10,2 dm	Cellular rubber	Zellgummi	Bande en caoutchouc
14	00980041	0,10 l	Foam	Schaum	Mousse
15	00974011	0,01 l	Purifier	Reinigungsmittel	Purificateur

Fuel Tank
Kraftstofftank
Réservoir de carburant

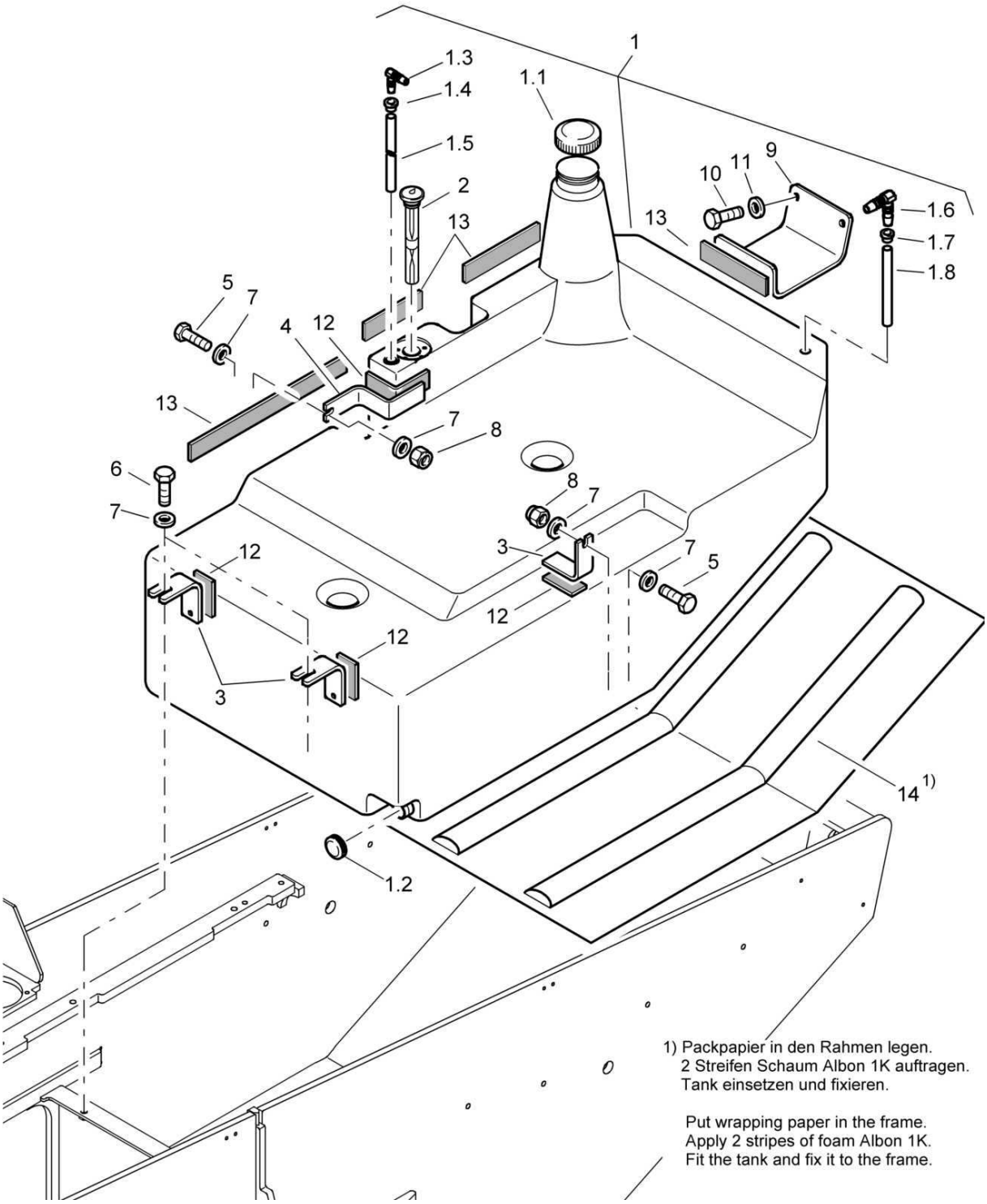

Fuel Tank
Kraftstofftank
Réservoir de carburant

58060024 1001 1

BOMAG FAYAT GROUP

Pos. Pos. Pos.	Part no. Teilenr. No.piece	Qty. Menge Qte.	Description	Benennung	Designation
1	58060218	1	Fuel tank	Kraftstofftank	Réservoir de carburant
1.1	06550011	1	Tank cover	Verschlußdeckel(Tank)	Couvercle du réservoir
1.2	06550015	1	Cap	Schraubkappe	Bouchon
1.3	05553459	1	Angular union	Winkelstutzen	Raccord coudé
1.4	05825007	1	Tube wall duct	Rohrdurchführung	Passage de tube
1.5	05571618	1	Hose	Schlauch	Tuyau
1.6	05553453	1	Angular union	Winkelstutzen	Raccord coudé
1.7	05825008	1	Tube wall duct	Rohrdurchführung	Passage de tube
1.8	06600004	1	Plastic hose	Kunststoffschlauch	Tuyau en plastique
2	05973124	1	Fuel level indicator	Kraftstoffanzeiger	Indicateur de carburant
3	58060100	3	Angle	Winkel	Cornière
4	58060187	1	Angle	Winkel	Cornière
5	07141039	2	Hexagon bolt	Sechskantschraube	Vis à tête hexagonale
6	07141030	2	Hexagon bolt	Sechskantschraube	Vis à tête hexagonale
7	08752106	6	Spring washer	Spannscheibe	Rondelle tendeuse
8	08111016	2	Hexagon nut	Sechskantmutter	Ecrou hexagonal
9	58060226	1	Angle	Winkel	Cornière
10	07141027	2	Hexagon bolt	Sechskantschraube	Vis à tête hexagonale
11	08752106	2	Spring washer	Spannscheibe	Rondelle tendeuse
12	00652108	3,30 dm	Expanded rubber	Zellgummi	Bande en caoutchouc
13	00652109	10,2 dm	Cellular rubber	Zellgummi	Bande en caoutchouc
14	00980041	0,10 l	Foam	Schaum	Mousse

S/N 101583411029 ▶

Oil Tank
Ölbehälter
Réservoir d'huile

58110009_000_02

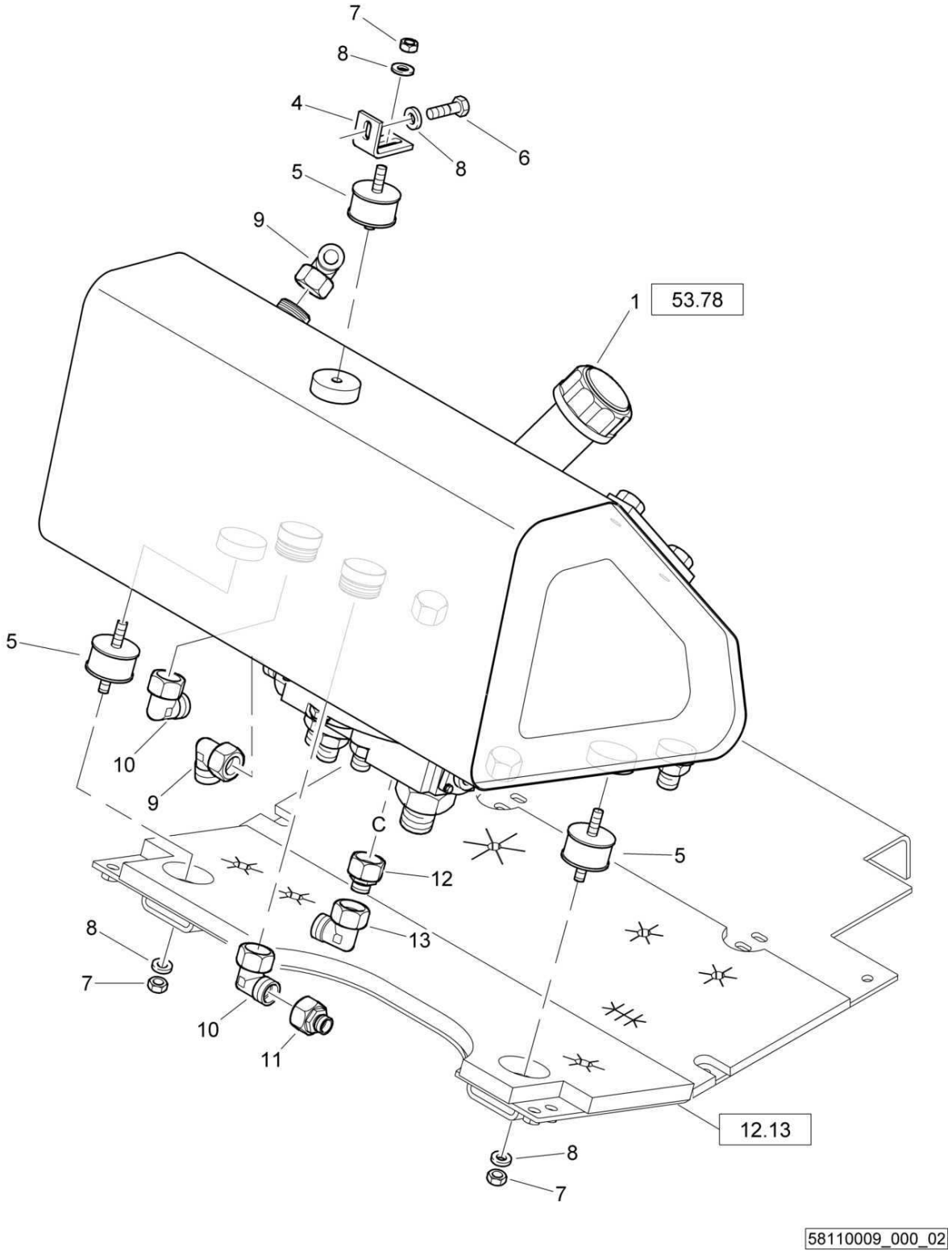

Oil Tank
Ölbehälter
Réservoir d'huile

58110009 1001 1

BOMAG FAYAT GROUP

Pos. Pos. Pos.	Part no. Teilenr. No.piece	Qty. Menge Qte.	Description	Benennung	Designation
1	58110136	1	Oil tank, assembled	Ölbehälter, montiert	Réservoir d'huile, assemblé
4	58110132	1	Angle	Winkel	Cornière
5	06115815	3	Rubber buffer	Gummipuffer	Amortisseur caoutchouté
6	07141027	1	Hexagon bolt	Sechskantschraube	Vis à tête hexagonale
7	08111016	3	Hexagon nut	Sechskantmutter	Ecrou hexagonal
8	08752106	4	Spring washer	Spannscheibe	Rondelle tendeuse
9	05542128	2	Angular union	Winkelstutzen	Raccord coudé
10	05542129	2	Angular union	Winkelstutzen	Raccord coudé
11	05542303	1	Reducing union	Reduzierstutzen	Tubulure de réduction
12	05542291	1	Reducing union	Reduzierstutzen	Tubulure de réduction
13	05542124	1	Angular union	Winkelstutzen	Raccord coudé

S/N 101583411023 ▶ S/N 101583411028

Oil Tank
Ölbehälter
Réservoir d'huile

58110009_000_01

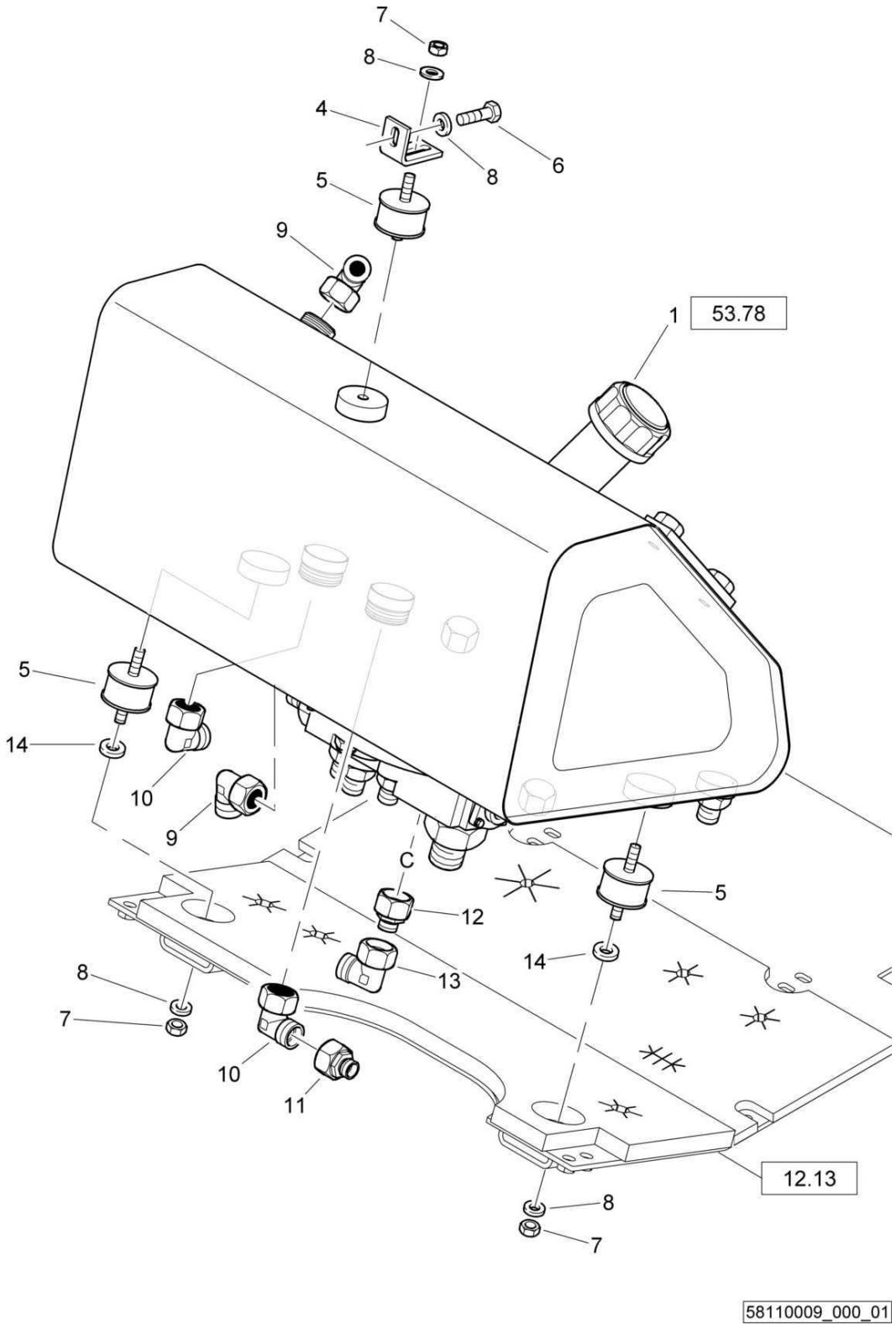

Oil Tank
Ölbehälter
Réservoir d'huile

58110009 1001 1

BOMAG FAYAT GROUP

Pos. Pos. Pos.	Part no. Teilenr. No.piece	Qty. Menge Qte.	Description	Benennung	Designation
1	58110136	1	Oil tank, assembled	Ölbehälter, montiert	Réservoir d'huile, assemblé
4	58110132	1	Angle	Winkel	Cornière
5	06115815	3	Rubber buffer	Gummipuffer	Amortisseur caoutchouté
6	07141027	1	Hexagon bolt	Sechskantschraube	Vis à tête hexagonale
7	08111016	3	Hexagon nut	Sechskantmutter	Ecrou hexagonal
8	08752106	4	Spring washer	Spannscheibe	Rondelle tendeuse
9	05542128	2	Angular union	Winkelstutzen	Raccord coudé
10	05542129	2	Angular union	Winkelstutzen	Raccord coudé
11	05542303	1	Reducing union	Reduzierstutzen	Tubulure de réduction
12	05542291	1	Reducing union	Reduzierstutzen	Tubulure de réduction
13	05542124	1	Angular union	Winkelstutzen	Raccord coudé
14	40080411	2	Shim	Distanzscheibe	Cale

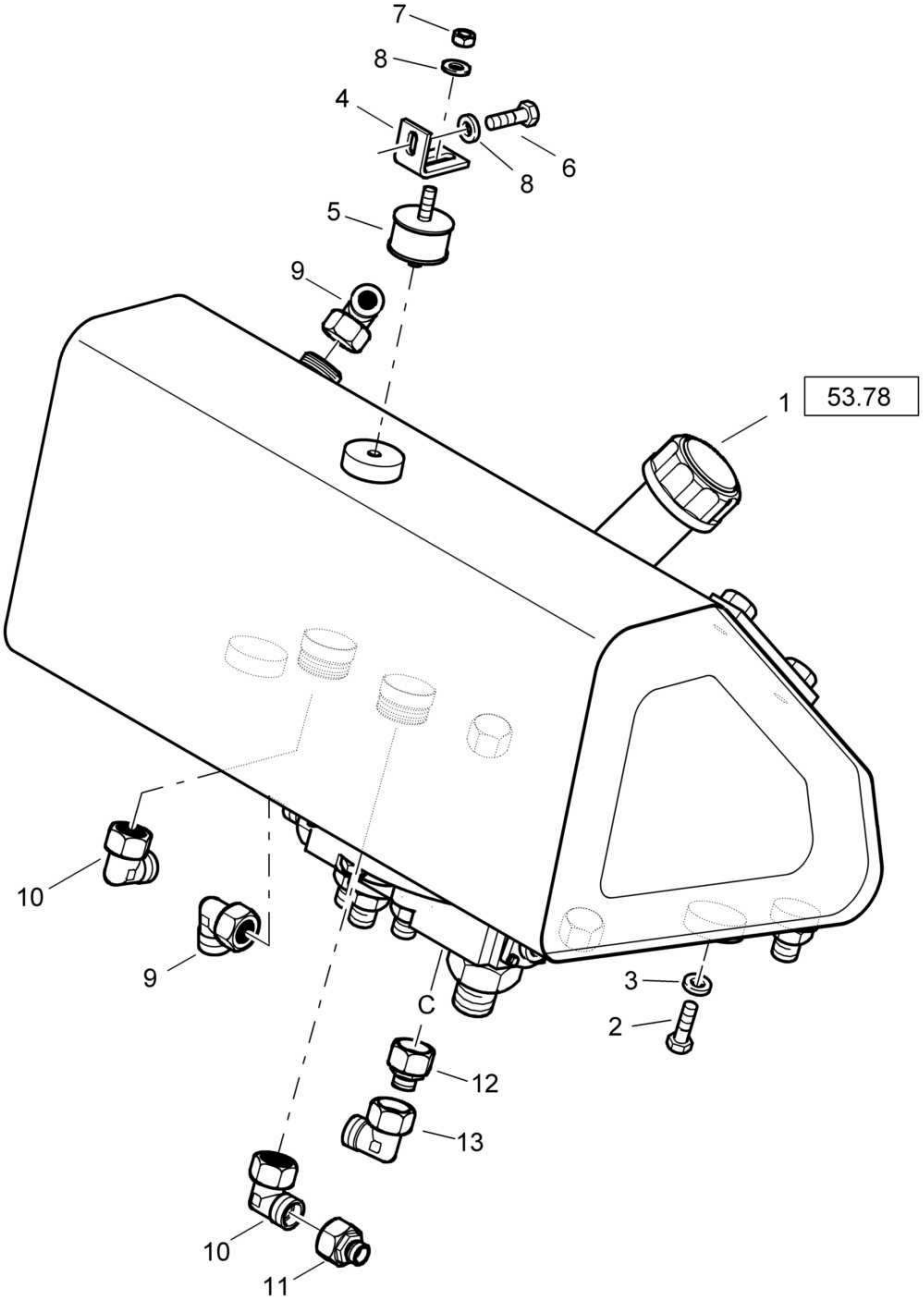
7
8
4
6
8
5
9
1
53.78
10
9
C
3
2
12
13
10
11

Oil Tank
Ölbehälter
Réservoir d'huile

58110009 1001 1

BOMAG FAYAT GROUP

Pos. Pos. Pos.	Part no. Teilenr. No.piece	Qty. Menge Qte.	Description	Benennung	Designation
1	58110136	1	Oil tank, assembled	Ölbehälter, montiert	Réservoir d'huile, assemblé
2	07141017	2	Hexagon bolt	Sechskantschraube	Vis à tête hexagonale
3	08501028	2	Washer	Scheibe	Disque
4	58110132	1	Angle	Winkel	Cornière
5	06115815	1	Rubber buffer	Gummipuffer	Amortisseur caoutchouté
6	07141027	1	Hexagon bolt	Sechskantschraube	Vis à tête hexagonale
7	08111016	1	Hexagon nut	Sechskantmutter	Ecrou hexagonal
8	08752106	2	Spring washer	Spannscheibe	Rondelle tendeuse
9	05542128	2	Angular union	Winkelstutzen	Raccord coudé
10	05542129	2	Angular union	Winkelstutzen	Raccord coudé
11	05542303	1	Reducing union	Reduzierstutzen	Tubulure de réduction
12	05542291	1	Reducing union	Reduzierstutzen	Tubulure de réduction
13	05542124	1	Angular union	Winkelstutzen	Raccord coudé

Scraper
Abstreifer
Racleur

58030036_000_00

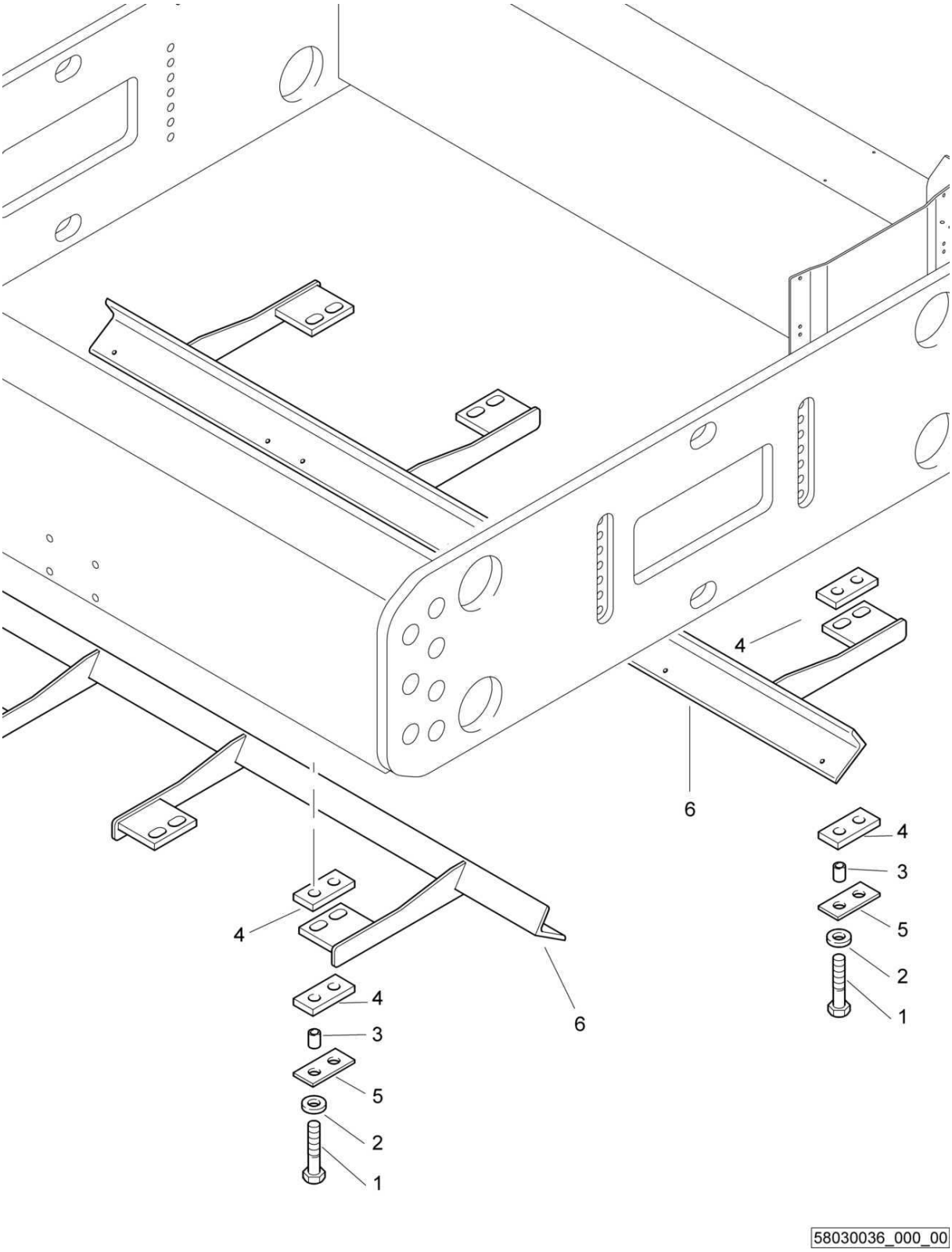

Scraper
Abstreifer
Racleur

58030036 1001 1

BOMAG FAYAT GROUP

Pos. Pos. Pos.	Part no. Teilenr. No.piece	Qty. Menge Qte.	Description	Benennung	Designation
1	07131624	16	Hexagon bolt	Sechskantschraube	Vis à tête hexagonale
2	08752170	16	Spring washer	Spannscheibe	Rondelle tendeuse
3	58030106	16	Tube	Rohr	Tube
4	58030107	16	Plate	Platte	Plaque
5	58030112	8	Flat steel	Flachstahl	Acier plat
6	58030141	2	Scraper	Abstreifer	Racleur

Oil tank, assembled
Ölbehälter, montiert
Réservoir d'huile, assemblé

58110136_000_00

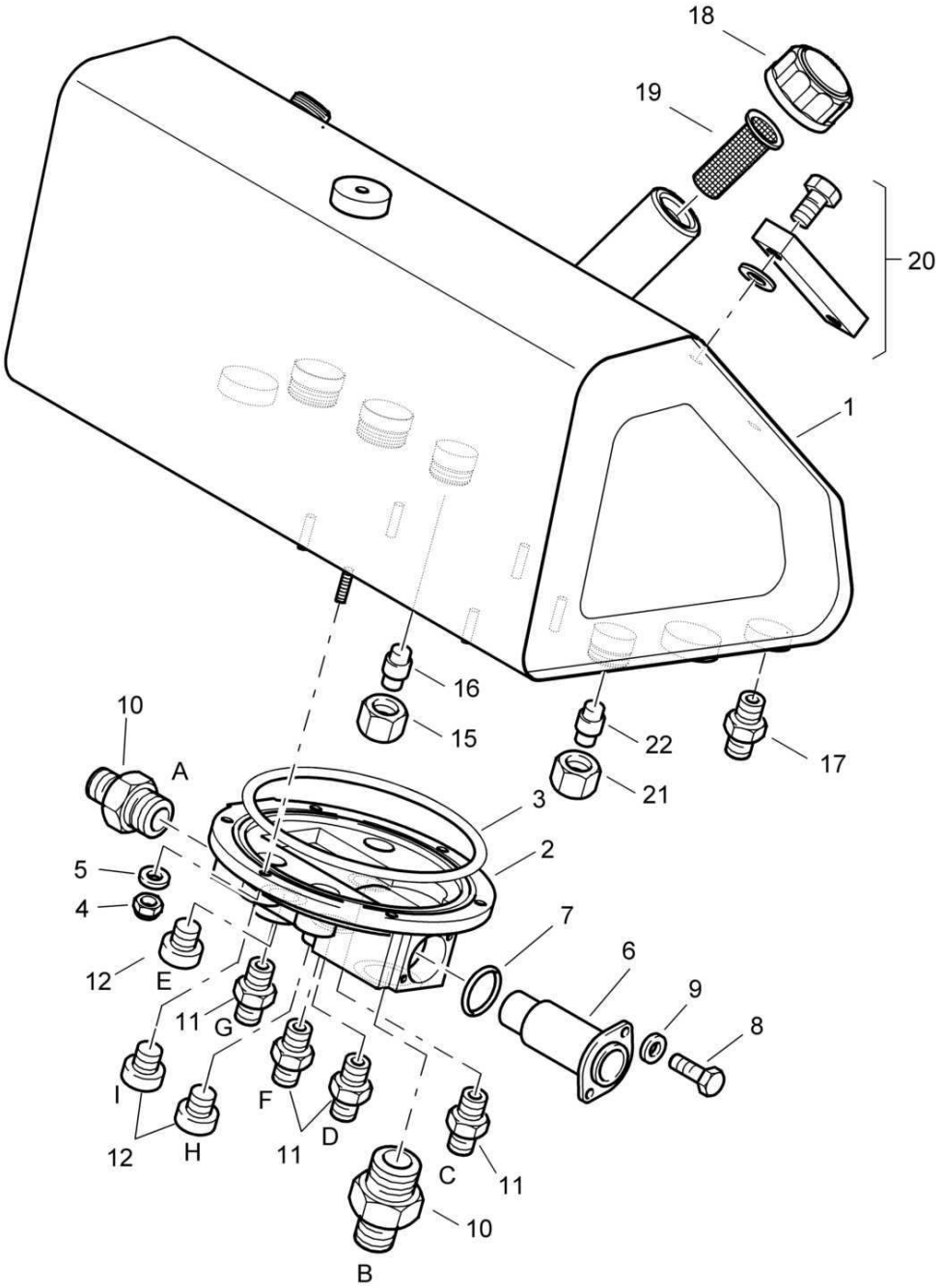

58110136_000_00

Oil tank, assembled
Ölbehälter, montiert
Réservoir d'huile, assemblé

58110136 1001 1

BOMAG FAYAT GROUP

Pos. Pos. Pos.	Part no. Teilenr. No.piece	Qty. Menge Qte.	Description	Benennung	Designation
1	05903191	1	Oil tank	Ölbehälter	Réservoir d'huile
2	58110133	1	Connecting block	Anschlußblock	Bloc de jonction
3	06222010	1	Loop ring	Runddichtring	Joint torique
4	08130813	6	Safety nut	Sechskantmutter selb.sich	Ecrou de sûreté
5	08752084	6	Spring washer	Spannscheibe	Rondelle tendeuse
6	05972404	1	Oiltemperature regulator	Öltemperaturregler	Régulateur temp.d'huile
7	06220389	1	Loop ring	Runddichtring	Joint torique
8	07140626	2	Hexagon bolt	Sechskantschraube	Vis à tête hexagonale
9	08510612	2	Washer	Scheibe	Disque
10	05548031	2	Double-ended union	Gerader Einschraubstutzen	Tubulure à visser
11	05540099	4	Socket	Stutzen	Tubulure
12	05546138	3	Screw plug with seal	Verschlußschraube m.Dich	Vis de fermeture avec joint
15	05545038	1	Cap nut	Überwurfmutter	Ecrou-raccord
16	05542708	1	Plug	Verschlußstopfen	Bouchon de fermeture
17	05548005	1	Double-ended union	Gerader Einschraubstutzen	Tubulure à visser
18	05824203	1	Filter head	Filterkopf	Tête du filtre
19	05903210	1	Screen	Sieb	Tamis
20	05973103	1	Fluid level gauge	Flüssigkeitsanzeiger	Indicateur niveau liquide
21	05545028	1	Cap nut	Überwurfmutter	Ecrou-raccord
22	05542706	1	Plug	Verschlußstopfen	Bouchon de fermeture

Operator's Seat
Fahrersitz
Siège du conducteur

EA000081_000_00

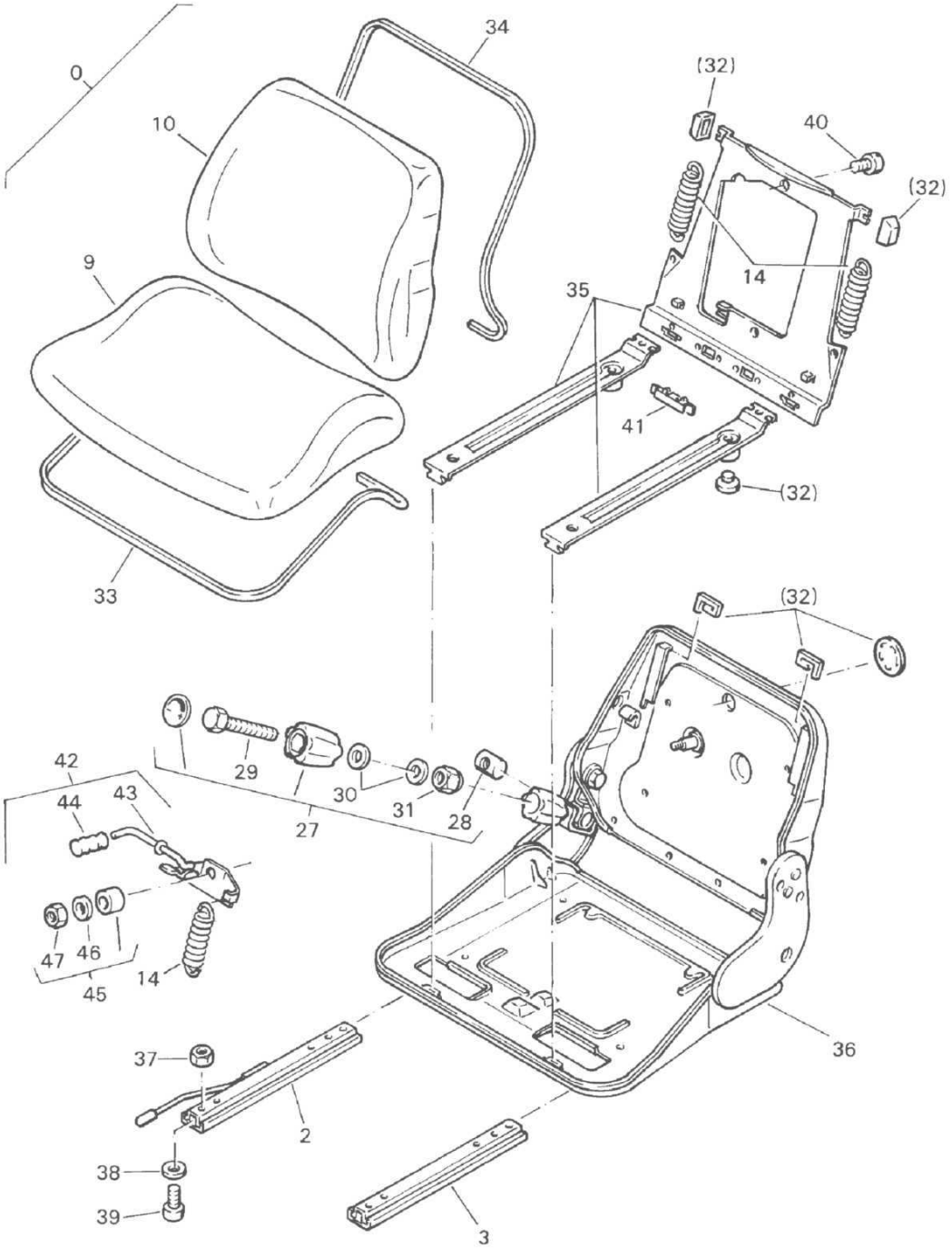

Operator's Seat
Fahrersitz
Siège du conducteur

EA000081 1001 E

BOMAG FAYAT GROUP

Pos. Pos. Pos.	Part no. Teilenr. No.piece	Qty. Menge Qte.	Description	Benennung	Designation
0	05570176	1	Operator's seat	Fahrersitz	Siège conducteur
2	05570560	1	>Rail	>Schiene	>Rail
3	05570561	1	>Rail	>Schiene	>Rail
9	05570231	1	>Cushion for seat	>Sitzpolster	>Coussin pour siège
10	05570204	1	>Cushion for backrest	>Rückenpolster	>Coussin pour dossier
14	05570243	1	>Kit,springs	>Federnsatz	>Lot de ressorts
27	05570244	1	>Adjusting spindle	>Verstellspindel	>Broche de réglage
28	05570212	1	>Bolt	>Bolzen	>Axe
30	08511021	2	>Washer	>Scheibe	>Disque
31	08131016	1	>Safety nut	>Sechskantmutter selb.sich	>Ecrou de sûreté
32	05570245	1	>Wear item kit	>Verschleißteilesatz	>Jeu de pièces d'usure
35	05570242	1	>Swaying unit	>Schwingeinheit	>Ensemble oscillateur
36	05570241	1	>Seat frame	>Sitzgestell	>Châssis du siège
37	08110813	4	>Hexagon nut	>Sechskantmutter	>Ecrou hexagonal
38	08650817	4	>Washer	>Scheibe	>Disque
39	05570294	4	>Socket-head cap screw	>Zylinderschraube	>Vis à tête six pans creux
40	05570012	1	>Socket-head cap screw	>Zylinderschraube	>Vis à tête six pans creux
41	05570296	1	>Clamp	>Klammer	>Attache
42	05570254	1	>Weight regulation	>Gewichtsverstellung	>Réglage de poids
44	05570200	1	>Handle	>Griff	>Manette
45	05571619	1	>Fastening parts	>Befestigungsteile	>Pièces de fixation
46	08510817	1	>Washer	>Scheibe	>Disque
47	08110813	1	>Hexagon nut	>Sechskantmutter	>Ecrou hexagonal

Engine hood
Motorhaube
Capot du moteur

EA004910_000_00

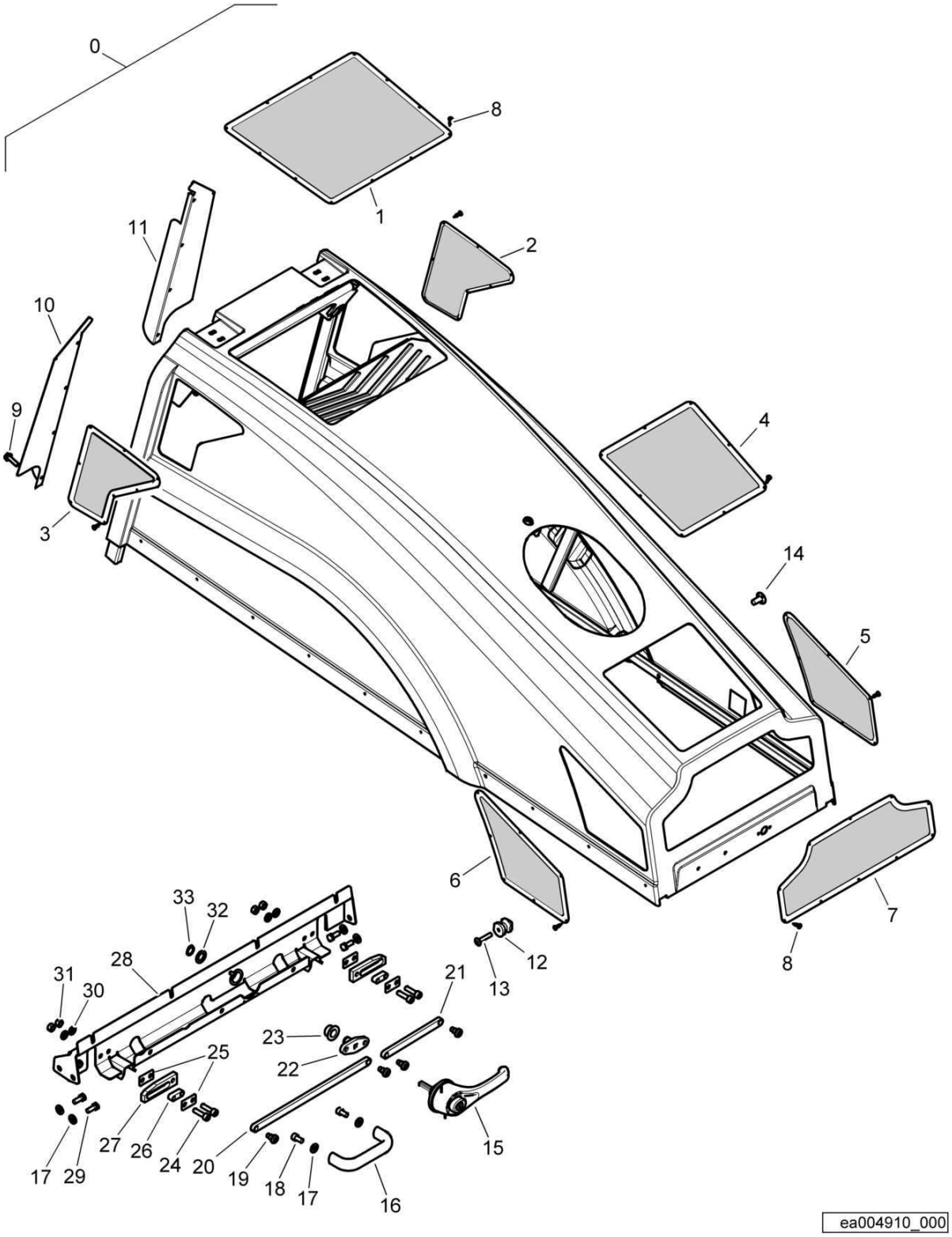

Engine hood
Motorhaube
Capot du moteur

EA004910 1001 E

BOMAG FAYAT GROUP

Pos. Pos. Pos.	Part no. Teilenr. No.piece	Qty. Menge Qte.	Description	Benennung	Designation
0	05030098	1	Engine hood	Motorhaube	Capot du moteur
1	58071102	1	>Grid	>Gitter	>Grille
			In front, top	Vorne oben	Avant superieur
2	58071106	1	>Grid, right	>Gitter rechts	>Grille droite
3	58071104	1	>Grid, left	>Gitter links	>Grille gauche
4	58071096	1	>Grid	>Gitter	>Grille
5	58071100	1	>Grid, right	>Gitter rechts	>Grille droite
6	58071098	1	>Grid, left	>Gitter links	>Grille gauche
7	58071094	1	>Grid	>Gitter	>Grille
			Rear	Hinten	Arriere
8	58070930	60	>Screw	>Schraube	>Vis
9	07860513	8	>Screw	>Schraube	>Vis
10	58071109	1	>Guard	>Schutzblech	>Plaque de protection
11	58071110	1	>Guard	>Schutzblech	>Plaque de protection
12	58050355	1	>Bushing	>Buchse	>Douille
13	07210818	1	>Pens head screw	>Linsenschraube	>Vis à tête cylindrique bombée
14	07210895	1	>Pens head screw	>Linsenschraube	>Vis à tête cylindrique bombée
15	05932130	1	>Rotating knob	>Drehgriff	>Pommeau à tourner
16	06415251	1	>Bow handle	>Bügelgriff	>Manette de monture
17	08752084	6	>Spring washer	>Spannscheibe	>Rondelle tendeuse
18	07230806	2	>Socket-head cap screw	>Zylinderschraube	>Vis à tête six pans creux
19	58070919	4	>Bolt	>Ansatzschraube	>Vis
20	58070966	1	>Rod	>Stange	>Tige
21	58070965	1	>Rod	>Stange	>Tige
22	58070900	1	>T-bar	>Knebel	>Garrot
23	06281206	1	>Bushing	>Buchse	>Douille
24	07230822	4	>Socket-head cap screw	>Zylinderschraube	>Vis à tête six pans creux
25	58070901	4	>Plate	>Platte	>Plaque
26	58070902	2	>Slipper pad	>Gleitschuh	>Sabot coulissant
27	58070897	2	>Locking bar	>Riegel	>Bloc d'arrêt
28	58071084	1	>Lock plate	>Schloßplatte	>Plaque de serrure
29	07140824	4	>Hexagon bolt	>Sechskantschraube	>Vis à tête hexagonale
30	08510817	4	>Washer	>Scheibe	>Disque
31	08130813	4	>Safety nut	>Sechskantmutter selb.sich	>Ecrou de sûreté
32	58070903	1	>Washer	>Scheibe	>Disque
33	09210400	1	>Circlip	>Sicherungsring	>Circlip

Engine hood
Motorhaube
Capot du moteur

EA004910_000_00

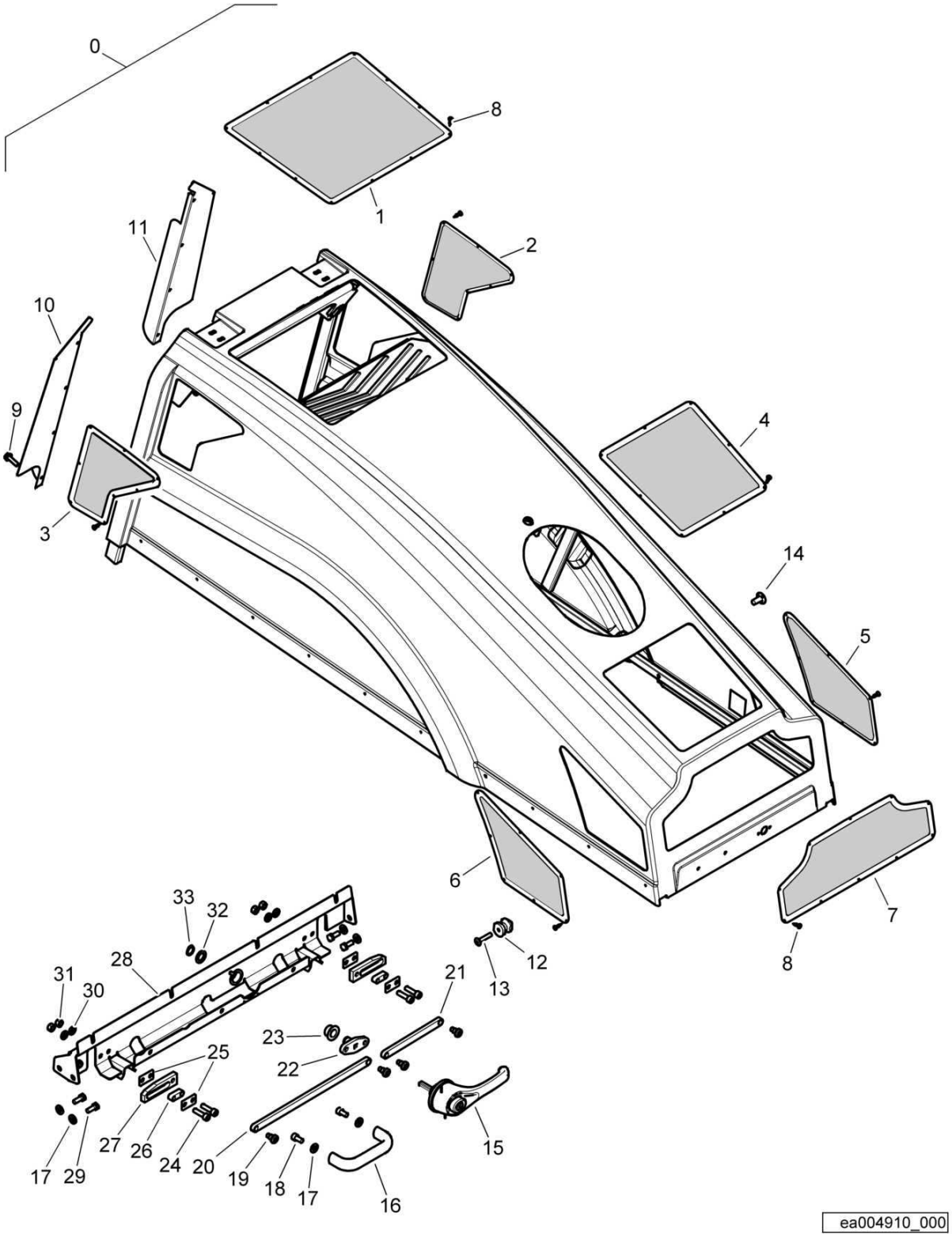

Engine hood
Motorhaube
Capot du moteur

EA004910 1001 E

BOMAG FAYAT GROUP

Pos. Pos. Pos.	Part no. Teilenr. No.piece	Qty. Menge Qte.	Description	Benennung	Designation
0	05030099	1	Engine hood,special color	Motorhaube,Sonderlack	Capot du moteur,laque spéciale
1	58071102	1	>Grid	>Gitter	>Grille
			In front, top	Vorne oben	Avant superieur
2	58071106	1	>Grid, right	>Gitter rechts	>Grille droite
3	58071104	1	>Grid, left	>Gitter links	>Grille gauche
4	58071096	1	>Grid	>Gitter	>Grille
5	58071100	1	>Grid, right	>Gitter rechts	>Grille droite
6	58071098	1	>Grid, left	>Gitter links	>Grille gauche
7	58071094	1	>Grid	>Gitter	>Grille
			Rear	Hinten	Arriere
8	58070930	60	>Screw	>Schraube	>Vis
9	07860513	8	>Screw	>Schraube	>Vis
10	58071109	1	>Guard	>Schutzblech	>Plaque de protection
11	58071110	1	>Guard	>Schutzblech	>Plaque de protection
12	58050355	1	>Bushing	>Buchse	>Douille
13	07210818	1	>Pens head screw	>Linsenschraube	>Vis à tête cylindrique bombée
14	07210895	1	>Pens head screw	>Linsenschraube	>Vis à tête cylindrique bombée
15	05932130	1	>Rotating knob	>Drehgriff	>Pommeau à tourner
16	06415251	1	>Bow handle	>Bügelgriff	>Manette de monture
17	08752084	6	>Spring washer	>Spannscheibe	>Rondelle tendeuse
18	07230806	2	>Socket-head cap screw	>Zylinderschraube	>Vis à tête six pans creux
19	58070919	4	>Bolt	>Ansatzschraube	>Vis
20	58070966	1	>Rod	>Stange	>Tige
21	58070965	1	>Rod	>Stange	>Tige
22	58070900	1	>T-bar	>Knebel	>Garrot
23	06281206	1	>Bushing	>Buchse	>Douille
24	07230822	4	>Socket-head cap screw	>Zylinderschraube	>Vis à tête six pans creux
25	58070901	4	>Plate	>Platte	>Plaque
26	58070902	2	>Slipper pad	>Gleitschuh	>Sabot coulissant
27	58070897	2	>Locking bar	>Riegel	>Bloc d'arrêt
28	58071084	1	>Lock plate	>Schloßplatte	>Plaque de serrure
29	07140824	4	>Hexagon bolt	>Sechskantschraube	>Vis à tête hexagonale
30	08510817	4	>Washer	>Scheibe	>Disque
31	08130813	4	>Safety nut	>Sechskantmutter selb.sich	>Ecrou de sûreté
32	58070903	1	>Washer	>Scheibe	>Disque
33	09210400	1	>Circlip	>Sicherungsring	>Circlip

Drum / Tyres
Bandage / Bereifung
Bandage / Pneus

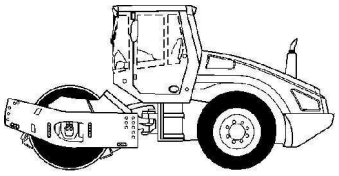

60

For this catalogue group no illustration.
Keine Illustration für diese Katalog-Gruppe.
Accune illustration pour ce groupe catalogue.

Pos. Pos. Pos.	Description	Benennung	Designation
61.24	Exciter unit right, assembled	Erregereinheit rechts,montiert	Ensemble excit.droite,assemblé
61.24	Exciter unit right, assembled	Erregereinheit rechts,montiert	Ensemble excit.droite,assemblé
61.25	Exciter unit left, assembled	Erregereinheit links, montiert	Ensemble excit.gauche,assemblé
61.25	Exciter unit left, assembled	Erregereinheit links, montiert	Ensemble excit.gauche,assemblé
61.26	Exciter unit, assembled	Erregereinheit, montiert	Ensemble excitateur, assemblé
61.26	Exciter unit, assembled	Erregereinheit, montiert	Ensemble excitateur, assemblé
61.27	Roller drum + Drum Drive	Bandage + Bandagenantrieb	Bandage + Commande du rouleau
61.27	Roller drum + Drum Drive	Bandage + Bandagenantrieb	Bandage + Commande du rouleau
61.29	Basic weight, assembled	Grundgewicht, montiert	Poids de base, assemblé
62.06	Tyres	Reifen	Pneus

S/N 101583411021 ▶ S/N 101583411259

Exciter unit right, assembled
Erregereinheit rechts,montiert
Ensemble excit.droite,assemblé

58002349_000_01

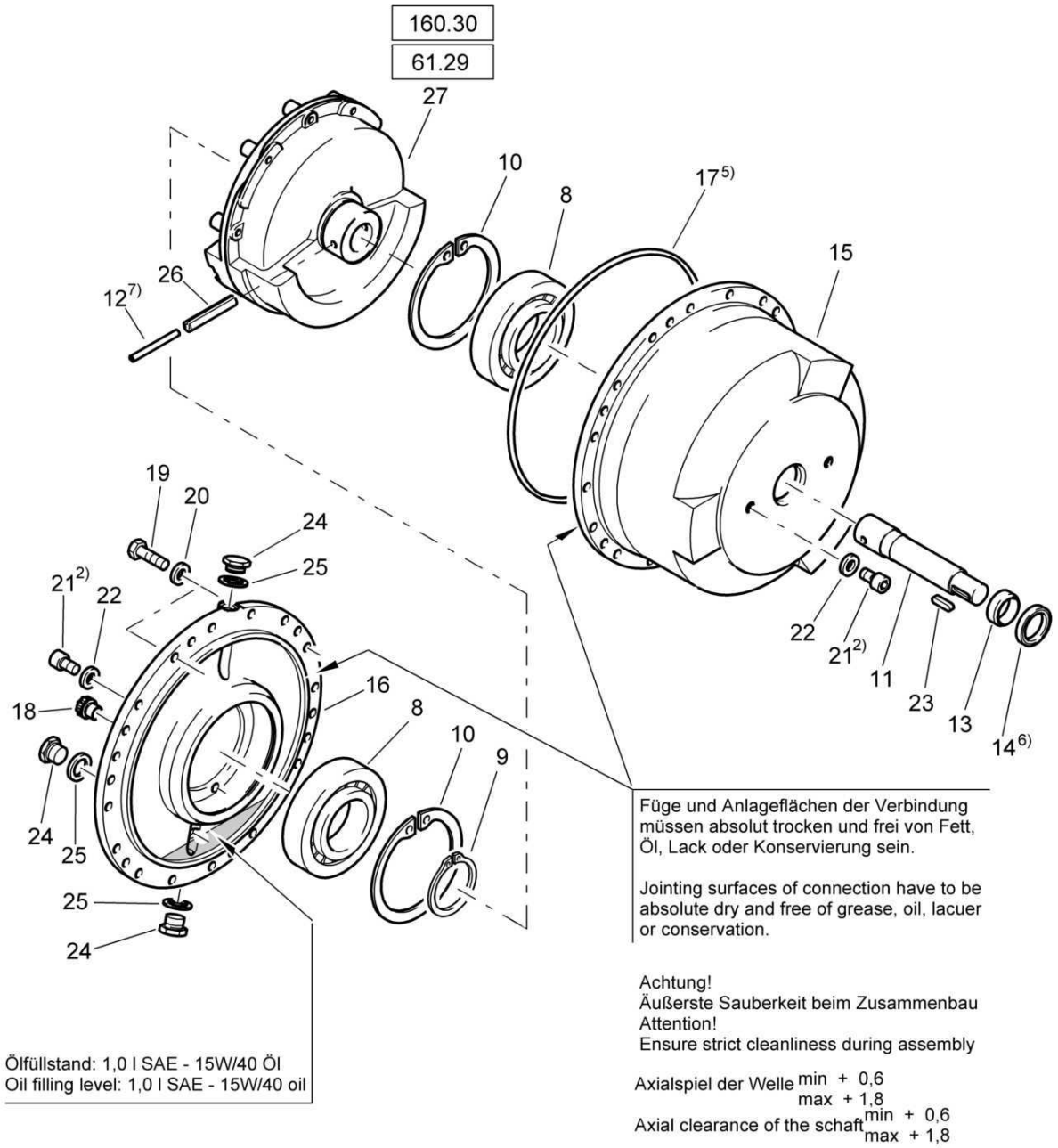

2) Flüssige Schraubensicherung Loctite CVX stark, blau, Kenn.-Nr. 582, Anziehmoment Ma = 59 Nm
secured with Loctite blue ident no. 582, torque value: 59 Nm
5) O-Ring gefettet einsetzen
o-ring inserted with grease
6) Wellendichtring + Laufstellen auf der Welle vor der Montage einfetten
oil seal inserted with grease
7) Kerben der Spannstifte 180º versetzt und Senkrecht zur Achse der Welle
Slots of dowelpins on oposite side and vertical to shaft axle

Exciter unit right, assembled
Erregereinheit rechts,montiert
Ensemble excit.droite,assemblé

58002349 1001 1

BOMAG FAYAT GROUP

Pos. Pos. Pos.	Part no. Teilenr. No.piece	Qty. Menge Qte.	Description	Benennung	Designation
8	05224375	2	Cylinder roller bearing	Zylinderrollenlager	Roulement à rouleaux cyl.
9	09215100	1	Circlip,external	Sicherungsring(außen)	Circlips extérieur
10	09227150	2	Circlip,internal	Sicherungsring(innen)	Circlips intérieur
11	58010462	1	Shaft	Welle	Arbre
12	09160735	1	Dowel pin	Spannstift	Goupille de serrage
13	40003762	1	Inner ring	Innenring	Bague intérieure
14	09313318	1	Radial seal	Wellendichtring	Joint d'étanchéité radial
15	40012803	1	Flanged housing	Flanschgehäuse	Boîtier de bride
16	40012902	1	Flange	Flansch	Bride
17	06224705	1	Loop ring	Runddichtring	Joint torique
18	06510185	2	Screw plug	Schraubstopfen	Vis de fermeture
19	07141640	4	Hexagon bolt	Sechskantschraube	Vis à tête hexagonale
20	08511730	4	Washer	Scheibe	Disque
21	07241203	4	Socket-head cap screw	Zylinderschraube	Vis à tête six pans creux
22	06211418	4	U-seal	U-Dichtring	Bague d'étanchéité en U
24	07632416	3	Magnetic plug	Magnetverschlußschraube	Vis de fermeture magnét.
25	09331218	3	Sealing ring	Dichtring	Bague d'étanchéité
26	09151235	1	Dowel pin	Spannstift	Goupille de serrage
27	58010942	1	Basic weight, assembled	Grundgewicht, montiert	Poids de base, assemblé

S/N 101583411001 ▶ S/N 101583411020

Exciter unit right, assembled
Erregereinheit rechts,montiert
Ensemble excit.droite,assemblé

58002349_000_01

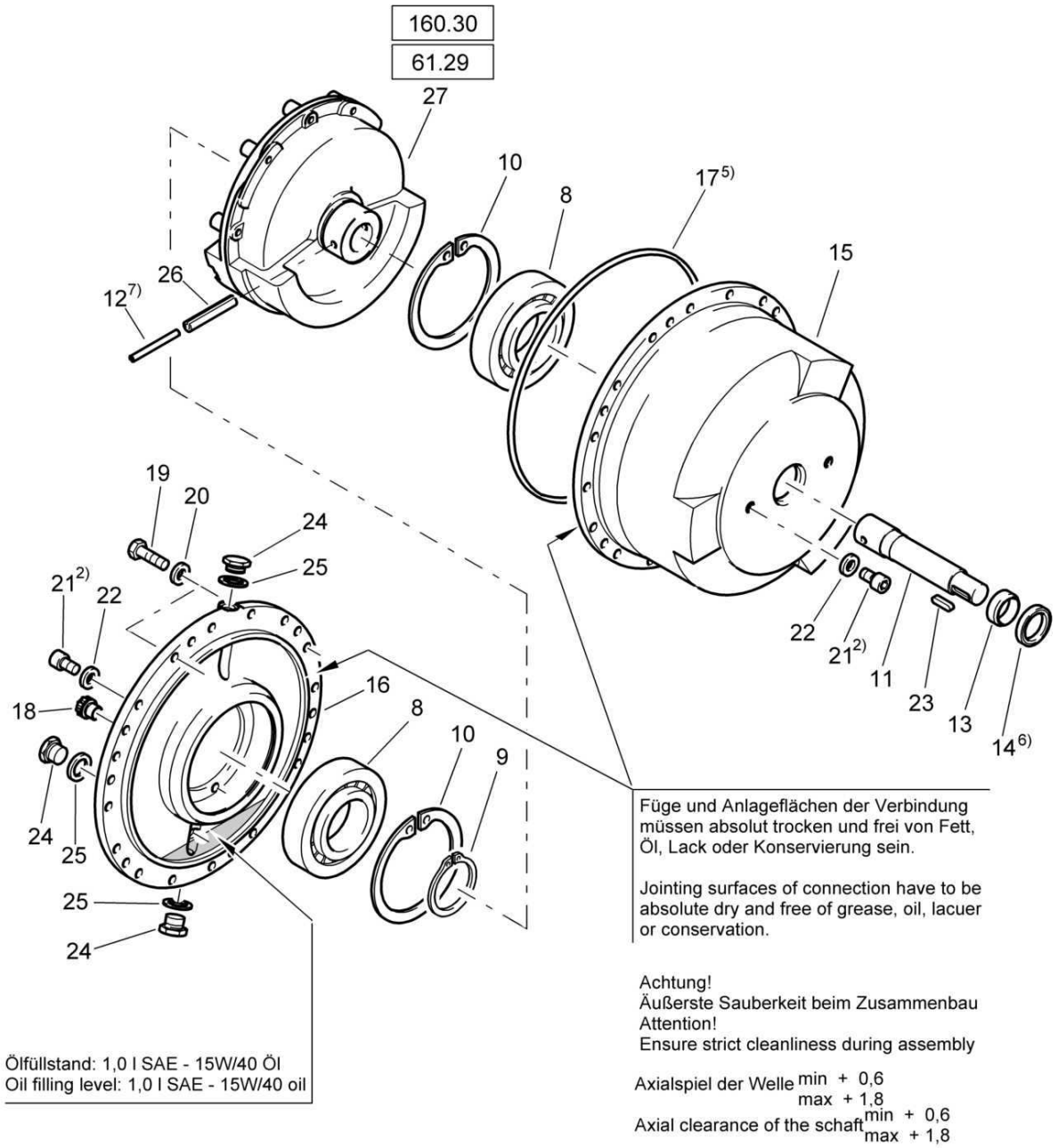

2) Flüssige Schraubensicherung Loctite CVX stark, blau, Kenn.-Nr. 582, Anziehmoment Ma = 59 Nm
secured with Loctite blue ident no. 582, torque value: 59 Nm
5) O-Ring gefettet einsetzen
o-ring inserted with grease
6) Wellendichtring + Laufstellen auf der Welle vor der Montage einfetten
oil seal inserted with grease
7) Kerben der Spannstifte 180º versetzt und Senkrecht zur Achse der Welle
Slots of dowelpins on oposite side and vertical to shaft axle

Exciter unit right, assembled
Erregereinheit rechts,montiert
Ensemble excit.droite,assemblé

58002349 1001 1

BOMAG FAYAT GROUP

Pos. Pos. Pos.	Part no. Teilenr. No.piece	Qty. Menge Qte.	Description	Benennung	Designation
8	05224375	2	Cylinder roller bearing	Zylinderrollenlager	Roulement à rouleaux cyl.
9	09215100	1	Circlip,external	Sicherungsring(außen)	Circlips extérieur
10	09227150	2	Circlip,internal	Sicherungsring(innen)	Circlips intérieur
11	58010462	1	Shaft	Welle	Arbre
12	09160735	1	Dowel pin	Spannstift	Goupille de serrage
13	40003762	1	Inner ring	Innenring	Bague intérieure
14	09313318	1	Radial seal	Wellendichtring	Joint d'étanchéité radial
15	40012803	1	Flanged housing	Flanschgehäuse	Boîtier de bride
16	40012902	1	Flange	Flansch	Bride
17	06224705	1	Loop ring	Runddichtring	Joint torique
18	06510185	2	Screw plug	Schraubstopfen	Vis de fermeture
19	07141640	4	Hexagon bolt	Sechskantschraube	Vis à tête hexagonale
20	08511730	4	Washer	Scheibe	Disque
21	07241203	4	Socket-head cap screw	Zylinderschraube	Vis à tête six pans creux
22	06211418	4	U-seal	U-Dichtring	Bague d'étanchéité en U
23	09182405	1	Fitting key	Paßfeder	Clavette
24	07632416	3	Magnetic plug	Magnetverschlußschraube	Vis de fermeture magnét.
25	09331218	3	Sealing ring	Dichtring	Bague d'étanchéité
26	09151235	1	Dowel pin	Spannstift	Goupille de serrage
27	58010942	1	Basic weight, assembled	Grundgewicht, montiert	Poids de base, assemblé

Exciter unit right, assembled
Erregereinheit rechts,montiert
Ensemble excit.droite,assemblé

58011359_000_01

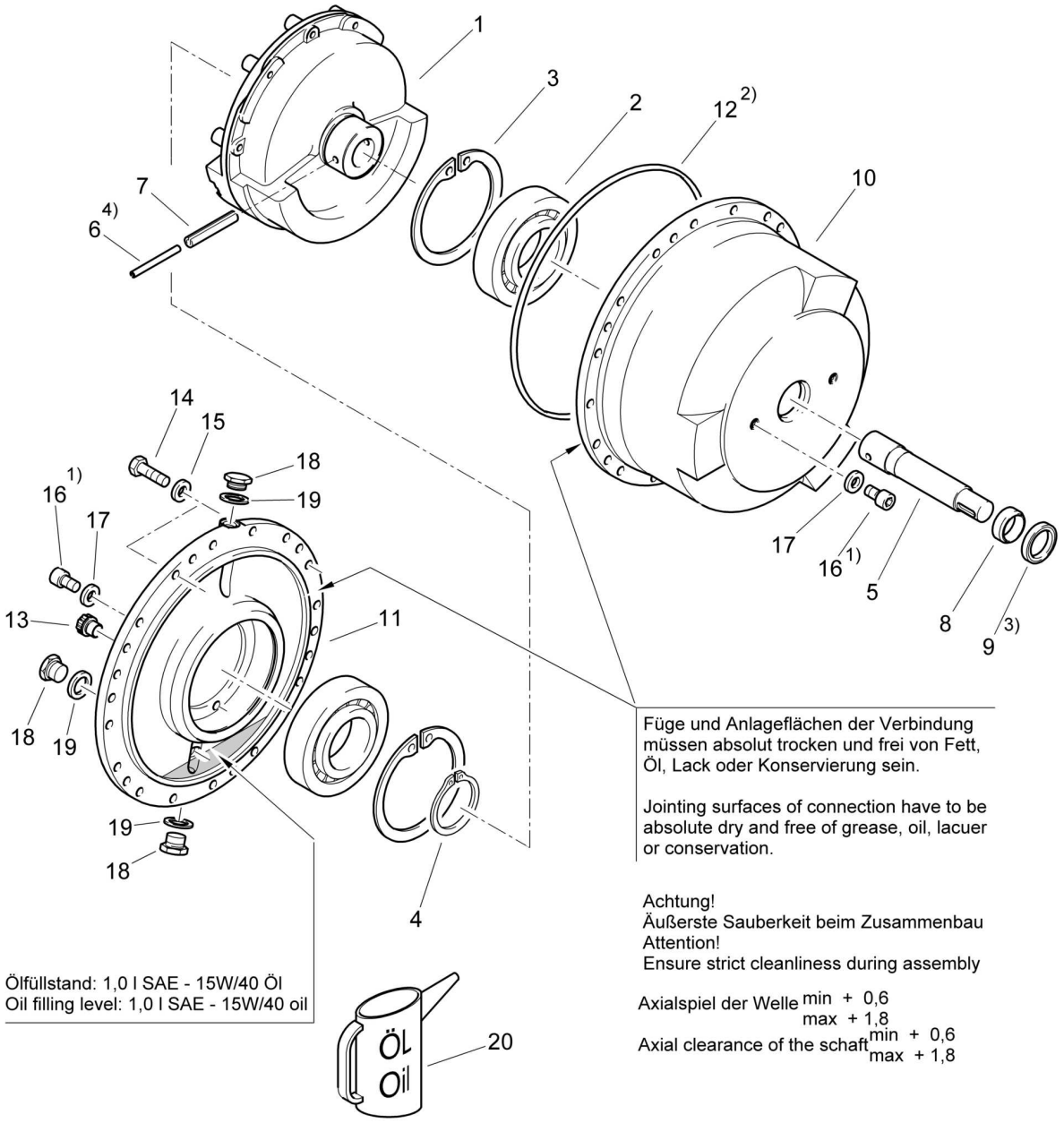

Füge und Anlageflächen der Verbindung müssen absolut trocken und frei von Fett, Öl, Lack oder Konservierung sein.

Jointing surfaces of connection have to be absolute dry and free of grease, oil, lacuer or conservation.

Achtung!
Äußerste Sauberkeit beim Zusammenbau
Attention!
Ensure strict cleanliness during assembly

Axialspiel der Welle min + 0,6
max + 1,8
Axial clearance of the schaft min + 0,6
max + 1,8

Ölfüllstand: 1,0 l SAE - 15W/40 Öl
Oil filling level: 1,0 l SAE - 15W/40 oil

1) Flüssige Schraubensicherung Loctite CVX stark, blau, Kenn.-Nr. 582, Anziehmoment Ma = 59 Nm
secured with Loctite blue ident no. 582, torque value: 59 Nm
2) O-Ring gefettet einsetzen
o-ring inserted with grease
3) Wellendichtring + Laufstellen auf der Welle vor der Montage einfetten
oil seal inserted with grease
4) Kerben der Spannstifte 180º versetzt und Senkrecht zur Achse der Welle
Slots of dowelpins on oposite side and vertical to shaft axle

Exciter unit right, assembled
Erregereinheit rechts,montiert
Ensemble excit.droite,assemblé

58011359 1001 1

BOMAG FAYAT GROUP

Pos. Pos. Pos.	Part no. Teilenr. No.piece	Qty. Menge Qte.	Description	Benennung	Designation
1	58010942	1	Basic weight, assembled	Grundgewicht, montiert	Poids de base, assemblé
2	05224375	2	Cylinder roller bearing	Zylinderrollenlager	Roulement à rouleaux cyl.
3	09215100	1	Circlip,external	Sicherungsring(außen)	Circlips extérieur
4	09227150	2	Circlip,internal	Sicherungsring(innen)	Circlips intérieur
5	58011362	1	Shaft	Welle	Arbre
6	09160735	1	Dowel pin	Spannstift	Goupille de serrage
7	09151235	1	Dowel pin	Spannstift	Goupille de serrage
8	40003762	1	Inner ring	Innenring	Bague intérieure
9	09313318	1	Radial seal	Wellendichtring	Joint d'étanchéité radial
10	40012803	1	Flanged housing	Flanschgehäuse	Boîtier de bride
11	40012902	1	Flange	Flansch	Bride
12	06224705	1	Loop ring	Runddichtring	Joint torique
13	06510185	2	Screw plug	Schraubstopfen	Vis de fermeture
14	07141640	4	Hexagon bolt	Sechskantschraube	Vis à tête hexagonale
15	08511730	4	Washer	Scheibe	Disque
16	07241203	4	Socket-head cap screw	Zylinderschraube	Vis à tête six pans creux
17	06211418	4	U-seal	U-Dichtring	Bague d'étanchéité en U
18	07632416	3	Magnetic plug	Magnetverschlußschraube	Vis de fermeture magnét.
19	09331218	3	Sealing ring	Dichtring	Bague d'étanchéité
20	00992000	1,00 l	Engine oil	Motoröl	Huile pour moteur

S/N 101583411001 ▶ S/N 101583411259

Exciter unit left, assembled
Erregereinheit links, montiert
Ensemble excit.gauche,assemblé

58002355_000_00

1) Flüssige Schraubensicherung Loctite CVX stark, blau, Kenn.-Nr. 582, Anziehmoment Ma = 59 Nm
secured with Loctite blue ident no. 582, torque value: 59 Nm
2) O-Ring gefettet einsetzen
o-ring inserted with grease
3) Wellendichtring + Laufstellen auf der Welle vor der Montage einfetten
oil seal inserted with grease
4) Kerben der Spannstifte 180º versetzt und Senkrecht zur Achse der Welle
Slots of dowelpins on oposite side and vertical to shaft axle

Axialspiel der Welle min + 0,6 / max + 1,8
Axial clearance of the schaft min + 0,6 / max + 1,8

Achtung!
Äußerste Sauberkeit beim Zusammenbau
Attention!
Ensure strict cleanliness during assembly

Füge und Anlageflächen der Verbindung müssen absolut trocken und frei von Fett, Öl, Lack oder Konservierung sein.

Jointing surfaces of connection have to be absolute dry and free of grease, oil, lacuer or conservation.

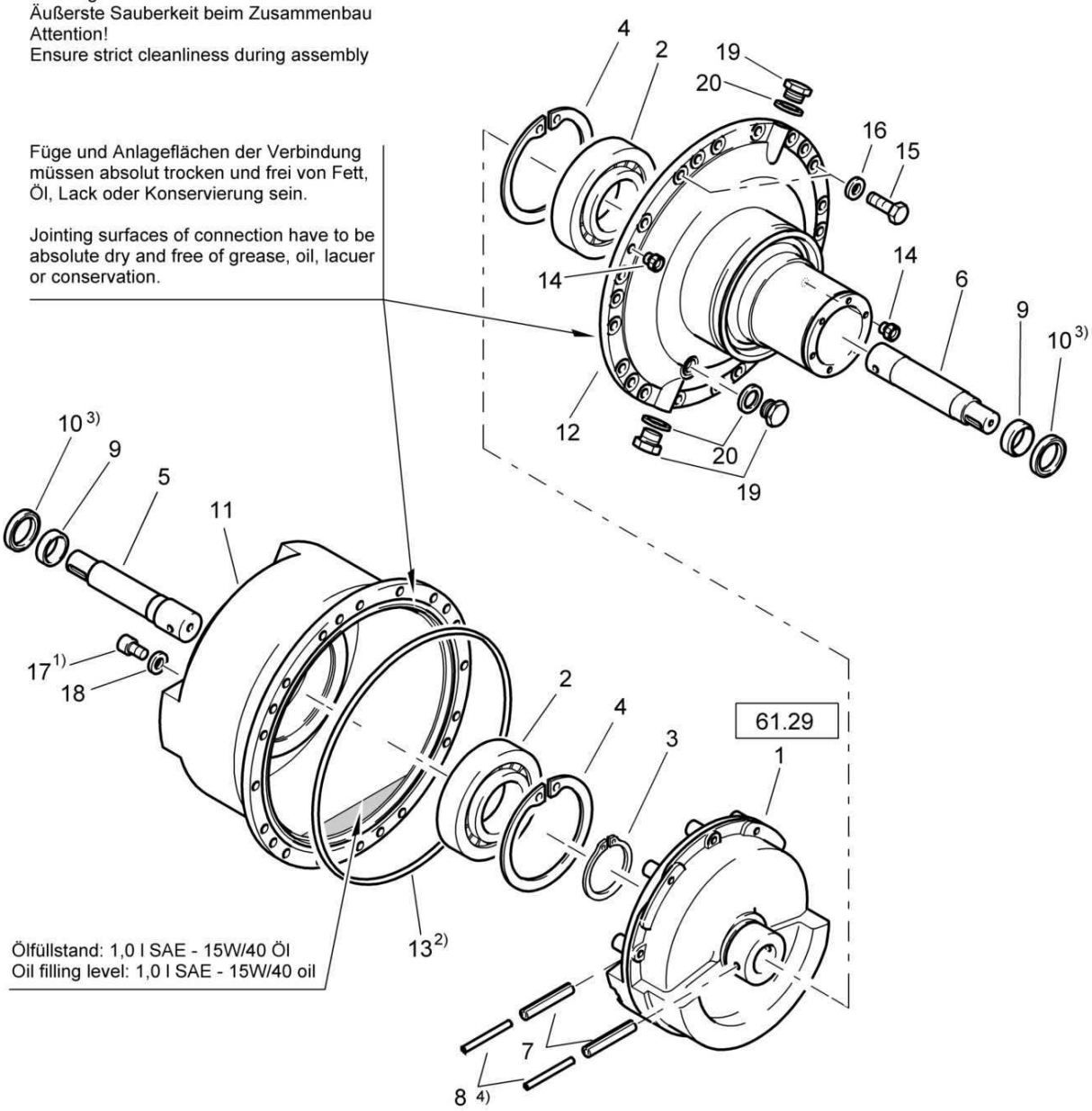

Ölfüllstand: 1,0 l SAE - 15W/40 Öl
Oil filling level: 1,0 l SAE - 15W/40 oil

Exciter unit left, assembled
Erregereinheit links, montiert
Ensemble excit.gauche,assemblé

58002355 1001 1

BOMAG FAYAT GROUP

Pos. Pos. Pos.	Part no. Teilenr. No.piece	Qty. Menge Qte.	Description	Benennung	Designation
1	58010942	1	Basic weight, assembled	Grundgewicht, montiert	Poids de base, assemblé
2	05224375	2	Cylinder roller bearing	Zylinderrollenlager	Roulement à rouleaux cyl.
3	09215100	1	Circlip,external	Sicherungsring(außen)	Circlips extérieur
4	09227150	2	Circlip,internal	Sicherungsring(innen)	Circlips intérieur
5	58010466	1	Shaft	Welle	Arbre
6	58010868	1	Shaft	Welle	Arbre
7	09151235	2	Dowel pin	Spannstift	Goupille de serrage
8	09160735	2	Dowel pin	Spannstift	Goupille de serrage
9	40003762	2	Inner ring	Innenring	Bague intérieure
10	09313318	2	Radial seal	Wellendichtring	Joint d'étanchéité radial
11	40012803	1	Flanged housing	Flanschgehäuse	Boîtier de bride
12	58010504	1	Flanged hub	Flanschnabe	Moyeu à bride
13	06224705	1	Loop ring	Runddichtring	Joint torique
14	06510185	2	Screw plug	Schraubstopfen	Vis de fermeture
15	07141640	4	Hexagon bolt	Sechskantschraube	Vis à tête hexagonale
16	08511730	4	Washer	Scheibe	Disque
17	07241203	2	Socket-head cap screw	Zylinderschraube	Vis à tête six pans creux
18	06211418	2	U-seal	U-Dichtring	Bague d'étanchéité en U
19	07632416	3	Magnetic plug	Magnetverschlußschraube	Vis de fermeture magnét.
20	09331218	3	Sealing ring	Dichtring	Bague d'étanchéité

	BW 218 D-40
61.25	S/N 101583411263 ▶
Page / Seite **1 / 1**	**Exciter unit left, assembled** **Erregereinheit links, montiert** **Ensemble excit.gauche,assemblé**
BOMAG FAYAT GROUP	58011358_000_00

1) Flüssige Schraubensicherung Loctite CVX stark, blau, Kenn.-Nr. 582, Anziehmoment Ma = 59 Nm
secured with Loctite blue ident no. 582, torque value: 59 Nm
2) O-Ring gefettet einsetzen
o-ring inserted with grease
3) Wellendichtring + Laufstellen auf der Welle vor der Montage einfetten
oil seal inserted with grease
4) Kerben der Spannstifte 180º versetzt und Senkrecht zur Achse der Welle
Slots of dowelpins on oposite side and vertical to shaft axle

Axialspiel der Welle min + 0,6 max + 1,8

Axial clearance of the schaft min + 0,6 max + 1,8

Achtung!
Äußerste Sauberkeit beim Zusammenbau
Attention!
Ensure strict cleanliness during assembly

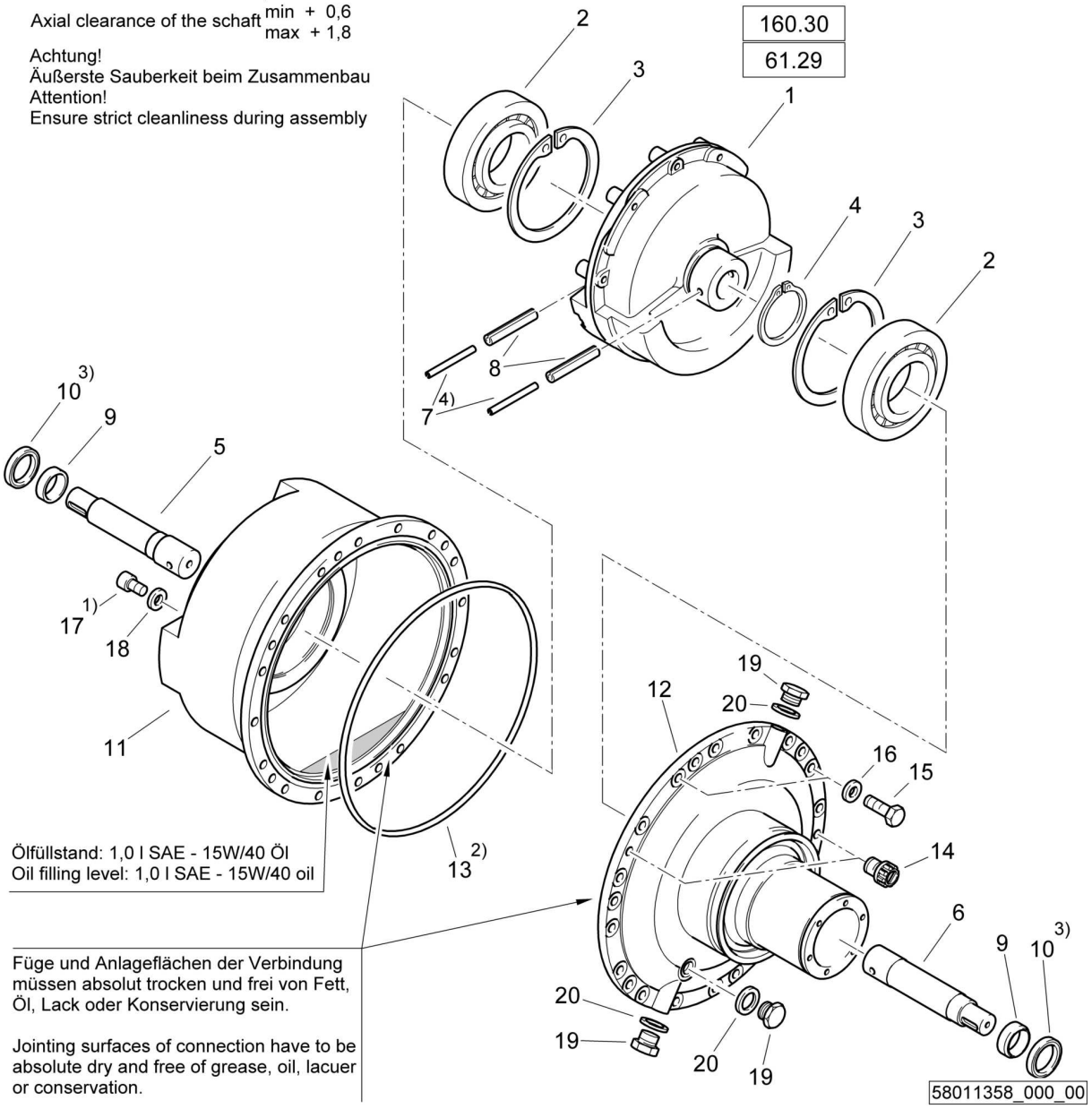

Exciter unit left, assembled
Erregereinheit links, montiert
Ensemble excit.gauche,assemblé

58011358 1001 1

BOMAG FAYAT GROUP

Pos. Pos. Pos.	Part no. Teilenr. No.piece	Qty. Menge Qte.	Description	Benennung	Designation
1	58010942	1	Basic weight, assembled	Grundgewicht, montiert	Poids de base, assemblé
2	05224375	2	Cylinder roller bearing	Zylinderrollenlager	Roulement à rouleaux cyl.
3	09215100	1	Circlip,external	Sicherungsring(außen)	Circlips extérieur
4	09227150	2	Circlip,internal	Sicherungsring(innen)	Circlips intérieur
5	58011361	1	Shaft	Welle	Arbre
6	58010868	1	Shaft	Welle	Arbre
7	09160735	2	Dowel pin	Spannstift	Goupille de serrage
8	09151235	2	Dowel pin	Spannstift	Goupille de serrage
9	40003762	2	Inner ring	Innenring	Bague intérieure
10	09313318	2	Radial seal	Wellendichtring	Joint d'étanchéité radial
11	40012803	1	Flanged housing	Flanschgehäuse	Boîtier de bride
12	58010504	1	Flanged hub	Flanschnabe	Moyeu à bride
13	06224705	1	Loop ring	Runddichtring	Joint torique
14	06510185	2	Screw plug	Schraubstopfen	Vis de fermeture
15	07141640	4	Hexagon bolt	Sechskantschraube	Vis à tête hexagonale
16	08511730	4	Washer	Scheibe	Disque
17	07241203	2	Socket-head cap screw	Zylinderschraube	Vis à tête six pans creux
18	06211418	2	U-seal	U-Dichtring	Bague d'étanchéité en U
19	07632416	3	Magnetic plug	Magnetverschlußschraube	Vis de fermeture magnét.
20	09331218	3	Sealing ring	Dichtring	Bague d'étanchéité

S/N 101583411260 ▶ S/N 101583411262

Exciter unit left, assembled
Erregereinheit links, montiert
Ensemble excit.gauche,assemblé

58011358_000_00

1) Flüssige Schraubensicherung Loctite CVX stark, blau, Kenn.-Nr. 582, Anziehmoment Ma = 59 Nm
secured with Loctite blue ident no. 582, torque value: 59 Nm
2) O-Ring gefettet einsetzen
o-ring inserted with grease
3) Wellendichtring + Laufstellen auf der Welle vor der Montage einfetten
oil seal inserted with grease
4) Kerben der Spannstifte 180º versetzt und Senkrecht zur Achse der Welle
Slots of dowelpins on oposite side and vertical to shaft axle

Axialspiel der Welle min + 0,6 max + 1,8

Axial clearance of the schaft min + 0,6 max + 1,8

Achtung!
Äußerste Sauberkeit beim Zusammenbau
Attention!
Ensure strict cleanliness during assembly

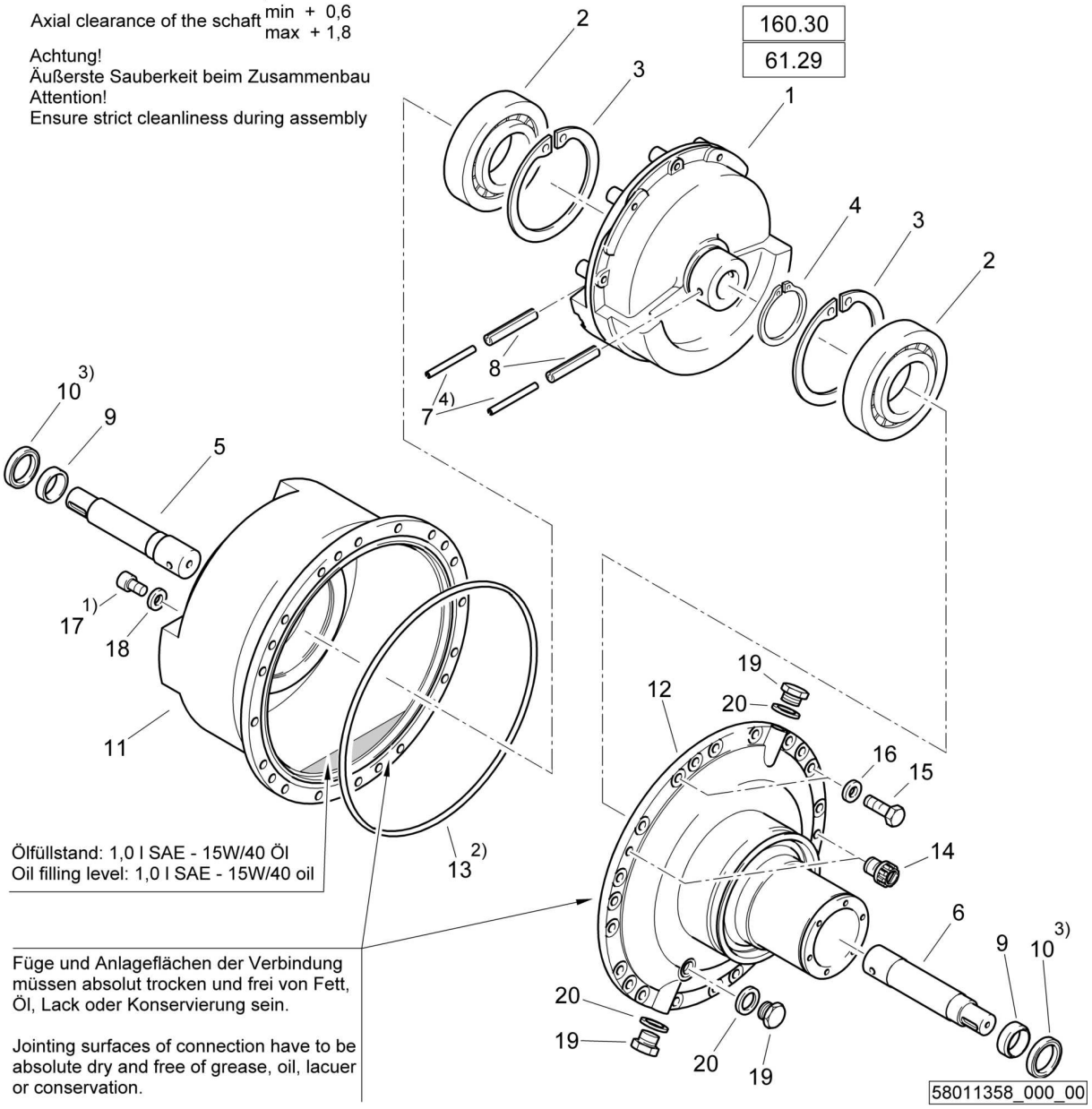

Exciter unit left, assembled
Erregereinheit links, montiert
Ensemble excit.gauche,assemblé

58011358 1001 1

BOMAG FAYAT GROUP

Pos. Pos. Pos.	Part no. Teilenr. No.piece	Qty. Menge Qte.	Description	Benennung	Designation
1	58010942	1	Basic weight, assembled	Grundgewicht, montiert	Poids de base, assemblé
2	05224375	2	Cylinder roller bearing	Zylinderrollenlager	Roulement à rouleaux cyl.
3	09215100	1	Circlip,external	Sicherungsring(außen)	Circlips extérieur
4	09227150	2	Circlip,internal	Sicherungsring(innen)	Circlips intérieur
5	58011361	1	Shaft	Welle	Arbre
6	58010465	1	Shaft	Welle	Arbre
7	09160735	2	Dowel pin	Spannstift	Goupille de serrage
8	09151235	2	Dowel pin	Spannstift	Goupille de serrage
9	40003762	2	Inner ring	Innenring	Bague intérieure
10	09313318	2	Radial seal	Wellendichtring	Joint d'étanchéité radial
11	40012803	1	Flanged housing	Flanschgehäuse	Boîtier de bride
12	58010504	1	Flanged hub	Flanschnabe	Moyeu à bride
13	06224705	1	Loop ring	Runddichtring	Joint torique
14	06510185	2	Screw plug	Schraubstopfen	Vis de fermeture
15	07141640	4	Hexagon bolt	Sechskantschraube	Vis à tête hexagonale
16	08511730	4	Washer	Scheibe	Disque
17	07241203	2	Socket-head cap screw	Zylinderschraube	Vis à tête six pans creux
18	06211418	2	U-seal	U-Dichtring	Bague d'étanchéité en U
19	07632416	3	Magnetic plug	Magnetverschlußschraube	Vis de fermeture magnét.
20	09331218	3	Sealing ring	Dichtring	Bague d'étanchéité

S/N 101583411209 ▶ S/N 101583411259

Exciter unit, assembled
Erregereinheit, montiert
Ensemble excitateur, assemblé

58011240_000_01

1) - zur Montageerleichterung Elastomerteil + Bohrung mit Spiritus benetzen (nicht mit Öl o. ä.)
for easier assembly moisten the bore and elastomeric part with white spirit
- Gleitflächen säubern und mit einem Ölfilm versehen
apply an oil film to the seal faces
- Hohlraum bei Montage zu 1/3 mit Fett gefüllt
cavity to 1/3 filled with grease

2) Lager ganz mit Fett füllen, Lageraum ca. 1/3 mit Fett gefüllt
bearings filling with grease, cavily to 1/3 filled with grease

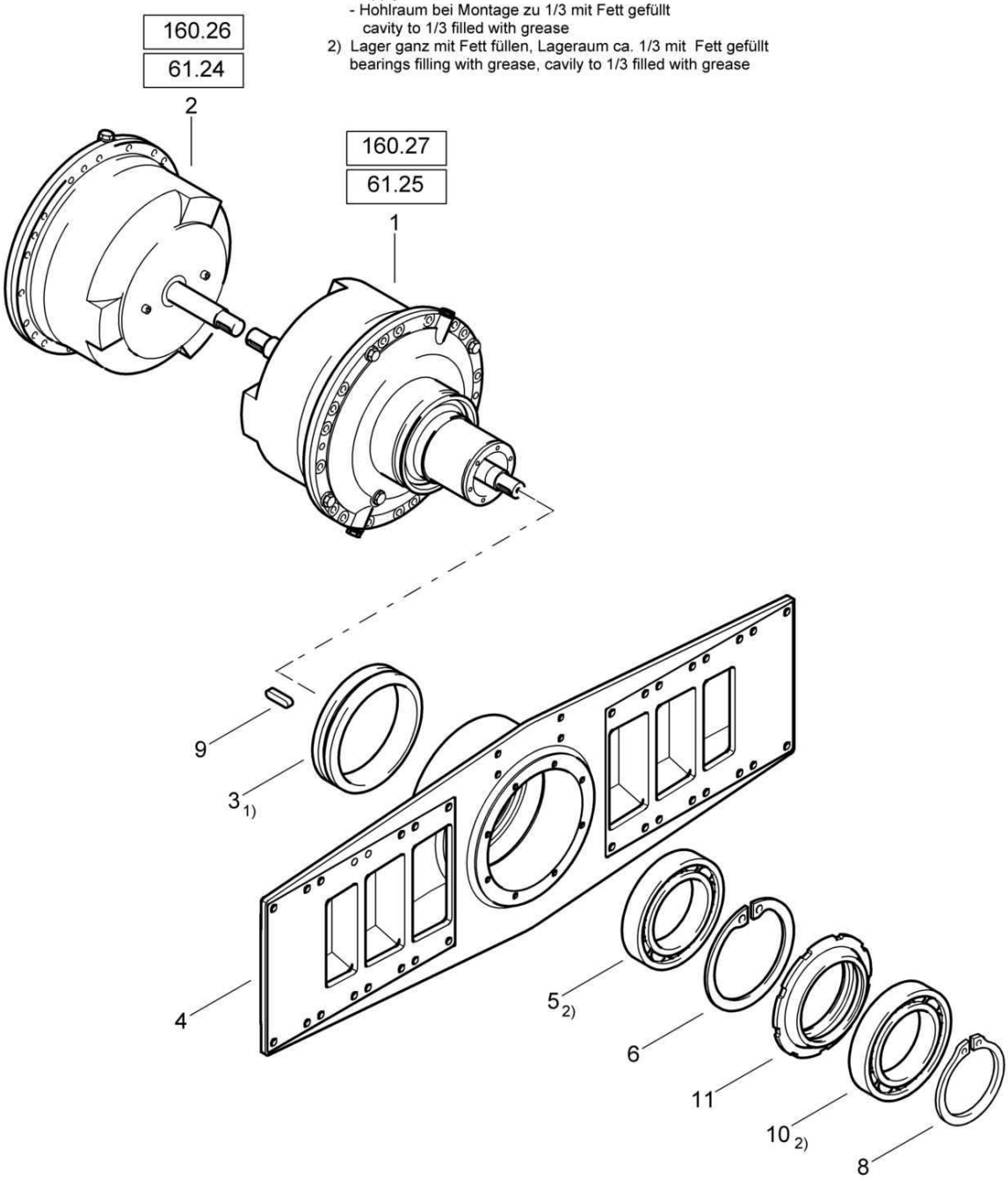

58011240_000_01

Exciter unit, assembled
Erregereinheit, montiert
Ensemble excitateur, assemblé

58011240 1001 1

BOMAG FAYAT GROUP

Pos. Pos. Pos.	Part no. Teilenr. No.piece	Qty. Menge Qte.	Description	Benennung	Designation
1	58002355	1	Exciter unit left, assembled	Erregereinheit links, montiert	Ensemble excit.gauche,assemblé
2	58002349	1	Exciter unit right, assembled	Erregereinheit rechts,montiert	Ensemble excit.droite,assemblé
3	06260025	1	Sliding gasket	Gleitringdichtung	Joint de glissement
4	58612719	1	Side shield	Seitenschild	Pièce latérale
5	05113032	1	Ball bearing,grooved	Rillenkugellager	Roulement à billes
6	09227400	1	Circlip,internal	Sicherungsring(innen)	Circlips intérieur
8	09216100	1	Circlip,external	Sicherungsring(außen)	Circlips extérieur
9	09182404	1	Fitting key	Paßfeder	Clavette
10	05248675	1	Self-alig.roller bearing	Pendelrollenlager	Roulement à rouleaux
11	58011288	1	Spacer ring	Distanzring	Bague d'écartement

S/N 101583411163 ▶ S/N 101583411208

Exciter unit, assembled
Erregereinheit, montiert
Ensemble excitateur, assemblé

58011240_000_01

1) - zur Montageerleichterung Elastomerteil + Bohrung mit Spiritus benetzen (nicht mit Öl o. ä.)
for easier assembly moisten the bore and elastomeric part with white spirit
- Gleitflächen säubern und mit einem Ölfilm versehen
apply an oil film to the seal faces
- Hohlraum bei Montage zu 1/3 mit Fett gefüllt
cavity to 1/3 filled with grease
2) Lager ganz mit Fett füllen, Lageraum ca. 1/3 mit Fett gefüllt
bearings filling with grease, cavily to 1/3 filled with grease

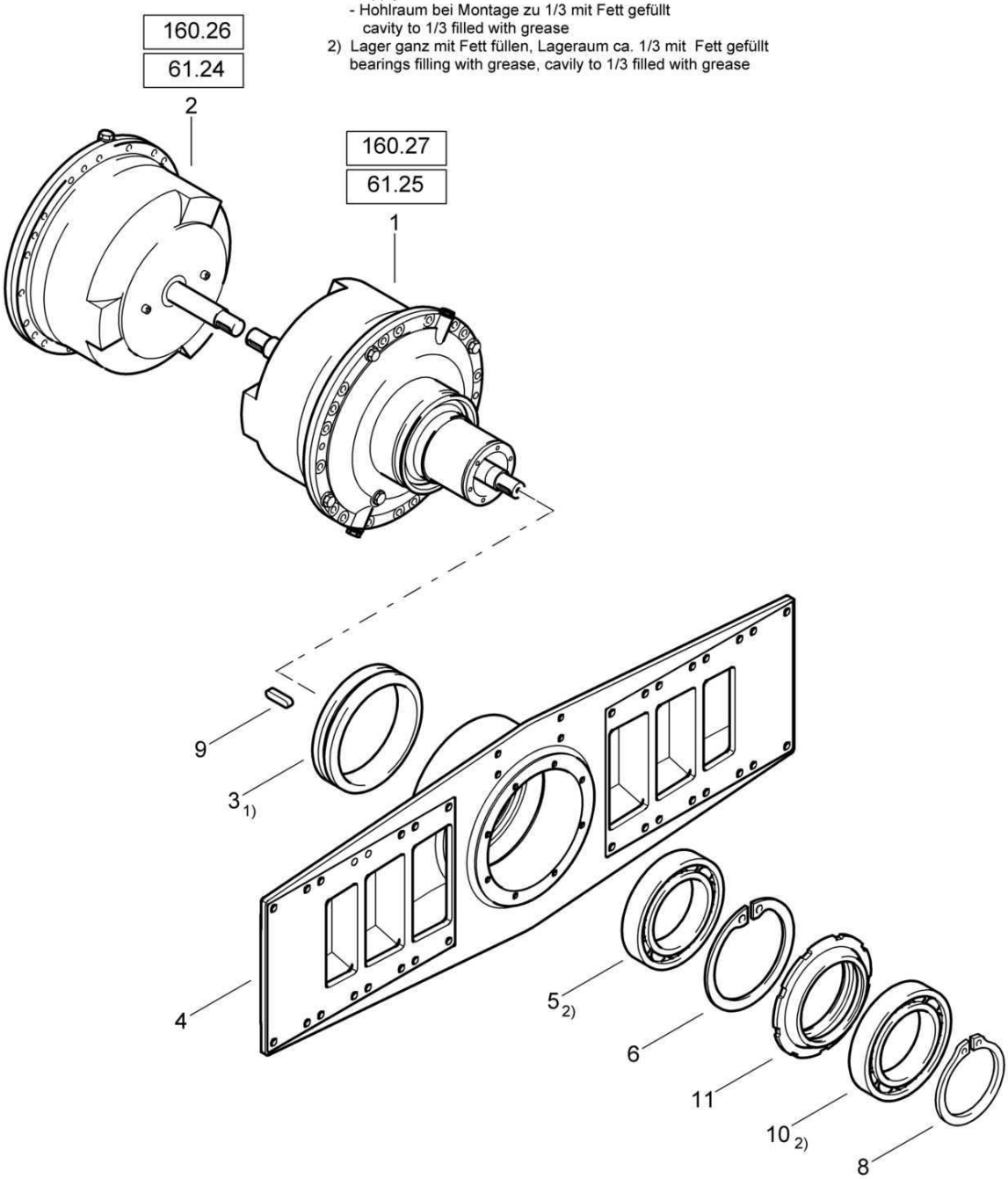

58011240_000_01

Exciter unit, assembled
Erregereinheit, montiert
Ensemble excitateur, assemblé

58011240 1001 1

BOMAG FAYAT GROUP

Pos. Pos. Pos.	Part no. Teilenr. No.piece	Qty. Menge Qte.	Description	Benennung	Designation
1	58002355	1	Exciter unit left, assembled	Erregereinheit links, montiert	Ensemble excit.gauche,assemblé
2	58002349	1	Exciter unit right, assembled	Erregereinheit rechts,montiert	Ensemble excit.droite,assemblé
3	06260023	1	Sliding gasket	Gleitringdichtung	Joint de glissement
4	58612719	1	Side shield	Seitenschild	Pièce latérale
5	05113032	1	Ball bearing,grooved	Rillenkugellager	Roulement à billes
6	09227400	1	Circlip,internal	Sicherungsring(innen)	Circlips intérieur
8	09216100	1	Circlip,external	Sicherungsring(außen)	Circlips extérieur
9	09182404	1	Fitting key	Paßfeder	Clavette
10	05248675	1	Self-alig.roller bearing	Pendelrollenlager	Roulement à rouleaux
11	58011288	1	Spacer ring	Distanzring	Bague d'écartement

S/N 101583411040 ▶ S/N 101583411162

Exciter unit, assembled
Erregereinheit, montiert
Ensemble excitateur, assemblé

58011240_000_01

1) - zur Montageerleichterung Elastomerteil + Bohrung mit Spiritus benetzen (nicht mit Öl o. ä.)
for easier assembly moisten the bore and elastomeric part with white spirit
- Gleitflächen säubern und mit einem Ölfilm versehen
apply an oil film to the seal faces
- Hohlraum bei Montage zu 1/3 mit Fett gefüllt
cavity to 1/3 filled with grease
2) Lager ganz mit Fett füllen, Lageraum ca. 1/3 mit Fett gefüllt
bearings filling with grease, cavily to 1/3 filled with grease

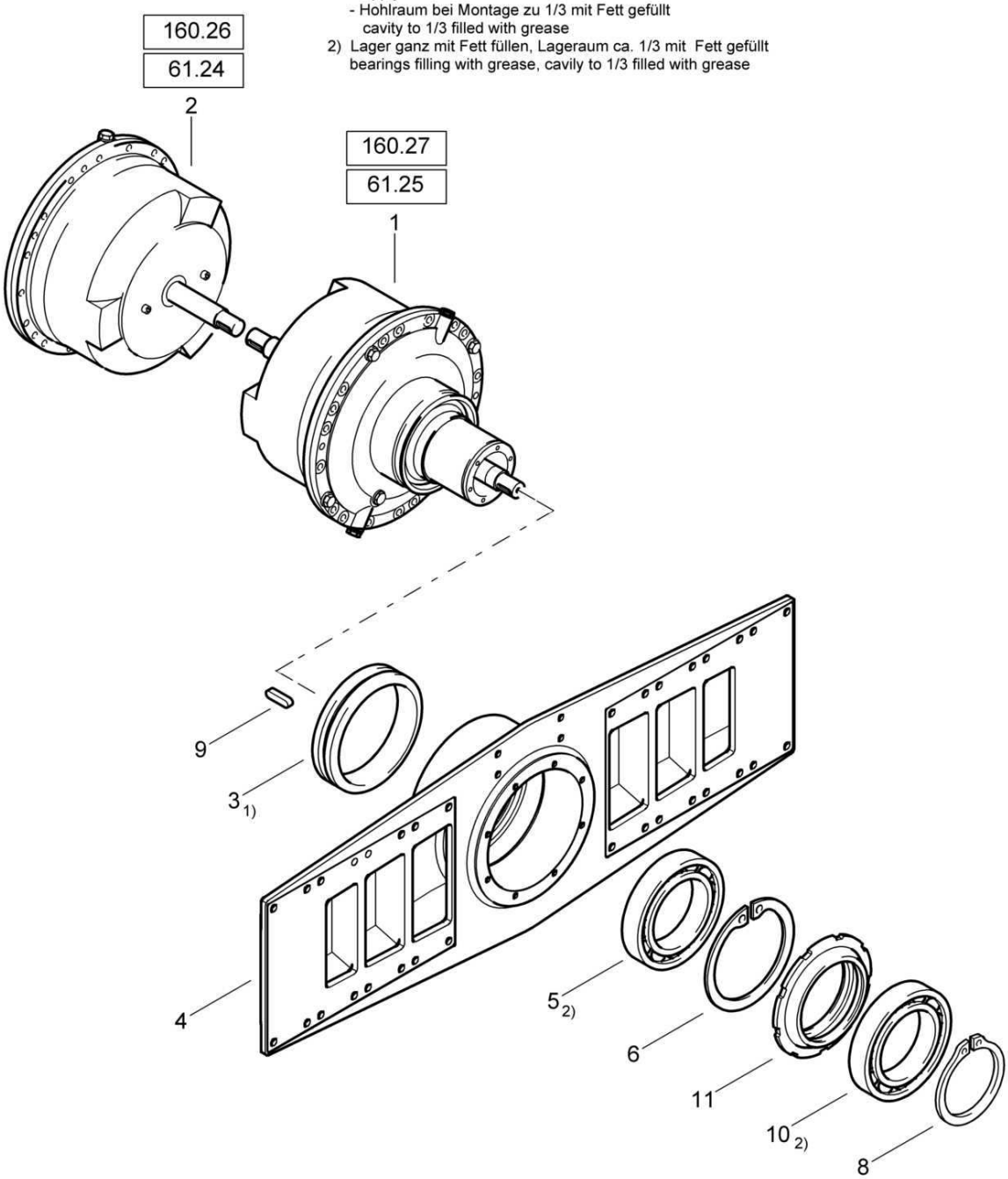

58011240_000_01

Exciter unit, assembled
Erregereinheit, montiert
Ensemble excitateur, assemblé

58011240 1001 1

BOMAG FAYAT GROUP

Pos. Pos. Pos.	Part no. Teilenr. No.piece	Qty. Menge Qte.	Description	Benennung	Designation
1	58002355	1	Exciter unit left, assembled	Erregereinheit links, montiert	Ensemble excit.gauche,assemblé
2	58002349	1	Exciter unit right, assembled	Erregereinheit rechts,montiert	Ensemble excit.droite,assemblé
3	06260023	1	Sliding gasket	Gleitringdichtung	Joint de glissement
4	58011230	1	Side piece	Seitenschild	Pièce latérale
5	05113032	1	Ball bearing,grooved	Rillenkugellager	Roulement à billes
6	09227400	1	Circlip,internal	Sicherungsring(innen)	Circlips intérieur
8	09216100	1	Circlip,external	Sicherungsring(außen)	Circlips extérieur
9	09182404	1	Fitting key	Paßfeder	Clavette
10	05248675	1	Self-alig.roller bearing	Pendelrollenlager	Roulement à rouleaux
11	58011288	1	Spacer ring	Distanzring	Bague d'écartement

S/N 101583411023 ▶ S/N 101583411039

Exciter unit, assembled
Erregereinheit, montiert
Ensemble excitateur, assemblé

58011240_000_01

1) - zur Montageerleichterung Elastomerteil + Bohrung mit Spiritus benetzen (nicht mit Öl o. ä.)
for easier assembly moisten the bore and elastomeric part with white spirit
- Gleitflächen säubern und mit einem Ölfilm versehen
apply an oil film to the seal faces
- Hohlraum bei Montage zu 1/3 mit Fett gefüllt
cavity to 1/3 filled with grease
2) Lager ganz mit Fett füllen, Lageraum ca. 1/3 mit Fett gefüllt
bearings filling with grease, cavily to 1/3 filled with grease

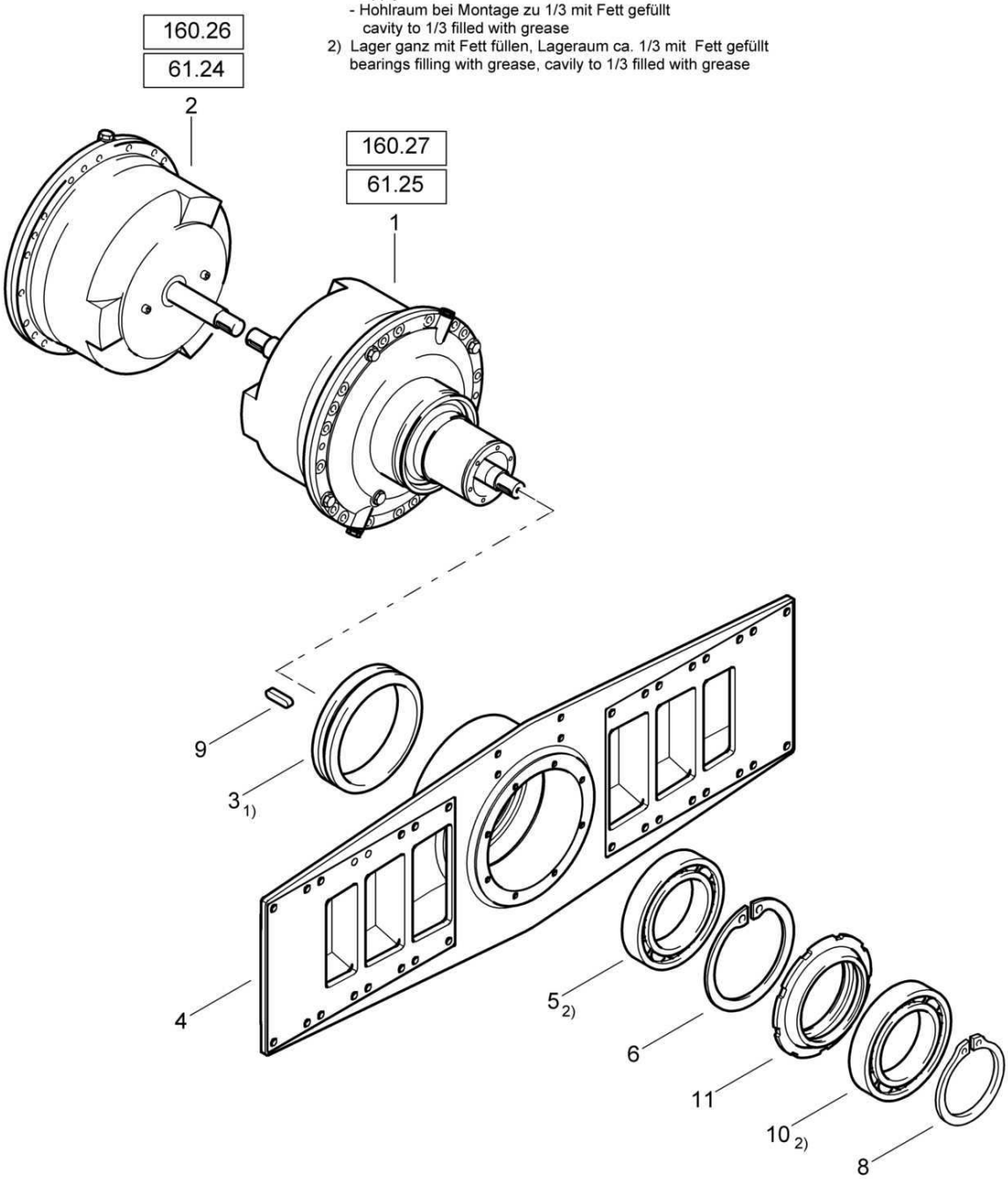

58011240_000_01

Exciter unit, assembled
Erregereinheit, montiert
Ensemble excitateur, assemblé

58011240 1001 1

BOMAG FAYAT GROUP

Pos. Pos. Pos.	Part no. Teilenr. No.piece	Qty. Menge Qte.	Description	Benennung	Designation
1	58002355	1	Exciter unit left, assembled	Erregereinheit links, montiert	Ensemble excit.gauche,assemblé
2	58002349	1	Exciter unit right, assembled	Erregereinheit rechts,montiert	Ensemble excit.droite,assemblé
3	06260023	1	Sliding gasket	Gleitringdichtung	Joint de glissement
4	58011230	1	Side piece	Seitenschild	Pièce latérale
5	05113032	1	Ball bearing,grooved	Rillenkugellager	Roulement à billes
6	09227400	1	Circlip,internal	Sicherungsring(innen)	Circlips intérieur
8	09216100	1	Circlip,external	Sicherungsring(außen)	Circlips extérieur
9	09182404	1	Fitting key	Paßfeder	Clavette
10	05248675	1	Self-alig.roller bearing	Pendelrollenlager	Roulement à rouleaux
11	58010628	1	Spacer ring	Distanzring	Bague d'écartement

S/N 101583411021 ▶ S/N 101583411022

Exciter unit, assembled
Erregereinheit, montiert
Ensemble excitateur, assemblé

58011240_000_00

1) - zur Montageerleichterung Elastomerteil + Bohrung mit Spiritus benetzen (nicht mit Öl o. ä.)
for easier assembly moisten the bore and elastomeric part with white spirit
- Gleitflächen säubern und mit einem Ölfilm versehen
apply an oil film to the seal faces
- Hohlraum bei Montage zu 1/3 mit Fett gefüllt
cavity to 1/3 filled with grease
2) Lager ganz mit Fett füllen, Lageraum ca. 1/3 mit Fett gefüllt
bearings filling with grease, cavily to 1/3 filled with grease

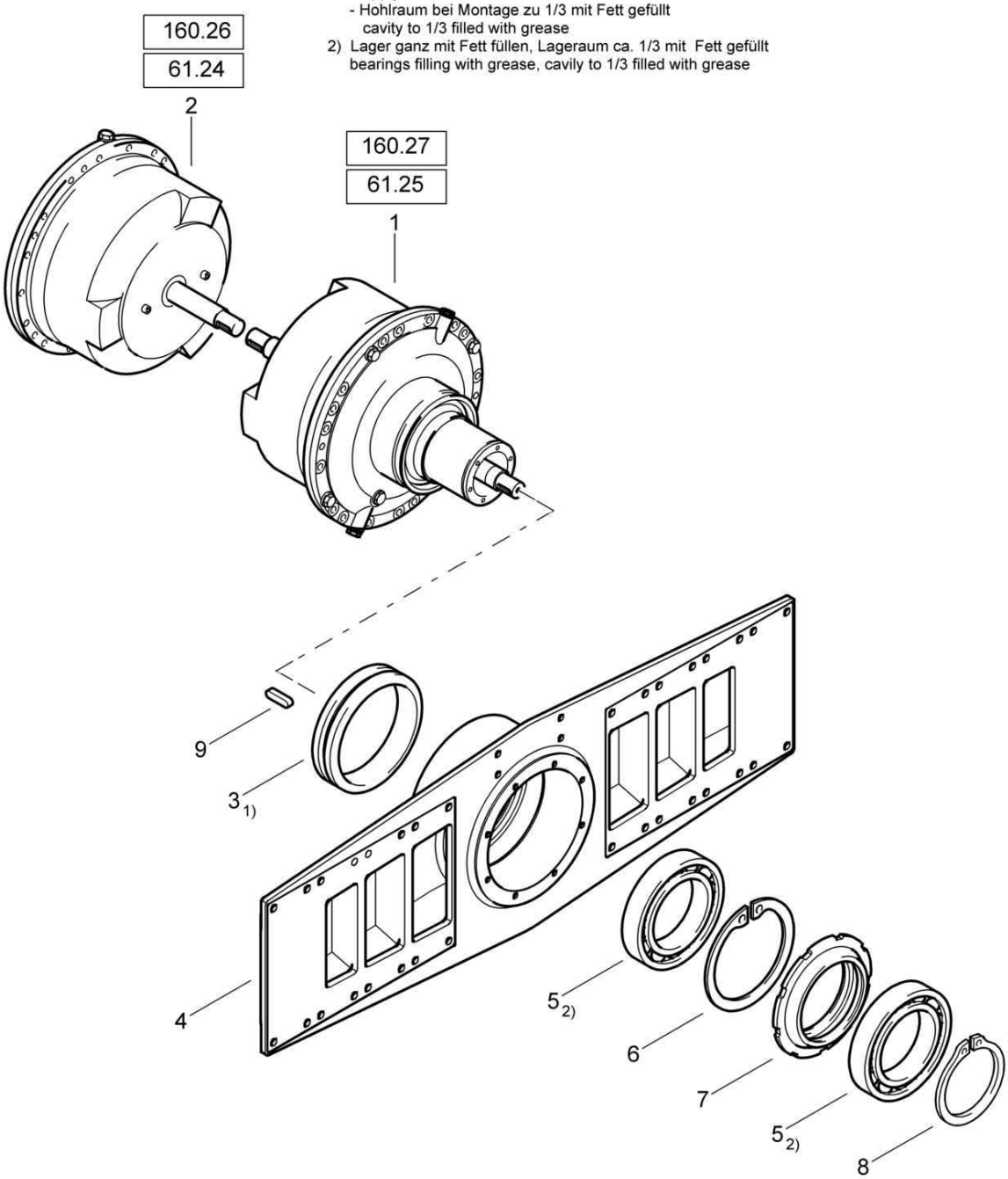

58011240_000_00

Exciter unit, assembled
Erregereinheit, montiert
Ensemble excitateur, assemblé

58011240 1001 1

Pos. Pos. Pos.	Part no. Teilenr. No.piece	Qty. Menge Qte.	Description	Benennung	Designation
1	58002355	1	Exciter unit left, assembled	Erregereinheit links, montiert	Ensemble excit.gauche,assemblé
2	58002349	1	Exciter unit right, assembled	Erregereinheit rechts,montiert	Ensemble excit.droite,assemblé
3	06260023	1	Sliding gasket	Gleitringdichtung	Joint de glissement
4	58011230	1	Side piece	Seitenschild	Pièce latérale
5	05113032	2	Ball bearing,grooved	Rillenkugellager	Roulement à billes
6	09227400	1	Circlip,internal	Sicherungsring(innen)	Circlips intérieur
7	58010492	1	Spacer ring	Distanzring	Bague d'écartement
8	09216100	1	Circlip,external	Sicherungsring(außen)	Circlips extérieur
9	09182404	1	Fitting key	Paßfeder	Clavette

Exciter unit, assembled
Erregereinheit, montiert
Ensemble excitateur, assemblé

58011364_000_00

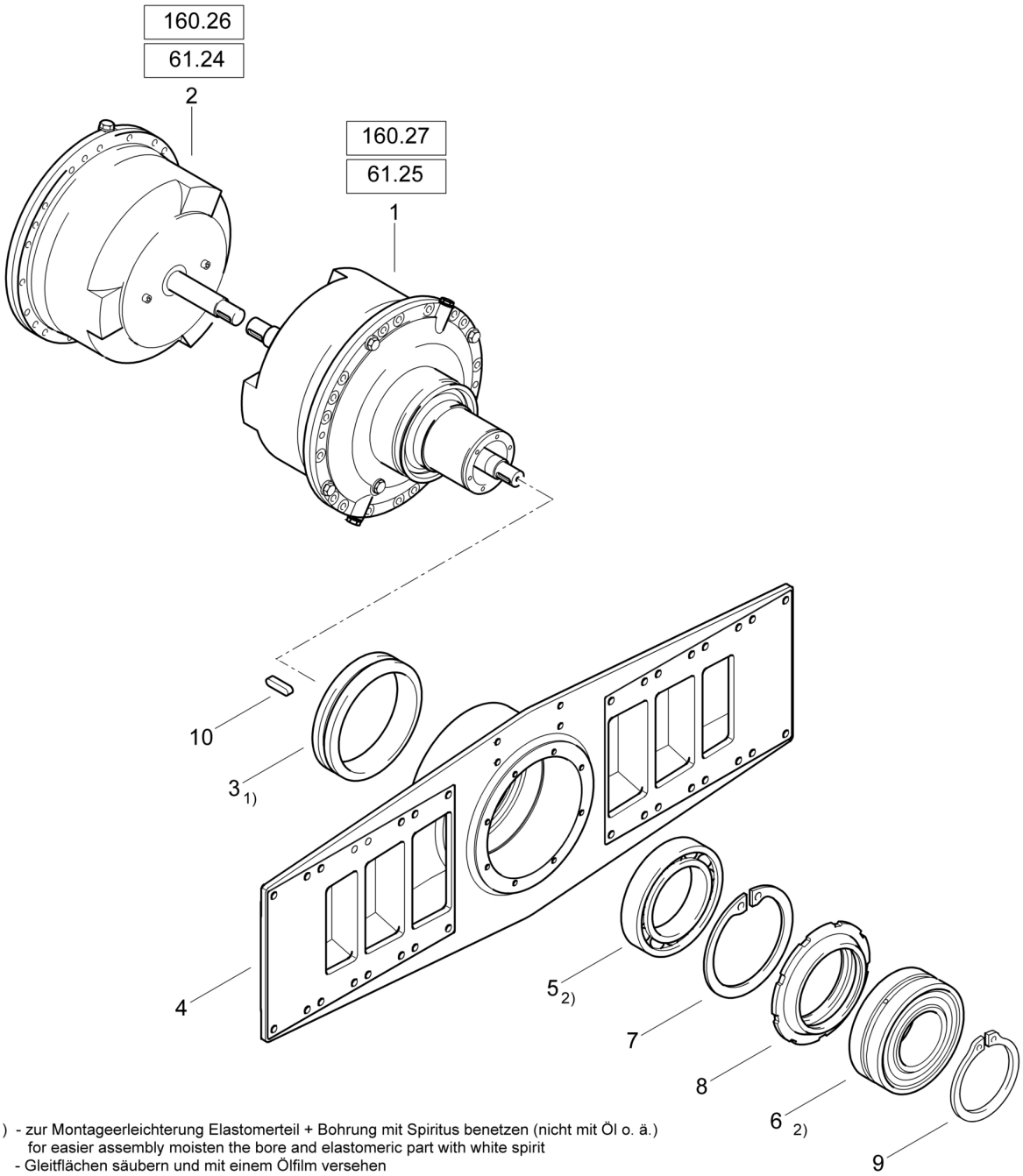

1) - zur Montageerleichterung Elastomerteil + Bohrung mit Spiritus benetzen (nicht mit Öl o. ä.)
for easier assembly moisten the bore and elastomeric part with white spirit
- Gleitflächen säubern und mit einem Ölfilm versehen
apply an oil film to the seal faces
- Hohlraum bei Montage zu 1/3 mit Fett gefüllt
cavity to 1/3 filled with grease

2) Lager ganz mit Fett füllen, Lageraum ca. 1/3 mit Fett gefüllt
bearings filling with grease, cavily to 1/3 filled with grease

58011364_000_00

Exciter unit, assembled
Erregereinheit, montiert
Ensemble excitateur, assemblé

58011364 1001 1

BOMAG FAYAT GROUP

Pos. / Pos. / Pos.	Part no. / Teilenr. / No.piece	Qty. / Menge / Qte.	Description	Benennung	Designation
1	58011358	1	Exciter unit left, assembled	Erregereinheit links, montiert	Ensemble excit.gauche,assemblé
2	58011359	1	Exciter unit right, assembled	Erregereinheit rechts,montiert	Ensemble excit.droite,assemblé
3	06260025	1	Sliding gasket	Gleitringdichtung	Joint de glissement
4	58612719	1	Side shield	Seitenschild	Pièce latérale
5	05113032	1	Ball bearing,grooved	Rillenkugellager	Roulement à billes
6	05248675	1	Self-alig.roller bearing	Pendelrollenlager	Roulement à rouleaux
7	09227400	1	Circlip,internal	Sicherungsring(innen)	Circlips intérieur
8	58011288	1	Spacer ring	Distanzring	Bague d'écartement
9	09216100	1	Circlip,external	Sicherungsring(außen)	Circlips extérieur
10	09182404	1	Fitting key	Paßfeder	Clavette

S/N 101583411041 ▶ S/N 101583411259

Roller drum + Drum Drive
Bandage + Bandagenantrieb
Bandage + Commande du rouleau

58015008_001_02

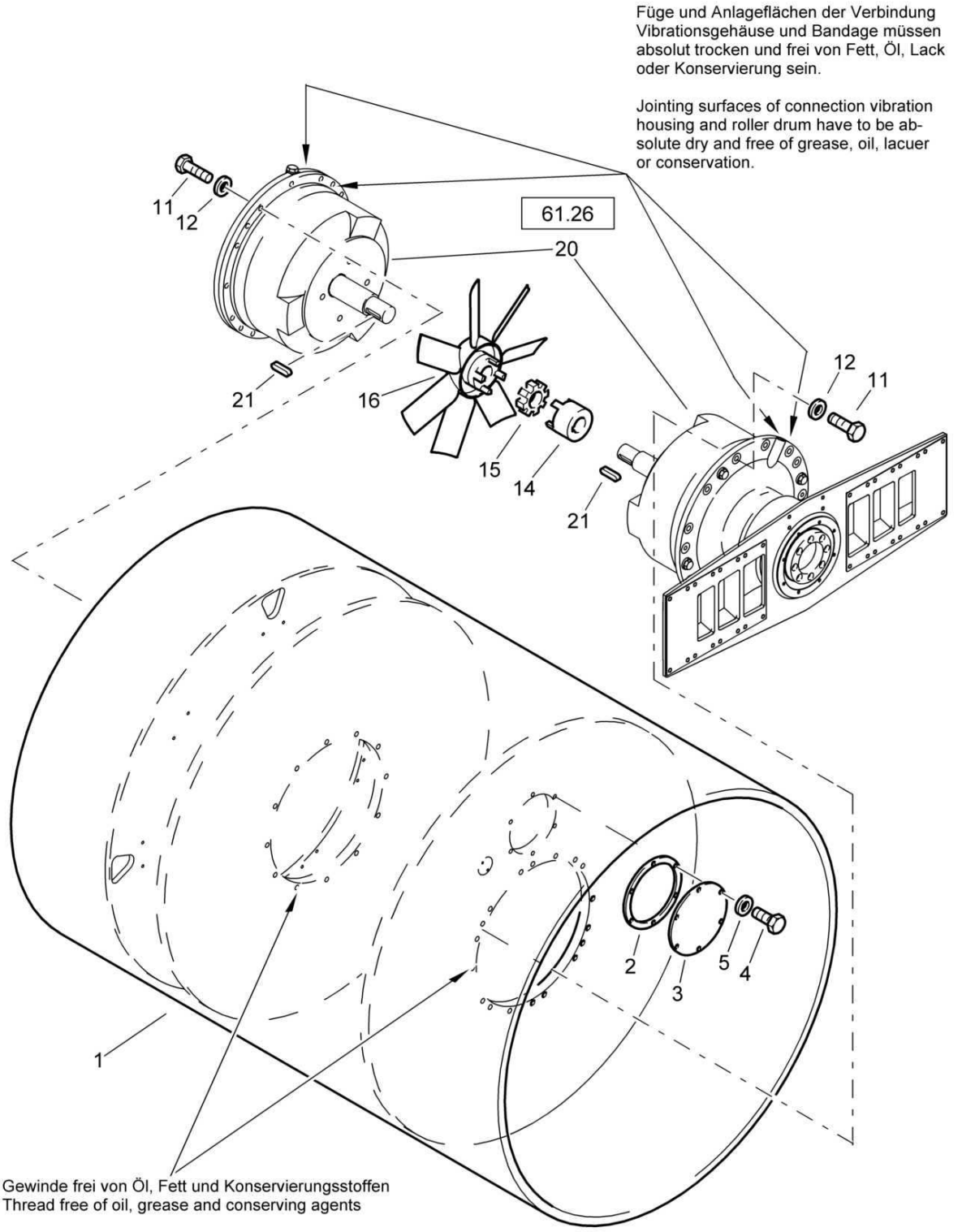

58015008_001_02

Roller drum + Drum Drive
Bandage + Bandagenantrieb
Bandage + Commande du rouleau

58015008 1001 1

BOMAG FAYAT GROUP

Pos. Pos. Pos.	Part no. Teilenr. No.piece	Qty. Menge Qte.	Description	Benennung	Designation
1	58011080	1	Roller drum	Bandage	Bandage
2	40211404	1	Gasket	Dichtung	Joint
3	40211403	1	Cover	Deckel	Couvercle
4	07141224	6	Hexagon bolt	Sechskantschraube	Vis à tête hexagonale
5	08511324	6	Washer	Scheibe	Disque
11	07131633	36	Hexagon bolt	Sechskantschraube	Vis à tête hexagonale
12	08511730	36	Washer	Scheibe	Disque
14	05615202	1	Coupling hub	Kupplungsnabe	Moyeu d'accouplement
15	05615147	1	Ring gear	Zahnkranz	Couronne dentée
16	05615057	1	Coupling	Kupplung	Accouplement
20	58011240	1	Exciter unit, assembled	Erregereinheit, montiert	Ensemble excitateur, assemblé
21	09182405	2	Fitting key	Paßfeder	Clavette

S/N 101583411021 ▶ S/N 101583411040

Roller drum + Drum Drive
Bandage + Bandagenantrieb
Bandage + Commande du rouleau

58015008_001_01

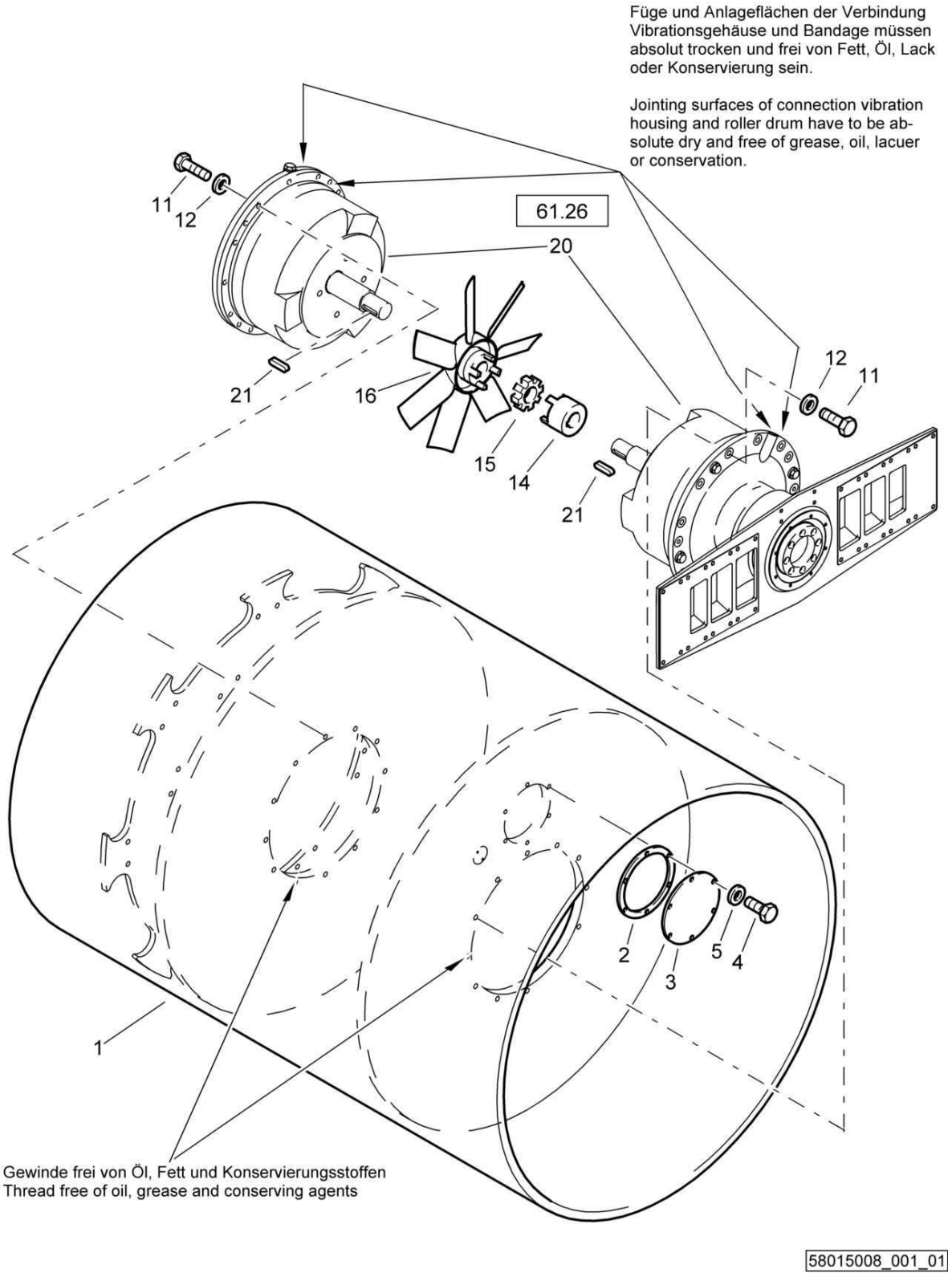

58015008_001_01

Roller drum + Drum Drive
Bandage + Bandagenantrieb
Bandage + Commande du rouleau

58015008 1001 1

BOMAG FAYAT GROUP

Pos. Pos. Pos.	Part no. Teilenr. No.piece	Qty. Menge Qte.	Description	Benennung	Designation
1	58011080	1	Roller drum	Bandage	Bandage
2	40211404	1	Gasket	Dichtung	Joint
3	40211403	1	Cover	Deckel	Couvercle
4	07141224	6	Hexagon bolt	Sechskantschraube	Vis à tête hexagonale
5	08511324	6	Washer	Scheibe	Disque
11	07131633	36	Hexagon bolt	Sechskantschraube	Vis à tête hexagonale
12	08511730	36	Washer	Scheibe	Disque
14	05615202	1	Coupling hub	Kupplungsnabe	Moyeu d'accouplement
15	05615147	1	Ring gear	Zahnkranz	Couronne dentée
16	05615057	1	Coupling	Kupplung	Accouplement
20	58011240	1	Exciter unit, assembled	Erregereinheit, montiert	Ensemble excitateur, assemblé
21	09182405	2	Fitting key	Paßfeder	Clavette

S/N 101583411002 ▶ S/N 101583411020

Roller drum + Drum Drive
Bandage + Bandagenantrieb
Bandage + Commande du rouleau

58015008_001_00

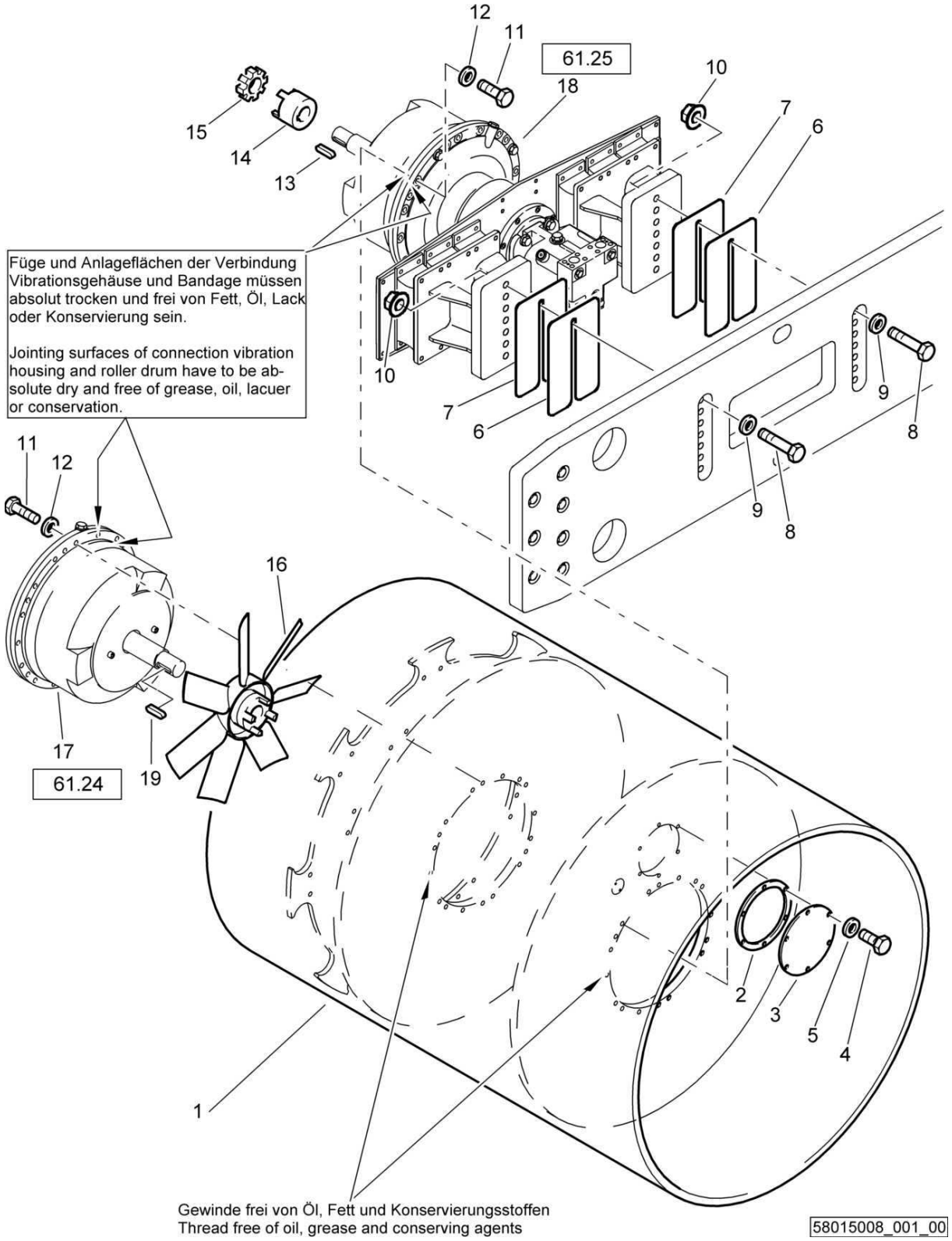

Roller drum + Drum Drive
Bandage + Bandagenantrieb
Bandage + Commande du rouleau

58015008 1001 1

BOMAG FAYAT GROUP

Pos. Pos. Pos.	Part no. Teilenr. No.piece	Qty. Menge Qte.	Description	Benennung	Designation
1	58011080	1	Roller drum	Bandage	Bandage
2	40211404	1	Gasket	Dichtung	Joint
3	40211403	1	Cover	Deckel	Couvercle
4	07141224	6	Hexagon bolt	Sechskantschraube	Vis à tête hexagonale
5	08511324	6	Washer	Scheibe	Disque
6	58010154	6	Shim	Ausgleichblech	Cale de compensation
7	58010153	4	Shim	Ausgleichblech	Cale de compensation
8	07132050	14	Hexagon bolt	Sechskantschraube	Vis à tête hexagonale
9	08752210	14	Spring washer	Spannscheibe	Rondelle tendeuse
10	08402011	14	Hexagon nut	Sechskantmutter	Ecrou hexagonal
11	07131633	36	Hexagon bolt	Sechskantschraube	Vis à tête hexagonale
12	08511730	36	Washer	Scheibe	Disque
13	09182405	1	Fitting key	Paßfeder	Clavette
14	05615202	1	Coupling hub	Kupplungsnabe	Moyeu d'accouplement
15	05615147	1	Ring gear	Zahnkranz	Couronne dentée
16	05615057	1	Coupling	Kupplung	Accouplement
17	58002355	1	Exciter unit left, assembled	Erregereinheit links, montiert	Ensemble excit.gauche,assemblé
18	58002349	1	Exciter unit right, assembled	Erregereinheit rechts,montiert	Ensemble excit.droite,assemblé
19	09182404	1	Fitting key	Paßfeder	Clavette

Roller drum + Drum Drive
Bandage + Bandagenantrieb
Bandage + Commande du rouleau

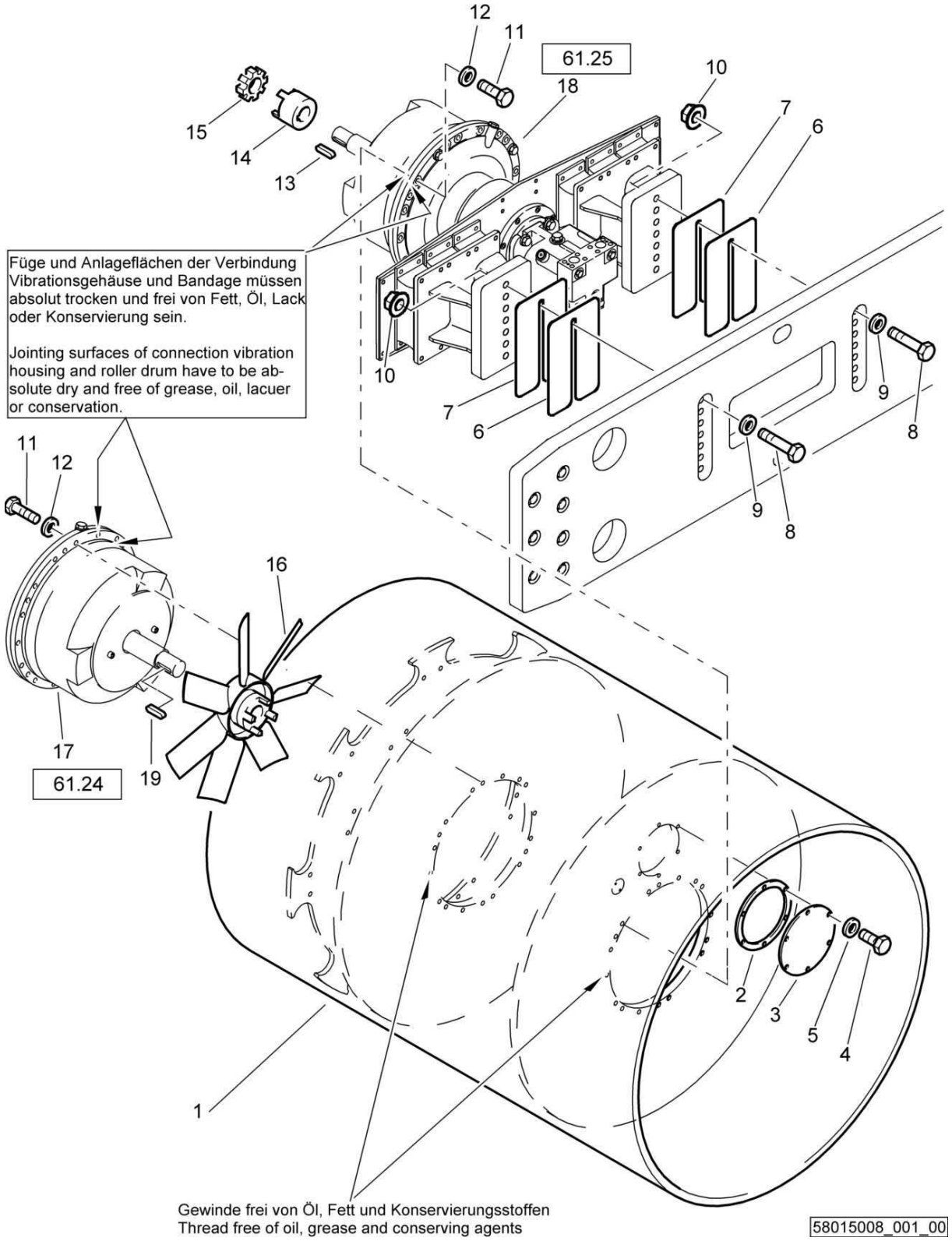

58015008_001_00

Roller drum + Drum Drive
Bandage + Bandagenantrieb
Bandage + Commande du rouleau

58015008 1001 1

BOMAG FAYAT GROUP

Pos. Pos. Pos.	Part no. Teilenr. No.piece	Qty. Menge Qte.	Description	Benennung	Designation
1	58010180	1	Roller drum	Bandage	Bandage
2	40211404	1	Gasket	Dichtung	Joint
3	40211403	1	Cover	Deckel	Couvercle
4	07141224	6	Hexagon bolt	Sechskantschraube	Vis à tête hexagonale
5	08511324	6	Washer	Scheibe	Disque
6	58010154	6	Shim	Ausgleichblech	Cale de compensation
7	58010153	4	Shim	Ausgleichblech	Cale de compensation
8	07132050	14	Hexagon bolt	Sechskantschraube	Vis à tête hexagonale
9	08752210	14	Spring washer	Spannscheibe	Rondelle tendeuse
10	08402011	14	Hexagon nut	Sechskantmutter	Ecrou hexagonal
11	07131633	36	Hexagon bolt	Sechskantschraube	Vis à tête hexagonale
12	08511730	36	Washer	Scheibe	Disque
13	09182405	1	Fitting key	Paßfeder	Clavette
14	05615202	1	Coupling hub	Kupplungsnabe	Moyeu d'accouplement
15	05615147	1	Ring gear	Zahnkranz	Couronne dentée
16	05615057	1	Coupling	Kupplung	Accouplement
17	58002355	1	Exciter unit left, assembled	Erregereinheit links, montiert	Ensemble excit.gauche,assemblé
18	58002349	1	Exciter unit right, assembled	Erregereinheit rechts,montiert	Ensemble excit.droite,assemblé
19	09182404	1	Fitting key	Paßfeder	Clavette

S/N 101583411021 ▶ S/N 101583411259

Roller drum + Drum Drive
Bandage + Bandagenantrieb
Bandage + Commande du rouleau

58015008_002_01

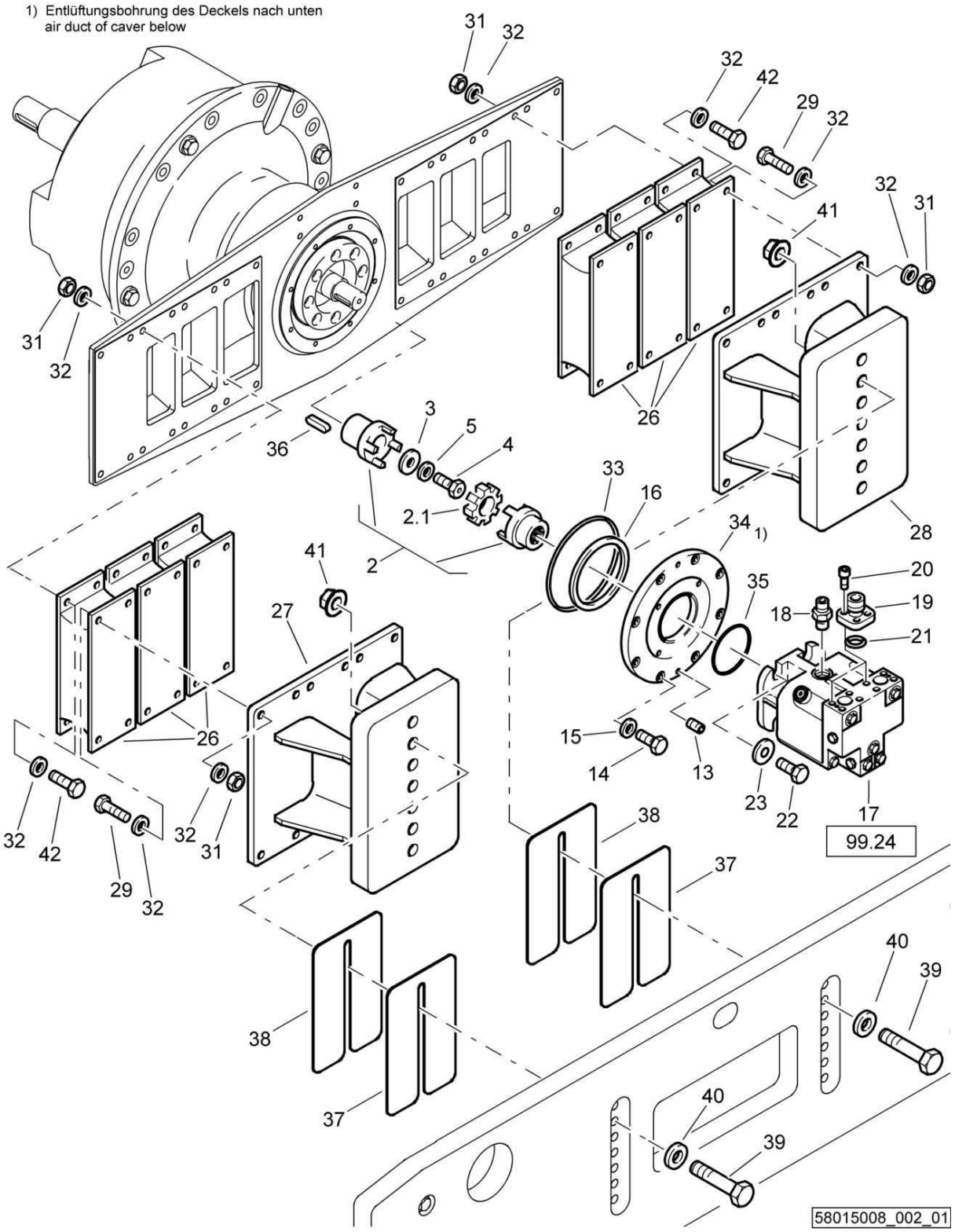

Roller drum + Drum Drive
Bandage + Bandagenantrieb
Bandage + Commande du rouleau

58015008 1001 1

BOMAG FAYAT GROUP

Pos. Pos. Pos.	Part no. Teilenr. No.piece	Qty. Menge Qte.	Description	Benennung	Designation
2	05615051	1	Coupling	Kupplung	Accouplement
3	58010115	1	Washer	Scheibe	Disque
4	58010287	1	Bleeder screw	Entlüftungsschraube	Vis d'aération
5	08511021	1	Washer	Scheibe	Disque
13	06510183	2	Screw plug	Schraubstopfen	Vis de fermeture
14	07141035	8	Hexagon bolt	Sechskantschraube	Vis à tête hexagonale
15	08511021	8	Washer	Scheibe	Disque
16	06235360	1	V-ring	V-Ring	Joint en V
17	05817032	1	Vibration motor	Vibrationsmotor	Moteur de vibrateur
18	05540073	1	Socket	Stutzen	Tubulure
19	05814266	2	Flange, SAE	SAE-Flansch	Bride SAE
20	07231217	8	Socket-head cap screw	Zylinderschraube	Vis à tête six pans creux
21	06220330	2	Loop ring	Runddichtring	Joint torique
22	07141238	4	Hexagon bolt	Sechskantschraube	Vis à tête hexagonale
23	08591330	4	Washer	Scheibe	Disque
26	06180100	6	Rubber buffer	Schwingmetallschiene	Amortisseur caoutchouté
27	58010637	1	Spacer piece	Distanzstück	Pièce d'écartement
28	58010638	1	Spacer piece	Distanzstück	Pièce d'écartement
29	07131214	24	Hexagon bolt	Sechskantschraube	Vis à tête hexagonale
31	08111218	48	Hexagon nut	Sechskantmutter	Ecrou hexagonal
32	08511324	96	Washer	Scheibe	Disque
33	06222252	1	Loop ring	Runddichtring	Joint torique
34	58011231	1	Cover	Deckel	Couvercle
35	06221253	1	Loop ring	Runddichtring	Joint torique
36	09182404	1	Fitting key	Paßfeder	Clavette
37	58010154	6	Shim	Ausgleichblech	Cale de compensation
38	58010153	4	Shim	Ausgleichblech	Cale de compensation
39	07132050	14	Hexagon bolt	Sechskantschraube	Vis à tête hexagonale
40	08752210	14	Spring washer	Spannscheibe	Rondelle tendeuse
41	08402011	14	Hexagon nut	Sechskantmutter	Ecrou hexagonal
42	07131214	24	Hexagon bolt	Sechskantschraube	Vis à tête hexagonale

S/N 101583411015 ▶ S/N 101583411020

Roller drum + Drum Drive
Bandage + Bandagenantrieb
Bandage + Commande du rouleau

58015008_002_00

1) - zur Montageerleichterung Elastomerteil + Bohrung mit Spiritus benetzen (nicht mit Öl o. ä.)
for easier assembly moisten the bore and elastomeric part with white spirit
- Gleitflächen säubern und mit einem Ölfilm versehen
apply an oil film to the seal faces
- Hohlraum bei Montage zu 1/3 mit Fett gefüllt
cavity to 1/3 filled with grease
2) Lager ganz mit Fett füllen, Lageraum ca. 1/3 mit Fett gefüllt
bearings filling with grease, cavily to 1/3 filled with grease
3) Entlüftungsbohrung des Deckels nach unten
air duct of caver below

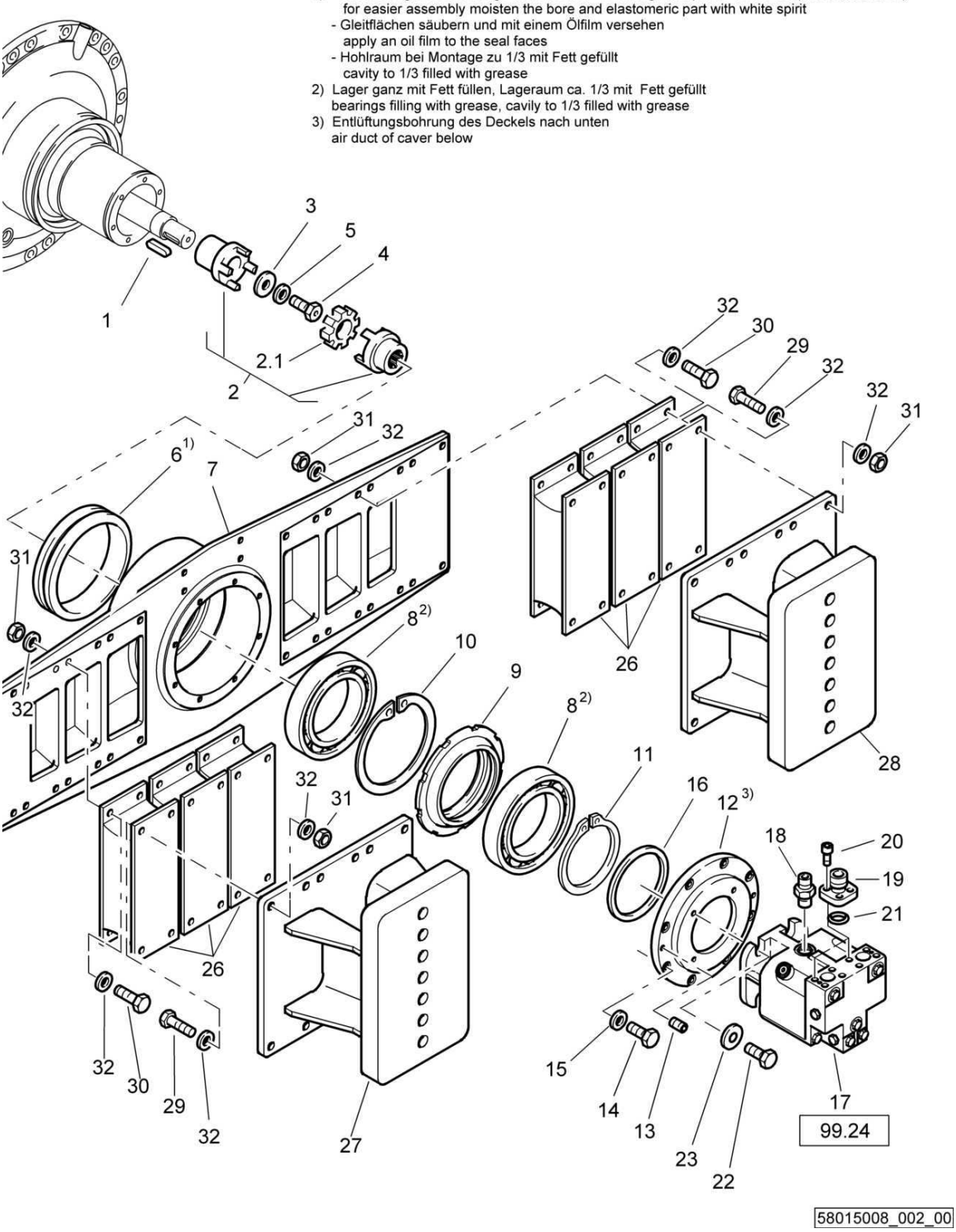

Roller drum + Drum Drive
Bandage + Bandagenantrieb
Bandage + Commande du rouleau

58015008 1001 1

BOMAG FAYAT GROUP

Pos. Pos. Pos.	Part no. Teilenr. No.piece	Qty. Menge Qte.	Description	Benennung	Designation
1	09182404	1	Fitting key	Paßfeder	Clavette
2	05615051	1	Coupling	Kupplung	Accouplement
3	58010115	1	Washer	Scheibe	Disque
4	58010287	1	Bleeder screw	Entlüftungsschraube	Vis d'aération
5	08511021	1	Washer	Scheibe	Disque
6	06260023	1	Sliding gasket	Gleitringdichtung	Joint de glissement
7	58010843	1	Side piece	Seitenschild	Pièce latérale
8	05113032	2	Ball bearing,grooved	Rillenkugellager	Roulement à billes
9	58010492	1	Spacer ring	Distanzring	Bague d'écartement
10	09227400	1	Circlip,internal	Sicherungsring(innen)	Circlips intérieur
11	09216100	1	Circlip,external	Sicherungsring(außen)	Circlips extérieur
12	58010869	1	Flange engine/motor	Motorflansch	Bride du moteur
13	06510183	2	Screw plug	Schraubstopfen	Vis de fermeture
14	07141035	8	Hexagon bolt	Sechskantschraube	Vis à tête hexagonale
15	08511021	8	Washer	Scheibe	Disque
16	06235360	1	V-ring	V-Ring	Joint en V
17	05817032	1	Vibration motor	Vibrationsmotor	Moteur de vibrateur
18	05540073	1	Socket	Stutzen	Tubulure
19	05814266	2	Flange, SAE	SAE-Flansch	Bride SAE
20	07231217	8	Socket-head cap screw	Zylinderschraube	Vis à tête six pans creux
21	06220330	2	Loop ring	Runddichtring	Joint torique
22	07141238	4	Hexagon bolt	Sechskantschraube	Vis à tête hexagonale
23	08591330	4	Washer	Scheibe	Disque
26	06180100	6	Rubber buffer	Schwingmetallschiene	Amortisseur caoutchouté
27	58010637	1	Spacer piece	Distanzstück	Pièce d'écartement
28	58010638	1	Spacer piece	Distanzstück	Pièce d'écartement
29	07131214	24	Hexagon bolt	Sechskantschraube	Vis à tête hexagonale
30	07141243	24	Hexagon bolt	Sechskantschraube	Vis à tête hexagonale
31	08111218	48	Hexagon nut	Sechskantmutter	Ecrou hexagonal
32	08511324	96	Washer	Scheibe	Disque

Roller drum + Drum Drive
Bandage + Bandagenantrieb
Bandage + Commande du rouleau

58015008_002_00

1) - zur Montageerleichterung Elastomerteil + Bohrung mit Spiritus benetzen (nicht mit Öl o. ä.)
for easier assembly moisten the bore and elastomeric part with white spirit
- Gleitflächen säubern und mit einem Ölfilm versehen
apply an oil film to the seal faces
- Hohlraum bei Montage zu 1/3 mit Fett gefüllt
cavity to 1/3 filled with grease
2) Lager ganz mit Fett füllen, Lageraum ca. 1/3 mit Fett gefüllt
bearings filling with grease, cavily to 1/3 filled with grease
3) Entlüftungsbohrung des Deckels nach unten
air duct of caver below

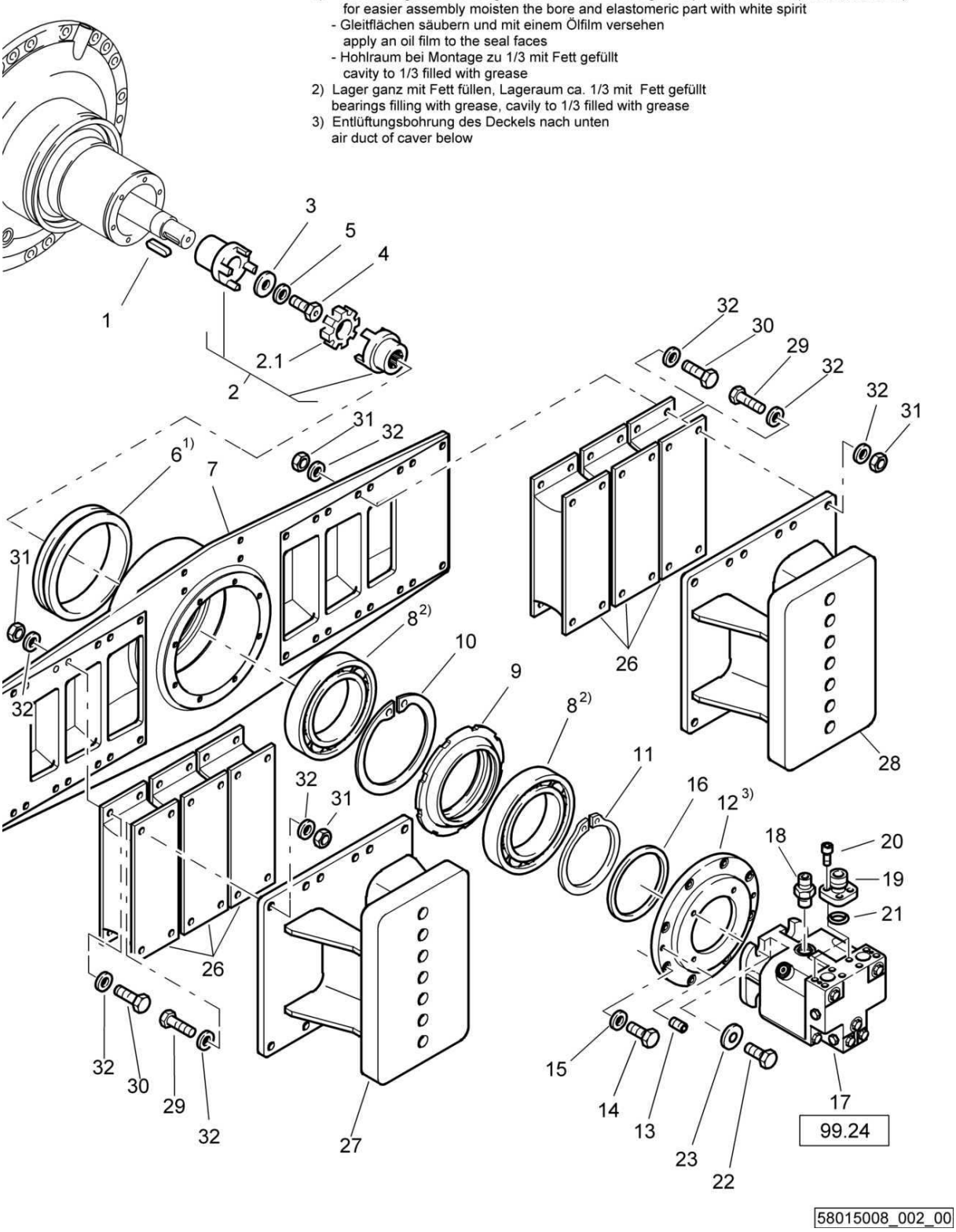

Roller drum + Drum Drive
Bandage + Bandagenantrieb
Bandage + Commande du rouleau

58015008 1001 1

BOMAG FAYAT GROUP

Pos. Pos. Pos.	Part no. Teilenr. No.piece	Qty. Menge Qte.	Description	Benennung	Designation
1	09182404	1	Fitting key	Paßfeder	Clavette
2	05615051	1	Coupling	Kupplung	Accouplement
3	58010115	1	Washer	Scheibe	Disque
4	58010287	1	Bleeder screw	Entlüftungsschraube	Vis d'aération
5	08511021	1	Washer	Scheibe	Disque
6	06260023	1	Sliding gasket	Gleitringdichtung	Joint de glissement
7	58010843	1	Side piece	Seitenschild	Pièce latérale
8	05113032	2	Ball bearing,grooved	Rillenkugellager	Roulement à billes
9	58010492	1	Spacer ring	Distanzring	Bague d'écartement
10	09227400	1	Circlip,internal	Sicherungsring(innen)	Circlips intérieur
11	09216100	1	Circlip,external	Sicherungsring(außen)	Circlips extérieur
12	58010869	1	Flange engine/motor	Motorflansch	Bride du moteur
13	06510183	2	Screw plug	Schraubstopfen	Vis de fermeture
14	07141035	8	Hexagon bolt	Sechskantschraube	Vis à tête hexagonale
15	08511021	8	Washer	Scheibe	Disque
16	06235360	1	V-ring	V-Ring	Joint en V
17	05817032	1	Vibration motor	Vibrationsmotor	Moteur de vibrateur
18	05540073	1	Socket	Stutzen	Tubulure
19	05814266	2	Flange, SAE	SAE-Flansch	Bride SAE
20	07231217	8	Socket-head cap screw	Zylinderschraube	Vis à tête six pans creux
21	06220330	2	Loop ring	Runddichtring	Joint torique
22	07141238	4	Hexagon bolt	Sechskantschraube	Vis à tête hexagonale
23	08591330	4	Washer	Scheibe	Disque
26	06180100	6	Rubber buffer	Schwingmetallschiene	Amortisseur caoutchouté
27	58010637	1	Spacer piece	Distanzstück	Pièce d'écartement
28	58010638	1	Spacer piece	Distanzstück	Pièce d'écartement
29	07141248	24	Hexagon bolt	Sechskantschraube	Vis à tête hexagonale
30	07141242	24	Hexagon bolt	Sechskantschraube	Vis à tête hexagonale
31	08111218	48	Hexagon nut	Sechskantmutter	Ecrou hexagonal
32	08511324	96	Washer	Scheibe	Disque

Roller drum + Drum Drive
Bandage + Bandagenantrieb
Bandage + Commande du rouleau

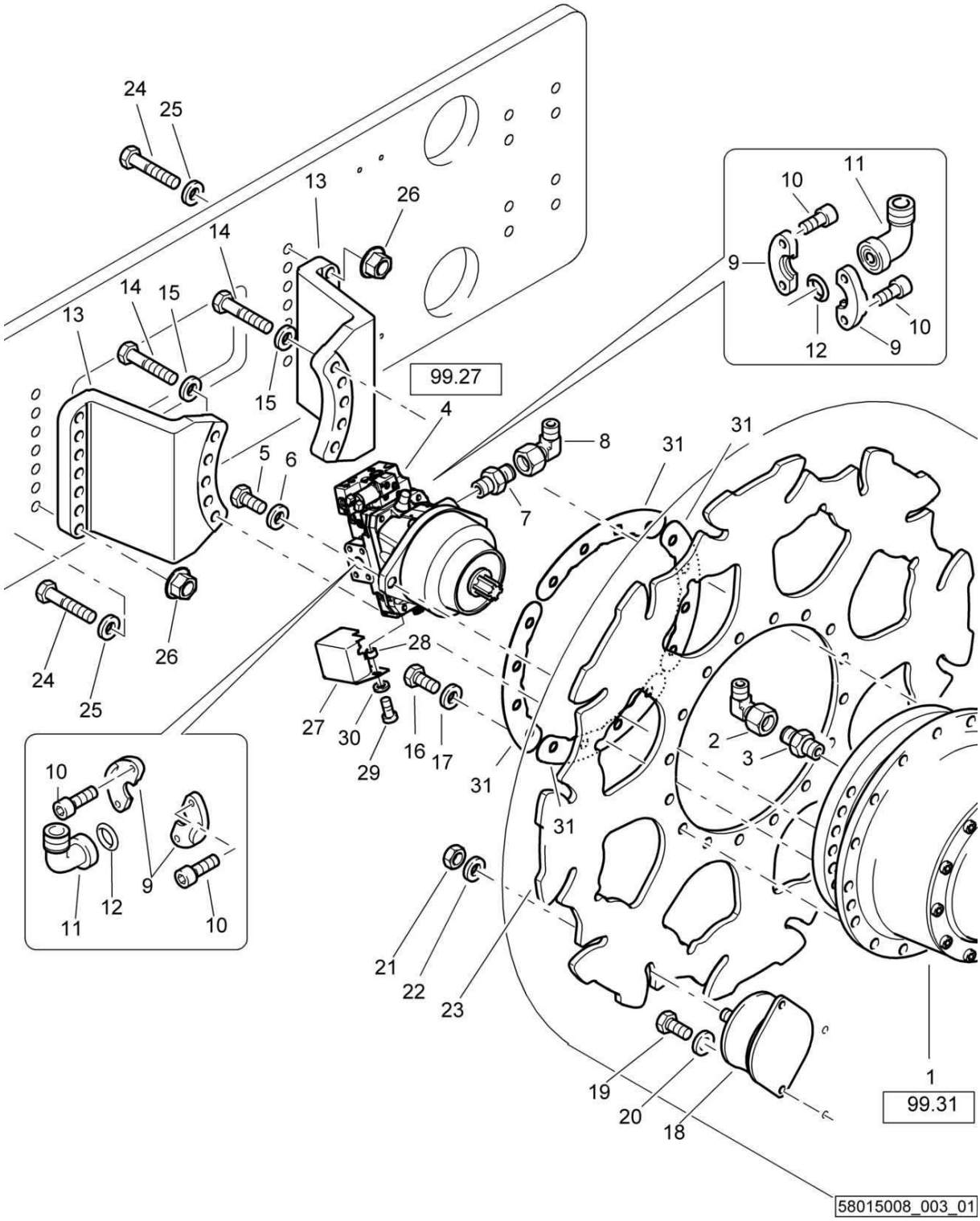

Roller drum + Drum Drive
Bandage + Bandagenantrieb
Bandage + Commande du rouleau

58015008 1001 1

BOMAG FAYAT GROUP

Pos. Pos. Pos.	Part no. Teilenr. No.piece	Qty. Menge Qte.	Description	Benennung	Designation
1	05817001	1	Transmission	Getriebe	Boîte de vitesses
2	05542124	1	Angular union	Winkelstutzen	Raccord coudé
3	05548011	1	Double-ended union	Gerader Einschraubstutzen	Tubulure à visser
4	05817096	1	Travel motor	Fahrmotor	Moteur de translation
5	07142042	2	Hexagon bolt	Sechskantschraube	Vis à tête hexagonale
6	08512136	2	Washer	Scheibe	Disque
7	05540062	1	Socket	Stutzen	Tubulure
8	05542126	1	Angular union	Winkelstutzen	Raccord coudé
9	05814104	4	Half, flange, SAE	SAE-Flanschhälfte	Demi-bride SAE
10	07231217	8	Socket-head cap screw	Zylinderschraube	Vis à tête six pans creux
11	05543115	2	Union, flanged, SAE	SAE-Flanschstutzen	Raccord à bride SAE
12	06220330	2	Loop ring	Runddichtring	Joint torique
13	58130101	2	Transmission support	Getriebehalter	Support de boîte de vitesses
14	07152030	16	Hexagon bolt	Sechskantschraube	Vis à tête hexagonale
15	08512136	16	Washer	Scheibe	Disque
16	07152020	16	Hexagon bolt	Sechskantschraube	Vis à tête hexagonale
17	08752210	16	Spring washer	Spannscheibe	Rondelle tendeuse
18	06129902	16	Rubber buffer	Gummipuffer	Amortisseur caoutchouté
19	07141233	32	Hexagon bolt	Sechskantschraube	Vis à tête hexagonale
20	08511324	32	Washer	Scheibe	Disque
21	08112026	16	Hexagon nut	Sechskantmutter	Ecrou hexagonal
22	08752210	16	Spring washer	Spannscheibe	Rondelle tendeuse
23	58130143	1	Drive disc	Antriebsscheibe	Disque d'entraînement
24	07132053	14	Hexagon bolt	Sechskantschraube	Vis à tête hexagonale
25	08752210	14	Spring washer	Spannscheibe	Rondelle tendeuse
26	08402011	14	Hexagon nut	Sechskantmutter	Ecrou hexagonal
27	58130185	1	Guard	Schutzblech	Plaque de protection
28	58130120	2	Sleeve	Hülse	Douille
29	07131032	2	Hexagon bolt	Sechskantschraube	Vis à tête hexagonale
30	08752106	2	Spring washer	Spannscheibe	Rondelle tendeuse
31	58130190	4	Plate	Blech	Tôle

Roller drum + Drum Drive
Bandage + Bandagenantrieb
Bandage + Commande du rouleau

58015008_003_00

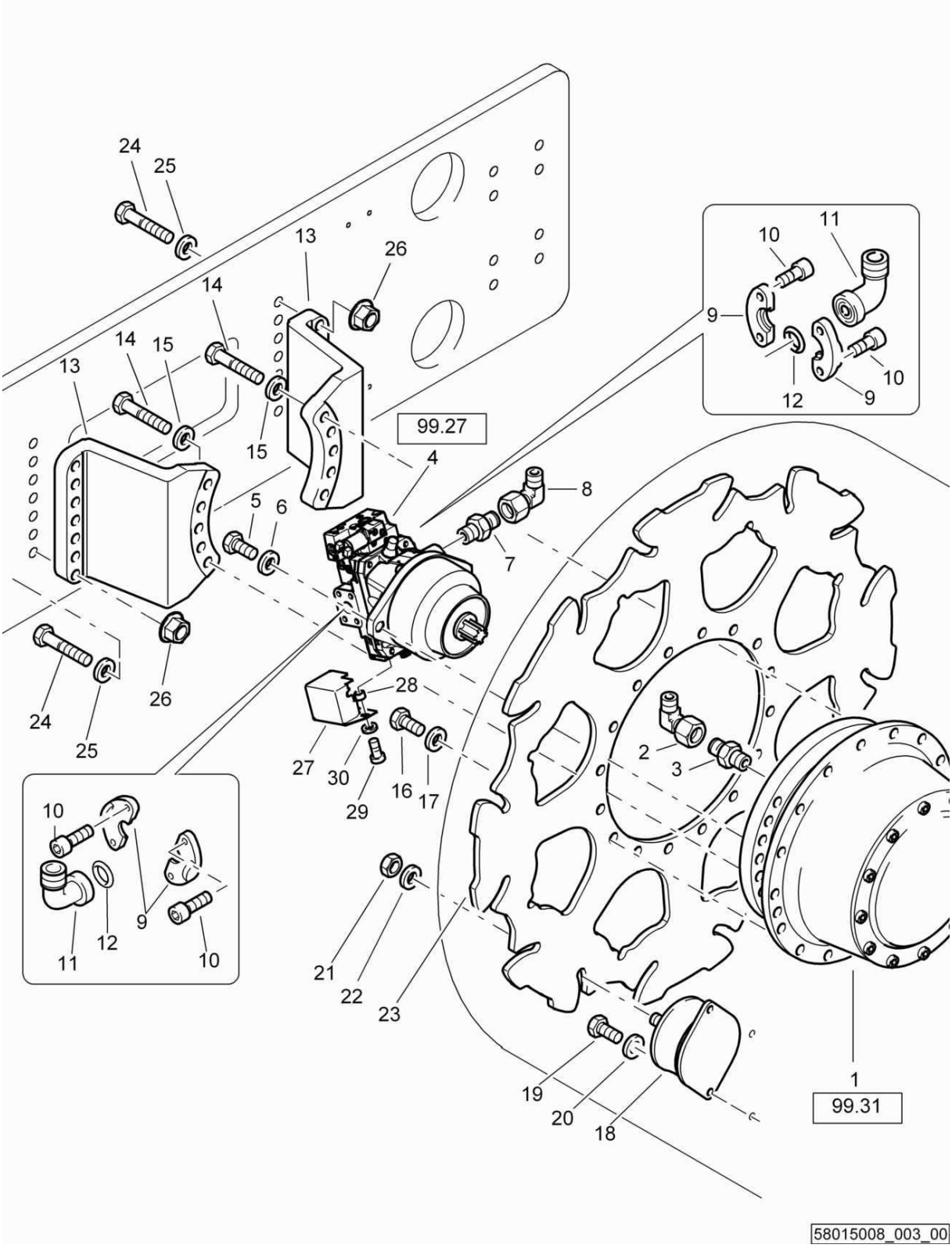

Roller drum + Drum Drive
Bandage + Bandagenantrieb
Bandage + Commande du rouleau

58015008 1001 1

BOMAG FAYAT GROUP

Pos. Pos. Pos.	Part no. Teilenr. No.piece	Qty. Menge Qte.	Description	Benennung	Designation
1	05817001	1	Transmission	Getriebe	Boîte de vitesses
2	05542124	1	Angular union	Winkelstutzen	Raccord coudé
3	05548011	1	Double-ended union	Gerader Einschraubstutzen	Tubulure à visser
4	05817096	1	Travel motor	Fahrmotor	Moteur de translation
5	07142042	2	Hexagon bolt	Sechskantschraube	Vis à tête hexagonale
6	08512136	2	Washer	Scheibe	Disque
7	05540062	1	Socket	Stutzen	Tubulure
8	05542126	1	Angular union	Winkelstutzen	Raccord coudé
9	05814104	4	Half, flange, SAE	SAE-Flanschhälfte	Demi-bride SAE
10	07231217	8	Socket-head cap screw	Zylinderschraube	Vis à tête six pans creux
11	05543115	2	Union, flanged, SAE	SAE-Flanschstutzen	Raccord à bride SAE
12	06220330	2	Loop ring	Runddichtring	Joint torique
13	58130101	2	Transmission support	Getriebehalter	Support de boîte de vitesses
14	07152030	16	Hexagon bolt	Sechskantschraube	Vis à tête hexagonale
15	08512136	16	Washer	Scheibe	Disque
16	07152020	16	Hexagon bolt	Sechskantschraube	Vis à tête hexagonale
17	08752210	16	Spring washer	Spannscheibe	Rondelle tendeuse
18	06129902	16	Rubber buffer	Gummipuffer	Amortisseur caoutchouté
19	07141233	32	Hexagon bolt	Sechskantschraube	Vis à tête hexagonale
20	08511324	32	Washer	Scheibe	Disque
21	08112026	16	Hexagon nut	Sechskantmutter	Ecrou hexagonal
22	08752210	16	Spring washer	Spannscheibe	Rondelle tendeuse
23	58130143	1	Drive disc	Antriebsscheibe	Disque d'entraînement
24	07132053	14	Hexagon bolt	Sechskantschraube	Vis à tête hexagonale
25	08752210	14	Spring washer	Spannscheibe	Rondelle tendeuse
26	08402011	14	Hexagon nut	Sechskantmutter	Ecrou hexagonal
27	58130185	1	Guard	Schutzblech	Plaque de protection
28	58130120	2	Sleeve	Hülse	Douille
29	07131032	2	Hexagon bolt	Sechskantschraube	Vis à tête hexagonale
30	08752106	2	Spring washer	Spannscheibe	Rondelle tendeuse

S/N 101583411260 ▶

Roller drum + Drum Drive
Bandage + Bandagenantrieb
Bandage + Commande du rouleau

58015016_001_00

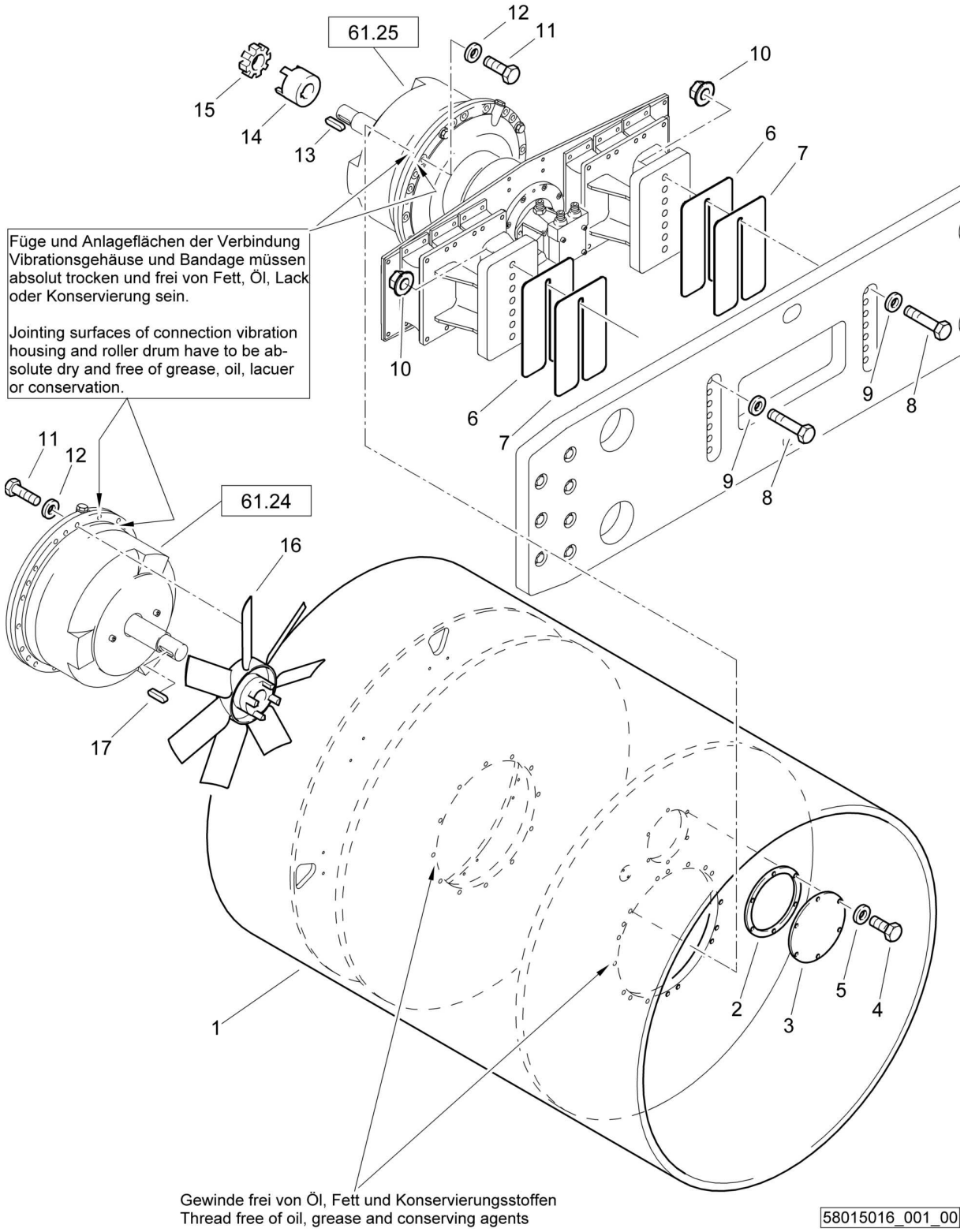

Roller drum + Drum Drive
Bandage + Bandagenantrieb
Bandage + Commande du rouleau

58015016 1001 1

BOMAG FAYAT GROUP

Pos. Pos. Pos.	Part no. Teilenr. No.piece	Qty. Menge Qte.	Description	Benennung	Designation
1	58011357	1	Roller drum	Bandage	Bandage
2	40211404	1	Gasket	Dichtung	Joint
3	40211403	1	Cover	Deckel	Couvercle
4	07141224	6	Hexagon bolt	Sechskantschraube	Vis à tête hexagonale
5	08511324	6	Washer	Scheibe	Disque
6	58010154	6	Shim	Ausgleichblech	Cale de compensation
7	58010153	4	Shim	Ausgleichblech	Cale de compensation
8	07132050	14	Hexagon bolt	Sechskantschraube	Vis à tête hexagonale
9	08752210	14	Spring washer	Spannscheibe	Rondelle tendeuse
10	08402011	14	Hexagon nut	Sechskantmutter	Ecrou hexagonal
11	07131633	36	Hexagon bolt	Sechskantschraube	Vis à tête hexagonale
12	08511730	36	Washer	Scheibe	Disque
13	09182405	2	Fitting key	Paßfeder	Clavette
14	05615202	1	Coupling hub	Kupplungsnabe	Moyeu d'accouplement
15	05615147	1	Ring gear	Zahnkranz	Couronne dentée
16	05615057	1	Coupling	Kupplung	Accouplement
17	09182404	1	Fitting key	Paßfeder	Clavette

Roller drum + Drum Drive
Bandage + Bandagenantrieb
Bandage + Commande du rouleau

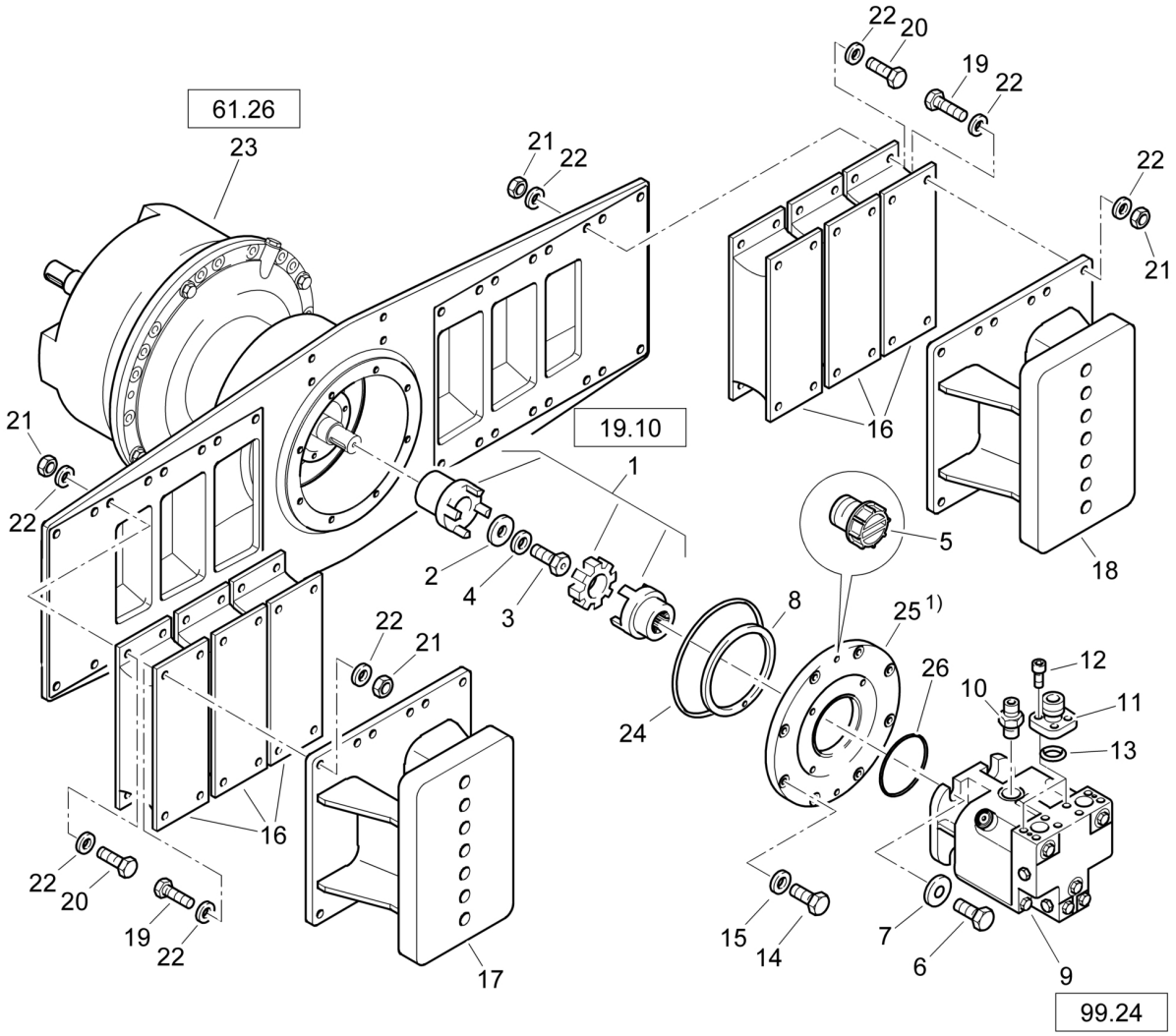

1) Entlüftungsbohrung des Deckels nach unten
air duct of caver below

Roller drum + Drum Drive
Bandage + Bandagenantrieb
Bandage + Commande du rouleau

58015016 1001 1

BOMAG FAYAT GROUP

Pos. Pos. Pos.	Part no. Teilenr. No.piece	Qty. Menge Qte.	Description	Benennung	Designation
1	05615051	1	Coupling	Kupplung	Accouplement
2	58010115	1	Washer	Scheibe	Disque
3	58010287	1	Bleeder screw	Entlüftungsschraube	Vis d'aération
4	08511021	1	Washer	Scheibe	Disque
5	06510183	2	Screw plug	Schraubstopfen	Vis de fermeture
6	07141238	4	Hexagon bolt	Sechskantschraube	Vis à tête hexagonale
7	08591330	4	Washer	Scheibe	Disque
8	06235360	1	V-ring	V-Ring	Joint en V
9	05817032	1	Vibration motor	Vibrationsmotor	Moteur de vibrateur
10	05540073	1	Socket	Stutzen	Tubulure
11	05814266	2	Flange, SAE	SAE-Flansch	Bride SAE
12	07231217	8	Socket-head cap screw	Zylinderschraube	Vis à tête six pans creux
13	06220330	2	Loop ring	Runddichtring	Joint torique
14	07141035	8	Hexagon bolt	Sechskantschraube	Vis à tête hexagonale
15	08511021	8	Washer	Scheibe	Disque
16	06180100	6	Rubber buffer	Schwingmetallschiene	Amortisseur caoutchouté
17	58010637	1	Spacer piece	Distanzstück	Pièce d'écartement
18	58010638	1	Spacer piece	Distanzstück	Pièce d'écartement
19	07131214	24	Hexagon bolt	Sechskantschraube	Vis à tête hexagonale
20	07131214	24	Hexagon bolt	Sechskantschraube	Vis à tête hexagonale
21	08111218	48	Hexagon nut	Sechskantmutter	Ecrou hexagonal
22	08511324	96	Washer	Scheibe	Disque
23	58011364	1	Exciter unit, assembled	Erregereinheit, montiert	Ensemble excitateur, assemblé
24	06222252	1	Loop ring	Runddichtring	Joint torique
25	58011231	1	Cover	Deckel	Couvercle
26	06221253	1	Loop ring	Runddichtring	Joint torique

Roller drum + Drum Drive
Bandage + Bandagenantrieb
Bandage + Commande du rouleau

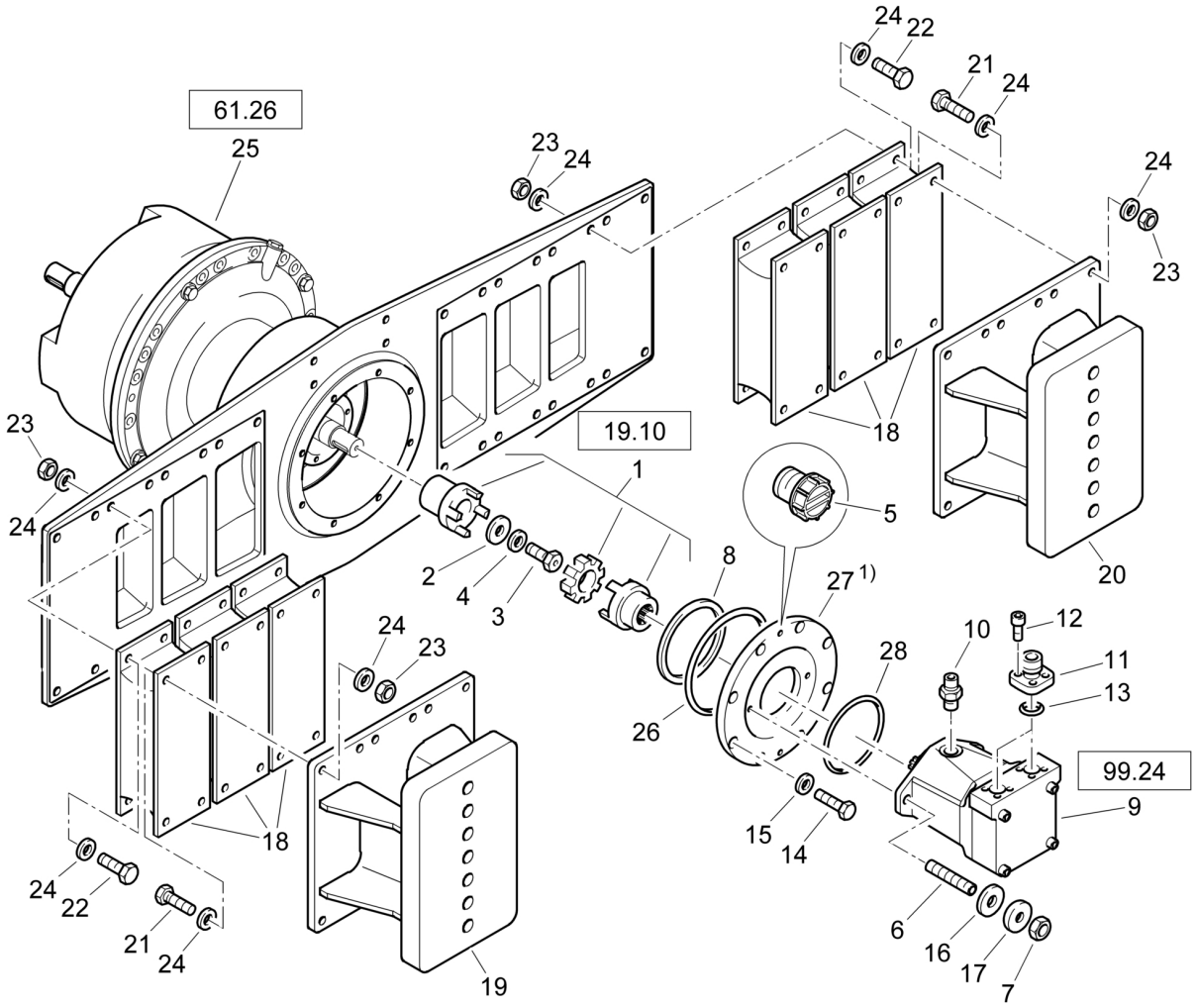

1) Entlüftungsbohrung des Deckels nach unten
air duct of caver below

Roller drum + Drum Drive
Bandage + Bandagenantrieb
Bandage + Commande du rouleau

58015016 1001 1

Pos. Pos. Pos.	Part no. Teilenr. No.piece	Qty. Menge Qte.	Description	Benennung	Designation
1	05615055	1	Coupling	Kupplung	Accouplement
2	58010115	1	Washer	Scheibe	Disque
3	58010287	1	Bleeder screw	Entlüftungsschraube	Vis d'aération
4	08511021	1	Washer	Scheibe	Disque
5	06510183	2	Screw plug	Schraubstopfen	Vis de fermeture
6	07581208	2	Pin screw	Stiftschraube	Tige filetée
7	08111218	2	Hexagon nut	Sechskantmutter	Ecrou hexagonal
8	06235360	1	V-ring	V-Ring	Joint en V
9	05800957	1	Vibration motor	Vibrationsmotor	Moteur de vibrateur
10	05540073	1	Socket	Stutzen	Tubulure
11	05814257	2	Flange, SAE	SAE-Flansch	Bride SAE
12	07201151	8	Socket-head cap screw	Zylinderschraube	Vis à tête six pans creux
13	06220256	2	Loop ring	Runddichtring	Joint torique
14	07141035	8	Hexagon bolt	Sechskantschraube	Vis à tête hexagonale
15	08511021	8	Washer	Scheibe	Disque
16	09280113	2	Spherical washer	Kugelscheibe	Rondelle
16	06180100	6	Rubber buffer	Schwingmetallschiene	Amortisseur caoutchouté
17	09280215	2	Conical socket	Kegelpfanne	Siège conique
17	58010637	1	Spacer piece	Distanzstück	Pièce d'écartement
18	58010638	1	Spacer piece	Distanzstück	Pièce d'écartement
19	07131214	24	Hexagon bolt	Sechskantschraube	Vis à tête hexagonale
20	07131214	24	Hexagon bolt	Sechskantschraube	Vis à tête hexagonale
21	08111218	48	Hexagon nut	Sechskantmutter	Ecrou hexagonal
22	08511324	96	Washer	Scheibe	Disque
23	58011364	1	Exciter unit, assembled	Erregereinheit, montiert	Ensemble excitateur, assemblé
24	06222252	1	Loop ring	Runddichtring	Joint torique
27	58011225	1	Cover	Deckel	Couvercle
28	06221001	1	Loop ring	Runddichtring	Joint torique

Roller drum + Drum Drive
Bandage + Bandagenantrieb
Bandage + Commande du rouleau

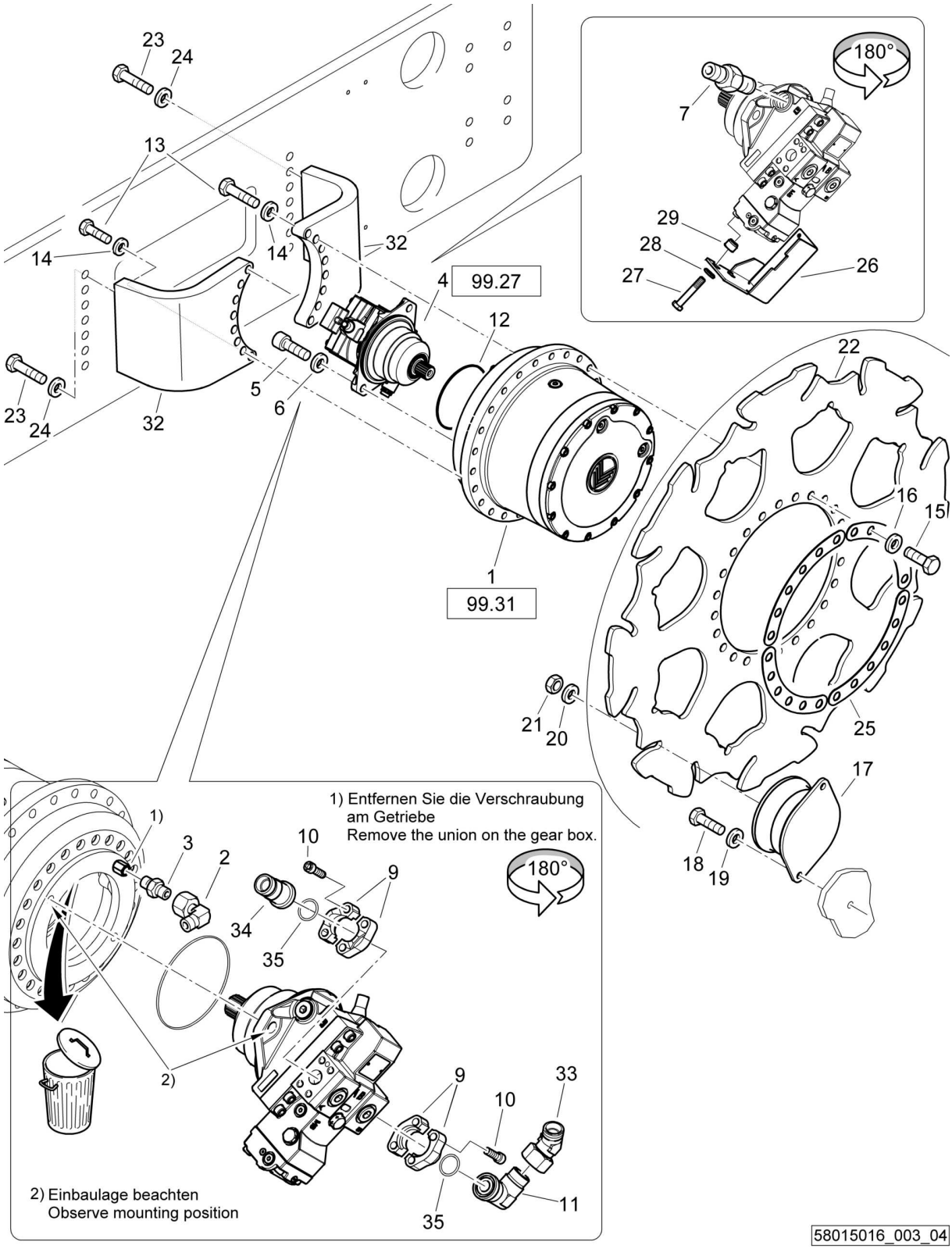

Roller drum + Drum Drive
Bandage + Bandagenantrieb
Bandage + Commande du rouleau

58015016 1001 1

BOMAG FAYAT GROUP

Pos. Pos. Pos.	Part no. Teilenr. No.piece	Qty. Menge Qte.	Description	Benennung	Designation
1	05901080	1	Gear unit for travel	Fahrgetriebe	Réducteur
2	05542124	1	Angular union	Winkelstutzen	Raccord coudé
3	05540085	1	Double-ended union	Gerader Einschraubstutzen	Tubulure à visser
4	05810179	1	Travel motor	Fahrmotor	Moteur de translation
5	07232013	2	Socket-head cap screw	Zylinderschraube	Vis à tête six pans creux
6	08512136	2	Washer	Scheibe	Disque
7	05540062	1	Socket	Stutzen	Tubulure
9	05814104	4	Half, flange, SAE	SAE-Flanschhälfte	Demi-bride SAE
10	07231217	8	Socket-head cap screw	Zylinderschraube	Vis à tête six pans creux
11	05543115	2	Union, flanged, SAE	SAE-Flanschstutzen	Raccord à bride SAE
12	05817833	1	Loop ring	Runddichtring	Joint torique
13	07132033	16	Hexagon bolt	Sechskantschraube	Vis à tête hexagonale
14	08512136	16	Washer	Scheibe	Disque
15	07142043	24	Hexagon bolt	Sechskantschraube	Vis à tête hexagonale
16	08752210	24	Spring washer	Spannscheibe	Rondelle tendeuse
17	06129902	16	Rubber buffer	Gummipuffer	Amortisseur caoutchouté
18	07141233	32	Hexagon bolt	Sechskantschraube	Vis à tête hexagonale
19	08511324	32	Washer	Scheibe	Disque
20	08752210	16	Spring washer	Spannscheibe	Rondelle tendeuse
21	08112026	16	Hexagon nut	Sechskantmutter	Ecrou hexagonal
22	58611026	1	Drive disc	Antriebsscheibe	Disque d'entraînement
23	07132026	14	Hexagon bolt	Sechskantschraube	Vis à tête hexagonale
24	08752210	14	Spring washer	Spannscheibe	Rondelle tendeuse
25	58611508	4	Plate	Blech	Tôle
26	58611733	1	Guard	Schutzblech	Plaque de protection
27	07131233	2	Hexagon bolt	Sechskantschraube	Vis à tête hexagonale
28	08511324	2	Washer	Scheibe	Disque
29	58612545	2	Sleeve	Hülse	Douille
32	58011363	2	Transmission support	Getriebehalter	Support de boîte de vitesses
33	05542084	1	Angular union	Winkelstutzen	Raccord coudé
34	05543054	1	Union, flanged	Flanschstutzen	Raccord à bride
35	06220330	2	Loop ring	Runddichtring	Joint torique

Roller drum + Drum Drive
Bandage + Bandagenantrieb
Bandage + Commande du rouleau

58015016_003_01

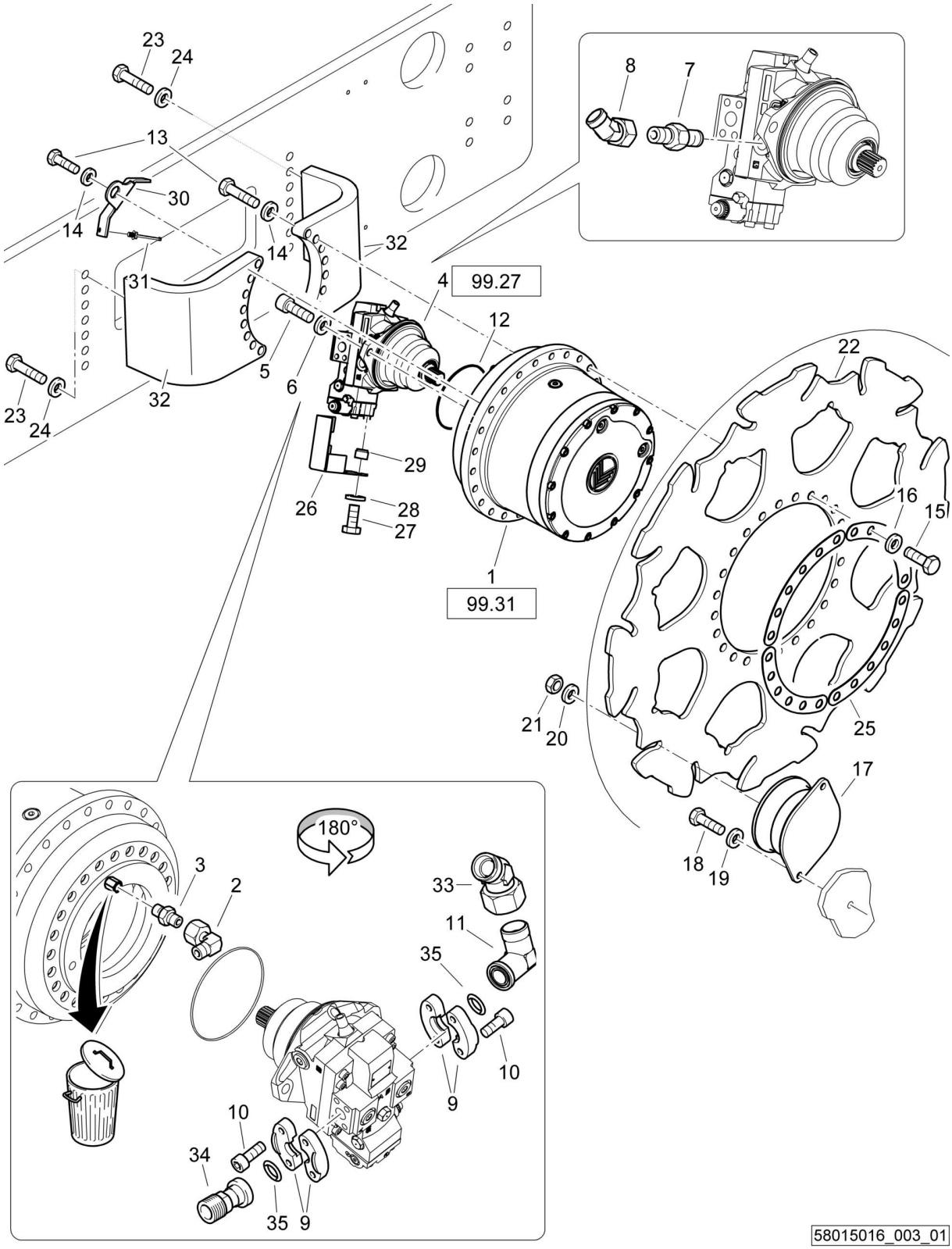

Roller drum + Drum Drive
Bandage + Bandagenantrieb
Bandage + Commande du rouleau

58015016 1001 1

BOMAG FAYAT GROUP

Pos. Pos. Pos.	Part no. Teilenr. No.piece	Qty. Menge Qte.	Description	Benennung	Designation
1	05901080	1	Gear unit for travel	Fahrgetriebe	Réducteur
2	05542124	1	Angular union	Winkelstutzen	Raccord coudé
3	05540085	1	Double-ended union	Gerader Einschraubstutzen	Tubulure à visser
3	05548011	1	Double-ended union	Gerader Einschraubstutzen	Tubulure à visser
4	05810179	1	Travel motor	Fahrmotor	Moteur de translation
5	07232013	2	Socket-head cap screw	Zylinderschraube	Vis à tête six pans creux
6	08512136	2	Washer	Scheibe	Disque
7	05540062	1	Socket	Stutzen	Tubulure
8	05542126	1	Angular union	Winkelstutzen	Raccord coudé
9	05814104	4	Half, flange, SAE	SAE-Flanschhälfte	Demi-bride SAE
10	07231217	8	Socket-head cap screw	Zylinderschraube	Vis à tête six pans creux
11	05543115	1	Union, flanged, SAE	SAE-Flanschstutzen	Raccord à bride SAE
12	05817833	1	Loop ring	Runddichtring	Joint torique
13	07132033	16	Hexagon bolt	Sechskantschraube	Vis à tête hexagonale
14	08512136	16	Washer	Scheibe	Disque
15	07142043	24	Hexagon bolt	Sechskantschraube	Vis à tête hexagonale
16	08752210	24	Spring washer	Spannscheibe	Rondelle tendeuse
17	06129902	16	Rubber buffer	Gummipuffer	Amortisseur caoutchouté
18	07141233	32	Hexagon bolt	Sechskantschraube	Vis à tête hexagonale
19	08511324	32	Washer	Scheibe	Disque
20	08752210	16	Spring washer	Spannscheibe	Rondelle tendeuse
21	08112026	16	Hexagon nut	Sechskantmutter	Ecrou hexagonal
22	58611026	1	Drive disc	Antriebsscheibe	Disque d'entraînement
23	07132026	14	Hexagon bolt	Sechskantschraube	Vis à tête hexagonale
24	08752210	14	Spring washer	Spannscheibe	Rondelle tendeuse
25	58611508	4	Plate	Blech	Tôle
26	58611733	1	Guard	Schutzblech	Plaque de protection
27	07131233	2	Hexagon bolt	Sechskantschraube	Vis à tête hexagonale
28	08511324	2	Washer	Scheibe	Disque
29	58612545	2	Sleeve	Hülse	Douille
30	58612600	1	Guard	Schutzblech	Plaque de protection
31	05743283	1	Cable binder	Kabelbefestiger	Fixation des câbles
32	58011363	2	Transmission support	Getriebehalter	Support de boîte de vitesses
33	05542084	1	Angular union	Winkelstutzen	Raccord coudé
34	05543054	1	Union, flanged	Flanschstutzen	Raccord à bride
35	06220330	2	Loop ring	Runddichtring	Joint torique

Basic weight, assembled
Grundgewicht, montiert
Poids de base, assemblé

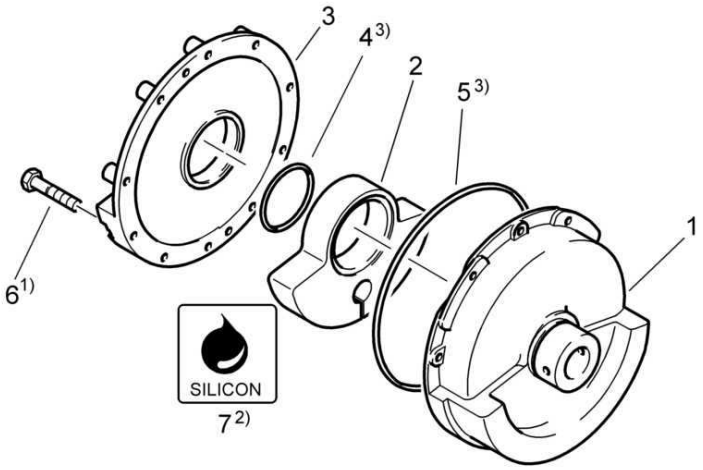

1) Anzugsmoment: 120 Nm mit Loctite blau, Kenn.-Nr 243 gesichert
   Torque value: 120 Nm secured with Loctite blue, ident no. 243
2) mit 2,3 l Siliconöl 47V 1000 cSt befüllt
   filled with 2,3 l Silicone oil 47V 1000 cSt
3) O-Ring gefettet einsetzen
   o-ring inserted with grease

Achtung!
Äußerste Sauberkeit beim Zusammenbau
Attention!
Ensure strict cleanliness during assembly

Basic weight, assembled
Grundgewicht, montiert
Poids de base, assemblé

58010942 1001 1

BOMAG FAYAT GROUP

Pos. Pos. Pos.	Part no. Teilenr. No.piece	Qty. Menge Qte.	Description	Benennung	Designation
1	58010707	1	Basic weight	Grundgewicht	Poids de base
2	58010603	1	Change over weight	Umschlaggewicht	Poids rotatif
3	58010111	1	Cover	Deckel	Couvercle
4	06221074	1	Loop ring	Runddichtring	Joint torique
5	06223404	1	Loop ring	Runddichtring	Joint torique
6	07131225	10	Hexagon bolt	Sechskantschraube	Vis à tête hexagonale
7	00970008	2,30 kg	Silicone oil	Silicon	Huile silicone

Tyres
Reifen
Pneus

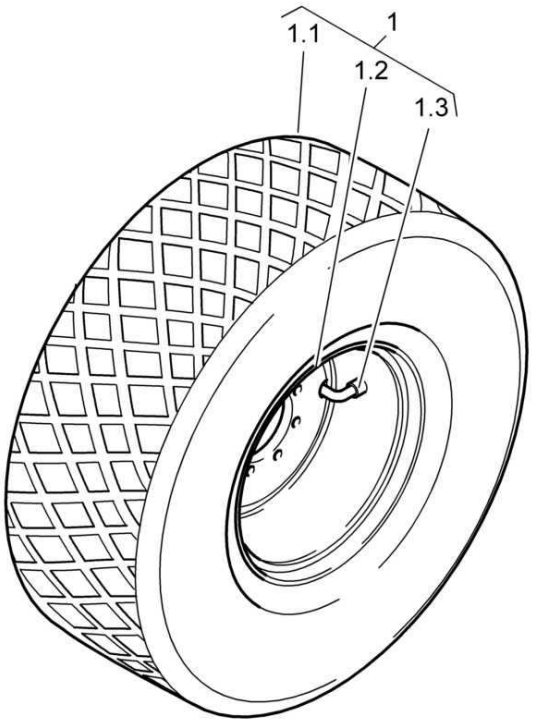

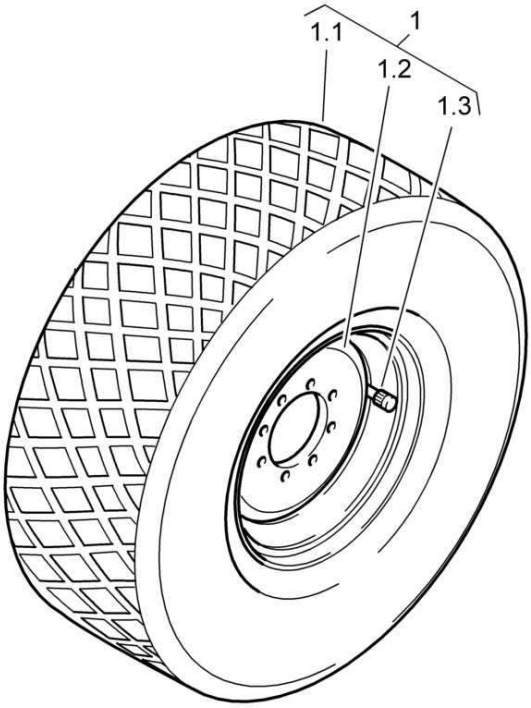

Anziehdrehmoment der Radmuttern 550 Nm
Tightening torque of the wheelnuts 550 Nm

Tyres
Reifen
Pneus

58230044 1001 1

BOMAG FAYAT GROUP

Pos. Pos. Pos.	Part no. Teilenr. No.piece	Qty. Menge Qte.	Description	Benennung	Designation
1	06704497	2	Wheel complete	Rad kpl.	Roue cpl.
1.1	06704102	1	Tyre	Reifen	Pneu
1.2	06705084	1	Rim	Scheibenrad	Jante
1.3	06705097	1	Valve	Ventil	Clapet

S/N 101583411001 ▶ S/N 101583411028

Tyres
Reifen
Pneus

58230044_000_00

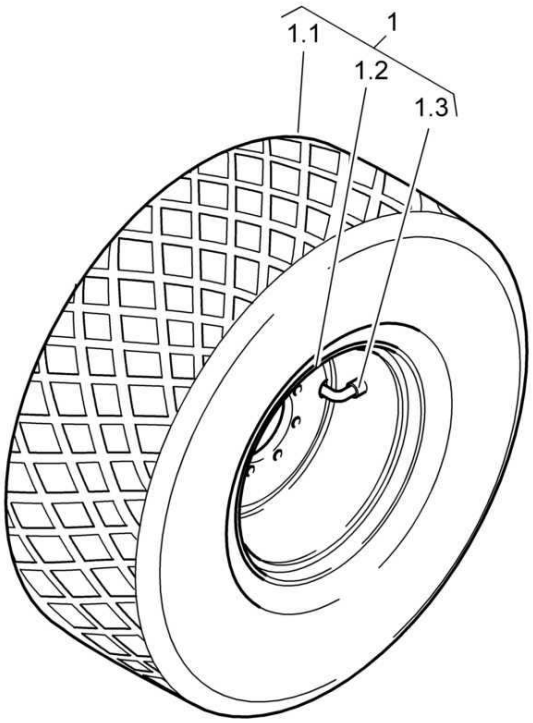

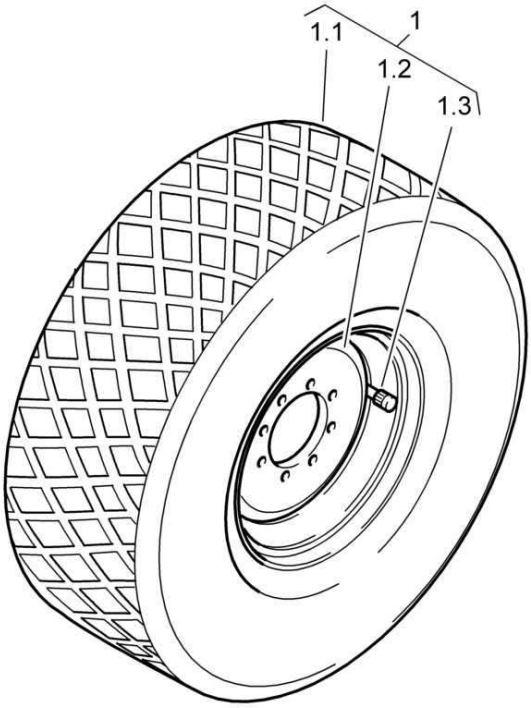

Anziehdrehmoment der Radmuttern 550 Nm
Tightening torque of the wheelnuts 550 Nm

Tyres
Reifen
Pneus

58230044 1001 1

BOMAG FAYAT GROUP

Pos. Pos. Pos.	Part no. Teilenr. No.piece	Qty. Menge Qte.	Description	Benennung	Designation
1	06704464	2	Wheel complete	Rad kpl.	Roue cpl.
1.1	06704138	1	Tyre	Reifen	Pneu
1.2	06705084	1	Rim	Scheibenrad	Jante
1.3	06705097	1	Valve	Ventil	Clapet

Electrical System
Elektrische Anlage
Installation électrique

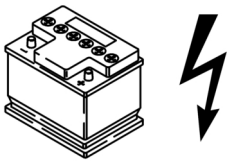

80

For this catalogue group no illustration.
Keine Illustration für diese Katalog-Gruppe.
Accune illustration pour ce groupe catalogue.

Pos. Pos. Pos.	Description	Benennung	Designation
81.03	Instruments	Armaturen	Garnitures
81.04	Central electric	Zentralelektrik	Electrique centrale
81.04	Central electric	Zentralelektrik	Electrique centrale
81.06	Electrics	Elektrik	Installation électrique
81.24	Central electric, assembled	Zentralelektrik, montiert	Electrique centrale, assemblé
81.26	Electrical box, assembled	Elektrokasten, montiert	Boîte à fusibles, assemblé
81.28	Printer, assembled	Drucker, montiert	Imprimante, assemblé
81.91	Strip terminal 1, assembled	Klemmleiste 1, montiert	Réglette de bornes 1, assemblé
81.92	Strip terminal 2, assembled	Klemmleiste 2, montiert	Réglette de bornes 2, assemblé
88.01	Wire harnesses	Kabelbäume	Faisceaux des câbles

Instruments
Armaturen
Garnitures

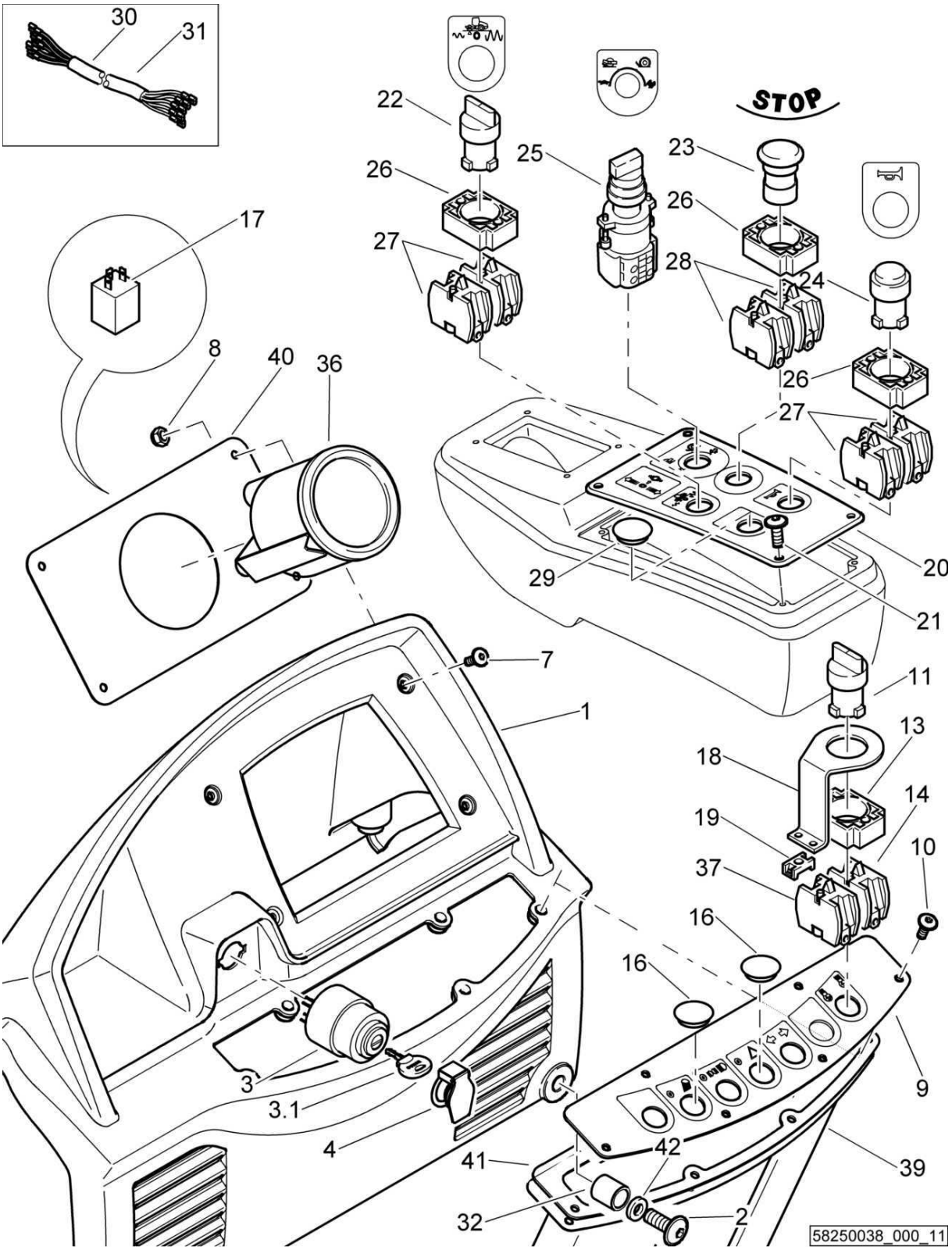

58250038_000_11

Instruments
Armaturen
Garnitures

58250038 1001 1

BOMAG FAYAT GROUP

Pos. Pos. Pos.	Part no. Teilenr. No.piece	Qty. Menge Qte.	Description	Benennung	Designation
1	58250201	1	Armature carrier	Armaturenträger	Porteur d'armature
2	07210891	4	Pens head screw	Linsenschraube	Vis à tête cylindrique bombée
3	05766813	1	Glower starter switch	Glühstartschalter	Commutateur de démarrage
3.1	05755124	2	Key,ignition	Zündschlüssel	Clé de contact
4	05766885	1	Cover	Deckel	Couvercle
7	07210892	4	Pens head screw	Linsenschraube	Vis à tête cylindrique bombée
8	08130611	4	Safety nut	Sechskantmutter selb.sich	Ecrou de sûreté
9	00832831	1	Decal,operation	Bedienungsschild	Plaquette d'utilisation
10	07210893	6	Pens head screw	Linsenschraube	Vis à tête cylindrique bombée
11	05762304	1	Front element	Frontelement	Elément avant
13	05762300	1	Fastening flange	Befestigungsflansch	Bride de fixation
14	05762302	1	Switch,normally open	Schalterblock,Schließer	Contacteur, pos. ouvert
16	06510177	6	Cover	Verschlußdeckel	Couvercle de fermeture
17	05751209	1	Warning buzzer	Warnsummer	Avertisseur
18	58250165	1	Plate	Blech	Tôle
19	06911203	1	Cableclip	Kabelhalter	Support de câble
20	00832724	1	Decal,operation	Bedienungsschild	Plaquette d'utilisation
21	07210893	4	Pens head screw	Linsenschraube	Vis à tête cylindrique bombée
22	05762305	1	Front element	Frontelement	Elément avant
23	05762373	1	Front element	Frontelement	Elément avant
24	05762307	1	Front element	Frontelement	Elément avant
25	05766880	1	Switch	Schalter	Interrupteur
26	05762300	3	Fastening flange	Befestigungsflansch	Bride de fixation
27	05762302	4	Switch,normally open	Schalterblock,Schließer	Contacteur, pos. ouvert
28	05762301	2	Switch,normally closed	Schalterblock,Öffner	Contacteur, pos. fermé
29	06510177	1	Cover	Verschlußdeckel	Couvercle de fermeture
30	58260454	1	Wire harness	Kabelbaum	Faisceau de câbles
31	58260419	1	Wire harness	Kabelbaum	Faisceau de câbles
32	58250207	4	Tube	Rohr	Tube
36	05750449	1	Monitoring module	Überwachungsmodul	Module de surveillance
37	05762301	1	Switch,normally closed	Schalterblock,Öffner	Contacteur, pos. fermé
39	58250215	1	Dust protection	Staubschutz	Protection pare-poussière
40	87610041	1	Plate	Blech	Tôle
41	58250216	1	Gasket	Dichtung	Joint
42	08621084	4	Washer	Scheibe	Disque

Instruments
Armaturen
Garnitures

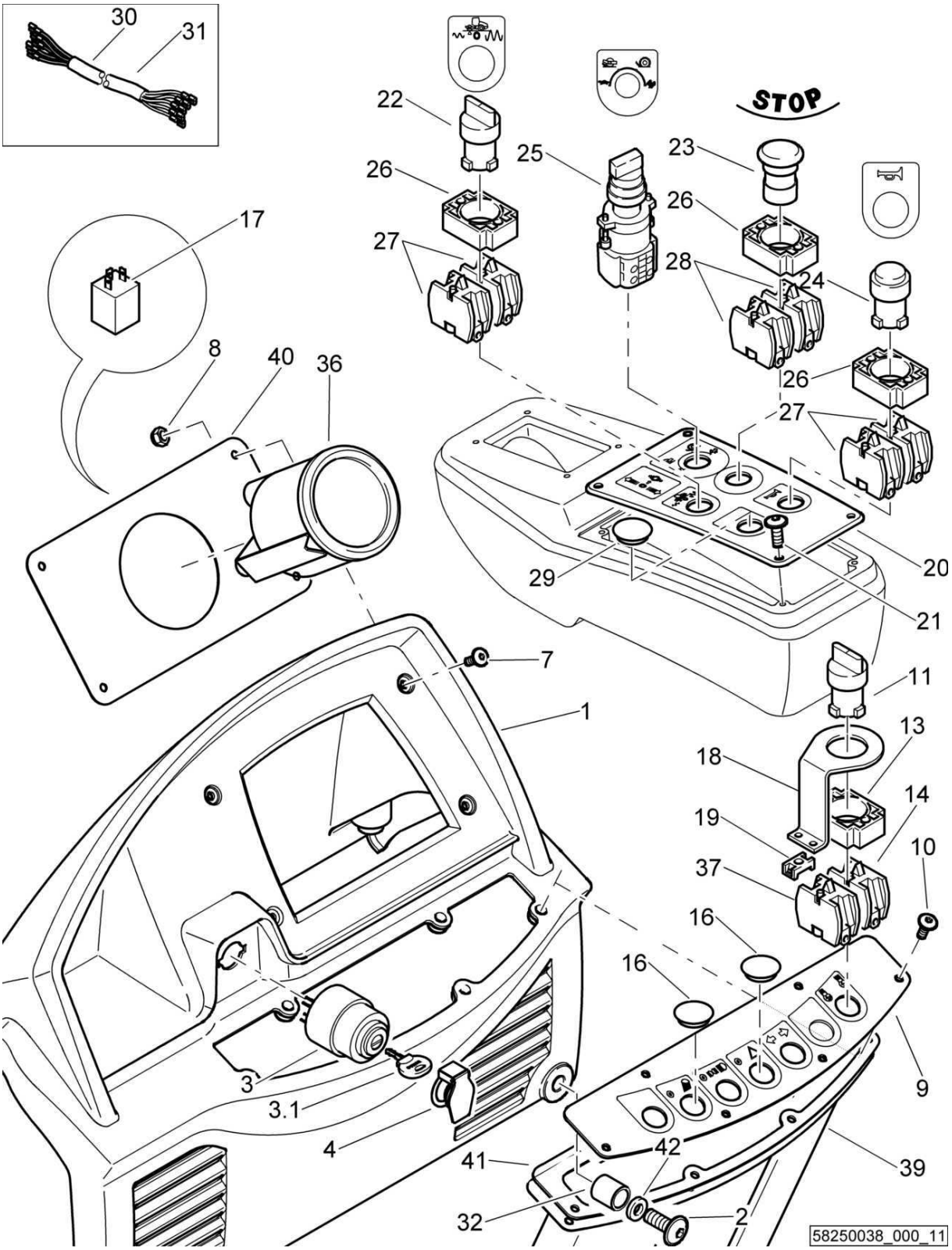

58250038_000_11

Instruments
Armaturen
Garnitures

58250038 1001 1

BOMAG FAYAT GROUP

Pos. Pos. Pos.	Part no. Teilenr. No.piece	Qty. Menge Qte.	Description	Benennung	Designation
1	58250201	1	Armature carrier	Armaturenträger	Porteur d'armature
2	07210891	4	Pens head screw	Linsenschraube	Vis à tête cylindrique bombée
3	05766813	1	Glower starter switch	Glühstartschalter	Commutateur de démarrage
3.1	05755124	2	Key,ignition	Zündschlüssel	Clé de contact
4	05766885	1	Cover	Deckel	Couvercle
7	07210892	4	Pens head screw	Linsenschraube	Vis à tête cylindrique bombée
8	08130611	4	Safety nut	Sechskantmutter selb.sich	Ecrou de sûreté
9	00832831	1	Decal,operation	Bedienungsschild	Plaquette d'utilisation
10	07210893	6	Pens head screw	Linsenschraube	Vis à tête cylindrique bombée
11	05762304	1	Front element	Frontelement	Elément avant
13	05762300	1	Fastening flange	Befestigungsflansch	Bride de fixation
14	05762302	1	Switch,normally open	Schalterblock,Schließer	Contacteur, pos. ouvert
16	06510177	6	Cover	Verschlußdeckel	Couvercle de fermeture
17	05751209	1	Warning buzzer	Warnsummer	Avertisseur
18	58250165	1	Plate	Blech	Tôle
19	06911203	1	Cableclip	Kabelhalter	Support de câble
20	00832724	1	Decal,operation	Bedienungsschild	Plaquette d'utilisation
21	07210893	4	Pens head screw	Linsenschraube	Vis à tête cylindrique bombée
22	05762305	1	Front element	Frontelement	Elément avant
23	05762306	1	Front element	Frontelement	Elément avant
24	05762307	1	Front element	Frontelement	Elément avant
25	05766880	1	Switch	Schalter	Interrupteur
26	05762300	3	Fastening flange	Befestigungsflansch	Bride de fixation
27	05762302	4	Switch,normally open	Schalterblock,Schließer	Contacteur, pos. ouvert
28	05762301	2	Switch,normally closed	Schalterblock,Öffner	Contacteur, pos. fermé
29	06510177	1	Cover	Verschlußdeckel	Couvercle de fermeture
30	58260454	1	Wire harness	Kabelbaum	Faisceau de câbles
31	58260419	1	Wire harness	Kabelbaum	Faisceau de câbles
32	58250207	4	Tube	Rohr	Tube
36	05750449	1	Monitoring module	Überwachungsmodul	Module de surveillance
37	05762301	1	Switch,normally closed	Schalterblock,Öffner	Contacteur, pos. fermé
39	58250215	1	Dust protection	Staubschutz	Protection pare-poussière
40	87610041	1	Plate	Blech	Tôle
41	58250216	1	Gasket	Dichtung	Joint
42	08621084	4	Washer	Scheibe	Disque

Instruments
Armaturen
Garnitures

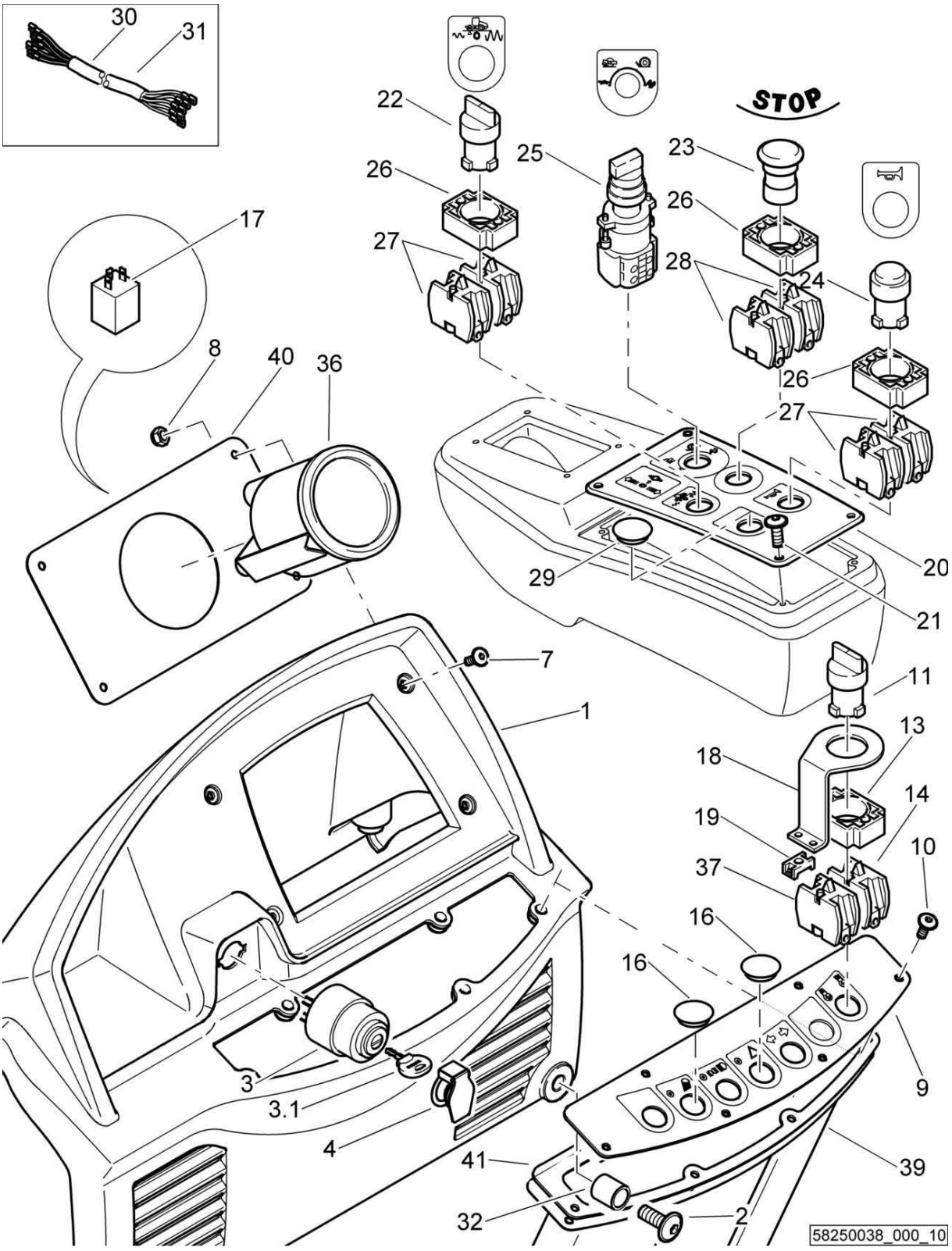

58250038_000_10

Instruments
Armaturen
Garnitures

58250038 1001 1

BOMAG FAYAT GROUP

Pos. Pos. Pos.	Part no. Teilenr. No.piece	Qty. Menge Qte.	Description	Benennung	Designation
1	58250201	1	Armature carrier	Armaturenträger	Porteur d'armature
2	07210891	4	Pens head screw	Linsenschraube	Vis à tête cylindrique bombée
3	05766813	1	Glower starter switch	Glühstartschalter	Commutateur de démarrage
3.1	05755124	2	Key,ignition	Zündschlüssel	Clé de contact
4	05766885	1	Cover	Deckel	Couvercle
7	07210892	4	Pens head screw	Linsenschraube	Vis à tête cylindrique bombée
8	08130611	4	Safety nut	Sechskantmutter selb.sich	Ecrou de sûreté
9	00832831	1	Decal,operation	Bedienungsschild	Plaquette d'utilisation
10	07210893	6	Pens head screw	Linsenschraube	Vis à tête cylindrique bombée
11	05762304	1	Front element	Frontelement	Elément avant
13	05762300	1	Fastening flange	Befestigungsflansch	Bride de fixation
14	05762302	1	Switch,normally open	Schalterblock,Schließer	Contacteur, pos. ouvert
16	06510177	6	Cover	Verschlußdeckel	Couvercle de fermeture
17	05751209	1	Warning buzzer	Warnsummer	Avertisseur
18	58250165	1	Plate	Blech	Tôle
19	06911203	1	Cableclip	Kabelhalter	Support de câble
20	00832724	1	Decal,operation	Bedienungsschild	Plaquette d'utilisation
21	07210893	4	Pens head screw	Linsenschraube	Vis à tête cylindrique bombée
22	05762305	1	Front element	Frontelement	Elément avant
23	05762306	1	Front element	Frontelement	Elément avant
24	05762307	1	Front element	Frontelement	Elément avant
25	05766880	1	Switch	Schalter	Interrupteur
26	05762300	3	Fastening flange	Befestigungsflansch	Bride de fixation
27	05762302	4	Switch,normally open	Schalterblock,Schließer	Contacteur, pos. ouvert
28	05762301	2	Switch,normally closed	Schalterblock,Öffner	Contacteur, pos. fermé
29	06510177	1	Cover	Verschlußdeckel	Couvercle de fermeture
30	58260454	1	Wire harness	Kabelbaum	Faisceau de câbles
31	58260419	1	Wire harness	Kabelbaum	Faisceau de câbles
32	58250207	4	Tube	Rohr	Tube
36	05750449	1	Monitoring module	Überwachungsmodul	Module de surveillance
37	05762301	1	Switch,normally closed	Schalterblock,Öffner	Contacteur, pos. fermé
39	58250215	1	Dust protection	Staubschutz	Protection pare-poussière
40	87610041	1	Plate	Blech	Tôle
41	58250216	1	Gasket	Dichtung	Joint

Instruments
Armaturen
Garnitures

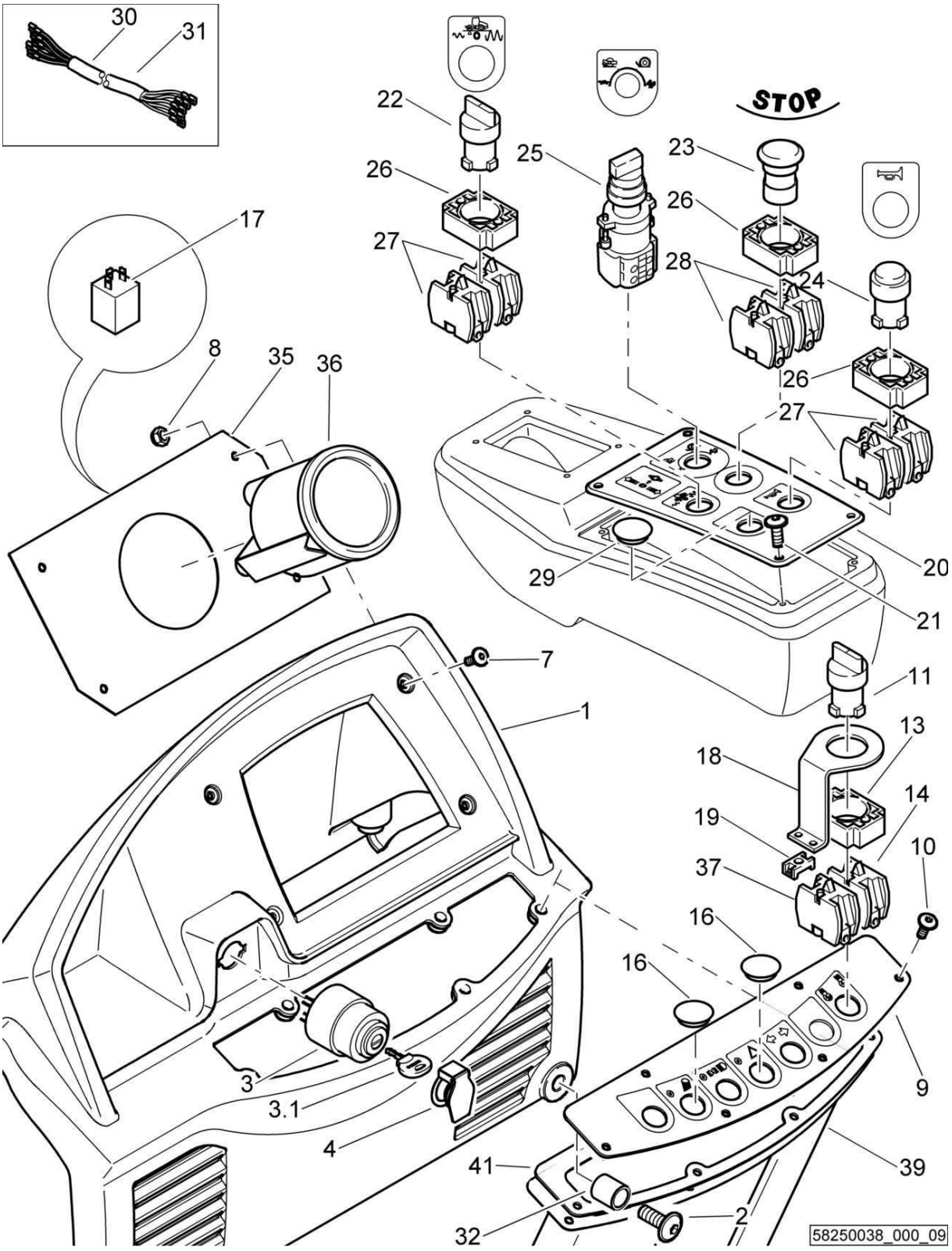

58250038_000_09

Instruments
Armaturen
Garnitures

58250038 1001 1

BOMAG FAYAT GROUP

Pos. Pos. Pos.	Part no. Teilenr. No.piece	Qty. Menge Qte.	Description	Benennung	Designation
1	58250201	1	Armature carrier	Armaturenträger	Porteur d'armature
2	07210891	4	Pens head screw	Linsenschraube	Vis à tête cylindrique bombée
3	05766813	1	Glower starter switch	Glühstartschalter	Commutateur de démarrage
3.1	05755124	2	Key,ignition	Zündschlüssel	Clé de contact
4	05766885	1	Cover	Deckel	Couvercle
7	07210892	4	Pens head screw	Linsenschraube	Vis à tête cylindrique bombée
8	08130611	4	Safety nut	Sechskantmutter selb.sich	Ecrou de sûreté
9	00832831	1	Decal,operation	Bedienungsschild	Plaquette d'utilisation
10	07210893	6	Pens head screw	Linsenschraube	Vis à tête cylindrique bombée
11	05762304	1	Front element	Frontelement	Elément avant
13	05762300	1	Fastening flange	Befestigungsflansch	Bride de fixation
14	05762302	1	Switch,normally open	Schalterblock,Schließer	Contacteur, pos. ouvert
16	06510177	6	Cover	Verschlußdeckel	Couvercle de fermeture
17	05751209	1	Warning buzzer	Warnsummer	Avertisseur
18	58250165	1	Plate	Blech	Tôle
19	06911203	1	Cableclip	Kabelhalter	Support de câble
20	00832724	1	Decal,operation	Bedienungsschild	Plaquette d'utilisation
21	07210893	4	Pens head screw	Linsenschraube	Vis à tête cylindrique bombée
22	05762305	1	Front element	Frontelement	Elément avant
23	05762306	1	Front element	Frontelement	Elément avant
24	05762307	1	Front element	Frontelement	Elément avant
25	05766880	1	Switch	Schalter	Interrupteur
26	05762300	3	Fastening flange	Befestigungsflansch	Bride de fixation
27	05762302	4	Switch,normally open	Schalterblock,Schließer	Contacteur, pos. ouvert
28	05762301	2	Switch,normally closed	Schalterblock,Öffner	Contacteur, pos. fermé
29	06510177	1	Cover	Verschlußdeckel	Couvercle de fermeture
30	58260454	1	Wire harness	Kabelbaum	Faisceau de câbles
31	58260419	1	Wire harness	Kabelbaum	Faisceau de câbles
32	58250207	4	Tube	Rohr	Tube
35	58250213	1	Plate	Blech	Tôle
36	05750449	1	Monitoring module	Überwachungsmodul	Module de surveillance
37	05762301	1	Switch,normally closed	Schalterblock,Öffner	Contacteur, pos. fermé
39	58250215	1	Dust protection	Staubschutz	Protection pare-poussière
41	58250216	1	Gasket	Dichtung	Joint

Instruments
Armaturen
Garnitures

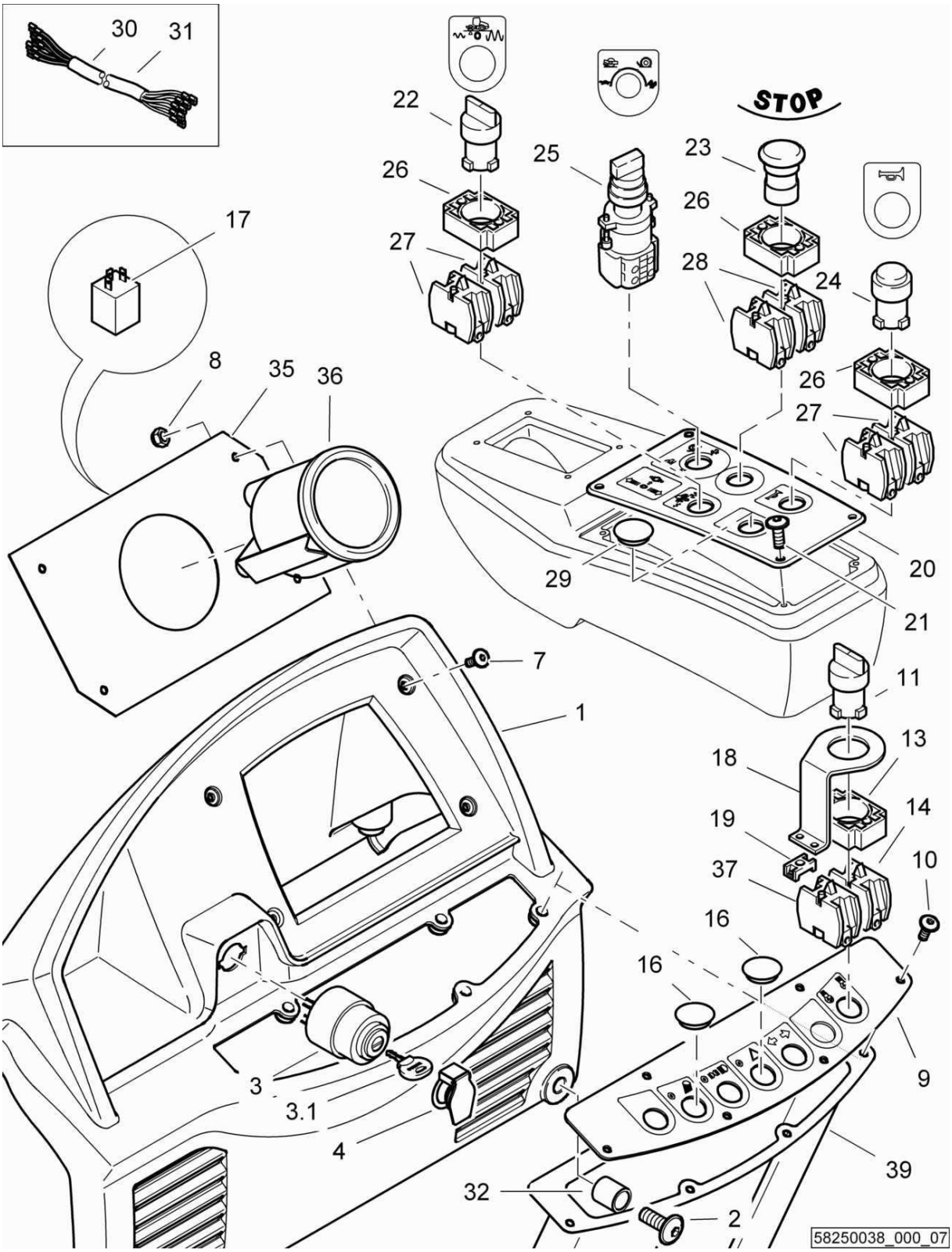

58250038_000_07

Instruments
Armaturen
Garnitures

58250038 1001 1

BOMAG FAYAT GROUP

Pos. Pos. Pos.	Part no. Teilenr. No.piece	Qty. Menge Qte.	Description	Benennung	Designation
1	58250201	1	Armature carrier	Armaturenträger	Porteur d'armature
2	07210891	4	Pens head screw	Linsenschraube	Vis à tête cylindrique bombée
3	05766813	1	Glower starter switch	Glühstartschalter	Commutateur de démarrage
3.1	05755124	2	Key,ignition	Zündschlüssel	Clé de contact
4	05766885	1	Cover	Deckel	Couvercle
7	07210892	4	Pens head screw	Linsenschraube	Vis à tête cylindrique bombée
8	08130611	4	Safety nut	Sechskantmutter selb.sich	Ecrou de sûreté
9	00832831	1	Decal,operation	Bedienungsschild	Plaquette d'utilisation
10	07210893	6	Pens head screw	Linsenschraube	Vis à tête cylindrique bombée
11	05762304	1	Front element	Frontelement	Elément avant
13	05762300	1	Fastening flange	Befestigungsflansch	Bride de fixation
14	05762302	1	Switch,normally open	Schalterblock,Schließer	Contacteur, pos. ouvert
16	06510177	6	Cover	Verschlußdeckel	Couvercle de fermeture
17	05751209	1	Warning buzzer	Warnsummer	Avertisseur
18	58250165	1	Plate	Blech	Tôle
19	06911203	1	Cableclip	Kabelhalter	Support de câble
20	00832724	1	Decal,operation	Bedienungsschild	Plaquette d'utilisation
21	07210893	4	Pens head screw	Linsenschraube	Vis à tête cylindrique bombée
22	05762305	1	Front element	Frontelement	Elément avant
23	05762306	1	Front element	Frontelement	Elément avant
24	05762307	1	Front element	Frontelement	Elément avant
25	05766880	1	Switch	Schalter	Interrupteur
26	05762300	3	Fastening flange	Befestigungsflansch	Bride de fixation
27	05762302	4	Switch,normally open	Schalterblock,Schließer	Contacteur, pos. ouvert
28	05762301	2	Switch,normally closed	Schalterblock,Öffner	Contacteur, pos. fermé
29	06510177	1	Cover	Verschlußdeckel	Couvercle de fermeture
30	58260454	1	Wire harness	Kabelbaum	Faisceau de câbles
31	58260419	1	Wire harness	Kabelbaum	Faisceau de câbles
32	58250207	2	Tube	Rohr	Tube
35	58250213	1	Plate	Blech	Tôle
36	05750449	1	Monitoring module	Überwachungsmodul	Module de surveillance
37	05762301	1	Switch,normally closed	Schalterblock,Öffner	Contacteur, pos. fermé
39	58250215	1	Dust protection	Staubschutz	Protection pare-poussière

S/N 101583411002 ▶ S/N 101583411011

Instruments
Armaturen
Garnitures

58250038_000_06

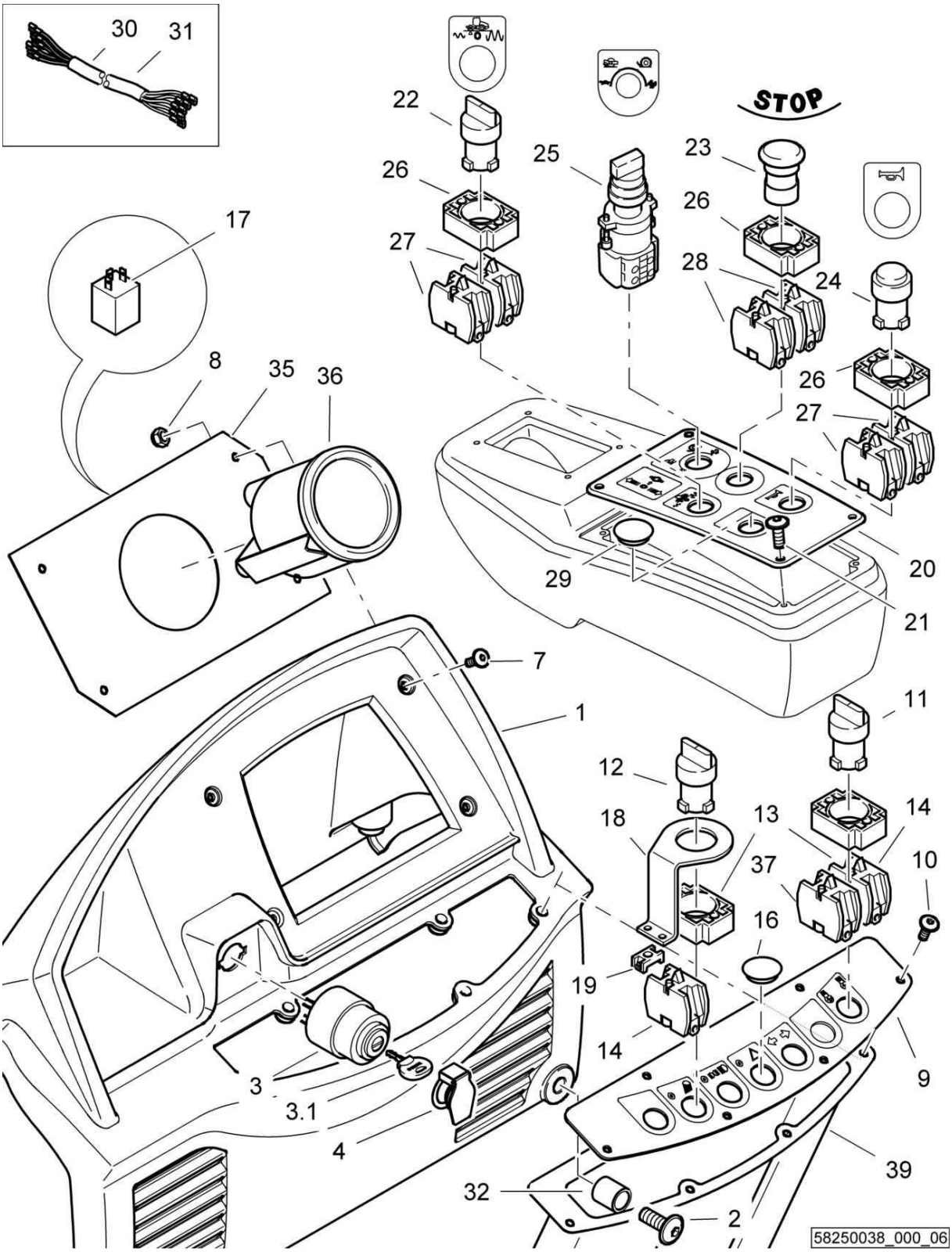

Instruments
Armaturen
Garnitures

58250038 1001 1

BOMAG FAYAT GROUP

Pos. Pos. Pos.	Part no. Teilenr. No.piece	Qty. Menge Qte.	Description	Benennung	Designation
1	58250201	1	Armature carrier	Armaturenträger	Porteur d'armature
2	07210891	4	Pens head screw	Linsenschraube	Vis à tête cylindrique bombée
3	05766813	1	Glower starter switch	Glühstartschalter	Commutateur de démarrage
3.1	05755124	2	Key,ignition	Zündschlüssel	Clé de contact
4	05766885	1	Cover	Deckel	Couvercle
7	07210892	4	Pens head screw	Linsenschraube	Vis à tête cylindrique bombée
8	08130611	4	Safety nut	Sechskantmutter selb.sich	Ecrou de sûreté
9	00832831	1	Decal,operation	Bedienungsschild	Plaquette d'utilisation
10	07210893	6	Pens head screw	Linsenschraube	Vis à tête cylindrique bombée
11	05762304	1	Front element	Frontelement	Elément avant
12	05762303	1	Front element	Frontelement	Elément avant
13	05762300	2	Fastening flange	Befestigungsflansch	Bride de fixation
14	05762302	2	Switch,normally open	Schalterblock,Schließer	Contacteur, pos. ouvert
16	06510177	5	Cover	Verschlußdeckel	Couvercle de fermeture
17	05751209	1	Warning buzzer	Warnsummer	Avertisseur
18	58250165	1	Plate	Blech	Tôle
19	06911203	1	Cableclip	Kabelhalter	Support de câble
20	00832724	1	Decal,operation	Bedienungsschild	Plaquette d'utilisation
21	07210893	4	Pens head screw	Linsenschraube	Vis à tête cylindrique bombée
22	05762305	1	Front element	Frontelement	Elément avant
23	05762306	1	Front element	Frontelement	Elément avant
24	05762307	1	Front element	Frontelement	Elément avant
25	05766880	1	Switch	Schalter	Interrupteur
26	05762300	3	Fastening flange	Befestigungsflansch	Bride de fixation
27	05762302	4	Switch,normally open	Schalterblock,Schließer	Contacteur, pos. ouvert
28	05762301	2	Switch,normally closed	Schalterblock,Öffner	Contacteur, pos. fermé
29	06510177	1	Cover	Verschlußdeckel	Couvercle de fermeture
30	58260454	1	Wire harness	Kabelbaum	Faisceau de câbles
31	58260419	1	Wire harness	Kabelbaum	Faisceau de câbles
32	58250207	2	Tube	Rohr	Tube
35	58250213	1	Plate	Blech	Tôle
36	05750449	1	Monitoring module	Überwachungsmodul	Module de surveillance
37	05762301	1	Switch,normally closed	Schalterblock,Öffner	Contacteur, pos. fermé
39	58250215	1	Dust protection	Staubschutz	Protection pare-poussière

Instruments
Armaturen
Garnitures

58250038_000_05

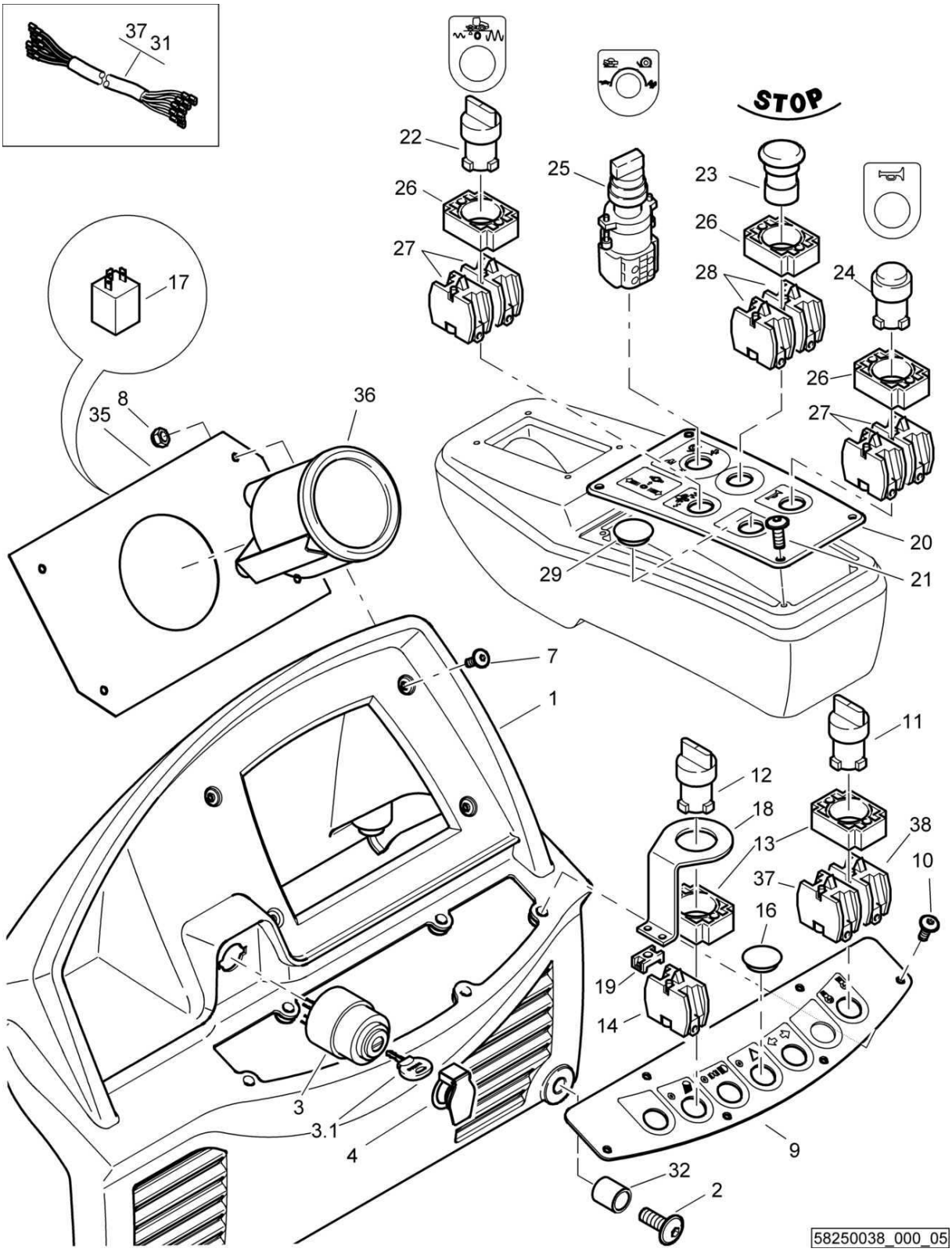

Instruments
Armaturen
Garnitures

58250038 1001 1

BOMAG FAYAT GROUP

Pos. Pos. Pos.	Part no. Teilenr. No.piece	Qty. Menge Qte.	Description	Benennung	Designation
1	58250201	1	Armature carrier	Armaturenträger	Porteur d'armature
2	07210891	4	Pens head screw	Linsenschraube	Vis à tête cylindrique bombée
3	05766813	1	Glower starter switch	Glühstartschalter	Commutateur de démarrage
3.1	05755124	2	Key,ignition	Zündschlüssel	Clé de contact
4	05766885	1	Cover	Deckel	Couvercle
7	07210892	4	Pens head screw	Linsenschraube	Vis à tête cylindrique bombée
8	08130611	4	Safety nut	Sechskantmutter selb.sich	Ecrou de sûreté
9	00832831	1	Decal,operation	Bedienungsschild	Plaquette d'utilisation
10	07210893	6	Pens head screw	Linsenschraube	Vis à tête cylindrique bombée
11	05762304	1	Front element	Frontelement	Elément avant
12	05762303	1	Front element	Frontelement	Elément avant
13	05762300	2	Fastening flange	Befestigungsflansch	Bride de fixation
14	05762302	1	Switch,normally open	Schalterblock,Schließer	Contacteur, pos. ouvert
16	06510177	5	Cover	Verschlußdeckel	Couvercle de fermeture
17	05751209	1	Warning buzzer	Warnsummer	Avertisseur
18	58250165	1	Plate	Blech	Tôle
19	06911203	1	Cableclip	Kabelhalter	Support de câble
20	00832724	1	Decal,operation	Bedienungsschild	Plaquette d'utilisation
21	07210893	4	Pens head screw	Linsenschraube	Vis à tête cylindrique bombée
22	05762305	1	Front element	Frontelement	Elément avant
23	05762306	1	Front element	Frontelement	Elément avant
24	05762307	1	Front element	Frontelement	Elément avant
25	05766880	1	Switch	Schalter	Interrupteur
26	05762300	3	Fastening flange	Befestigungsflansch	Bride de fixation
27	05762302	4	Switch,normally open	Schalterblock,Schließer	Contacteur, pos. ouvert
28	05762301	2	Switch,normally closed	Schalterblock,Öffner	Contacteur, pos. fermé
29	06510177	1	Cover	Verschlußdeckel	Couvercle de fermeture
30	58260454	1	Wire harness	Kabelbaum	Faisceau de câbles
31	58260419	1	Wire harness	Kabelbaum	Faisceau de câbles
32	58250207	2	Tube	Rohr	Tube
35	58250213	1	Plate	Blech	Tôle
36	05750449	1	Monitoring module	Überwachungsmodul	Module de surveillance
37	05762339	1	Switch,normally closed	Schalterblock,Öffner	Contacteur, pos. fermé
38	05762338	1	Switch,normally open	Schalterblock,Schließer	Contacteur, pos. ouvert

S/N 101583411001 ▶ S/N 101583411016

Central electric
Zentralelektrik
Electrique centrale

58390011_000_00

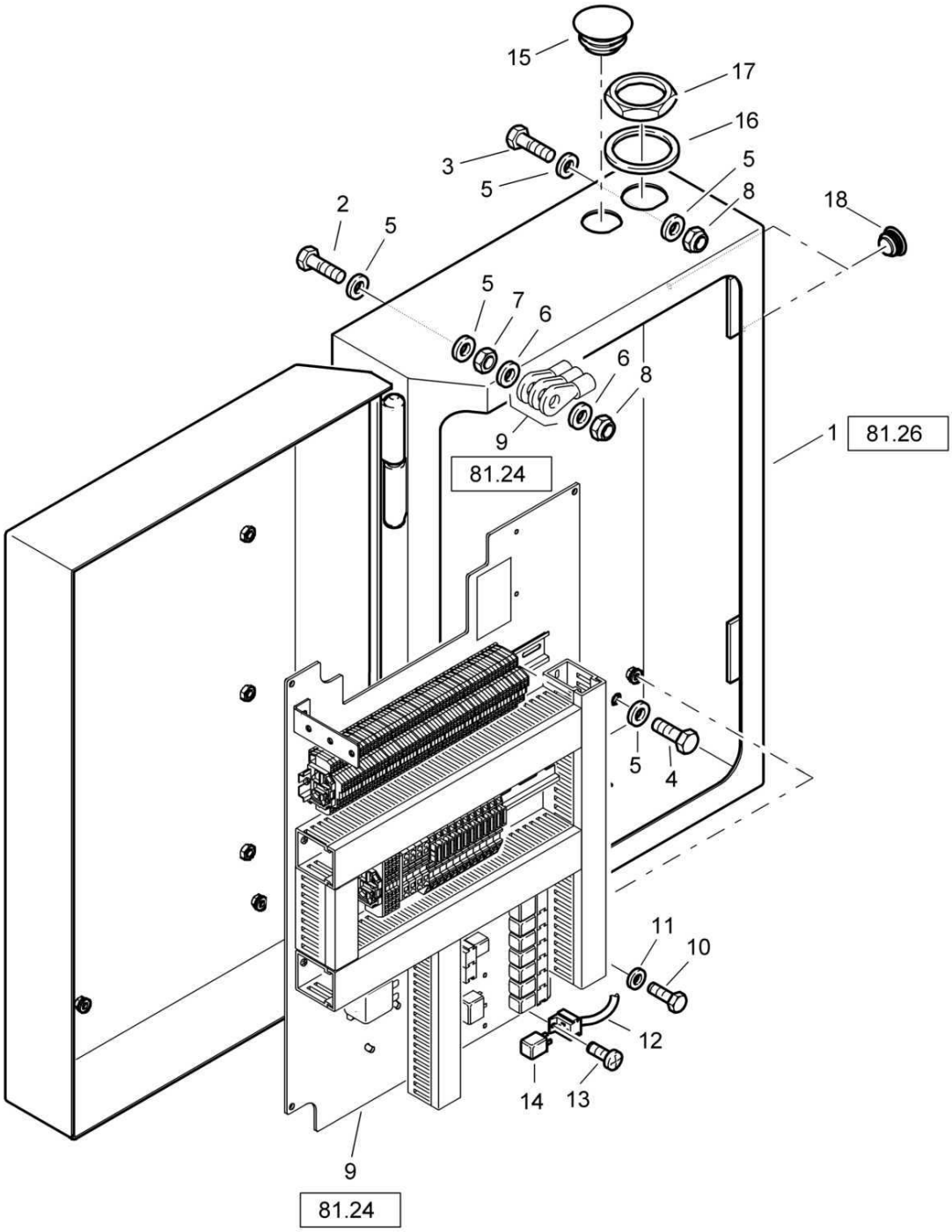

58390011_000_00

Central electric
Zentralelektrik
Electrique centrale

58390011 1001 1

BOMAG FAYAT GROUP

Pos. Pos. Pos.	Part no. Teilenr. No.piece	Qty. Menge Qte.	Description	Benennung	Designation
1	58270250	1	Electrical box, assembled	Elektrokasten, montiert	Boîte à fusibles, assemblé
2	07141044	1	Hexagon bolt	Sechskantschraube	Vis à tête hexagonale
3	07141039	1	Hexagon bolt	Sechskantschraube	Vis à tête hexagonale
4	07141023	2	Hexagon bolt	Sechskantschraube	Vis à tête hexagonale
5	08752106	6	Spring washer	Spannscheibe	Rondelle tendeuse
6	08591025	2	Washer	Scheibe	Disque
7	08111016	1	Hexagon nut	Sechskantmutter	Ecrou hexagonal
8	08131016	2	Safety nut	Sechskantmutter selb.sich	Ecrou de sûreté
9	58270208	1	Central electric	Zentralelektrik	Electrique centrale
10	07140622	4	Hexagon bolt	Sechskantschraube	Vis à tête hexagonale
11	08751064	4	Spring washer	Spannscheibe	Rondelle tendeuse
12	58260426	1	Wiring	Verkabelung	Câbles
13	07860510	1	Screw	Schraube	Vis
15	06510356	1	Plug	Stopfen	Bouchon
16	05756904	1	Washer	Scheibe	Disque
17	05756905	1	Nut	Mutter	Ecrou
18	06510357	2	Plug	Abschlußstopfen	Bouchon

Central electric
Zentralelektrik
Electrique centrale

58390016_001_02

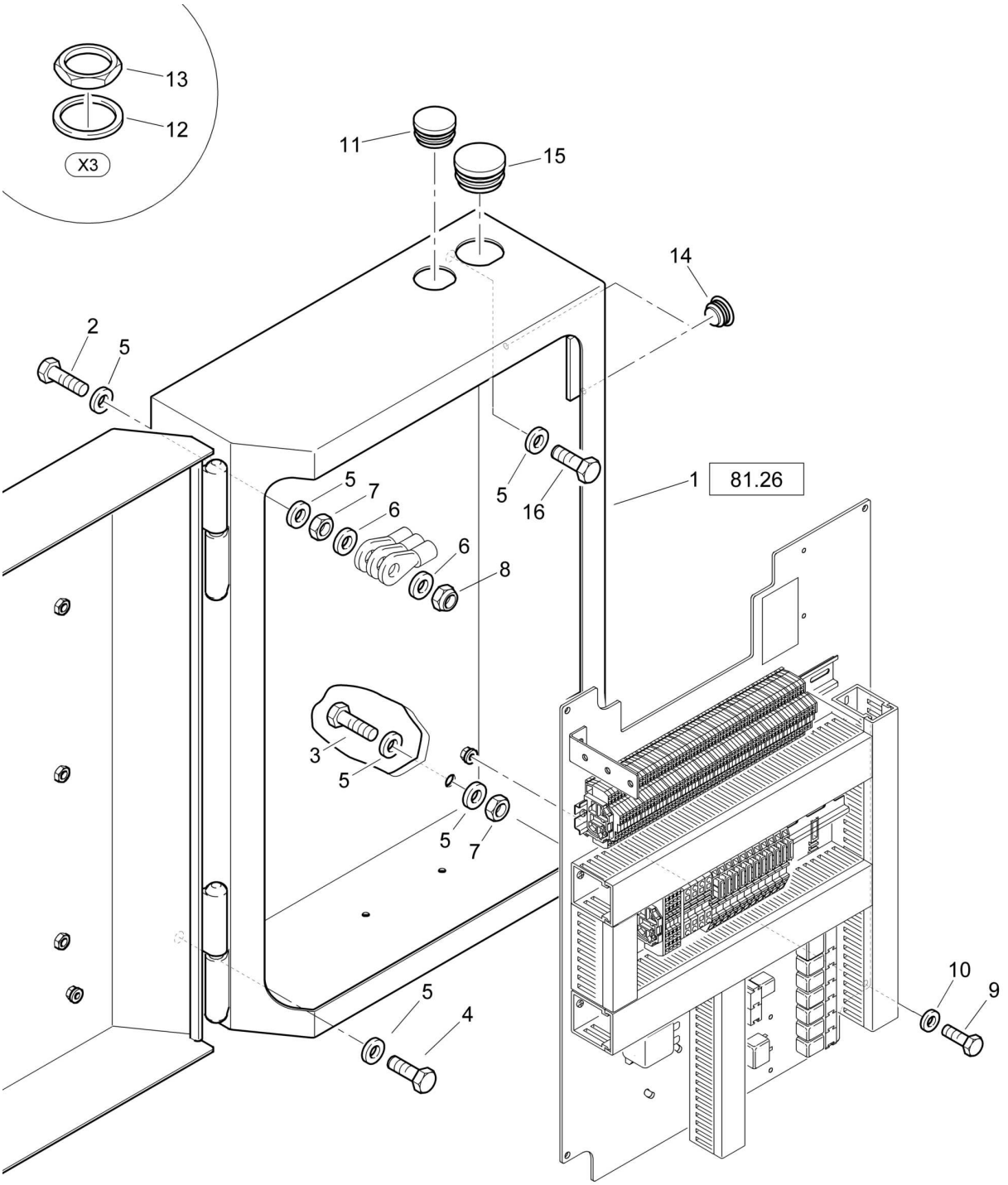

Central electric
Zentralelektrik
Electrique centrale

58390016 1001 1

BOMAG FAYAT GROUP

Pos. Pos. Pos.	Part no. Teilenr. No.piece	Qty. Menge Qte.	Description	Benennung	Designation
1	58270250	1	Electrical box, assembled	Elektrokasten, montiert	Boîte à fusibles, assemblé
2	07141060	1	Hexagon bolt	Sechskantschraube	Vis à tête hexagonale
3	07141041	1	Hexagon bolt	Sechskantschraube	Vis à tête hexagonale
4	07141008	1	Hexagon bolt	Sechskantschraube	Vis à tête hexagonale
5	08752106	6	Spring washer	Spannscheibe	Rondelle tendeuse
6	08591025	2	Washer	Scheibe	Disque
7	08111016	2	Hexagon nut	Sechskantmutter	Ecrou hexagonal
8	08131016	1	Safety nut	Sechskantmutter selb.sich	Ecrou de sûreté
9	07140622	4	Hexagon bolt	Sechskantschraube	Vis à tête hexagonale
10	08751064	4	Spring washer	Spannscheibe	Rondelle tendeuse
11	06510356	1	Plug	Stopfen	Bouchon
12	05756904	1	Washer	Scheibe	Disque
13	05756905	1	Nut	Mutter	Ecrou
14	06510357	2	Plug	Abschlußstopfen	Bouchon
15	06510367	1	Plug	Stopfen	Bouchon
16	07141030	1	Hexagon bolt	Sechskantschraube	Vis à tête hexagonale

Central electric
Zentralelektrik
Electrique centrale

58390016_001_01

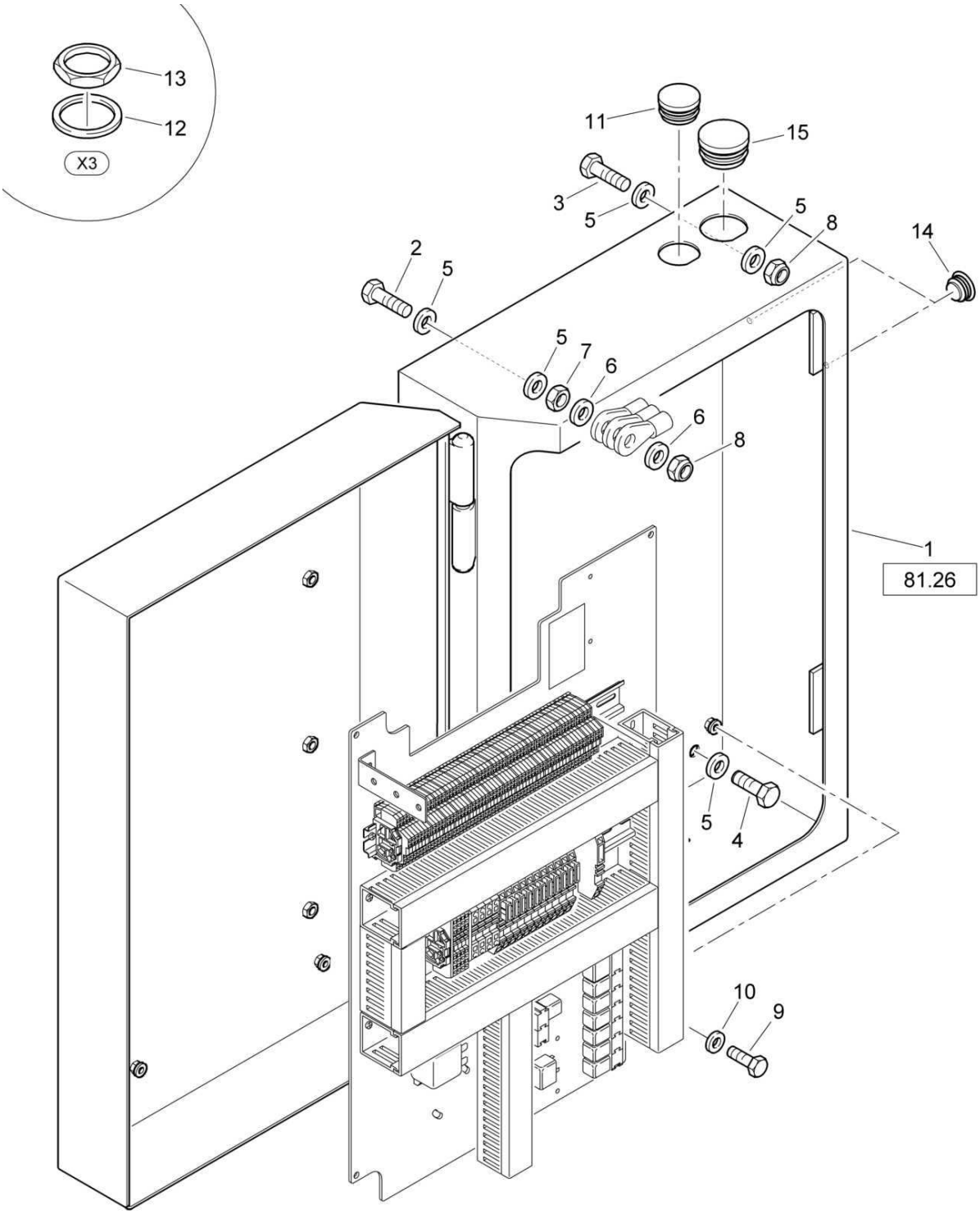

58390016_001_01

Central electric
Zentralelektrik
Electrique centrale

58390016 1001 1

BOMAG FAYAT GROUP

Pos. Pos. Pos.	Part no. Teilenr. No.piece	Qty. Menge Qte.	Description	Benennung	Designation
1	58270250	1	Electrical box, assembled	Elektrokasten, montiert	Boîte à fusibles, assemblé
2	07141044	1	Hexagon bolt	Sechskantschraube	Vis à tête hexagonale
3	07141039	1	Hexagon bolt	Sechskantschraube	Vis à tête hexagonale
4	07141023	2	Hexagon bolt	Sechskantschraube	Vis à tête hexagonale
5	08752106	6	Spring washer	Spannscheibe	Rondelle tendeuse
6	08591025	2	Washer	Scheibe	Disque
7	08111016	1	Hexagon nut	Sechskantmutter	Ecrou hexagonal
8	08131016	2	Safety nut	Sechskantmutter selb.sich	Ecrou de sûreté
9	07140622	4	Hexagon bolt	Sechskantschraube	Vis à tête hexagonale
10	08751064	4	Spring washer	Spannscheibe	Rondelle tendeuse
11	06510356	1	Plug	Stopfen	Bouchon
12	05756904	1	Washer	Scheibe	Disque
13	05756905	1	Nut	Mutter	Ecrou
14	06510357	2	Plug	Abschlußstopfen	Bouchon
15	06510367	1	Plug	Stopfen	Bouchon

Central electric
Zentralelektrik
Electrique centrale

58390016_001_00

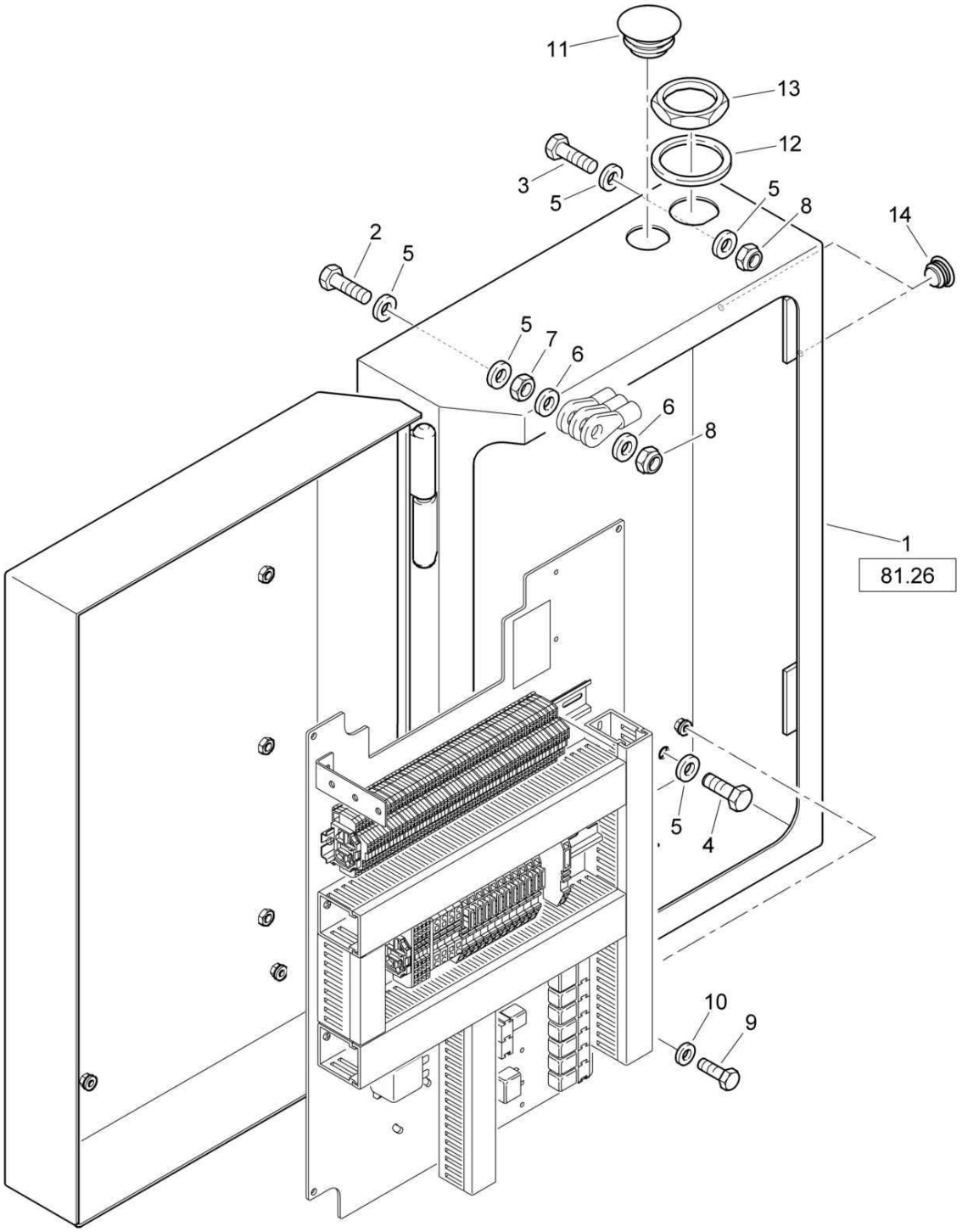

58390016_001_00

Central electric
Zentralelektrik
Electrique centrale

58390016 1001 1

BOMAG FAYAT GROUP

Pos. Pos. Pos.	Part no. Teilenr. No.piece	Qty. Menge Qte.	Description	Benennung	Designation
1	58270250	1	Electrical box, assembled	Elektrokasten, montiert	Boîte à fusibles, assemblé
2	07141044	1	Hexagon bolt	Sechskantschraube	Vis à tête hexagonale
3	07141039	1	Hexagon bolt	Sechskantschraube	Vis à tête hexagonale
4	07141023	2	Hexagon bolt	Sechskantschraube	Vis à tête hexagonale
5	08752106	6	Spring washer	Spannscheibe	Rondelle tendeuse
6	08591025	2	Washer	Scheibe	Disque
7	08111016	1	Hexagon nut	Sechskantmutter	Ecrou hexagonal
8	08131016	2	Safety nut	Sechskantmutter selb.sich	Ecrou de sûreté
9	07140622	4	Hexagon bolt	Sechskantschraube	Vis à tête hexagonale
10	08751064	4	Spring washer	Spannscheibe	Rondelle tendeuse
11	06510356	1	Plug	Stopfen	Bouchon
12	05756904	1	Washer	Scheibe	Disque
13	05756905	1	Nut	Mutter	Ecrou
14	06510357	2	Plug	Abschlußstopfen	Bouchon

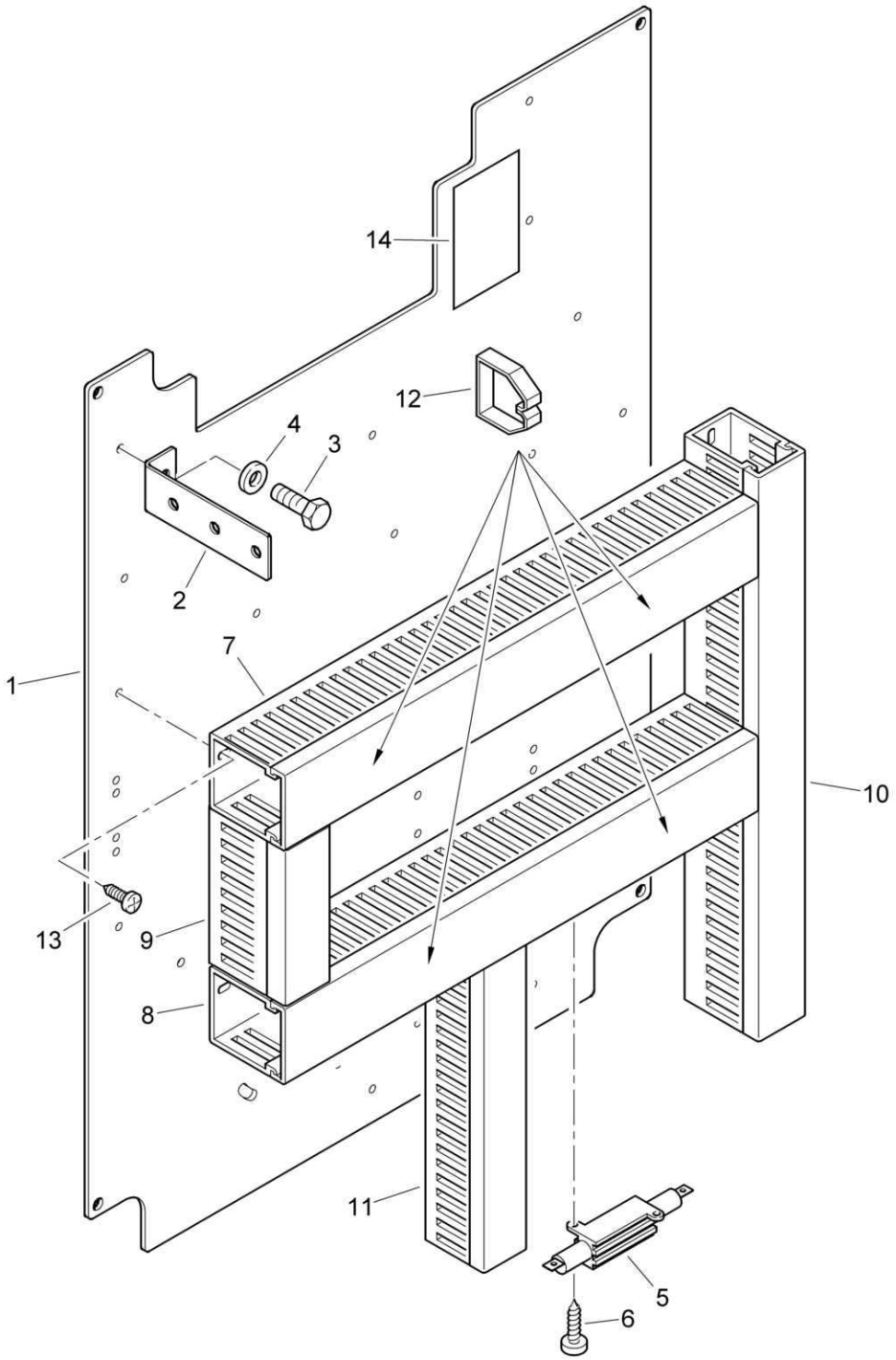

58390016_002_00

Central electric
Zentralelektrik
Electrique centrale

58390016 1001 1

BOMAG FAYAT GROUP

Pos. Pos. Pos.	Part no. Teilenr. No.piece	Qty. Menge Qte.	Description	Benennung	Designation
1	58270290	1	Mounting plate	Montageplatte	Plaque de montage
2	58270178	1	Supporting plate	Halteblech	Plaque support
3	07140622	1	Hexagon bolt	Sechskantschraube	Vis à tête hexagonale
4	08751064	1	Spring washer	Spannscheibe	Rondelle tendeuse
5	87280141	1	Resistor	Widerstand	Resistance
6	07210316	2	Pens head screw	Linsenschraube	Vis à tête cylindrique bombée
7	00654001	3,65 dm	Cable channel	Kabelkanal	Canal pour câble
8	00654001	3,65 dm	Cable channel	Kabelkanal	Canal pour câble
9	00654006	0,98 dm	Cable channel	Kabelkanal	Canal pour câble
10	00654006	3,40 dm	Cable channel	Kabelkanal	Canal pour câble
11	00654006	1,85 dm	Cable channel	Kabelkanal	Canal pour câble
12	00654012	4	Clip	Halteklammer	Collier
13	07860510	13	Screw	Schraube	Vis
14	05756434	1	Label	Aufkleber	Autocollant

Central electric
Zentralelektrik
Electrique centrale

58390016_002_00

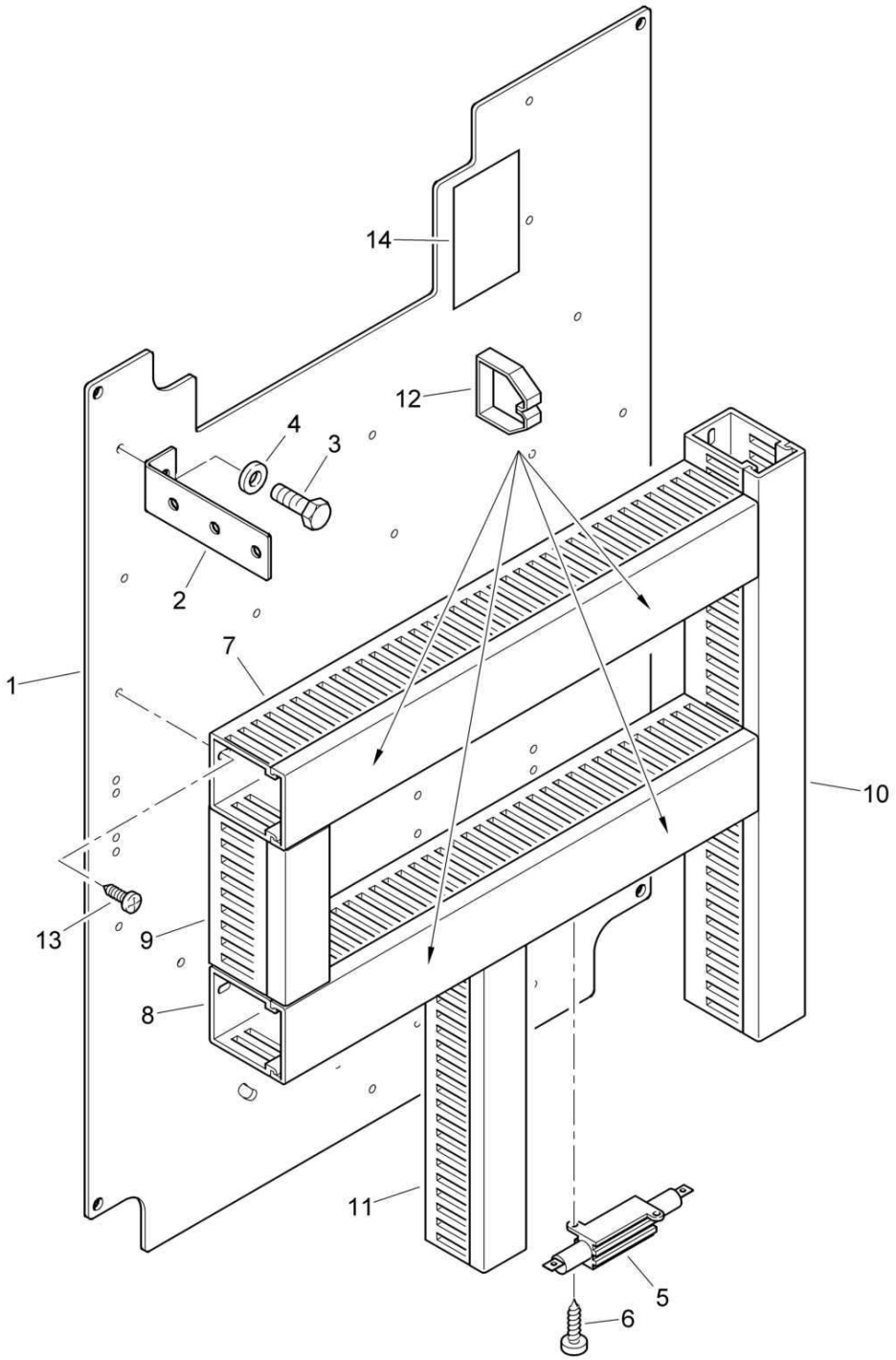

58390016_002_00

Central electric
Zentralelektrik
Electrique centrale

58390016 1001 1

BOMAG FAYAT GROUP

Pos. Pos. Pos.	Part no. Teilenr. No.piece	Qty. Menge Qte.	Description	Benennung	Designation
1	58270225	1	Mounting plate	Montageplatte	Plaque de montage
2	58270178	1	Supporting plate	Halteblech	Plaque support
3	07140622	1	Hexagon bolt	Sechskantschraube	Vis à tête hexagonale
4	08751064	1	Spring washer	Spannscheibe	Rondelle tendeuse
5	87280141	1	Resistor	Widerstand	Resistance
6	07210316	2	Pens head screw	Linsenschraube	Vis à tête cylindrique bombée
7	00654001	3,65 dm	Cable channel	Kabelkanal	Canal pour câble
8	00654001	3,65 dm	Cable channel	Kabelkanal	Canal pour câble
9	00654006	0,98 dm	Cable channel	Kabelkanal	Canal pour câble
10	00654006	3,40 dm	Cable channel	Kabelkanal	Canal pour câble
11	00654006	1,85 dm	Cable channel	Kabelkanal	Canal pour câble
12	00654012	4	Clip	Halteklammer	Collier
13	07860510	13	Screw	Schraube	Vis
14	05756434	1	Label	Aufkleber	Autocollant

Central electric
Zentralelektrik
Electrique centrale

58390016_003_00

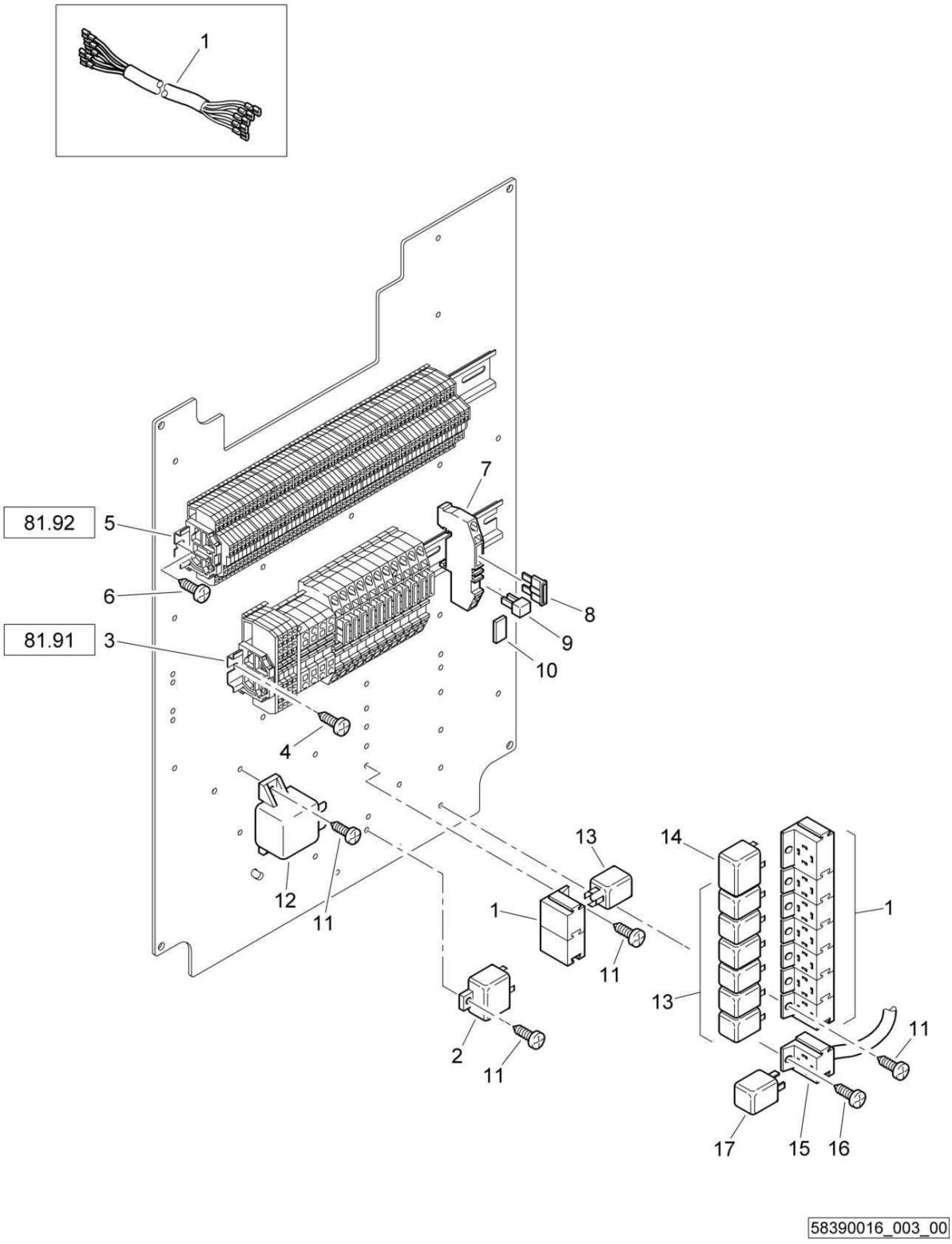

Central electric
Zentralelektrik
Electrique centrale

58390016 1001 1

BOMAG FAYAT GROUP

Pos. Pos. Pos.	Part no. Teilenr. No.piece	Qty. Menge Qte.	Description	Benennung	Designation
1	58260490	1	Wiring	Verkabelung	Câbles
2	05767943	1	Vibration modul	Vibrationsmodul	Module de vibration
3	58270212	1	Strip terminal, assembled	Klemmleiste, montiert	Réglette de bornes, assemblé
4	07860510	1	Screw	Schraube	Vis
5	58270213	1	Strip terminal, assembled	Klemmleiste, montiert	Réglette de bornes, assemblé
6	07860510	1	Screw	Schraube	Vis
7	05756436	1	Terminal	Klemme	Borne
8	05751098	1	Flat fuse	Flachsicherung	Fusible plat
9	05756419	1	Bridge	Brücke	Pont
10	05756486	1	Sequence of numbers	Zahlenreihe	Numero pour attache
11	07860510	10	Screw	Schraube	Vis
12	05754305	1	Relay	Relais	Relais
13	05766955	7	Relay	Relais	Relais
14	05766959	1	Relay	Relais	Relais
15	58260426	1	Wiring	Verkabelung	Câbles
16	07860510	1	Screw	Schraube	Vis
17	05766955	1	Relay	Relais	Relais

Central electric
Zentralelektrik
Electrique centrale

58390016_003_00

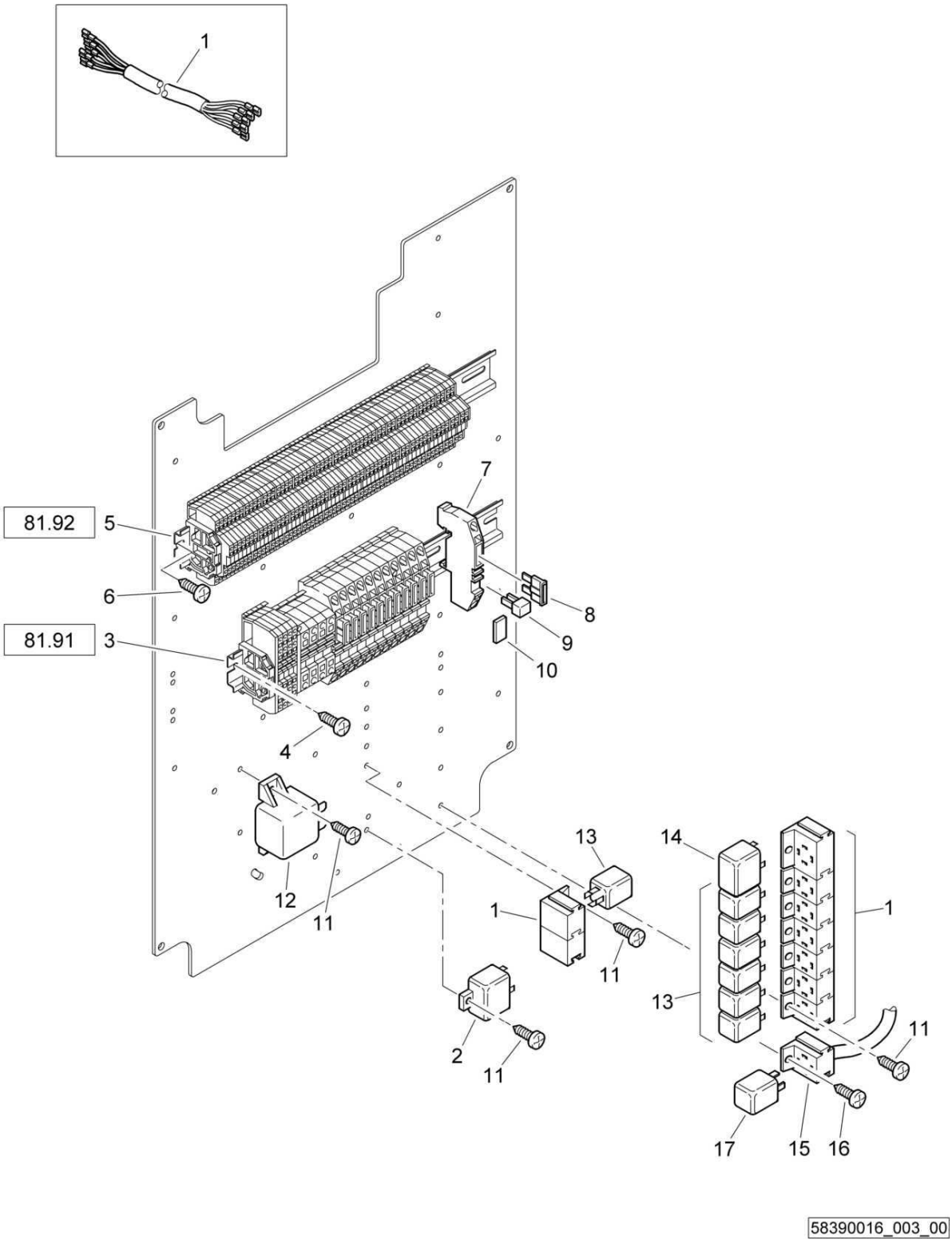

Central electric
Zentralelektrik
Electrique centrale

58390016 1001 1

BOMAG FAYAT GROUP

Pos. Pos. Pos.	Part no. Teilenr. No.piece	Qty. Menge Qte.	Description	Benennung	Designation
1	58260490	1	Wiring	Verkabelung	Câbles
2	05767052	1	Vibration modul	Vibrationsmodul	Module de vibration
3	58270212	1	Strip terminal, assembled	Klemmleiste, montiert	Réglette de bornes, assemblé
4	07860510	1	Screw	Schraube	Vis
5	58270213	1	Strip terminal, assembled	Klemmleiste, montiert	Réglette de bornes, assemblé
6	07860510	1	Screw	Schraube	Vis
7	05756436	1	Terminal	Klemme	Borne
8	05751098	1	Flat fuse	Flachsicherung	Fusible plat
9	05756419	1	Bridge	Brücke	Pont
10	05756486	1	Sequence of numbers	Zahlenreihe	Numero pour attache
11	07860510	10	Screw	Schraube	Vis
12	05754305	1	Relay	Relais	Relais
13	05766955	7	Relay	Relais	Relais
14	05766959	1	Relay	Relais	Relais
15	58260426	1	Wiring	Verkabelung	Câbles
16	07860510	1	Screw	Schraube	Vis
17	05766955	1	Relay	Relais	Relais

Electrics
Elektrik
Installation électrique

58440010_000_04

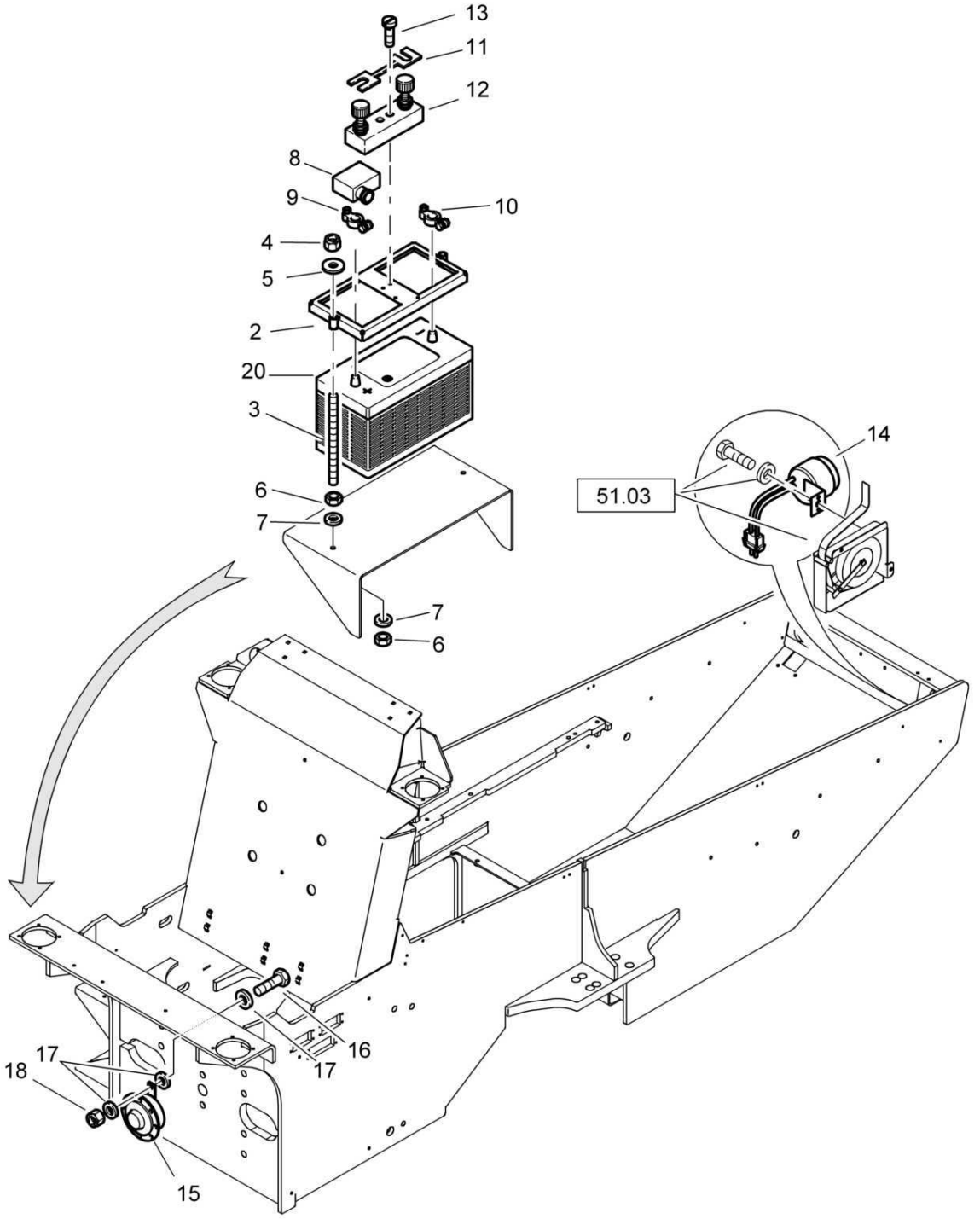

58440010_000_00

Electrics
Elektrik
Installation électrique

58440010 1001 1

BOMAG FAYAT GROUP

Pos. Pos. Pos.	Part no. Teilenr. No.piece	Qty. Menge Qte.	Description	Benennung	Designation
2	58440100	1	Battery holder	Batteriehalter	Support de la batterie
3	58050140	2	Threaded rod	Gewindestange	Barre filetée
4	08130813	2	Safety nut	Sechskantmutter selb.sich	Ecrou de sûreté
5	08621084	2	Washer	Scheibe	Disque
6	08110813	4	Hexagon nut	Sechskantmutter	Ecrou hexagonal
7	08510817	4	Washer	Scheibe	Disque
8	05753266	1	Cap, cover	Abdeckkappe	Chapeau
9	05756004	1	Pole clamp	Batterieklemme	Borne de batterie
10	05756006	1	Pole clamp	Batterieklemme	Borne de batterie
11	05755135	1	Fuse	Sicherung	Fusible
12	05755128	1	Fuse holder	Sicherungshalter	Tubulure de fusibles
13	07820411	2	Self tapping screw	Schneidschraube	Vis taraudeuse
14	58260380	1	Warning buzzer	Warnsummer	Avertisseur
15	05726625	1	Horn	Horn	Klaxon
16	07140842	1	Hexagon bolt	Sechskantschraube	Vis à tête hexagonale
17	08752084	3	Spring washer	Spannscheibe	Rondelle tendeuse
18	08130813	1	Safety nut	Sechskantmutter selb.sich	Ecrou de sûreté
20	05753270	1	Battery	Batterie	Batterie

S/N 101583411080 ▶ S/N 101583411146

Electrics
Elektrik
Installation électrique

58440010_000_04

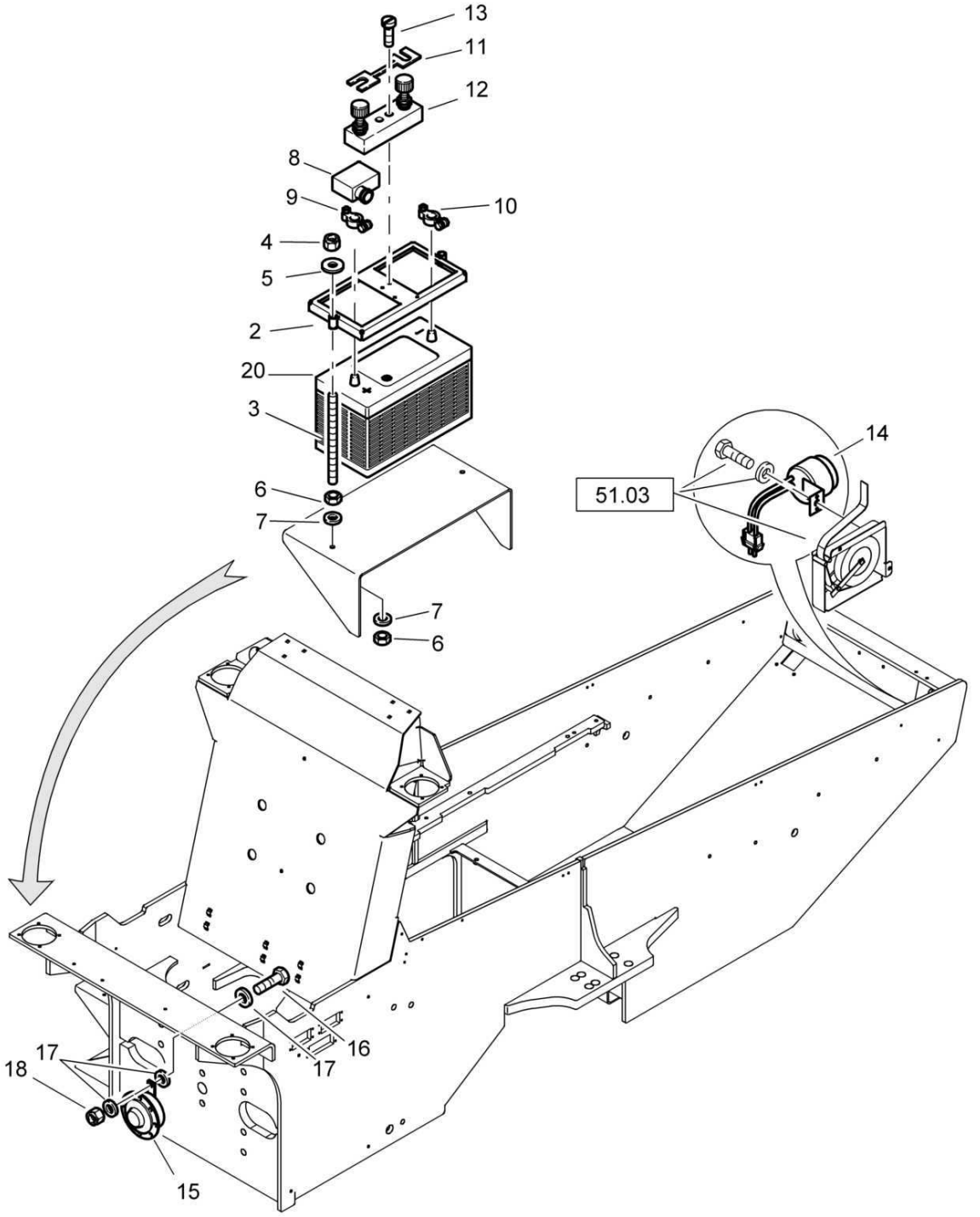

58440010_000_00

Electrics
Elektrik
Installation électrique

58440010 1001 1

BOMAG FAYAT GROUP

Pos. Pos. Pos.	Part no. Teilenr. No.piece	Qty. Menge Qte.	Description	Benennung	Designation
2	58440100	1	Battery holder	Batteriehalter	Support de la batterie
3	58050140	2	Threaded rod	Gewindestange	Barre filetée
4	08130813	2	Safety nut	Sechskantmutter selb.sich	Ecrou de sûreté
5	08621084	2	Washer	Scheibe	Disque
6	08110813	4	Hexagon nut	Sechskantmutter	Ecrou hexagonal
7	08510817	4	Washer	Scheibe	Disque
8	05753266	1	Cap, cover	Abdeckkappe	Chapeau
9	05756004	1	Pole clamp	Batterieklemme	Borne de batterie
10	05756006	1	Pole clamp	Batterieklemme	Borne de batterie
11	05755135	1	Fuse	Sicherung	Fusible
12	05755128	1	Fuse holder	Sicherungshalter	Tubulure de fusibles
13	07820411	2	Self tapping screw	Schneidschraube	Vis taraudeuse
14	58260380	1	Warning buzzer	Warnsummer	Avertisseur
15	05726625	1	Horn	Horn	Klaxon
16	07140842	1	Hexagon bolt	Sechskantschraube	Vis à tête hexagonale
17	08752084	3	Spring washer	Spannscheibe	Rondelle tendeuse
18	08130813	1	Safety nut	Sechskantmutter selb.sich	Ecrou de sûreté
20	05753262	1	Battery	Batterie	Batterie

Electrics
Elektrik
Installation électrique

58440010_000_03

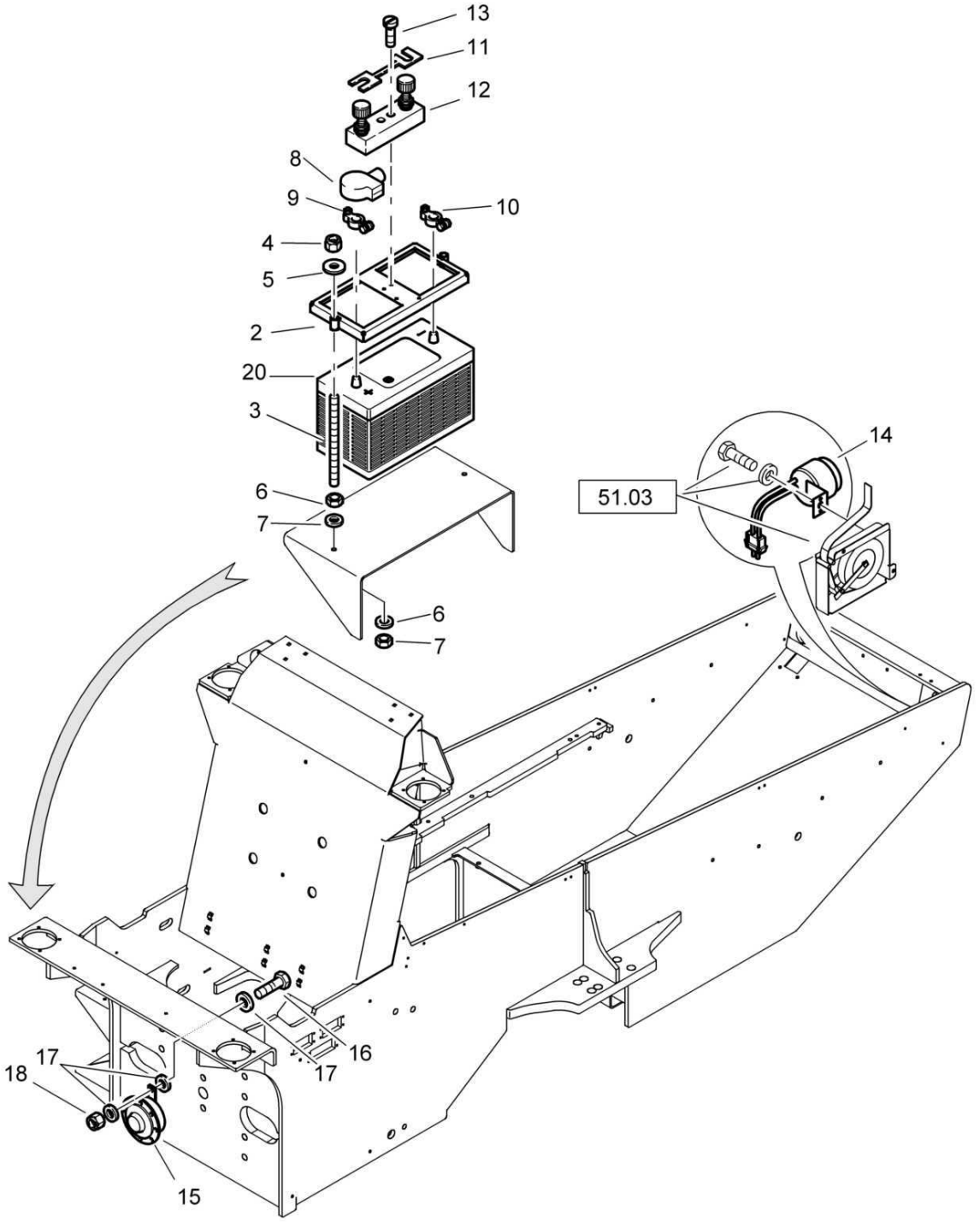

58440010_000_03

Electrics
Elektrik
Installation électrique

58440010 1001 1

BOMAG FAYAT GROUP

Pos. Pos. Pos.	Part no. Teilenr. No.piece	Qty. Menge Qte.	Description	Benennung	Designation
2	58440100	1	Battery holder	Batteriehalter	Support de la batterie
3	58050140	2	Threaded rod	Gewindestange	Barre filetée
4	08130813	2	Safety nut	Sechskantmutter selb.sich	Ecrou de sûreté
5	08621084	2	Washer	Scheibe	Disque
6	08110813	4	Hexagon nut	Sechskantmutter	Ecrou hexagonal
7	08510817	4	Washer	Scheibe	Disque
8	05753254	1	Cap, cover	Abdeckkappe	Chapeau
9	05756004	1	Pole clamp	Batterieklemme	Borne de batterie
10	05756006	1	Pole clamp	Batterieklemme	Borne de batterie
11	05755135	1	Fuse	Sicherung	Fusible
12	05755128	1	Fuse holder	Sicherungshalter	Tubulure de fusibles
13	07820411	2	Self tapping screw	Schneidschraube	Vis taraudeuse
14	58260380	1	Warning buzzer	Warnsummer	Avertisseur
15	05726625	1	Horn	Horn	Klaxon
16	07140842	1	Hexagon bolt	Sechskantschraube	Vis à tête hexagonale
17	08752084	3	Spring washer	Spannscheibe	Rondelle tendeuse
18	08130813	1	Safety nut	Sechskantmutter selb.sich	Ecrou de sûreté
20	05753262	1	Battery	Batterie	Batterie

Electrics
Elektrik
Installation électrique

58440010_000_02

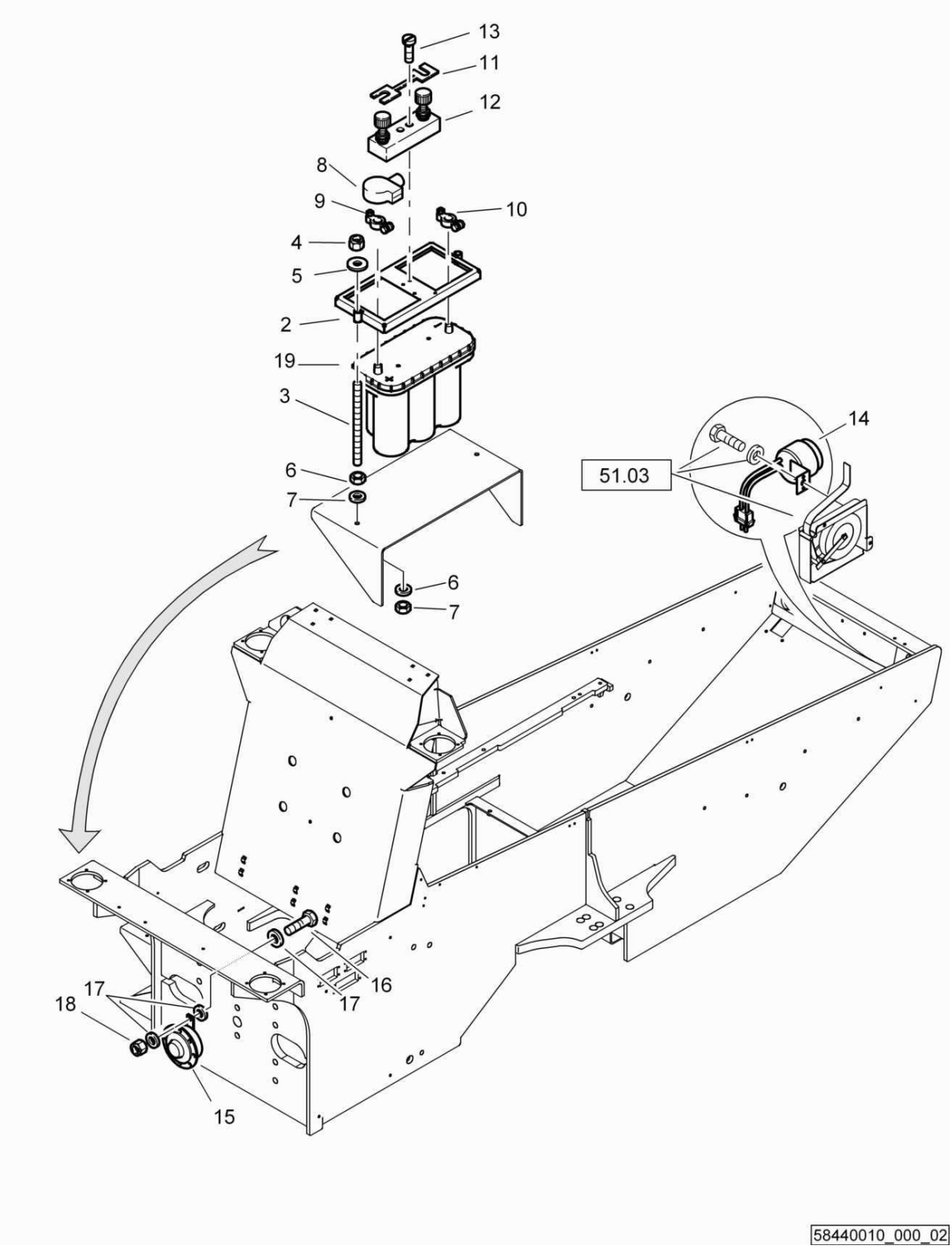

Electrics
Elektrik
Installation électrique

58440010 1001 1

BOMAG FAYAT GROUP

Pos. Pos. Pos.	Part no. Teilenr. No.piece	Qty. Menge Qte.	Description	Benennung	Designation
2	58440100	1	Battery holder	Batteriehalter	Support de la batterie
3	58050140	2	Threaded rod	Gewindestange	Barre filetée
4	08130813	2	Safety nut	Sechskantmutter selb.sich	Ecrou de sûreté
5	08621084	2	Washer	Scheibe	Disque
6	08110813	4	Hexagon nut	Sechskantmutter	Ecrou hexagonal
7	08510817	4	Washer	Scheibe	Disque
8	05753254	1	Cap, cover	Abdeckkappe	Chapeau
9	05756004	1	Pole clamp	Batterieklemme	Borne de batterie
10	05756006	1	Pole clamp	Batterieklemme	Borne de batterie
11	05755135	1	Fuse	Sicherung	Fusible
12	05755128	1	Fuse holder	Sicherungshalter	Tubulure de fusibles
13	07820411	2	Self tapping screw	Schneidschraube	Vis taraudeuse
14	58260380	1	Warning buzzer	Warnsummer	Avertisseur
15	05726625	1	Horn	Horn	Klaxon
16	07140842	1	Hexagon bolt	Sechskantschraube	Vis à tête hexagonale
17	08752084	3	Spring washer	Spannscheibe	Rondelle tendeuse
18	08130813	1	Safety nut	Sechskantmutter selb.sich	Ecrou de sûreté
19	05753260	1	Battery	Batterie	Batterie

Electrics
Elektrik
Installation électrique

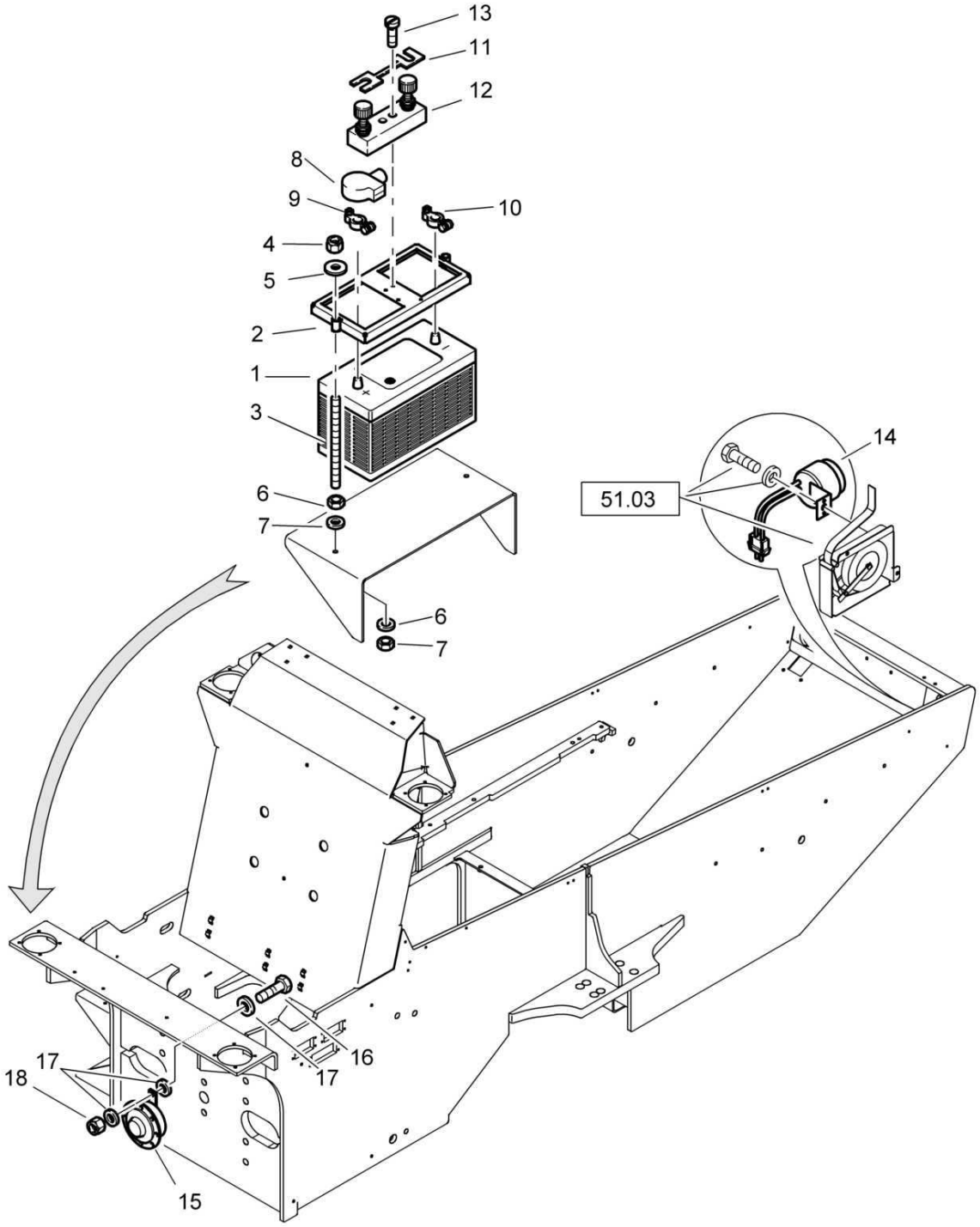

Electrics
Elektrik
Installation électrique

58440010 1001 1

BOMAG FAYAT GROUP

Pos. Pos. Pos.	Part no. Teilenr. No.piece	Qty. Menge Qte.	Description	Benennung	Designation
1	05753229	1	Battery	Batterie	Batterie
2	58440100	1	Battery holder	Batteriehalter	Support de la batterie
3	58050140	2	Threaded rod	Gewindestange	Barre filetée
4	08130813	2	Safety nut	Sechskantmutter selb.sich	Ecrou de sûreté
5	08621084	2	Washer	Scheibe	Disque
6	08110813	4	Hexagon nut	Sechskantmutter	Ecrou hexagonal
7	08510817	4	Washer	Scheibe	Disque
8	05753254	1	Cap, cover	Abdeckkappe	Chapeau
9	05756004	1	Pole clamp	Batterieklemme	Borne de batterie
10	05756006	1	Pole clamp	Batterieklemme	Borne de batterie
11	05755135	1	Fuse	Sicherung	Fusible
12	05755128	1	Fuse holder	Sicherungshalter	Tubulure de fusibles
13	07820411	2	Self tapping screw	Schneidschraube	Vis taraudeuse
14	58260380	1	Warning buzzer	Warnsummer	Avertisseur
15	05726625	1	Horn	Horn	Klaxon
16	07140842	1	Hexagon bolt	Sechskantschraube	Vis à tête hexagonale
17	08752084	3	Spring washer	Spannscheibe	Rondelle tendeuse
18	08130813	1	Safety nut	Sechskantmutter selb.sich	Ecrou de sûreté

S/N 101583411001 ▶ S/N 101583411016

Central electric, assembled
Zentralelektrik, montiert
Electrique centrale, assemblé

58270208_001_01

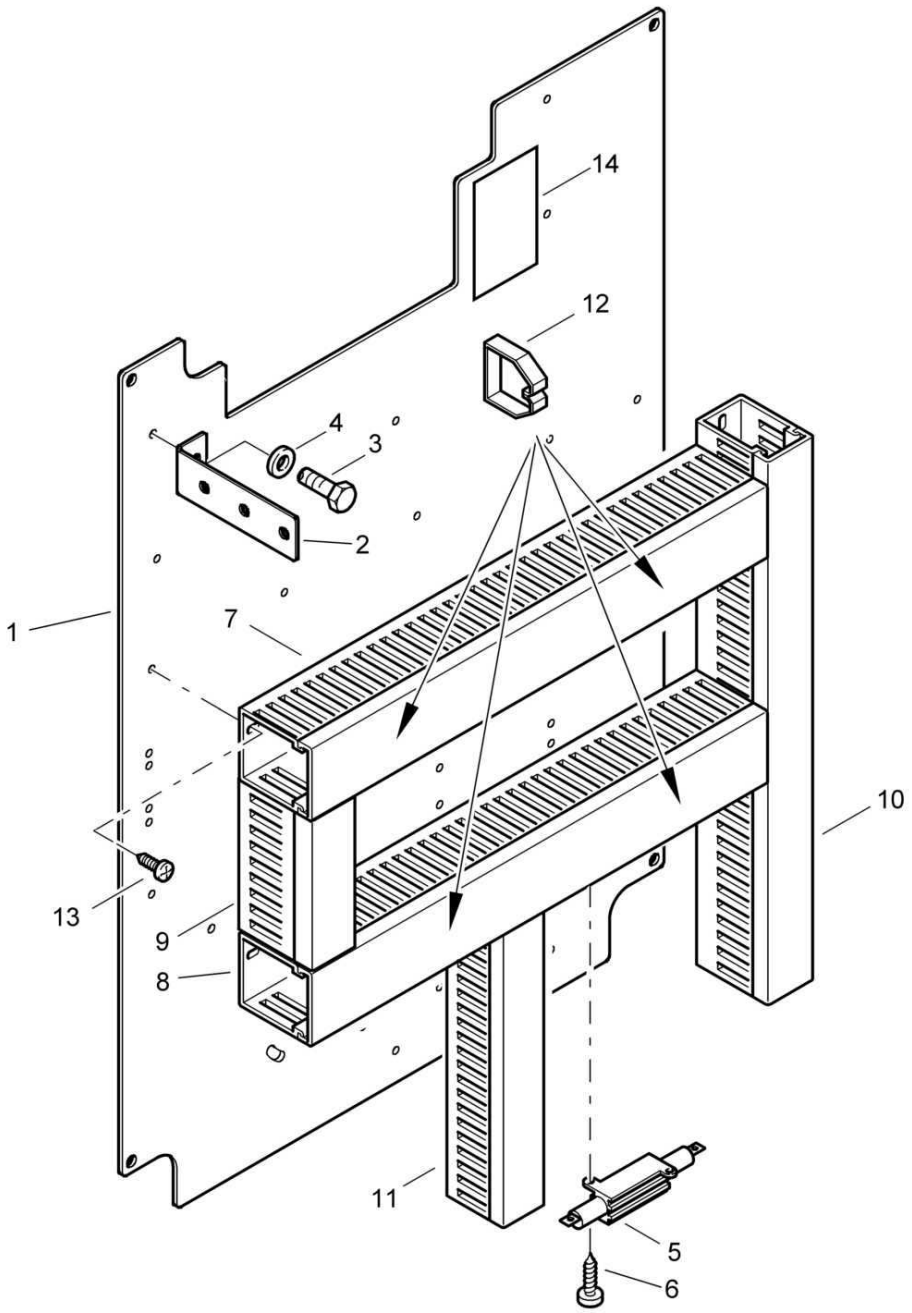

58270208_001_00

Central electric, assembled
Zentralelektrik, montiert
Electrique centrale, assemblé

58270208 1001 1

BOMAG FAYAT GROUP

Pos. Pos. Pos.	Part no. Teilenr. No.piece	Qty. Menge Qte.	Description	Benennung	Designation
1	58270225	1	Mounting plate	Montageplatte	Plaque de montage
2	58270178	1	Supporting plate	Halteblech	Plaque support
3	07140622	1	Hexagon bolt	Sechskantschraube	Vis à tête hexagonale
4	08751064	1	Spring washer	Spannscheibe	Rondelle tendeuse
5	87280141	1	Resistor	Widerstand	Resistance
6	07210316	2	Pens head screw	Linsenschraube	Vis à tête cylindrique bombée
7	00654001	3,65 dm	Cable channel	Kabelkanal	Canal pour câble
8	00654001	3,65 dm	Cable channel	Kabelkanal	Canal pour câble
9	00654006	0,98 dm	Cable channel	Kabelkanal	Canal pour câble
10	00654006	3,40 dm	Cable channel	Kabelkanal	Canal pour câble
11	00654006	1,85 dm	Cable channel	Kabelkanal	Canal pour câble
12	00654012	4	Clip	Halteklammer	Collier
13	07860510	13	Screw	Schraube	Vis
14	05756434	1	Label	Aufkleber	Autocollant

Central electric, assembled
Zentralelektrik, montiert
Electrique centrale, assemblé

58270208_002_01

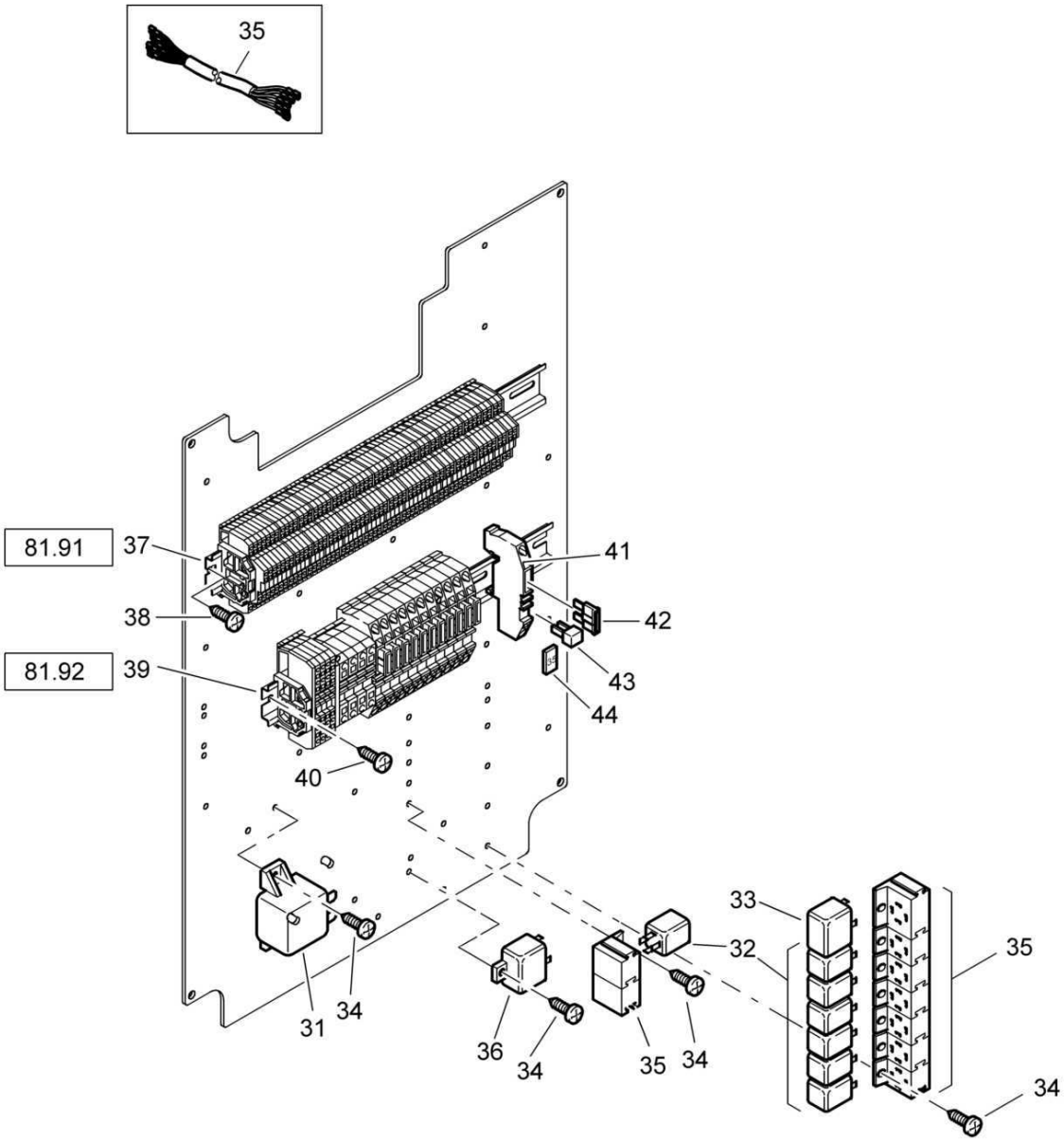

58270208_002_00

Central electric, assembled
Zentralelektrik, montiert
Electrique centrale, assemblé

58270208 1001 1

Pos. Pos. Pos.	Part no. Teilenr. No.piece	Qty. Menge Qte.	Description	Benennung	Designation
31	05754305	1	Relay	Relais	Relais
32	05766955	7	Relay	Relais	Relais
33	05766959	1	Relay	Relais	Relais
34	07860510	10	Screw	Schraube	Vis
35	58260417	1	Wiring	Verkabelung	Câbles
36	05767052	1	Vibration modul	Vibrationsmodul	Module de vibration
37	58270212	1	Strip terminal, assembled	Klemmleiste, montiert	Réglette de bornes, assemblé
38	07860510	1	Screw	Schraube	Vis
39	58270213	1	Strip terminal, assembled	Klemmleiste, montiert	Réglette de bornes, assemblé
40	07860510	1	Screw	Schraube	Vis
41	05756436	1	Terminal	Klemme	Borne
42	05751098	1	Flat fuse	Flachsicherung	Fusible plat
43	05756419	1	Bridge	Brücke	Pont
44	05756486	1	Sequence of numbers	Zahlenreihe	Numero pour attache

Electrical box, assembled
Elektrokasten, montiert
Boîte à fusibles, assemblé

58270250_000_01

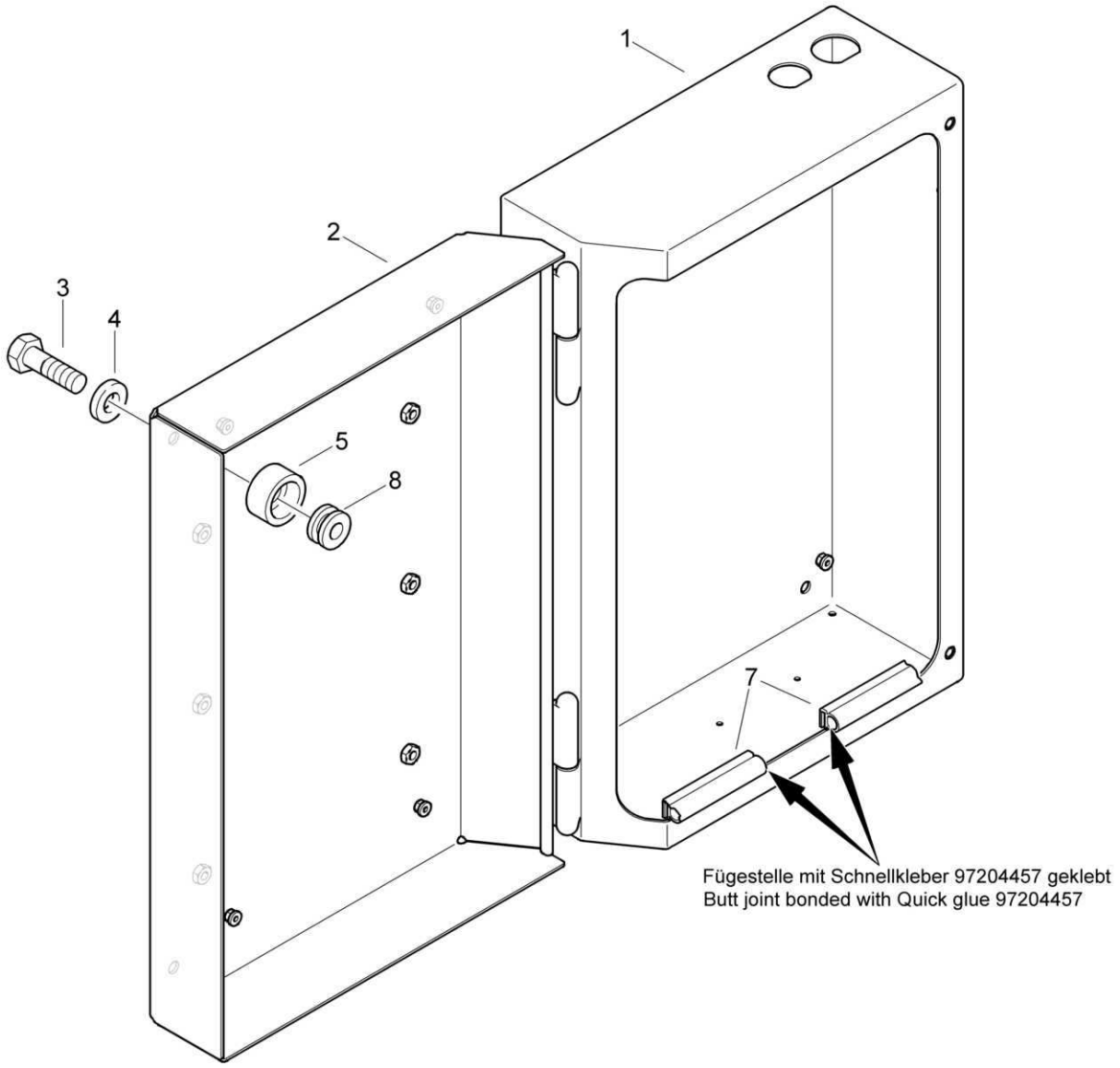

Electrical box, assembled
Elektrokasten, montiert
Boîte à fusibles, assemblé

58270250 1001 1

BOMAG FAYAT GROUP

Pos. Pos. Pos.	Part no. Teilenr. No.piece	Qty. Menge Qte.	Description	Benennung	Designation
1	58270252	1	Box	Kasten	Boîtier
2	58270256	1	Cover	Deckel	Couvercle
3	07141021	2	Hexagon bolt	Sechskantschraube	Vis à tête hexagonale
4	08621105	2	Washer	Scheibe	Disque
5	59010687	2	Bushing	Buchse	Douille
7	00652122	20,0 dm	Sealing section	Dichtungsprofil	Joint d'étanchéité profilé
8	05756093	2	Wall duct	Durchführungstülle	Douille de traversee

S/N 101583411001 ▶ S/N 101583411077

Electrical box, assembled
Elektrokasten, montiert
Boîte à fusibles, assemblé

58270250_000_00

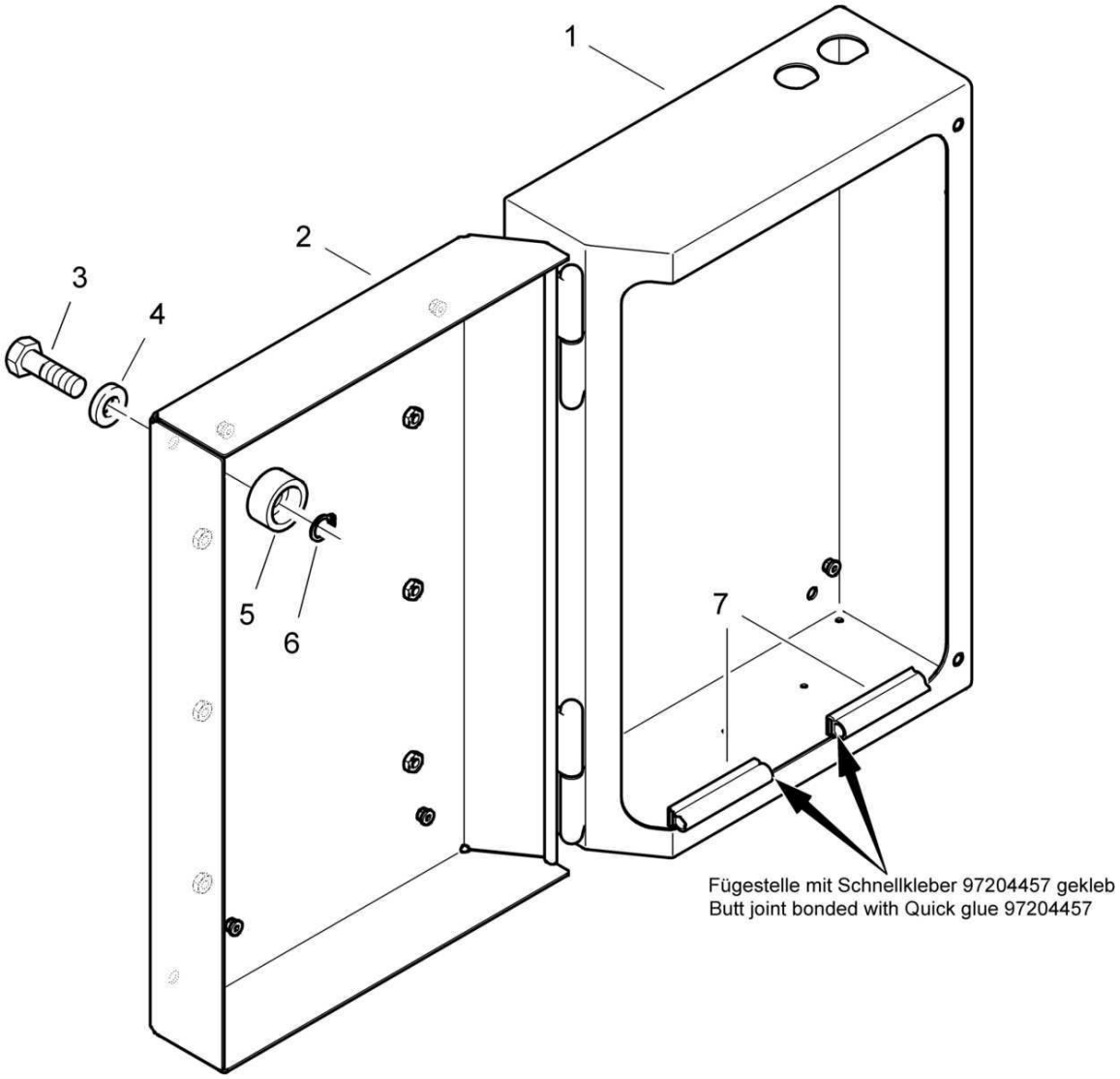

Electrical box, assembled
Elektrokasten, montiert
Boîte à fusibles, assemblé

58270250 1001 1

BOMAG FAYAT GROUP

Pos. Pos. Pos.	Part no. Teilenr. No.piece	Qty. Menge Qte.	Description	Benennung	Designation
1	58270252	1	Box	Kasten	Boîtier
2	58270256	1	Cover	Deckel	Couvercle
3	07141021	2	Hexagon bolt	Sechskantschraube	Vis à tête hexagonale
4	08621105	2	Washer	Scheibe	Disque
5	59010687	2	Bushing	Buchse	Douille
6	09210201	2	Circlip,external	Sicherungsring(außen)	Circlips extérieur
7	00652122	20,0 dm	Sealing section	Dichtungsprofil	Joint d'étanchéité profilé

Printer, assembled
Drucker, montiert
Imprimante, assemblé

58270186_000_03

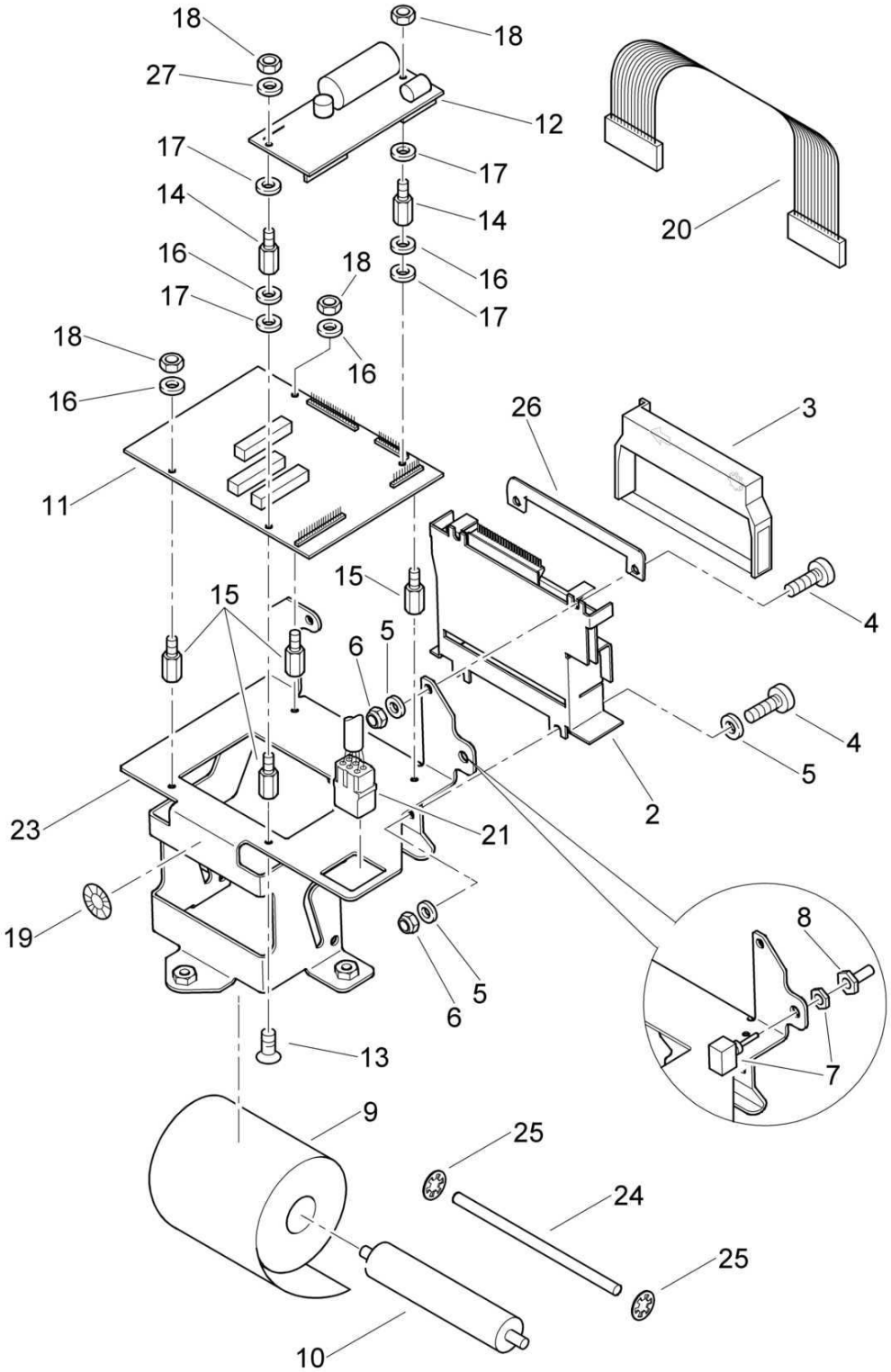

58270186_000_03

Printer, assembled
Drucker, montiert
Imprimante, assemblé

58270186 1001 1

BOMAG FAYAT GROUP

Pos. Pos. Pos.	Part no. Teilenr. No.piece	Qty. Menge Qte.	Description	Benennung	Designation
2	05766009	1	Printer unit	Druckwerk	Unité imprimante
3	05766011	1	Ribbon casette	Farbband	Ruban encre
4	07210420	4	Pens head screw	Linsenschraube	Vis à tête cylindrique bombée
5	08510409	6	Washer	Scheibe	Disque
6	08130408	4	Safety nut	Sechskantmutter selb.sich	Ecrou de sûreté
7	05766018	1	Push button	Taster	Bouton poussoir
8	05766019	1	Cap	Kappe	Chape
9	05766012	1	Paper roller	Papierrolle	Bobine au papier
10	58270196	1	Axle	Achse	Essieu
11	05766616	1	Controller	Controller	Contrôleur
12	05766352	1	Voltage regulator	Spannungsregler	Régulateur tension
13	07310304	4	Countersunk screw	Senkschraube	Vis noyée
14	05751309	2	Hexagon spacer bolt	Sechskantabstandsbolzen	Boulon d'écartement hex.
15	05766356	4	Hexagon spacer bolt	Sechskantabstandsbolzen	Boulon d'écartement hex.
16	08510307	4	Washer	Scheibe	Disque
17	05766201	4	Washer	Unterlegscheibe	Rondelle
18	08110305	4	Hexagon nut	Sechskantmutter	Ecrou hexagonal
19	05750268	1	Test plaquette	Prüfplakette	Plaque de contrôle
20	05766351	1	Printer controller cable	Drucker-Controllerkabel	Câble de contrôleur d'imprimeur
21	05766617	1	Connection line	Verbindungsleitung	Conduite de liaison
23	58270224	1	Plate	Blech	Tôle
24	58270223	1	Round steel bar	Rundstahl	Acier rond
25	08440510	2	Quick fastener	Schnellbefestiger	Fixateur rapide
26	58270240	1	Plate	Blech	Tôle
27	05766738	1	Washer	Unterlegscheibe	Rondelle

S/N 101583411001 ▶ S/N 101583411081

Printer, assembled
Drucker, montiert
Imprimante, assemblé

58270186_000_02

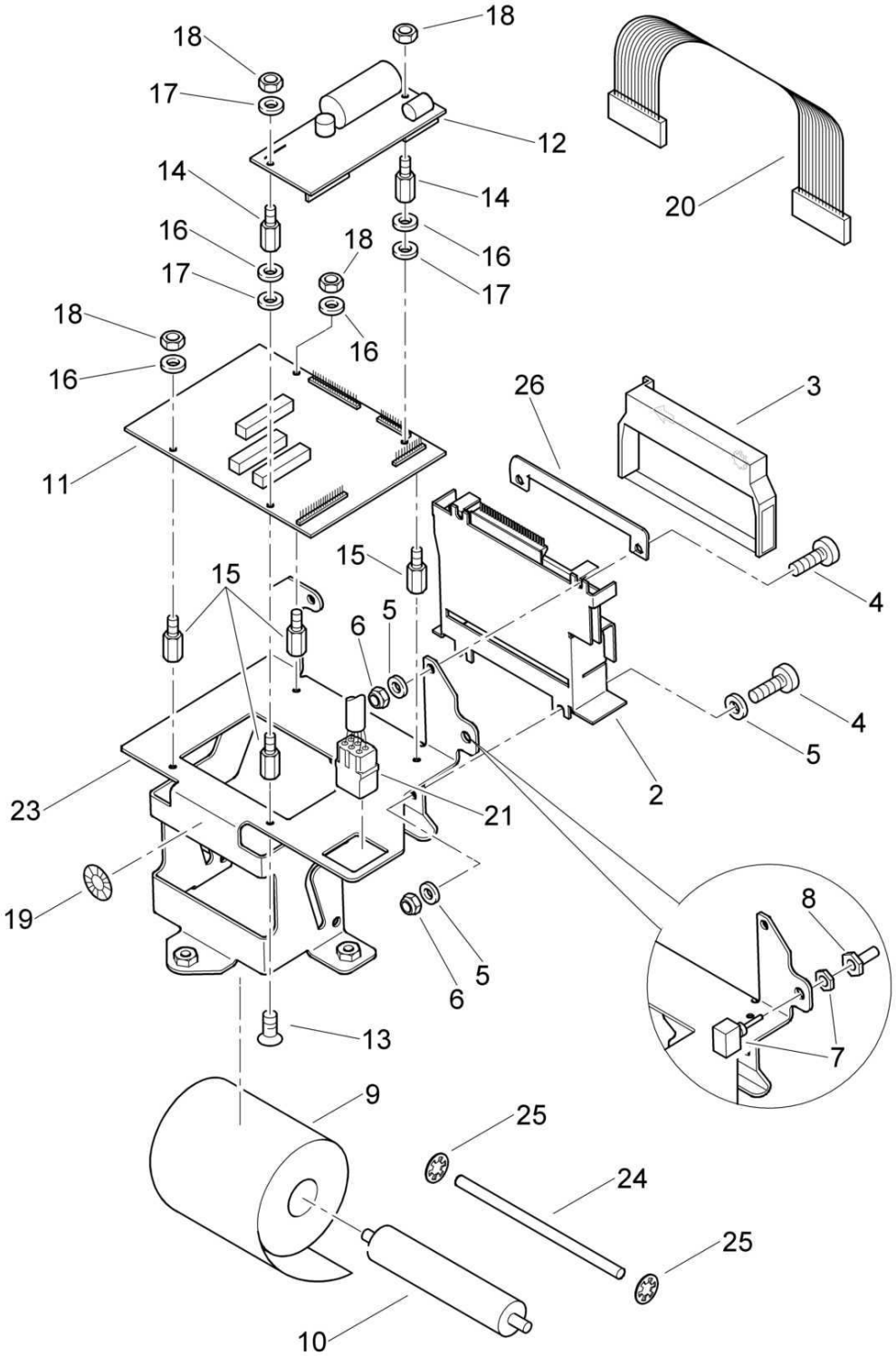

58270186_000_02

Printer, assembled
Drucker, montiert
Imprimante, assemblé

58270186 1001 1

BOMAG FAYAT GROUP

Pos. Pos. Pos.	Part no. Teilenr. No.piece	Qty. Menge Qte.	Description	Benennung	Designation
2	05766009	1	Printer unit	Druckwerk	Unité imprimante
3	05766011	1	Ribbon casette	Farbband	Ruban encre
4	07210420	4	Pens head screw	Linsenschraube	Vis à tête cylindrique bombée
5	08510409	6	Washer	Scheibe	Disque
6	08130408	4	Safety nut	Sechskantmutter selb.sich	Ecrou de sûreté
7	05766018	1	Push button	Taster	Bouton poussoir
8	05766019	1	Cap	Kappe	Chape
9	05766012	1	Paper roller	Papierrolle	Bobine au papier
10	58270196	1	Axle	Achse	Essieu
11	05766616	1	Controller	Controller	Contrôleur
12	05766352	1	Voltage regulator	Spannungsregler	Régulateur tension
13	07310304	4	Countersunk screw	Senkschraube	Vis noyée
14	05751309	2	Hexagon spacer bolt	Sechskantabstandsbolzen	Boulon d'écartement hex.
15	05766356	4	Hexagon spacer bolt	Sechskantabstandsbolzen	Boulon d'écartement hex.
16	08510307	4	Washer	Scheibe	Disque
17	05766201	3	Washer	Unterlegscheibe	Rondelle
18	08110305	4	Hexagon nut	Sechskantmutter	Ecrou hexagonal
19	05750268	1	Test plaquette	Prüfplakette	Plaque de contrôle
20	05766351	1	Printer controller cable	Drucker-Controllerkabel	Câble de contrôleur d'imprimeur
21	05766617	1	Connection line	Verbindungsleitung	Conduite de liaison
23	58270224	1	Plate	Blech	Tôle
24	58270223	1	Round steel bar	Rundstahl	Acier rond
25	08440510	2	Quick fastener	Schnellbefestiger	Fixateur rapide
26	58270240	1	Plate	Blech	Tôle

S/N 101583411001 ▶

Strip terminal 1, assembled
Klemmleiste 1, montiert
Réglette de bornes 1, assemblé

58270212_000_00

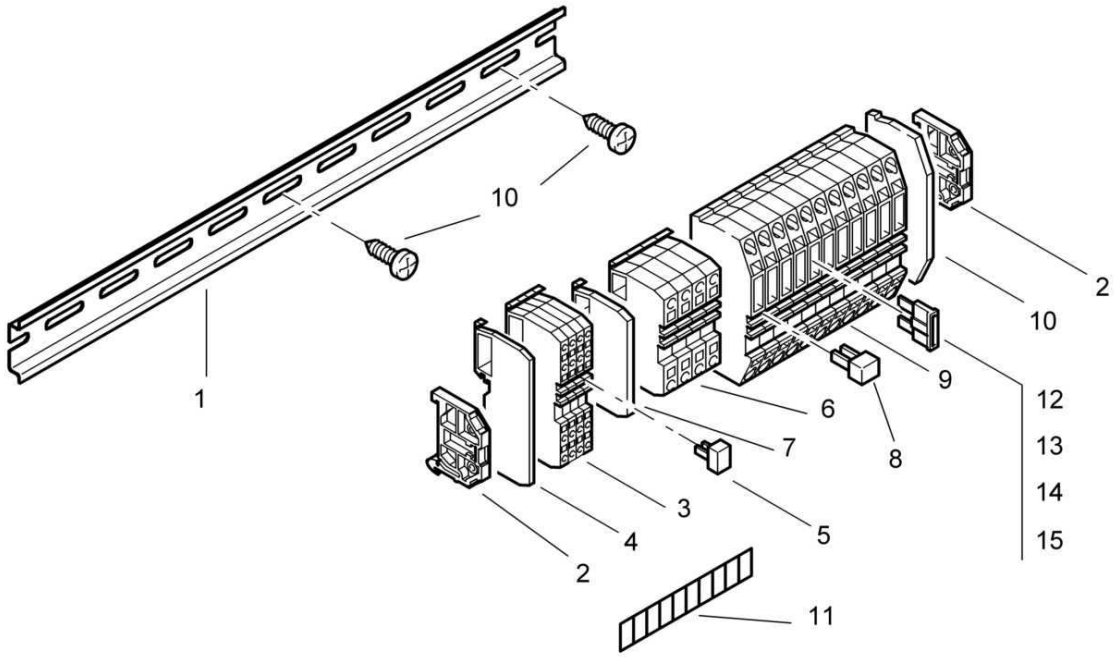

58270212_000_00

Strip terminal 1, assembled
Klemmleiste 1, montiert
Réglette de bornes 1, assemblé

58270212 1001 1

BOMAG FAYAT GROUP

Pos. Pos. Pos.	Part no. Teilenr. No.piece	Qty. Menge Qte.	Description	Benennung	Designation
1	00577003	2,70 dm	Rail	Schiene	Rail
2	05756417	2	Clamp	Klammer	Attache
3	05756425	4	Terminal	Klemme	Borne
4	05756421	1	End plate	Abschlußplatte	Plaque finale
5	05756420	1	Bridge	Brücke	Pont
6	05756423	4	Terminal	Klemme	Borne
7	05756422	1	End plate	Abschlußplatte	Plaque finale
8	05756419	11	Bridge	Brücke	Pont
9	05756436	11	Terminal	Klemme	Borne
10	05756435	1	End plate	Abschlußplatte	Plaque finale
11	05756486	1	Sequence of numbers	Zahlenreihe	Numero pour attache
12	05751097	4	Flat fuse	Flachsicherung	Fusible plat
13	05751098	5	Flat fuse	Flachsicherung	Fusible plat
14	05751100	1	Flat fuse	Flachsicherung	Fusible plat
15	05751099	1	Flat fuse	Flachsicherung	Fusible plat
16	07860510	2	Screw	Schraube	Vis

S/N 101583411001 ▶

Strip terminal 2, assembled
Klemmleiste 2, montiert
Réglette de bornes 2, assemblé

58270213_000_00

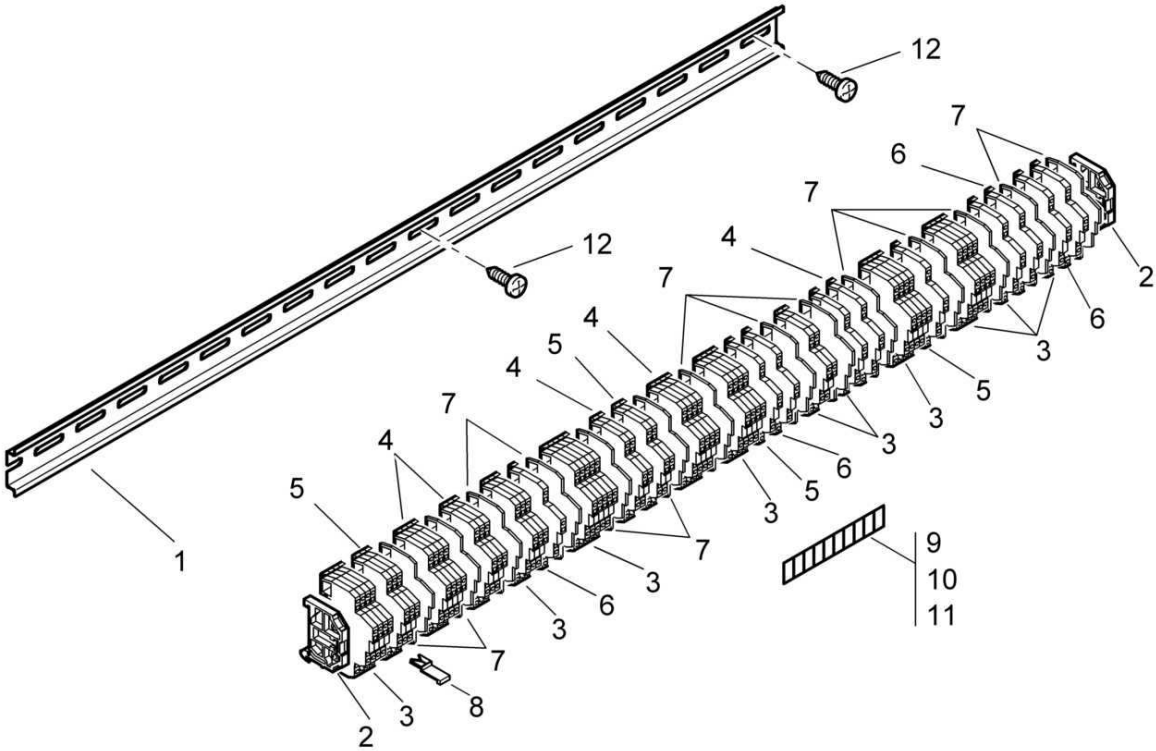

Strip terminal 2, assembled
Klemmleiste 2, montiert
Réglette de bornes 2, assemblé

58270213 1001 1

BOMAG FAYAT GROUP

Pos. Pos. Pos.	Part no. Teilenr. No.piece	Qty. Menge Qte.	Description	Benennung	Designation
1	00577003	4,00 dm	Rail	Schiene	Rail
2	05756417	2	Clamp	Klammer	Attache
3	05756540	29	Terminal	Klemme	Borne
4	05756538	14	Terminal	Klemme	Borne
5	05756539	7	Terminal	Klemme	Borne
6	05756535	4	Terminal	Klemme	Borne
7	05756537	14	End plate	Abschlußplatte	Plaque finale
8	05756536	1	Bridge	Brücke	Pont
9	05756487	1	Sequence of numbers	Zahlenreihe	Numero pour attache
10	05756488	1	Sequence of numbers	Zahlenreihe	Numero pour attache
11	05756489	1	Sequence of numbers	Zahlenreihe	Numero pour attache
12	07860510	2	Screw	Schraube	Vis

Wire harnesses
Kabelbäume
Faisceaux des câbles

58260057_001_00

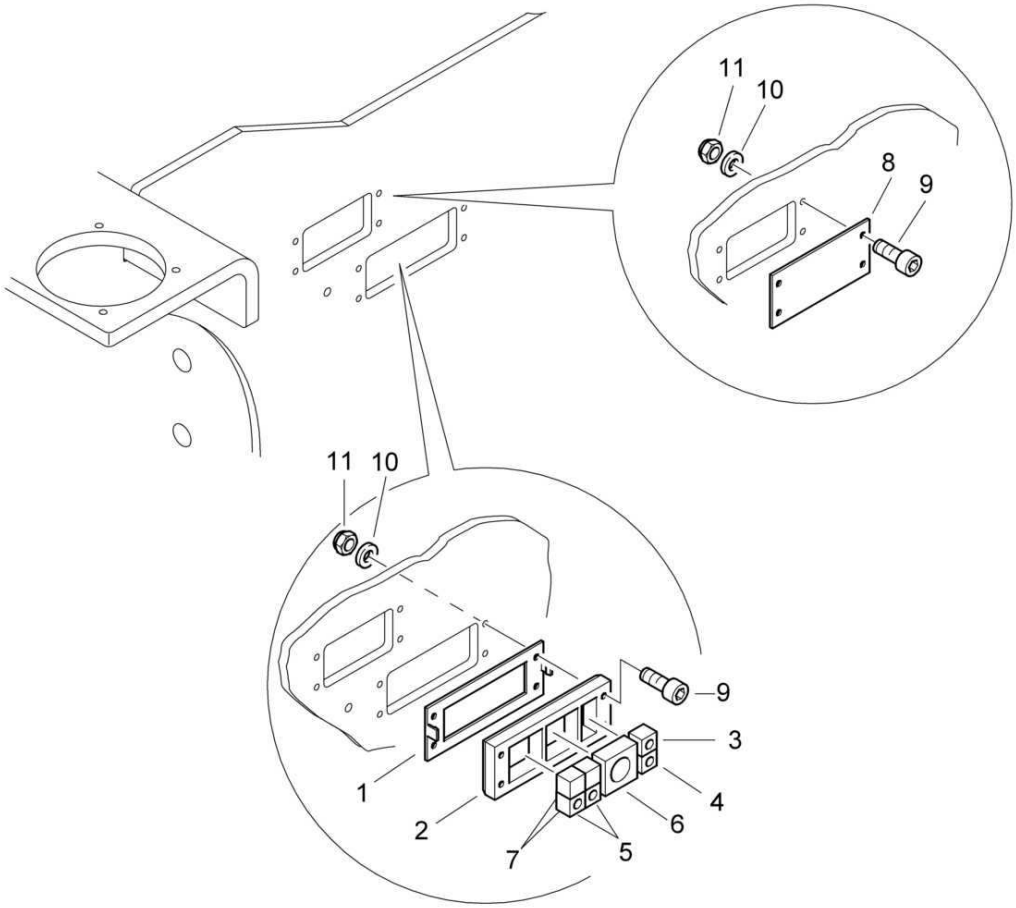

Wire harnesses
Kabelbäume
Faisceaux des câbles

58260057 1001 1

BOMAG FAYAT GROUP

Pos. Pos. Pos.	Part no. Teilenr. No.piece	Qty. Menge Qte.	Description	Benennung	Designation
1	05756848	1	Frame	Rahmen	Châssis
2	05756840	1	Plate	Platte	Plaque
3	05756811	1	Wall duct	Durchführungstülle	Douille de traversee
4	05756813	1	Wall duct	Durchführungstülle	Douille de traversee
5	05756850	2	Wall duct	Durchführungstülle	Douille de traversee
6	05756818	1	Wall duct	Durchführungstülle	Douille de traversee
7	05756844	2	Plug	Stopfen	Bouchon
8	05756849	1	Plate	Blech	Tôle
9	07230525	8	Socket-head cap screw	Zylinderschraube	Vis à tête six pans creux
10	08510511	8	Washer	Scheibe	Disque
11	08130508	8	Safety nut	Sechskantmutter selb.sich	Ecrou de sûreté

Wire harnesses
Kabelbäume
Faisceaux des câbles

58260057_002_00

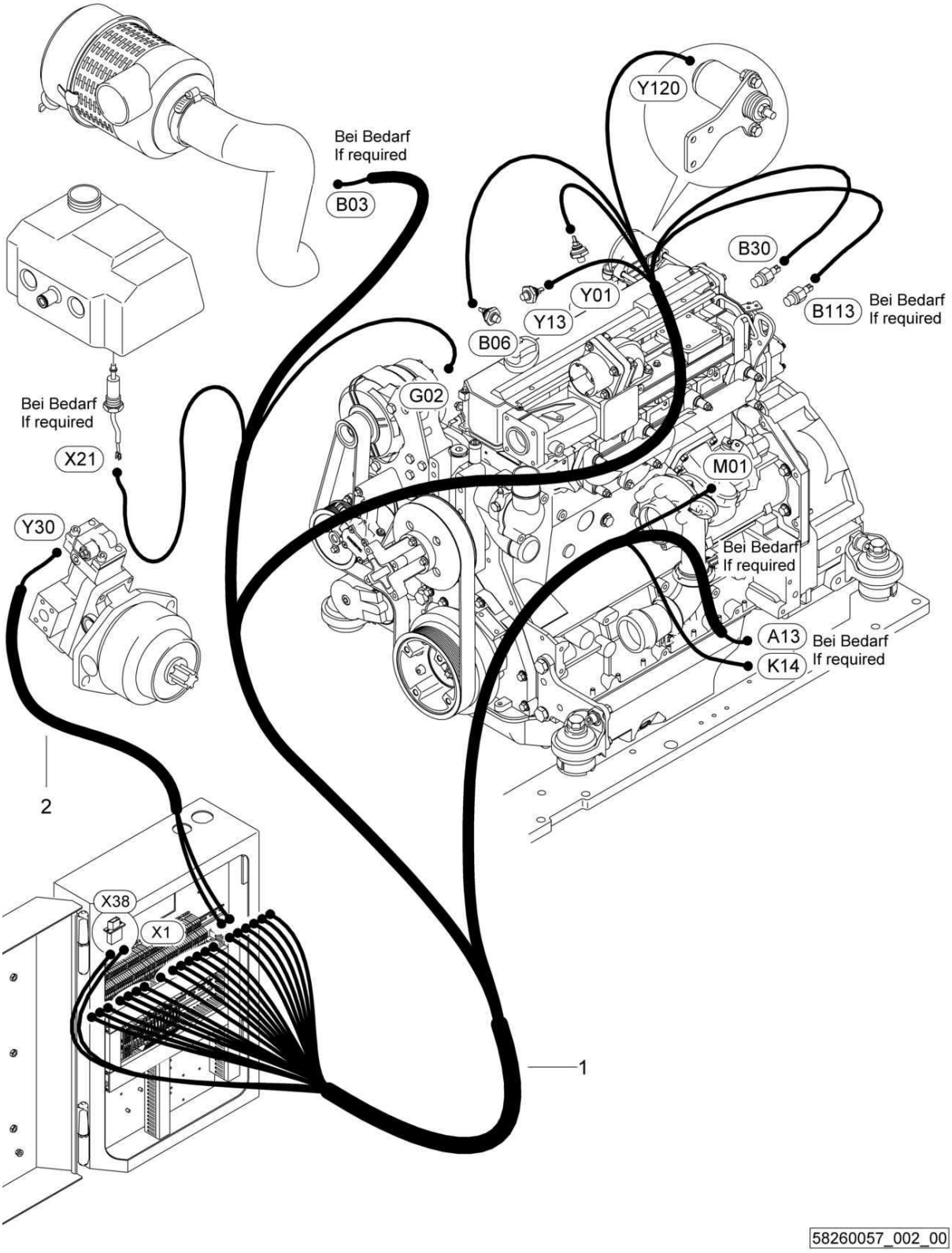

Wire harnesses
Kabelbäume
Faisceaux des câbles

58260057 1001 1

BOMAG FAYAT GROUP

Pos. Pos. Pos.	Part no. Teilenr. No.piece	Qty. Menge Qte.	Description	Benennung	Designation
1	58260482	1	Wire harness	Kabelbaum	Faisceau de câbles

Wire harnesses
Kabelbäume
Faisceaux des câbles

58260057_002_00

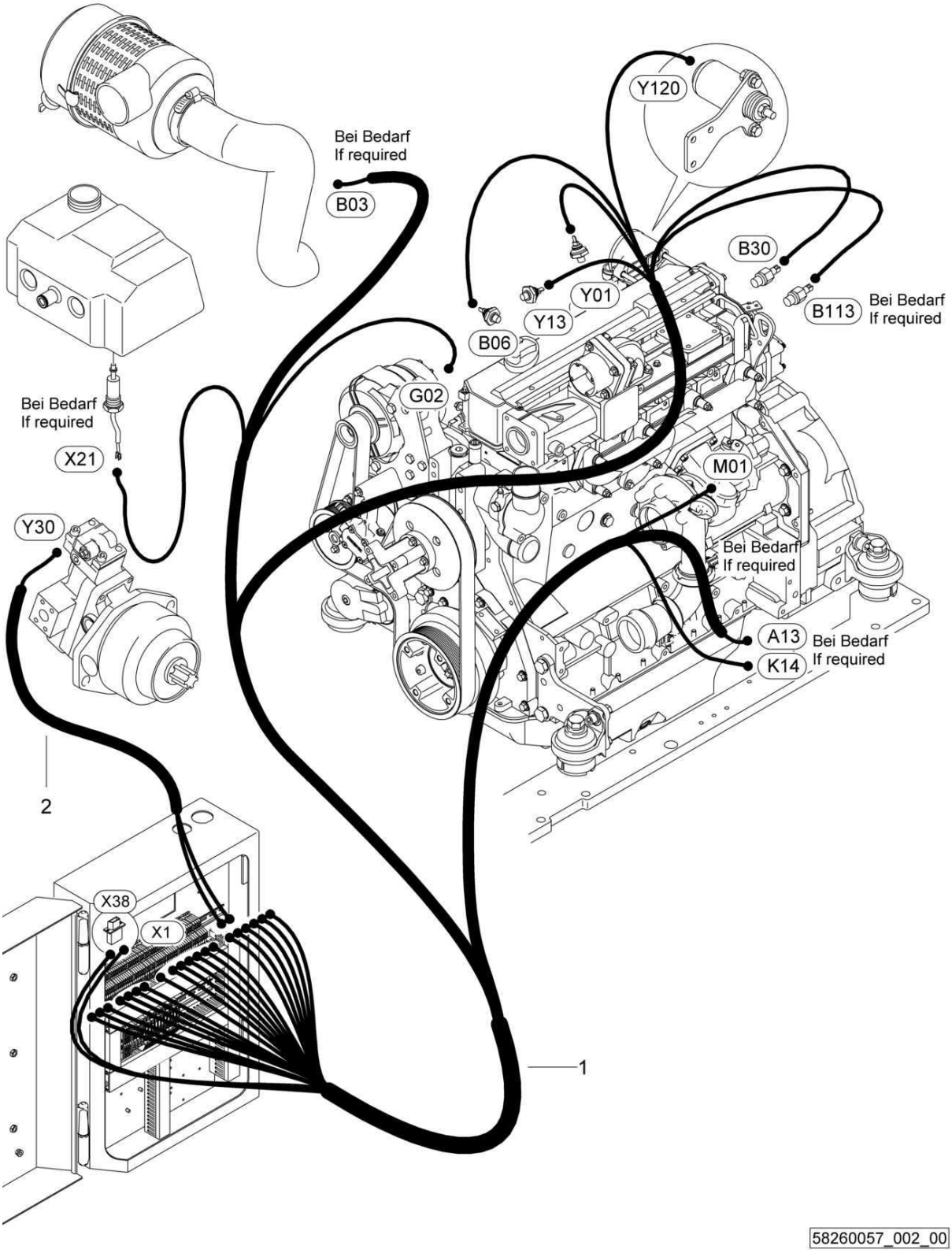

Wire harnesses
Kabelbäume
Faisceaux des câbles

58260057 1001 1

BOMAG FAYAT GROUP

Pos. Pos. Pos.	Part no. Teilenr. No.piece	Qty. Menge Qte.	Description	Benennung	Designation
1	58260482	1	Wire harness	Kabelbaum	Faisceau de câbles
2	58260278	1	Wire harness	Kabelbaum	Faisceau de câbles

Wire harnesses
Kabelbäume
Faisceaux des câbles

58260057_003_03

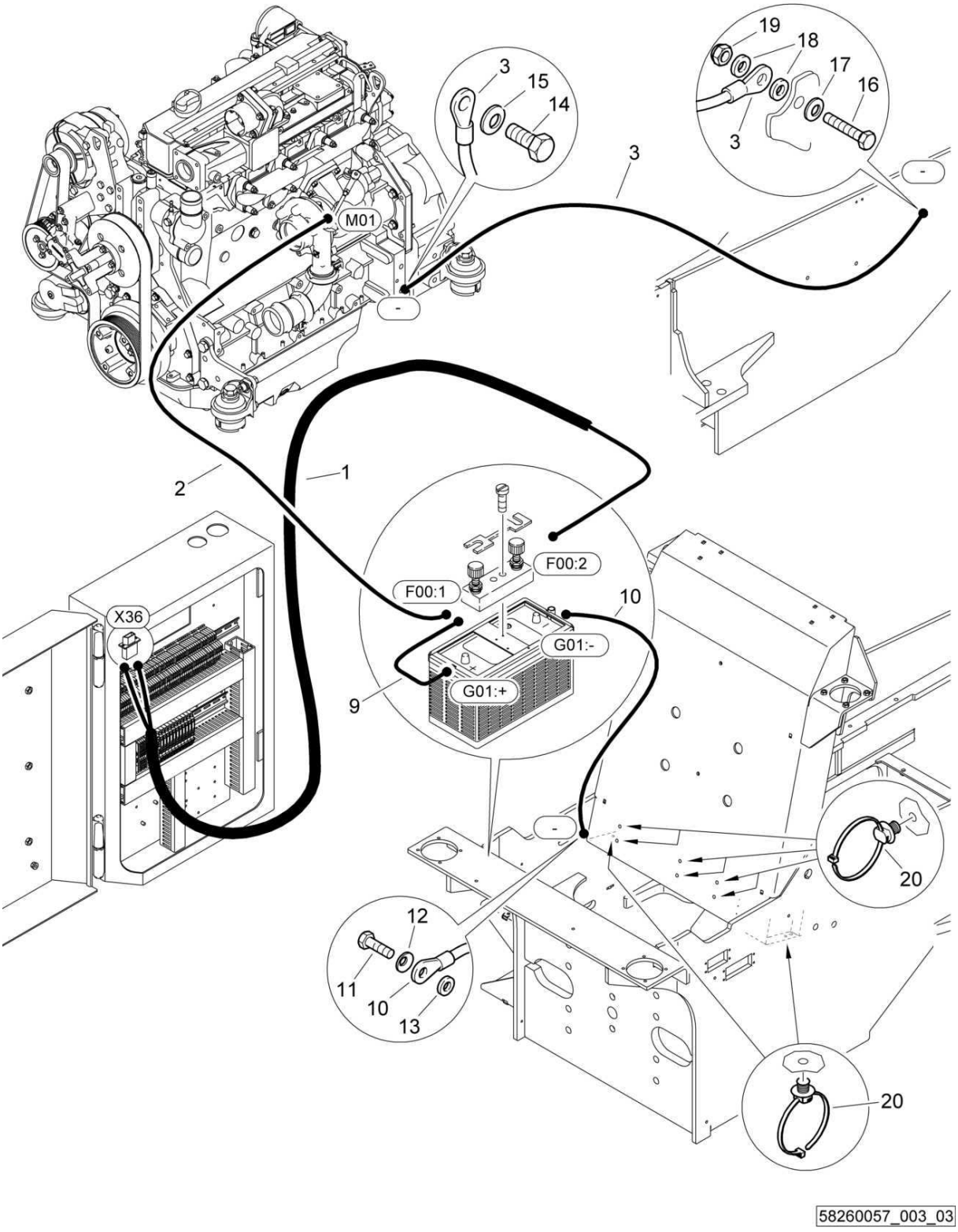

Wire harnesses
Kabelbäume
Faisceaux des câbles

58260057 1001 1

BOMAG FAYAT GROUP

Pos. Pos. Pos.	Part no. Teilenr. No.piece	Qty. Menge Qte.	Description	Benennung	Designation
1	58260407	1	Wire harness	Kabelbaum	Faisceau de câbles
2	58260406	1	Wire harness	Kabelbaum	Faisceau de câbles
3	57130306	1	Cable	Kabel	Câble
9	58260408	1	Wire harness	Kabelbaum	Faisceau de câbles
10	92022807	1	Wire harness	Kabelbaum	Faisceau de câbles
11	07141032	1	Hexagon bolt	Sechskantschraube	Vis à tête hexagonale
12	08752106	1	Spring washer	Spannscheibe	Rondelle tendeuse
13	08511022	1	Washer	Scheibe	Disque
14	07141234	1	Hexagon bolt	Sechskantschraube	Vis à tête hexagonale
15	08752130	1	Spring washer	Spannscheibe	Rondelle tendeuse
16	07141039	1	Hexagon bolt	Sechskantschraube	Vis à tête hexagonale
17	08752106	1	Spring washer	Spannscheibe	Rondelle tendeuse
18	08511022	2	Washer	Scheibe	Disque
19	08131016	1	Safety nut	Sechskantmutter selb.sich	Ecrou de sûreté
20	05743300	8	Cable binder	Kabelbefestiger	Fixation des câbles

Wire harnesses
Kabelbäume
Faisceaux des câbles

58260057_003_03

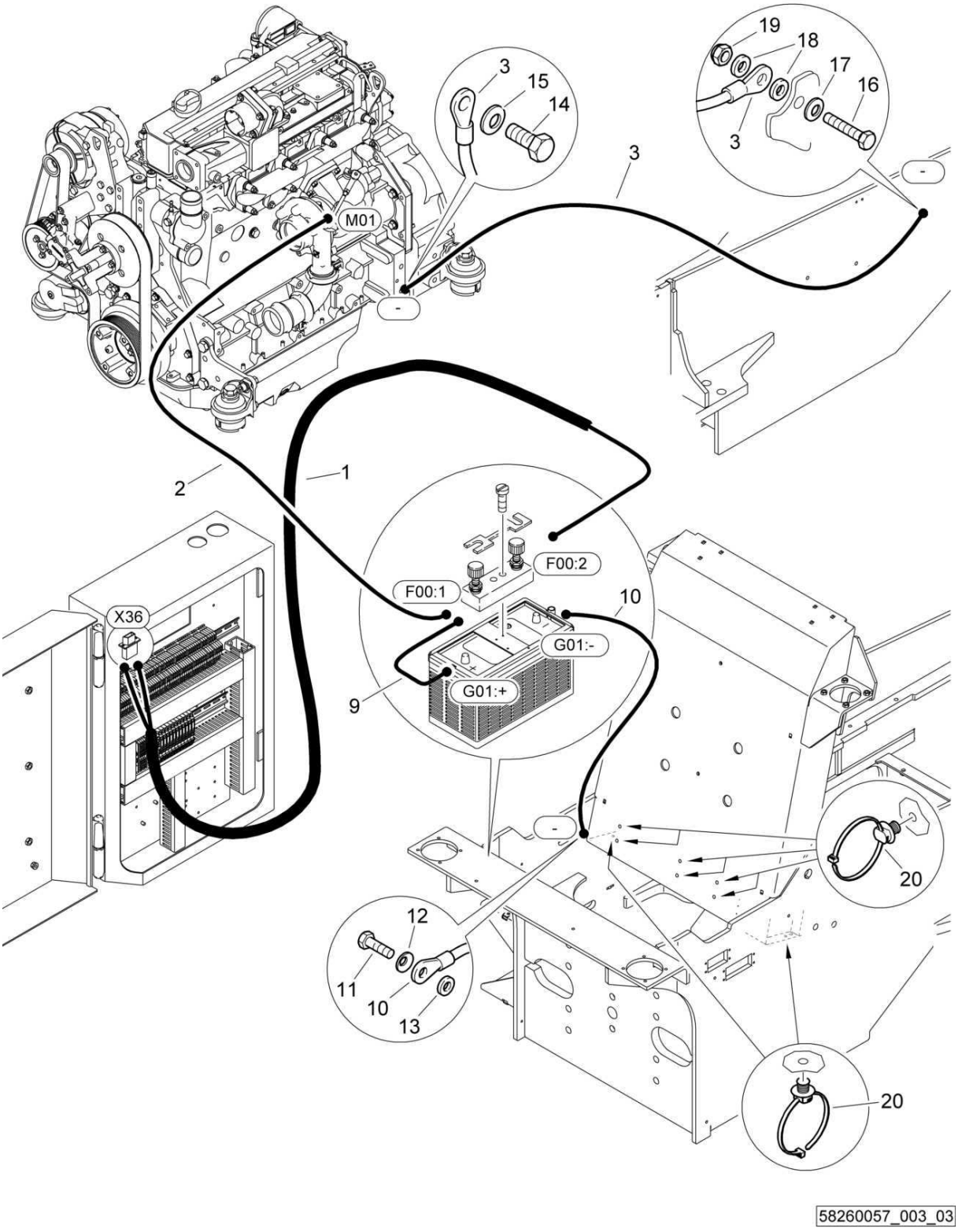

Wire harnesses
Kabelbäume
Faisceaux des câbles

58260057 1001 1

BOMAG FAYAT GROUP

Pos. Pos. Pos.	Part no. Teilenr. No.piece	Qty. Menge Qte.	Description	Benennung	Designation
1	58260407	1	Wire harness	Kabelbaum	Faisceau de câbles
2	58260406	1	Wire harness	Kabelbaum	Faisceau de câbles
3	57130306	1	Cable	Kabel	Câble
9	58260408	1	Wire harness	Kabelbaum	Faisceau de câbles
10	92022807	1	Wire harness	Kabelbaum	Faisceau de câbles
11	07141027	1	Hexagon bolt	Sechskantschraube	Vis à tête hexagonale
12	08752106	1	Spring washer	Spannscheibe	Rondelle tendeuse
13	08511022	1	Washer	Scheibe	Disque
14	07141234	1	Hexagon bolt	Sechskantschraube	Vis à tête hexagonale
15	08752130	1	Spring washer	Spannscheibe	Rondelle tendeuse
16	07141039	1	Hexagon bolt	Sechskantschraube	Vis à tête hexagonale
17	08752106	1	Spring washer	Spannscheibe	Rondelle tendeuse
18	08511022	2	Washer	Scheibe	Disque
19	08131016	1	Safety nut	Sechskantmutter selb.sich	Ecrou de sûreté
20	05743300	8	Cable binder	Kabelbefestiger	Fixation des câbles

Wire harnesses
Kabelbäume
Faisceaux des câbles

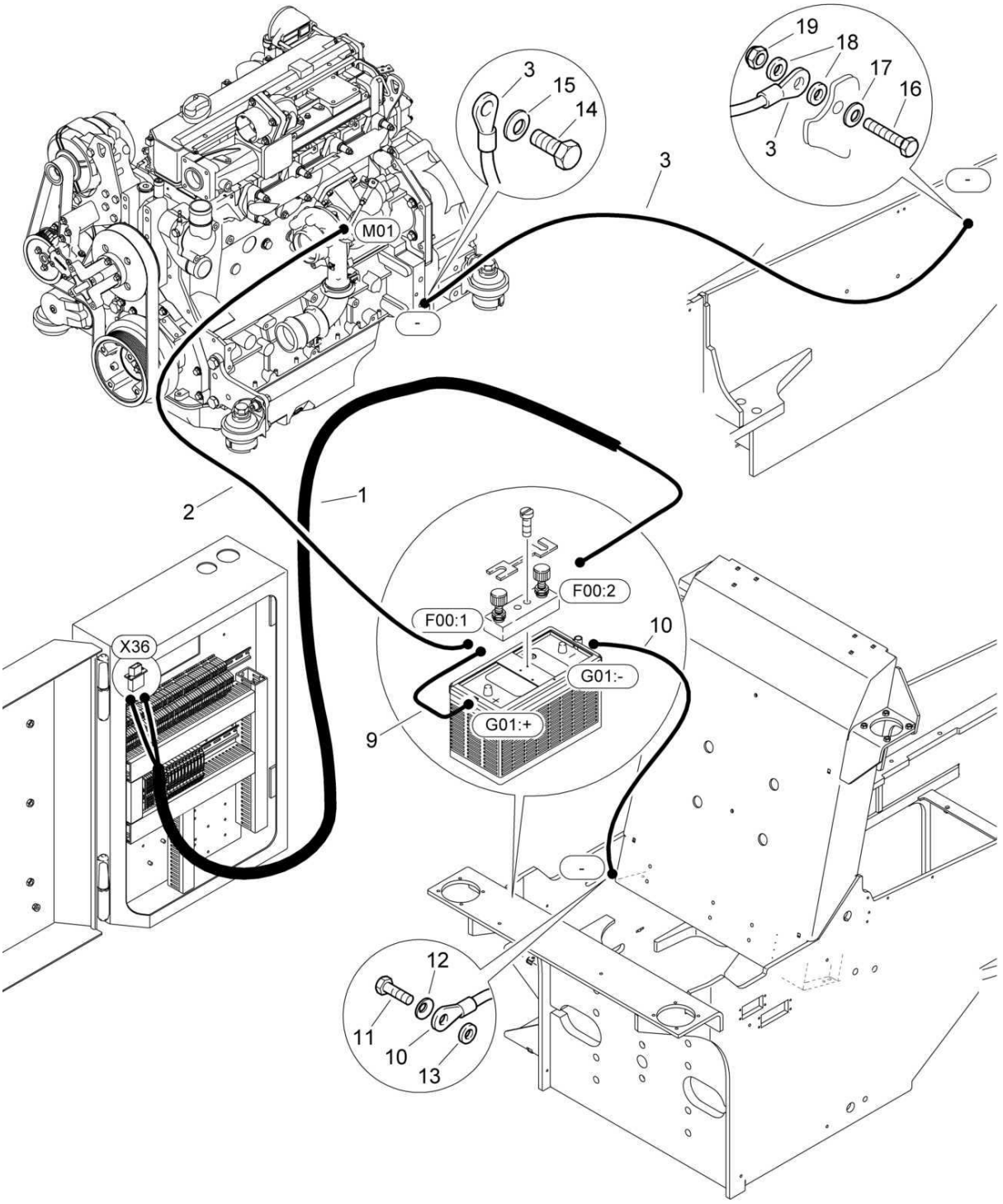

Wire harnesses
Kabelbäume
Faisceaux des câbles

58260057 1001 1

BOMAG FAYAT GROUP

Pos. Pos. Pos.	Part no. Teilenr. No.piece	Qty. Menge Qte.	Description	Benennung	Designation
1	58260407	1	Wire harness	Kabelbaum	Faisceau de câbles
2	58260406	1	Wire harness	Kabelbaum	Faisceau de câbles
3	57130306	1	Cable	Kabel	Câble
9	58260408	1	Wire harness	Kabelbaum	Faisceau de câbles
10	92022807	1	Wire harness	Kabelbaum	Faisceau de câbles
11	07141027	1	Hexagon bolt	Sechskantschraube	Vis à tête hexagonale
12	08752106	1	Spring washer	Spannscheibe	Rondelle tendeuse
13	08511022	1	Washer	Scheibe	Disque
14	07141234	1	Hexagon bolt	Sechskantschraube	Vis à tête hexagonale
15	08752130	1	Spring washer	Spannscheibe	Rondelle tendeuse
16	07141039	1	Hexagon bolt	Sechskantschraube	Vis à tête hexagonale
17	08752106	1	Spring washer	Spannscheibe	Rondelle tendeuse
18	08511022	2	Washer	Scheibe	Disque
19	08131016	1	Safety nut	Sechskantmutter selb.sich	Ecrou de sûreté

Wire harnesses
Kabelbäume
Faisceaux des câbles

58260057_003_01

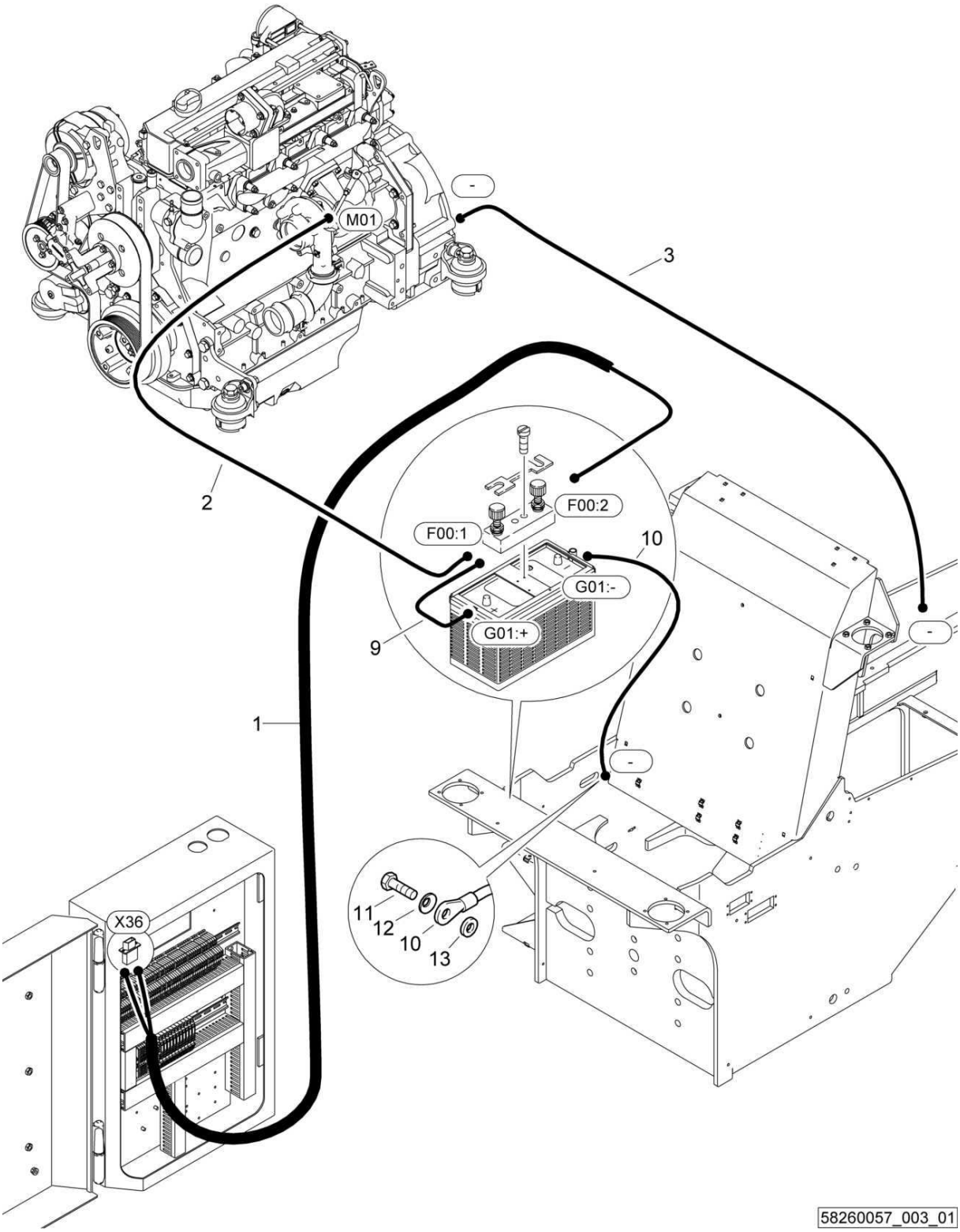

Wire harnesses
Kabelbäume
Faisceaux des câbles

58260057 1001 1

BOMAG FAYAT GROUP

Pos. Pos. Pos.	Part no. Teilenr. No.piece	Qty. Menge Qte.	Description	Benennung	Designation
1	58260407	1	Wire harness	Kabelbaum	Faisceau de câbles
2	58260406	1	Wire harness	Kabelbaum	Faisceau de câbles
3	57130306	1	Cable	Kabel	Câble
9	58260408	1	Wire harness	Kabelbaum	Faisceau de câbles
10	92022807	1	Wire harness	Kabelbaum	Faisceau de câbles
11	07141027	1	Hexagon bolt	Sechskantschraube	Vis à tête hexagonale
12	08752106	1	Spring washer	Spannscheibe	Rondelle tendeuse
13	08511022	1	Washer	Scheibe	Disque

Wire harnesses
Kabelbäume
Faisceaux des câbles

58260057_003_00

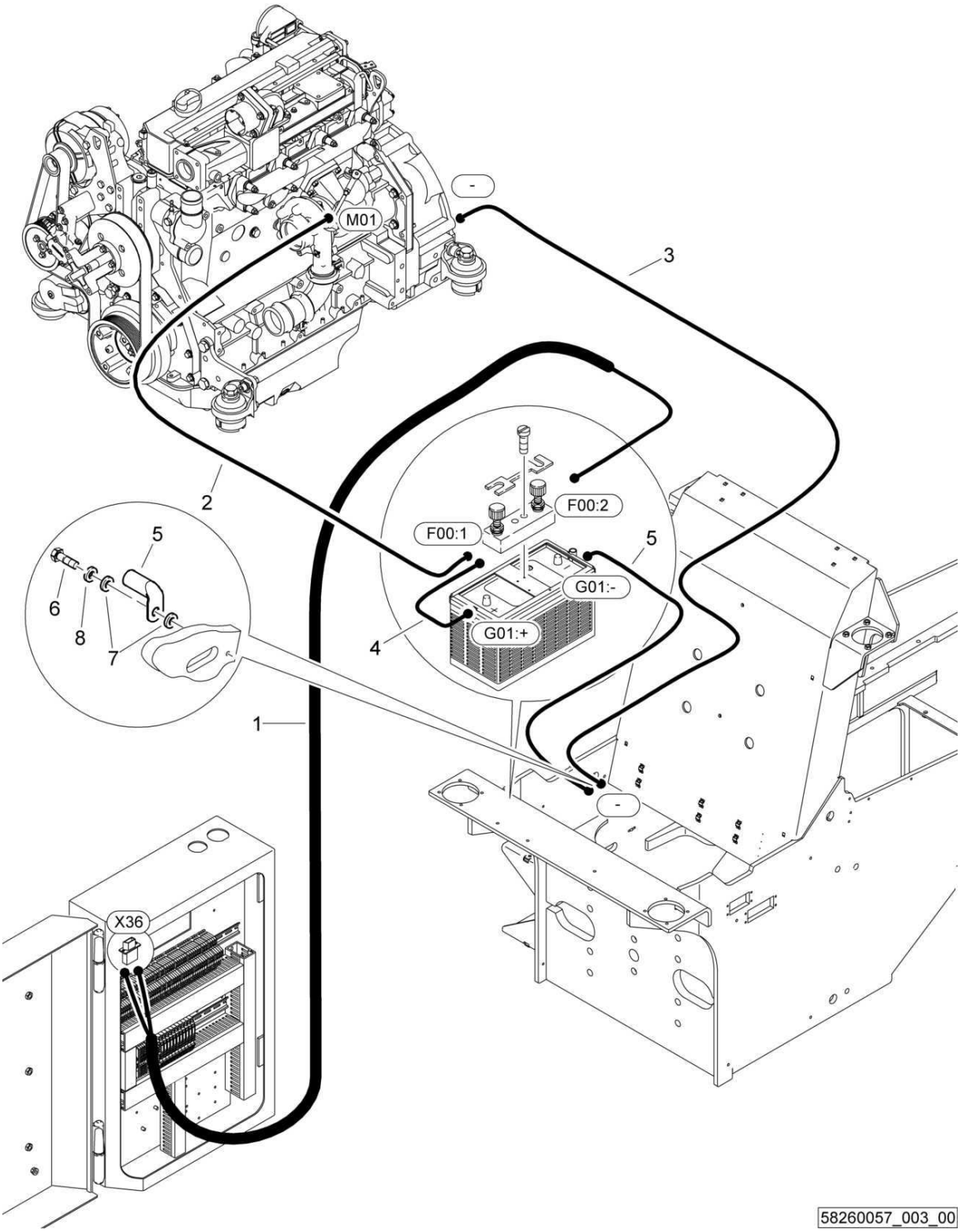

Wire harnesses
Kabelbäume
Faisceaux des câbles

58260057 1001 1

BOMAG FAYAT GROUP

Pos. Pos. Pos.	Part no. Teilenr. No.piece	Qty. Menge Qte.	Description	Benennung	Designation
1	58260407	1	Wire harness	Kabelbaum	Faisceau de câbles
2	58260406	1	Wire harness	Kabelbaum	Faisceau de câbles
3	57130306	1	Cable	Kabel	Câble
4	58260408	1	Wire harness	Kabelbaum	Faisceau de câbles
5	58260409	1	Wire harness	Kabelbaum	Faisceau de câbles
6	07141027	1	Hexagon bolt	Sechskantschraube	Vis à tête hexagonale
7	08511022	2	Washer	Scheibe	Disque
8	08531018	1	Spring washer	Federring	Rondelle grower

Wire harnesses
Kabelbäume
Faisceaux des câbles

58260057_004_00

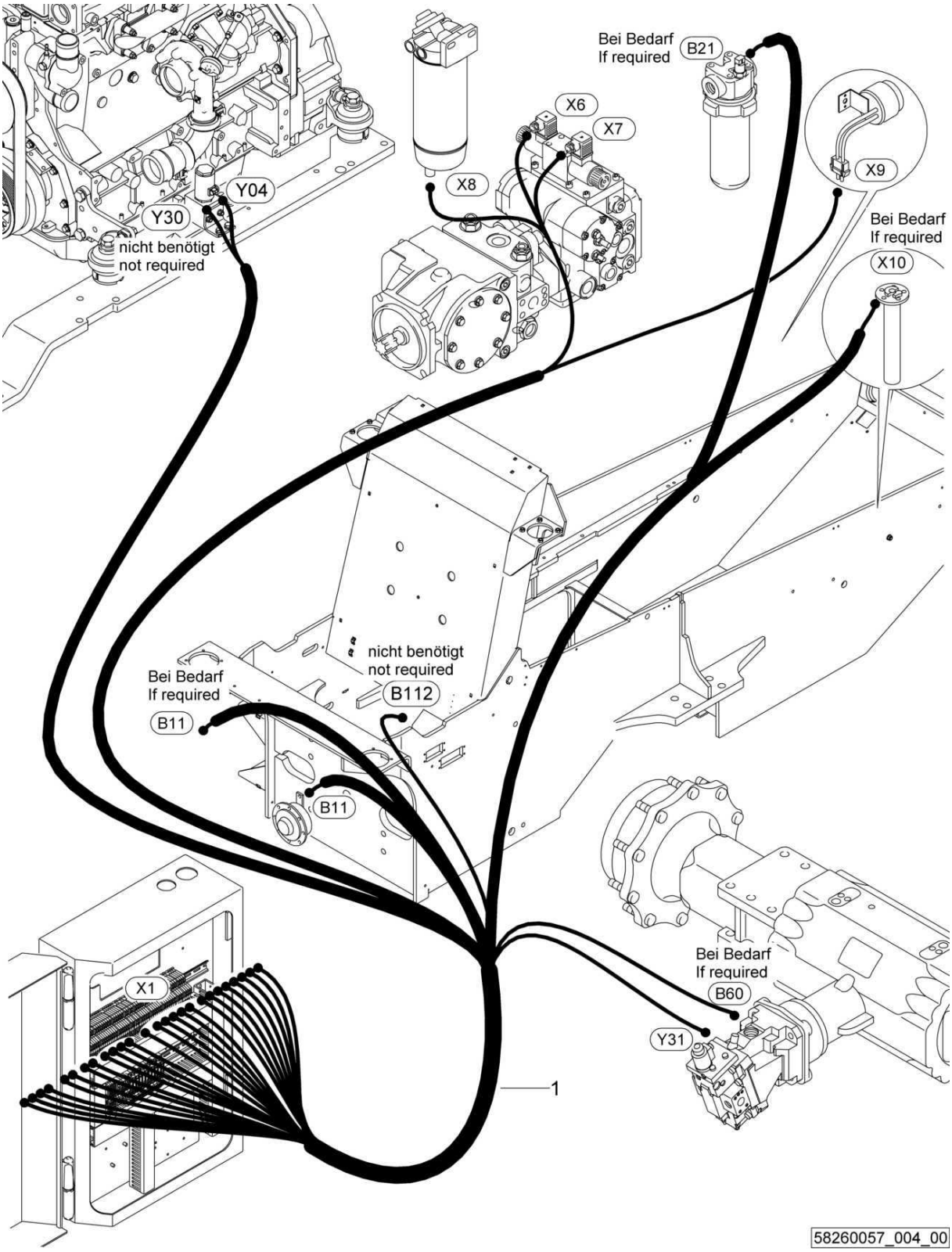

Wire harnesses
Kabelbäume
Faisceaux des câbles

58260057 1001 1

BOMAG FAYAT GROUP

Pos. / Pos. / Pos.	Part no. / Teilenr. / No.piece	Qty. / Menge / Qte.	Description	Benennung	Designation
1	58260583	1	Wire harness	Kabelbaum	Faisceau de câbles

Wire harnesses
Kabelbäume
Faisceaux des câbles

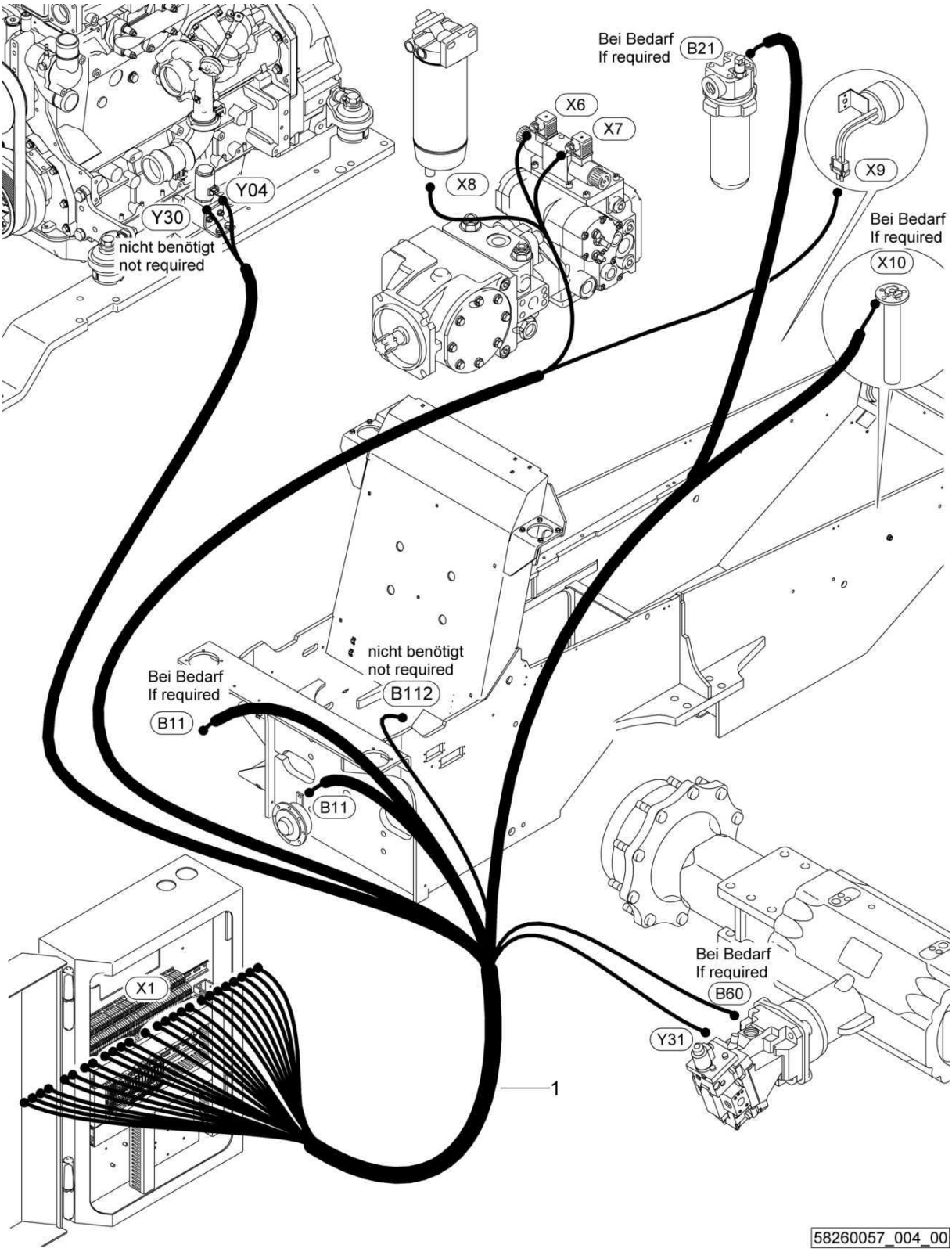

Wire harnesses
Kabelbäume
Faisceaux des câbles

58260057 1001 1

BOMAG FAYAT GROUP

Pos. / Pos. / Pos.	Part no. / Teilenr. / No.piece	Qty. / Menge / Qte.	Description	Benennung	Designation
1	58260497	1	Wire harness	Kabelbaum	Faisceau de câbles

Wire harnesses
Kabelbäume
Faisceaux des câbles

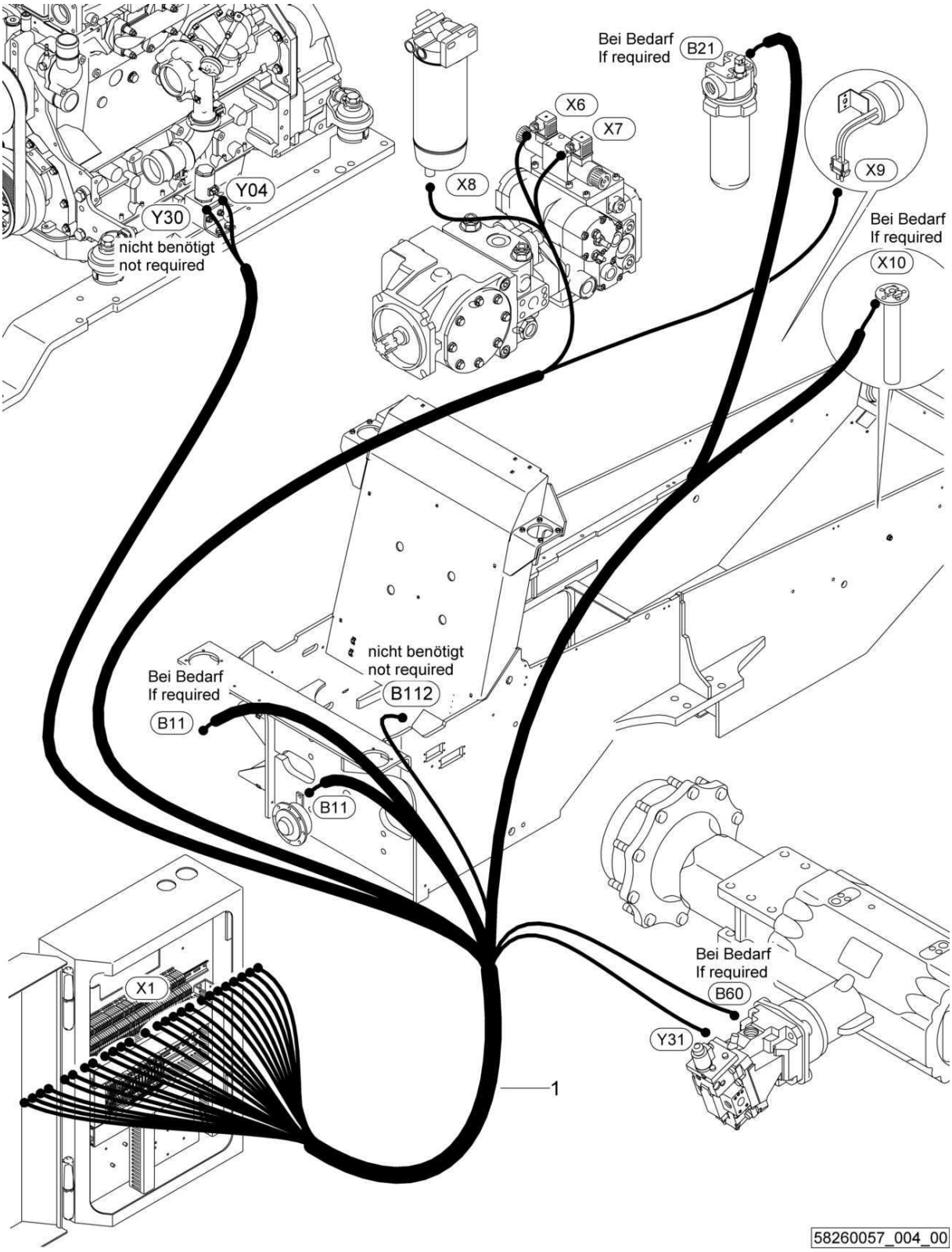

Wire harnesses
Kabelbäume
Faisceaux des câbles

58260057 1001 1

BOMAG FAYAT GROUP

Pos. Pos. Pos.	Part no. Teilenr. No.piece	Qty. Menge Qte.	Description	Benennung	Designation
1	58260403	1	Wire harness	Kabelbaum	Faisceau de câbles

Hydraulic
Hydraulik
Hydraulique

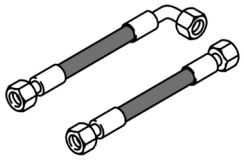

90

For this catalogue group no illustration.
Keine Illustration für diese Katalog-Gruppe.
Accune illustration pour ce groupe catalogue.

Pos. Pos. Pos.	Description	Benennung	Designation
91.00	Hydraulics	Hydraulik	Hydraulique
99.01	Hydr.Pump,Travel System	Hydraulikpumpe,Fahrantrieb	Pompe hydr., translation
99.04	Hydraulic Pump,Vibration	Hydraulikpumpe,Vibration	Pompe hydr., vibration
99.20	Hydraulic Motor	Hydraulikmotor	Moteur hydraulique
99.20	Hydraulic Motor	Hydraulikmotor	Moteur hydraulique
99.21	Hydr.Motor,Travel System	Hydraulikmotor,Fahrantrieb	Moteur hydr., translation
99.21	Hydr.Motor,Travel System	Hydraulikmotor,Fahrantrieb	Moteur hydr., translation
99.24	Hydr.Motor,Vibration	Hydraulikmotor,Vibration	Moteur hydr., vibration
99.24	Hydr.Motor,Vibration	Hydraulikmotor,Vibration	Moteur hydr., vibration
99.24	Hydr.Motor,Vibration	Hydraulikmotor,Vibration	Moteur hydr., vibration
99.31	Transmission With Brake	Getriebe mit (Hy.)Bremse	Transmission avec frein
99.32	Gear pump	Zahnradpumpe	Pompe de engrenage
99.45	Way Valve	Wegeventil	Distributeur
99.48	Hydraulic Oil Filter	Hydraulikölfilter	Filtre à huile hydraulique
99.67	Steering Cylinder	Lenkzylinder	Vérin de direction
99.73	Valve Block	Ventilblock	Corps de soupape

S/N 101583411041 ▶

Hydraulics
Hydraulik
Hydraulique

58080090_001_01

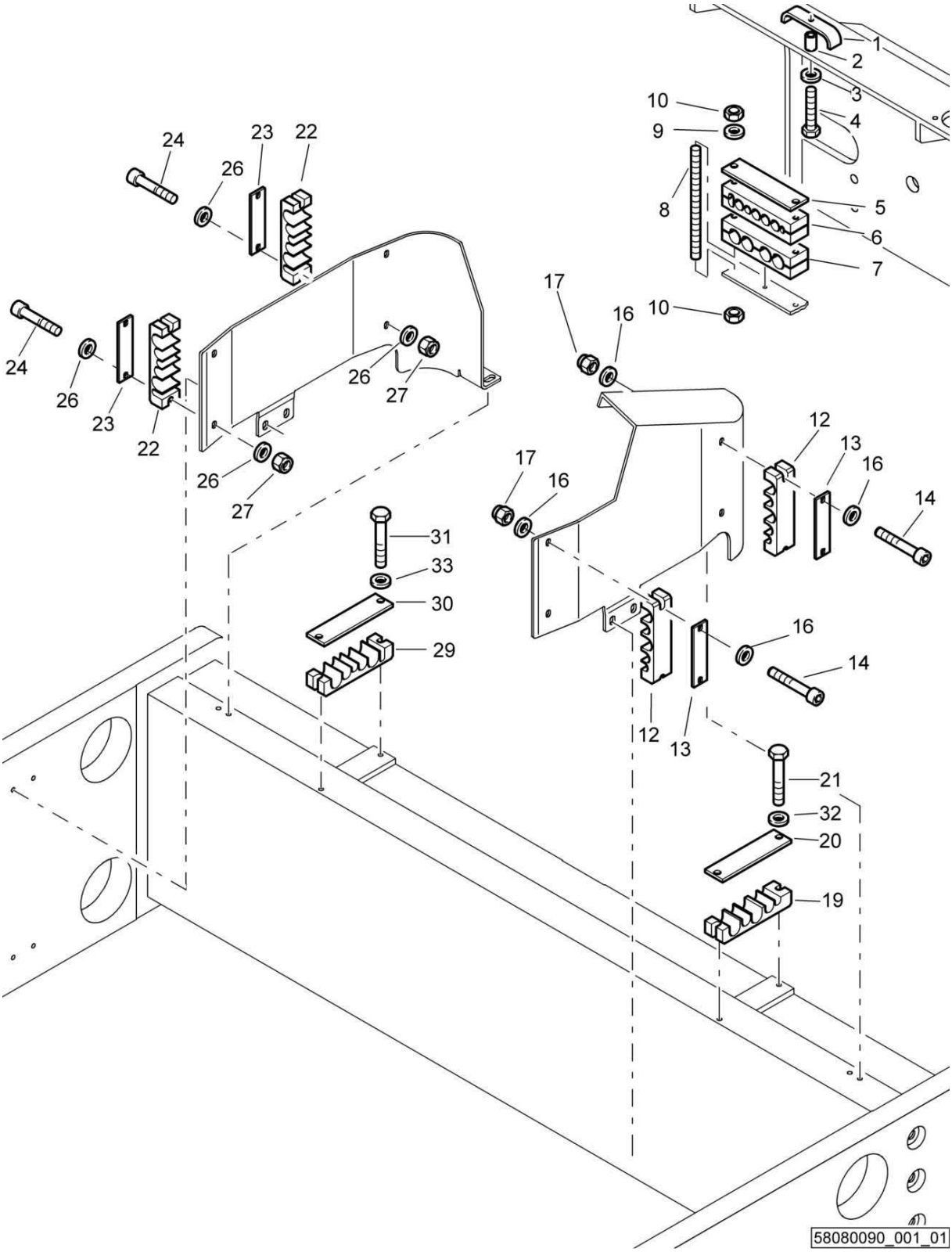

Hydraulics
Hydraulik
Hydraulique

58080090 1001 1

BOMAG FAYAT GROUP

Pos. Pos. Pos.	Part no. Teilenr. No.piece	Qty. Menge Qte.	Description	Benennung	Designation
1	58080112	1	Flat steel	Flachstahl	Acier plat
2	69230105	1	Tube	Rohr	Tube
3	08510817	1	Washer	Scheibe	Disque
4	07140856	1	Hexagon bolt	Sechskantschraube	Vis à tête hexagonale
5	58080195	1	Flat steel	Flachstahl	Acier plat
6	58080103	1	Pillow block	Halterung	Support
7	58080107	1	Pillow block	Halterung	Support
8	58080192	2	Threaded bolt	Gewindebolzen	Boulon
9	08510817	2	Washer	Scheibe	Disque
10	08110813	4	Hexagon nut	Sechskantmutter	Ecrou hexagonal
12	58080120	2	Pillow block	Halterung	Support
13	58080195	2	Flat steel	Flachstahl	Acier plat
14	07230854	4	Socket-head cap screw	Zylinderschraube	Vis à tête six pans creux
16	08590820	8	Washer	Scheibe	Disque
17	08130813	4	Safety nut	Sechskantmutter selb.sich	Ecrou de sûreté
19	58080120	1	Pillow block	Halterung	Support
20	58080195	1	Flat steel	Flachstahl	Acier plat
21	07131232	2	Hexagon bolt	Sechskantschraube	Vis à tête hexagonale
22	58080121	2	Pillow block	Halterung	Support
23	58080195	2	Flat steel	Flachstahl	Acier plat
24	07230854	4	Socket-head cap screw	Zylinderschraube	Vis à tête six pans creux
26	08590820	8	Washer	Scheibe	Disque
27	08130813	4	Safety nut	Sechskantmutter selb.sich	Ecrou de sûreté
29	58080121	1	Pillow block	Halterung	Support
30	58080195	1	Flat steel	Flachstahl	Acier plat
31	07131232	2	Hexagon bolt	Sechskantschraube	Vis à tête hexagonale
32	08511324	2	Washer	Scheibe	Disque
33	08511324	2	Washer	Scheibe	Disque

S/N 101583411001 ▶ S/N 101583411040

Hydraulics
Hydraulik
Hydraulique

58080090_001_00

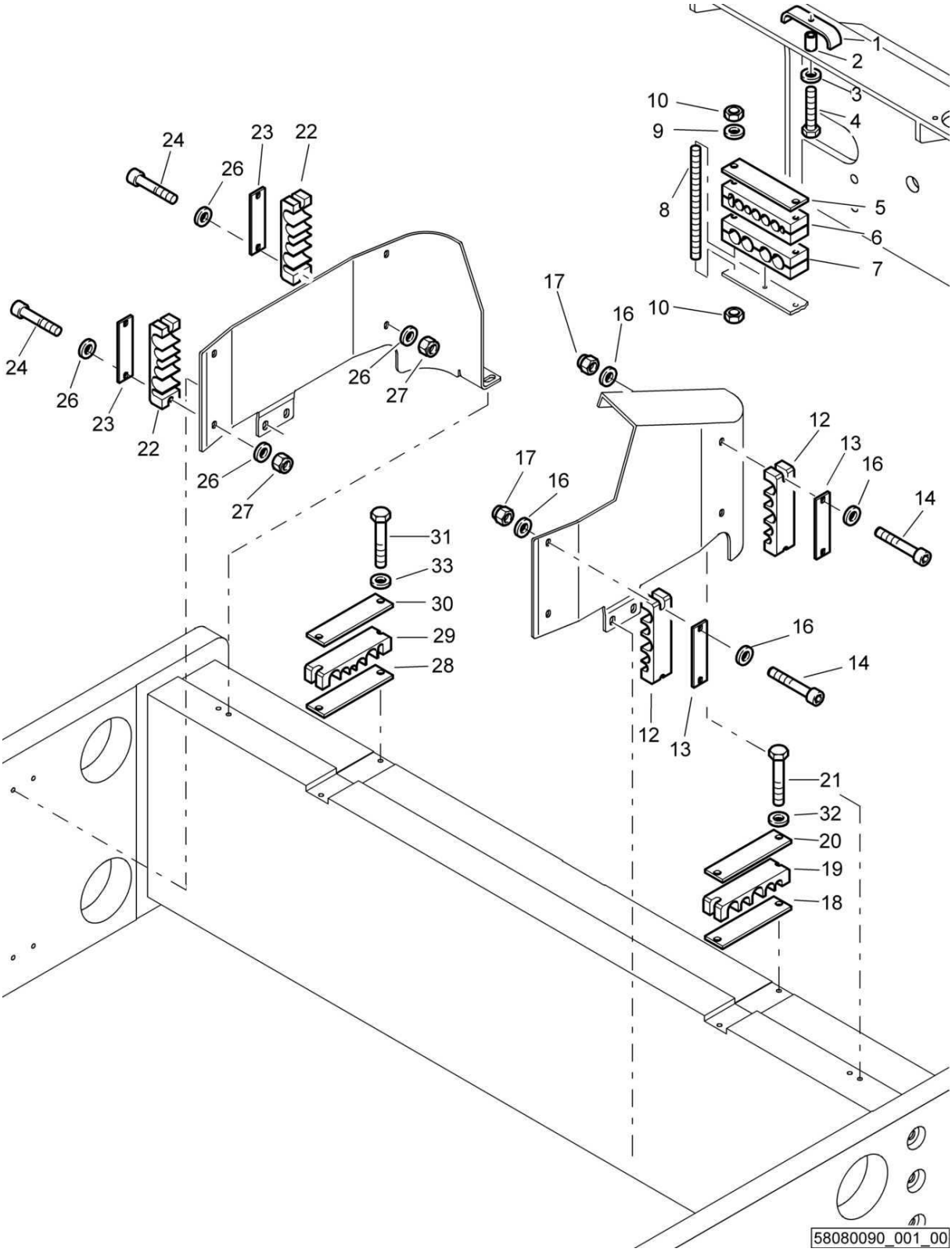

Hydraulics
Hydraulik
Hydraulique

58080090 1001 1

BOMAG FAYAT GROUP

Pos. Pos. Pos.	Part no. Teilenr. No.piece	Qty. Menge Qte.	Description	Benennung	Designation
1	58080112	1	Flat steel	Flachstahl	Acier plat
2	69230105	1	Tube	Rohr	Tube
3	08510817	1	Washer	Scheibe	Disque
4	07140856	1	Hexagon bolt	Sechskantschraube	Vis à tête hexagonale
5	58080195	1	Flat steel	Flachstahl	Acier plat
6	58080103	1	Pillow block	Halterung	Support
7	58080107	1	Pillow block	Halterung	Support
8	58080192	2	Threaded bolt	Gewindebolzen	Boulon
9	08510817	2	Washer	Scheibe	Disque
10	08110813	4	Hexagon nut	Sechskantmutter	Ecrou hexagonal
12	58080120	2	Pillow block	Halterung	Support
13	58080195	2	Flat steel	Flachstahl	Acier plat
14	07230854	4	Socket-head cap screw	Zylinderschraube	Vis à tête six pans creux
16	08590820	8	Washer	Scheibe	Disque
17	08130813	4	Safety nut	Sechskantmutter selb.sich	Ecrou de sûreté
18	58203499	1	Flat steel	Flachstahl	Acier plat
19	58080120	1	Pillow block	Halterung	Support
20	58080195	1	Flat steel	Flachstahl	Acier plat
21	07131232	2	Hexagon bolt	Sechskantschraube	Vis à tête hexagonale
22	58080121	2	Pillow block	Halterung	Support
23	58080195	2	Flat steel	Flachstahl	Acier plat
24	07230854	4	Socket-head cap screw	Zylinderschraube	Vis à tête six pans creux
26	08590820	8	Washer	Scheibe	Disque
27	08130813	4	Safety nut	Sechskantmutter selb.sich	Ecrou de sûreté
28	58203499	1	Flat steel	Flachstahl	Acier plat
29	58080121	1	Pillow block	Halterung	Support
30	58080195	1	Flat steel	Flachstahl	Acier plat
31	07131232	2	Hexagon bolt	Sechskantschraube	Vis à tête hexagonale
32	08511324	2	Washer	Scheibe	Disque
33	08511324	2	Washer	Scheibe	Disque

Hydraulics
Hydraulik
Hydraulique

58080090_002_00

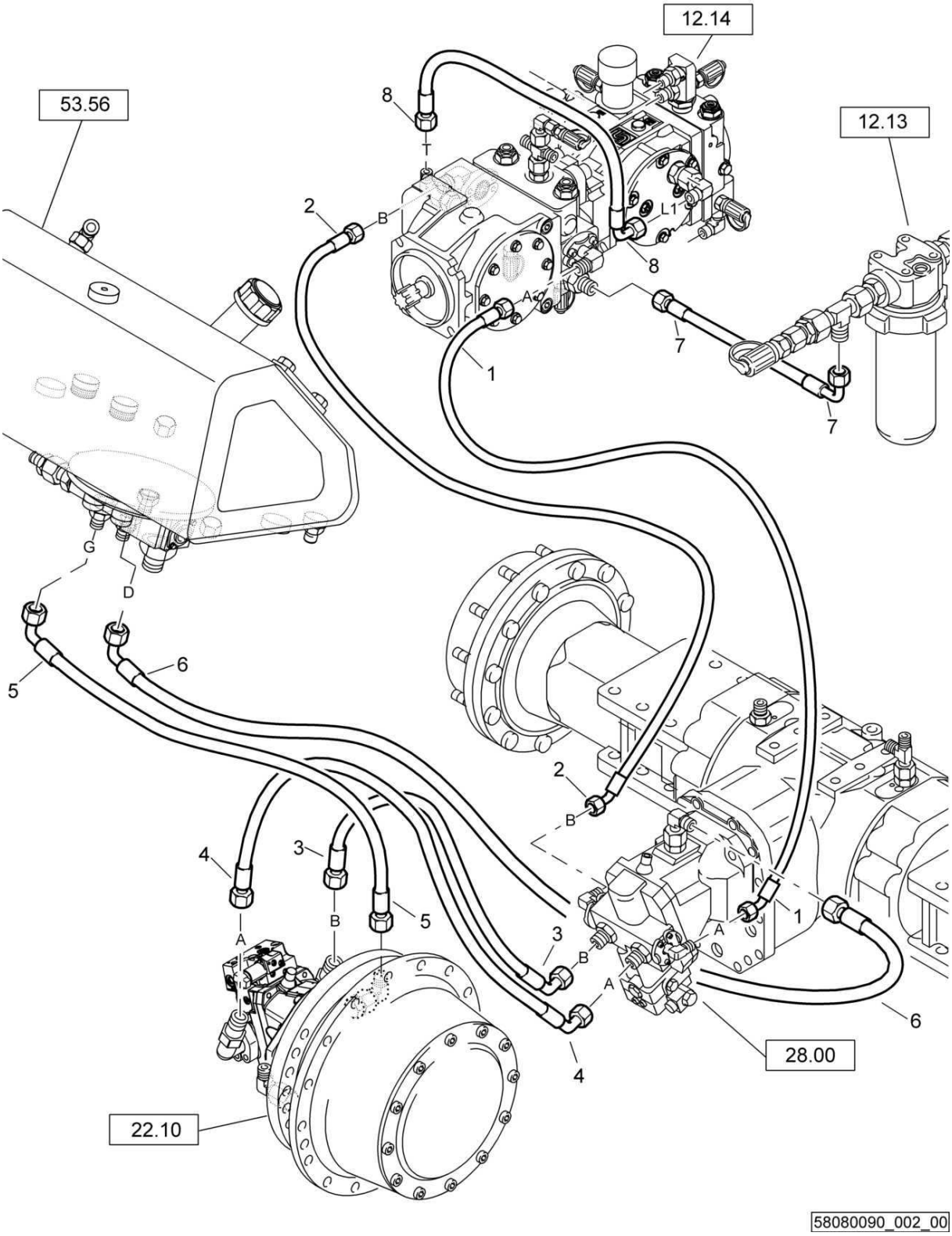

Hydraulics
Hydraulik
Hydraulique

58080090 1001 1

BOMAG FAYAT GROUP

Pos. Pos. Pos.	Part no. Teilenr. No.piece	Qty. Menge Qte.	Description	Benennung	Designation
1	05554657	1	Hose assy.ac.WN3111	Schlauch nach WN3111	Tuyau WN3111
2	05554657	1	Hose assy.ac.WN3111	Schlauch nach WN3111	Tuyau WN3111
3	05559535	1	Hose	Schlauch	Tuyau
4	05559536	1	Hose assy.ac.WN3111	Schlauch nach WN3111	Tuyau WN3111
5	05558069	1	Hose assy.ac.WN3111	Schlauch nach WN3111	Tuyau WN3111
6	05551066	1	Hose assy.ac.WN3111	Schlauch nach WN3111	Tuyau WN3111
7	05551398	1	Hose assy.ac.WN3111	Schlauch nach WN3111	Tuyau WN3111
8	05551166	1	Hose assy.ac.WN3111	Schlauch nach WN3111	Tuyau WN3111

S/N 101583411165 ▶ S/N 101583411259

Hydraulics
Hydraulik
Hydraulique

58080090_002_00

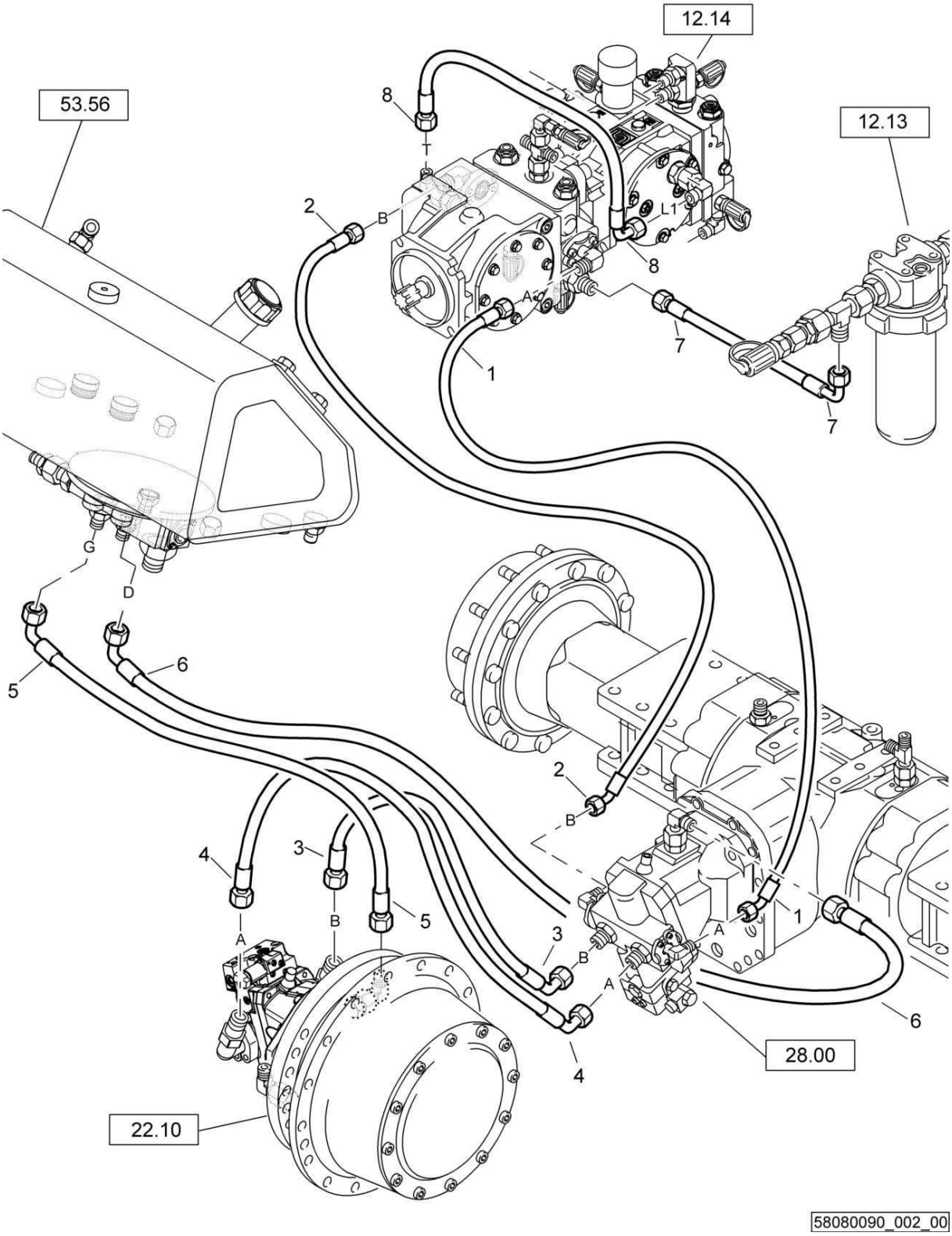

Hydraulics
Hydraulik
Hydraulique

58080090 1001 1

BOMAG FAYAT GROUP

Pos. Pos. Pos.	Part no. Teilenr. No.piece	Qty. Menge Qte.	Description	Benennung	Designation
1	05554715	1	Hose assy.ac.WN3111	Schlauch nach WN3111	Tuyau WN3111
2	05554715	1	Hose assy.ac.WN3111	Schlauch nach WN3111	Tuyau WN3111
3	05554398	1	Hose	Schlauch	Tuyau
4	05554717	1	Hose assy.ac.WN3111	Schlauch nach WN3111	Tuyau WN3111
5	05558069	1	Hose assy.ac.WN3111	Schlauch nach WN3111	Tuyau WN3111
6	05551066	1	Hose assy.ac.WN3111	Schlauch nach WN3111	Tuyau WN3111
7	05551398	1	Hose assy.ac.WN3111	Schlauch nach WN3111	Tuyau WN3111
8	05551166	1	Hose assy.ac.WN3111	Schlauch nach WN3111	Tuyau WN3111

Hydraulics
Hydraulik
Hydraulique

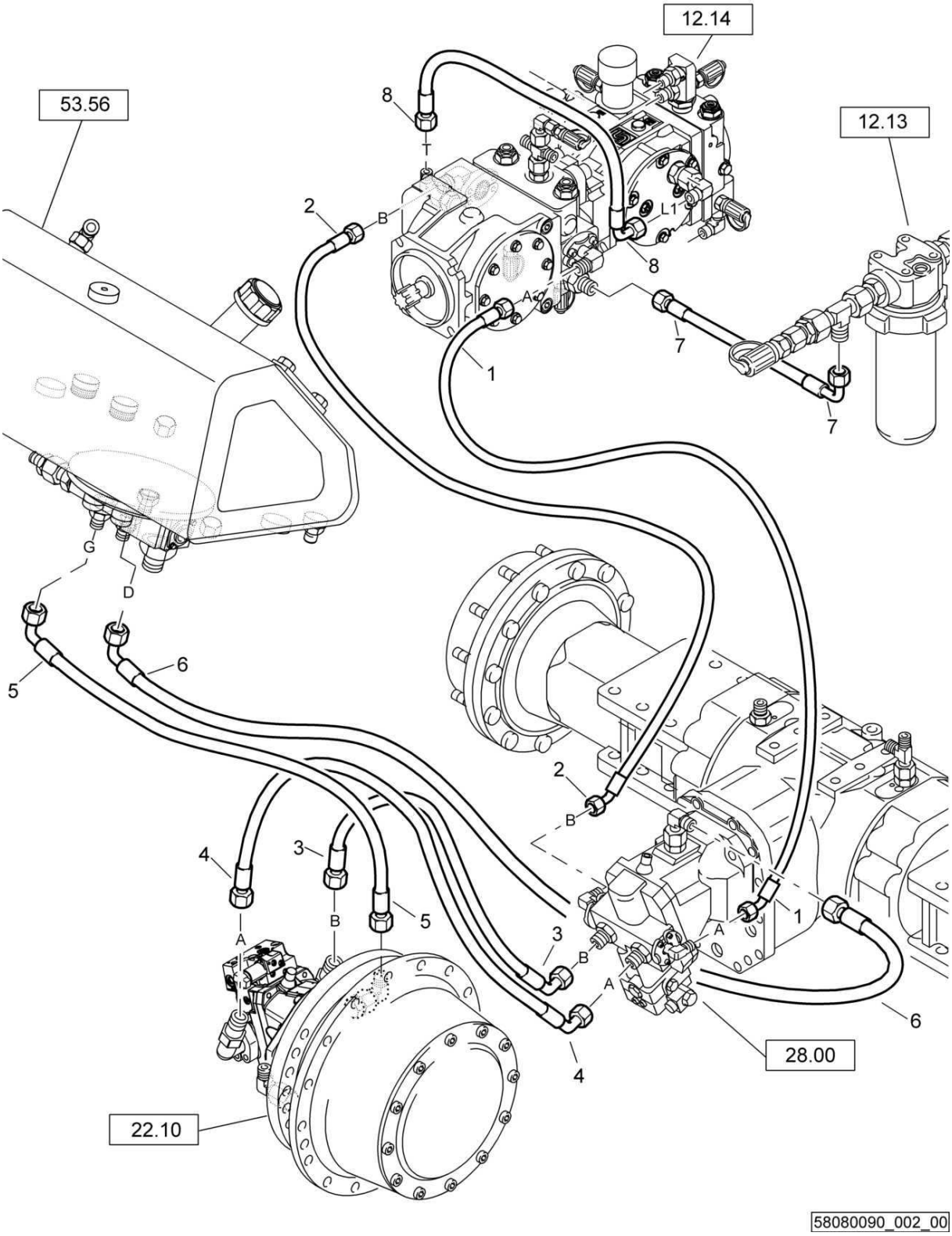

Hydraulics
Hydraulik
Hydraulique

58080090 1001 1

BOMAG FAYAT GROUP

Pos. Pos. Pos.	Part no. Teilenr. No.piece	Qty. Menge Qte.	Description	Benennung	Designation
1	05554715	1	Hose assy.ac.WN3111	Schlauch nach WN3111	Tuyau WN3111
2	05554715	1	Hose assy.ac.WN3111	Schlauch nach WN3111	Tuyau WN3111
3	05554398	1	Hose	Schlauch	Tuyau
4	05554717	1	Hose assy.ac.WN3111	Schlauch nach WN3111	Tuyau WN3111
5	05554585	1	Hose	Schlauch	Tuyau
6	05551066	1	Hose assy.ac.WN3111	Schlauch nach WN3111	Tuyau WN3111
7	05551398	1	Hose assy.ac.WN3111	Schlauch nach WN3111	Tuyau WN3111
8	05551166	1	Hose assy.ac.WN3111	Schlauch nach WN3111	Tuyau WN3111

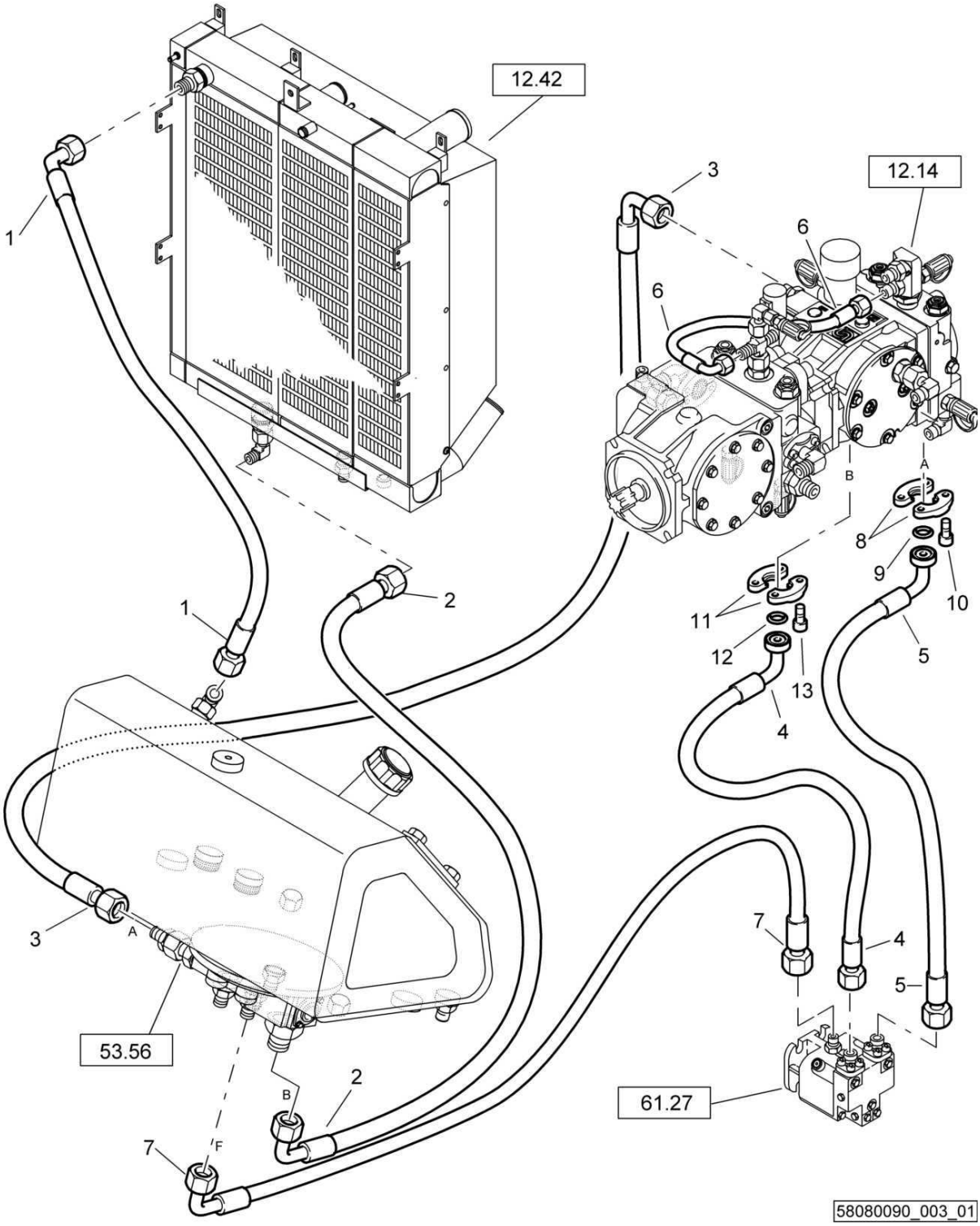
12.42
12.14
53.56
61.27
1
2
3
4
5
6
7
8
9
10
11
12
13
A
B
F
58080090_003_01

Hydraulics
Hydraulik
Hydraulique

58080090 1001 1

BOMAG FAYAT GROUP

Pos. Pos. Pos.	Part no. Teilenr. No.piece	Qty. Menge Qte.	Description	Benennung	Designation
1	05554596	1	Hose	Schlauch	Tuyau
2	05554661	1	Hose assy.ac.WN3111	Schlauch nach WN3111	Tuyau WN3111
3	05552855	1	Hose assy.ac.WN3111	Schlauch nach WN3111	Tuyau WN3111
4	05554740	1	Hose assy.ac.WN3111	Schlauch nach WN3111	Tuyau WN3111
5	05554739	1	Hose assy.ac.WN3111	Schlauch nach WN3111	Tuyau WN3111
6	05551606	1	Hose assy.ac.WN3111	Schlauch nach WN3111	Tuyau WN3111
7	05551609	1	Water hose	Wasserschlauch	Tuyau à eau
8	05814104	2	Half, flange, SAE	SAE-Flanschhälfte	Demi-bride SAE
9	06220330	1	Loop ring	Runddichtring	Joint torique
10	07231217	4	Socket-head cap screw	Zylinderschraube	Vis à tête six pans creux
11	05814104	2	Half, flange, SAE	SAE-Flanschhälfte	Demi-bride SAE
12	06220330	1	Loop ring	Runddichtring	Joint torique
13	07231217	4	Socket-head cap screw	Zylinderschraube	Vis à tête six pans creux

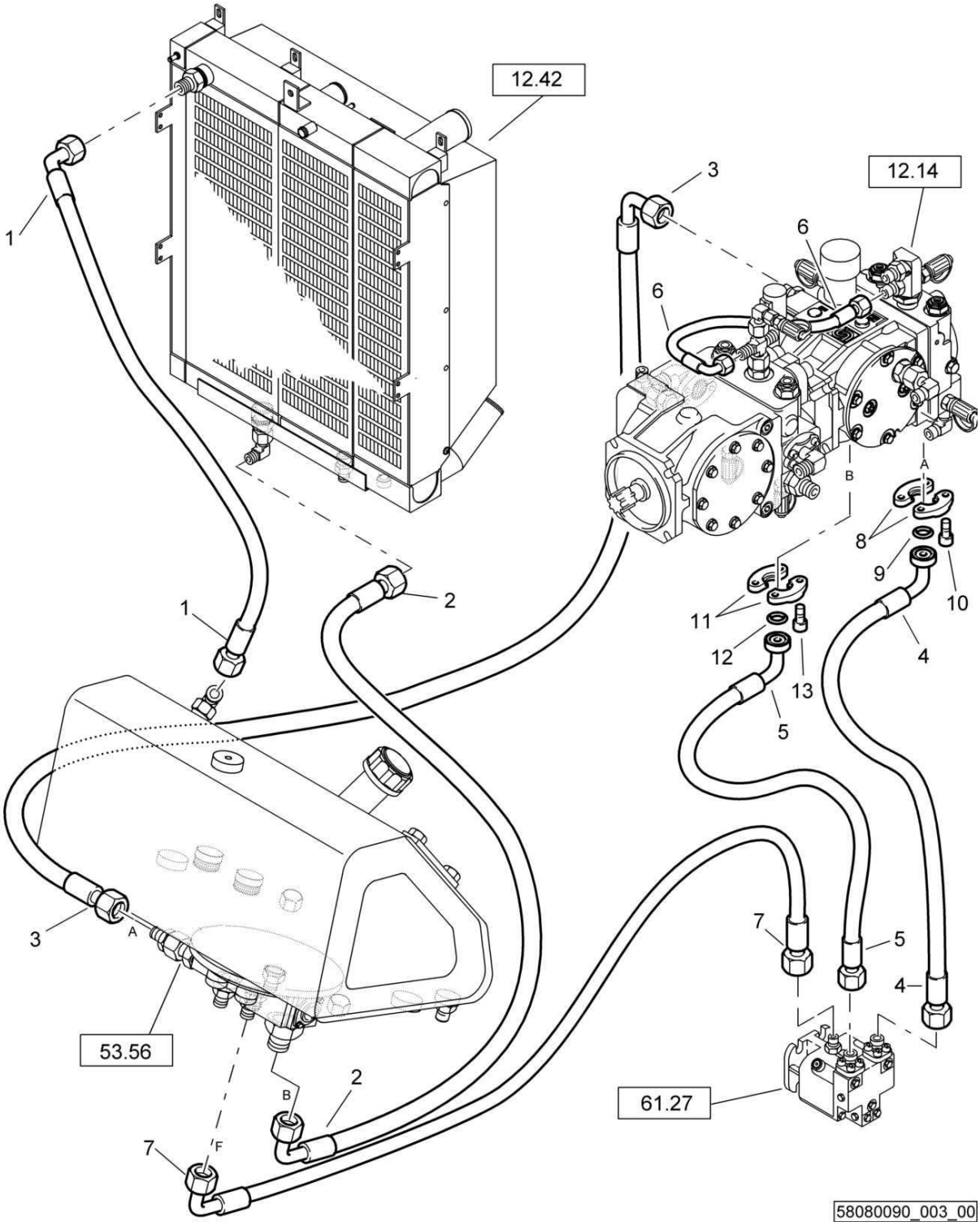
12.42
12.14
53.56
61.27
1
2
3
4
5
6
7
8
9
10
11
12
13
A
B
F
58080090_003_00

Hydraulics
Hydraulik
Hydraulique

58080090 1001 1

BOMAG FAYAT GROUP

Pos. Pos. Pos.	Part no. Teilenr. No.piece	Qty. Menge Qte.	Description	Benennung	Designation
1	05554596	1	Hose	Schlauch	Tuyau
2	05554661	1	Hose assy.ac.WN3111	Schlauch nach WN3111	Tuyau WN3111
3	05552855	1	Hose assy.ac.WN3111	Schlauch nach WN3111	Tuyau WN3111
4	05554740	1	Hose assy.ac.WN3111	Schlauch nach WN3111	Tuyau WN3111
5	05554750	1	Hose assy.ac.WN3111	Schlauch nach WN3111	Tuyau WN3111
6	05551606	1	Hose assy.ac.WN3111	Schlauch nach WN3111	Tuyau WN3111
7	05551609	1	Water hose	Wasserschlauch	Tuyau à eau
8	05814104	2	Half, flange, SAE	SAE-Flanschhälfte	Demi-bride SAE
9	06220330	1	Loop ring	Runddichtring	Joint torique
10	07231217	4	Socket-head cap screw	Zylinderschraube	Vis à tête six pans creux
11	05814104	2	Half, flange, SAE	SAE-Flanschhälfte	Demi-bride SAE
12	06220330	1	Loop ring	Runddichtring	Joint torique
13	07231217	4	Socket-head cap screw	Zylinderschraube	Vis à tête six pans creux

Hydraulics
Hydraulik
Hydraulique

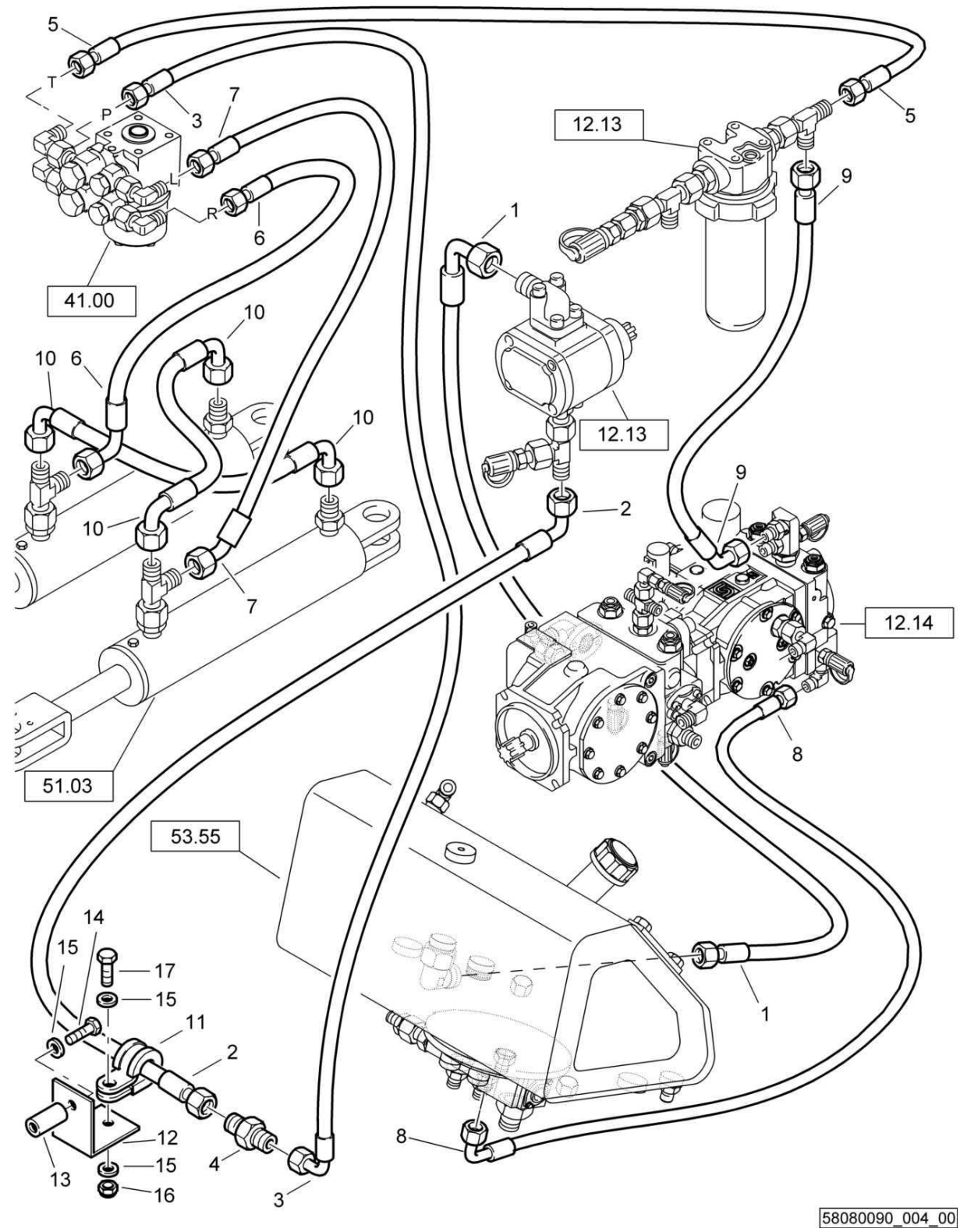

Hydraulics
Hydraulik
Hydraulique

58080090 1001 1

BOMAG FAYAT GROUP

Pos. Pos. Pos.	Part no. Teilenr. No.piece	Qty. Menge Qte.	Description	Benennung	Designation
1	05554734	1	Hose	Schlauch	Tuyau
2	05554708	1	Hose assy.ac.WN3111	Schlauch nach WN3111	Tuyau WN3111
3	05554438	1	Hose	Schlauch	Tuyau
4	05545933	1	Union	Verbindungsstutzen	Raccord de connexion
5	05550610	1	Hose assy.ac.WN3111	Schlauch nach WN3111	Tuyau WN3111
6	05554590	1	Hose assy.ac.WN3111	Schlauch nach WN3111	Tuyau WN3111
7	05554591	1	Hose assy.ac.WN3111	Schlauch nach WN3111	Tuyau WN3111
8	05556384	1	Hose assy.ac.WN3111	Schlauch nach WN3111	Tuyau WN3111
9	05551019	1	Hydraulic hose	Hydraulikschlauch	Tuyau hydraulique
10	05550654	2	Hose assy.ac.WN3111	Schlauch nach WN3111	Tuyau WN3111
11	05551907	1	Tube clamp	Rohrschelle	Collier de tuyau
12	17110203	1	Angle	Winkel	Cornière
13	54240156	1	Spacer piece	Distanzstück	Pièce d'écartement
14	07140848	1	Hexagon bolt	Sechskantschraube	Vis à tête hexagonale
15	08752084	3	Spring washer	Spannscheibe	Rondelle tendeuse
16	08130813	1	Safety nut	Sechskantmutter selb.sich	Ecrou de sûreté
17	07140834	1	Hexagon bolt	Sechskantschraube	Vis à tête hexagonale

Hydraulics
Hydraulik
Hydraulique

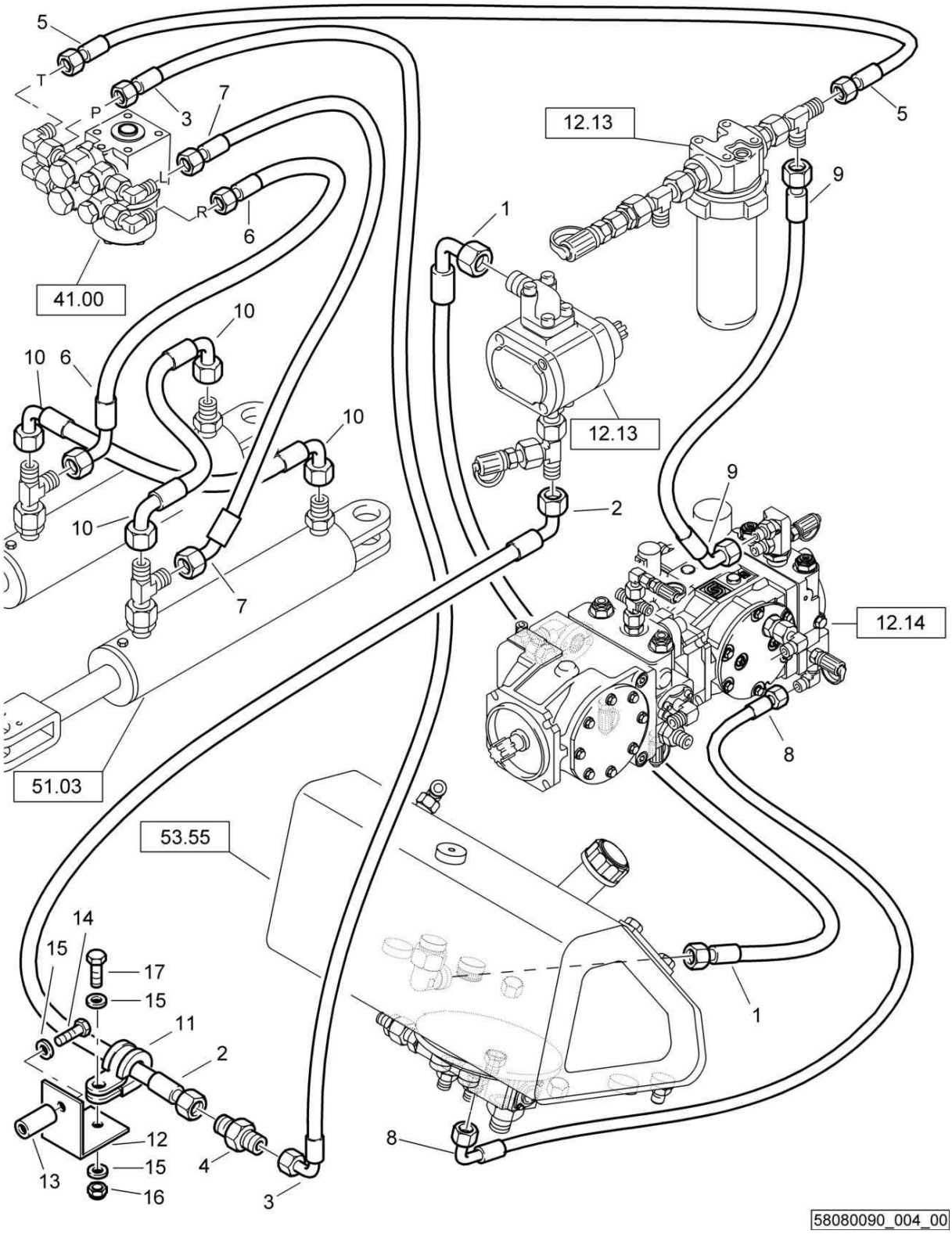

Hydraulics
Hydraulik
Hydraulique

58080090 1001 1

BOMAG FAYAT GROUP

Pos. Pos. Pos.	Part no. Teilenr. No.piece	Qty. Menge Qte.	Description	Benennung	Designation
1	05554734	1	Hose	Schlauch	Tuyau
2	05554708	1	Hose assy.ac.WN3111	Schlauch nach WN3111	Tuyau WN3111
3	05554438	1	Hose	Schlauch	Tuyau
4	05545933	1	Union	Verbindungsstutzen	Raccord de connexion
5	05550610	1	Hose assy.ac.WN3111	Schlauch nach WN3111	Tuyau WN3111
6	05554590	1	Hose assy.ac.WN3111	Schlauch nach WN3111	Tuyau WN3111
7	05554591	1	Hose assy.ac.WN3111	Schlauch nach WN3111	Tuyau WN3111
8	05554736	1	Hose assy.ac.WN3111	Schlauch nach WN3111	Tuyau WN3111
9	05551019	1	Hydraulic hose	Hydraulikschlauch	Tuyau hydraulique
10	05550654	2	Hose assy.ac.WN3111	Schlauch nach WN3111	Tuyau WN3111
11	05551907	1	Tube clamp	Rohrschelle	Collier de tuyau
12	17110203	1	Angle	Winkel	Cornière
13	54240156	1	Spacer piece	Distanzstück	Pièce d'écartement
14	07140848	1	Hexagon bolt	Sechskantschraube	Vis à tête hexagonale
15	08752084	3	Spring washer	Spannscheibe	Rondelle tendeuse
16	08130813	1	Safety nut	Sechskantmutter selb.sich	Ecrou de sûreté
17	07140834	1	Hexagon bolt	Sechskantschraube	Vis à tête hexagonale

Hydraulics
Hydraulik
Hydraulique

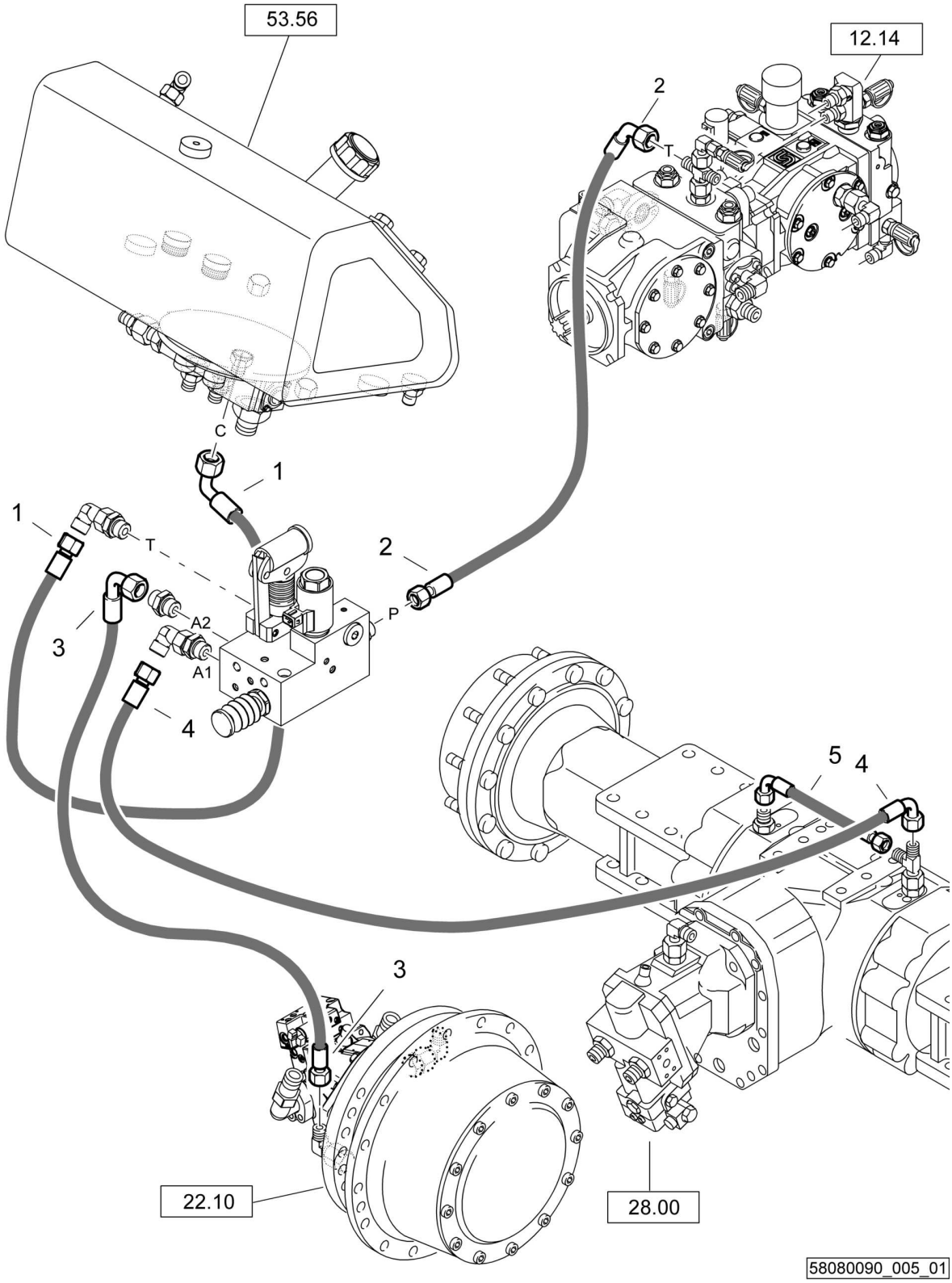

58080090_005_01

Hydraulics
Hydraulik
Hydraulique

58080090 1001 1

BOMAG FAYAT GROUP

Pos. Pos. Pos.	Part no. Teilenr. No.piece	Qty. Menge Qte.	Description	Benennung	Designation
1	05550747	1	Hose	Schlauch	Tuyau
2	05554713	1	Hose assy.ac.WN3111	Schlauch nach WN3111	Tuyau WN3111
3	05551703	1	Hose	Schlauch	Tuyau
4	05550873	1	Hose	Schlauch	Tuyau
5	05550873	1	Hose	Schlauch	Tuyau

S/N 101583411001 ▶ S/N 101583411259

Hydraulics
Hydraulik
Hydraulique

58080090_005_00

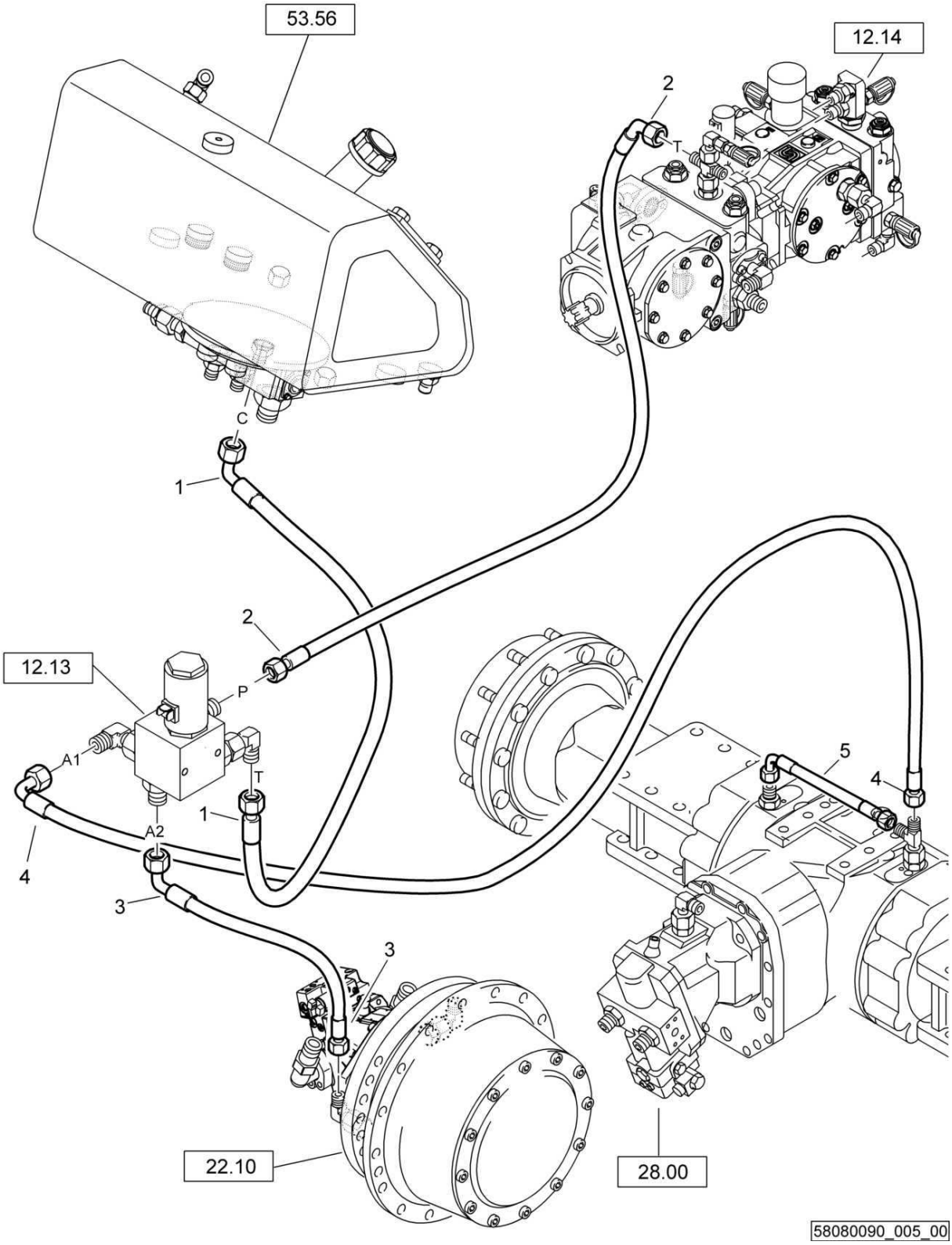

Hydraulics
Hydraulik
Hydraulique

58080090 1001 1

BOMAG FAYAT GROUP

Pos. Pos. Pos.	Part no. Teilenr. No.piece	Qty. Menge Qte.	Description	Benennung	Designation
1	05550747	1	Hose	Schlauch	Tuyau
2	05554713	1	Hose assy.ac.WN3111	Schlauch nach WN3111	Tuyau WN3111
3	05551703	1	Hose	Schlauch	Tuyau
4	05550873	1	Hose	Schlauch	Tuyau
5	05550873	1	Hose	Schlauch	Tuyau

S/N 101583411001 ▶

Hydr.Pump,Travel System
Hydraulikpumpe,Fahrantrieb
Pompe hydr., translation

EA002115_000_00

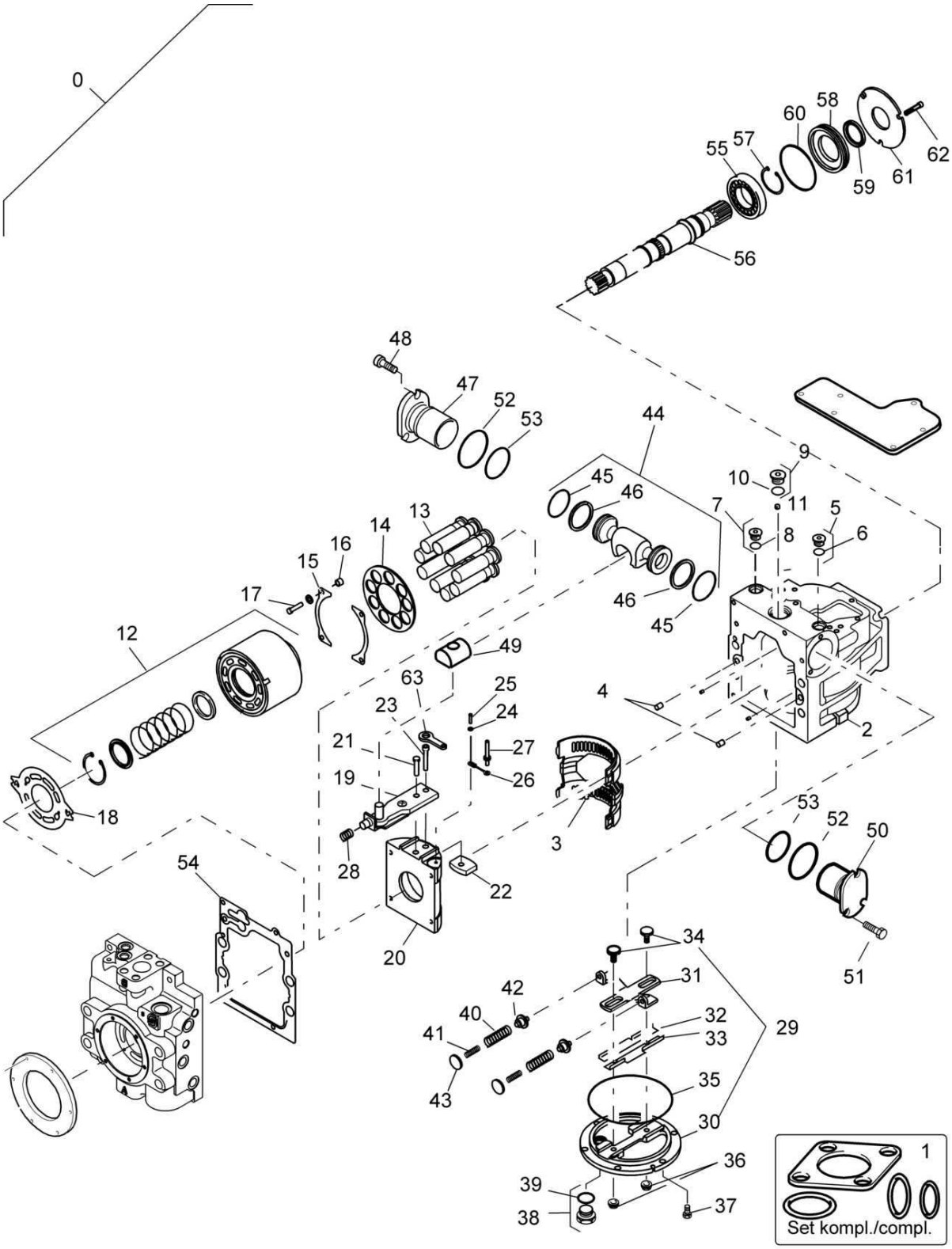

Hydr.Pump,Travel System
Hydraulikpumpe,Fahrantrieb
Pompe hydr., translation

EA002115 1001 E

BOMAG FAYAT GROUP

Pos. Pos. Pos.		Part no. Teilenr. No.piece	Qty. Menge Qte.	Description	Benennung	Designation
0		05810125	1	Travel pump	Fahrpumpe	Pompe de traction
1		05817392	1	>Kit,seal	>Dichtungssatz	>Jeu de joints
2		05818981	1	>Housing	>Gehäuse	>Boîtier
3		05817388	1	>Bearing	>Lager	>Palier
4		32043052	2	>Pin,cylindric	>Zylinderstift	>Goupille cylindrique
5		05817389	1	>Screw plug	>Verschlußschraube	>Vis de fermeture
6	*	05817144	1	>>Loop ring	>>Runddichtring	>>Joint torique
7		05817389	1	>Screw plug	>Verschlußschraube	>Vis de fermeture
8	*	05817144	1	>>Loop ring	>>Runddichtring	>>Joint torique
9		05817154	1	>Screw plug	>Verschlußschraube	>Vis de fermeture
10	*	05817148	1	>>Loop ring	>>Runddichtring	>>Joint torique
11		05817390	3	>Filter element	>Filtereinsatz	>Elément filtrant
12		05818487	1	>Cylinder block	>Zylinderblock	>Bloc de cylindre
13		05817397	9	>Piston	>Kolben	>Piston
14		05817398	1	>Sliding shoe holder	>Gleitschuhhalter	>Support de sabot couliss.
15		05817399	2	>Guide	>Führung	>Guidage
16		05817401	4	>Spacer sleeve	>Distanzhülse	>Manchon
17		05817506	4	>Hexagon bolt	>Sechskantschraube	>Vis à tête hexagonale
18		05818983	1	>Valve plate	>Ventilplatte	>Plaque de clapet
19		05818488	1	>Control lever	>Verstellhebel	>Levier de réglage
20		05818985	1	>Cradle	>Wiege	>Berceau
21		05817407	1	>Hexagon bolt	>Sechskantschraube	>Vis à tête hexagonale
22		05817408	1	>Guide	>Führung	>Guidage
23		05817978	1	>Socket-head cap screw	>Zylinderschraube	>Vis à tête six pans creux
24		05817410	1	>Washer	>Scheibe	>Disque
25		05817411	1	>Spiral dowel pin	>Spiralspannstift	>Goupille de serrage spirale
26		05817412	1	>Safety bow	>Sicherungsbügel	>Etrier de serrage
27		05818986	1	>Bolt	>Bolzen	>Axe
28		05817414	1	>Pressure spring	>Druckfeder	>Ressort de pression
29		05817415	1	>Cover	>Deckel	>Couvercle
30		05817419	1	>>Cover	>>Deckel	>>Couvercle
31		05818489	1	>>Lever	>>Hebel	>>Levier
32		05818988	2	>>Guiding plate	>>Führungsblech	>>Plaque de guidage
33		05818989	2	>>Guiding plate	>>Führungsblech	>>Plaque de guidage
34		05818115	2	>>Pilot bolt	>>Führungsschraube	>>Vis à broche
35	*	05817069	2	>>O-ring	>>O-Ring	>>Joint torique
36		05817234	1	>Sealing nut	>Dichtmutter	>Ecrou d'étanchéité
37		05817070	6	>Hexagon bolt	>Sechskantschraube	>Vis à tête hexagonale
38		05817154	1	>Screw plug	>Verschlußschraube	>Vis de fermeture
39	*	05817148	1	>>Loop ring	>>Runddichtring	>>Joint torique

* only in the gasket kit available
* nur im Dichtungssatz erhältlich
* seulement dans le kit de joint disponible

continuation
Fortsetzung
suite

S/N 101583411001 ▶

Hydr.Pump,Travel System
Hydraulikpumpe,Fahrantrieb
Pompe hydr., translation

EA002115_000_00

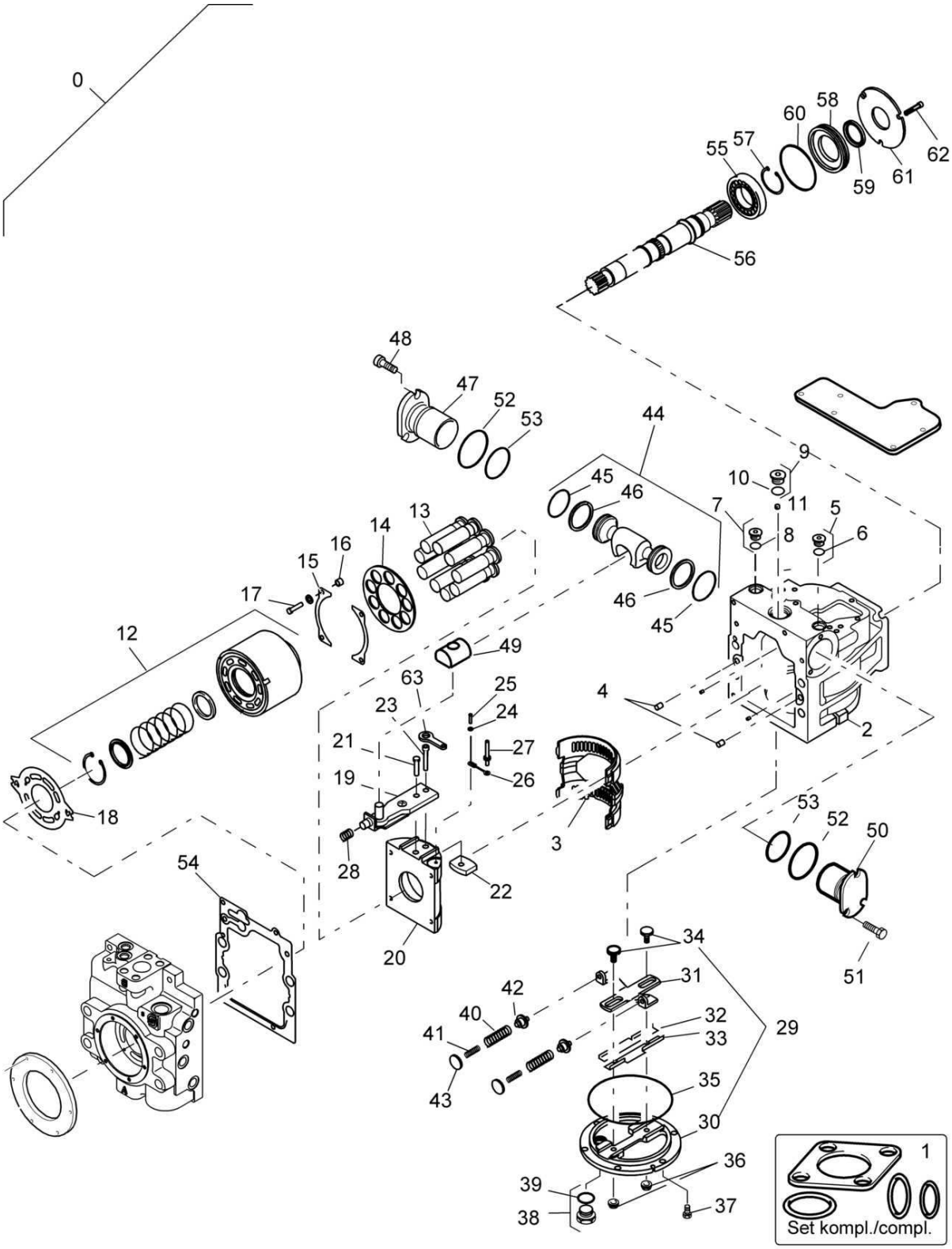

Hydr.Pump,Travel System
Hydraulikpumpe,Fahrantrieb
Pompe hydr., translation

EA002115 1001 E

BOMAG FAYAT GROUP

Pos. Pos. Pos.		Part no. Teilenr. No.piece	Qty. Menge Qte.	Description	Benennung	Designation
40		05817424	2	>Pressure spring	>Druckfeder	>Ressort de pression
41		05817425	2	>Pressure spring	>Druckfeder	>Ressort de pression
42		05818490	1	>Spring guide	>Federführung	>Guidage de ressort
43		05817563	1	>Washer	>Scheibe	>Disque
44		05818990	1	>Servo piston	>Servokolben	>Servo-piston
45	*	05817437	2	>>Loop ring	>>Runddichtring	>>Joint torique
46	*	05817439	2	>>Sealing ring	>>Dichtring	>>Bague d'étanchéité
47		05817427	1	>Servo-cylinder	>Servozylinder	>Servo-cylindre
48		05817445	3	>Hexagon bolt	>Sechskantschraube	>Vis à tête hexagonale
49		05818910	1	>Sliding block	>Gleitstein	>Coulisseau
50		05817427	1	>Servo-cylinder	>Servozylinder	>Servo-cylindre
51		05817445	3	>Hexagon bolt	>Sechskantschraube	>Vis à tête hexagonale
52	*	05817443	2	>Loop ring	>Runddichtring	>Joint torique
53	*	05817444	2	>Loop ring	>Runddichtring	>Joint torique
54	*	05817447	1	>Gasket	>Dichtung	>Joint
55		05817470	1	>Cylinder roller bearing	>Zylinderrollenlager	>Roulement à rouleaux cyl.
56		05817471	1	>Shaft	>Welle	>Arbre
57		05817472	1	>Circlip	>Sicherungsring	>Circlip
58		05817473	1	>Sealing ring	>Dichtring	>Bague d'étanchéité
59	*	05817474	1	>Radial seal	>Wellendichtring	>Joint d'étanchéité radial
60	*	05817475	1	>Loop ring	>Runddichtring	>Joint torique
61		05817075	1	>Pressure plate	>Druckplatte	>Plaque de pression
62		05817477	3	>Socket-head cap screw	>Zylinderschraube	>Vis à tête six pans creux
63		05818904	1	>Joint bar	>Lasche	>Attache

* only in the gasket kit available
* nur im Dichtungssatz erhältlich
* seulement dans le kit de joint disponible

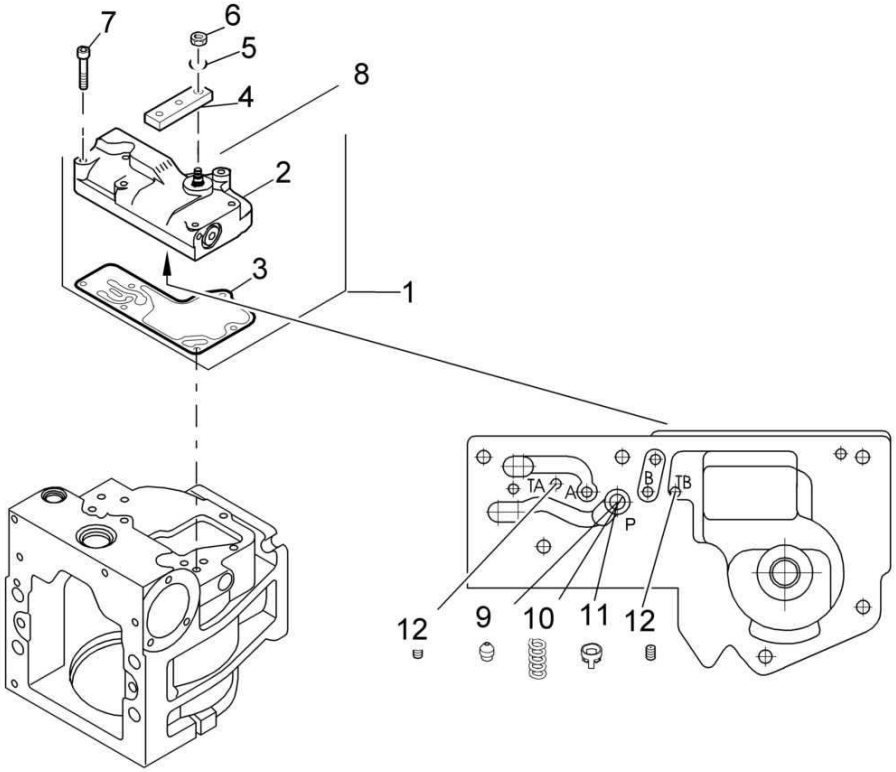
7
6
5
8
4
2
3
1
TA
A
B
TB
P
12
9
10
11
12

Hydr.Pump,Travel System
Hydraulikpumpe,Fahrantrieb
Pompe hydr., translation

EA002116 1001 E

BOMAG FAYAT GROUP

Pos. Pos. Pos.		Part no. Teilenr. No.piece	Qty. Menge Qte.	Description	Benennung	Designation
1		05817478	1	>Servo valve	>Servoventil	>Servovanne
2		05818993	1	>>Valve housing	>>Ventilgehäuse	>>Boîtier de clapet
3	*	05817479	1	>>Gasket	>>Dichtung	>>Joint
4		32043086	1	>>Control lever	>>Steuerhebel	>>Levier de commande
5		05817151	1	>>Disc	>>Zahnscheibe	>>Disque
6		05817152	1	>>Hexagon nut	>>Sechskantmutter	>>Ecrou hexagonal
7		05817482	6	>>Socket-head cap screw	>>Zylinderschraube	>>Vis à tête six pans creux
8		30004115	1	>>Torsion spring	>>Drehfeder	>>Ressort de torsion
9		05818994	1	>Nozzle	>Düse	>Buse
10		05817490	1	>Pressure spring	>Druckfeder	>Ressort de pression
11		05818486	1	>Spring sleeve	>Federhülse	>Douille de ressort
12		05817543	2	>Nozzle	>Düse	>Buse

* only in the gasket kit available
* nur im Dichtungssatz erhältlich
* seulement dans le kit de joint disponible

S/N 101583411001 ▶

Hydr.Pump,Travel System
Hydraulikpumpe,Fahrantrieb
Pompe hydr., translation

EA002117_000_01

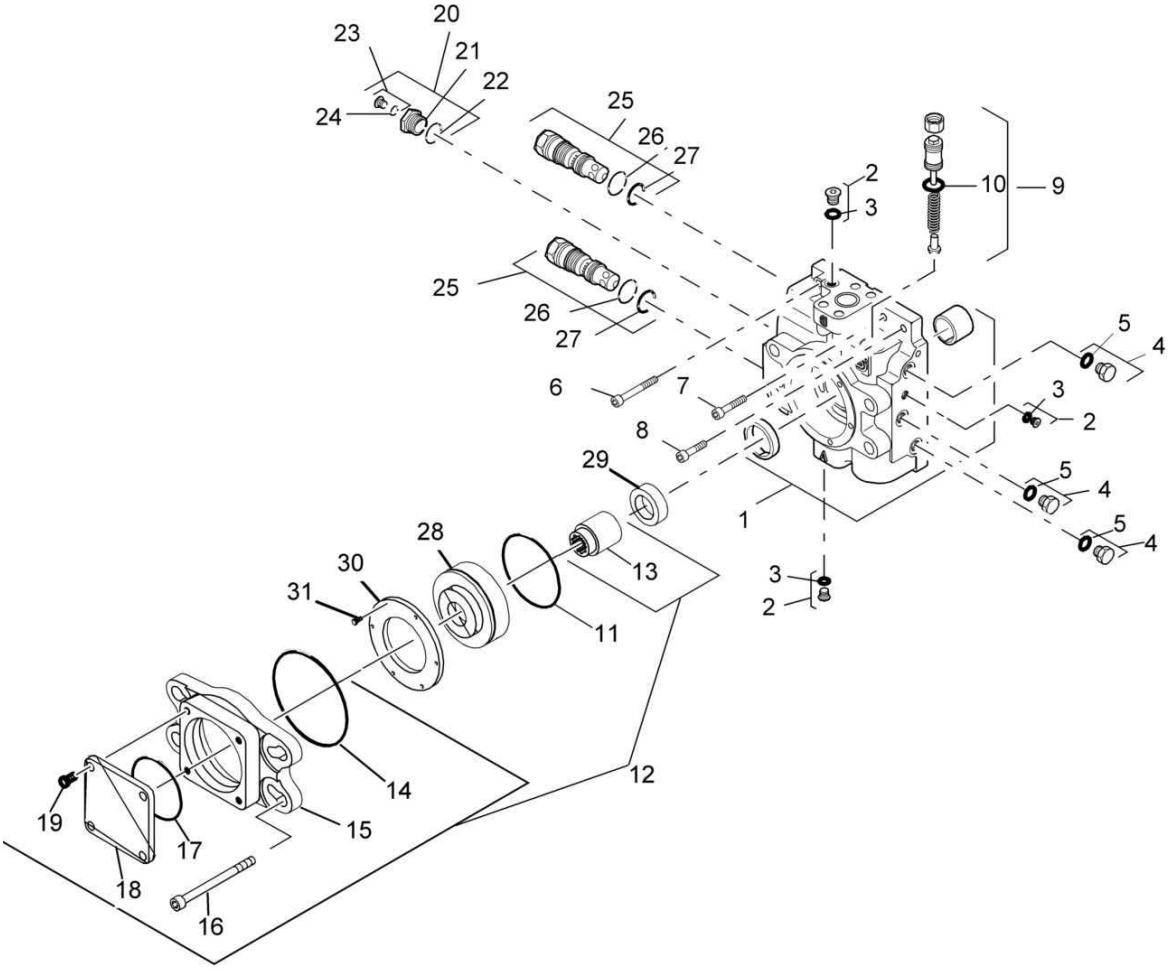

Hydr.Pump,Travel System
Hydraulikpumpe,Fahrantrieb
Pompe hydr., translation

EA002117 1001 E

BOMAG FAYAT GROUP

Pos. Pos. Pos.		Part no. Teilenr. No.piece	Qty. Menge Qte.	Description	Benennung	Designation
1		05817446	1	>End housing	>Endgehäuse	>Boîtier
2		05817389	1	>Screw plug	>Verschlußschraube	>Vis de fermeture
3	*	05817144	1	>>Loop ring	>>Runddichtring	>>Joint torique
4		05817155	1	>Screw plug	>Verschlußschraube	>Vis de fermeture
5	*	05817144	1	>>Loop ring	>>Runddichtring	>>Joint torique
6		05817449	1	>Socket-head cap screw	>Zylinderschraube	>Vis à tête six pans creux
7		05817383	1	>Socket-head cap screw	>Zylinderschraube	>Vis à tête six pans creux
8		05817450	1	>Socket-head cap screw	>Zylinderschraube	>Vis à tête six pans creux
9		05817466	1	>Pressure relief valve	>Druckbegrenzungsventil	>Limiteur de pression
10	*	31110610	1	>>Loop ring	>>Runddichtring	>>Joint torique
11		05817457	1	>Loop ring	>Runddichtring	>Joint torique
12		05818492	1	>Through	>Durchtrieb	>Passage
13	*	05818469	1	>>Coupling sleeve	>>Kupplungshülse	>>Manchon d'accouplement
14	*	05817458	1	>>Loop ring	>>Runddichtring	>>Joint torique
15		05818491	1	>>Adapter	>>Adapter	>>Adaptateur
16		05818471	4	>>Socket-head cap screw	>>Zylinderschraube	>>Vis à tête six pans creux
17	*	05817107	1	>>Loop ring	>>Runddichtring	>>Joint torique
18		05817593	1	>>End cover	>>Abschlußdeckel	>>Couvercle
19		05817464	4	>>Hexagon bolt	>>Sechskantschraube	>>Vis à tête hexagonale
20		05817483	1	>Filter adapter	>Filteradapter	>Adaptateur du filtre
21		05817484	1	>>Reducing fitting	>>Reduzierstück	>>Pièce de réduction
22	*	05817485	1	>>Loop ring	>>Runddichtring	>>Joint torique
23		05817389	1	>>Screw plug	>>Verschlußschraube	>>Vis de fermeture
24	*	05817144	1	>>>Loop ring	>>>Runddichtring	>>>Joint torique
25		05818484	2	>Valve	>Ventil	>Clapet
26	*	32044005	2	>>Loop ring	>>Runddichtring	>>Joint torique
27	*	05817169	2	>>Loop ring	>>Runddichtring	>>Joint torique
28		05817451	1	>Spacer ring	>Distanzring	>Bague d'écartement
29		05817452	1	>Spacer piece	>Distanzstück	>Pièce d'écartement
30		05817084	1	>Ring	>Ring	>Bague
31		05817454	6	>Hexagon bolt	>Sechskantschraube	>Vis à tête hexagonale

* only in the gasket kit available
* nur im Dichtungssatz erhältlich
* seulement dans le kit de joint disponible

S/N 101583411001 ▶

Hydraulic Pump,Vibration
Hydraulikpumpe,Vibration
Pompe hydr., vibration

EA000540_001_00

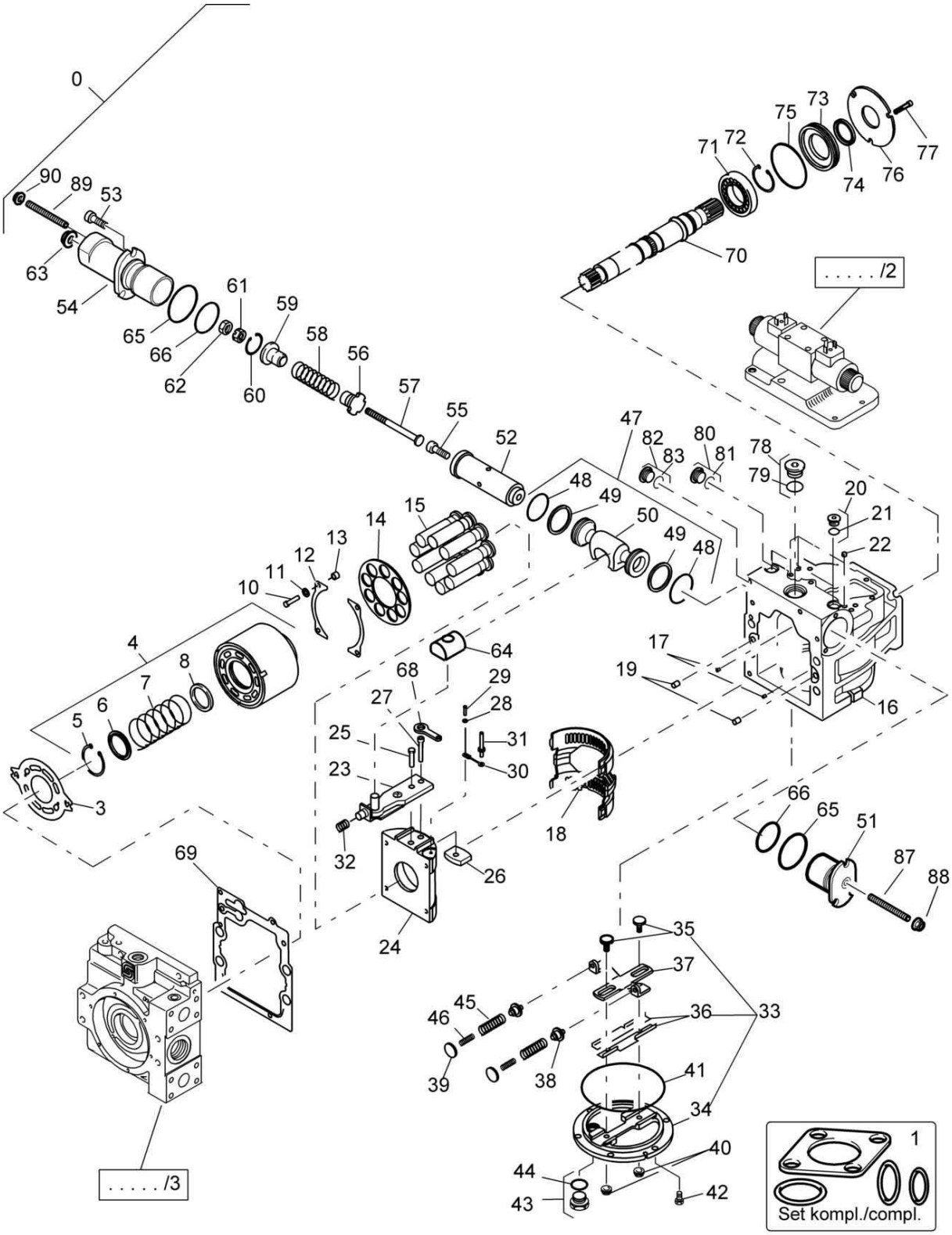

Hydraulic Pump,Vibration
Hydraulikpumpe,Vibration
Pompe hydr., vibration

EA000540 1001 E

BOMAG FAYAT GROUP

Pos. Pos. Pos.	Part no. Teilenr. No.piece	Qty. Menge Qte.	Description	Benennung	Designation
0	05817036	1	Vibration pump	Vibrationspumpe	Pompe de vibration
1	05817103	1	>Kit,seal	>Dichtungssatz	>Jeu de joints
3	05817507	1	>Valve plate	>Ventilplatte	>Plaque de clapet
4	05817137	1	>Cylinder	>Zylinder	>Cylindre
5	05817497	1	>>Circlip	>>Sicherungsring	>>Circlip
6	05817496	1	>>Spring cup	>>Federteller	>>Cuvette de ressort
7	05817495	1	>>Pressure spring	>>Druckfeder	>>Ressort de pression
8	05817494	1	>>Washer	>>Scheibe	>>Disque
10	05817506	4	>Hexagon bolt	>Sechskantschraube	>Vis à tête hexagonale
11	05817402	4	>Washer	>Scheibe	>Disque
12	05817504	2	>Guide	>Führung	>Guidage
13	05817505	4	>Spacer sleeve	>Distanzhülse	>Manchon
14	05817499	1	>Sliding shoe holder	>Gleitschuhhalter	>Support de sabot couliss.
15	05817498	9	>Piston	>Kolben	>Piston
16	05817492	1	>Housing	>Gehäuse	>Boîtier
17	05817387	2	>Bolt	>Bolzen	>Axe
18	05817493	1	>Bearing	>Lager	>Palier
19	32043052	2	>Pin,cylindric	>Zylinderstift	>Goupille cylindrique
20	05817448	2	>Screw plug	>Verschlußschraube	>Vis de fermeture
21 1)	32043059	2	>>Loop ring	>>Runddichtring	>>Joint torique
22	05817390	1	>Filter element	>Filtereinsatz	>Elément filtrant
23	05817508	1	>Control lever	>Verstellhebel	>Levier de réglage
24	05817509	1	>Cradle	>Wiege	>Berceau
25	05817407	1	>Hexagon bolt	>Sechskantschraube	>Vis à tête hexagonale
26	05817408	1	>Guide	>Führung	>Guidage
27	05817409	1	>Socket-head cap screw	>Zylinderschraube	>Vis à tête six pans creux
28	05817410	1	>Washer	>Scheibe	>Disque
29	05817411	1	>Spiral dowel pin	>Spiralspannstift	>Goupille de serrage spirale
30	05817412	1	>Safety bow	>Sicherungsbügel	>Etrier de serrage
31	05817413	1	>Bolt	>Bolzen	>Axe
32	05817414	1	>Pressure spring	>Druckfeder	>Ressort de pression
33	05817510	1	>Cover	>Deckel	>Couvercle
34	05817513	1	>>Cover	>>Deckel	>>Couvercle
35	05817421	2	>>Pilot bolt	>>Führungsschraube	>>Vis à broche
36	05817515	1	>>Guiding plate	>>Führungsblech	>>Plaque de guidage
37	05817511	1	>Lever	>Hebel	>Levier
38	05817512	2	>Spring cup	>Federteller	>Cuvette de ressort
39	05817418	2	>Washer	>Scheibe	>Disque
40 1)	05817234	2	>Sealing nut	>Dichtmutter	>Ecrou d'étanchéité
41 1)	05817458	1	>Loop ring	>Runddichtring	>Joint torique

1) Comprised in seal kit cpl.
1) Im Dichtungssatz kpl. enthalten
1) Est compris dans le jeu de joints cpl.

continuation
Fortsetzung
suite

S/N 101583411001 ▶

Hydraulic Pump,Vibration
Hydraulikpumpe,Vibration
Pompe hydr., vibration

EA000540_001_00

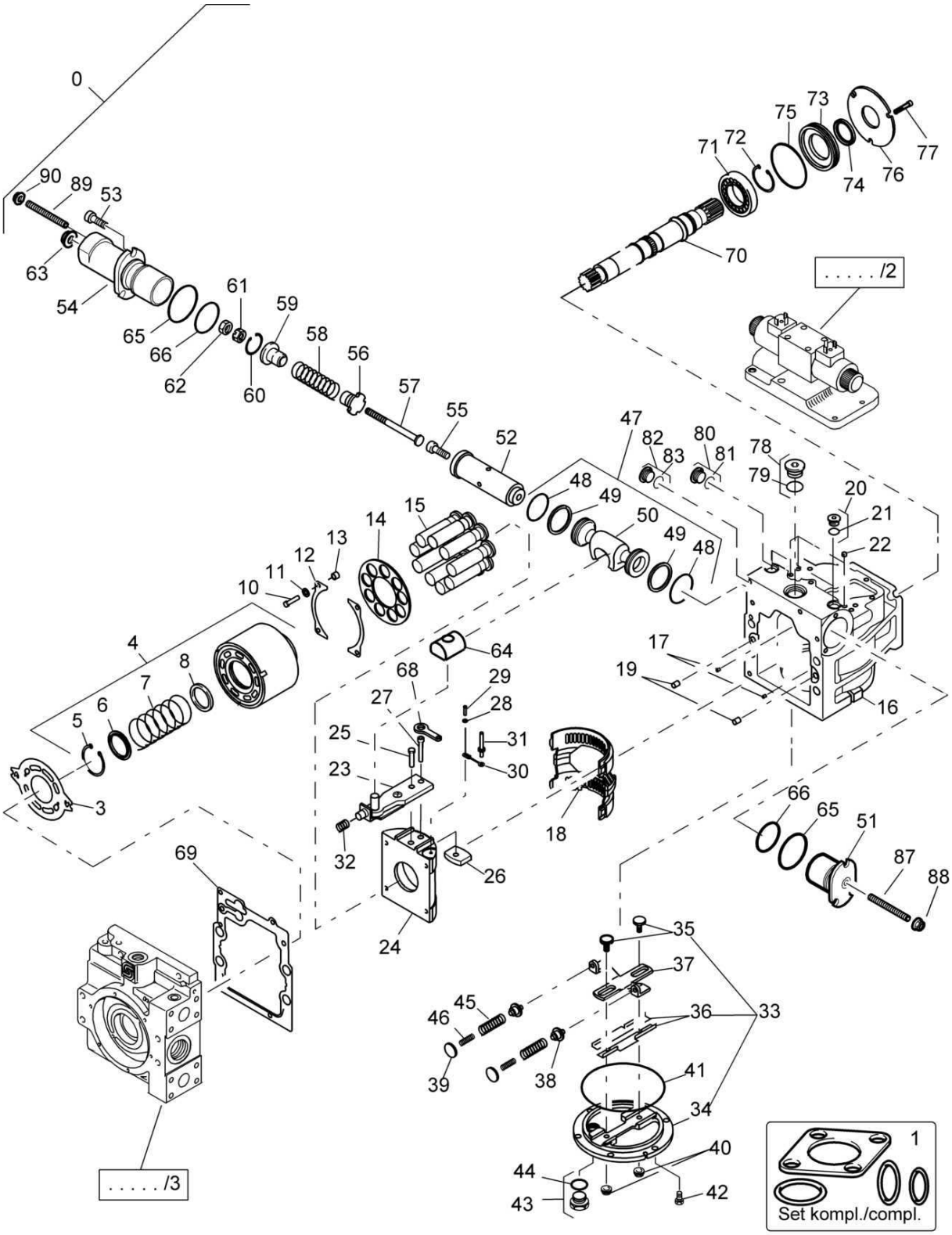

Hydraulic Pump,Vibration
Hydraulikpumpe,Vibration
Pompe hydr., vibration

EA000540 1001 E

BOMAG FAYAT GROUP

Pos. Pos. Pos.		Part no. Teilenr. No.piece	Qty. Menge Qte.	Description	Benennung	Designation
42		05817422	6	>Hexagon bolt	>Sechskantschraube	>Vis à tête hexagonale
43		05817154	1	>Screw plug	>Verschlußschraube	>Vis de fermeture
44	1)	05817148	1	>>Loop ring	>>Runddichtring	>>Joint torique
45		05817516	2	>Pressure spring	>Druckfeder	>Ressort de pression
46		05817517	2	>Pressure spring	>Druckfeder	>Ressort de pression
47		05817518	1	>Servo piston	>Servokolben	>Servo-piston
48	1)	05817522	2	>>Loop ring	>>Runddichtring	>>Joint torique
49	1)	05817523	2	>>Piston ring	>>Kolbenring	>>Segment de piston
50		05817521	1	>>Servo piston	>>Servokolben	>>Servo-piston
51		05817604	1	>Servo-cylinder	>Servozylinder	>Servo-cylindre
52		05817428	1	>Pretension sleeve	>Vorspannhülse	>Manchon de pretension
53		05817519	3	>Socket-head cap screw	>Zylinderschraube	>Vis à tête six pans creux
54		05817605	1	>Servo-cylinder	>Servozylinder	>Servo-cylindre
55		05817431	1	>Socket-head cap screw	>Zylinderschraube	>Vis à tête six pans creux
56		05817432	1	>Spring guide	>Federführung	>Guidage de ressort
57		05817433	1	>Set screw	>Stellschraube	>Vis de réglage
58		05817434	1	>Pressure spring	>Druckfeder	>Ressort de pression
59		05817436	1	>Spring guide	>Federführung	>Guidage de ressort
60		05817438	1	>Circlip	>Sicherungsring	>Circlip
61		05817440	1	>Castle nut	>Kronenmutter	>Ecrou crenelé
62		05817441	1	>Hexagon nut	>Sechskantmutter	>Ecrou hexagonal
63	1)	05996101	1	>Seal lock nut	>Seallockbundmutter	>Ecrou de sûreté
64		05817442	1	>Sliding block	>Gleitstein	>Coulisseau
65	1)	05817524	2	>Loop ring	>Runddichtring	>Joint torique
66	1)	05817525	2	>Loop ring	>Runddichtring	>Joint torique
67		05817526	3	>Hexagon bolt	>Sechskantschraube	>Vis à tête hexagonale
				No illustration	Ohne Bild	Aucune illustration
69	1)	05817528	1	>Gasket	>Dichtung	>Joint
70		05817606	1	>Shaft	>Welle	>Arbre
71		05817106	1	>Cylinder roller bearing	>Zylinderrollenlager	>Roulement à rouleaux cyl.
72		05817279	1	>Spring ring	>Sprengring	>Jonc
73		05817537	1	>Seal retainer	>Dichtringhalter	>Porte bague-joint
74		05901016	1	>Radial seal	>Wellendichtring	>Joint d'étanchéité radial
75	1)	05817539	1	>Loop ring	>Runddichtring	>Joint torique
76		05817540	1	>Thrust disc	>Druckscheibe	>Disque de pression
77		05817477	3	>Socket-head cap screw	>Zylinderschraube	>Vis à tête six pans creux
78		05817154	1	>Screw plug	>Verschlußschraube	>Vis de fermeture

1) Comprised in seal kit cpl.
1) Im Dichtungssatz kpl. enthalten
1) Est compris dans le jeu de joints cpl.

continuation
Fortsetzung
suite

S/N 101583411001 ▶

Hydraulic Pump,Vibration
Hydraulikpumpe,Vibration
Pompe hydr., vibration

EA000540_001_00

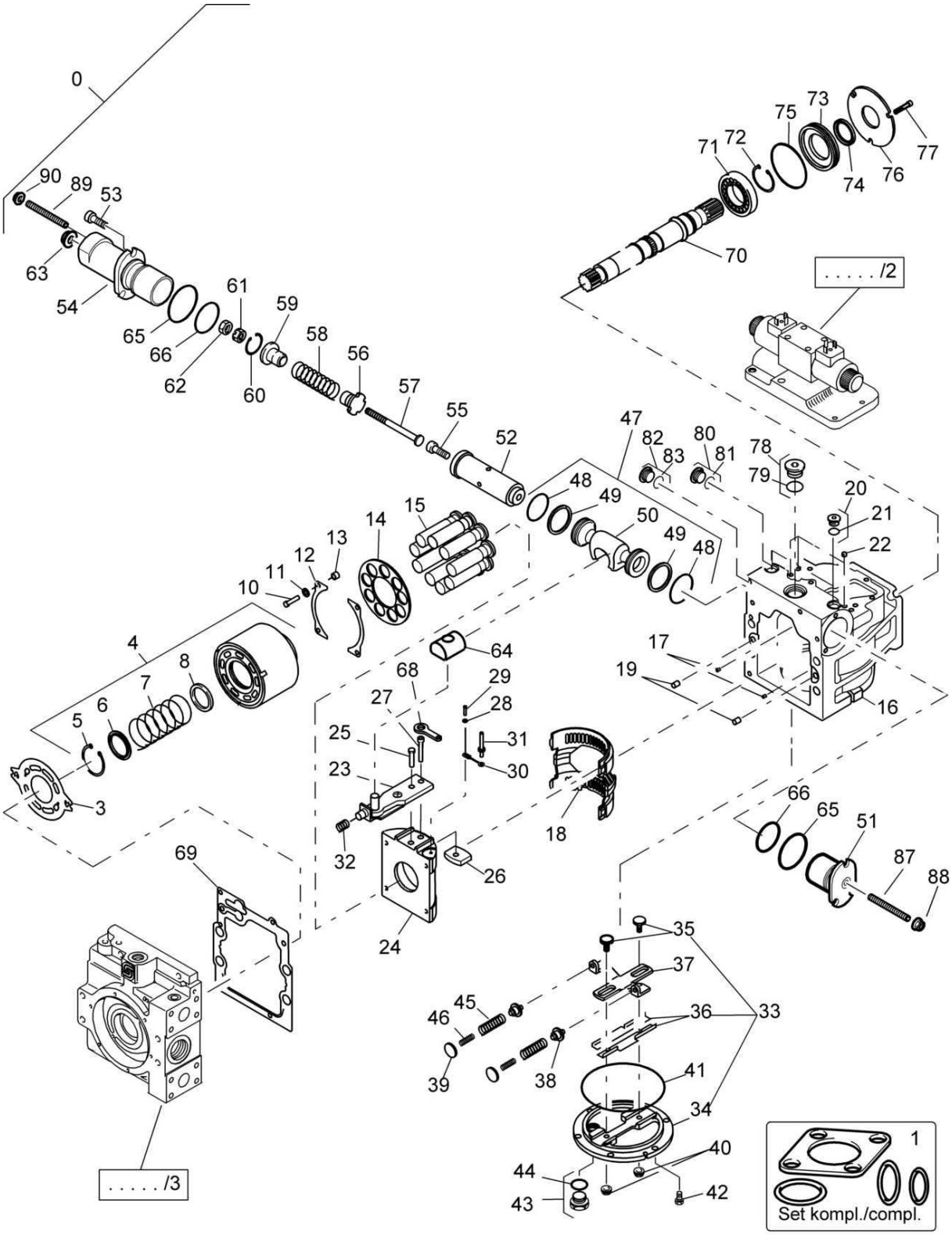

Hydraulic Pump,Vibration
Hydraulikpumpe,Vibration
Pompe hydr., vibration

EA000540 1001 E

BOMAG FAYAT GROUP

Pos. Pos. Pos.		Part no. Teilenr. No.piece	Qty. Menge Qte.	Description	Benennung	Designation
79	1)	05817148	1	>>Loop ring	>>Runddichtring	>>Joint torique
80		05817389	1	>Screw plug	>Verschlußschraube	>Vis de fermeture
81	1)	05817144	1	>>Loop ring	>>Runddichtring	>>Joint torique
82		05817389	1	>Screw plug	>Verschlußschraube	>Vis de fermeture
83	1)	05817144	1	>>Loop ring	>>Runddichtring	>>Joint torique
84		05817514	6	>Washer	>Scheibe	>Disque
				No illustration	Ohne Bild	Aucune illustration
87		05817233	1	>Tapped pin	>Gewindestift	>Goujon fileté
88	1)	05817234	1	>Sealing nut	>Dichtmutter	>Ecrou d'étanchéité
89		05817233	1	>Tapped pin	>Gewindestift	>Goujon fileté
90	1)	05817153	1	>Collar nut	>Bundmutter	>Ecrou à bride

1) Comprised in seal kit cpl.
1) Im Dichtungssatz kpl. enthalten
1) Est compris dans le jeu de joints cpl.

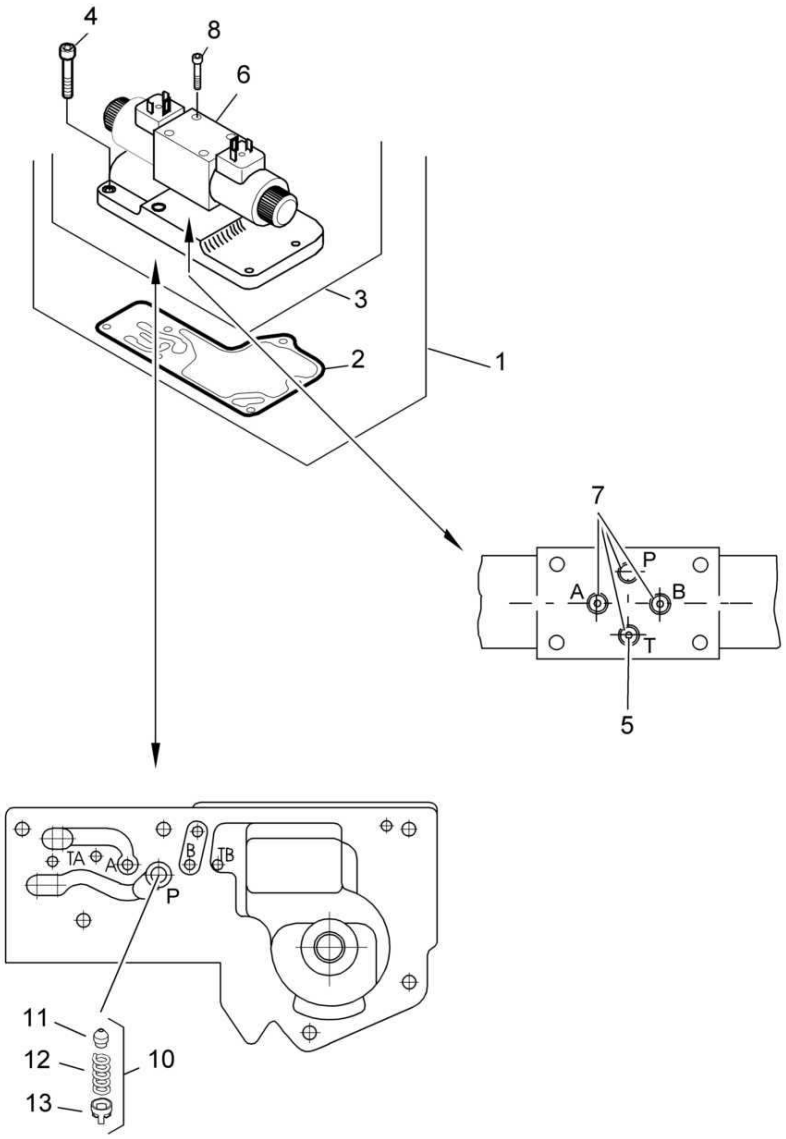
4
8
6
3
2
1
7
P
A
B
T
5
TA
A
B
TB
P
11
12
13
10

Hydraulic Pump,Vibration
Hydraulikpumpe,Vibration
Pompe hydr., vibration

EA000541 1001 E

BOMAG FAYAT GROUP

Pos. Pos. Pos.		Part no. Teilenr. No.piece	Qty. Menge Qte.	Description	Benennung	Designation
1		05817607	1	>Control,electr.-hydr.	>Verstellung,elektr.hydr.	>Raglage, électr.-hydr.
2	1)	05817123	1	>Gasket	>Dichtung	>Joint
3		05817608	1	>Control,electr.-hydr.	>Verstellung,elektr.hydr.	>Raglage, électr.-hydr.
4		05817609	6	>>Socket-head cap screw	>>Zylinderschraube	>>Vis à tête six pans creux
5		05817610	1	>>Nozzle	>>Düse	>>Buse
6		05817611	1	>>Way valve	>>Wegeventil	>>Distributeur
7	1)	05817612	4	>>Loop ring	>>Runddichtring	>>Joint torique
8		05817613	4	>>Socket-head cap screw	>>Zylinderschraube	>>Vis à tête six pans creux
10		05817488	1	>Nozzle	>Düse	>Buse
11		05817489	1	>>Nozzle	>>Düse	>>Buse
12		05817490	1	>>Pressure spring	>>Druckfeder	>>Ressort de pression
13		05817491	1	>>Spring sleeve	>>Federhülse	>>Douille de ressort

1) Comprised in seal kit cpl.
1) Im Dichtungssatz kpl. enthalten
1) Est compris dans le jeu de joints cpl.

S/N 101583411001 ▶

Hydraulic Pump,Vibration
Hydraulikpumpe,Vibration
Pompe hydr., vibration

EA000542_003_00

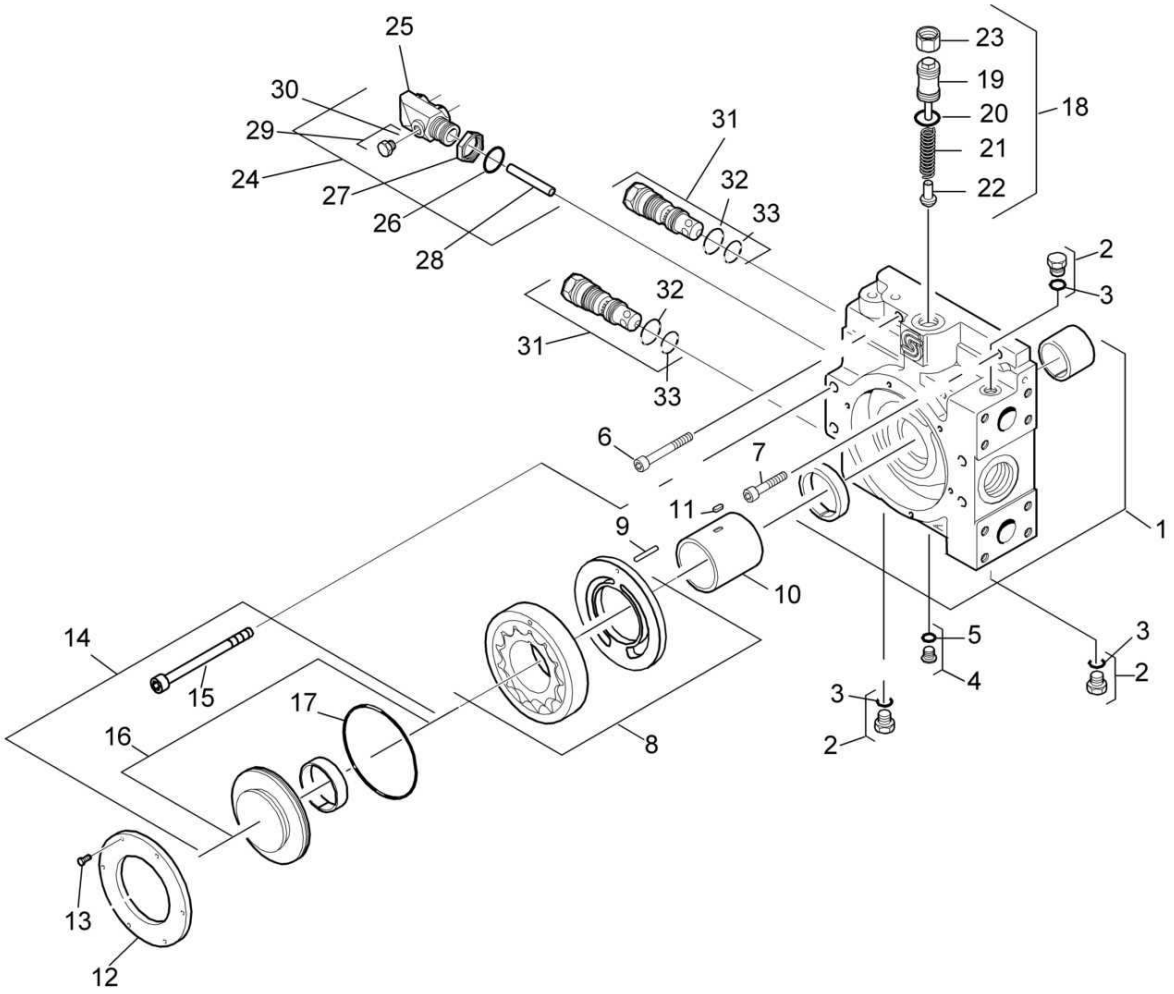

Hydraulic Pump,Vibration
Hydraulikpumpe,Vibration
Pompe hydr., vibration

EA000542 1001 E

BOMAG FAYAT GROUP

Pos. Pos. Pos.		Part no. Teilenr. No.piece	Qty. Menge Qte.	Description	Benennung	Designation
1		05817614	1	>End housing	>Endgehäuse	>Boîtier
2		05817155	3	>Screw plug	>Verschlußschraube	>Vis de fermeture
3	1)	05817144	3	>>Loop ring	>>Runddichtring	>>Joint torique
4		05817389	1	>Screw plug	>Verschlußschraube	>Vis de fermeture
5	1)	05817144	1	>>Loop ring	>>Runddichtring	>>Joint torique
6		05817529	1	>Socket-head cap screw	>Zylinderschraube	>Vis à tête six pans creux
7		05817615	1	>Socket-head cap screw	>Zylinderschraube	>Vis à tête six pans creux
8		05817616	1	>Filler pump kit	>Füllpumpensatz	>Ensemble pompe de rempl.
9		05817617	1	>Bolt	>Bolzen	>Axe
10		05817618	1	>Shaft	>Welle	>Arbre
11		05817619	1	>Woodruff key	>Scheibenfeder	>Clavette demi-ronde
12		05817453	1	>Ring	>Ring	>Bague
13		05817526	6	>Hexagon bolt	>Sechskantschraube	>Vis à tête hexagonale
14		05817376	1	>Through	>Durchtrieb	>Passage
15		05817621	4	>>Hexagon bolt	>>Sechskantschraube	>>Vis à tête hexagonale
16		05817620	1	>>Cover	>>Deckel	>>Couvercle
17	1)	05817457	1	>>>Loop ring	>>>Runddichtring	>>>Joint torique
18		05817622	1	>Pressure adjusting	>Druckeinstellung	>Réglage de pression
19		05817465	1	>>Setscrew	>>Einstellschraube	>>Vis de réglage
20	1)	31110610	1	>>Loop ring	>>Runddichtring	>>Joint torique
21		05817623	1	>>Pressure spring	>>Druckfeder	>>Ressort de pression
22		05817468	1	>>Valve cone	>>Ventilkegel	>>Cône de clapet
23		05817469	1	>>Hexagon nut	>>Sechskantmutter	>>Ecrou hexagonal
24		05817624	1	>Filter connection	>Filteranschluß	>Raccord du filtre
25		05817625	1	>>Filter connection	>>Filteranschluß	>>Raccord du filtre
26	1)	05817485	1	>>Loop ring	>>Runddichtring	>>Joint torique
27		05817626	1	>>Hexagon nut	>>Sechskantmutter	>>Ecrou hexagonal
28		05817627	1	>>Tube piece	>>Rohrstück	>>Morceau de tube
29		05817155	1	>>Screw plug	>>Verschlußschraube	>>Vis de fermeture
30	1)	05817144	1	>>>Loop ring	>>>Runddichtring	>>>Joint torique
31		05817237	2	>Valve	>Ventil	>Clapet
32	1)	32044005	2	>>Loop ring	>>Runddichtring	>>Joint torique
33	1)	05817169	2	>>Loop ring	>>Runddichtring	>>Joint torique
34		05817486	2	>Check valve	>Rückschlagventil	>Clapet de retenue
				No illustration	Ohne Bild	Aucune illustration
35	1)	32043059	2	>Loop ring	>Runddichtring	>Joint torique
36		05817487	2	>Plug	>Stopfen	>Bouchon

1) Comprised in seal kit cpl.
1) Im Dichtungssatz kpl. enthalten
1) Est compris dans le jeu de joints cpl.

S/N 101583411001 ▶ S/N 101583411259

Hydraulic Motor
Hydraulikmotor
Moteur hydraulique

EA001328_000_00

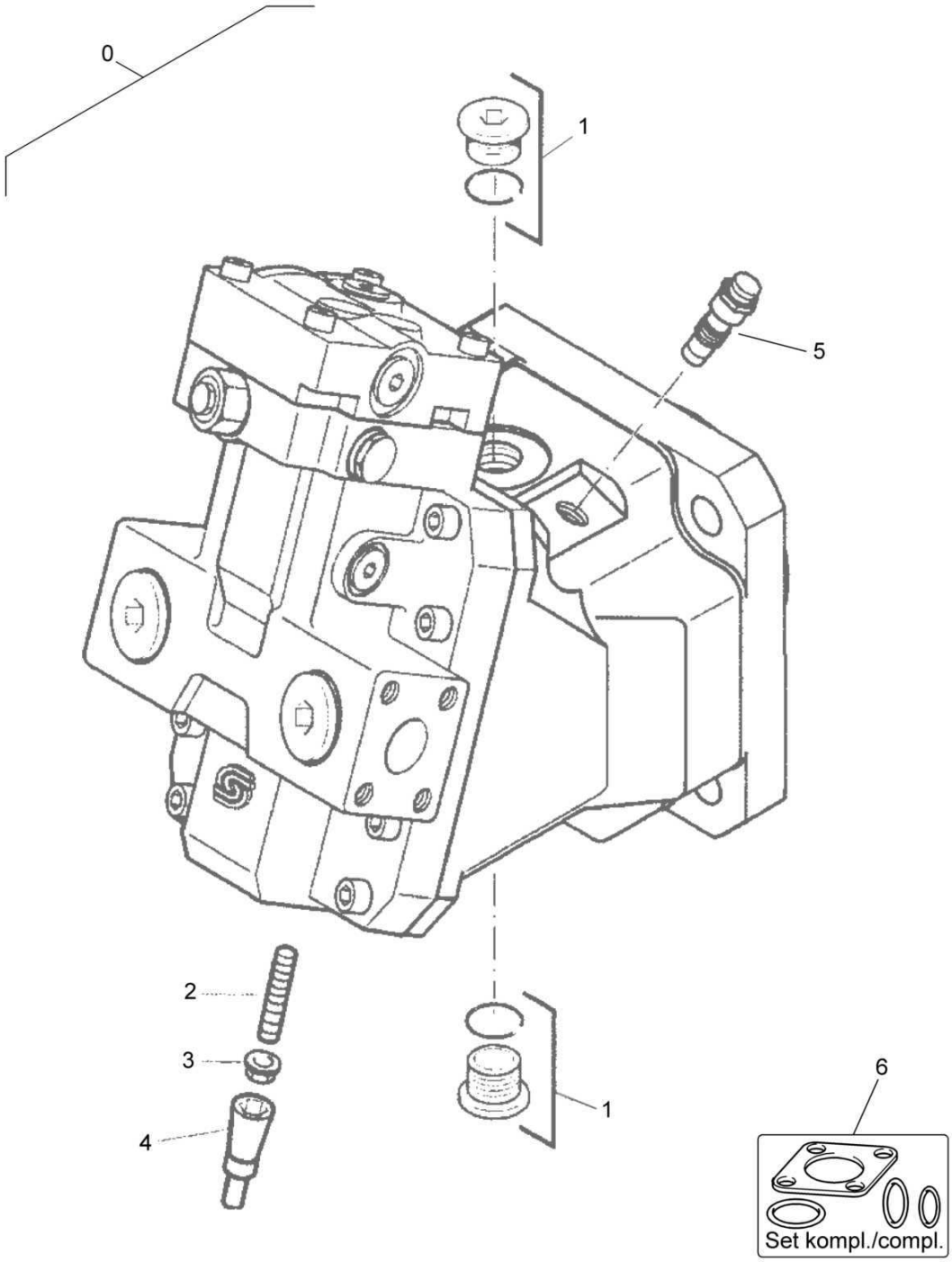

Hydraulic Motor
Hydraulikmotor
Moteur hydraulique

EA001328 1001 E

BOMAG FAYAT GROUP

Pos. Pos. Pos.	Part no. Teilenr. No.piece	Qty. Menge Qte.	Description	Benennung	Designation
0	05817095	1	Travel motor	Fahrmotor	Moteur de translation
1	05817154	2	>Screw plug	>Verschlußschraube	>Vis de fermeture
2	05818512	1	>Tapped pin	>Gewindestift	>Goujon fileté
3	*) 05817808	1	>Seal lock nut	>Seallockbundmutter	>Ecrou de sûreté
4	05817804	1	>Cap	>Kappe	>Chape
5	05817062	1	>Rpm sending unit	>Drehzahlgeber	>Capteur compte-tour
			Service Parts	Service Parts	Les parties du service
6	05817842	1	Kit,seal	Dichtungssatz	Jeu de joints

*) only in the gasket kit available
*) nur im Dichtungssatz erhältlich
*) seulement dans le kit de joint disponible

Hydraulic Motor
Hydraulikmotor
Moteur hydraulique

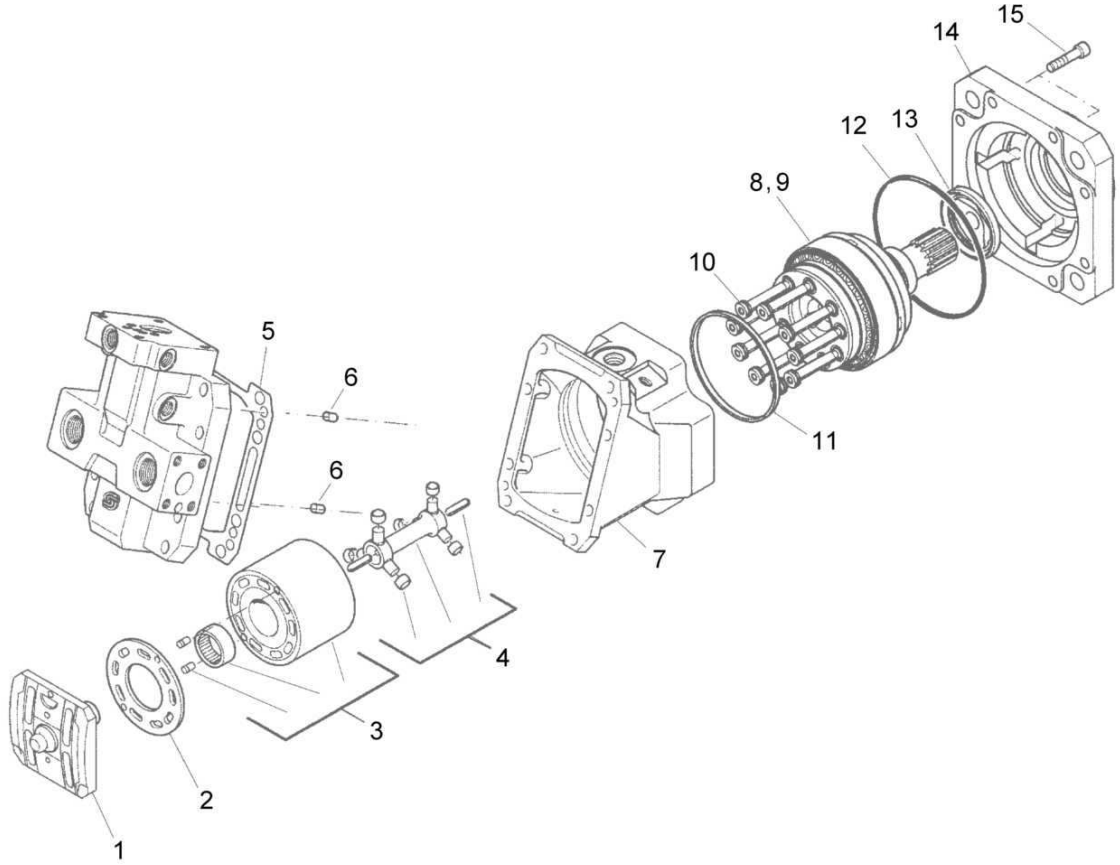

Hydraulic Motor
Hydraulikmotor
Moteur hydraulique

EA001329 1001 E

BOMAG FAYAT GROUP

Pos. Pos. Pos.		Part no. Teilenr. No.piece	Qty. Menge Qte.	Description	Benennung	Designation
1		05817813	1	Valve segment cpl.	Ventilsegment kpl.	Soupape segment cpl.
2		05817816	1	Bearing plate	Lagerplatte	Plaque de support
3		05817815	1	Cylinder block	Zylinderblock	Bloc de cylindre
4		05817829	1	Joint	Gelenk	Articulation
5	*)	05817820	1	Gasket	Dichtung	Joint
6		32043052	2	Pin,cylindric	Zylinderstift	Goupille cylindrique
7		05818513	1	Housing	Gehäuse	Boîtier
8		05817822	1	Shaft	Welle	Arbre
				Compl.	Kompl.	Compl.
9		05818926	1	>Shaft	>Welle	>Arbre
10		05817873	1	Piston ring set	Kolbenringsatz	Jeu de segments de piston
11		05817830	1	Magnet ring	Magnetring	Bague magnétique
12	*)	05817824	1	Loop ring	Runddichtring	Joint torique
13	*)	05817796	1	Kit,sealing ring	Dichtringsatz	Jeu bagues d'étanchéité
14		05817823	1	Flange	Flansch	Bride
15		05817825	8	Socket-head cap screw	Zylinderschraube	Vis à tête six pans creux

*) only in the gasket kit available
*) nur im Dichtungssatz erhältlich
*) seulement dans le kit de joint disponible

S/N 101583411001 ▶ S/N 101583411259

Hydraulic Motor
Hydraulikmotor
Moteur hydraulique

EA001330_000_00

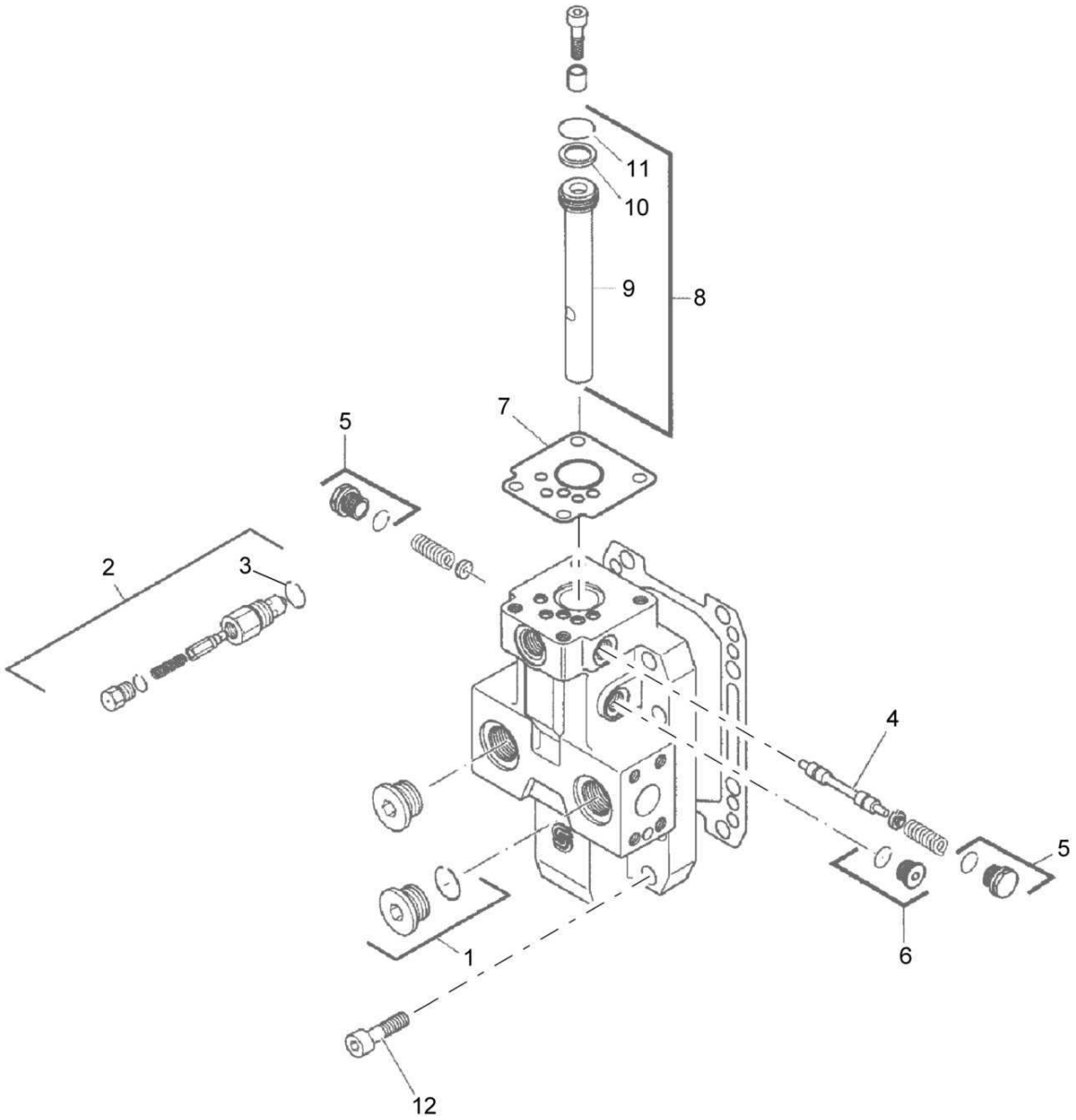

Hydraulic Motor
Hydraulikmotor
Moteur hydraulique

EA001330 1001 E

BOMAG FAYAT GROUP

Pos. Pos. Pos.		Part no. Teilenr. No.piece	Qty. Menge Qte.	Description	Benennung	Designation
1		05817154	2	Screw plug	Verschlußschraube	Vis de fermeture
2		05804468	1	Flushing valve	Spülventil	Clapet de rinçage
3	*)	05818472	1	>O-ring	>O-Ring	>Joint torique
4		05817365	1	Spool valve	Schieber	Soupape
5		05818298	2	Screw plug	Verschlußschraube	Vis de fermeture
6		05817389	1	Screw plug	Verschlußschraube	Vis de fermeture
7		05818299	1	Seal retainer	Dichtungstragring	Bague porte-joint
8		05817817	1	Control piston	Stellkolben	Piston de réglage
9		05817923	1	>Control piston	>Stellkolben	>Piston de réglage
10	*)	05817921	1	>Sealing ring	>Dichtring	>Bague d'étanchéité
11	*)	05817922	1	>Loop ring	>Runddichtring	>Joint torique
12		05817946	8	Socket-head cap screw	Zylinderschraube	Vis à tête six pans creux

*) only in the gasket kit available
*) nur im Dichtungssatz erhältlich
*) seulement dans le kit de joint disponible

Hydraulic Motor
Hydraulikmotor
Moteur hydraulique

EA001325_000_00

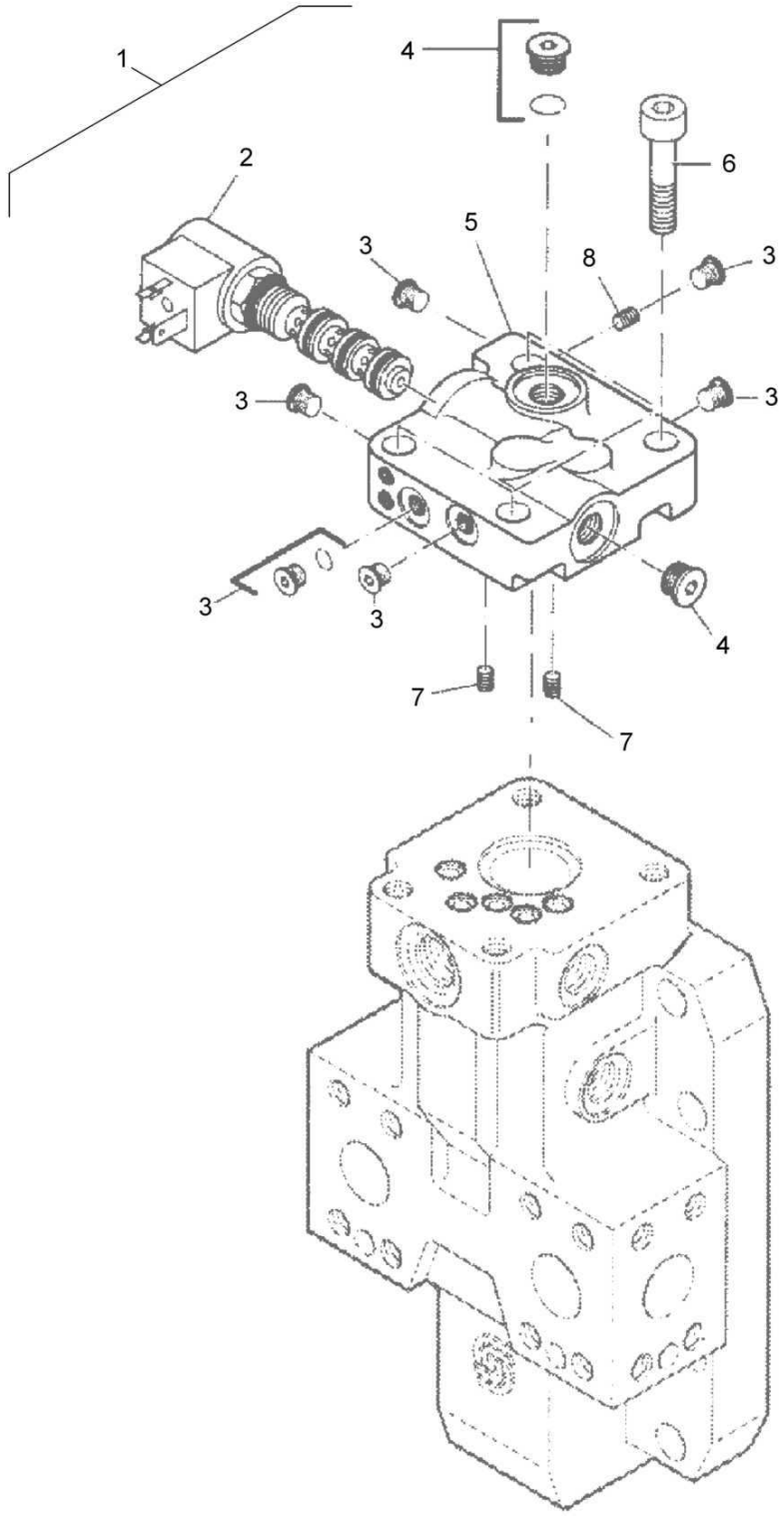

Hydraulic Motor
Hydraulikmotor
Moteur hydraulique

EA001325 1001 E

BOMAG FAYAT GROUP

Pos. Pos. Pos.	Part no. Teilenr. No.piece	Qty. Menge Qte.	Description	Benennung	Designation
1	05818501	1	Control,electr.-hydr.	Verstellung,elektr.hydr.	Raglage, électr.-hydr.
2	05817801	1	>Way valve	>Wegeventil	>Distributeur
3	05817785	6	>Screw plug	>Verschlußschraube	>Vis de fermeture
4	05817389	2	>Screw plug	>Verschlußschraube	>Vis de fermeture
5	05817988	1	>Valve housing	>Ventilgehäuse	>Boîtier de clapet
6	07231221	4	>Socket-head cap screw	>Zylinderschraube	>Vis à tête six pans creux
7	05818927	2	>Nozzle	>Düse	>Buse
8	05817989	1	>Nozzle	>Düse	>Buse

S/N 101583411001 ▶ S/N 101583411259

Hydraulic Motor
Hydraulikmotor
Moteur hydraulique

EA001331_000_00

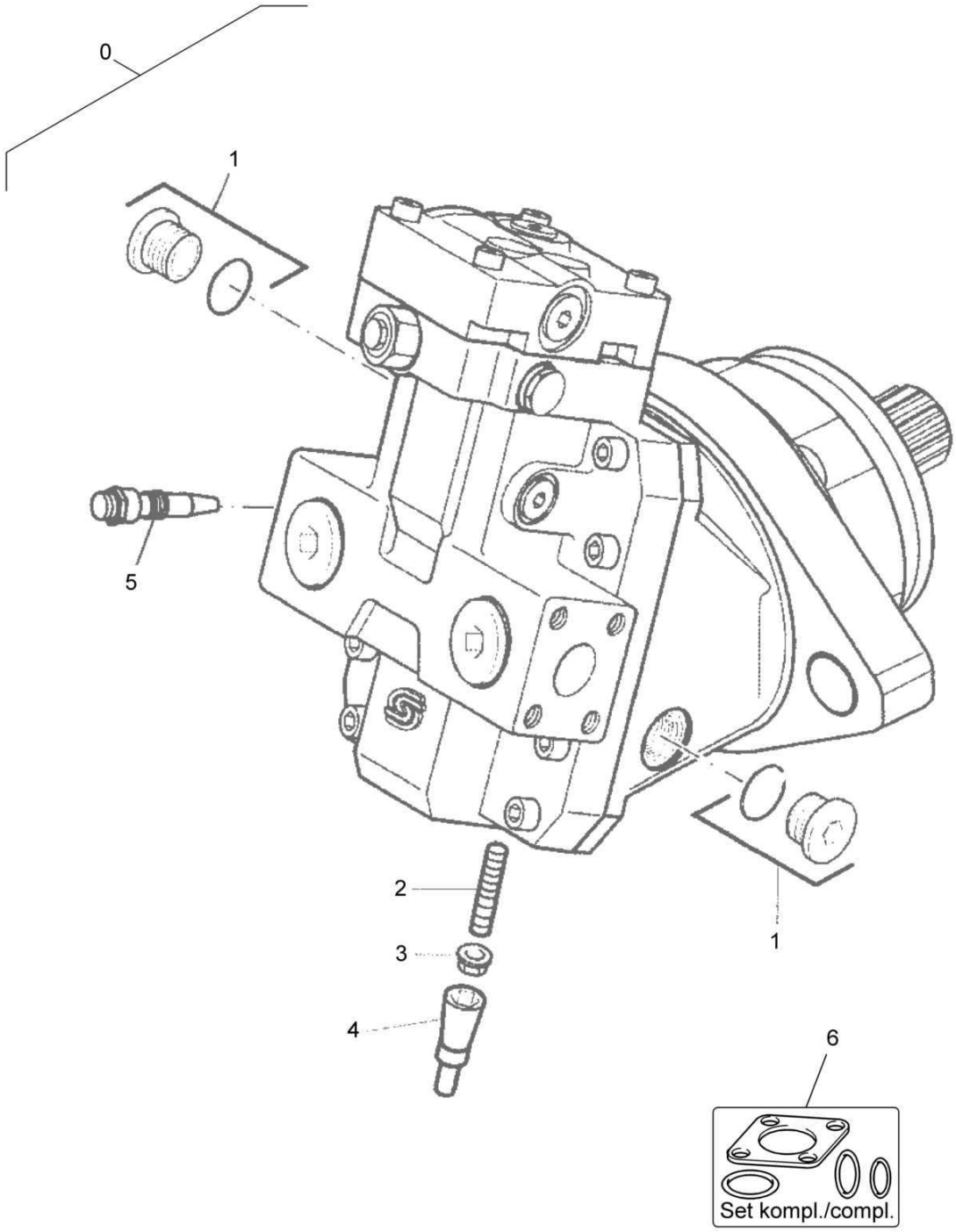

Hydraulic Motor
Hydraulikmotor
Moteur hydraulique

EA001331 1001 E

BOMAG FAYAT GROUP

Pos. Pos. Pos.	Part no. Teilenr. No.piece	Qty. Menge Qte.	Description	Benennung	Designation
0	05817096	1	Travel motor	Fahrmotor	Moteur de translation
1	05817154	2	>Screw plug	>Verschlußschraube	>Vis de fermeture
2	05818512	1	>Tapped pin	>Gewindestift	>Goujon fileté
3	*) 05817808	1	>Seal lock nut	>Seallockbundmutter	>Ecrou de sûreté
4	05817804	1	>Cap	>Kappe	>Chape
5	05817097	1	>Rpm sending unit	>Drehzahlgeber	>Capteur compte-tour
			Service Parts	Service Parts	Les parties du service
6	05817842	1	Kit,seal	Dichtungssatz	Jeu de joints

*) only in the gasket kit available
*) nur im Dichtungssatz erhältlich
*) seulement dans le kit de joint disponible

Hydraulic Motor
Hydraulikmotor
Moteur hydraulique

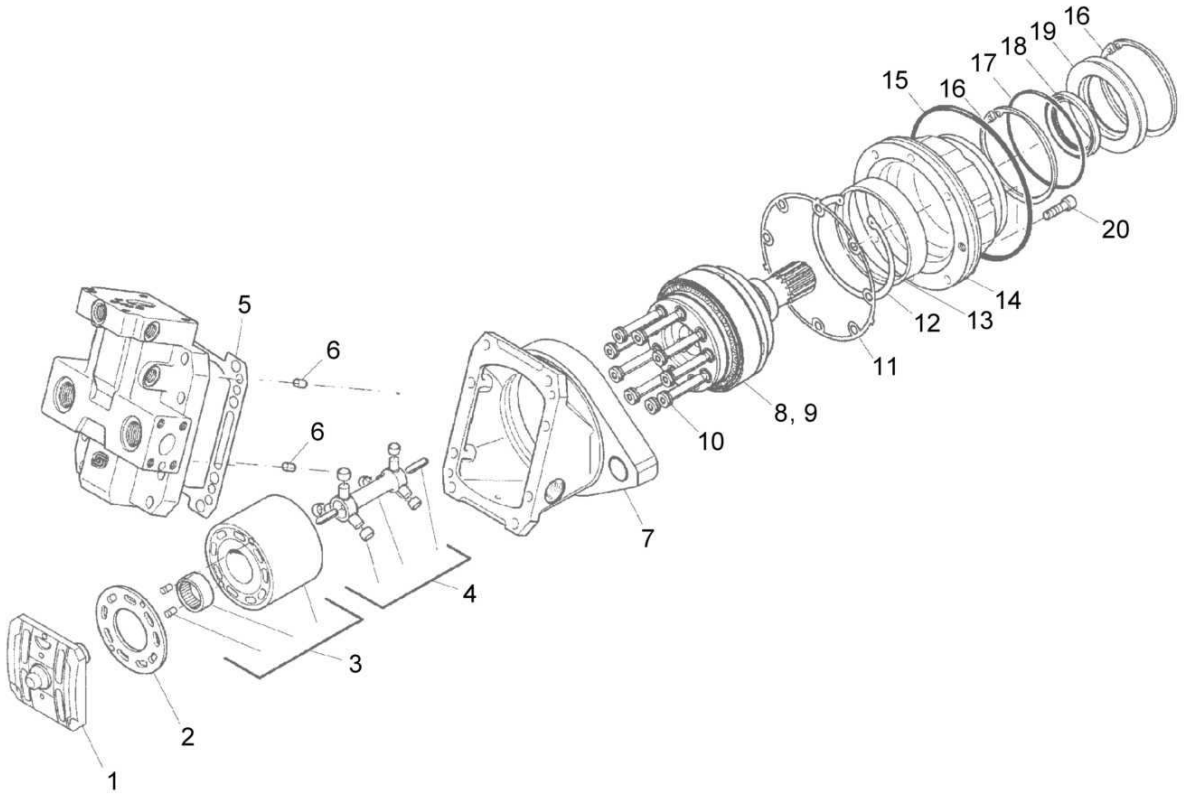

Hydraulic Motor
Hydraulikmotor
Moteur hydraulique

EA001332 1001 E

BOMAG FAYAT GROUP

Pos. Pos. Pos.	Part no. Teilenr. No.piece	Qty. Menge Qte.	Description	Benennung	Designation
1	05817843	1	Valve plate	Ventilplatte	Plaque de clapet
2	05817816	1	Bearing plate	Lagerplatte	Plaque de support
3	05817815	1	Cylinder block	Zylinderblock	Bloc de cylindre
4	05817829	1	Joint	Gelenk	Articulation
5	*) 05817820	1	Gasket	Dichtung	Joint
6	32043052	2	Pin,cylindric	Zylinderstift	Goupille cylindrique
7	05818511	1	Housing	Gehäuse	Boîtier
8	05818959	1	Shaft	Welle	Arbre
			Compl.	Kompl.	Compl.
9	05818939	1	>Shaft	>Welle	>Arbre
10	05817873	1	Piston ring set	Kolbenringsatz	Jeu de segments de piston
11	*) 05817839	1	Gasket	Dichtung	Joint
12	05817838	1	Circlip	Sicherungsring	Circlip
13	05817840	1	Spacer ring	Distanzring	Bague d'écartement
14	05817835	1	Housing,bearing	Lagergehäuse	Boîtier de palier
15	*) 05817833	1	Loop ring	Runddichtring	Joint torique
16	05817837	2	Circlip	Sicherungsring	Circlip
17	*) 05817836	1	Loop ring	Runddichtring	Joint torique
18	*) 05817796	1	Kit,sealing ring	Dichtringsatz	Jeu bagues d'étanchéité
19	05818938	1	Seal retainer	Dichtringhalter	Porte bague-joint
20	05817786	8	Socket-head cap screw	Zylinderschraube	Vis à tête six pans creux

*) only in the gasket kit available
*) nur im Dichtungssatz erhältlich
*) seulement dans le kit de joint disponible

S/N 101583411001 ▶ S/N 101583411259

Hydraulic Motor
Hydraulikmotor
Moteur hydraulique

EA001333_000_00

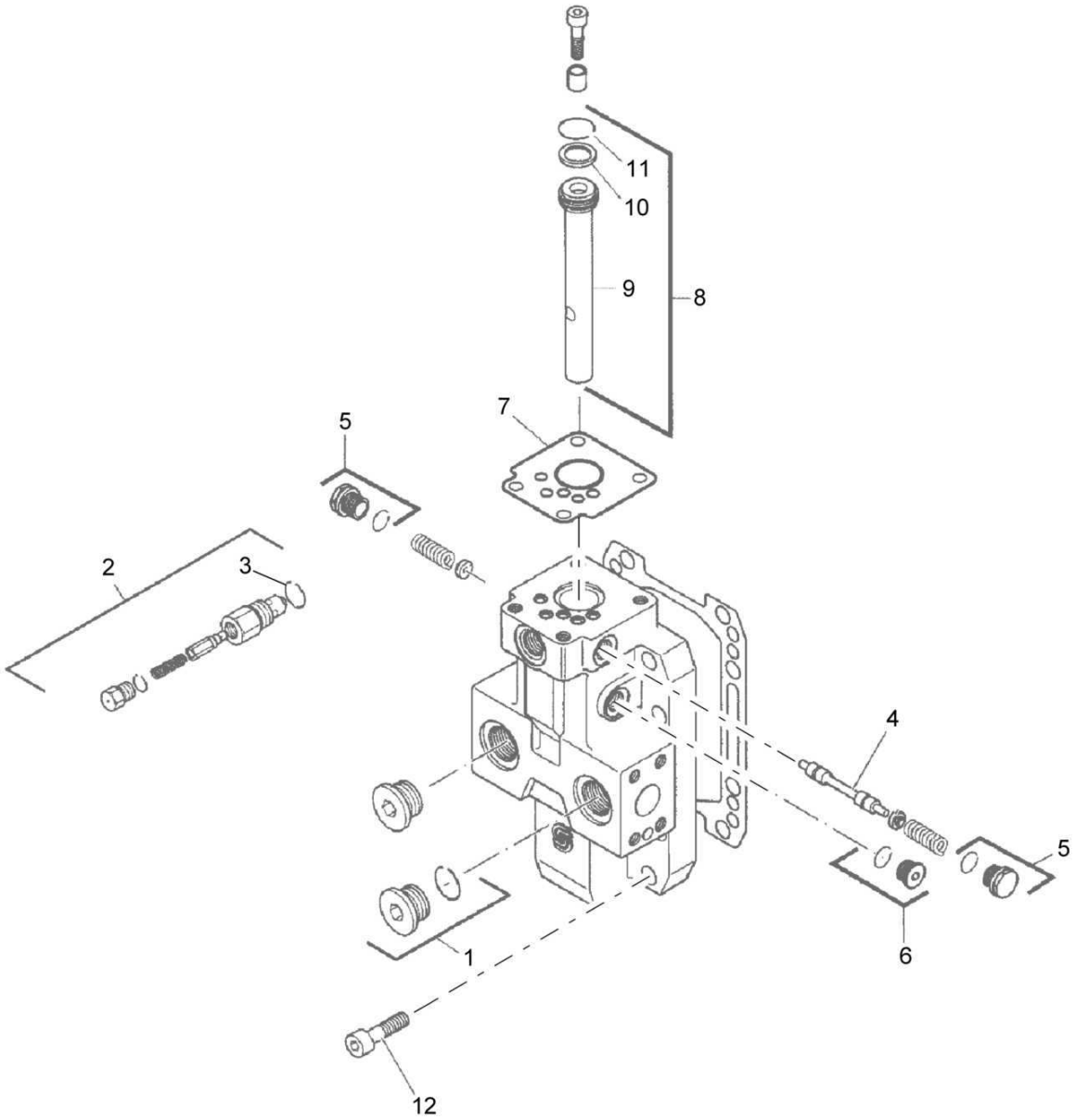

Hydraulic Motor
Hydraulikmotor
Moteur hydraulique

EA001333 1001 E

BOMAG FAYAT GROUP

Pos. Pos. Pos.		Part no. Teilenr. No.piece	Qty. Menge Qte.	Description	Benennung	Designation
1		05817154	2	Screw plug	Verschlußschraube	Vis de fermeture
2		05818499	1	Flushing valve	Spülventil	Clapet de rinçage
3	*)	05818472	1	>O-ring	>O-Ring	>Joint torique
4		05817365	1	Spool valve	Schieber	Soupape
5		05818298	2	Screw plug	Verschlußschraube	Vis de fermeture
6		05817389	1	Screw plug	Verschlußschraube	Vis de fermeture
7		05818299	1	Seal retainer	Dichtungstragring	Bague porte-joint
8		05817817	1	Control piston Compl.	Stellkolben Kompl.	Piston de réglage Compl.
9		05817923	1	>Control piston	>Stellkolben	>Piston de réglage
10	*)	05817921	1	>Sealing ring	>Dichtring	>Bague d'étanchéité
11	*)	05817922	1	>Loop ring	>Runddichtring	>Joint torique
12		05817789	8	Socket-head cap screw	Zylinderschraube	Vis à tête six pans creux

*) only in the gasket kit available
*) nur im Dichtungssatz erhältlich
*) seulement dans le kit de joint disponible

Hydraulic Motor
Hydraulikmotor
Moteur hydraulique

EA001325_000_00

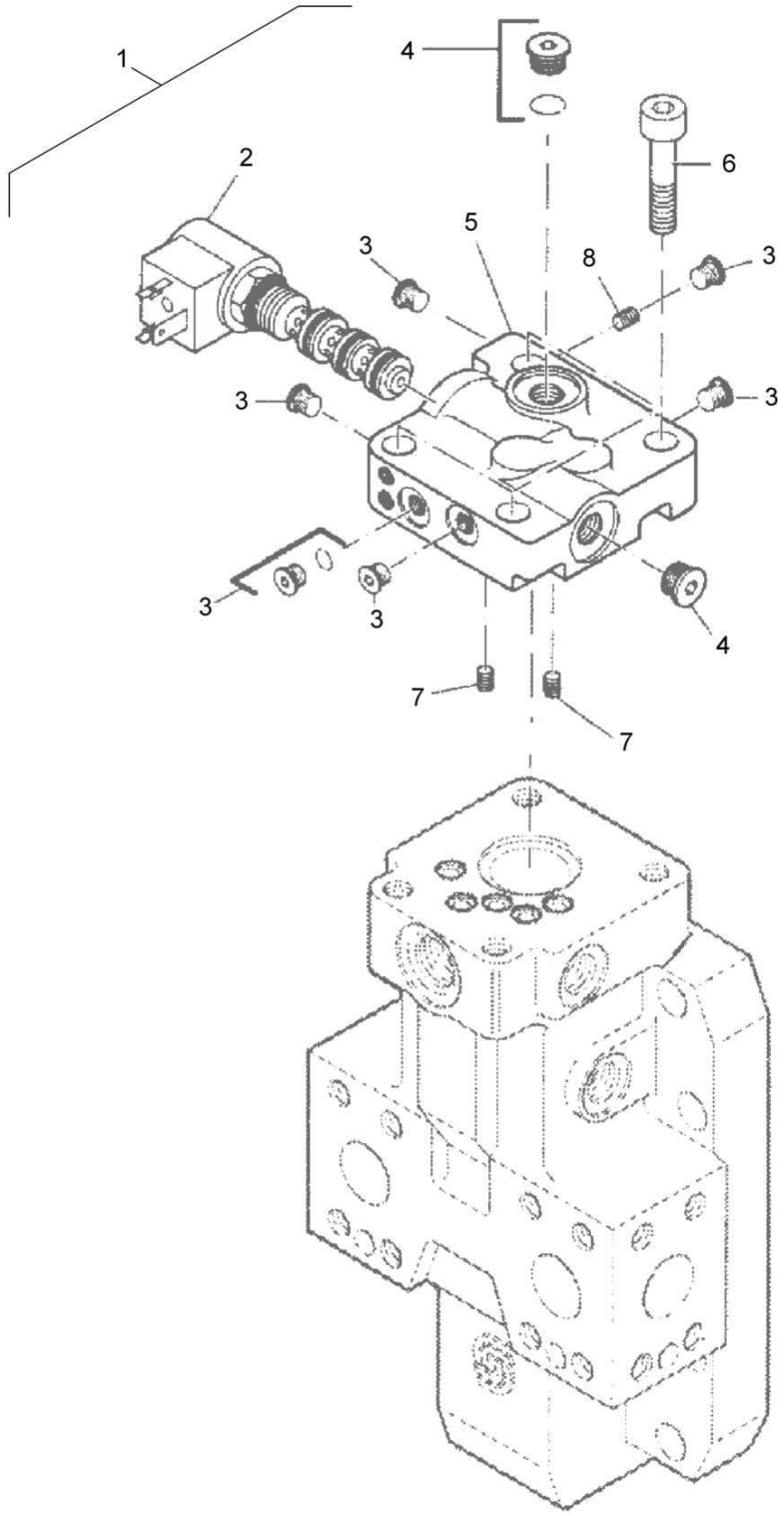

Hydraulic Motor
Hydraulikmotor
Moteur hydraulique

EA001325 1001 E

BOMAG FAYAT GROUP

Pos. Pos. Pos.	Part no. Teilenr. No.piece	Qty. Menge Qte.	Description	Benennung	Designation
1	05818501	1	Control,electr.-hydr.	Verstellung,elektr.hydr.	Raglage, électr.-hydr.
2	05817801	1	>Way valve	>Wegeventil	>Distributeur
3	05817785	6	>Screw plug	>Verschlußschraube	>Vis de fermeture
4	05817389	2	>Screw plug	>Verschlußschraube	>Vis de fermeture
5	05817988	1	>Valve housing	>Ventilgehäuse	>Boîtier de clapet
6	07231221	4	>Socket-head cap screw	>Zylinderschraube	>Vis à tête six pans creux
7	05818927	2	>Nozzle	>Düse	>Buse
8	05817989	1	>Nozzle	>Düse	>Buse

Hydr.Motor,Travel System
Hydraulikmotor,Fahrantrieb
Moteur hydr., translation

EA005195_000_00

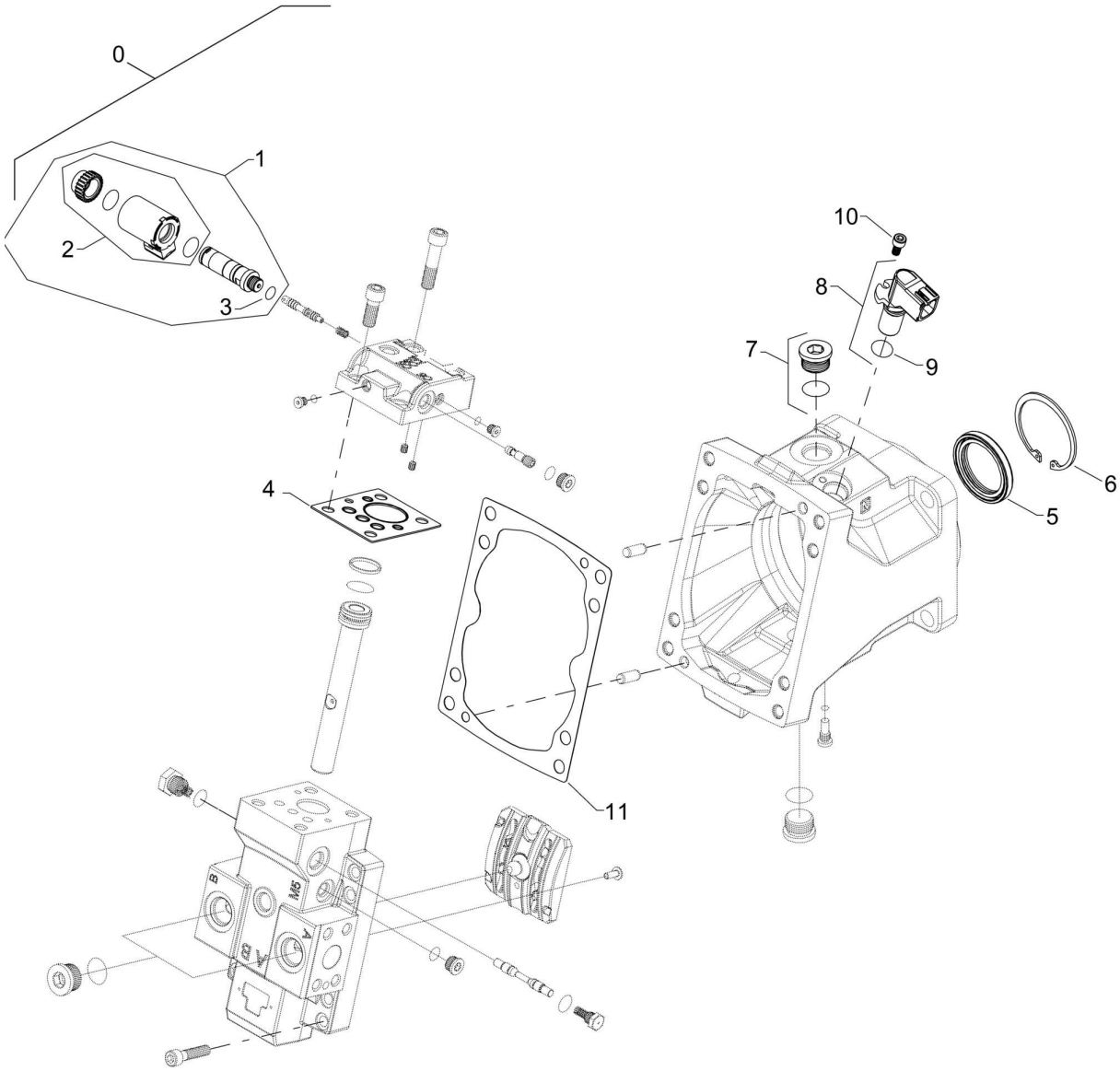

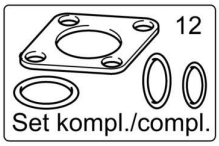

ea005195_000

Hydr.Motor,Travel System
Hydraulikmotor,Fahrantrieb
Moteur hydr., translation

EA005195 1001 E

BOMAG FAYAT GROUP

Pos. Pos. Pos.	Part no. Teilenr. No.piece	Qty. Menge Qte.	Description	Benennung	Designation
0	05810178	1	Travel motor	Fahrmotor	Moteur de translation
1	05012338	1	>Solenoid valve	>Magnetventil	>Electrovanne
2	05012339	1	>>Coil	>>Spule	>>Bobine
3	05817144	1	>>Loop ring	>>Runddichtring	>>Joint torique
4	05012455	1	>Seal	>Abdichtung	>Joint
5	32044089	1	>Radial seal	>Wellendichtring	>Joint d'étanchéité radial
6	05819122	1	>Retainer ring	>Haltering	>Bague de retenue
7	05817154	1	>Screw plug	>Verschlußschraube	>Vis de fermeture
8	05819187	1	>Speed sensor	>Drehzahlsensor	>Capteur de vitesse
9	05819124	1	>O-ring	>O-Ring	>Joint torique
10	05818524	1	>Socket-head cap screw	>Zylinderschraube	>Vis à tête six pans creux
11	05819123	1	>Gasket	>Dichtung	>Joint
			Service Parts	Service Parts	Les parties du service
12	05819044	1	>Kit,seal	>Dichtsatz	>Jeu de joints

Hydr.Motor,Travel System
Hydraulikmotor,Fahrantrieb
Moteur hydr., translation

EA005196_000_00

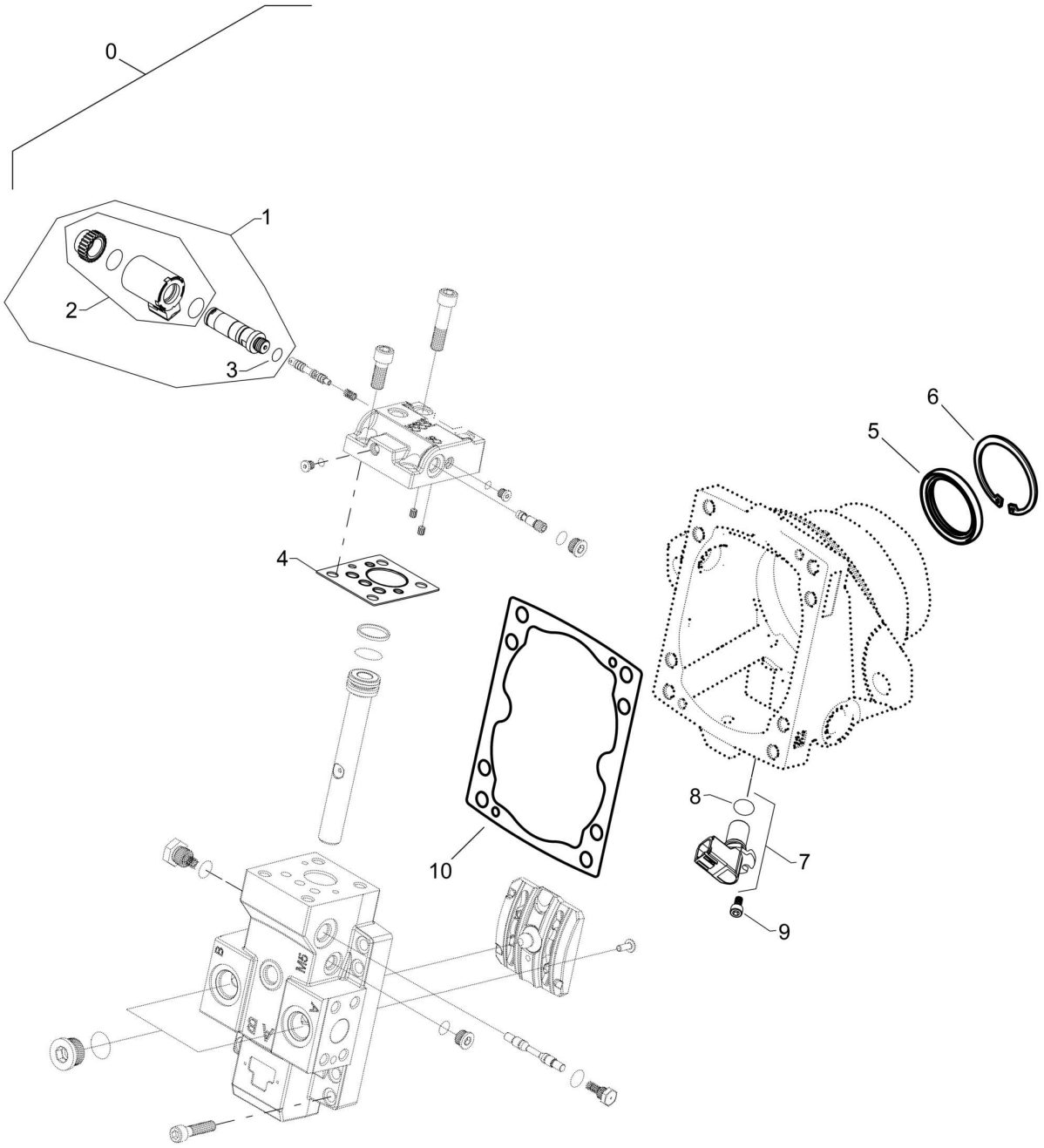

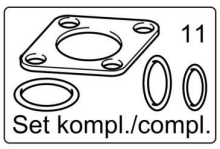

ea005196_000

Hydr.Motor,Travel System
Hydraulikmotor,Fahrantrieb
Moteur hydr., translation

EA005196 1001 E

BOMAG FAYAT GROUP

Pos. Pos. Pos.	Part no. Teilenr. No.piece	Qty. Menge Qte.	Description	Benennung	Designation
0	05810179	1	Travel motor	Fahrmotor	Moteur de translation
1	05012338	1	>Solenoid valve	>Magnetventil	>Electrovanne
2	05012339	1	>>Coil	>>Spule	>>Bobine
3	05817144	1	>>Loop ring	>>Runddichtring	>>Joint torique
4	05012455	1	>Seal	>Abdichtung	>Joint
5	32044089	1	>Radial seal	>Wellendichtring	>Joint d'étanchéité radial
6	05819122	1	>Retainer ring	>Haltering	>Bague de retenue
7	05818862	1	>Speed sensor	>Drehzahlsensor	>Capteur de vitesse
8	05819124	1	>>O-ring	>>O-Ring	>>Joint torique
9	05818524	1	>Socket-head cap screw	>Zylinderschraube	>Vis à tête six pans creux
10	05819123	1	>Gasket	>Dichtung	>Joint
			Service Parts	Service Parts	Les parties du service
11	05819044	1	>Kit,seal	>Dichtsatz	>Jeu de joints

S/N 101583411260 ▶ S/N 101583411262

Hydr.Motor,Vibration
Hydraulikmotor,Vibration
Moteur hydr., vibration

EA000463_000_00

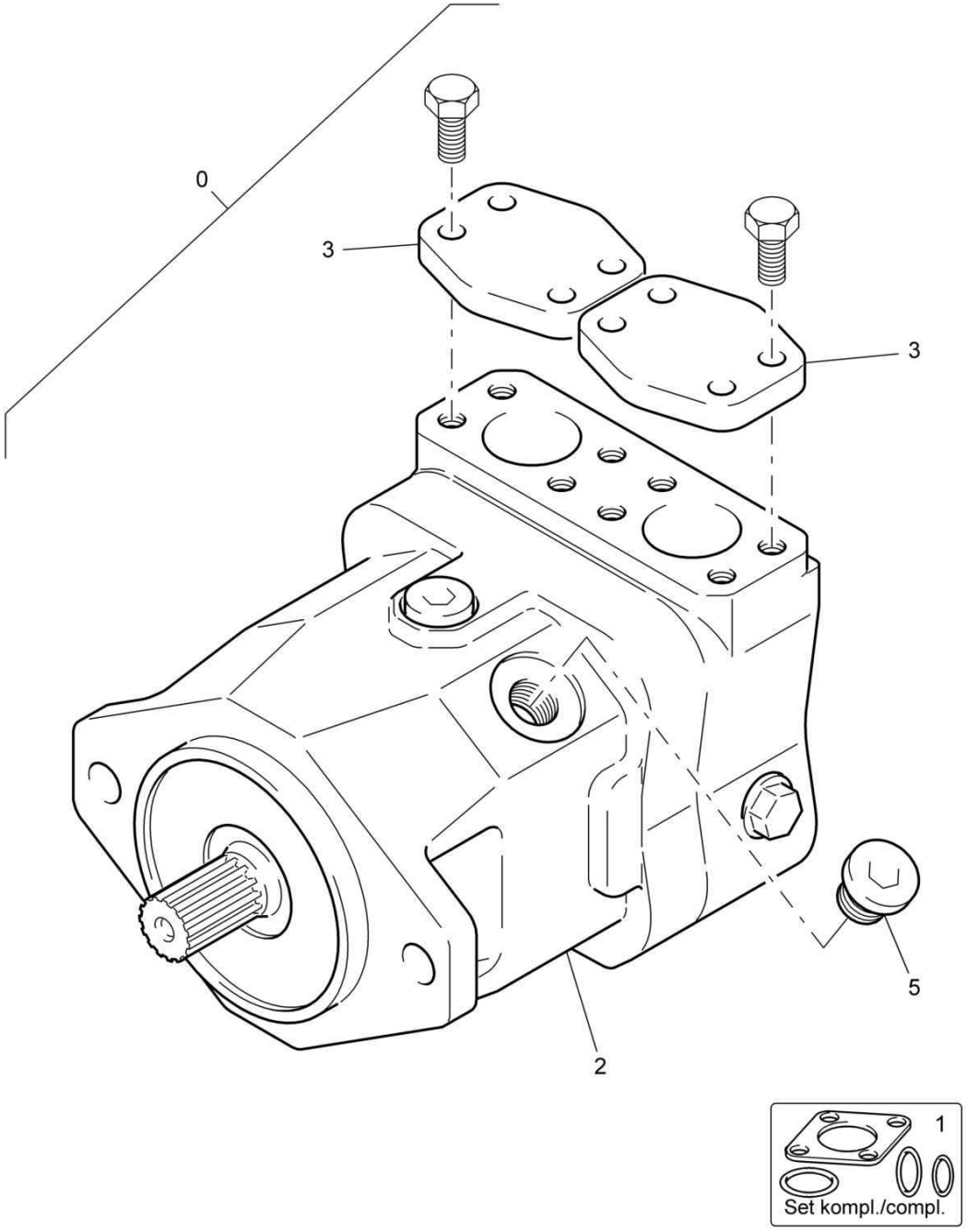

Hydr.Motor,Vibration
Hydraulikmotor,Vibration
Moteur hydr., vibration

EA000463 1001 E

BOMAG FAYAT GROUP

Pos. Pos. Pos.	Part no. Teilenr. No.piece	Qty. Menge Qte.	Description	Benennung	Designation
0	05800957	1	Vibration motor	Vibrationsmotor	Moteur de vibrateur
1	05804531	1	>Kit,seal	>Dichtungssatz	>Jeu de joints
2	05802369	1	>Vibration motor	>Vibrationsmotor	>Moteur de vibrateur
3	05802330	2	>Flanged cover	>Flanschdeckel	>Couvercle à bride
5	05802329	1	>Screw plug	>Schraubstopfen	>Vis de fermeture

Hydr.Motor,Vibration
Hydraulikmotor,Vibration
Moteur hydr., vibration

EA000464_000_00

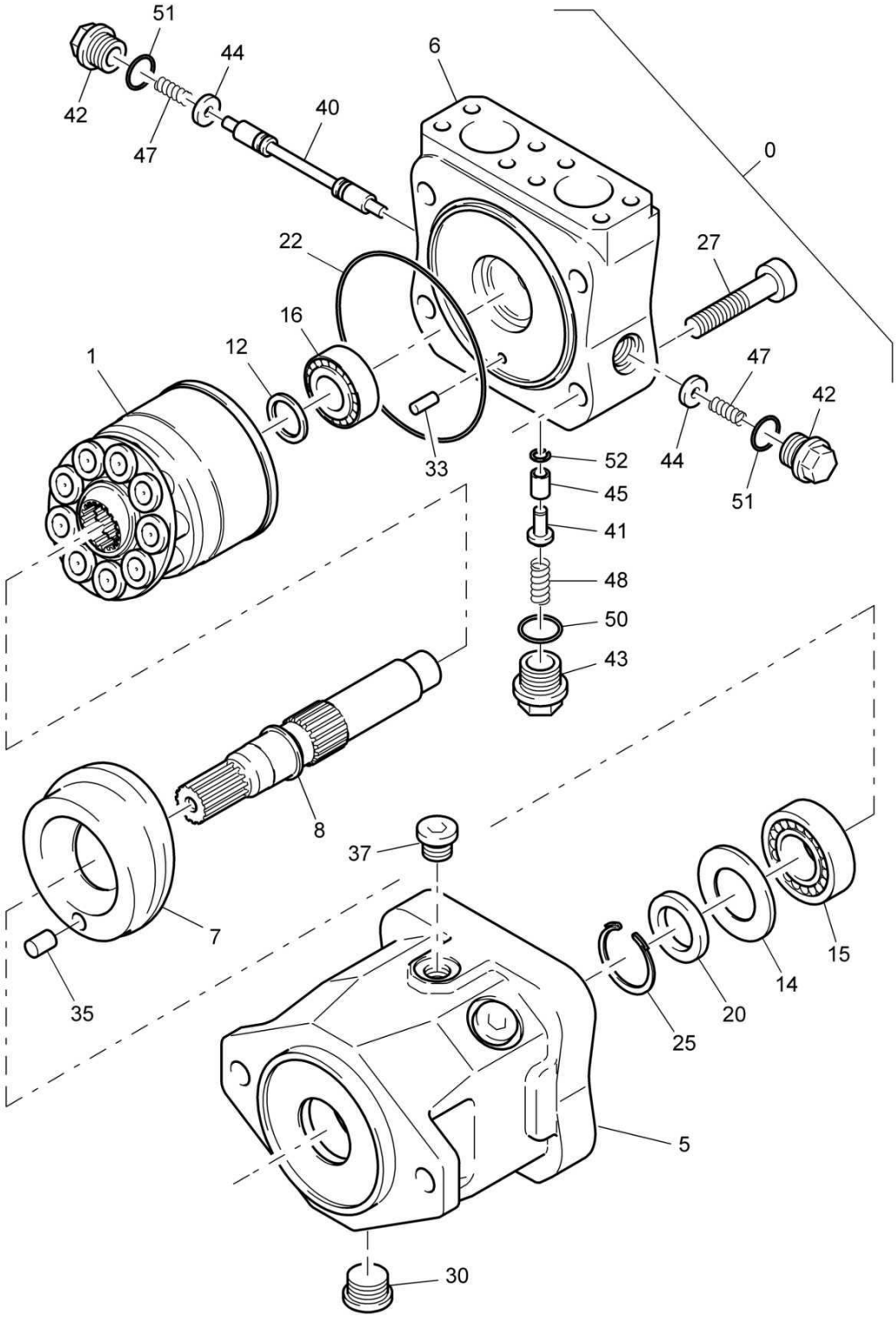

Hydr.Motor,Vibration
Hydraulikmotor,Vibration
Moteur hydr., vibration

EA000464 1001 E

BOMAG FAYAT GROUP

Pos. Pos. Pos.	Part no. Teilenr. No.piece	Qty. Menge Qte.	Description	Benennung	Designation
0	05802369	1	Vibration motor	Vibrationsmotor	Moteur de vibrateur
1	05802331	1	>Rotor group	>Triebwerk	>Groupe rotor
5	05802332	1	>Housing	>Gehäuse	>Boîtier
6	05802333	1	>Connecting plate	>Anschlußplatte	>Plaque de jonction
7	05802334	1	>Swashplate	>Schwenkscheibe	>Disque articulée
8	05802335	1	>Drive shaft	>Antriebswelle	>Arbre d'entraînement
12	05802336	1	>Adjusting disk	>Abstimmscheibe	>Disque d'ajustage
14	05802337	1	>Stop ring	>Anschlagring	>Bague de butée
15	05802338	1	>Taper roller bearing	>Kegelrollenlager	>Roulement à galets coniques
16	05802339	1	>Taper roller bearing	>Kegelrollenlager	>Roulement à galets coniques
20	05802340	1	>Radial seal	>Wellendichtring	>Joint d'étanchéité radial
22	05802341	1	>Loop ring	>Runddichtring	>Joint torique
25	05802342	1	>V-ring	>V-Ring	>Joint en V
27	05802343	4	>Socket-head cap screw	>Zylinderschraube	>Vis à tête six pans creux
30	05802344	1	>Screw plug	>Verschlußschraube	>Vis de fermeture
33	05802345	1	>Pin,cylindric	>Zylinderstift	>Goupille cylindrique
35	05802346	2	>Pin,cylindric	>Zylinderstift	>Goupille cylindrique
37	05802347	1	>Screw plug	>Verschlußschraube	>Vis de fermeture
40	05802348	1	>Flushing piston	>Spülkolben	>Piston de rinçage
41	05802349	1	>Valve spool	>Ventilkolben	>Piston de clapet
42	05802350	2	>Screw plug	>Verschlußschraube	>Vis de fermeture
43	05802351	1	>Screw plug	>Verschlußschraube	>Vis de fermeture
44	05802352	2	>Washer	>Scheibe	>Disque
45	05802353	1	>Orifice	>Blende	>Diaphragme
47	05802354	2	>Pressure spring	>Druckfeder	>Ressort de pression
48	05802355	1	>Pressure spring	>Druckfeder	>Ressort de pression
50	05802356	1	>Loop ring	>Runddichtring	>Joint torique
51	05802357	2	>Loop ring	>Runddichtring	>Joint torique
52	05802358	1	>Circlip	>Sicherungsring	>Circlip

S/N 101583411260 ▶ S/N 101583411262

Hydr.Motor,Vibration
Hydraulikmotor,Vibration
Moteur hydr., vibration

EA000465_000_00

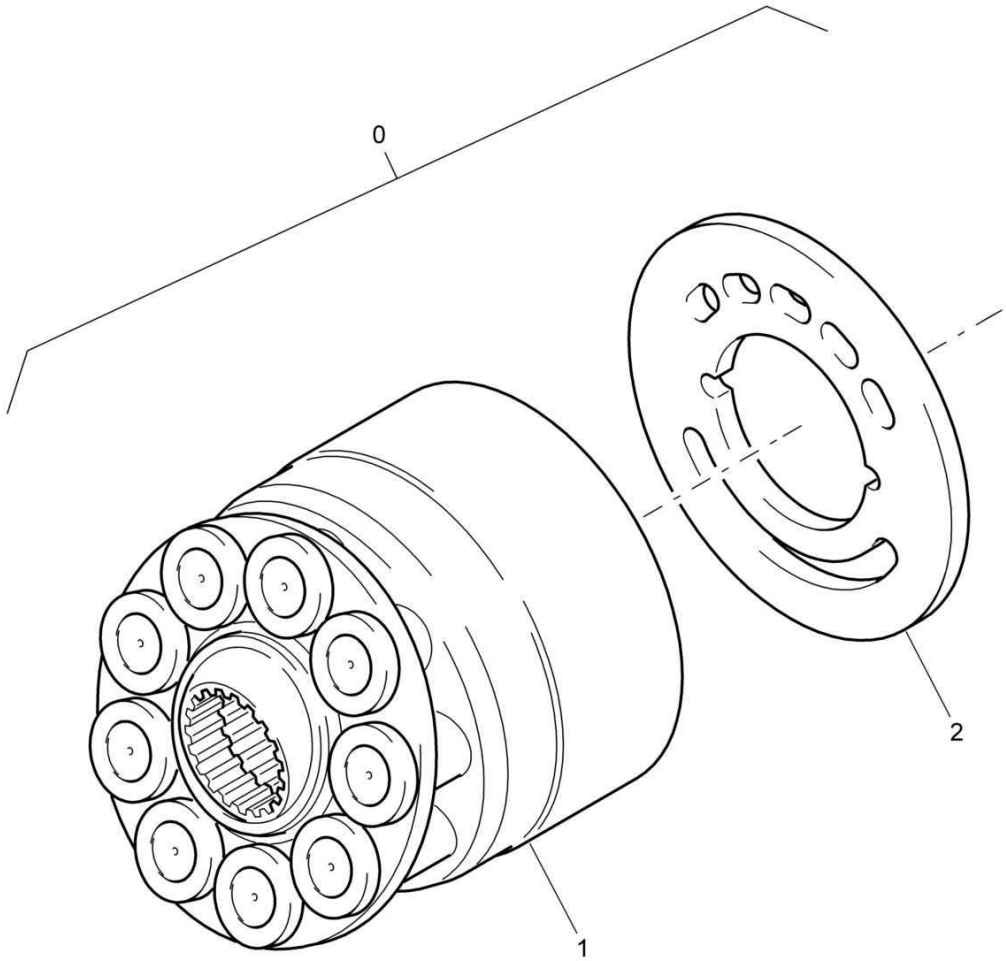

Hydr.Motor,Vibration
Hydraulikmotor,Vibration
Moteur hydr., vibration

EA000465 1001 E

BOMAG FAYAT GROUP

Pos. Pos. Pos.	Part no. Teilenr. No.piece	Qty. Menge Qte.	Description	Benennung	Designation
0	05802331	1	Rotor group	Triebwerk	Groupe rotor
1	05802359	1	>Rotor group	>Triebwerk	>Groupe rotor
2	05802360	1	>Distributor plate	>Verteilerplatte	>Plaque de distributeur

S/N 101583411260 ▶ S/N 101583411262

Hydr.Motor,Vibration
Hydraulikmotor,Vibration
Moteur hydr., vibration

EA000466_000_00

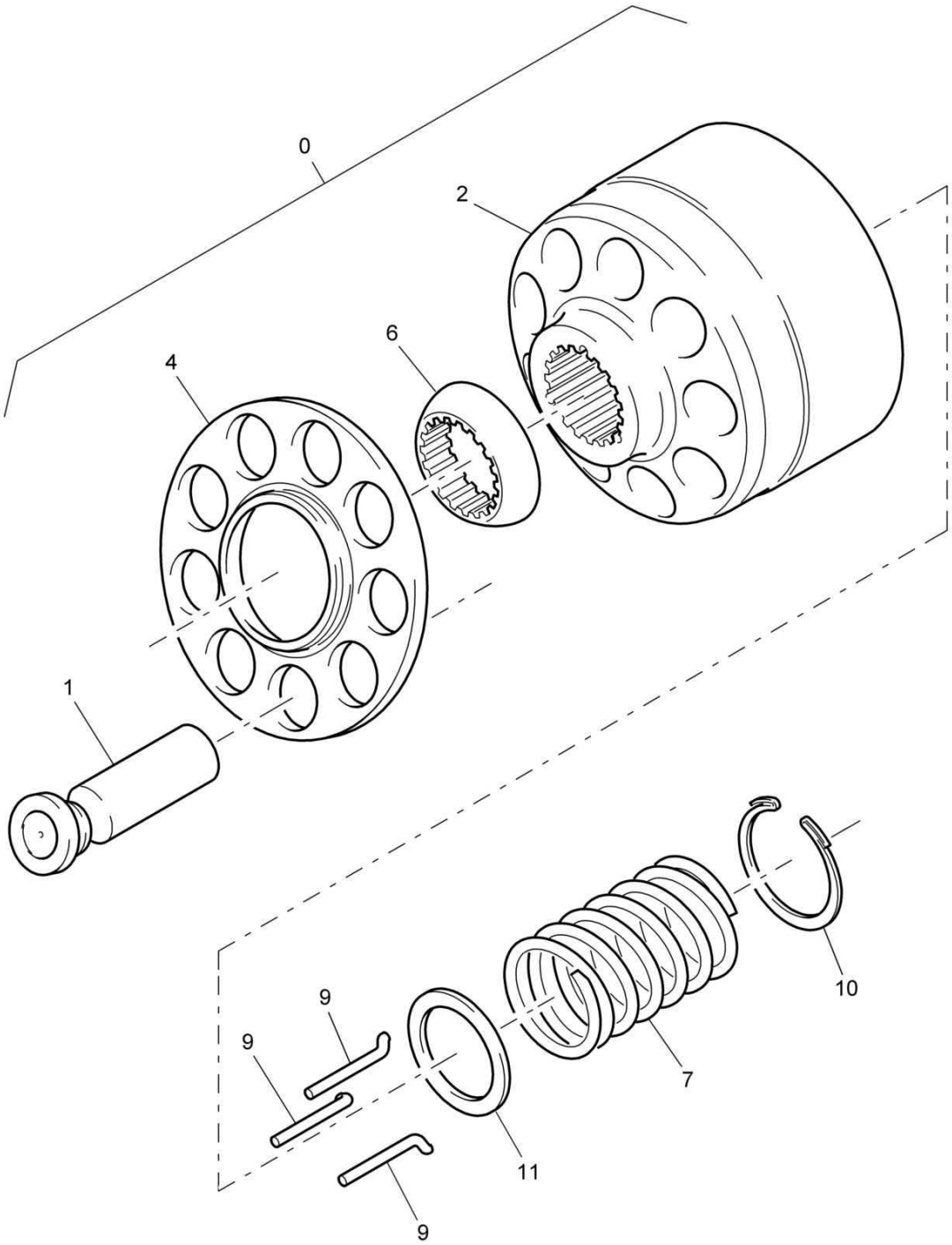

Hydr.Motor,Vibration
Hydraulikmotor,Vibration
Moteur hydr., vibration

EA000466 1001 E

BOMAG FAYAT GROUP

Pos. Pos. Pos.	Part no. Teilenr. No.piece	Qty. Menge Qte.	Description	Benennung	Designation
0	05802359	1	Rotor group	Triebwerk	Groupe rotor
1	05802361	9	>Piston	>Kolben	>Piston
2	05802362	1	>Cylinder	>Zylinder	>Cylindre
4	05802363	1	>Pull back plate	>Rückzugplatte	>Plaque de rappel
6	05802364	1	>Pull back ball	>Rückzugkugel	>Bille de rappel
7	05802365	1	>Spring	>Feder	>Ressort
9	05802366	3	>Pressure pin	>Druckstift	>Goujon de pression
10	05802367	1	>V-ring	>V-Ring	>Joint en V
11	05802368	1	>Supporting disc	>Stützscheibe	>Disque d'appui

S/N 101583411263 ▶

Hydr.Motor,Vibration
Hydraulikmotor,Vibration
Moteur hydr., vibration

EA000539_000_01

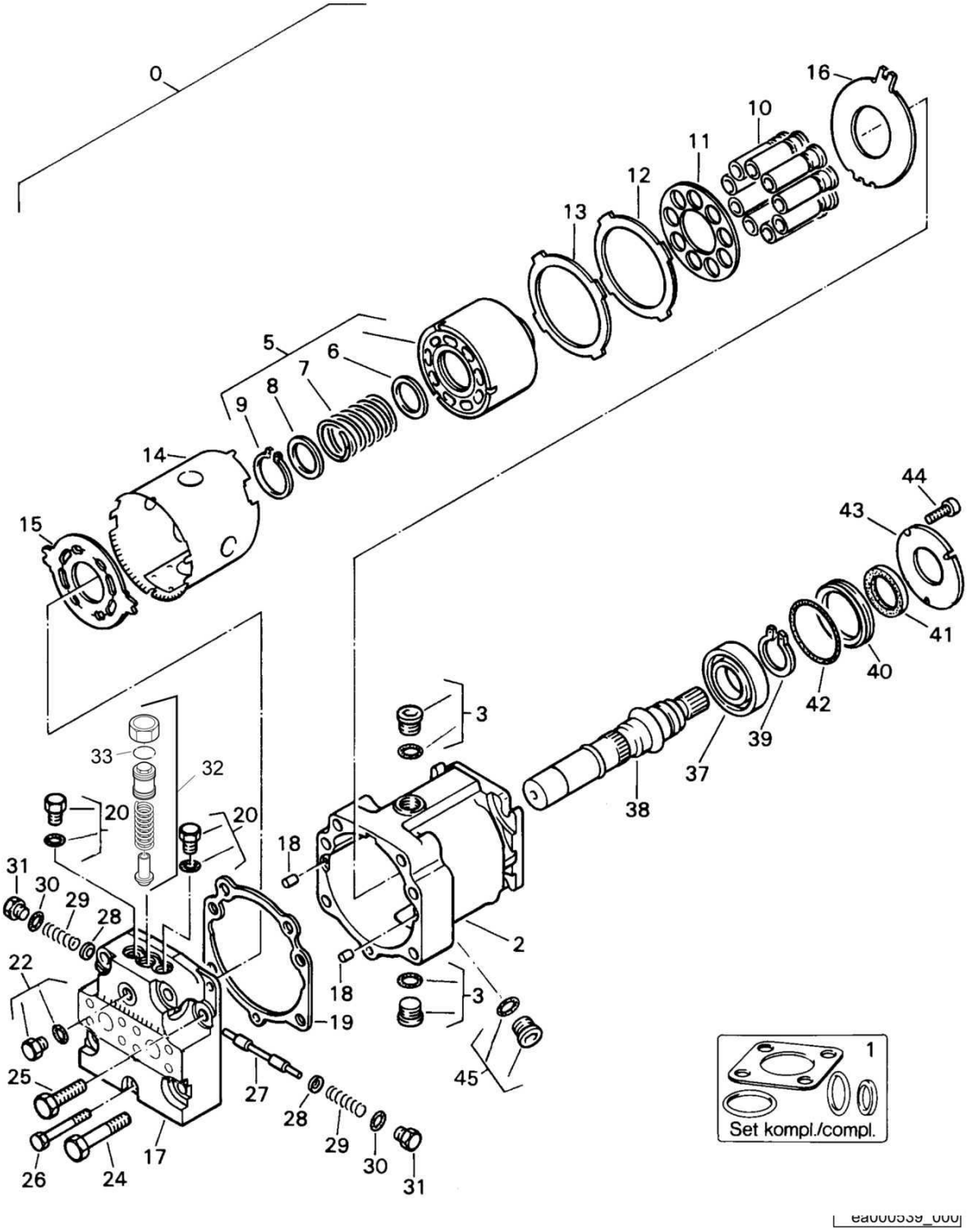

Hydr.Motor,Vibration
Hydraulikmotor,Vibration
Moteur hydr., vibration

EA000539 1001 E

BOMAG FAYAT GROUP

Pos. Pos. Pos.	Part no. Teilenr. No.piece	Qty. Menge Qte.	Description	Benennung	Designation
0	05817032	1	Vibration motor	Vibrationsmotor	Moteur de vibrateur
1	05817101	1	>Kit,seal (19, 30, 33, 41, 42)	>Dichtungssatz (19, 30, 33, 41, 42)	>Jeu de joints (19, 30, 33, 41, 42)
2	05817757	1	>Housing	>Gehäuse	>Boîtier
3	05817290	2	>Screw plug	>Verschlußschraube	>Vis de fermeture
5	05817137	1	>Cylinder	>Zylinder	>Cylindre
6	05817494	1	>>Washer	>>Scheibe	>>Disque
7	05817495	1	>>Pressure spring	>>Druckfeder	>>Ressort de pression
8	05817496	1	>>Spring cup	>>Federteller	>>Cuvette de ressort
9	05817497	1	>>Circlip	>>Sicherungsring	>>Circlip
10	05817498	9	>Piston	>Kolben	>Piston
11	05817499	1	>Sliding shoe holder	>Gleitschuhhalter	>Support de sabot couliss.
12	05817901	1	>Guide	>Führung	>Guidage
13	05817902	1	>Intermediate ring	>Zwischenring	>Bague intermédiaire
14	05817758	1	>Tube piece	>Rohrstück	>Morceau de tube
15	05817903	1	>Valve plate	>Ventilplatte	>Plaque de clapet
16	05817759	1	>Pressure plate	>Druckplatte	>Plaque de pression
17	05817760	1	>End housing	>Endgehäuse	>Boîtier
18	32043052	2	>Pin,cylindric	>Zylinderstift	>Goupille cylindrique
19	05817908	1	>Gasket	>Dichtung	>Joint
20	05817155	2	>Screw plug	>Verschlußschraube	>Vis de fermeture
22	05817389	1	>Screw plug	>Verschlußschraube	>Vis de fermeture
24	07131237	4	>Hexagon bolt	>Sechskantschraube	>Vis à tête hexagonale
25	05817912	2	>Hexagon bolt	>Sechskantschraube	>Vis à tête hexagonale
26	07130846	1	>Hexagon bolt	>Sechskantschraube	>Vis à tête hexagonale
27	05817365	1	>Spool valve	>Schieber	>Soupape
28	05817299	2	>Spring guide	>Federführung	>Guidage de ressort
29	05817762	2	>Spring	>Feder	>Ressort
30	05817144	1	>Loop ring	>Runddichtring	>Joint torique
31	05817914	2	>Screw plug	>Verschlußschraube	>Vis de fermeture
32	05818936	1	>Flushing valve	>Spülventil	>Clapet de rinçage
33	31110610	1	>>Loop ring	>>Runddichtring	>>Joint torique
37	05817106	1	>Cylinder roller bearing	>Zylinderrollenlager	>Roulement à rouleaux cyl.
38	05817764	1	>Shaft	>Welle	>Arbre
39	05817279	1	>Spring ring	>Sprengring	>Jonc
40	05817537	1	>Seal retainer	>Dichtringhalter	>Porte bague-joint
41	05901016	1	>Radial seal	>Wellendichtring	>Joint d'étanchéité radial
42	05817539	1	>Loop ring	>Runddichtring	>Joint torique
43	05817540	1	>Thrust disc	>Druckscheibe	>Disque de pression
44	05817477	3	>Socket-head cap screw	>Zylinderschraube	>Vis à tête six pans creux
45	05817389	1	>Screw plug	>Verschlußschraube	>Vis de fermeture
47	05817761	1	>Friction bearing	>Gleitlager	>Palier lisse
			No illustration	Ohne Bild	Aucune illustration

S/N 101583411260 ▶ S/N 101583411262

Hydr.Motor,Vibration
Hydraulikmotor,Vibration
Moteur hydr., vibration

EA000539_000_01

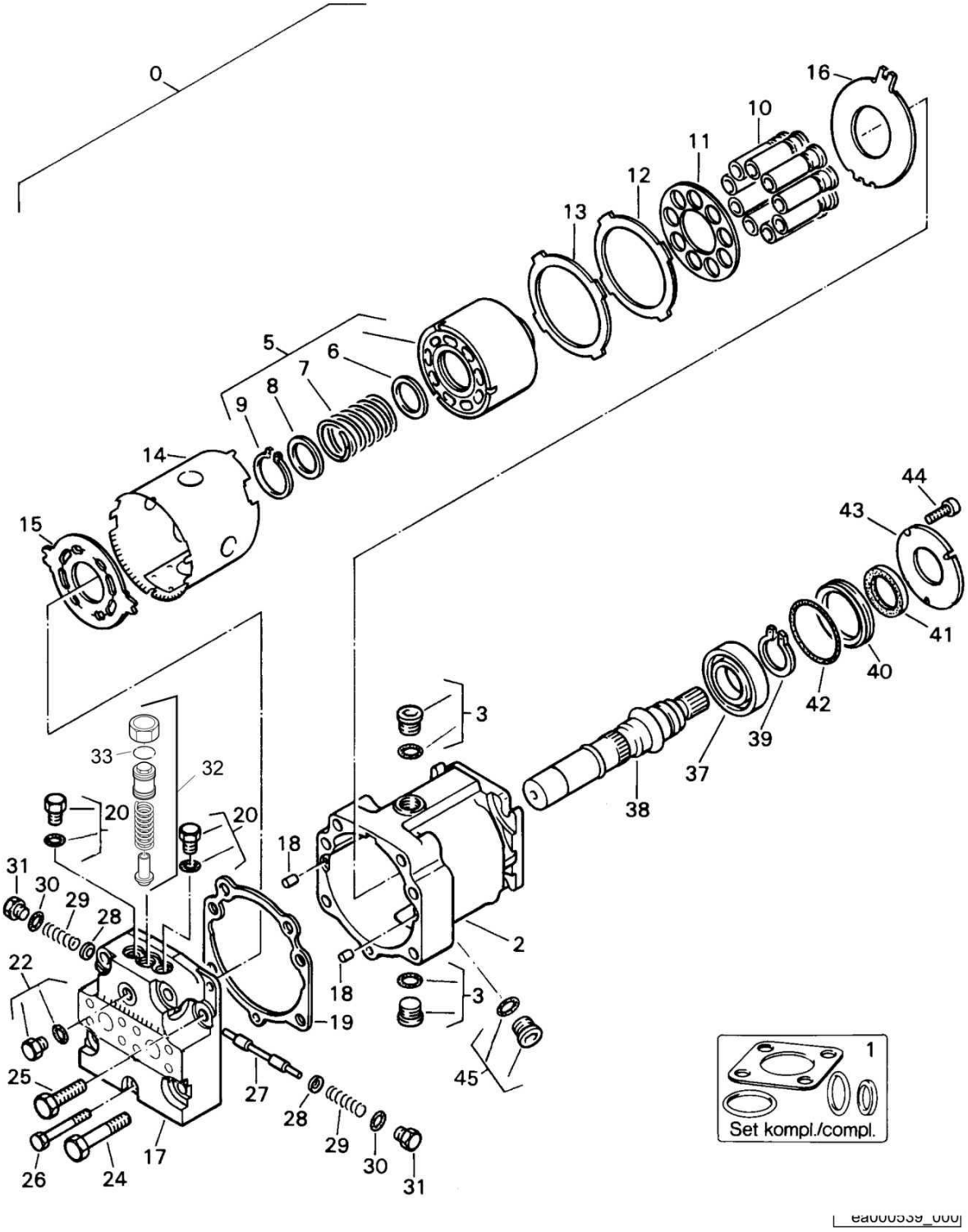

Hydr.Motor,Vibration
Hydraulikmotor,Vibration
Moteur hydr., vibration

EA000539 1001 E

BOMAG FAYAT GROUP

Pos. Pos. Pos.	Part no. Teilenr. No.piece	Qty. Menge Qte.	Description	Benennung	Designation
0	05817032	1	Vibration motor	Vibrationsmotor	Moteur de vibrateur
1	05817101	1	>Kit,seal (19, 30, 33, 41, 42)	>Dichtungssatz (19, 30, 33, 41, 42)	>Jeu de joints (19, 30, 33, 41, 42)
2	05817757	1	>Housing	>Gehäuse	>Boîtier
3	05817290	2	>Screw plug	>Verschlußschraube	>Vis de fermeture
5	05817137	1	>Cylinder	>Zylinder	>Cylindre
6	05817494	1	>>Washer	>>Scheibe	>>Disque
7	05817495	1	>>Pressure spring	>>Druckfeder	>>Ressort de pression
8	05817496	1	>>Spring cup	>>Federteller	>>Cuvette de ressort
9	05817497	1	>>Circlip	>>Sicherungsring	>>Circlip
10	05817498	9	>Piston	>Kolben	>Piston
11	05817499	1	>Sliding shoe holder	>Gleitschuhhalter	>Support de sabot couliss.
12	05817901	1	>Guide	>Führung	>Guidage
13	05817902	1	>Intermediate ring	>Zwischenring	>Bague intermédiaire
14	05817758	1	>Tube piece	>Rohrstück	>Morceau de tube
15	05817903	1	>Valve plate	>Ventilplatte	>Plaque de clapet
16	05817759	1	>Pressure plate	>Druckplatte	>Plaque de pression
17	05817760	1	>End housing	>Endgehäuse	>Boîtier
18	32043052	2	>Pin,cylindric	>Zylinderstift	>Goupille cylindrique
19	05817908	1	>Gasket	>Dichtung	>Joint
20	05817155	2	>Screw plug	>Verschlußschraube	>Vis de fermeture
22	05817389	1	>Screw plug	>Verschlußschraube	>Vis de fermeture
24	07131237	4	>Hexagon bolt	>Sechskantschraube	>Vis à tête hexagonale
25	05817912	2	>Hexagon bolt	>Sechskantschraube	>Vis à tête hexagonale
26	07130846	1	>Hexagon bolt	>Sechskantschraube	>Vis à tête hexagonale
27	05817365	1	>Spool valve	>Schieber	>Soupape
28	05817299	2	>Spring guide	>Federführung	>Guidage de ressort
29	05817762	2	>Spring	>Feder	>Ressort
30	05817144	1	>Loop ring	>Runddichtring	>Joint torique
31	05817914	2	>Screw plug	>Verschlußschraube	>Vis de fermeture
32	05818936	1	>Flushing valve	>Spülventil	>Clapet de rinçage
33	31110610	1	>>Loop ring	>>Runddichtring	>>Joint torique
37	05817106	1	>Cylinder roller bearing	>Zylinderrollenlager	>Roulement à rouleaux cyl.
38	05817764	1	>Shaft	>Welle	>Arbre
39	05817279	1	>Spring ring	>Sprengring	>Jonc
40	05817537	1	>Seal retainer	>Dichtringhalter	>Porte bague-joint
41	05901016	1	>Radial seal	>Wellendichtring	>Joint d'étanchéité radial
42	05817539	1	>Loop ring	>Runddichtring	>Joint torique
43	05817540	1	>Thrust disc	>Druckscheibe	>Disque de pression
44	05817477	3	>Socket-head cap screw	>Zylinderschraube	>Vis à tête six pans creux
45	05817389	1	>Screw plug	>Verschlußschraube	>Vis de fermeture
47	05817761	1	>Friction bearing	>Gleitlager	>Palier lisse
			No illustration	Ohne Bild	Aucune illustration

S/N 101583411001 ▶ S/N 101583411259

Hydr.Motor,Vibration
Hydraulikmotor,Vibration
Moteur hydr., vibration

EA000539_000_01

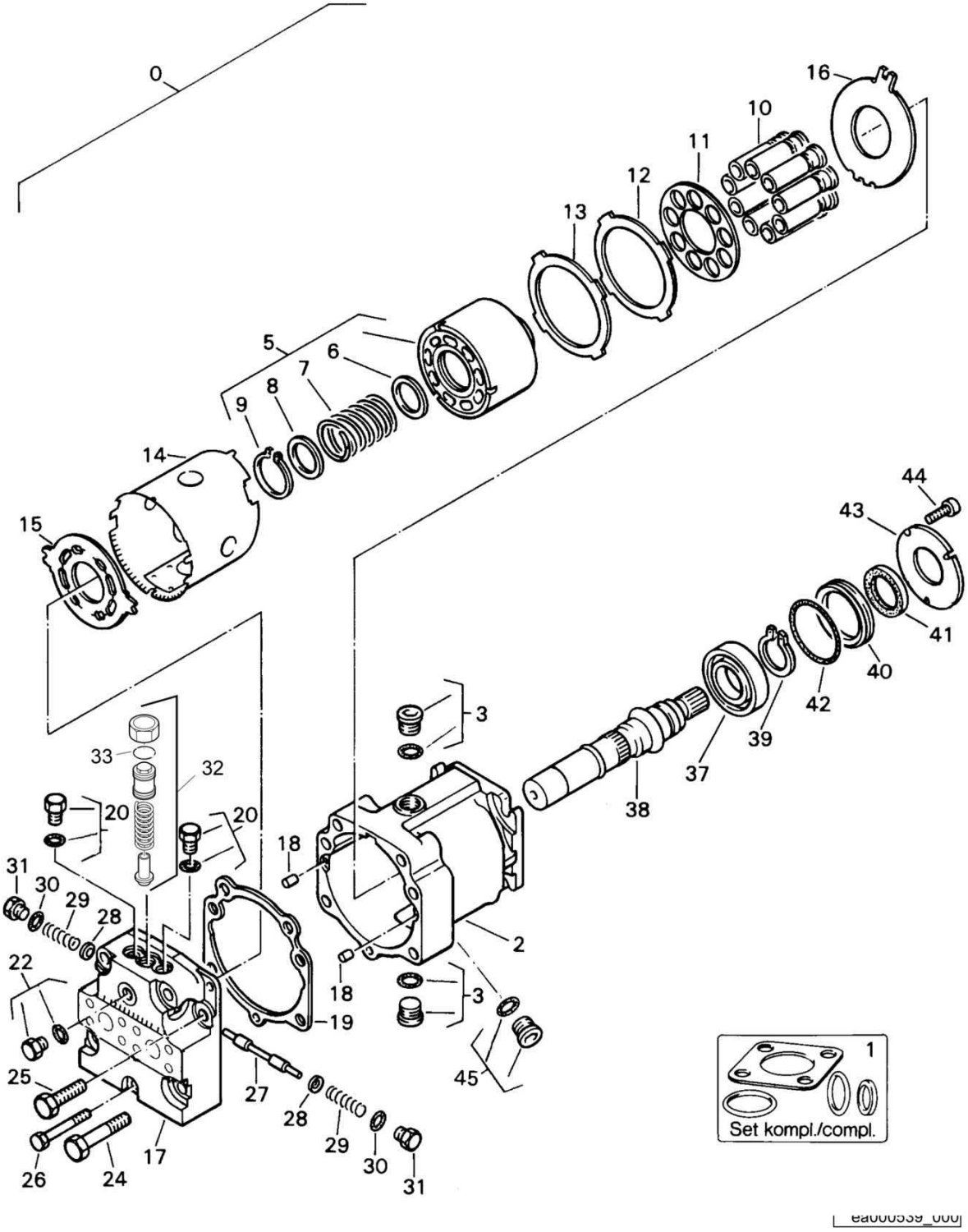

Hydr.Motor,Vibration
Hydraulikmotor,Vibration
Moteur hydr., vibration

EA000539 1001 E

BOMAG FAYAT GROUP

Pos. Pos. Pos.	Part no. Teilenr. No.piece	Qty. Menge Qte.	Description	Benennung	Designation
0	05817032	1	Vibration motor	Vibrationsmotor	Moteur de vibrateur
1	05817101	1	>Kit,seal (19, 30, 33, 41, 42)	>Dichtungssatz (19, 30, 33, 41, 42)	>Jeu de joints (19, 30, 33, 41, 42)
2	05817757	1	>Housing	>Gehäuse	>Boîtier
3	05817290	2	>Screw plug	>Verschlußschraube	>Vis de fermeture
5	05817137	1	>Cylinder	>Zylinder	>Cylindre
6	05817494	1	>>Washer	>>Scheibe	>>Disque
7	05817495	1	>>Pressure spring	>>Druckfeder	>>Ressort de pression
8	05817496	1	>>Spring cup	>>Federteller	>>Cuvette de ressort
9	05817497	1	>>Circlip	>>Sicherungsring	>>Circlip
10	05817498	9	>Piston	>Kolben	>Piston
11	05817499	1	>Sliding shoe holder	>Gleitschuhhalter	>Support de sabot couliss.
12	05817901	1	>Guide	>Führung	>Guidage
13	05817902	1	>Intermediate ring	>Zwischenring	>Bague intermédiaire
14	05817758	1	>Tube piece	>Rohrstück	>Morceau de tube
15	05817903	1	>Valve plate	>Ventilplatte	>Plaque de clapet
16	05817759	1	>Pressure plate	>Druckplatte	>Plaque de pression
17	05817760	1	>End housing	>Endgehäuse	>Boîtier
18	32043052	2	>Pin,cylindric	>Zylinderstift	>Goupille cylindrique
19	05817908	1	>Gasket	>Dichtung	>Joint
20	05817155	2	>Screw plug	>Verschlußschraube	>Vis de fermeture
22	05817389	1	>Screw plug	>Verschlußschraube	>Vis de fermeture
24	07131237	4	>Hexagon bolt	>Sechskantschraube	>Vis à tête hexagonale
25	05817912	2	>Hexagon bolt	>Sechskantschraube	>Vis à tête hexagonale
26	07130846	1	>Hexagon bolt	>Sechskantschraube	>Vis à tête hexagonale
27	05817365	1	>Spool valve	>Schieber	>Soupape
28	05817299	2	>Spring guide	>Federführung	>Guidage de ressort
29	05817762	2	>Spring	>Feder	>Ressort
30	05817144	1	>Loop ring	>Runddichtring	>Joint torique
31	05817914	2	>Screw plug	>Verschlußschraube	>Vis de fermeture
32	05818936	1	>Flushing valve	>Spülventil	>Clapet de rinçage
33	31110610	1	>>Loop ring	>>Runddichtring	>>Joint torique
37	05817106	1	>Cylinder roller bearing	>Zylinderrollenlager	>Roulement à rouleaux cyl.
38	05817764	1	>Shaft	>Welle	>Arbre
39	05817279	1	>Spring ring	>Sprengring	>Jonc
40	05817537	1	>Seal retainer	>Dichtringhalter	>Porte bague-joint
41	05901016	1	>Radial seal	>Wellendichtring	>Joint d'étanchéité radial
42	05817539	1	>Loop ring	>Runddichtring	>Joint torique
43	05817540	1	>Thrust disc	>Druckscheibe	>Disque de pression
44	05817477	3	>Socket-head cap screw	>Zylinderschraube	>Vis à tête six pans creux
45	05817389	1	>Screw plug	>Verschlußschraube	>Vis de fermeture
47	05817761	1	>Friction bearing	>Gleitlager	>Palier lisse
			No illustration	Ohne Bild	Aucune illustration

	BW 218 D-40
99.24	S/N 101583411001 ▶
Page / Seite **1 / 1**	**Hydr.Motor,Vibration** **Hydraulikmotor,Vibration** **Moteur hydr., vibration**
BOMAG FAYAT GROUP	EA002673_000_00

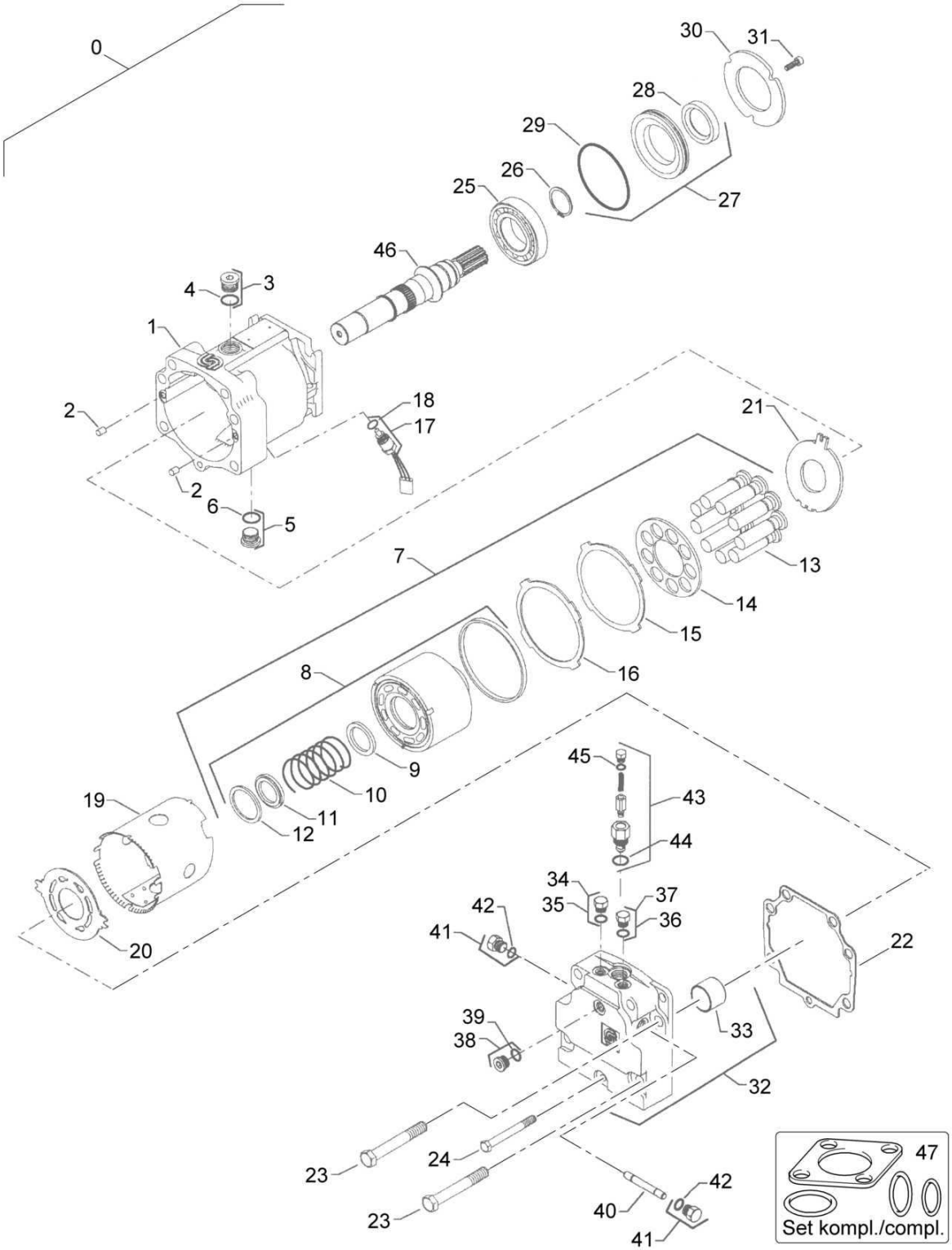

Hydr.Motor,Vibration
Hydraulikmotor,Vibration
Moteur hydr., vibration

EA002673 1001 E

BOMAG FAYAT GROUP

Pos. Pos. Pos.	Part no. Teilenr. No.piece	Qty. Menge Qte.	Description	Benennung	Designation
0	05818593	1	Hydraulic motor	Hydraulikmotor	Moteur hydraulique
1	05817757	1	>Housing	>Gehäuse	>Boîtier
2	32043052	2	>Pin,cylindric	>Zylinderstift	>Goupille cylindrique
3	05817290	1	>Screw plug	>Verschlußschraube	>Vis de fermeture
4	05818472	1	>>O-ring	>>O-Ring	>>Joint torique
5	05817290	1	>Screw plug	>Verschlußschraube	>Vis de fermeture
6	05818472	1	>>O-ring	>>O-Ring	>>Joint torique
7	05818610	1	>Cylinder block kit	>Zylinderblocksatz	>Jeu de bloc de cylindres
8	05818611	1	>>Cylinder block	>>Zylinderblock	>>Bloc de cylindre
9	05817494	1	>>>Washer	>>>Scheibe	>>>Disque
10	05817495	1	>>>Pressure spring	>>>Druckfeder	>>>Ressort de pression
11	05817496	1	>>>Spring cup	>>>Federteller	>>>Cuvette de ressort
12	05817497	1	>>>Circlip	>>>Sicherungsring	>>>Circlip
13	05817498	9	>>Piston	>>Kolben	>>Piston
14	05817499	1	>>Sliding shoe holder	>>Gleitschuhhalter	>>Support de sabot couliss.
15	05817901	1	>>Guide	>>Führung	>>Guidage
16	05817902	1	>>Intermediate ring	>>Zwischenring	>>Bague intermédiaire
17	05817373	1	>>Recorder	>>Aufnehmer	>>Récepteur
18	05817144	1	>>>Loop ring	>>>Runddichtring	>>>Joint torique
19	05817758	1	>Tube piece	>Rohrstück	>Morceau de tube
20	05817903	1	>Valve plate	>Ventilplatte	>Plaque de clapet
21	05817759	1	>Pressure plate	>Druckplatte	>Plaque de pression
22	05818822	1	>Gasket	>Flachdichtung	>Joint
23	07131237	6	>Hexagon bolt	>Sechskantschraube	>Vis à tête hexagonale
24	07130846	1	>Hexagon bolt	>Sechskantschraube	>Vis à tête hexagonale
25	05818914	1	>Roller bearing	>Kreuzrollenlager	>Roulementa rouleaux
26	05817279	1	>Spring ring	>Sprengring	>Jonc
27	05818915	1	>Kit,seal	>Dichtsatz	>Jeu de joints
28	05901016	1	>>Radial seal	>>Wellendichtring	>>Joint d'étanchéité radial
29	05817539	1	>>Loop ring	>>Runddichtring	>>Joint torique
30	05817540	1	>Thrust disc	>Druckscheibe	>Disque de pression
31	05817477	3	>Socket-head cap screw	>Zylinderschraube	>Vis à tête six pans creux
32	05818612	1	>End housing	>Endgehäuse	>Boîtier
33	05817761	1	>>Friction bearing	>>Gleitlager	>>Palier lisse
34	05817155	1	>Screw plug	>Verschlußschraube	>Vis de fermeture
35	05817144	1	>>Loop ring	>>Runddichtring	>>Joint torique
36	05817155	1	>Screw plug	>Verschlußschraube	>Vis de fermeture
37	05817144	1	>>Loop ring	>>Runddichtring	>>Joint torique
38	05817389	1	>Screw plug	>Verschlußschraube	>Vis de fermeture
39	05817144	1	>>Loop ring	>>Runddichtring	>>Joint torique
40	05818613	1	>Spool valve	>Schieber	>Soupape
41	05817155	2	>Screw plug	>Verschlußschraube	>Vis de fermeture
42	05817144	2	>>Loop ring	>>Runddichtring	>>Joint torique
43	32043050	1	>Taper roller bearing	>Kegelrollenlager	>Roulement à galets coniques
44	05818472	1	>>O-ring	>>O-Ring	>>Joint torique
45	05817144	2	>>Loop ring	>>Runddichtring	>>Joint torique
46	05818614	1	>Shaft	>Welle	>Arbre
47	05817966	1	Kit,seal	Dichtungssatz	Jeu de joints

S/N 101583411001 ▶ S/N 101583411259

Transmission With Brake
Getriebe mit (Hy.)Bremse
Transmission avec frein

EA000270_000_03

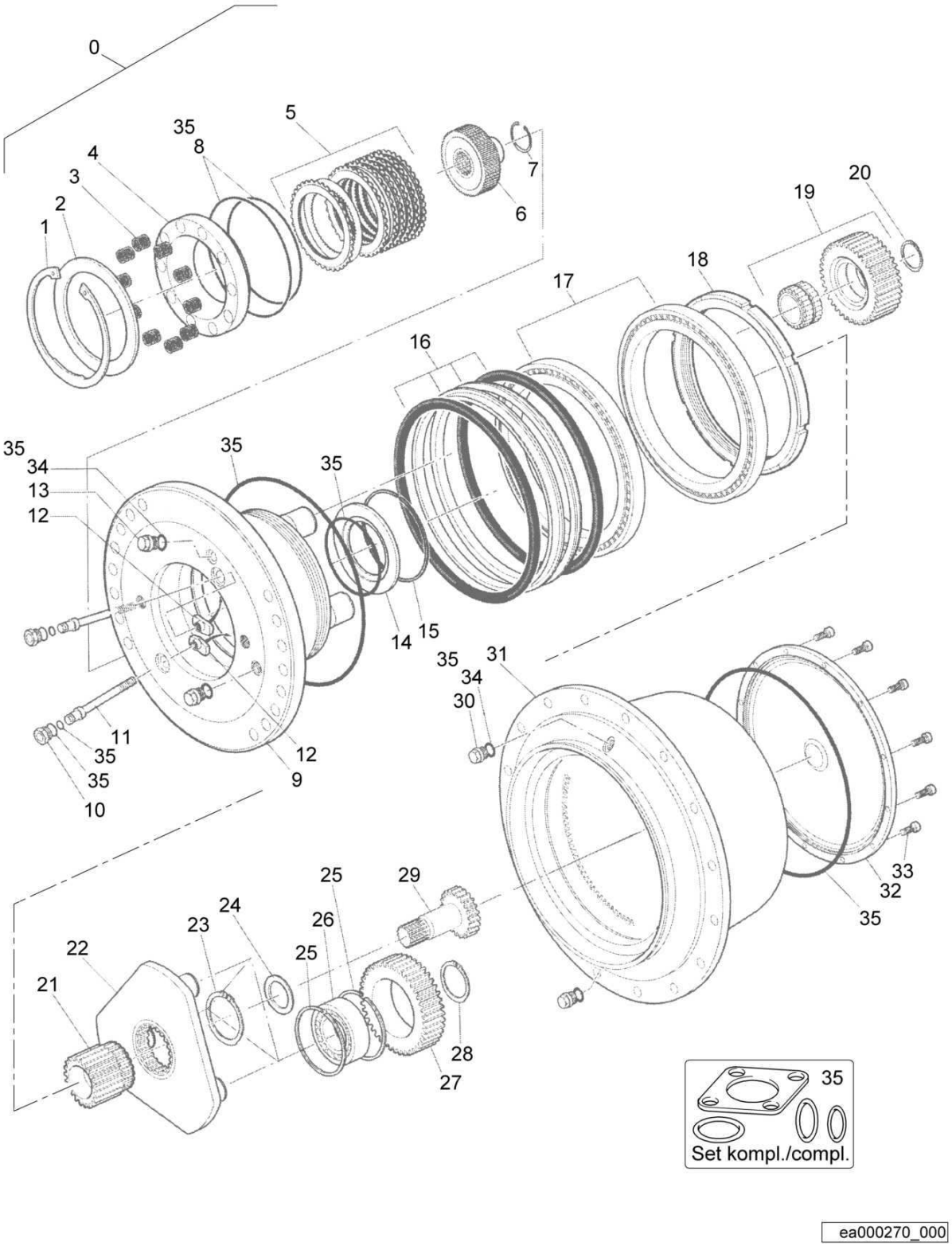

Transmission With Brake
Getriebe mit (Hy.)Bremse
Transmission avec frein

EA000270 1001 E

BOMAG FAYAT GROUP

Pos. Pos. Pos.	Part no. Teilenr. No.piece	Qty. Menge Qte.	Description	Benennung	Designation
0	05817001	1	Transmission	Getriebe	Boîte de vitesses
1	05817707	1	>Circlip	>Sicherungsring	>Circlip
2	05817706	1	>Supporting disc	>Stützscheibe	>Disque d'appui
3	05817720	10	>Pressure spring	>Druckfeder	>Ressort de pression
4	05817719	1	>Brake piston	>Bremskolben	>Piston de frein
5	05817716	1	>Brake disc kit	>Bremslamellensatz	>Jeu de disques de frein
6	05817721	1	>Coupling	>Kupplung	>Accouplement
7	05818621	1	>Circlip	>Sicherungsring	>Circlip
8	05818622	1	>Kit,seal	>Dichtsatz	>Jeu de joints
9	05817704	1	>Hub	>Nabe	>Moyeu
10	05817705	2	>Screw plug	>Verschlußschraube	>Vis de fermeture
11	05817713	2	>Spindle	>Spindel	>Broche
12	05817712	2	>Driver	>Mitnehmer	>Entraîneur
13	05817711	2	>Screw plug	>Verschlußschraube	>Vis de fermeture
14	05817714	1	>Stop disc	>Anlaufscheibe	>Disque de butée
15	05817715	1	>Spring ring	>Sprengring	>Jonc
16	05817700	1	>Sliding gasket	>Gleitringdichtung	>Joint de glissement
17	05817701	2	>Taper roller bearing	>Kegelrollenlager	>Roulement à galets coniques
18	05817703	1	>Grooved nut	>Nutmutter	>Ecrou à gorge
19	05818623	4	>Planet gear set	>Planetensatz	>Jeu de planétaires
20	05817382	4	>Circlip	>Sicherungsring	>Circlip
21	05817729	1	>Sun gear	>Sonnenrad	>Roue solaire
22	05818624	1	>Planet carrier	>Planetenträger	>Porte-satellite
23	05817385	1	>Circlip	>Sicherungsring	>Circlip
24	05817725	1	>Disc for shaft	>Wellenscheibe	>Rondelle pour arbre
25	05817971	6	>Circlip	>Sicherungsring	>Circlip
26	05817970	3	>Self-alig.roller bearing	>Pendelrollenlager	>Roulement à rouleaux
27	32043159	3	>Planet gear	>Planetenrad	>Satellite
28	05817384	3	>Circlip	>Sicherungsring	>Circlip
29	05817724	1	>Sun gear	>Sonnenrad	>Roue solaire
30	05817967	2	>Screw plug	>Verschlußschraube	>Vis de fermeture
31	05818625	1	>Internal geared wheel	>Hohlrad	>Roue dentée intérieure
32	05817723	1	>Cover	>Deckel	>Couvercle
33	05818626	12	>Screw	>Schraube	>Vis
			Service Parts	Service Parts	Les parties du service
34	09331168	4	Sealing ring	Dichtring	Bague d'étanchéité
35	05817400	1	Kit,seal	Dichtungssatz	Jeu de joints

	BW 218 D-40
99.32	S/N 101583411001 ▶
Page / Seite **1 / 1**	**Gear pump** **Zahnradpumpe** **Pompe de engrenage**
BOMAG FAYAT GROUP	EA002193_000_00

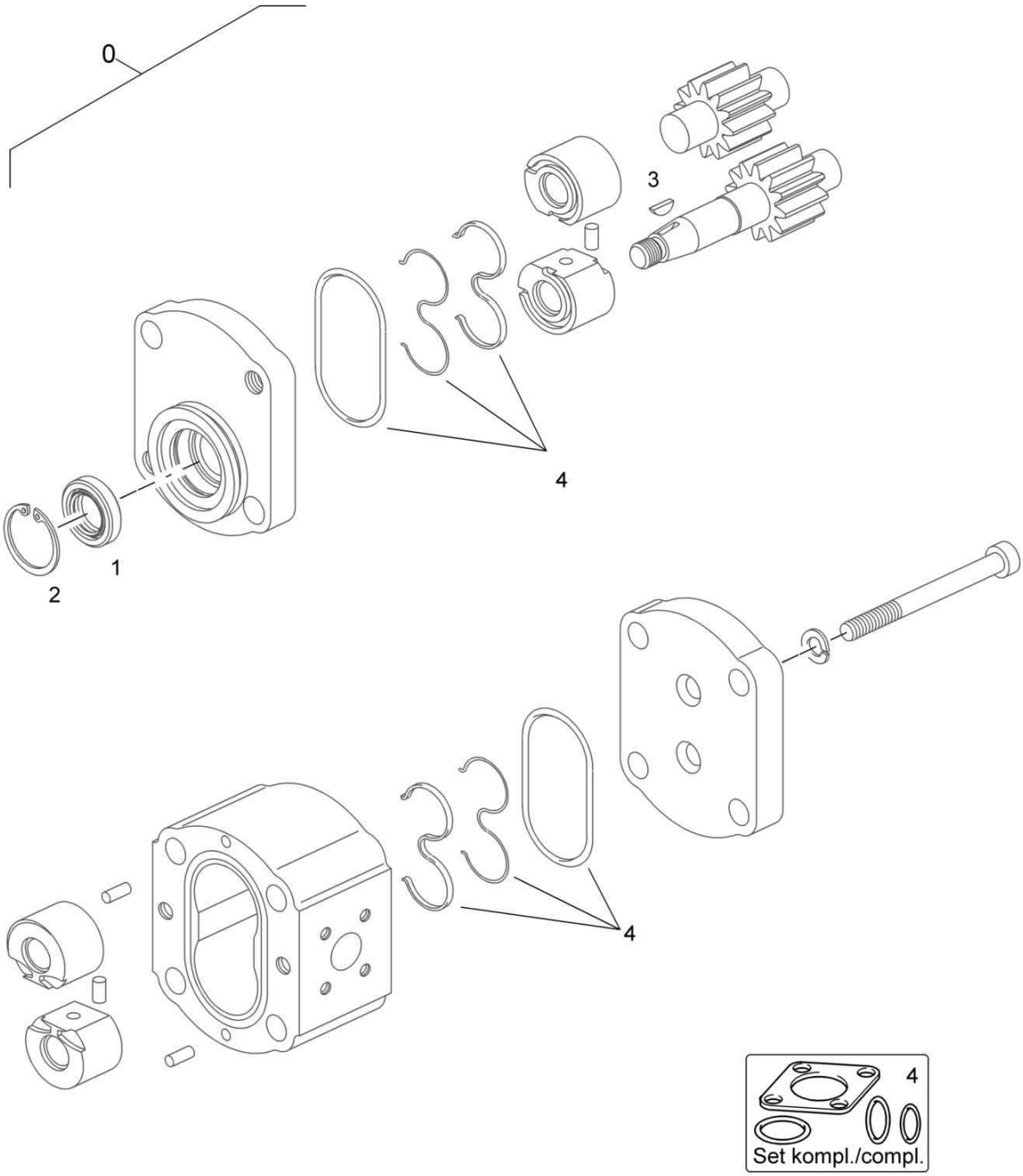

Gear pump
Zahnradpumpe
Pompe de engrenage

EA002193 1001 E

BOMAG FAYAT GROUP

Pos. Pos. Pos.	Part no. Teilenr. No.piece	Qty. Menge Qte.	Description	Benennung	Designation
0	05813227	1	Gear pump	Zahnradpumpe	Pompe à engrenage
1	05851117	1	>Radial seal	>Wellendichtring	>Joint d'étanchéité radial
2	09221300	1	>Circlip,internal	>Sicherungsring(innen)	>Circlips intérieur
3	05851101	1	>Woodruff key	>Scheibenfeder	>Clavette demi-ronde
4	05851429	1	>Kit,seal	>Dichtungssatz	>Jeu de joints

S/N 101583411001 ▶ S/N 101583411259

Way Valve
Wegeventil
Distributeur

EA002053_000_00

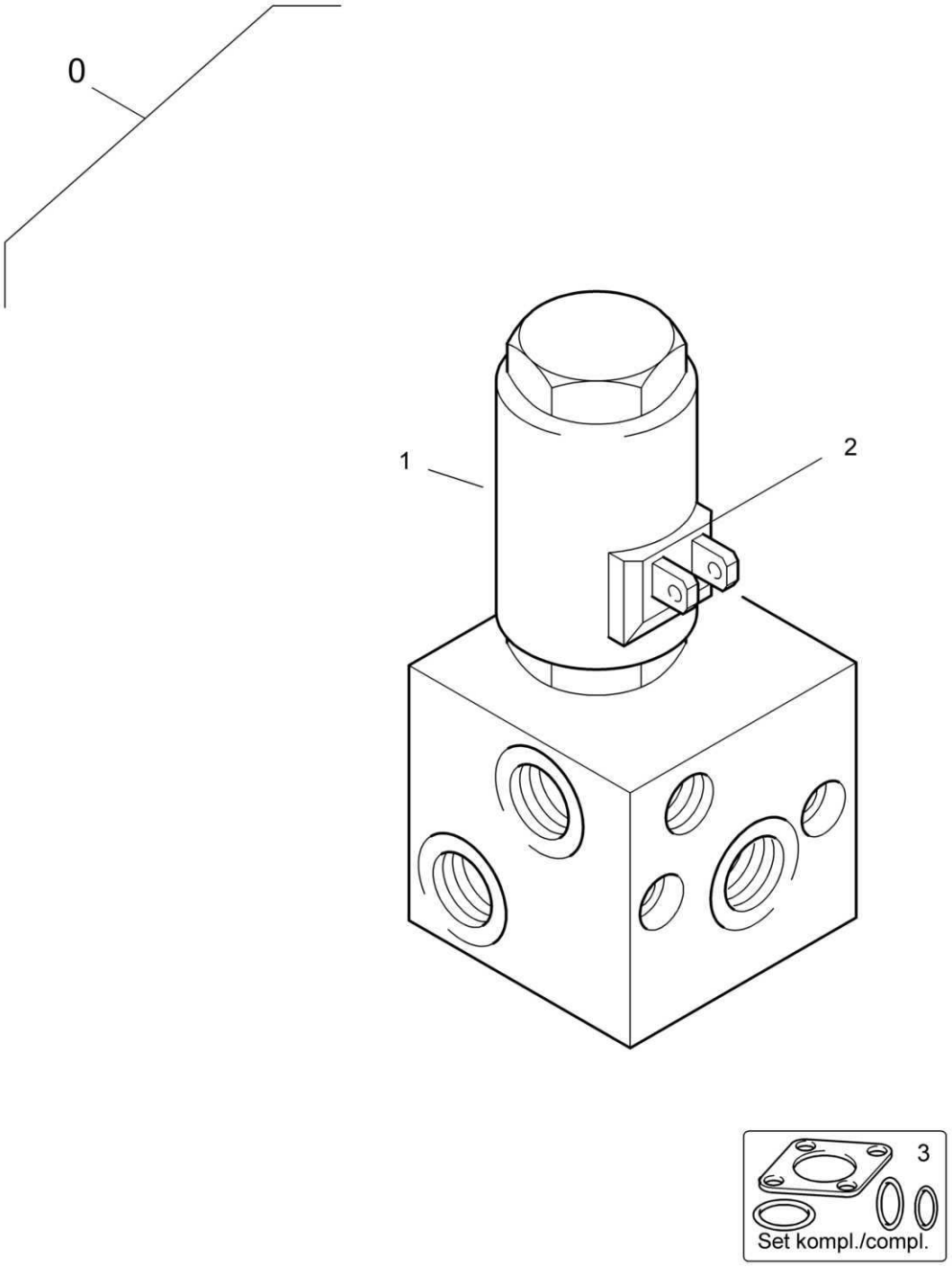

ea002053_000

Way Valve
Wegeventil
Distributeur

EA002053 1001 E

BOMAG FAYAT GROUP

Pos. Pos. Pos.	Part no. Teilenr. No.piece	Qty. Menge Qte.	Description	Benennung	Designation
0	05877044	1	3/2-Way valve	3/2-Wegeventil	Distributeur 3/2 voies
1	05887442	1	>Way valve	>Wegeventil	>Distributeur
2	05887443	1	>Magnetic coil	>Magnetspule	>Solenoïde
3	05887444	1	>Kit,seal	>Dichtsatz Viton	>Jeu de joints

S/N 101583411001 ▶

Hydraulic Oil Filter
Hydraulikölfilter
Filtre à huile hydraulique

EA000616_000_00

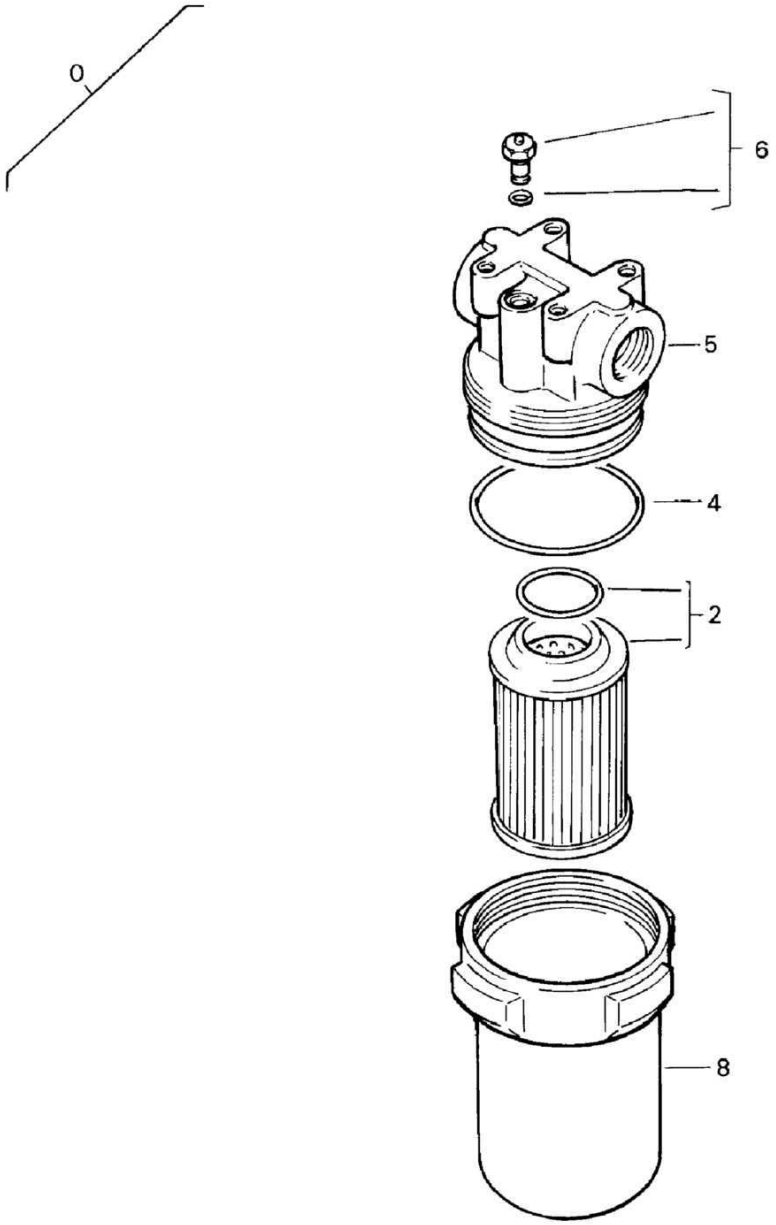

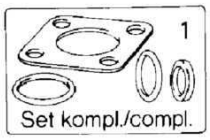

Hydraulic Oil Filter
Hydraulikölfilter
Filtre à huile hydraulique

EA000616 1001 E

BOMAG FAYAT GROUP

Pos. Pos. Pos.	Part no. Teilenr. No.piece	Qty. Menge Qte.	Description	Benennung	Designation
0	07993051	1	Filter	Filter	Filtre
1	07993023	1	>Kit,seal (4, 7)	>Dichtungssatz (4, 7)	>Jeu de joints (4, 7)
2	07993014	1	>Filter element,hydr.oil	>Filterelement,Hydr.öl	>Elément filtrant,huile hyd.
4	06220882	1	>Loop ring	>Runddichtring	>Joint torique
5	07993205	1	>Filter head	>Filterkopf	>Tête du filtre
6	07993996	1	>Different.press.indicator	>Differenzdruckanzeige	>Indicateur de pression différentielle
8	07993203	1	>Filter housing	>Filterglocke	>Cloche de filtre

Steering Cylinder
Lenkzylinder
Vérin de direction

EA000077_000_00

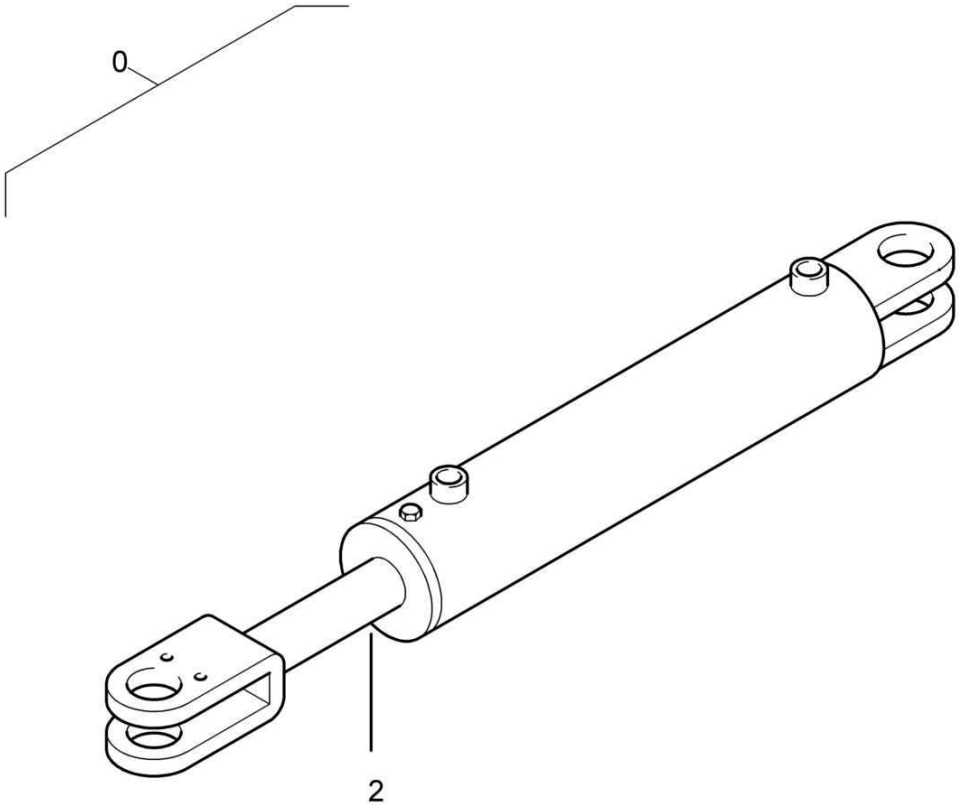

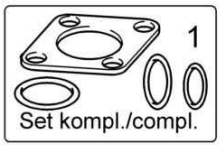

Steering Cylinder
Lenkzylinder
Vérin de direction

EA000077 1001 E

BOMAG FAYAT GROUP

Pos. Pos. Pos.	Part no. Teilenr. No.piece	Qty. Menge Qte.	Description	Benennung	Designation
0	05850059	2	Steering cylinder	Lenkzylinder	Cylindre de direction
1	05851077	1	>Kit,seal	>Dichtungssatz	>Jeu de joints
2	05851223	1	>Piston rod	>Kolbenstange	>Tige de piston

S/N 101583411260 ▶

Valve Block
Ventilblock
Corps de soupape

EA002795_000_00

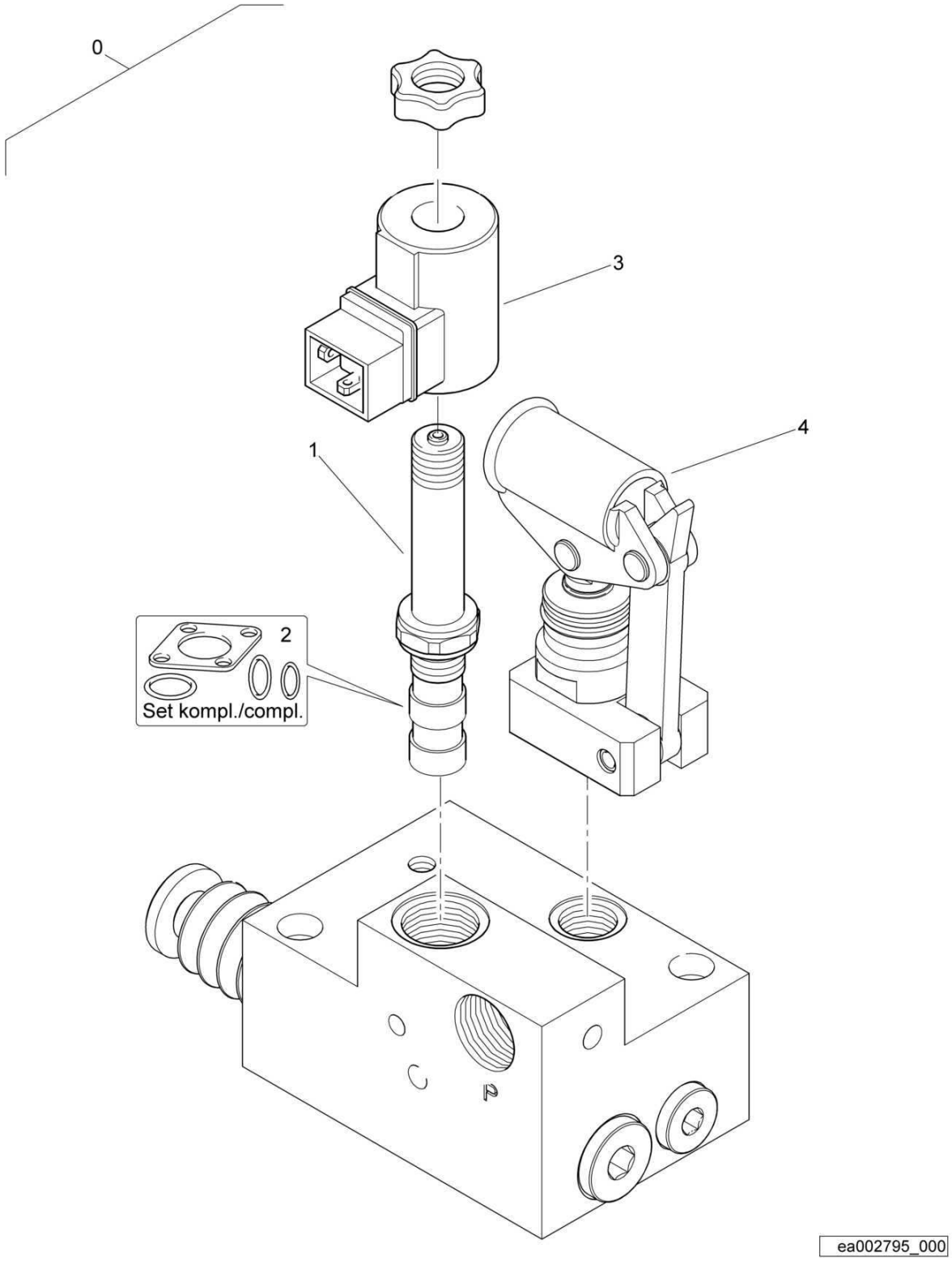

Valve Block
Ventilblock
Corps de soupape

EA002795 1001 E

BOMAG FAYAT GROUP

Pos. / Pos. / Pos.	Part no. / Teilenr. / No.piece	Qty. / Menge / Qte.	Description	Benennung	Designation
0	05877160	1	Valve block	Ventilblock	Corps de clapet
1	05877147	1	>Way valve	>Wegeventil	>Distributeur
2	05887444	1	>Kit,seal	>Dichtsatz Viton	>Jeu de joints
3	05877091	1	>Magnetic coil	>Magnetspule	>Solenoïde
4	05877125	1	>Hand pump	>Handpumpe	>Pompe manuelle

Accessories
Sonstiges
Accessoires

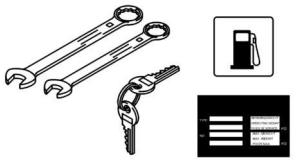

100

For this catalogue group no illustration.
Keine Illustration für diese Katalog-Gruppe.
Accune illustration pour ce groupe catalogue.

Pos. Pos. Pos.	Description	Benennung	Designation
101.03	Decals	Beschilderung	Plaquettes

BOMAG FAYAT GROUP

Decals
Beschilderung
Plaquettes

58320125_001_02

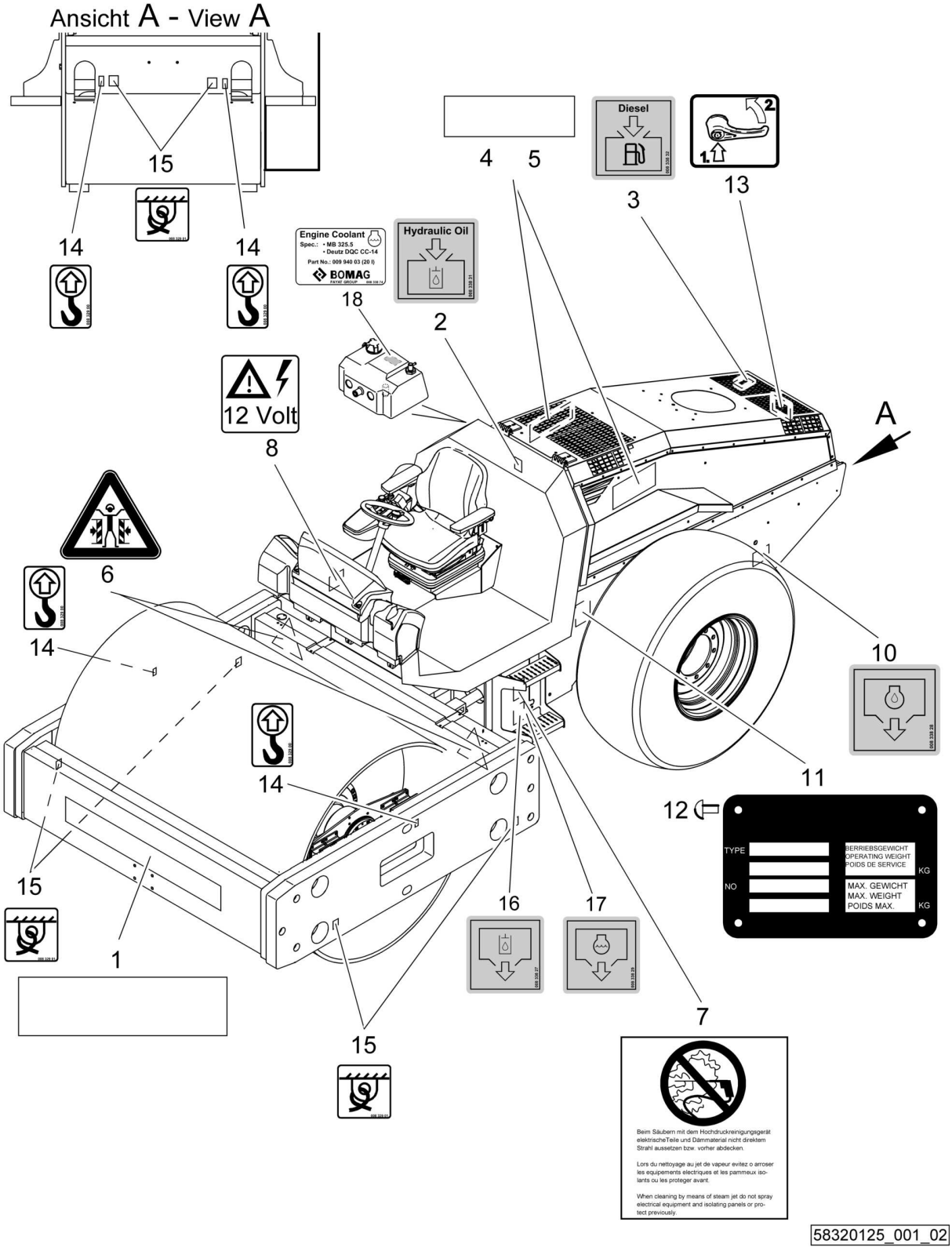

58320125_001_02

Decals
Beschilderung
Plaquettes

58320125 1001 1

BOMAG FAYAT GROUP

Pos. Pos. Pos.	Part no. Teilenr. No.piece	Qty. Menge Qte.	Description	Benennung	Designation
1	00831932	1	Decal	Firmenschild	Plaquette
2	00833831	1	Decal,indication	Hinweisschild	Fiche d'instructions
3	00833832	1	Decal,indication	Hinweisschild	Fiche d'instructions
4	00832975	2	Type designation	Typenbezeichnung	Plaquette pour type
5	00831096	2	Type designation	Typenbezeichnung	Plaquette pour type
6	00832047	2	Decal,indication	Hinweisschild	Fiche d'instructions
7	00832120	1	Decal,indication	Hinweisschild	Fiche d'instructions
8	00832400	1	Decal,indication	Hinweisschild	Fiche d'instructions
10	00833828	1	Decal,indication	Hinweisschild	Fiche d'instructions
11	58320127	1	Type plate	Typenschild	Plaquette
12	05990102	4	Metal-nail	Metall-Nagel	Clou métallique
13	00832756	1	Decal,operation	Bedienungsschild	Plaquette d'utilisation
14	00832900	4	Decal,indication	Hinweisschild	Fiche d'instructions
15	00832901	6	Decal,indication	Hinweisschild	Fiche d'instructions
16	00833827	1	Decal,indication	Hinweisschild	Fiche d'instructions
17	00833829	1	Decal,indication	Hinweisschild	Fiche d'instructions
18	00833874	1	Decal,indication	Hinweisschild	Fiche d'instructions

Decals
Beschilderung
Plaquettes

58320125_001_01

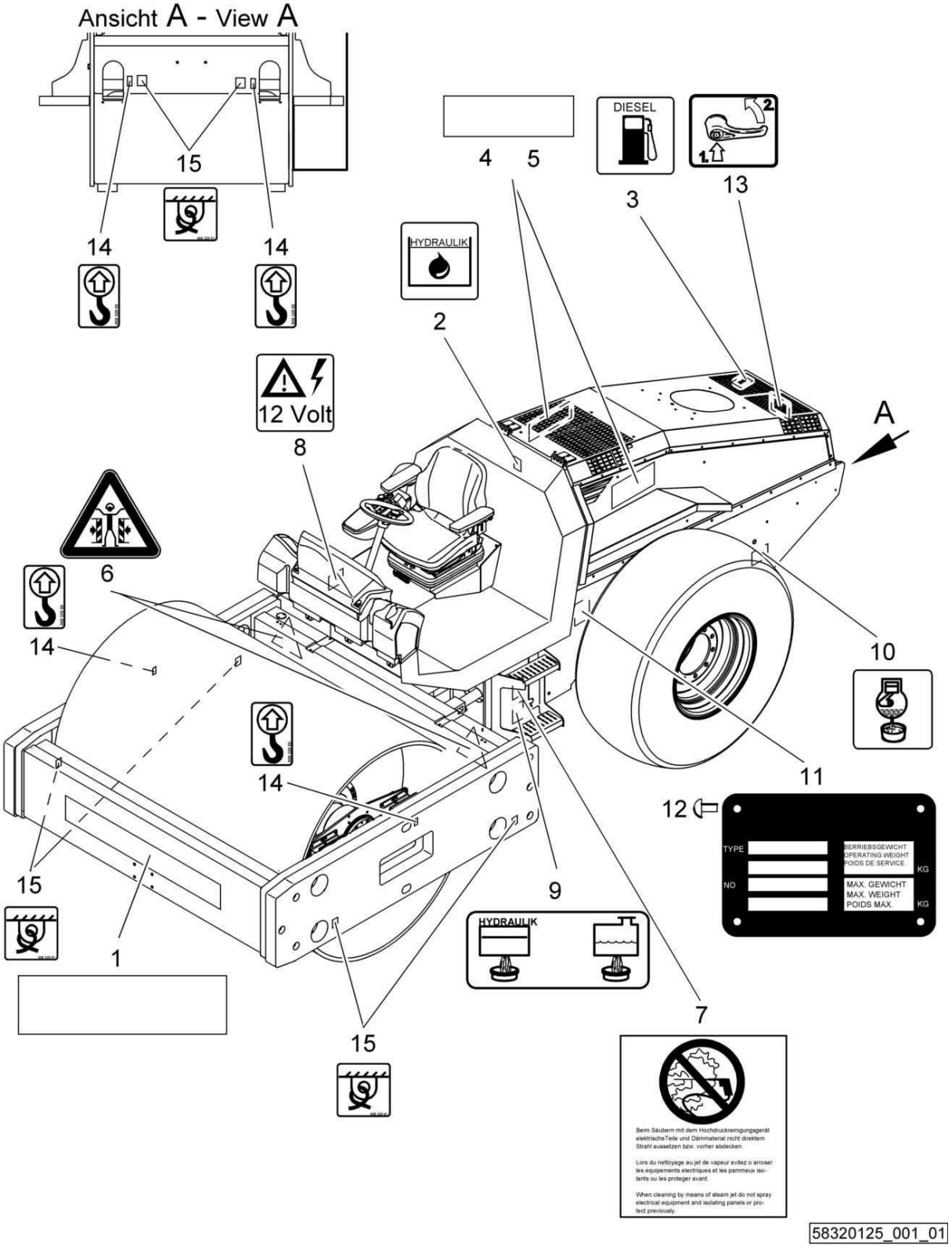

Decals
Beschilderung
Plaquettes

58320125 1001 1

BOMAG FAYAT GROUP

Pos. Pos. Pos.	Part no. Teilenr. No.piece	Qty. Menge Qte.	Description	Benennung	Designation
1	00831932	1	Decal	Firmenschild	Plaquette
2	00830055	1	Decal,indication	Hinweisschild	Fiche d'instructions
3	00830063	1	Decal,indication	Hinweisschild	Fiche d'instructions
4	00832975	2	Type designation	Typenbezeichnung	Plaquette pour type
5	00831096	2	Type designation	Typenbezeichnung	Plaquette pour type
6	00832047	2	Decal,indication	Hinweisschild	Fiche d'instructions
7	00832120	1	Decal,indication	Hinweisschild	Fiche d'instructions
8	00832400	1	Decal,indication	Hinweisschild	Fiche d'instructions
9	00832427	1	Decal,indication	Hinweisschild	Fiche d'instructions
10	00832663	1	Decal,indication	Hinweisschild	Fiche d'instructions
11	58320127	1	Type plate	Typenschild	Plaquette
12	05990102	4	Metal-nail	Metall-Nagel	Clou métallique
13	00832756	1	Decal,operation	Bedienungsschild	Plaquette d'utilisation
14	00832900	4	Decal,indication	Hinweisschild	Fiche d'instructions
15	00832901	6	Decal,indication	Hinweisschild	Fiche d'instructions
18	00833874	1	Decal,indication	Hinweisschild	Fiche d'instructions

Decals
Beschilderung
Plaquettes

58320125_001_01

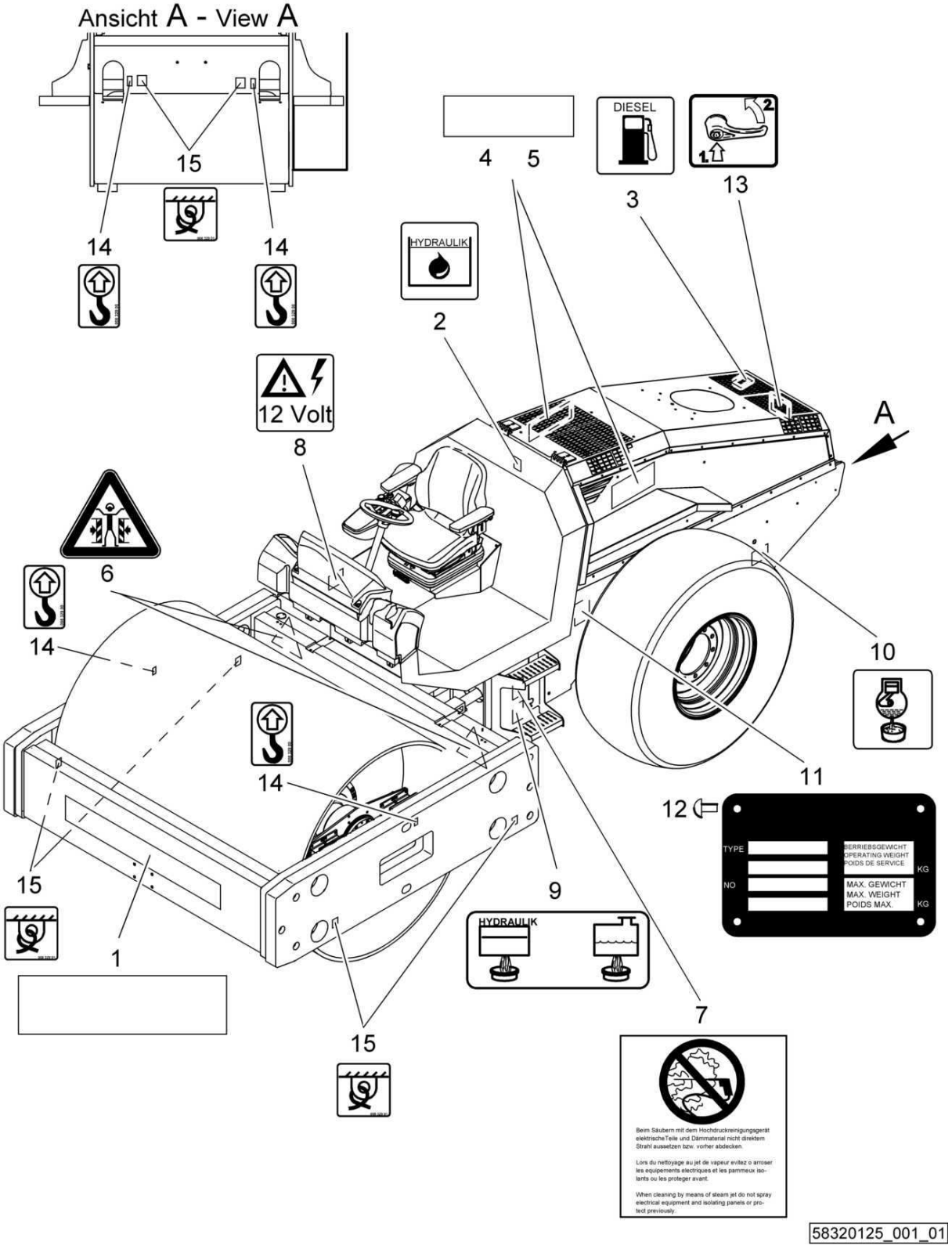

Decals
Beschilderung
Plaquettes

58320125 1001 1

BOMAG FAYAT GROUP

Pos. Pos. Pos.	Part no. Teilenr. No.piece	Qty. Menge Qte.	Description	Benennung	Designation
1	00831932	1	Decal	Firmenschild	Plaquette
2	00830055	1	Decal,indication	Hinweisschild	Fiche d'instructions
3	00830063	1	Decal,indication	Hinweisschild	Fiche d'instructions
4	00832975	2	Type designation	Typenbezeichnung	Plaquette pour type
5	00831096	2	Type designation	Typenbezeichnung	Plaquette pour type
6	00832047	2	Decal,indication	Hinweisschild	Fiche d'instructions
7	00832120	1	Decal,indication	Hinweisschild	Fiche d'instructions
8	00832400	1	Decal,indication	Hinweisschild	Fiche d'instructions
9	00832427	1	Decal,indication	Hinweisschild	Fiche d'instructions
10	00832663	1	Decal,indication	Hinweisschild	Fiche d'instructions
11	58320127	1	Type plate	Typenschild	Plaquette
12	05990102	4	Metal-nail	Metall-Nagel	Clou métallique
13	00832756	1	Decal,operation	Bedienungsschild	Plaquette d'utilisation
14	00832900	4	Decal,indication	Hinweisschild	Fiche d'instructions
15	00832901	6	Decal,indication	Hinweisschild	Fiche d'instructions

Decals
Beschilderung
Plaquettes

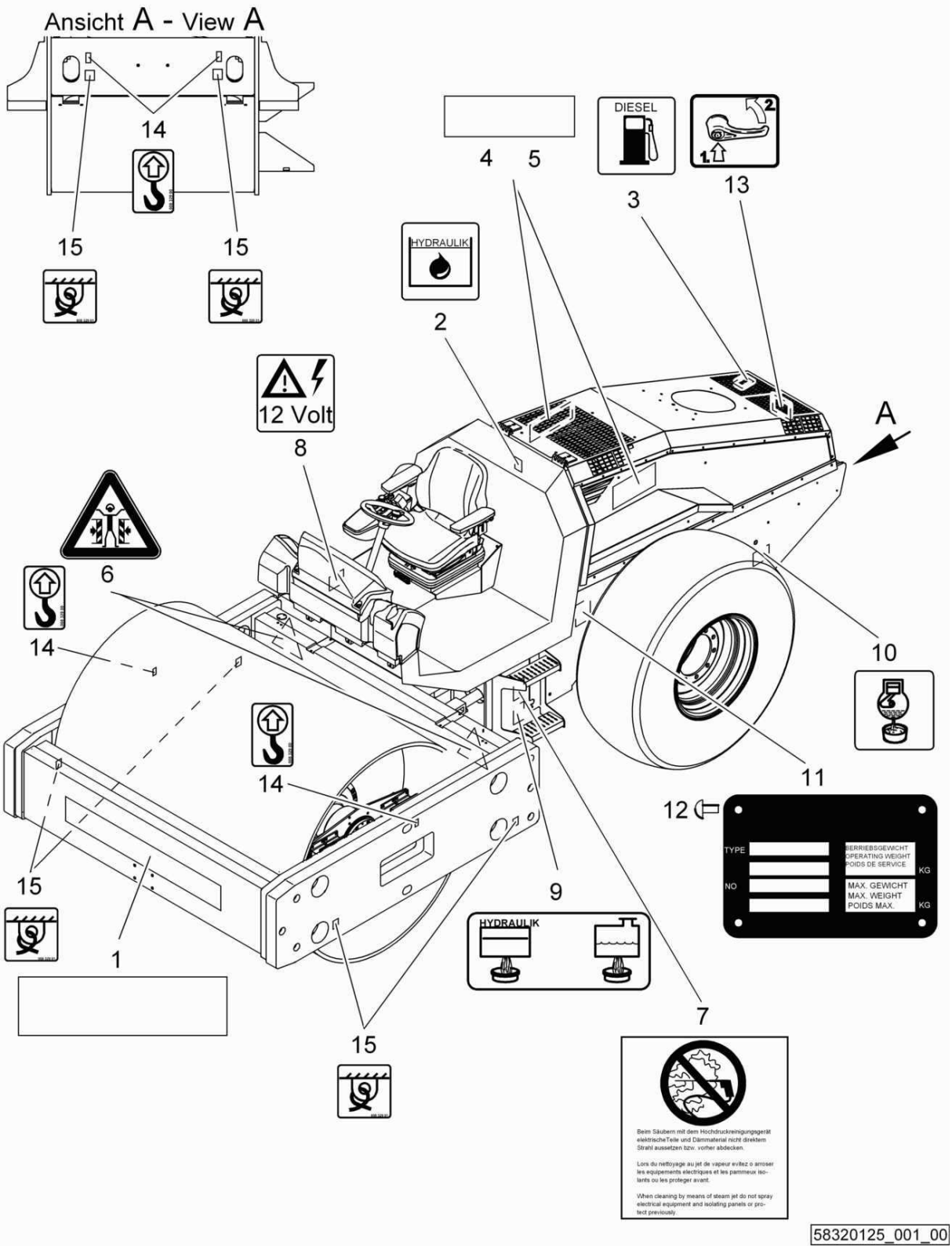

Decals
Beschilderung
Plaquettes

58320125 1001 1

BOMAG FAYAT GROUP

Pos. Pos. Pos.	Part no. Teilenr. No.piece	Qty. Menge Qte.	Description	Benennung	Designation
1	00831932	1	Decal	Firmenschild	Plaquette
2	00830055	1	Decal,indication	Hinweisschild	Fiche d'instructions
3	00830063	1	Decal,indication	Hinweisschild	Fiche d'instructions
4	00832975	2	Type designation	Typenbezeichnung	Plaquette pour type
5	00831096	2	Type designation	Typenbezeichnung	Plaquette pour type
6	00832047	2	Decal,indication	Hinweisschild	Fiche d'instructions
7	00832120	1	Decal,indication	Hinweisschild	Fiche d'instructions
8	00832400	1	Decal,indication	Hinweisschild	Fiche d'instructions
9	00832427	1	Decal,indication	Hinweisschild	Fiche d'instructions
10	00832663	1	Decal,indication	Hinweisschild	Fiche d'instructions
11	58320127	1	Type plate	Typenschild	Plaquette
12	05990102	4	Metal-nail	Metall-Nagel	Clou métallique
13	00832756	1	Decal,operation	Bedienungsschild	Plaquette d'utilisation
14	00832900	4	Decal,indication	Hinweisschild	Fiche d'instructions
15	00832901	6	Decal,indication	Hinweisschild	Fiche d'instructions

Decals
Beschilderung
Plaquettes

58320125_001_00

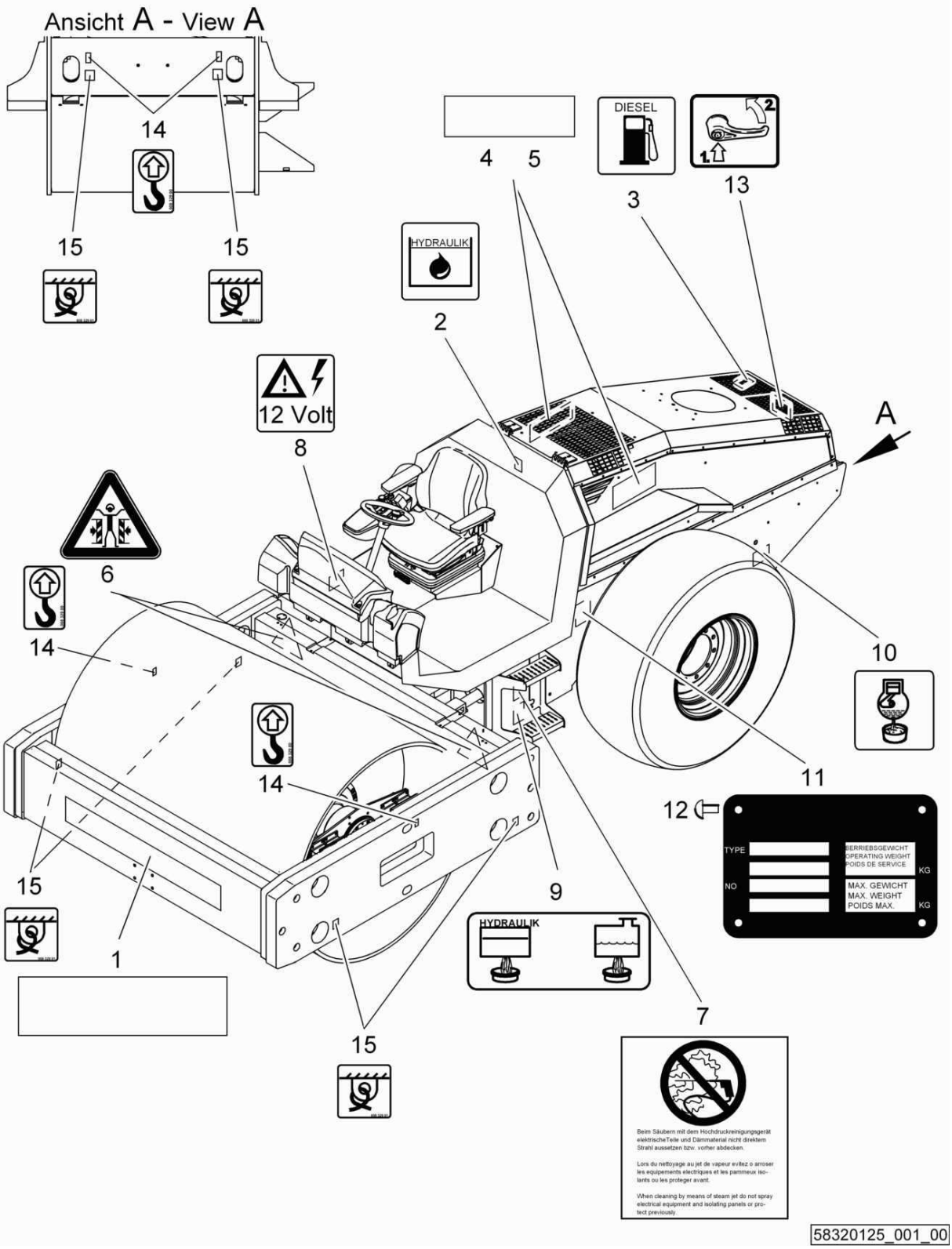

Decals
Beschilderung
Plaquettes

58320125 1001 1

BOMAG FAYAT GROUP

Pos. Pos. Pos.	Part no. Teilenr. No.piece	Qty. Menge Qte.	Description	Benennung	Designation
1	00830372	1	Decal	Firmenschild	Plaquette
2	00830055	1	Decal,indication	Hinweisschild	Fiche d'instructions
3	00830063	1	Decal,indication	Hinweisschild	Fiche d'instructions
4	00832975	2	Type designation	Typenbezeichnung	Plaquette pour type
5	00831096	2	Type designation	Typenbezeichnung	Plaquette pour type
6	00832047	2	Decal,indication	Hinweisschild	Fiche d'instructions
7	00832120	1	Decal,indication	Hinweisschild	Fiche d'instructions
8	00832400	1	Decal,indication	Hinweisschild	Fiche d'instructions
9	00832427	1	Decal,indication	Hinweisschild	Fiche d'instructions
10	00832663	1	Decal,indication	Hinweisschild	Fiche d'instructions
11	58320127	1	Type plate	Typenschild	Plaquette
12	05990102	4	Metal-nail	Metall-Nagel	Clou métallique
13	00832756	1	Decal,operation	Bedienungsschild	Plaquette d'utilisation
14	00832900	4	Decal,indication	Hinweisschild	Fiche d'instructions
15	00832901	6	Decal,indication	Hinweisschild	Fiche d'instructions

Decals
Beschilderung
Plaquettes

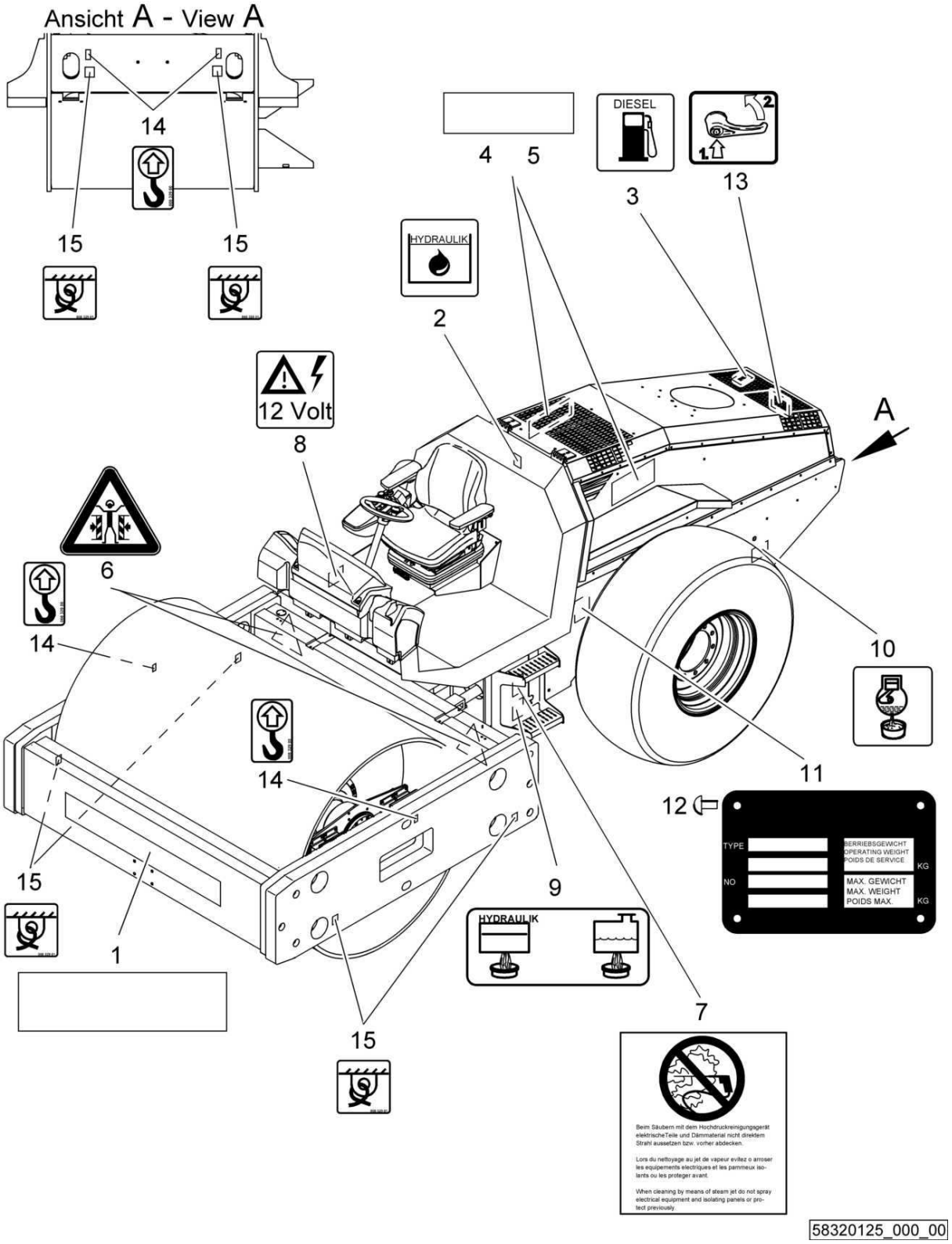

Decals
Beschilderung
Plaquettes

58320125 1001 1

BOMAG FAYAT GROUP

Pos. Pos. Pos.	Part no. Teilenr. No.piece	Qty. Menge Qte.	Description	Benennung	Designation
1	00830372	1	Decal	Firmenschild	Plaquette
2	00830055	1	Decal,indication	Hinweisschild	Fiche d'instructions
3	00830063	1	Decal,indication	Hinweisschild	Fiche d'instructions
4	00832975	2	Type designation	Typenbezeichnung	Plaquette pour type
5	00831096	2	Type designation	Typenbezeichnung	Plaquette pour type
6	00832047	2	Decal,indication	Hinweisschild	Fiche d'instructions
7	00832120	1	Decal,indication	Hinweisschild	Fiche d'instructions
8	00832400	1	Decal,indication	Hinweisschild	Fiche d'instructions
9	00832427	1	Decal,indication	Hinweisschild	Fiche d'instructions
10	00832663	1	Decal,indication	Hinweisschild	Fiche d'instructions
11	58320127	1	Type plate	Typenschild	Plaquette
12	05990102	4	Metal-nail	Metall-Nagel	Clou métallique
13	00832756	1	Decal,operation	Bedienungsschild	Plaquette d'utilisation
14	00832900	4	Decal,indication	Hinweisschild	Fiche d'instructions
15	00832901	6	Decal,indication	Hinweisschild	Fiche d'instructions

Decals
Beschilderung
Plaquettes

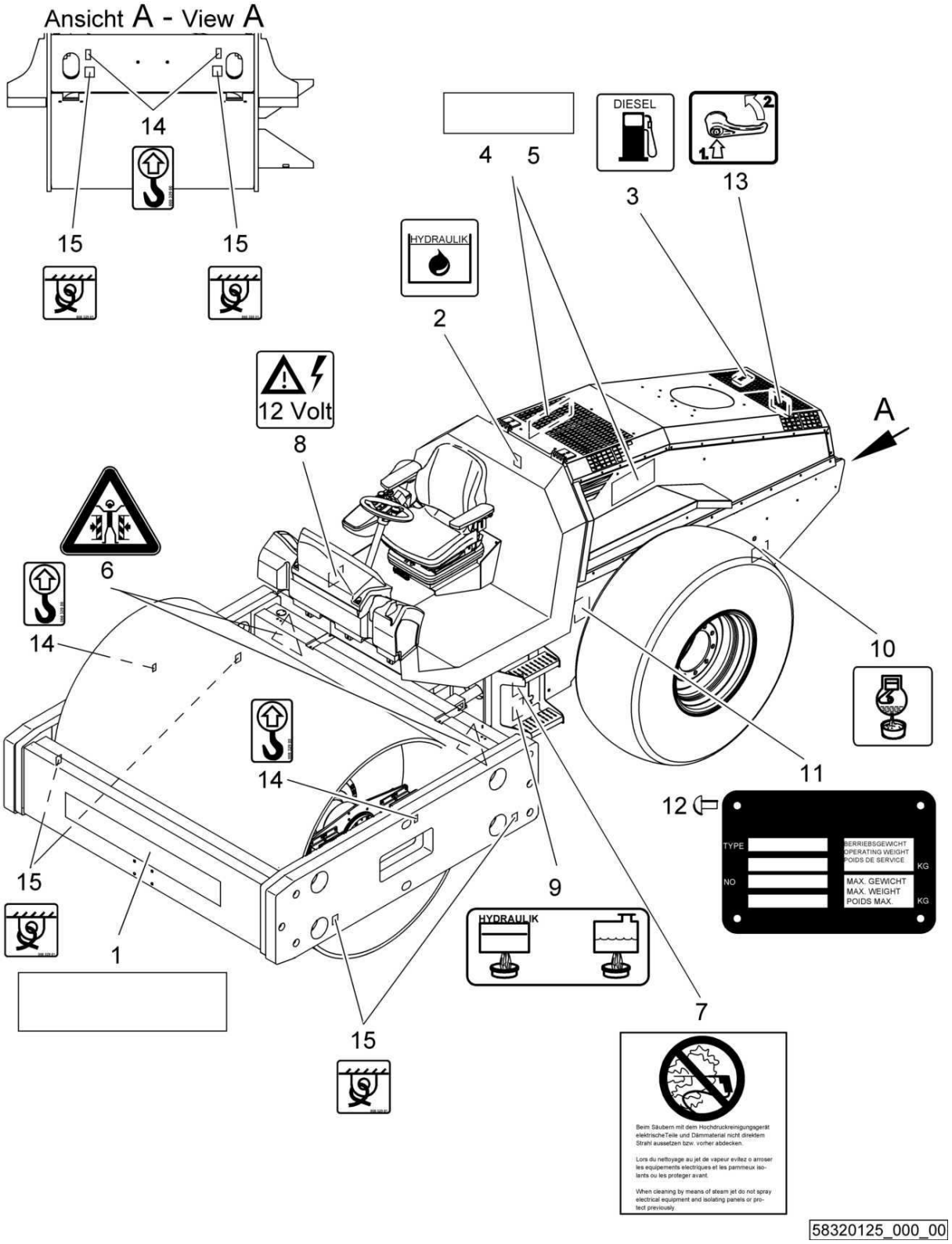

Decals
Beschilderung
Plaquettes

58320125 1001 1

BOMAG FAYAT GROUP

Pos. Pos. Pos.	Part no. Teilenr. No.piece	Qty. Menge Qte.	Description	Benennung	Designation
1	00830372	1	Decal	Firmenschild	Plaquette
2	00830055	1	Decal,indication	Hinweisschild	Fiche d'instructions
3	00830063	1	Decal,indication	Hinweisschild	Fiche d'instructions
4	00832975	2	Type designation	Typenbezeichnung	Plaquette pour type
5	00831096	2	Type designation	Typenbezeichnung	Plaquette pour type
6	00832047	2	Decal,indication	Hinweisschild	Fiche d'instructions
7	00832120	1	Decal,indication	Hinweisschild	Fiche d'instructions
8	00832400	1	Decal,indication	Hinweisschild	Fiche d'instructions
9	00832427	1	Decal,indication	Hinweisschild	Fiche d'instructions
10	00832663	1	Decal,indication	Hinweisschild	Fiche d'instructions
11	58320105	1	Type plate	Typenschild	Plaquette
12	05990102	4	Metal-nail	Metall-Nagel	Clou métallique
13	00832756	1	Decal,operation	Bedienungsschild	Plaquette d'utilisation
14	00832900	4	Decal,indication	Hinweisschild	Fiche d'instructions
15	00832901	6	Decal,indication	Hinweisschild	Fiche d'instructions

Decals
Beschilderung
Plaquettes

58320125_002_00

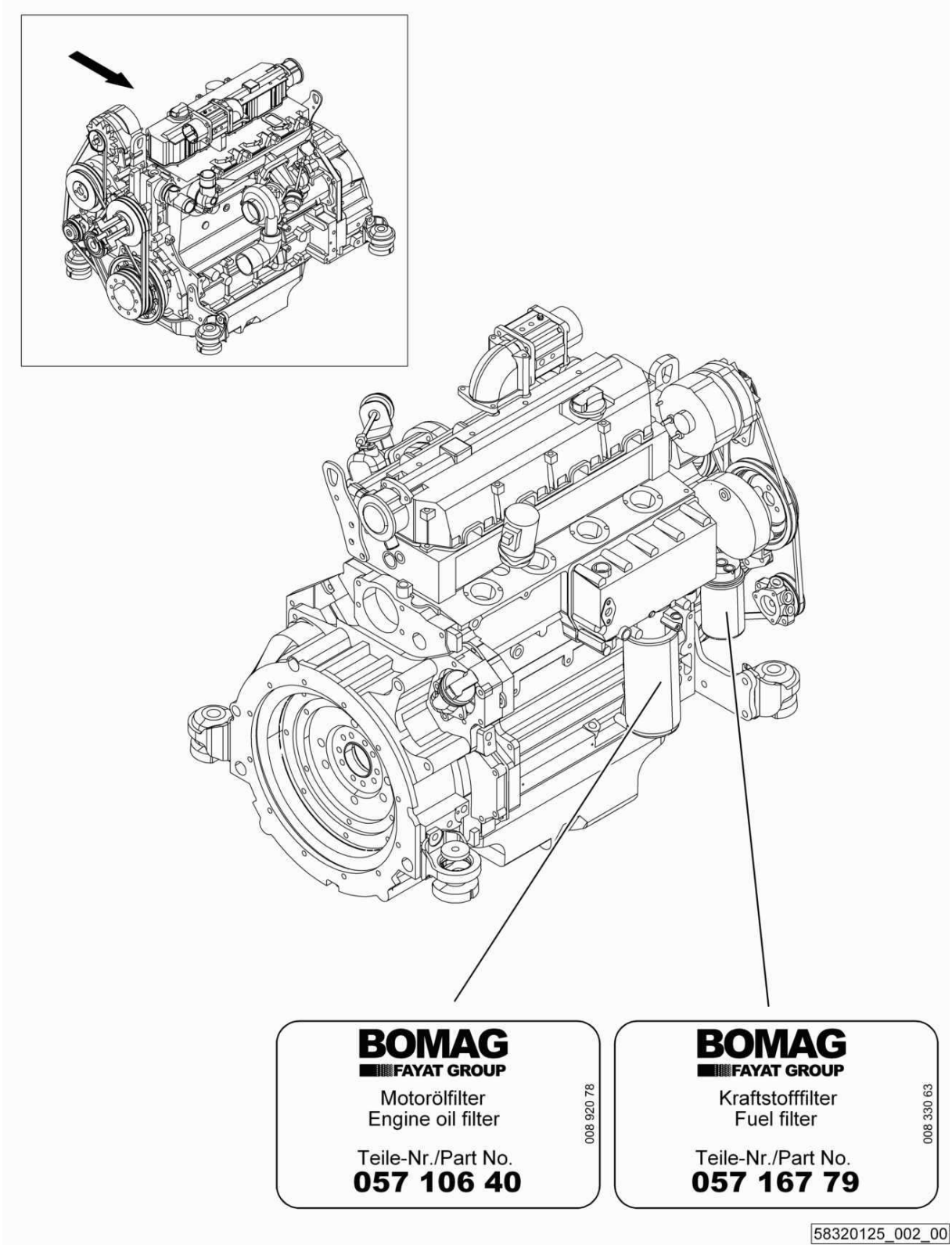

Decals
Beschilderung
Plaquettes

58320125 1001 1

Pos.	Part no.	Qty.	Description	Benennung	Designation
Pos.	Teilenr.	Menge			
Pos.	No.piece	Qte.			

Special Equipment
Sonderausführungen
Equipment spécial

Option

110

For this catalogue group no illustration.
Keine Illustration für diese Katalog-Gruppe.
Accune illustration pour ce groupe catalogue.

Pos. Pos. Pos.	Description	Benennung	Designation
113.07	M35-Winter package	M35-Winterpaket	M35-Kit démarrage grand froid
150.02	S5-ROPS-FOPS	S5-ROPS-FOPS	S5-ROPS-FOPS
150.05	K2-Heating	K2-Heizung	K2-Chauffage
150.09	FS2-Comfort seat	FS2-Komfortsitz	FS2-Siège de confort
150.27	E21-Radio	E21-Radio	E21-Radio
150.34	FS10-Railing	FS10-Geländer	FS10-Balustrade
150.50	S21-Ropscabin with heater	S21-Ropskab. mit Heizung	S21-Cab. ROPS a. chauffage
150.90	S31-Ropscab.w.heating-air con.	S31-Ropskab.m.Heiz-Klima-Modul	S31-Cab. ROPS chauff.-climat.
150.97	Protection in front, assembled	Schutz vorne, montiert	Protection avant, assemblé
150.98	Protection right, assembled	Schutz rechts, montiert	Protection à droite, assemblé
151.13	Access steps, assembled	Aufstieg, montiert	Ascension, assemblé
153.30	VM20-ECONOMIZER	VM20-ECONOMIZER	VM20-ECONOMIZER
153.65	Q7-Plastic scraper	Q7-Kunststoffabstreifer	Q7-Racleur mat. plastique
153.65	Q7-Plastic scraper	Q7-Kunststoffabstreifer	Q7-Racleur mat. plastique
153.82	Right arm rest, assembled	Armlehne rechts, montiert	Accoudoir droit, assemblé
153.83	Left arm rest, assembled	Armlehne links, montiert	Accoudoir gauche, assemblé
153.87	Plastic scraper, F+R	Kunststoffabstreifer,V+H	Racleur en plastique, av.+arr.
154.15	FS26-Arm rest	FS26-Armlehne	FS26-Accoudoir
159.50	Cab	Kabine	Cabine
159.50	Cab	Kabine	Cabine
159.51	Heating unit	Heiz-Einheit	Unité de chauffage
159.51	Heating unit	Heiz-Einheit	Unité de chauffage
159.51	Heating unit	Heiz-Einheit	Unité de chauffage
159.52	Heating climatic unit	Heiz-Klima-Einheit	Unité climatique de chauffage
159.52	Heating climatic unit	Heiz-Klima-Einheit	Unité climatique de chauffage
159.55	Operator's Seat	Fahrersitz	Siège
160.30	Basic weight, assembled	Grundgewicht, montiert	Poids de base, assemblé
161.03	B5-Pad foot segment kit	B5-Stampffußmantel	B5-Manteau du pied dameur
162.06	T6-Tractorprofiled tyres	T6-Reifen m.Traktorprofil	T6-Pneus av.prof.tracteur
162.08	T43-Radial tyres	T43-Radialreifen	T43-Pneus à struct.radiale
180.02	E1-Working lighting	E1-Arbeitsbeleuchtung	E1-Eclairage de travail
180.03	E2-Lighting-Stvzo	E2-Stvzo-Beleuchtung	E2-Eclairage Code de la Rou
180.06	E24-Worklight oper.stand	E24-Beleuchtung Fahrerstand	E24-Ilum.de trab.puesto cond
181.14	M40-Electric level gauge	M40-Elektrische Tankanzeige	M40-Indicateur niveau électr.
181.16	E65-Bomag Telematic Start	E65-Bomag Telematic Start	E65-Bomag Telematic Start
182.02	AZ9-Speedometer	AZ9-Geschwindigkeitsanz.	AZ9-Tachymètre
182.05	AZ5-Rpm meter	AZ5-Drehzahlmesser	AZ5-Compte-tours
182.06	AZ10-Vibr.frequency meter	AZ10-Vibr.Frequenzanz.	AZ10-Indic.fréquence vibration
182.17	AZ15-Voltmeter	AZ15-Voltmeter	AZ15-Voltmètre
182.19	AZ12-Tachograph w.connector	AZ12-Tachogr.m.Anschluß	AZ12-Tachymètre av.racc.
182.37	VM8-BEM	VM8-BEM	VM8-BEM
182.40	VM11-BTM prof	VM11-BTM prof	VM11-BTM prof
182.41	VM12-BCM 05 komplett	VM12-BCM 05 komplett	VM12-BCM 05 komplett
182.44	VM15-Preliminary setup GPS	VM15-Vorrüstung GPS	VM15-Préparation GPS
182.46	VM17-Dev. BCM05 BEM harness	VM17-Vorr. BCM05 BEM Kabelbaum	VM17-Disp. BCM05 BEM harnais

continuation
Fortsetzung
suite

For this catalogue group no illustration.
Keine Illustration für diese Katalog-Gruppe.
Accune illustration pour ce groupe catalogue.

Pos. Pos. Pos.	Description	Benennung	Designation
182.48	VM19-Dev.BCM05 support interf.	VM19-Vorr.BCM05 Halter Interf.	VM19-Disp.BCM05 support interf.
182.50	VM21-BTM prof without cab	VM21-BTM prof ohne Kabine	VM21-BTM prof sans cabine
182.80	Printer, assembled	Drucker, montiert	Imprimante, assemblé
182.80	Printer, assembled	Drucker, montiert	Imprimante, assemblé
182.81	Display, assembled	Anzeige, montiert	Display, assemblé
182.85	Holder,assembled	Halter,montiert	Support,assemblé
189.06	Headlight	Scheinwerfer	Phare
189.06	Headlight	Scheinwerfer	Phare
194.02	SW1-Service kit 1000h	SW1-Service Kit 1000h	SW1-Service kit 1000h
194.07	SW6-Oil service kit	SW6-Ölservice-Kit	SW6-Kit,service d'huile

S/N 101583411177 ▶

M35-Winter package
M35-Winterpaket
M35-Kit démarrage grand froid

58200209_001_00

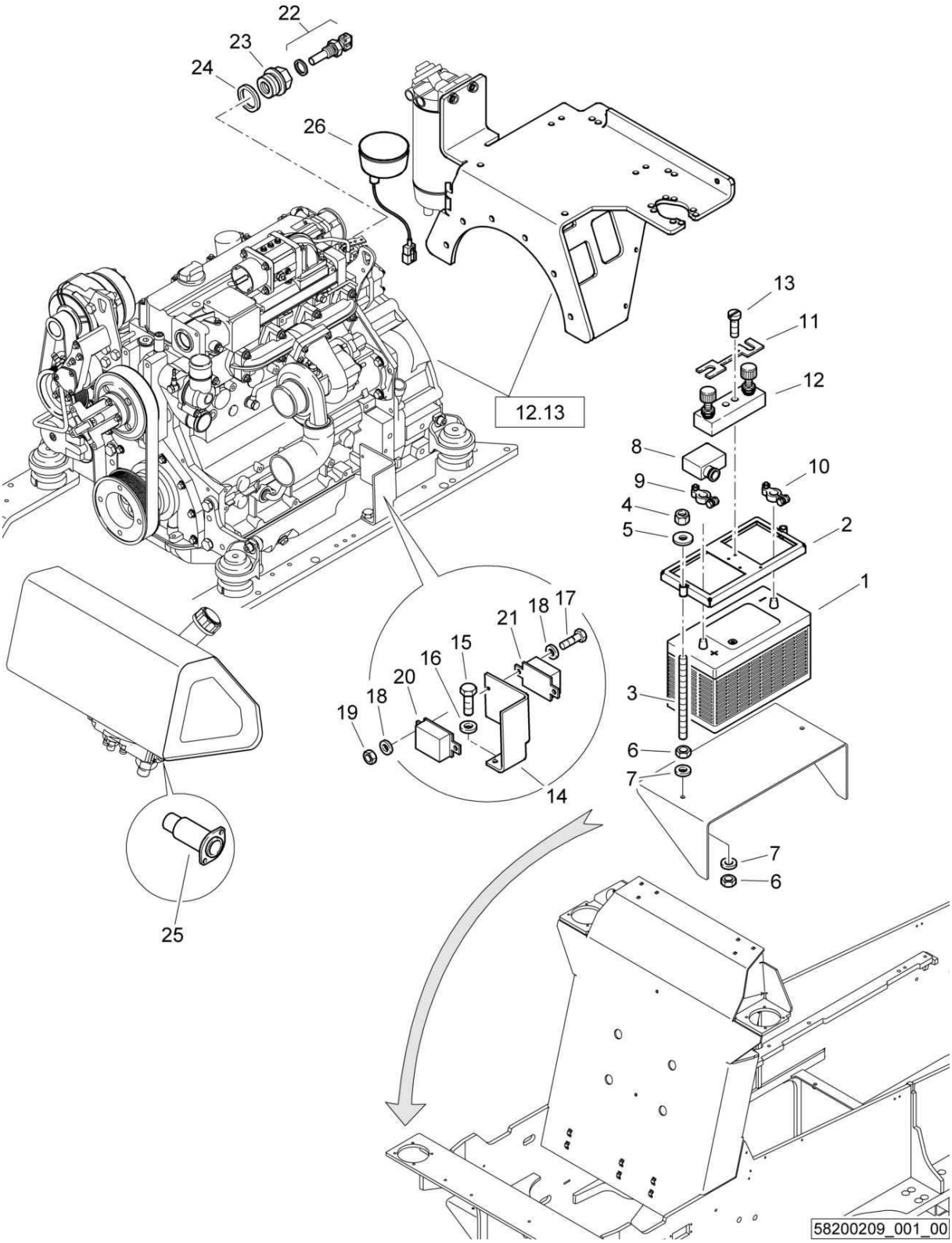

M35-Winter package
M35-Winterpaket
M35-Kit démarrage grand froid

58200209 1001 1

BOMAG FAYAT GROUP

Pos. Pos. Pos.	Part no. Teilenr. No.piece	Qty. Menge Qte.	Description	Benennung	Designation
1	05753270	1	Battery	Batterie	Batterie
2	58440100	1	Battery holder	Batteriehalter	Support de la batterie
3	58050140	2	Threaded rod	Gewindestange	Barre filetée
4	08130813	2	Safety nut	Sechskantmutter selb.sich	Ecrou de sûreté
5	08621084	2	Washer	Scheibe	Disque
6	08110813	4	Hexagon nut	Sechskantmutter	Ecrou hexagonal
7	08510817	4	Washer	Scheibe	Disque
8	05753266	2	Cap, cover	Abdeckkappe	Chapeau
9	05756004	1	Pole clamp	Batterieklemme	Borne de batterie
10	05756006	1	Pole clamp	Batterieklemme	Borne de batterie
11	05755135	1	Fuse	Sicherung	Fusible
12	05755128	1	Fuse holder	Sicherungshalter	Tubulure de fusibles
13	07210440	2	Pens head screw	Linsenschraube	Vis à tête cylindrique bombée
14	58050610	1	Angle	Winkel	Cornière
15	07140824	2	Hexagon bolt	Sechskantschraube	Vis à tête hexagonale
16	08510817	2	Washer	Scheibe	Disque
17	07140641	2	Hexagon bolt	Sechskantschraube	Vis à tête hexagonale
18	08510612	6	Washer	Scheibe	Disque
19	08130611	4	Safety nut	Sechskantmutter selb.sich	Ecrou de sûreté
20	05766962	1	Glow control unit	Glühzeitsteuergerät	App.comm.durée préchauffage
21	05766960	1	Relay	Relais	Relais
22	08821136	1	Temperature sensor	Temperaturgeber	Capteur de température
23	05717584	1	Nipple	Übergangsnippel	Raccord à vis
24	09331238	1	Sealing ring	Dichtring	Bague d'étanchéité
25	05972405	1	Oiltemperature regulator	Öltemperaturregler	Régulateur temp.d'huile
26	58260458	1	Fuel heating	Kraftstoffheizung	Chauffage de combustible

S/N 101583411147 ▶ S/N 101583411176

M35-Winter package
M35-Winterpaket
M35-Kit démarrage grand froid

58200209_001_00

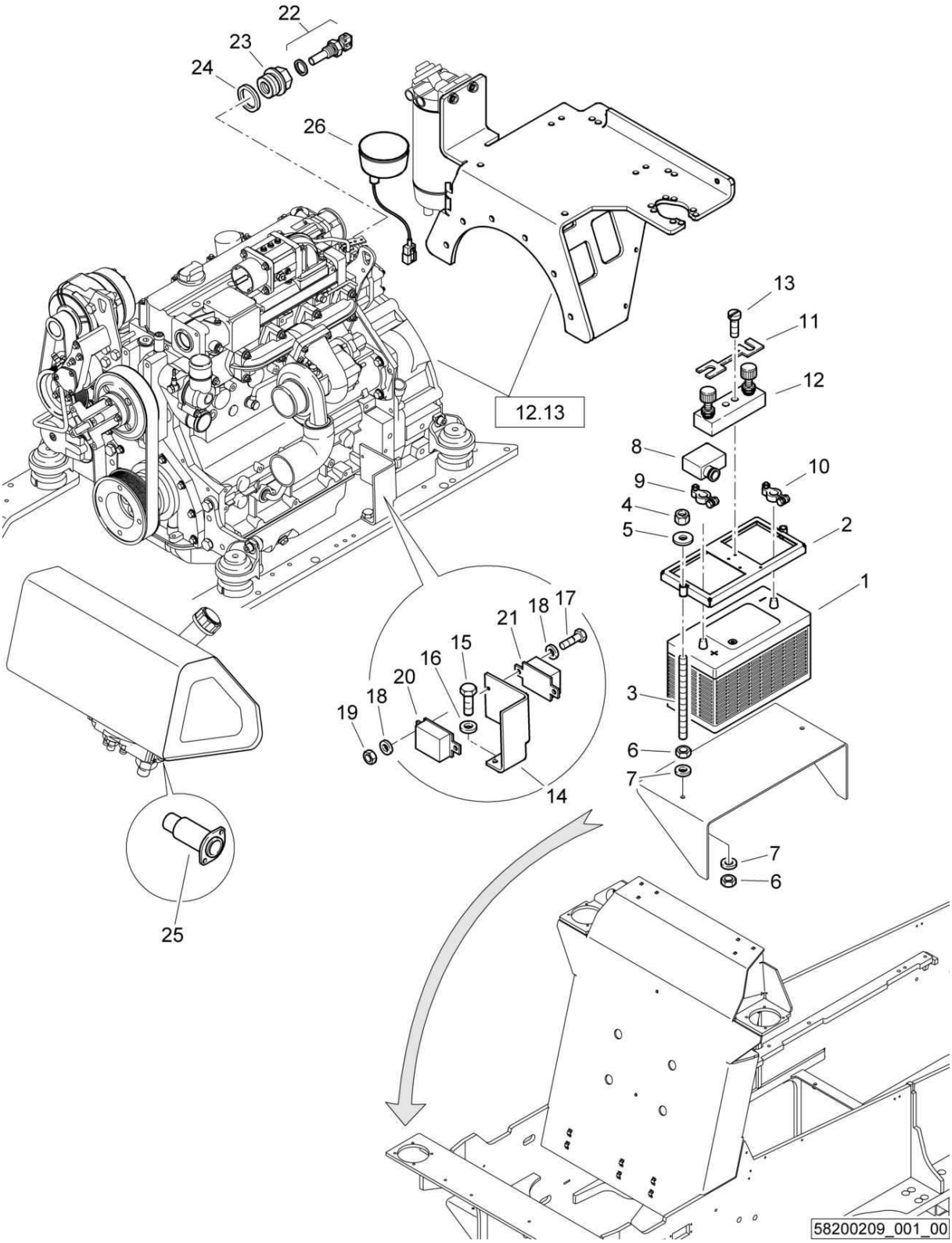

M35-Winter package
M35-Winterpaket
M35-Kit démarrage grand froid

58200209 1001 1

BOMAG FAYAT GROUP

Pos. Pos. Pos.	Part no. Teilenr. No.piece	Qty. Menge Qte.	Description	Benennung	Designation
1	05753270	1	Battery	Batterie	Batterie
2	58440100	1	Battery holder	Batteriehalter	Support de la batterie
3	58050140	2	Threaded rod	Gewindestange	Barre filetée
4	08130813	2	Safety nut	Sechskantmutter selb.sich	Ecrou de sûreté
5	08621084	2	Washer	Scheibe	Disque
6	08110813	4	Hexagon nut	Sechskantmutter	Ecrou hexagonal
7	08510817	4	Washer	Scheibe	Disque
8	05753266	2	Cap, cover	Abdeckkappe	Chapeau
9	05756004	1	Pole clamp	Batterieklemme	Borne de batterie
10	05756006	1	Pole clamp	Batterieklemme	Borne de batterie
11	05755135	1	Fuse	Sicherung	Fusible
12	05755128	1	Fuse holder	Sicherungshalter	Tubulure de fusibles
13	07210440	2	Pens head screw	Linsenschraube	Vis à tête cylindrique bombée
14	58050610	1	Angle	Winkel	Cornière
15	07140824	2	Hexagon bolt	Sechskantschraube	Vis à tête hexagonale
16	08510817	2	Washer	Scheibe	Disque
17	07140641	2	Hexagon bolt	Sechskantschraube	Vis à tête hexagonale
18	08510612	6	Washer	Scheibe	Disque
19	08130611	4	Safety nut	Sechskantmutter selb.sich	Ecrou de sûreté
20	05766962	1	Glow control unit	Glühzeitsteuergerät	App.comm.durée préchauffage
21	05766960	1	Relay	Relais	Relais
22	05717583	1	Temperature sensor	Temperaturgeber	Capteur de température
23	05717584	1	Nipple	Übergangsnippel	Raccord à vis
24	09331238	1	Sealing ring	Dichtring	Bague d'étanchéité
25	05972405	1	Oiltemperature regulator	Öltemperaturregler	Régulateur temp.d'huile
26	58260458	1	Fuel heating	Kraftstoffheizung	Chauffage de combustible

M35-Winter package
M35-Winterpaket
M35-Kit démarrage grand froid

For this catalogue group no illustration.
Keine Illustration für diese Katalog-Gruppe.
Accune illustration pour ce groupe catalogue.

M35-Winter package
M35-Winterpaket
M35-Kit démarrage grand froid

58200209 1001 1

BOMAG FAYAT GROUP

Pos. Pos. Pos.	Part no. Teilenr. No.piece	Qty. Menge Qte.	Description	Benennung	Designation
2	58440100	1	Battery holder	Batteriehalter	Support de la batterie
3	58050140	2	Threaded rod	Gewindestange	Barre filetée
4	08130813	2	Safety nut	Sechskantmutter selb.sich	Ecrou de sûreté
5	08621084	2	Washer	Scheibe	Disque
6	08110813	2	Hexagon nut	Sechskantmutter	Ecrou hexagonal
7	08510817	2	Washer	Scheibe	Disque
8	05753266	2	Cap, cover	Abdeckkappe	Chapeau
9	05756004	1	Pole clamp	Batterieklemme	Borne de batterie
10	05756006	1	Pole clamp	Batterieklemme	Borne de batterie
11	05755135	1	Fuse	Sicherung	Fusible
12	05755128	1	Fuse holder	Sicherungshalter	Tubulure de fusibles
13	07210440	2	Pens head screw	Linsenschraube	Vis à tête cylindrique bombée
14	58050610	1	Angle	Winkel	Cornière
15	07140824	2	Hexagon bolt	Sechskantschraube	Vis à tête hexagonale
16	08510817	2	Washer	Scheibe	Disque
17	07140641	2	Hexagon bolt	Sechskantschraube	Vis à tête hexagonale
18	08510612	6	Washer	Scheibe	Disque
19	08130611	4	Safety nut	Sechskantmutter selb.sich	Ecrou de sûreté
20	05766962	1	Glow control unit	Glühzeitsteuergerät	App.comm.durée préchauffage
21	05766960	1	Relay	Relais	Relais
22	05717583	1	Temperature sensor	Temperaturgeber	Capteur de température
23	05717584	1	Nipple	Übergangsnippel	Raccord à vis
24	09331238	1	Sealing ring	Dichtring	Bague d'étanchéité
25	05972405	1	Oiltemperature regulator	Öltemperaturregler	Régulateur temp.d'huile
26	58260458	1	Fuel heating	Kraftstoffheizung	Chauffage de combustible

M35-Winter package
M35-Winterpaket
M35-Kit démarrage grand froid

For this catalogue group no illustration.
Keine Illustration für diese Katalog-Gruppe.
Accune illustration pour ce groupe catalogue.

M35-Winter package
M35-Winterpaket
M35-Kit démarrage grand froid

58200209 1001 1

BOMAG FAYAT GROUP

Pos. Pos. Pos.	Part no. Teilenr. No.piece	Qty. Menge Qte.	Description	Benennung	Designation
2	58440100	1	Battery holder	Batteriehalter	Support de la batterie
3	58050140	2	Threaded rod	Gewindestange	Barre filetée
4	08130813	2	Safety nut	Sechskantmutter selb.sich	Ecrou de sûreté
5	08621084	2	Washer	Scheibe	Disque
6	08110813	2	Hexagon nut	Sechskantmutter	Ecrou hexagonal
7	08510817	2	Washer	Scheibe	Disque
9	05756004	1	Pole clamp	Batterieklemme	Borne de batterie
10	05756006	1	Pole clamp	Batterieklemme	Borne de batterie
11	05755135	1	Fuse	Sicherung	Fusible
12	05755128	1	Fuse holder	Sicherungshalter	Tubulure de fusibles
13	07210440	2	Pens head screw	Linsenschraube	Vis à tête cylindrique bombée
14	58050610	1	Angle	Winkel	Cornière
15	07140824	2	Hexagon bolt	Sechskantschraube	Vis à tête hexagonale
16	08510817	2	Washer	Scheibe	Disque
17	07140641	2	Hexagon bolt	Sechskantschraube	Vis à tête hexagonale
18	08510612	6	Washer	Scheibe	Disque
19	08130611	4	Safety nut	Sechskantmutter selb.sich	Ecrou de sûreté
20	05766962	1	Glow control unit	Glühzeitsteuergerät	App.comm.durée préchauffage
21	05766960	1	Relay	Relais	Relais
22	05717583	1	Temperature sensor	Temperaturgeber	Capteur de température
23	05717584	1	Nipple	Übergangsnippel	Raccord à vis
24	09331238	1	Sealing ring	Dichtring	Bague d'étanchéité
25	05972405	1	Oiltemperature regulator	Öltemperaturregler	Régulateur temp.d'huile
26	58260458	1	Fuel heating	Kraftstoffheizung	Chauffage de combustible

S/N 101583411147 ▶

M35-Winter package
M35-Winterpaket
M35-Kit démarrage grand froid

58200209_002_00

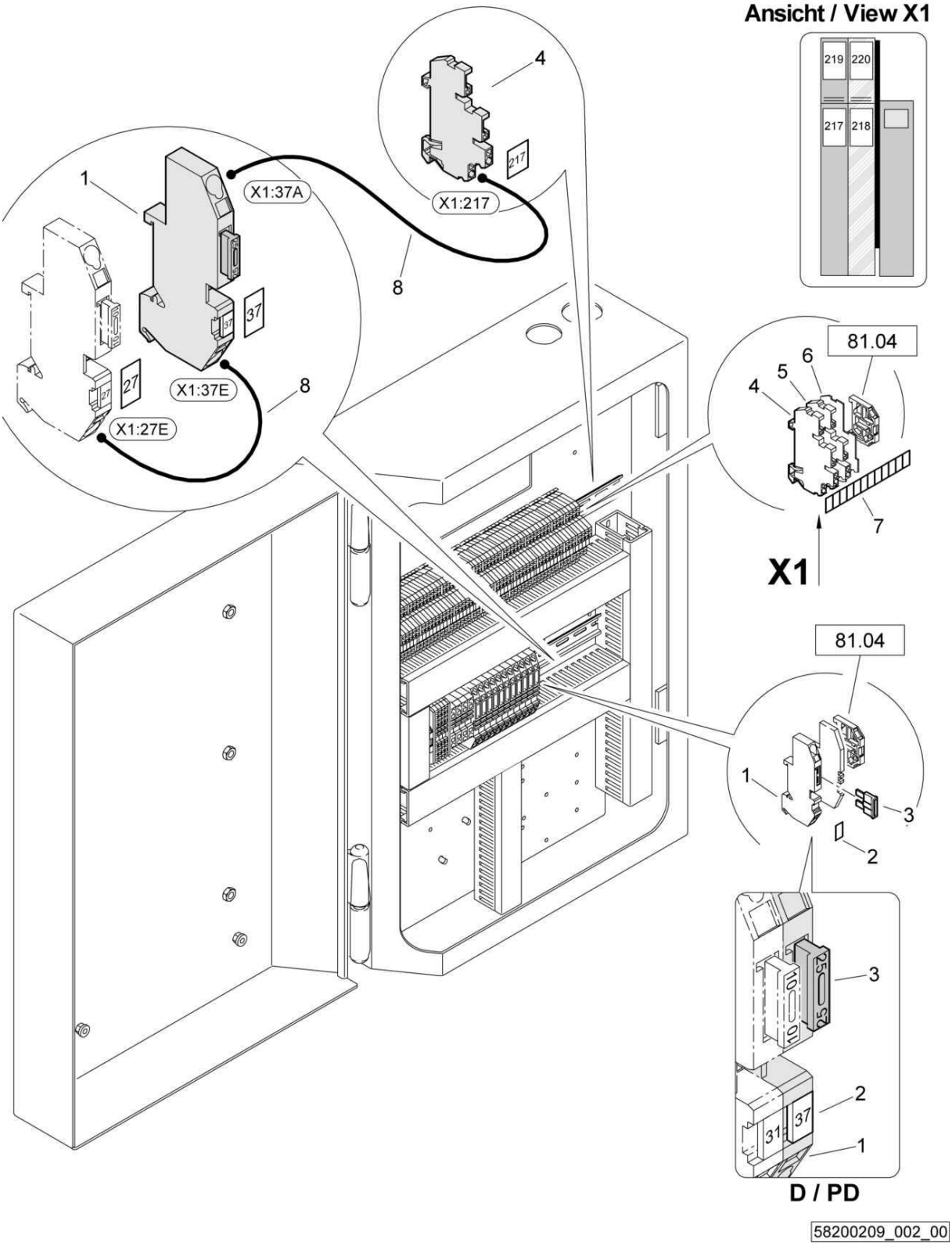

M35-Winter package
M35-Winterpaket
M35-Kit démarrage grand froid

58200209 1001 1

BOMAG FAYAT GROUP

Pos. Pos. Pos.	Part no. Teilenr. No.piece	Qty. Menge Qte.	Description	Benennung	Designation
1	05756436	1	Terminal	Klemme	Borne
2	05756486	1	Sequence of numbers	Zahlenreihe	Numero pour attache
3	05751109	1	Flat fuse	Flachsicherung	Fusible plat
4	05756540	1	Terminal	Klemme	Borne
5	05756539	1	Terminal	Klemme	Borne
6	05756537	1	End plate	Abschlußplatte	Plaque finale
7	05756490	1	Sequence of numbers	Zahlenreihe	Numero pour attache
8	58260439	1	Wiring	Verkabelung	Câbles

For this catalogue group no illustration.
Keine Illustration für diese Katalog-Gruppe.
Accune illustration pour ce groupe catalogue.

M35-Winter package
M35-Winterpaket
M35-Kit démarrage grand froid

58200209 1001 1

BOMAG FAYAT GROUP

Pos. Pos. Pos.	Part no. Teilenr. No.piece	Qty. Menge Qte.	Description	Benennung	Designation
1	05756436	1	Terminal	Klemme	Borne
2	05756486	1	Sequence of numbers	Zahlenreihe	Numero pour attache
3	05751109	1	Flat fuse	Flachsicherung	Fusible plat
4	05756540	1	Terminal	Klemme	Borne
5	05756539	1	Terminal	Klemme	Borne
6	05756537	1	End plate	Abschlußplatte	Plaque finale
7	05756490	1	Sequence of numbers	Zahlenreihe	Numero pour attache
8	58260439	1	Wiring	Verkabelung	Câbles

S/N 101583411147 ▶

M35-Winter package
M35-Winterpaket
M35-Kit démarrage grand froid

58200209_003_00

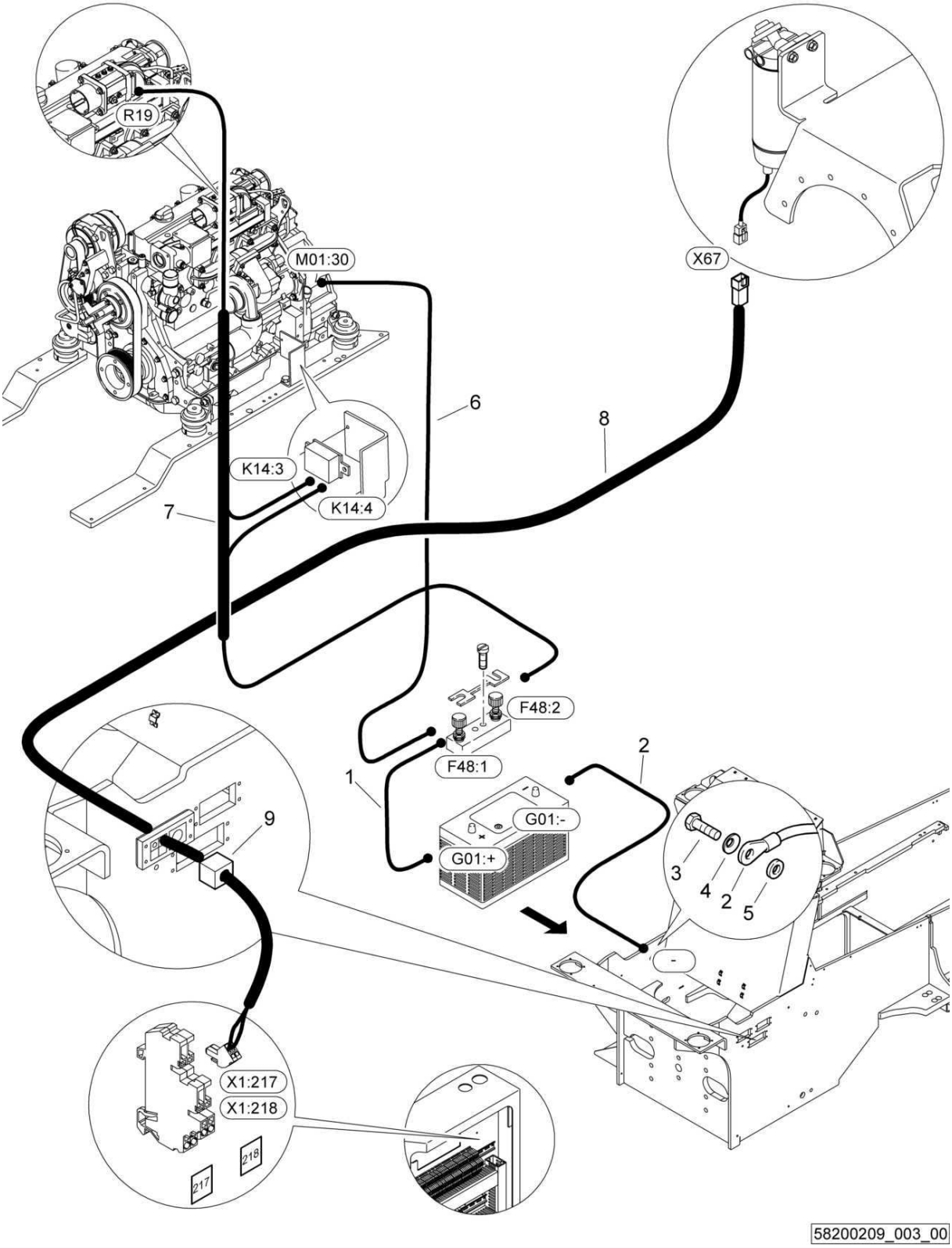

M35-Winter package
M35-Winterpaket
M35-Kit démarrage grand froid

58200209 1001 1

BOMAG FAYAT GROUP

Pos. Pos. Pos.	Part no. Teilenr. No.piece	Qty. Menge Qte.	Description	Benennung	Designation
1	58260408	1	Wire harness	Kabelbaum	Faisceau de câbles
2	92022807	1	Wire harness	Kabelbaum	Faisceau de câbles
3	07141027	1	Hexagon bolt	Sechskantschraube	Vis à tête hexagonale
4	08752106	1	Spring washer	Spannscheibe	Rondelle tendeuse
5	08511022	1	Washer	Scheibe	Disque
6	58260122	1	Wire harness	Kabelbaum	Faisceau de câbles
7	58260170	1	Wire harness	Kabelbaum	Faisceau de câbles
8	58260438	1	Wire harness	Kabelbaum	Faisceau de câbles
9	05756807	1	Wall duct	Durchführungstülle	Douille de traversee

For this catalogue group no illustration.
Keine Illustration für diese Katalog-Gruppe.
Accune illustration pour ce groupe catalogue.

M35-Winter package
M35-Winterpaket
M35-Kit démarrage grand froid

58200209 1001 1

Pos. Pos. Pos.	Part no. Teilenr. No.piece	Qty. Menge Qte.	Description	Benennung	Designation
1	58260408	1	Wire harness	Kabelbaum	Faisceau de câbles
2	92022807	1	Wire harness	Kabelbaum	Faisceau de câbles
3	07141027	1	Hexagon bolt	Sechskantschraube	Vis à tête hexagonale
4	08752106	1	Spring washer	Spannscheibe	Rondelle tendeuse
5	08511022	1	Washer	Scheibe	Disque
6	58260122	1	Wire harness	Kabelbaum	Faisceau de câbles
7	58260170	1	Wire harness	Kabelbaum	Faisceau de câbles
8	58260438	1	Wire harness	Kabelbaum	Faisceau de câbles
9	05756807	1	Wall duct	Durchführungstülle	Douille de traversee

For this catalogue group no illustration.
Keine Illustration für diese Katalog-Gruppe.
Accune illustration pour ce groupe catalogue.

M35-Winter package
M35-Winterpaket
M35-Kit démarrage grand froid

58200209 1001 1

BOMAG FAYAT GROUP

Pos. Pos. Pos.	Part no. Teilenr. No.piece	Qty. Menge Qte.	Description	Benennung	Designation
1	58260408	1	Wire harness	Kabelbaum	Faisceau de câbles
6	58260122	1	Wire harness	Kabelbaum	Faisceau de câbles
7	58260170	1	Wire harness	Kabelbaum	Faisceau de câbles
8	58260438	1	Wire harness	Kabelbaum	Faisceau de câbles
9	05756807	1	Wall duct	Durchführungstülle	Douille de traversee

M35-Winter package
M35-Winterpaket
M35-Kit démarrage grand froid

For this catalogue group no illustration.
Keine Illustration für diese Katalog-Gruppe.
Accune illustration pour ce groupe catalogue.

M35-Winter package
M35-Winterpaket
M35-Kit démarrage grand froid

1001 1

Pos. Pos. Pos.	Part no. Teilenr. No.piece	Qty. Menge Qte.	Description	Benennung	Designation
0	05753262	0	Battery	Batterie	Batterie

S5-ROPS-FOPS
S5-ROPS-FOPS
S5-ROPS-FOPS

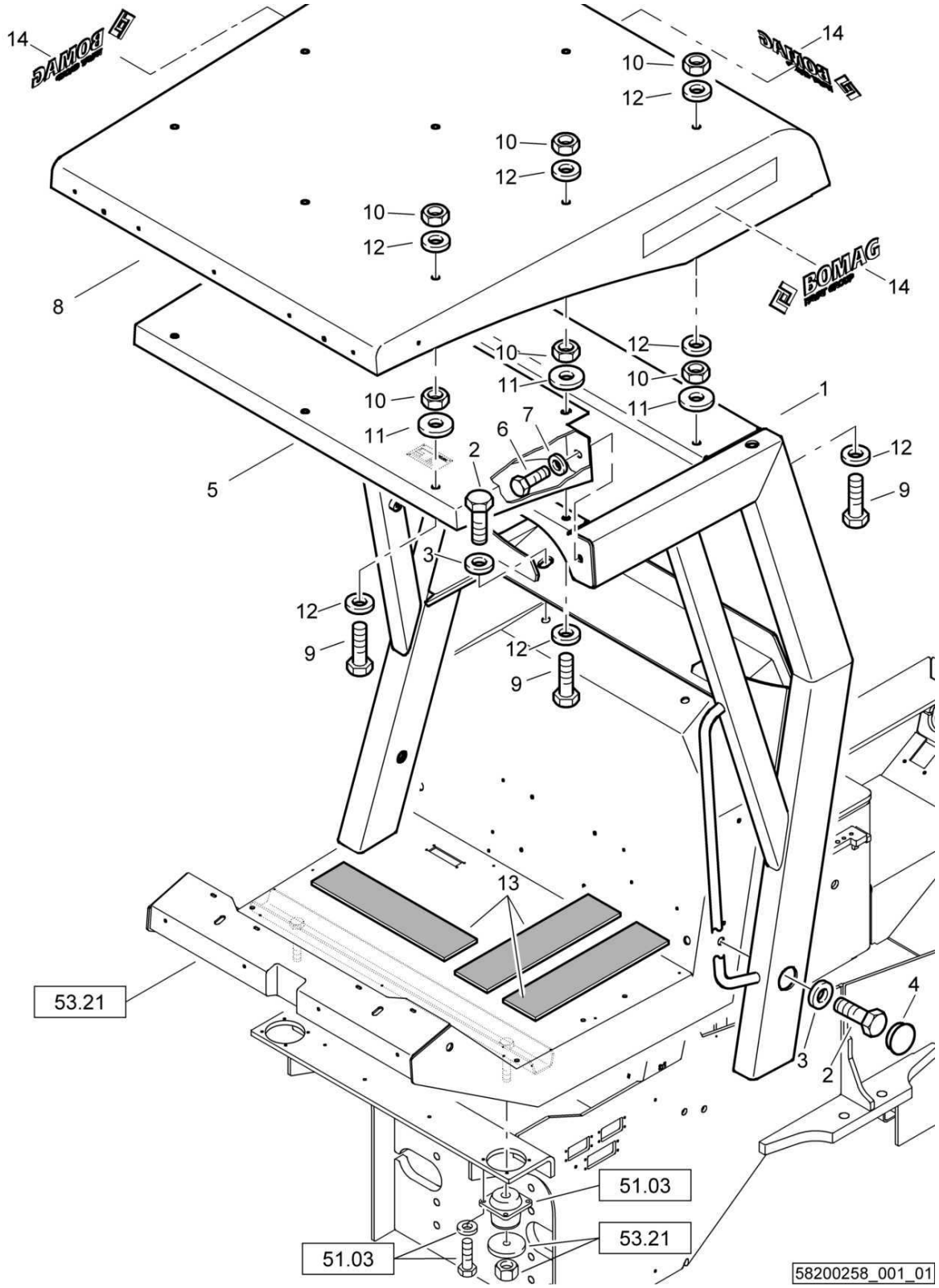

58200258_001_01

S5-ROPS-FOPS
S5-ROPS-FOPS
S5-ROPS-FOPS

58200258 1001 1

BOMAG FAYAT GROUP

Pos. Pos. Pos.	Part no. Teilenr. No.piece	Qty. Menge Qte.	Description	Benennung	Designation
1	58203158	1	ROPS-frame	ROPS-Rahmen	ROPS-châssis
2	07142437	4	Hexagon bolt	Sechskantschraube	Vis à tête hexagonale
3	08752222	4	Spring washer	Spannscheibe	Rondelle tendeuse
4	06510317	2	Cover	Deckel	Couvercle
5	58203148	1	FOPS	FOPS	FOPS
6	07141633	2	Hexagon bolt	Sechskantschraube	Vis à tête hexagonale
7	08752170	2	Spring washer	Spannscheibe	Rondelle tendeuse
8	88410189	1	Sun roof	Sonnendach	Toit pare soleil
9	07141661	9	Hexagon bolt	Sechskantschraube	Vis à tête hexagonale
10	08111623	18	Hexagon nut	Sechskantmutter	Ecrou hexagonal
11	08752170	9	Spring washer	Spannscheibe	Rondelle tendeuse
12	08511730	21	Washer	Scheibe	Disque
13	06520016	3	Anti-skid coating	Antirutschbelag	Couche antiglisse
14	00831918	3	Decal	Firmenschild	Plaquette

S5-ROPS-FOPS
S5-ROPS-FOPS
S5-ROPS-FOPS

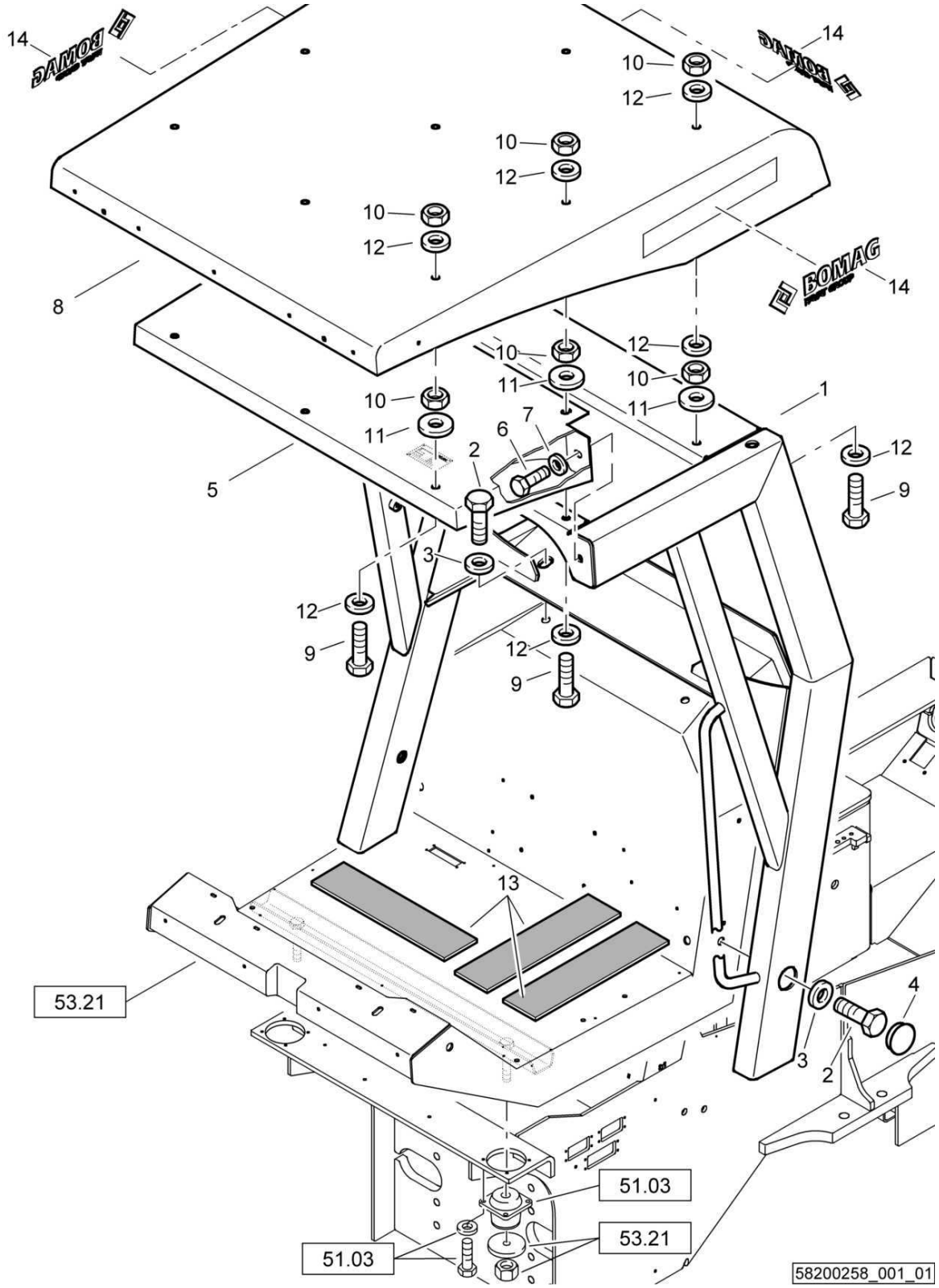

58200258_001_01

S5-ROPS-FOPS
S5-ROPS-FOPS
S5-ROPS-FOPS

58200258 1001 1

BOMAG FAYAT GROUP

Pos. Pos. Pos.	Part no. Teilenr. No.piece	Qty. Menge Qte.	Description	Benennung	Designation
1	58203158	1	ROPS-frame	ROPS-Rahmen	ROPS-châssis
2	07142437	4	Hexagon bolt	Sechskantschraube	Vis à tête hexagonale
3	08752222	4	Spring washer	Spannscheibe	Rondelle tendeuse
4	06510317	2	Cover	Deckel	Couvercle
5	58203148	1	FOPS	FOPS	FOPS
6	07141633	2	Hexagon bolt	Sechskantschraube	Vis à tête hexagonale
7	08752170	2	Spring washer	Spannscheibe	Rondelle tendeuse
8	58601282	1	Sun roof	Sonnendach	Toit pare soleil
9	07141661	9	Hexagon bolt	Sechskantschraube	Vis à tête hexagonale
10	08111623	18	Hexagon nut	Sechskantmutter	Ecrou hexagonal
11	08752170	9	Spring washer	Spannscheibe	Rondelle tendeuse
12	08511730	21	Washer	Scheibe	Disque
13	06520016	3	Anti-skid coating	Antirutschbelag	Couche antiglisse
14	00831918	3	Decal	Firmenschild	Plaquette

S/N 101583411066 ▶ S/N 101583411137

S5-ROPS-FOPS
S5-ROPS-FOPS
S5-ROPS-FOPS

58200258_001_00

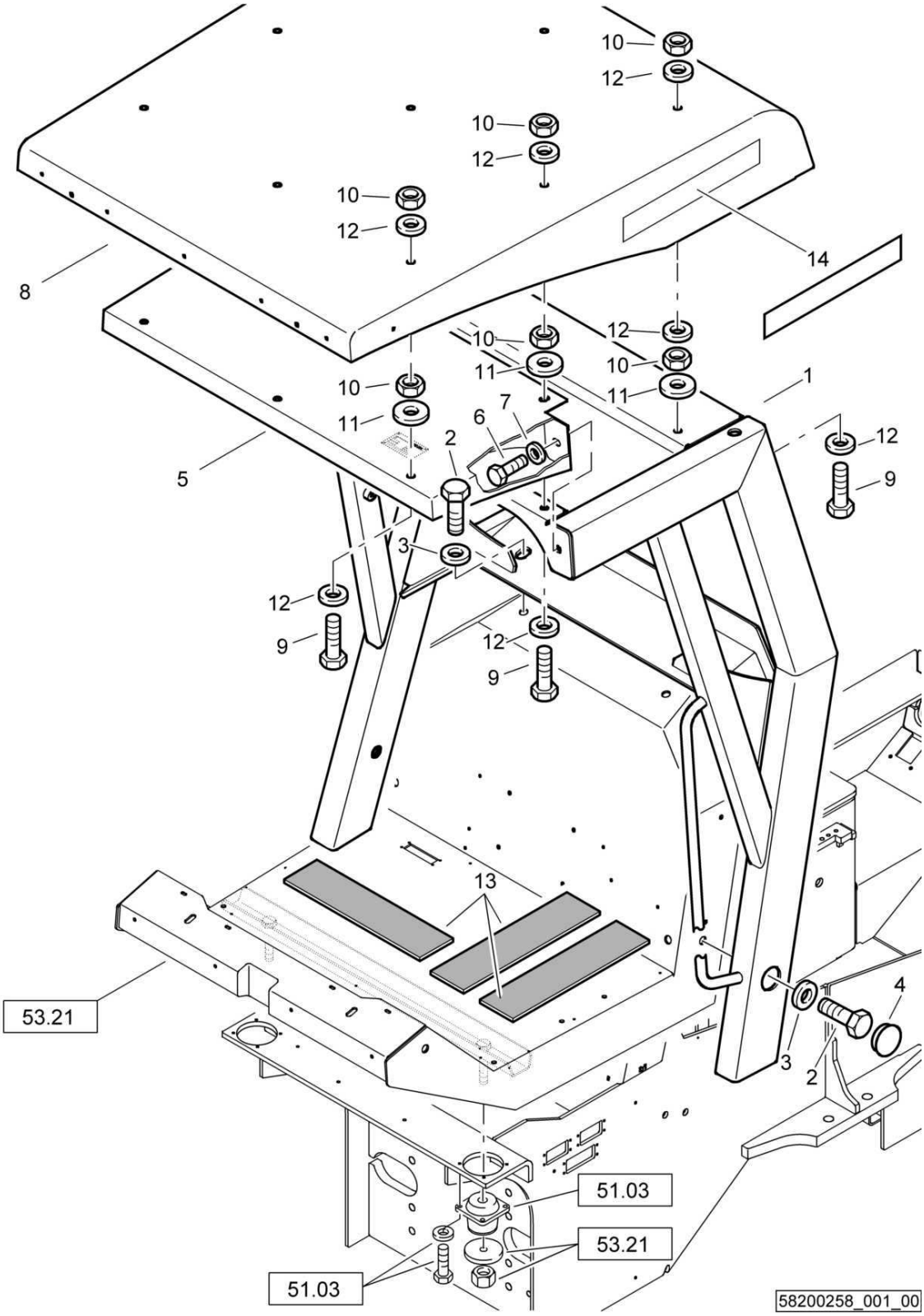

S5-ROPS-FOPS
S5-ROPS-FOPS
S5-ROPS-FOPS

58200258 1001 1

BOMAG FAYAT GROUP

Pos. Pos. Pos.	Part no. Teilenr. No.piece	Qty. Menge Qte.	Description	Benennung	Designation
1	58203158	1	ROPS-frame	ROPS-Rahmen	ROPS-châssis
2	07142437	4	Hexagon bolt	Sechskantschraube	Vis à tête hexagonale
3	08752222	4	Spring washer	Spannscheibe	Rondelle tendeuse
4	06510317	2	Cover	Deckel	Couvercle
5	58203148	1	FOPS	FOPS	FOPS
6	07141633	2	Hexagon bolt	Sechskantschraube	Vis à tête hexagonale
7	08752170	2	Spring washer	Spannscheibe	Rondelle tendeuse
8	83401011	1	Sun roof	Sonnendach	Toit pare soleil
9	07141661	9	Hexagon bolt	Sechskantschraube	Vis à tête hexagonale
10	08111623	18	Hexagon nut	Sechskantmutter	Ecrou hexagonal
11	08752170	9	Spring washer	Spannscheibe	Rondelle tendeuse
12	08511730	21	Washer	Scheibe	Disque
13	06520016	3	Anti-skid coating	Antirutschbelag	Couche antiglisse
14	00831918	2	Decal	Firmenschild	Plaquette

S/N 101583411041 ▶ S/N 101583411065

S5-ROPS-FOPS
S5-ROPS-FOPS
S5-ROPS-FOPS

58200258_001_00

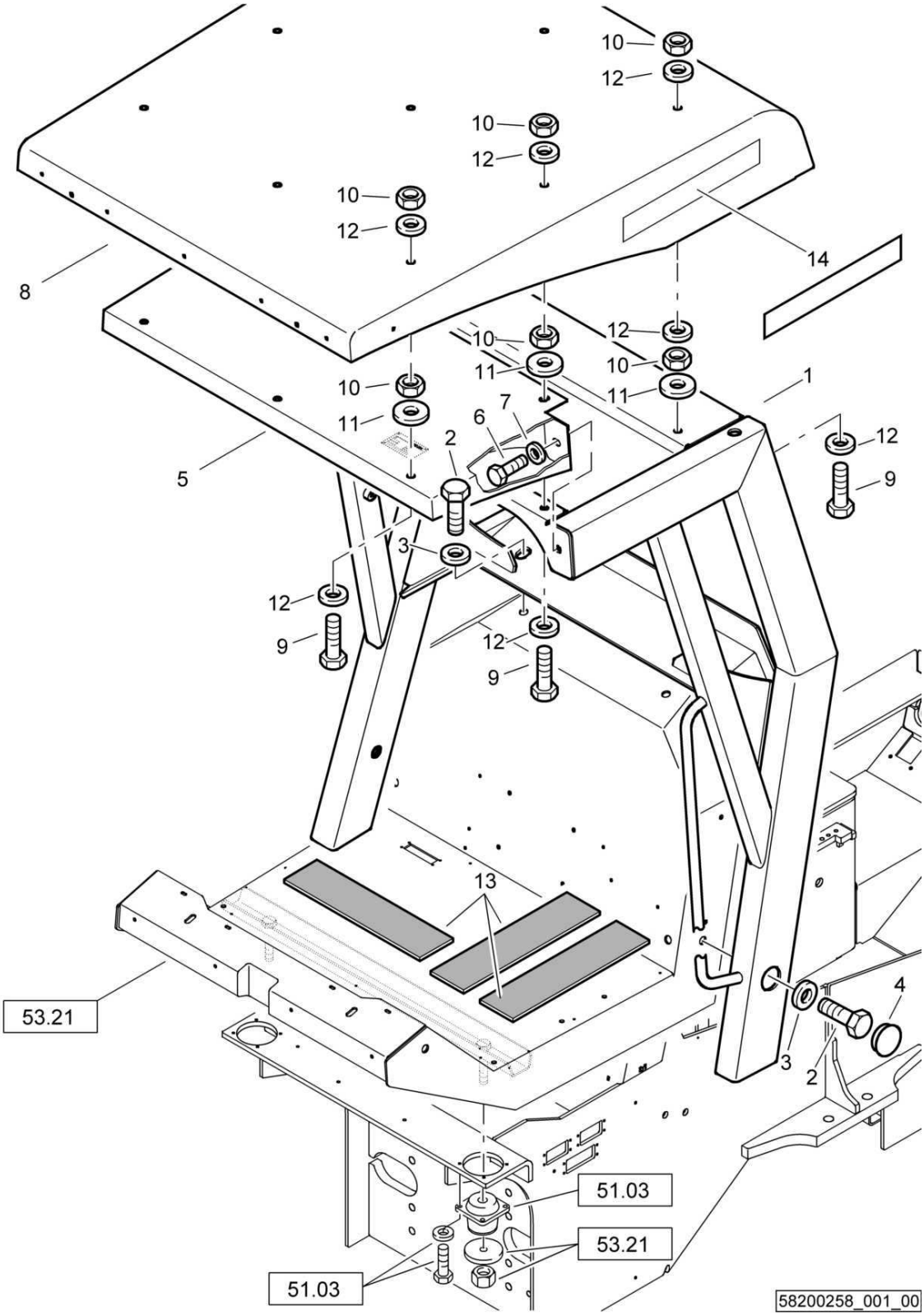

S5-ROPS-FOPS
S5-ROPS-FOPS
S5-ROPS-FOPS

58200258 1001 1

BOMAG FAYAT GROUP

Pos. Pos. Pos.	Part no. Teilenr. No.piece	Qty. Menge Qte.	Description	Benennung	Designation
1	58203158	1	ROPS-frame	ROPS-Rahmen	ROPS-châssis
2	07142437	4	Hexagon bolt	Sechskantschraube	Vis à tête hexagonale
3	08752222	4	Spring washer	Spannscheibe	Rondelle tendeuse
4	06510317	2	Cover	Deckel	Couvercle
5	58203148	1	FOPS	FOPS	FOPS
6	07141633	2	Hexagon bolt	Sechskantschraube	Vis à tête hexagonale
7	08752170	2	Spring washer	Spannscheibe	Rondelle tendeuse
8	83401011	1	Sun roof	Sonnendach	Toit pare soleil
9	07141661	9	Hexagon bolt	Sechskantschraube	Vis à tête hexagonale
10	08111623	18	Hexagon nut	Sechskantmutter	Ecrou hexagonal
11	08752170	9	Spring washer	Spannscheibe	Rondelle tendeuse
12	08511730	21	Washer	Scheibe	Disque
13	06520016	3	Anti-skid coating	Antirutschbelag	Couche antiglisse
14	00830365	2	Decal	Firmenschild	Plaquette

S/N 101583411021 ▶ S/N 101583411040

S5-ROPS-FOPS
S5-ROPS-FOPS
S5-ROPS-FOPS

58200168_001_02

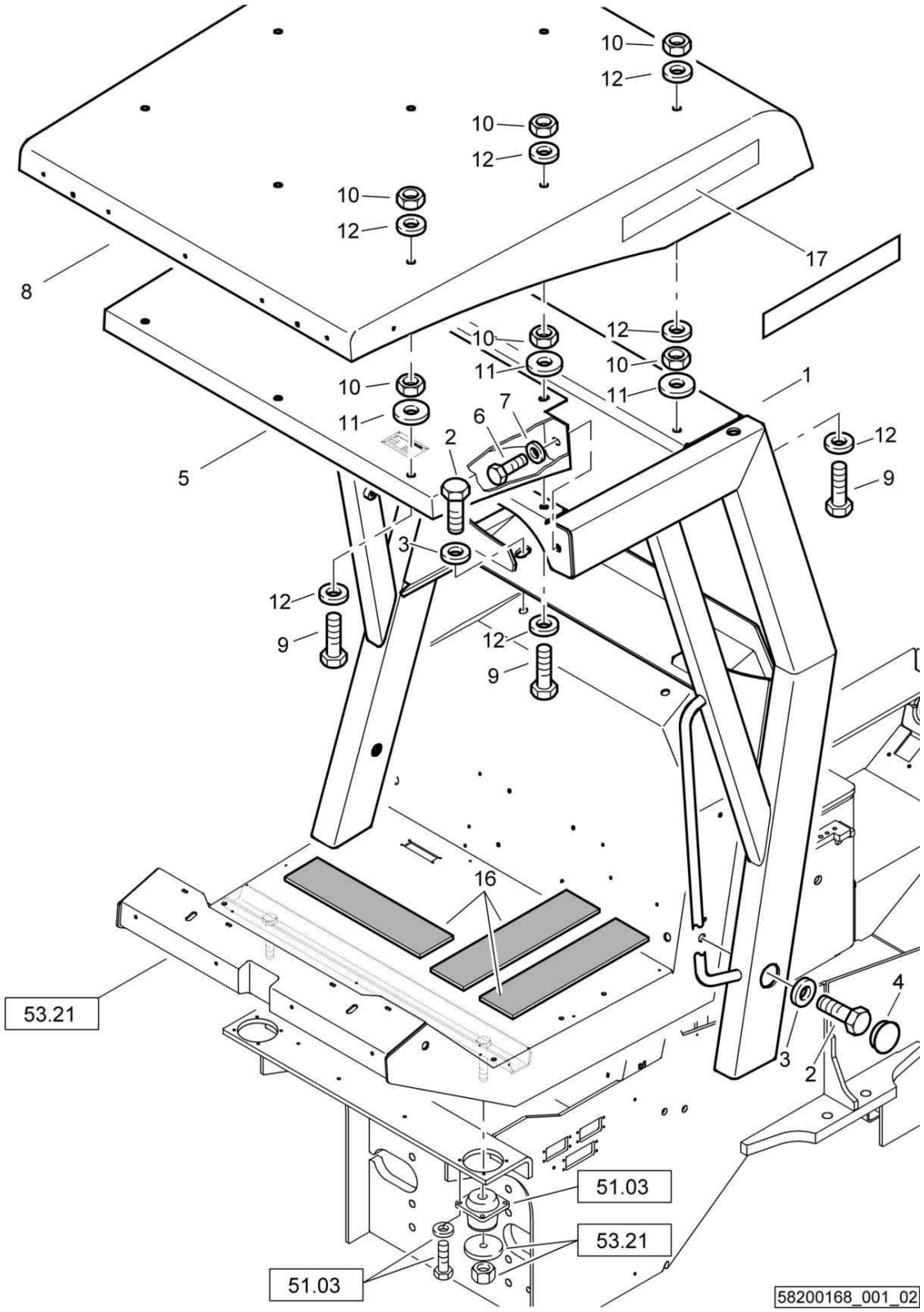

S5-ROPS-FOPS
S5-ROPS-FOPS
S5-ROPS-FOPS

58200168 1001 1

BOMAG FAYAT GROUP

Pos. Pos. Pos.	Part no. Teilenr. No.piece	Qty. Menge Qte.	Description	Benennung	Designation
2	07142437	4	Hexagon bolt	Sechskantschraube	Vis à tête hexagonale
3	08752222	4	Spring washer	Spannscheibe	Rondelle tendeuse
4	06510317	2	Cover	Deckel	Couvercle
5	58203148	1	FOPS	FOPS	FOPS
6	07141633	2	Hexagon bolt	Sechskantschraube	Vis à tête hexagonale
7	08752170	2	Spring washer	Spannscheibe	Rondelle tendeuse
8	83401011	1	Sun roof	Sonnendach	Toit pare soleil
9	07141661	9	Hexagon bolt	Sechskantschraube	Vis à tête hexagonale
11	08752170	9	Spring washer	Spannscheibe	Rondelle tendeuse
12	08511730	21	Washer	Scheibe	Disque
16	06520016	3	Anti-skid coating	Antirutschbelag	Couche antiglisse
17	00830365	2	Decal	Firmenschild	Plaquette

S/N 101583411001 ▶ S/N 101583411020

S5-ROPS-FOPS
S5-ROPS-FOPS
S5-ROPS-FOPS

58200168_001_01

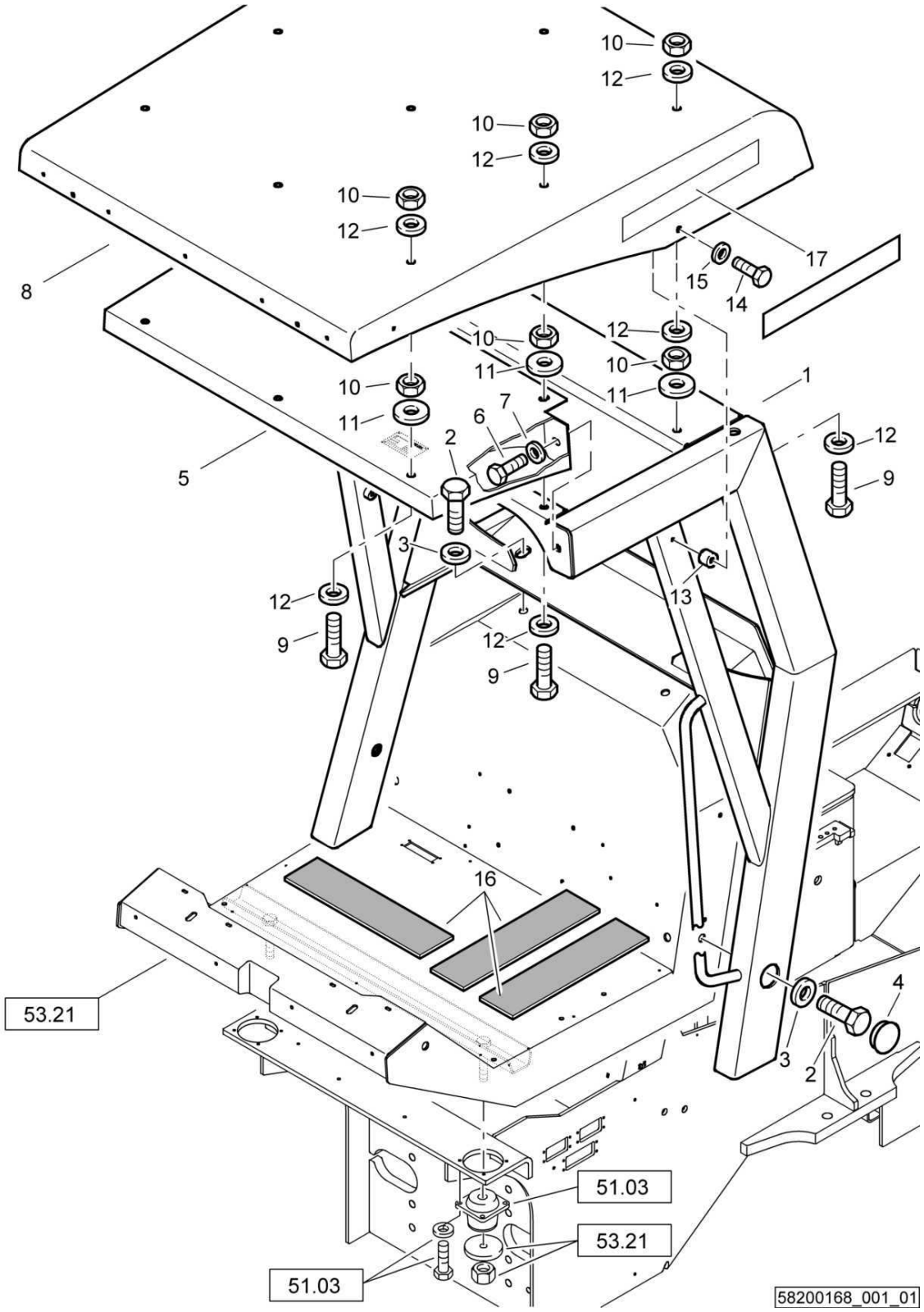

S5-ROPS-FOPS
S5-ROPS-FOPS
S5-ROPS-FOPS

58200168 1001 1

BOMAG FAYAT GROUP

Pos. Pos. Pos.	Part no. Teilenr. No.piece	Qty. Menge Qte.	Description	Benennung	Designation
2	07142437	4	Hexagon bolt	Sechskantschraube	Vis à tête hexagonale
3	08752222	4	Spring washer	Spannscheibe	Rondelle tendeuse
4	06510317	2	Cover	Deckel	Couvercle
5	58203148	1	FOPS	FOPS	FOPS
6	07141633	2	Hexagon bolt	Sechskantschraube	Vis à tête hexagonale
7	08752170	2	Spring washer	Spannscheibe	Rondelle tendeuse
8	83401011	1	Sun roof	Sonnendach	Toit pare soleil
9	07141661	9	Hexagon bolt	Sechskantschraube	Vis à tête hexagonale
11	08752170	9	Spring washer	Spannscheibe	Rondelle tendeuse
12	08511730	21	Washer	Scheibe	Disque
13	72250116	2	Sleeve	Hülse	Douille
14	07140848	2	Hexagon bolt	Sechskantschraube	Vis à tête hexagonale
15	08500823	2	Round anchor plate	Rosette	Rosette
16	06520016	3	Anti-skid coating	Antirutschbelag	Couche antiglisse
17	00830365	2	Decal	Firmenschild	Plaquette

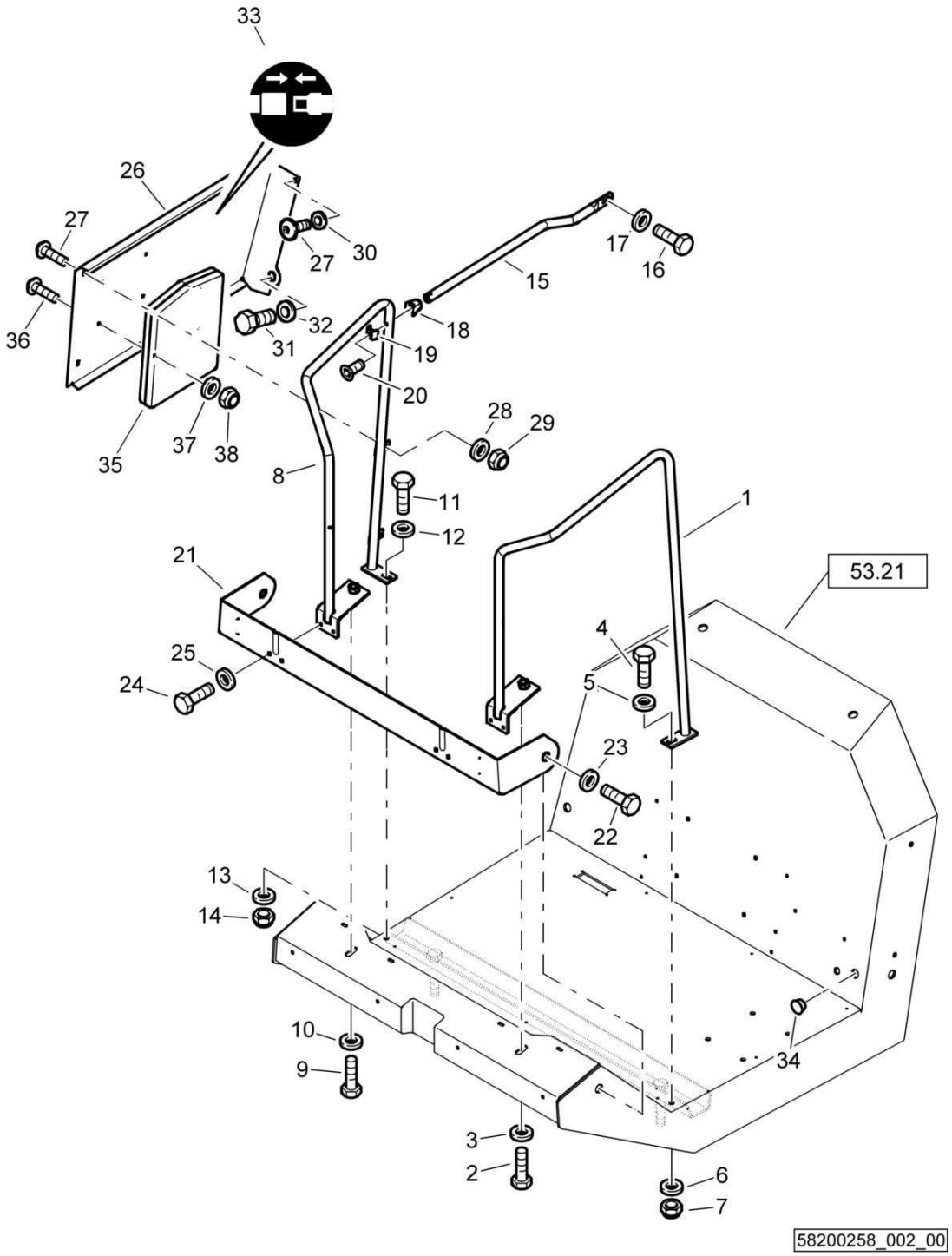
33
26
27
27
30
17
16
15
36
32
31
18
19
20
28
29
35
37
38
8
11
12
1
21
53.21
4
25
24
5
23
22
13
14
10
9
34
3
2
6
7
58200258_002_00

S5-ROPS-FOPS
S5-ROPS-FOPS
S5-ROPS-FOPS

58200258 1001 1

BOMAG FAYAT GROUP

Pos. Pos. Pos.	Part no. Teilenr. No.piece	Qty. Menge Qte.	Description	Benennung	Designation
1	58203352	1	Railing	Geländer	Balustrade
2	07141637	1	Hexagon bolt	Sechskantschraube	Vis à tête hexagonale
3	08752170	1	Spring washer	Spannscheibe	Rondelle tendeuse
4	07141238	1	Hexagon bolt	Sechskantschraube	Vis à tête hexagonale
5	08752130	1	Spring washer	Spannscheibe	Rondelle tendeuse
6	08511324	1	Washer	Scheibe	Disque
7	08131218	1	Safety nut	Sechskantmutter selb.sich	Ecrou de sûreté
8	58203354	1	Railing	Geländer	Balustrade
9	07141637	1	Hexagon bolt	Sechskantschraube	Vis à tête hexagonale
10	08752170	1	Spring washer	Spannscheibe	Rondelle tendeuse
11	07141238	1	Hexagon bolt	Sechskantschraube	Vis à tête hexagonale
12	08752130	1	Spring washer	Spannscheibe	Rondelle tendeuse
13	08511324	1	Washer	Scheibe	Disque
14	08131218	1	Safety nut	Sechskantmutter selb.sich	Ecrou de sûreté
15	58203356	1	Railing	Geländer	Balustrade
16	07141017	1	Hexagon bolt	Sechskantschraube	Vis à tête hexagonale
17	08752106	1	Spring washer	Spannscheibe	Rondelle tendeuse
18	05932133	1	Pillow block	Halterung	Support
19	05932137	1	Pillow block	Halterung	Support
20	07320657	1	Countersunk screw	Senkschraube	Vis noyée
21	58203510	1	Plate	Blech	Tôle
22	07142437	2	Hexagon bolt	Sechskantschraube	Vis à tête hexagonale
23	08752222	2	Spring washer	Spannscheibe	Rondelle tendeuse
24	07140824	4	Hexagon bolt	Sechskantschraube	Vis à tête hexagonale
25	08752084	4	Spring washer	Spannscheibe	Rondelle tendeuse
26	58203409	1	Plate	Blech	Tôle
27	07210896	3	Pens head screw	Linsenschraube	Vis à tête cylindrique bombée
28	08510817	2	Washer	Scheibe	Disque
29	08130813	2	Safety nut	Sechskantmutter selb.sich	Ecrou de sûreté
30	08752084	1	Spring washer	Spannscheibe	Rondelle tendeuse
31	07142437	1	Hexagon bolt	Sechskantschraube	Vis à tête hexagonale
32	08752222	1	Spring washer	Spannscheibe	Rondelle tendeuse
33	00832477	1	Decal,indication	Hinweisschild	Fiche d'instructions
34	06510374	1	Plug	Stopfen	Bouchon
35	07902501	1	Document bag	Dokumententasche	Boîte à documents
36	07210893	4	Pens head screw	Linsenschraube	Vis à tête cylindrique bombée
37	08590617	4	Washer	Scheibe	Disque
38	08130611	4	Safety nut	Sechskantmutter selb.sich	Ecrou de sûreté

S5-ROPS-FOPS
S5-ROPS-FOPS
S5-ROPS-FOPS

58200168_002_04

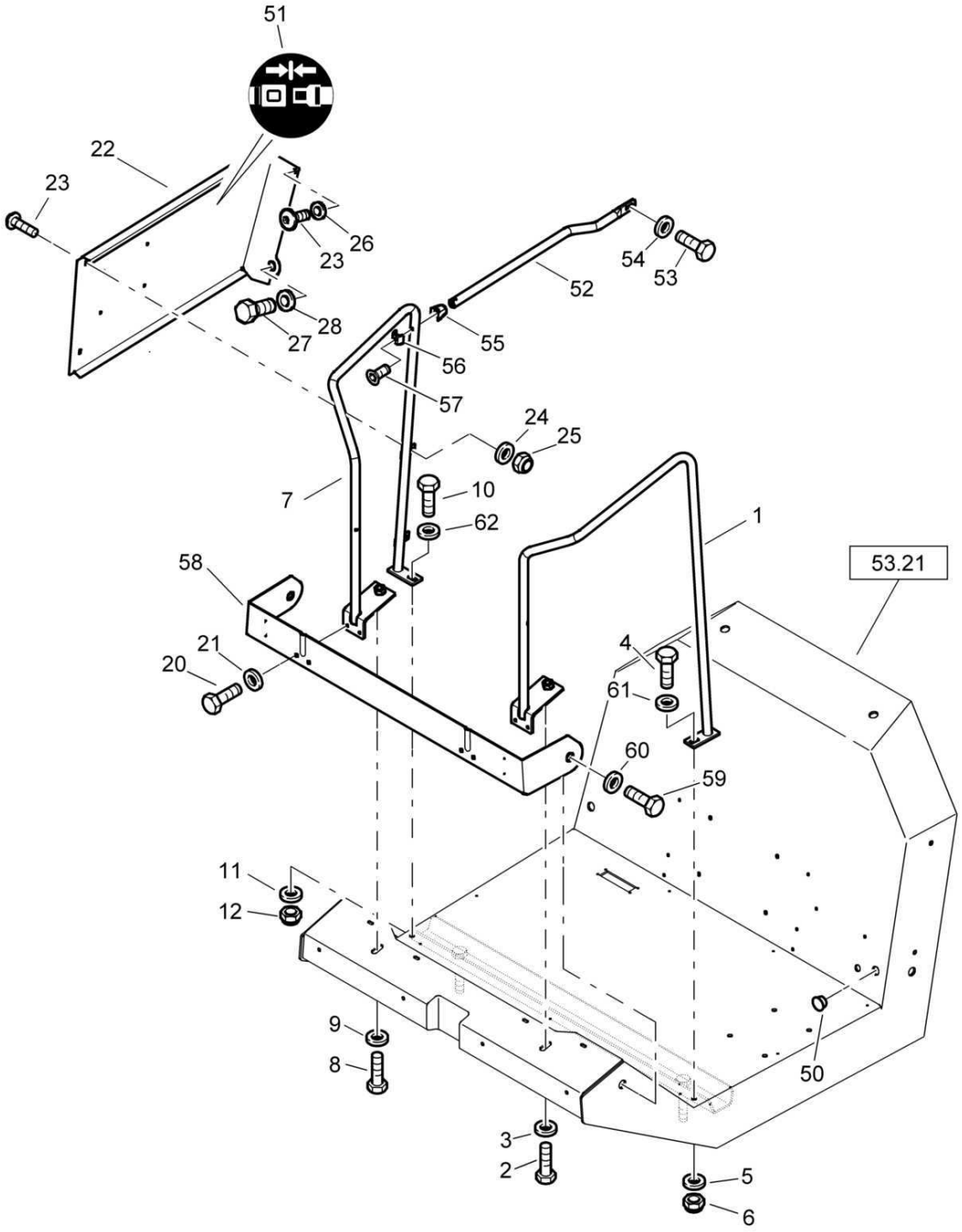

58200168_002_04

S5-ROPS-FOPS
S5-ROPS-FOPS
S5-ROPS-FOPS

58200168 1001 1

BOMAG FAYAT GROUP

Pos. Pos. Pos.	Part no. Teilenr. No.piece	Qty. Menge Qte.	Description	Benennung	Designation
1	58203352	1	Railing	Geländer	Balustrade
2	07141637	1	Hexagon bolt	Sechskantschraube	Vis à tête hexagonale
3	08752170	1	Spring washer	Spannscheibe	Rondelle tendeuse
4	07141238	1	Hexagon bolt	Sechskantschraube	Vis à tête hexagonale
5	08511324	1	Washer	Scheibe	Disque
6	08131218	1	Safety nut	Sechskantmutter selb.sich	Ecrou de sûreté
7	58203354	1	Railing	Geländer	Balustrade
8	07141637	1	Hexagon bolt	Sechskantschraube	Vis à tête hexagonale
9	08752170	1	Spring washer	Spannscheibe	Rondelle tendeuse
10	07141238	1	Hexagon bolt	Sechskantschraube	Vis à tête hexagonale
11	08511324	1	Washer	Scheibe	Disque
12	08131218	1	Safety nut	Sechskantmutter selb.sich	Ecrou de sûreté
20	07140824	4	Hexagon bolt	Sechskantschraube	Vis à tête hexagonale
21	08752084	4	Spring washer	Spannscheibe	Rondelle tendeuse
22	58203409	1	Plate	Blech	Tôle
23	07210896	3	Pens head screw	Linsenschraube	Vis à tête cylindrique bombée
24	08510817	2	Washer	Scheibe	Disque
25	08130813	2	Safety nut	Sechskantmutter selb.sich	Ecrou de sûreté
26	08752084	1	Spring washer	Spannscheibe	Rondelle tendeuse
27	07142437	1	Hexagon bolt	Sechskantschraube	Vis à tête hexagonale
28	08752222	1	Spring washer	Spannscheibe	Rondelle tendeuse
50	06510374	1	Plug	Stopfen	Bouchon
51	00832477	1	Decal,indication	Hinweisschild	Fiche d'instructions
52	58203356	1	Railing	Geländer	Balustrade
53	07141017	1	Hexagon bolt	Sechskantschraube	Vis à tête hexagonale
54	08752106	1	Spring washer	Spannscheibe	Rondelle tendeuse
55	05932133	1	Pillow block	Halterung	Support
56	05932137	1	Pillow block	Halterung	Support
57	07320657	1	Countersunk screw	Senkschraube	Vis noyée
58	58203510	1	Plate	Blech	Tôle
59	07142437	2	Hexagon bolt	Sechskantschraube	Vis à tête hexagonale
60	08752222	2	Spring washer	Spannscheibe	Rondelle tendeuse
61	08752130	1	Spring washer	Spannscheibe	Rondelle tendeuse
62	08752130	1	Spring washer	Spannscheibe	Rondelle tendeuse

S/N 101583411018 ▶ S/N 101583411039

S5-ROPS-FOPS
S5-ROPS-FOPS
S5-ROPS-FOPS

58200168_002_04

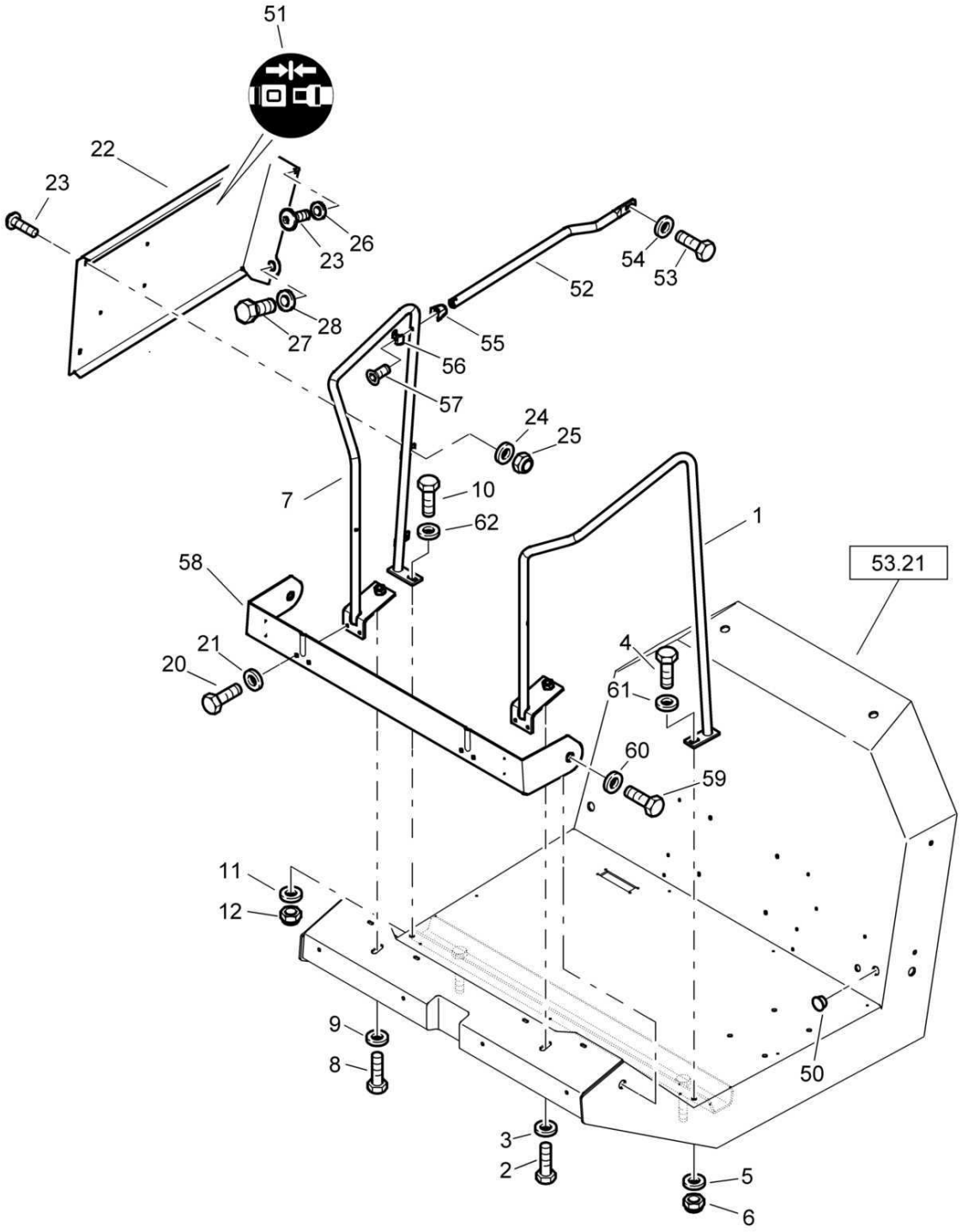

58200168_002_04

S5-ROPS-FOPS
S5-ROPS-FOPS
S5-ROPS-FOPS

58200168 1001 1

BOMAG FAYAT GROUP

Pos. Pos. Pos.	Part no. Teilenr. No.piece	Qty. Menge Qte.	Description	Benennung	Designation
1	58203352	1	Railing	Geländer	Balustrade
2	07141637	1	Hexagon bolt	Sechskantschraube	Vis à tête hexagonale
3	08752170	1	Spring washer	Spannscheibe	Rondelle tendeuse
4	07141238	1	Hexagon bolt	Sechskantschraube	Vis à tête hexagonale
5	08511324	1	Washer	Scheibe	Disque
6	08131218	1	Safety nut	Sechskantmutter selb.sich	Ecrou de sûreté
7	58203354	1	Railing	Geländer	Balustrade
8	07141637	1	Hexagon bolt	Sechskantschraube	Vis à tête hexagonale
9	08752170	1	Spring washer	Spannscheibe	Rondelle tendeuse
10	07141238	1	Hexagon bolt	Sechskantschraube	Vis à tête hexagonale
11	08511324	1	Washer	Scheibe	Disque
12	08131218	1	Safety nut	Sechskantmutter selb.sich	Ecrou de sûreté
20	07140824	4	Hexagon bolt	Sechskantschraube	Vis à tête hexagonale
21	08752084	4	Spring washer	Spannscheibe	Rondelle tendeuse
22	58203409	1	Plate	Blech	Tôle
23	07210896	3	Pens head screw	Linsenschraube	Vis à tête cylindrique bombée
24	08510817	2	Washer	Scheibe	Disque
25	08130813	2	Safety nut	Sechskantmutter selb.sich	Ecrou de sûreté
26	08752084	1	Spring washer	Spannscheibe	Rondelle tendeuse
27	07142437	1	Hexagon bolt	Sechskantschraube	Vis à tête hexagonale
28	08752222	1	Spring washer	Spannscheibe	Rondelle tendeuse
50	06510291	1	Plug	Abschlußstopfen	Bouchon
51	00832477	1	Decal,indication	Hinweisschild	Fiche d'instructions
52	58203356	1	Railing	Geländer	Balustrade
53	07141017	1	Hexagon bolt	Sechskantschraube	Vis à tête hexagonale
54	08752106	1	Spring washer	Spannscheibe	Rondelle tendeuse
55	05932133	1	Pillow block	Halterung	Support
56	05932137	1	Pillow block	Halterung	Support
57	07320657	1	Countersunk screw	Senkschraube	Vis noyée
58	58203510	1	Plate	Blech	Tôle
59	07142437	2	Hexagon bolt	Sechskantschraube	Vis à tête hexagonale
60	08752222	2	Spring washer	Spannscheibe	Rondelle tendeuse
61	08752130	1	Spring washer	Spannscheibe	Rondelle tendeuse
62	08752130	1	Spring washer	Spannscheibe	Rondelle tendeuse

S5-ROPS-FOPS
S5-ROPS-FOPS
S5-ROPS-FOPS

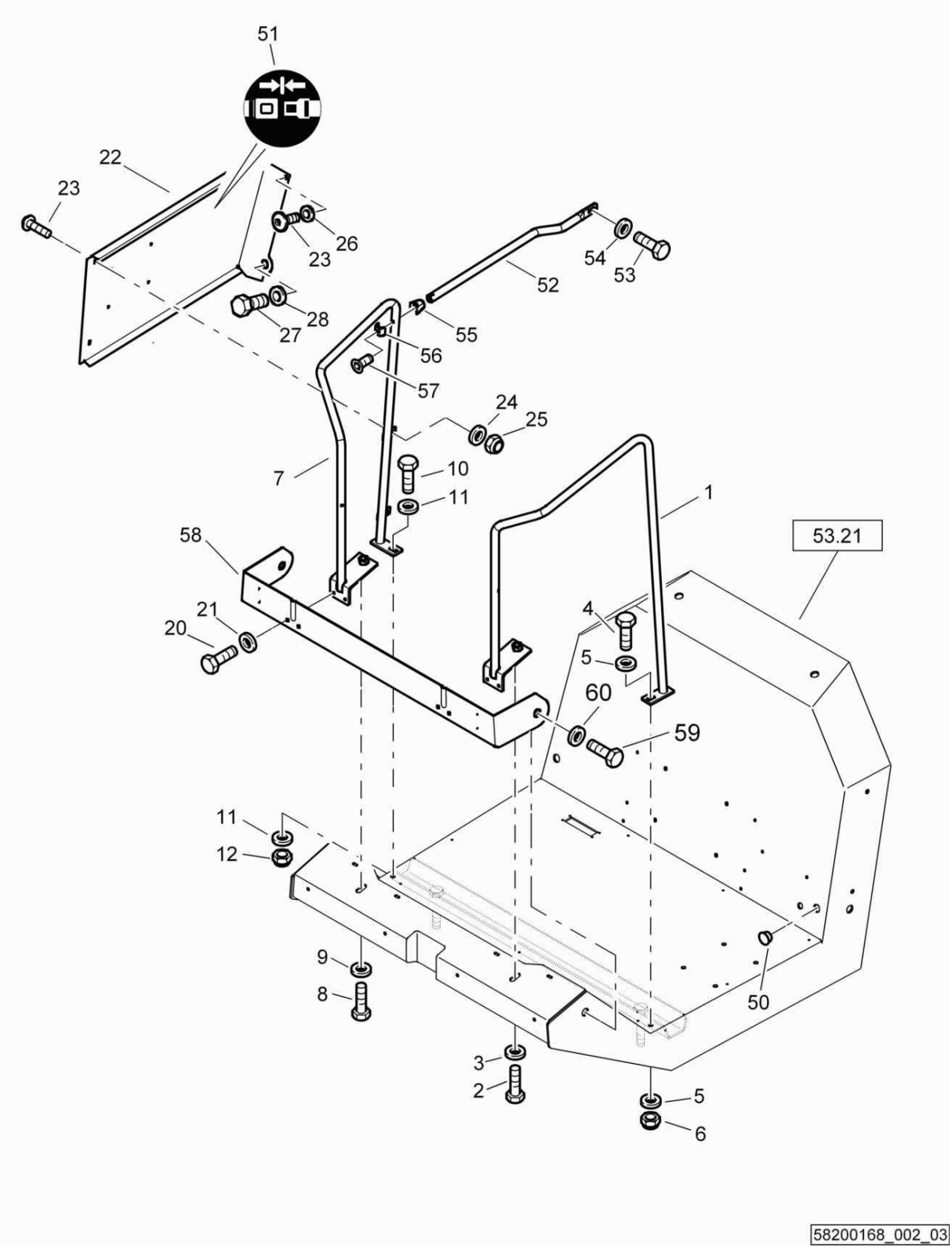

S5-ROPS-FOPS
S5-ROPS-FOPS
S5-ROPS-FOPS

58200168 1001 1

BOMAG FAYAT GROUP

Pos. Pos. Pos.	Part no. Teilenr. No.piece	Qty. Menge Qte.	Description	Benennung	Designation
1	58203352	1	Railing	Geländer	Balustrade
2	07141637	1	Hexagon bolt	Sechskantschraube	Vis à tête hexagonale
3	08752170	1	Spring washer	Spannscheibe	Rondelle tendeuse
4	07141238	1	Hexagon bolt	Sechskantschraube	Vis à tête hexagonale
5	08511324	2	Washer	Scheibe	Disque
6	08131218	1	Safety nut	Sechskantmutter selb.sich	Ecrou de sûreté
7	58203354	1	Railing	Geländer	Balustrade
8	07141637	1	Hexagon bolt	Sechskantschraube	Vis à tête hexagonale
9	08752170	1	Spring washer	Spannscheibe	Rondelle tendeuse
10	07141238	1	Hexagon bolt	Sechskantschraube	Vis à tête hexagonale
11	08511324	2	Washer	Scheibe	Disque
12	08131218	1	Safety nut	Sechskantmutter selb.sich	Ecrou de sûreté
20	07140824	4	Hexagon bolt	Sechskantschraube	Vis à tête hexagonale
21	08752084	4	Spring washer	Spannscheibe	Rondelle tendeuse
22	58203409	1	Plate	Blech	Tôle
23	07210896	3	Pens head screw	Linsenschraube	Vis à tête cylindrique bombée
24	08510817	2	Washer	Scheibe	Disque
25	08130813	2	Safety nut	Sechskantmutter selb.sich	Ecrou de sûreté
26	08752084	1	Spring washer	Spannscheibe	Rondelle tendeuse
27	07142437	1	Hexagon bolt	Sechskantschraube	Vis à tête hexagonale
28	08752222	1	Spring washer	Spannscheibe	Rondelle tendeuse
50	06510291	1	Plug	Abschlußstopfen	Bouchon
51	00832477	1	Decal,indication	Hinweisschild	Fiche d'instructions
52	58203356	1	Railing	Geländer	Balustrade
53	07141017	1	Hexagon bolt	Sechskantschraube	Vis à tête hexagonale
54	08752106	1	Spring washer	Spannscheibe	Rondelle tendeuse
55	05932133	1	Pillow block	Halterung	Support
56	05932137	1	Pillow block	Halterung	Support
57	07320657	1	Countersunk screw	Senkschraube	Vis noyée
58	58203510	1	Plate	Blech	Tôle
59	07142437	2	Hexagon bolt	Sechskantschraube	Vis à tête hexagonale
60	08752222	2	Spring washer	Spannscheibe	Rondelle tendeuse

S5-ROPS-FOPS
S5-ROPS-FOPS
S5-ROPS-FOPS

58200168_002_03

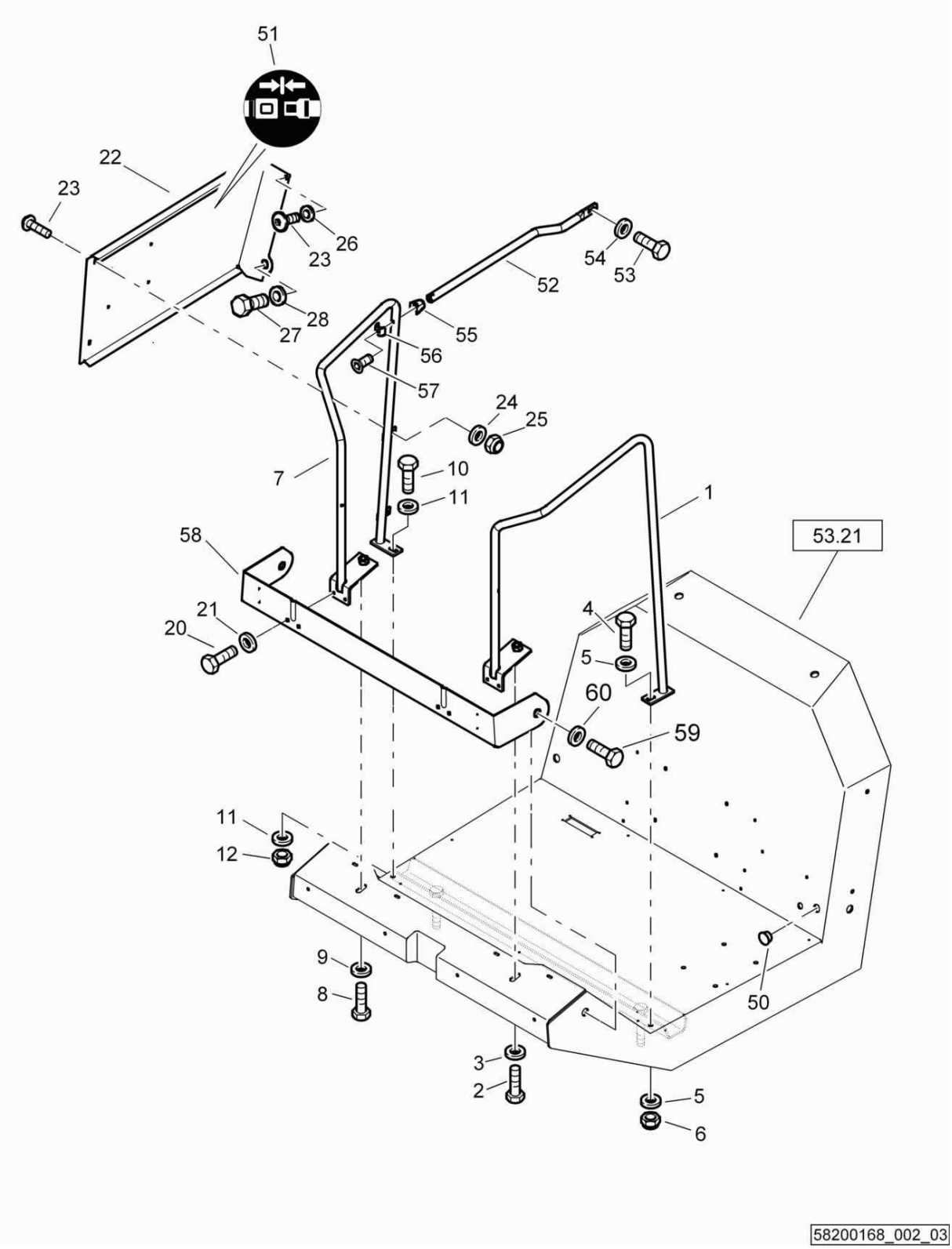

S5-ROPS-FOPS
S5-ROPS-FOPS
S5-ROPS-FOPS

58200168 1001 1

BOMAG FAYAT GROUP

Pos. Pos. Pos.	Part no. Teilenr. No.piece	Qty. Menge Qte.	Description	Benennung	Designation
1	58203352	1	Railing	Geländer	Balustrade
2	07141637	1	Hexagon bolt	Sechskantschraube	Vis à tête hexagonale
3	08752170	1	Spring washer	Spannscheibe	Rondelle tendeuse
4	07141238	1	Hexagon bolt	Sechskantschraube	Vis à tête hexagonale
5	08511324	2	Washer	Scheibe	Disque
6	08131218	1	Safety nut	Sechskantmutter selb.sich	Ecrou de sûreté
7	58203354	1	Railing	Geländer	Balustrade
8	07141637	1	Hexagon bolt	Sechskantschraube	Vis à tête hexagonale
9	08752170	1	Spring washer	Spannscheibe	Rondelle tendeuse
10	07141238	1	Hexagon bolt	Sechskantschraube	Vis à tête hexagonale
11	08511324	2	Washer	Scheibe	Disque
12	08131218	1	Safety nut	Sechskantmutter selb.sich	Ecrou de sûreté
20	07140824	4	Hexagon bolt	Sechskantschraube	Vis à tête hexagonale
21	08752084	4	Spring washer	Spannscheibe	Rondelle tendeuse
22	58203409	1	Plate	Blech	Tôle
23	07210896	3	Pens head screw	Linsenschraube	Vis à tête cylindrique bombée
24	08510817	2	Washer	Scheibe	Disque
25	08130813	2	Safety nut	Sechskantmutter selb.sich	Ecrou de sûreté
26	08752084	1	Spring washer	Spannscheibe	Rondelle tendeuse
27	07142436	1	Hexagon bolt	Sechskantschraube	Vis à tête hexagonale
28	08752222	1	Spring washer	Spannscheibe	Rondelle tendeuse
50	06510291	1	Plug	Abschlußstopfen	Bouchon
51	00832477	1	Decal,indication	Hinweisschild	Fiche d'instructions
52	58203356	1	Railing	Geländer	Balustrade
53	07141017	1	Hexagon bolt	Sechskantschraube	Vis à tête hexagonale
54	08752106	1	Spring washer	Spannscheibe	Rondelle tendeuse
55	05932133	1	Pillow block	Halterung	Support
56	05932137	1	Pillow block	Halterung	Support
57	07320657	1	Countersunk screw	Senkschraube	Vis noyée
58	58203510	1	Plate	Blech	Tôle
59	07142437	2	Hexagon bolt	Sechskantschraube	Vis à tête hexagonale
60	08752222	2	Spring washer	Spannscheibe	Rondelle tendeuse

S5-ROPS-FOPS
S5-ROPS-FOPS
S5-ROPS-FOPS

58200168_002_02

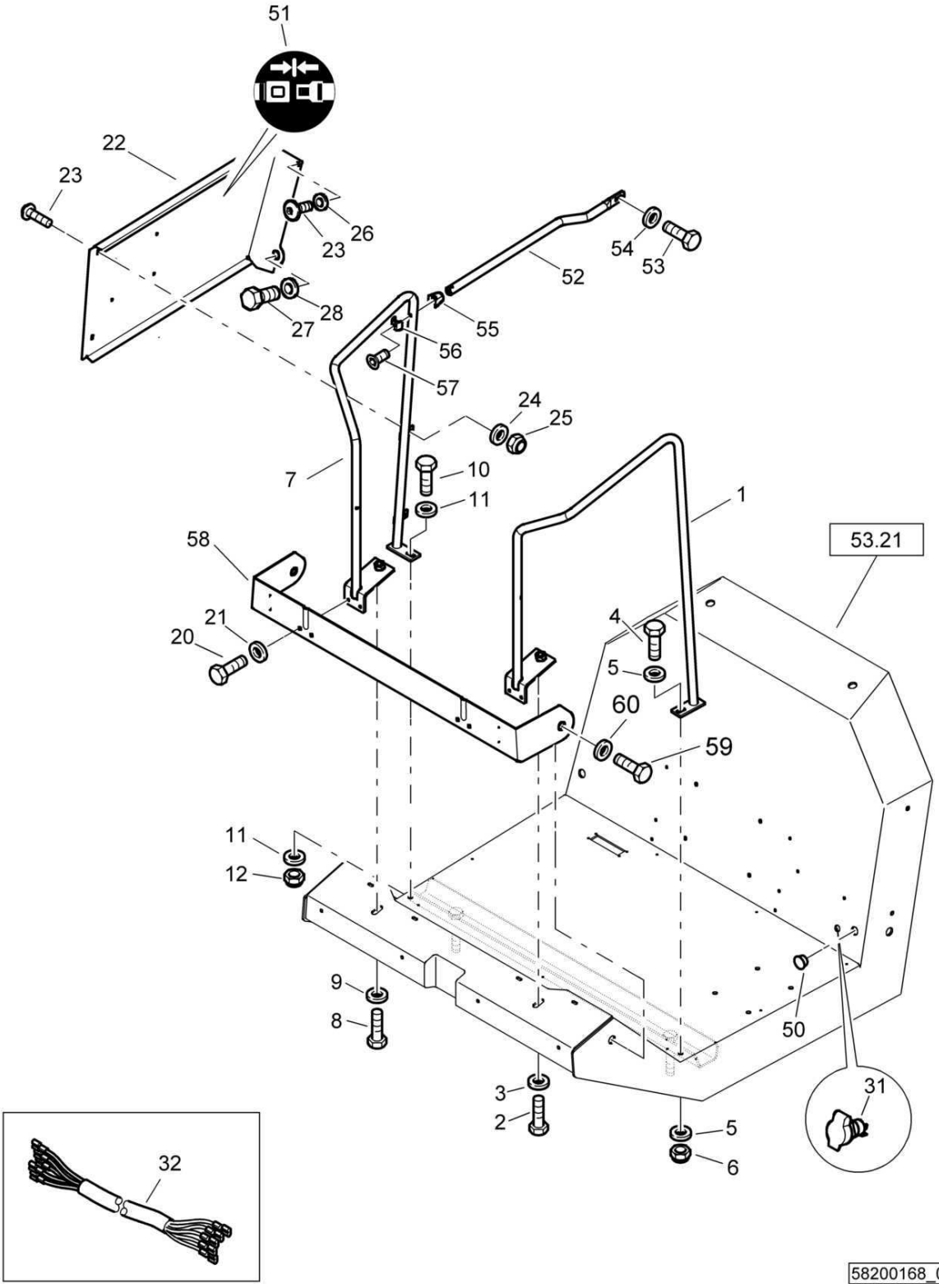

S5-ROPS-FOPS
S5-ROPS-FOPS
S5-ROPS-FOPS

58200168 1001 1

BOMAG FAYAT GROUP

Pos. Pos. Pos.	Part no. Teilenr. No.piece	Qty. Menge Qte.	Description	Benennung	Designation
1	58203352	1	Railing	Geländer	Balustrade
2	07141637	1	Hexagon bolt	Sechskantschraube	Vis à tête hexagonale
3	08752170	1	Spring washer	Spannscheibe	Rondelle tendeuse
4	07141238	1	Hexagon bolt	Sechskantschraube	Vis à tête hexagonale
5	08511324	2	Washer	Scheibe	Disque
6	08131218	1	Safety nut	Sechskantmutter selb.sich	Ecrou de sûreté
7	58203354	1	Railing	Geländer	Balustrade
8	07141637	1	Hexagon bolt	Sechskantschraube	Vis à tête hexagonale
9	08752170	1	Spring washer	Spannscheibe	Rondelle tendeuse
10	07141238	1	Hexagon bolt	Sechskantschraube	Vis à tête hexagonale
11	08511324	2	Washer	Scheibe	Disque
12	08131218	1	Safety nut	Sechskantmutter selb.sich	Ecrou de sûreté
20	07140824	4	Hexagon bolt	Sechskantschraube	Vis à tête hexagonale
21	08752084	4	Spring washer	Spannscheibe	Rondelle tendeuse
22	58203409	1	Plate	Blech	Tôle
23	07210896	3	Pens head screw	Linsenschraube	Vis à tête cylindrique bombée
24	08510817	2	Washer	Scheibe	Disque
25	08130813	2	Safety nut	Sechskantmutter selb.sich	Ecrou de sûreté
26	08752084	1	Spring washer	Spannscheibe	Rondelle tendeuse
27	07142436	1	Hexagon bolt	Sechskantschraube	Vis à tête hexagonale
28	08752222	1	Spring washer	Spannscheibe	Rondelle tendeuse
31	05755615	1	Socket	Steckdose	Prise
32	58260295	1	Wire harness	Kabelbaum	Faisceau de câbles
50	06510291	1	Plug	Abschlußstopfen	Bouchon
51	00832477	1	Decal,indication	Hinweisschild	Fiche d'instructions
52	58203356	1	Railing	Geländer	Balustrade
53	07141017	1	Hexagon bolt	Sechskantschraube	Vis à tête hexagonale
54	08752106	1	Spring washer	Spannscheibe	Rondelle tendeuse
55	05932133	1	Pillow block	Halterung	Support
56	05932137	1	Pillow block	Halterung	Support
57	07320657	1	Countersunk screw	Senkschraube	Vis noyée
58	58203510	1	Plate	Blech	Tôle
59	07142437	2	Hexagon bolt	Sechskantschraube	Vis à tête hexagonale
60	08752222	2	Spring washer	Spannscheibe	Rondelle tendeuse

S5-ROPS-FOPS
S5-ROPS-FOPS
S5-ROPS-FOPS

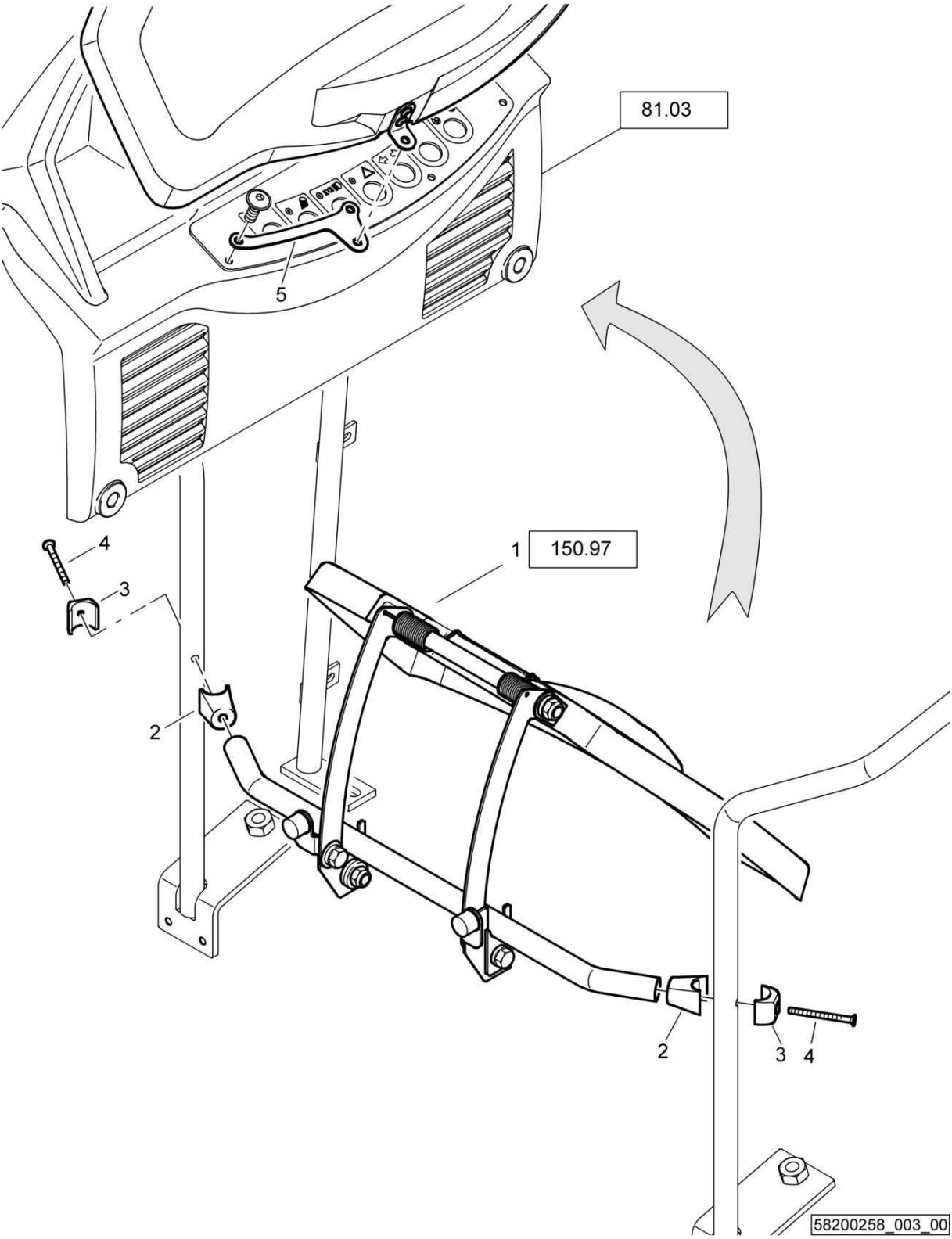

58200258_003_00

S5-ROPS-FOPS
S5-ROPS-FOPS
S5-ROPS-FOPS

58200258 1001 1

Pos. Pos. Pos.	Part no. Teilenr. No.piece	Qty. Menge Qte.	Description	Benennung	Designation
1	58203396	1	Protection in front, assembled	Schutz vorne, montiert	Protection avant, assemblé
2	05932133	2	Pillow block	Halterung	Support
3	05932137	2	Pillow block	Halterung	Support
4	07320657	2	Countersunk screw	Senkschraube	Vis noyée
5	58203329	1	Plate	Blech	Tôle

S5-ROPS-FOPS
S5-ROPS-FOPS
S5-ROPS-FOPS

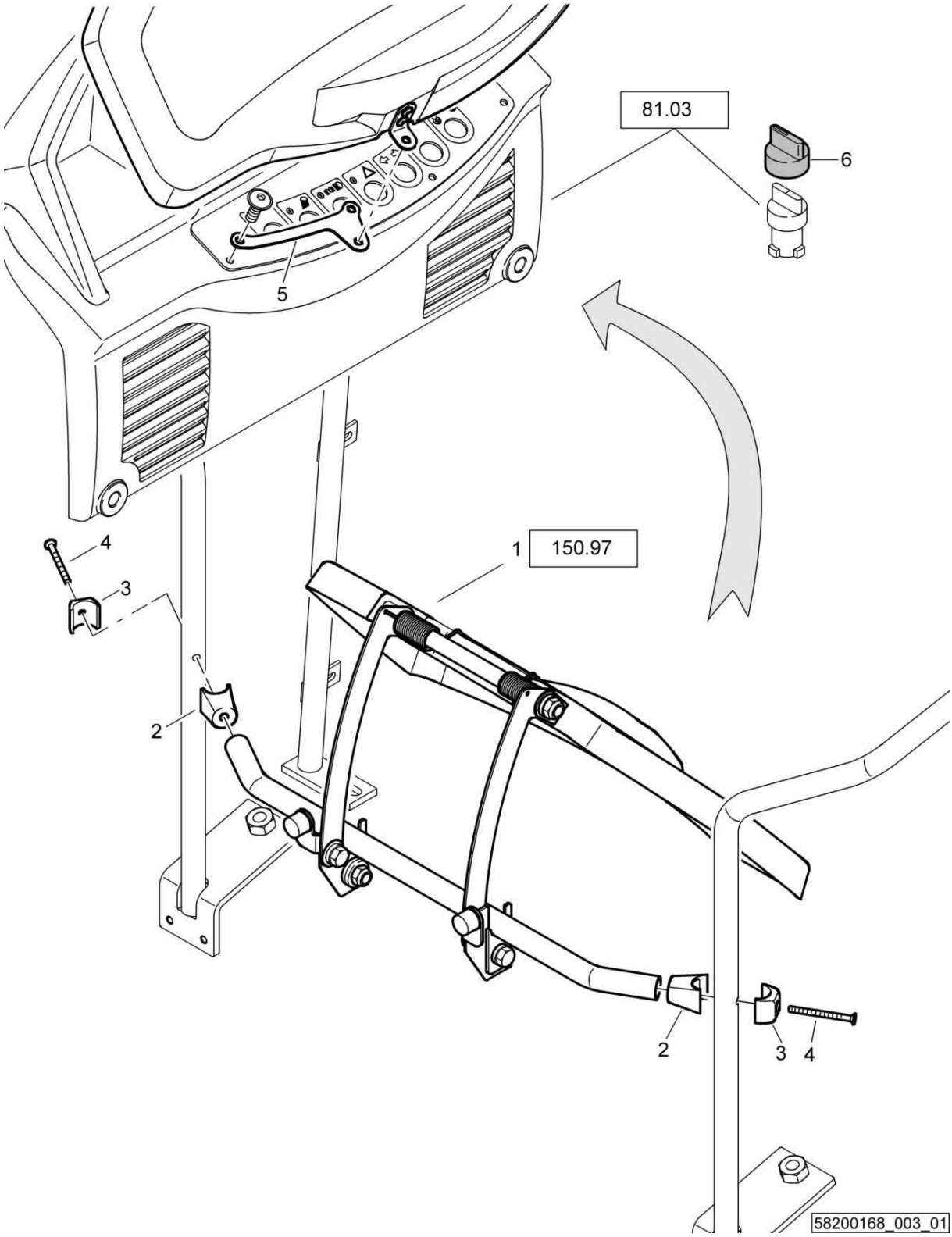

58200168_003_01

S5-ROPS-FOPS
S5-ROPS-FOPS
S5-ROPS-FOPS

58200168 1001 1

BOMAG FAYAT GROUP

Pos. Pos. Pos.	Part no. Teilenr. No.piece	Qty. Menge Qte.	Description	Benennung	Designation
1	58203396	1	Protection in front, assembled	Schutz vorne, montiert	Protection avant, assemblé
2	05932133	2	Pillow block	Halterung	Support
3	05932137	2	Pillow block	Halterung	Support
4	07320657	2	Countersunk screw	Senkschraube	Vis noyée
5	58203329	1	Plate	Blech	Tôle
6	05762344	3	Protection cap	Schutzkappe	Chapeau protecteur

S5-ROPS-FOPS
S5-ROPS-FOPS
S5-ROPS-FOPS

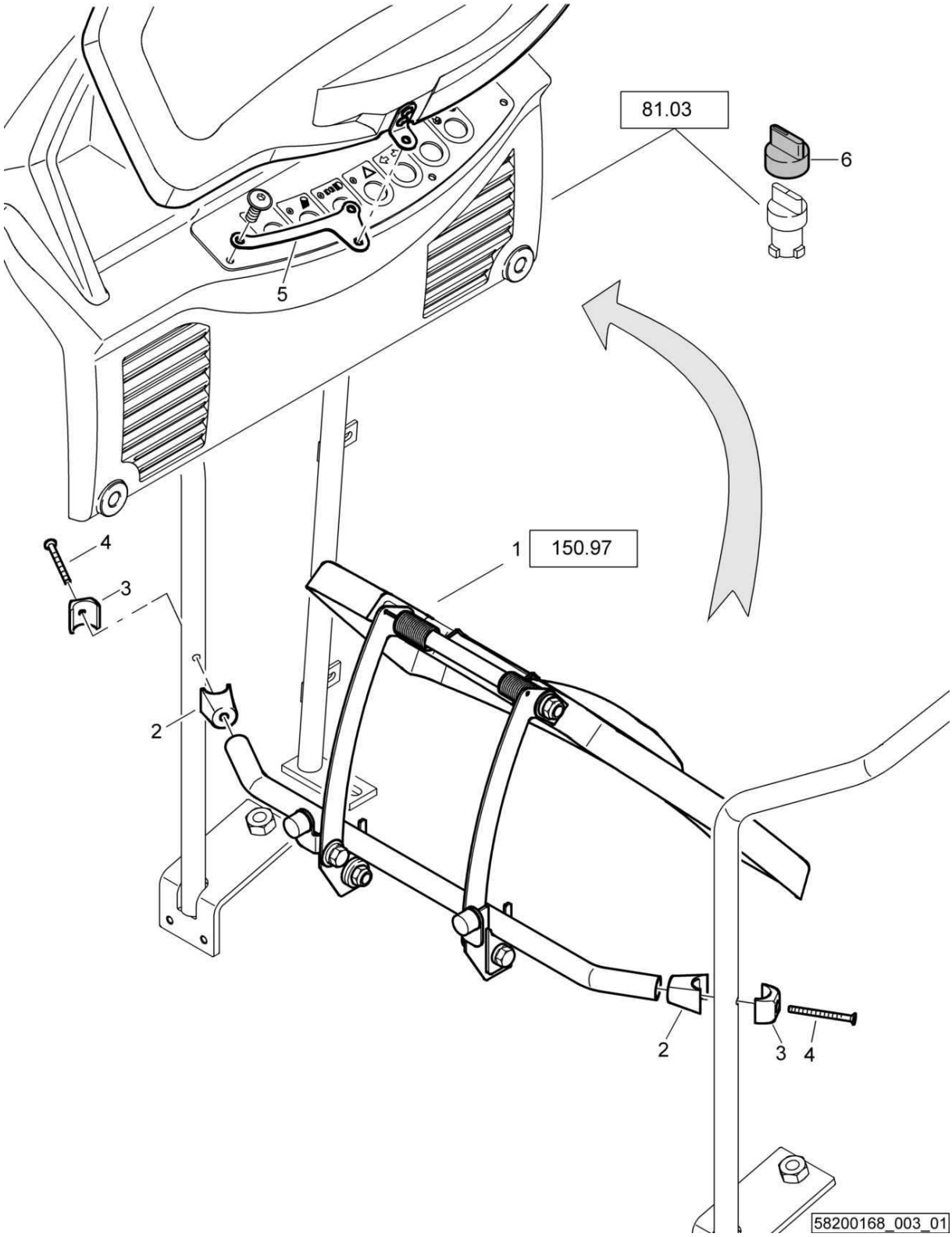

58200168_003_01

S5-ROPS-FOPS
S5-ROPS-FOPS
S5-ROPS-FOPS

58200168 1001 1

BOMAG FAYAT GROUP

Pos. Pos. Pos.	Part no. Teilenr. No.piece	Qty. Menge Qte.	Description	Benennung	Designation
1	58203396	1	Protection in front, assembled	Schutz vorne, montiert	Protection avant, assemblé
2	05932133	2	Pillow block	Halterung	Support
3	05932137	2	Pillow block	Halterung	Support
4	07320657	2	Countersunk screw	Senkschraube	Vis noyée
5	58203329	1	Plate	Blech	Tôle
6	05762344	4	Protection cap	Schutzkappe	Chapeau protecteur

S5-ROPS-FOPS
S5-ROPS-FOPS
S5-ROPS-FOPS

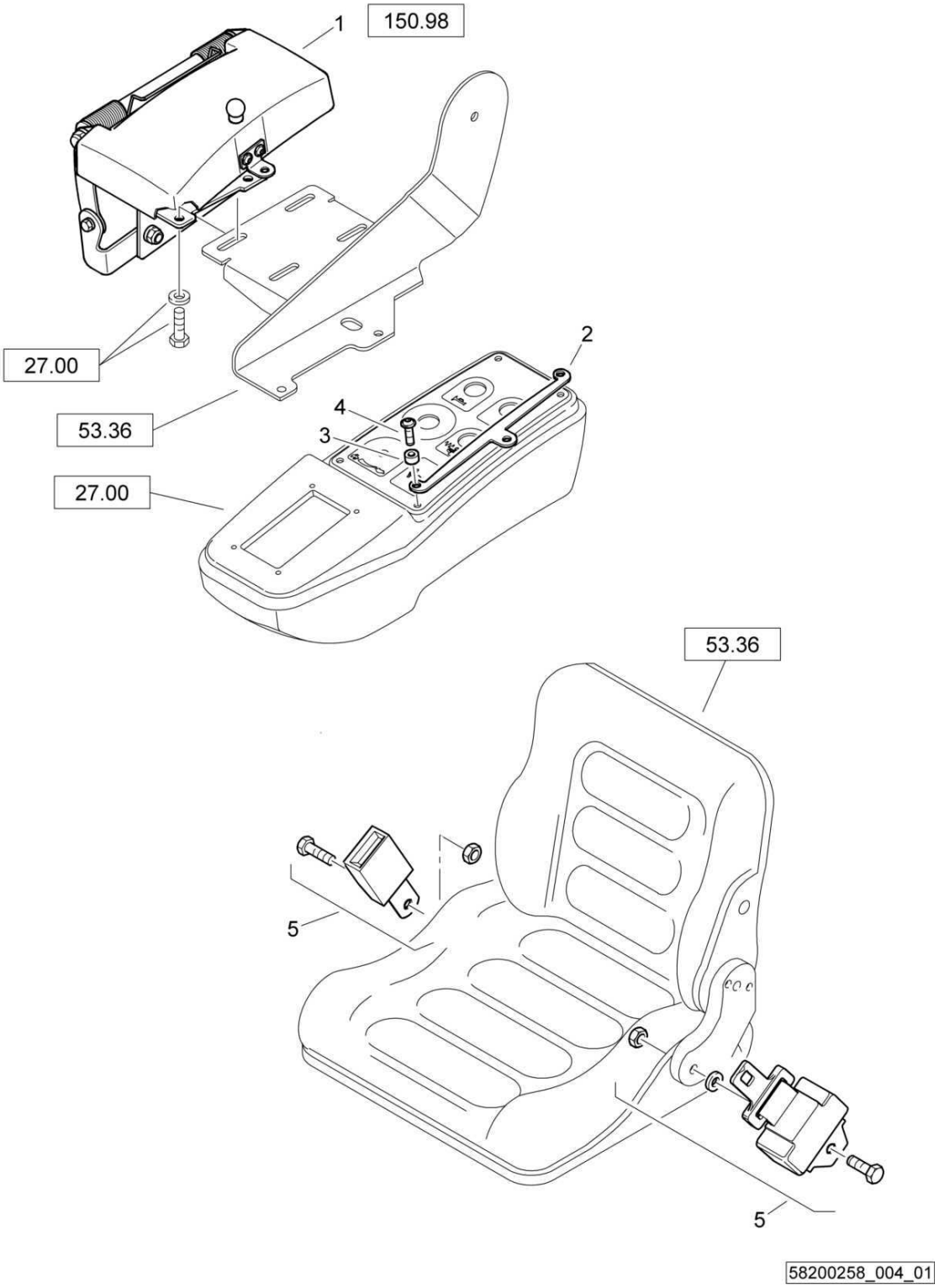

S5-ROPS-FOPS
S5-ROPS-FOPS
S5-ROPS-FOPS

58200258 1001 1

Pos. Pos. Pos.	Part no. Teilenr. No.piece	Qty. Menge Qte.	Description	Benennung	Designation
1	58203395	1	Protection right, assembled	Schutz rechts, montiert	Protection à droite, assemblé
2	58203304	1	Plate	Blech	Tôle
3	58203301	2	Round steel bar	Rundstahl	Acier rond
4	07210892	2	Pens head screw	Linsenschraube	Vis à tête cylindrique bombée
5	05570425	1	Seat belt	Beckengurt	Ceinture

S5-ROPS-FOPS
S5-ROPS-FOPS
S5-ROPS-FOPS

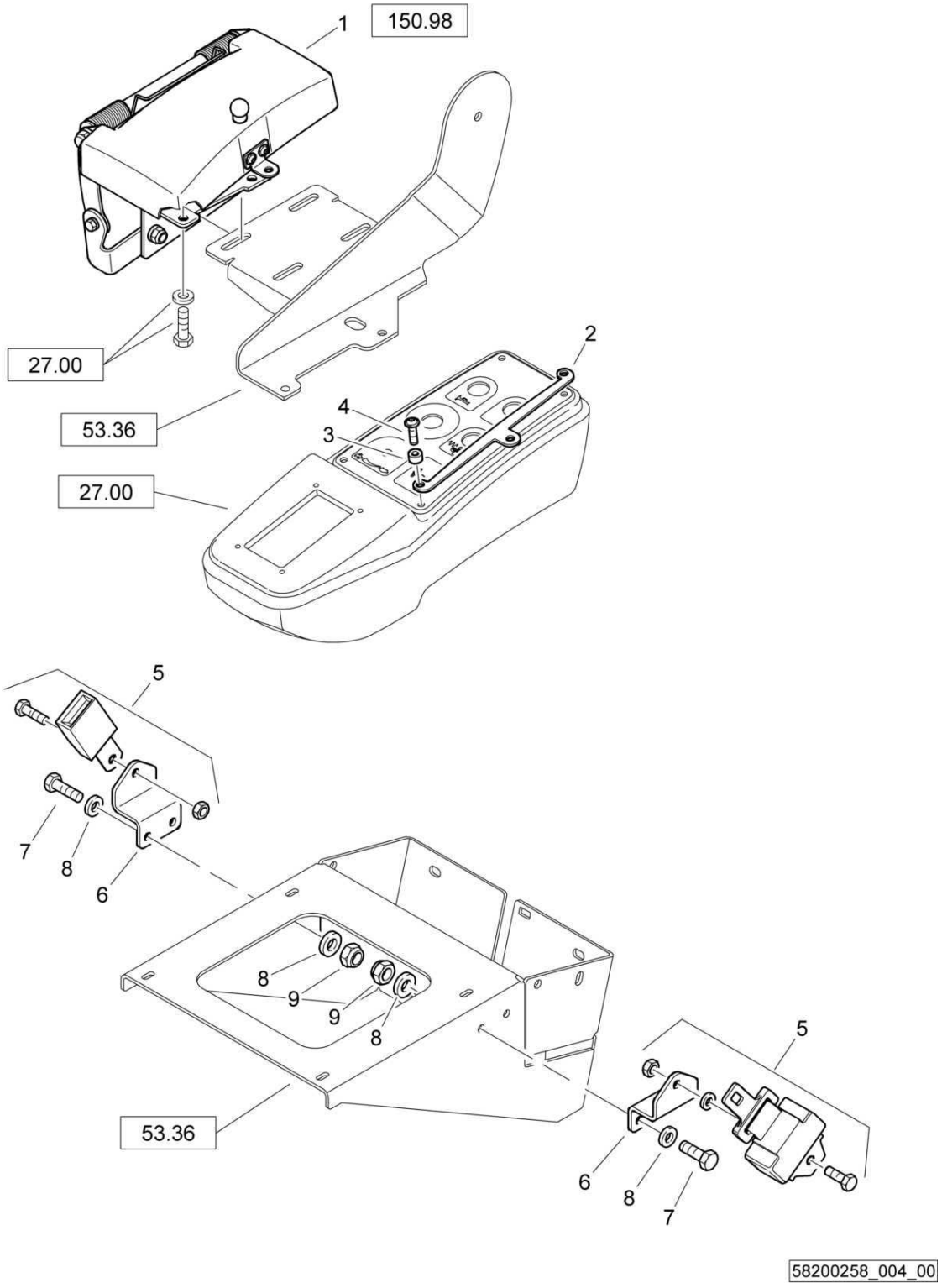

S5-ROPS-FOPS
S5-ROPS-FOPS
S5-ROPS-FOPS

58200258 1001 1

Pos. Pos. Pos.	Part no. Teilenr. No.piece	Qty. Menge Qte.	Description	Benennung	Designation
1	58203395	1	Protection right, assembled	Schutz rechts, montiert	Protection à droite, assemblé
2	58203304	1	Plate	Blech	Tôle
3	58203301	2	Round steel bar	Rundstahl	Acier rond
4	07210892	2	Pens head screw	Linsenschraube	Vis à tête cylindrique bombée
5	05570425	1	Seat belt	Beckengurt	Ceinture
6	58150185	2	Plate	Blech	Tôle
7	07141021	4	Hexagon bolt	Sechskantschraube	Vis à tête hexagonale
8	08511021	8	Washer	Scheibe	Disque
9	08131016	4	Safety nut	Sechskantmutter selb.sich	Ecrou de sûreté

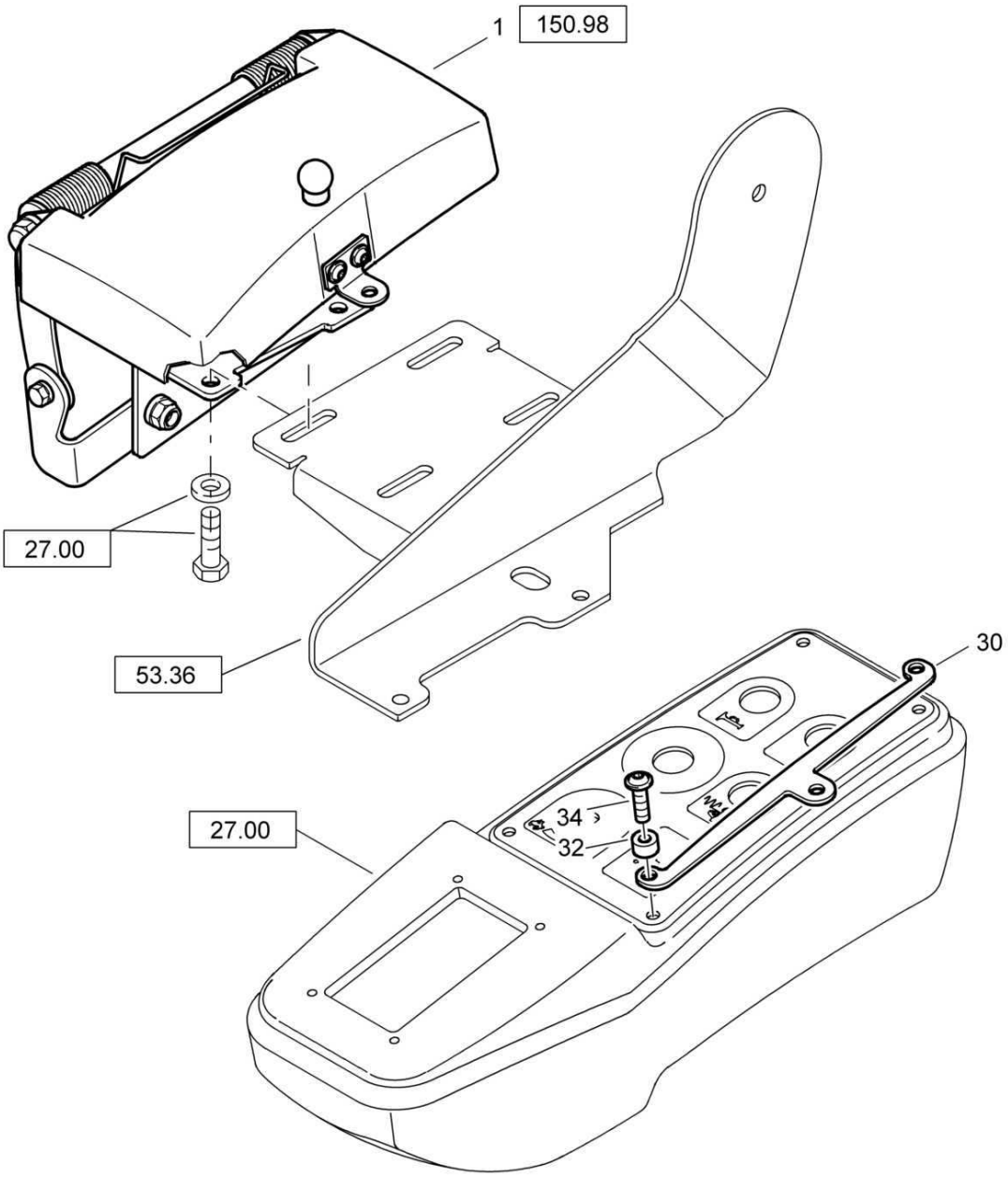

58200168_004_00

S5-ROPS-FOPS
S5-ROPS-FOPS
S5-ROPS-FOPS

58200168 1001 1

Pos. Pos. Pos.	Part no. Teilenr. No.piece	Qty. Menge Qte.	Description	Benennung	Designation
1	58203395	1	Protection right, assembled	Schutz rechts, montiert	Protection à droite, assemblé
30	58203304	1	Plate	Blech	Tôle
32	58203301	2	Round steel bar	Rundstahl	Acier rond
34	07210892	2	Pens head screw	Linsenschraube	Vis à tête cylindrique bombée

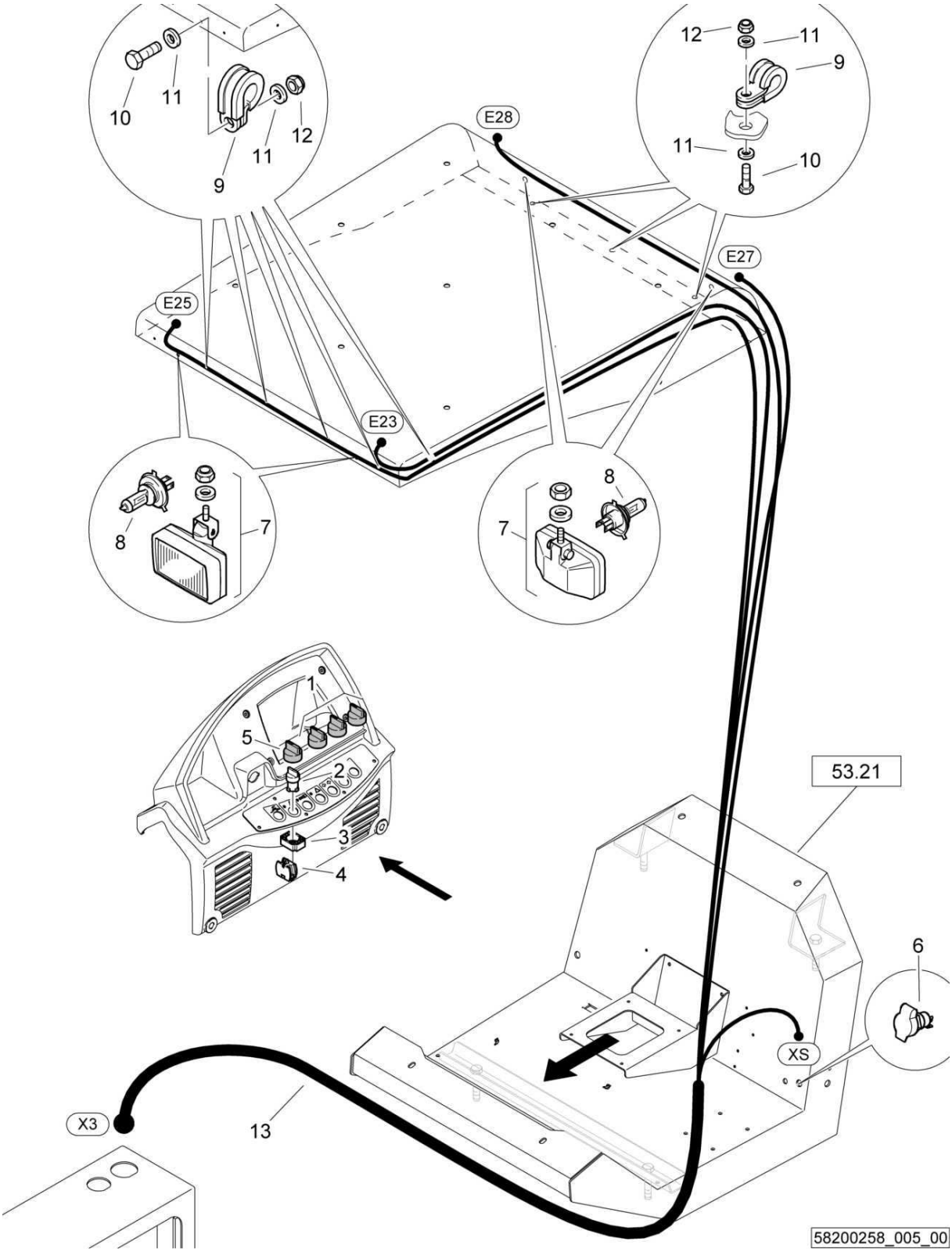
10
11
12
9
11
E28
12
11
9
11
10
E27
E25
E23
8
7
8
7
1
5
2
3
4
53.21
6
XS
X3
13
58200258_005_00

S5-ROPS-FOPS
S5-ROPS-FOPS
S5-ROPS-FOPS

58200258 1001 1

Pos. Pos. Pos.	Part no. Teilenr. No.piece	Qty. Menge Qte.	Description	Benennung	Designation
1	05762344	3	Protection cap	Schutzkappe	Chapeau protecteur
2	05762303	1	Front element	Frontelement	Elément avant
3	05762300	1	Fastening flange	Befestigungsflansch	Bride de fixation
4	05762302	1	Switch,normally open	Schalterblock,Schließer	Contacteur, pos. ouvert
5	05762344	1	Protection cap	Schutzkappe	Chapeau protecteur
6	05755615	1	Socket	Steckdose	Prise
7	05751357	4	Working headlights	Arbeitsscheinwerfer	Phare de travail
8	05751059	4	Incandescent bulb	Glühbirne	Ampoule
9	05551944	8	Tube clamp	Rohrschelle	Collier de tuyau
10	07140626	8	Hexagon bolt	Sechskantschraube	Vis à tête hexagonale
11	08751064	16	Spring washer	Spannscheibe	Rondelle tendeuse
12	08110620	8	Hexagon nut	Sechskantmutter	Ecrou hexagonal
13	58260297	1	Wire harness	Kabelbaum	Faisceau de câbles

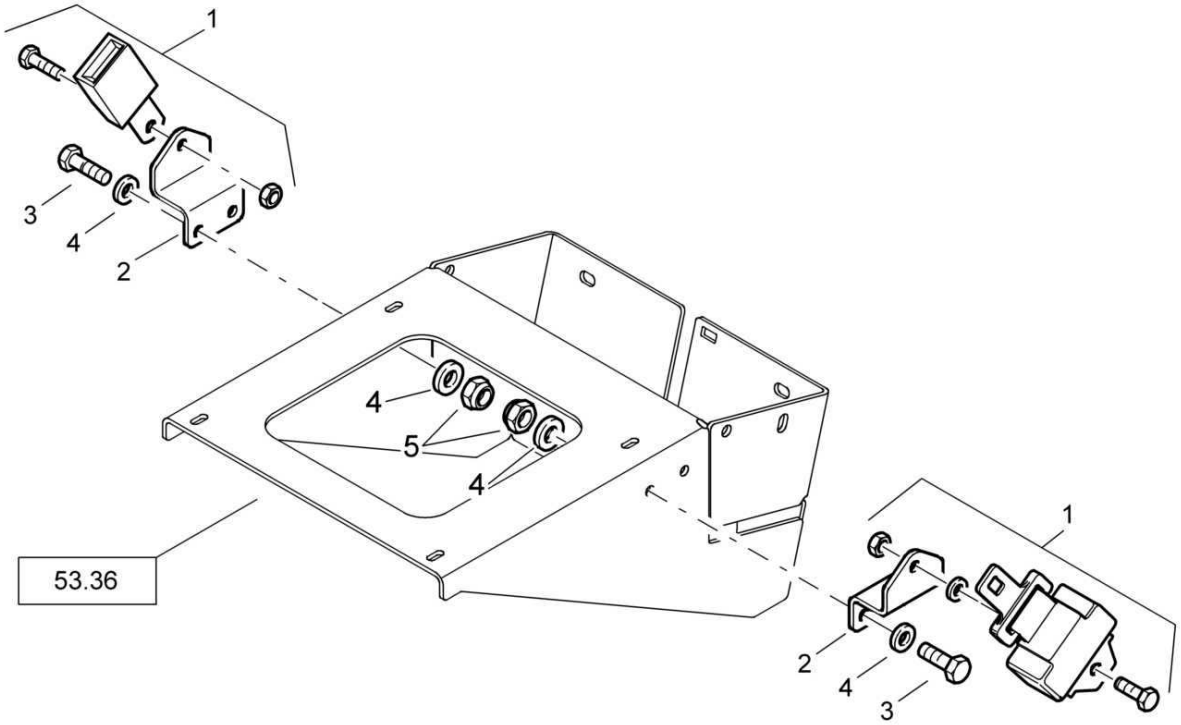
1
3
4
2
4
5
4
53.36
1
2
4
3

S5-ROPS-FOPS
S5-ROPS-FOPS
S5-ROPS-FOPS

58200168 1001 1

Pos. Pos. Pos.	Part no. Teilenr. No.piece	Qty. Menge Qte.	Description	Benennung	Designation
1	05570425	1	Seat belt	Beckengurt	Ceinture
2	58150185	2	Plate	Blech	Tôle
3	07141021	4	Hexagon bolt	Sechskantschraube	Vis à tête hexagonale
4	08511021	8	Washer	Scheibe	Disque
5	08131016	4	Safety nut	Sechskantmutter selb.sich	Ecrou de sûreté

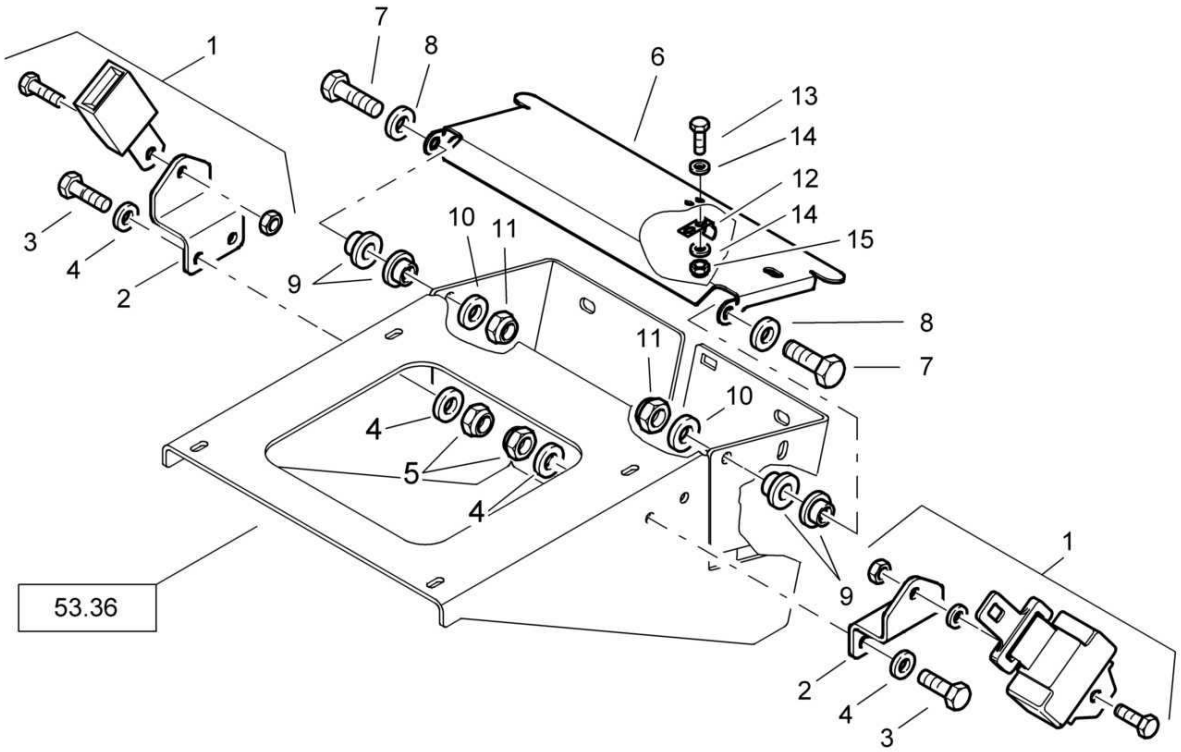
1
7
8
6
13
14
12
14
15
3
4
2
9
10
11
8
7
11
10
4
5
4
9
1
53.36
2
4
3

S5-ROPS-FOPS
S5-ROPS-FOPS
S5-ROPS-FOPS

58200168 1001 1

Pos. Pos. Pos.	Part no. Teilenr. No.piece	Qty. Menge Qte.	Description	Benennung	Designation
1	05570425	1	Seat belt	Beckengurt	Ceinture
2	58150185	2	Plate	Blech	Tôle
3	07141021	4	Hexagon bolt	Sechskantschraube	Vis à tête hexagonale
4	08511021	8	Washer	Scheibe	Disque
5	08131016	4	Safety nut	Sechskantmutter selb.sich	Ecrou de sûreté
6	58150181	1	Cover	Deckel	Couvercle
7	07140842	2	Hexagon bolt	Sechskantschraube	Vis à tête hexagonale
8	08752084	2	Spring washer	Spannscheibe	Rondelle tendeuse
9	06281208	4	Bushing	Buchse	Douille
10	08752084	2	Spring washer	Spannscheibe	Rondelle tendeuse
11	08130813	2	Safety nut	Sechskantmutter selb.sich	Ecrou de sûreté
12	64420064	1	Spring	Feder	Ressort
13	07140520	2	Hexagon bolt	Sechskantschraube	Vis à tête hexagonale
14	08751053	4	Spring washer	Spannscheibe	Rondelle tendeuse
15	08130508	2	Safety nut	Sechskantmutter selb.sich	Ecrou de sûreté

S5-ROPS-FOPS
S5-ROPS-FOPS
S5-ROPS-FOPS

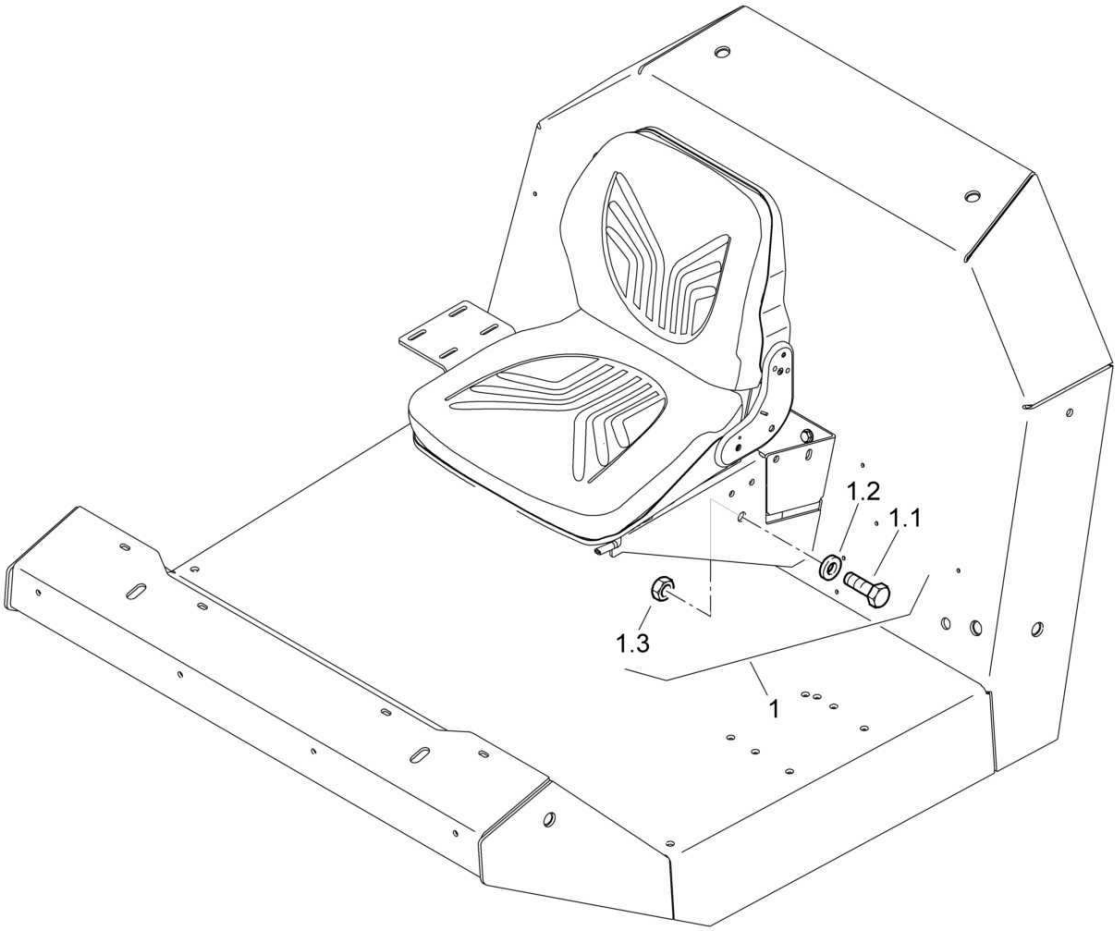

S5-ROPS-FOPS
S5-ROPS-FOPS
S5-ROPS-FOPS

58200258 1001 1

BOMAG FAYAT GROUP

Pos. Pos. Pos.	Part no. Teilenr. No.piece	Qty. Menge Qte.	Description	Benennung	Designation
1	58203663	1	Bolt and washer	Schraube & Scheibe	Vis et écrou
1.1	07141673	1	Hexagon bolt	Sechskantschraube	Vis à tête hexagonale
1.2	08621170	1	Washer	Scheibe	Disque
1.3	08111623	1	Hexagon nut	Sechskantmutter	Ecrou hexagonal

K2-Heating
K2-Heizung
K2-Chauffage

58200550_001_01

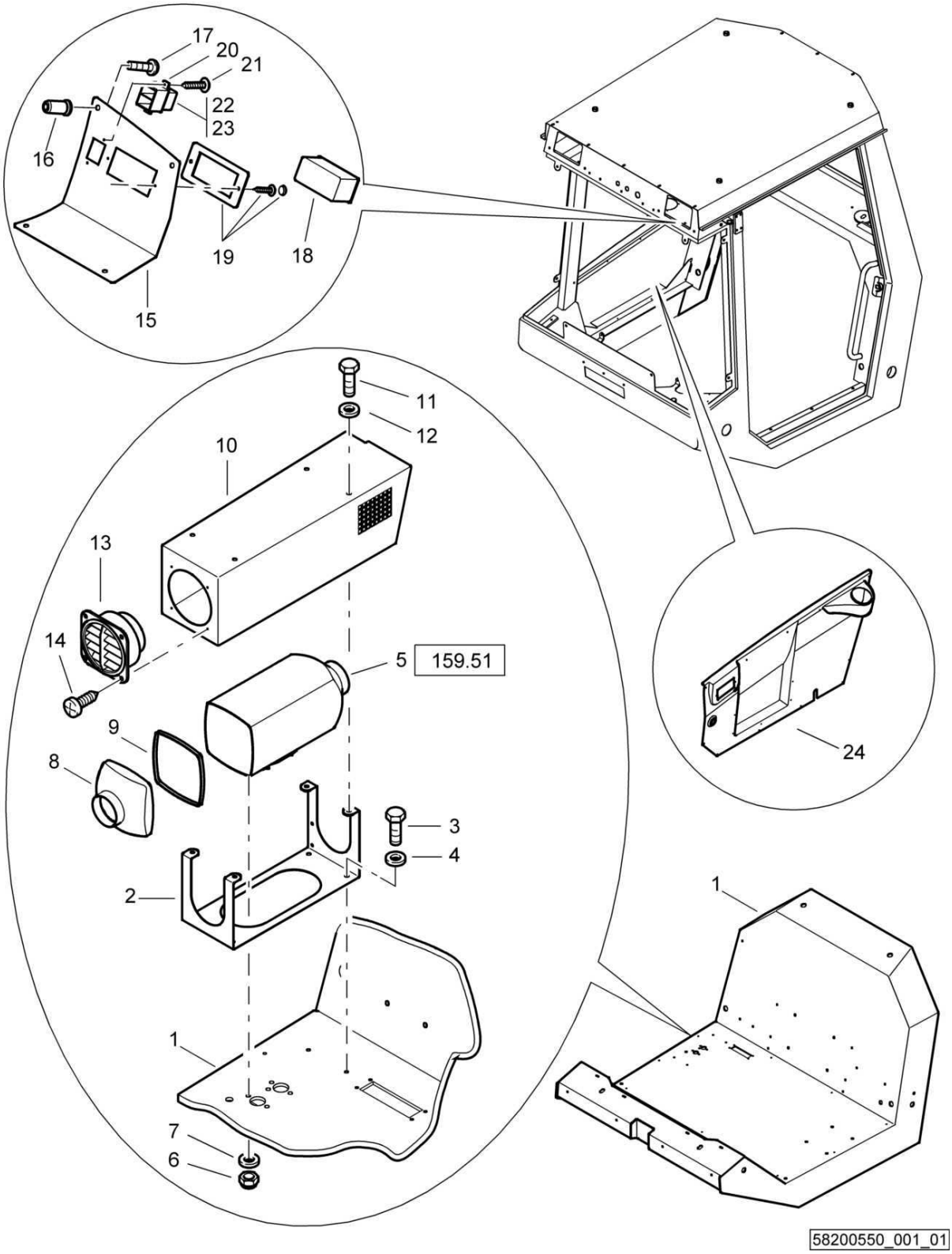

K2-Heating
K2-Heizung
K2-Chauffage

58200550 1001 1

BOMAG FAYAT GROUP

Pos. Pos. Pos.	Part no. Teilenr. No.piece	Qty. Menge Qte.	Description	Benennung	Designation
1	58203147	1	Operator's platform	Fahrerstand	Poste du conducteur
2	58203145	1	Receptacle	Aufnahme	Griffe
3	07140622	4	Hexagon bolt	Sechskantschraube	Vis à tête hexagonale
4	08751064	4	Spring washer	Spannscheibe	Rondelle tendeuse
5	05576331	1	Heating unit	Heizgerät	Appareil de chauffage
6	08130611	4	Safety nut	Sechskantmutter selb.sich	Ecrou de sûreté
7	08510612	4	Washer	Scheibe	Disque
8	05576253	1	Air box	Hutze	Ouïes de ventilation
9	00652076	1,50 dm	Expanded rubber	Zellgummi	Bande en caoutchouc
10	58203144	1	Trim	Verkleidung	Revêtement
11	07140622	4	Hexagon bolt	Sechskantschraube	Vis à tête hexagonale
12	08751064	4	Spring washer	Spannscheibe	Rondelle tendeuse
13	05576203	1	Discharge nozzle	Ausströmer	Buse d'évacuation
14	07813916	4	Parker screw	Blechschraube	Vis à tôle
15	58203146	1	Receptacle	Aufnahme	Griffe
16	05990050	4	Rivet	Niet	Rivet
17	07210616	4	Pens head screw	Linsenschraube	Vis à tête cylindrique bombée
18	05576305	1	Heating switch	Heizungsschaltuhr	Minuterie de chauffage
19	05576306	1	Fastening parts	Befestigungsteile	Pièces de fixation
20	05755140	1	Fuse box	Sicherungsdose	Coffret à fusibles
21	07813916	2	Parker screw	Blechschraube	Vis à tôle
22	05751100	1	Flat fuse	Flachsicherung	Fusible plat
23	05751173	1	Flat fuse	Flachsicherung	Fusible plat
24	58203271	1	Trim	Verkleidung	Revêtement

K2-Heating
K2-Heizung
K2-Chauffage

58200550_001_00

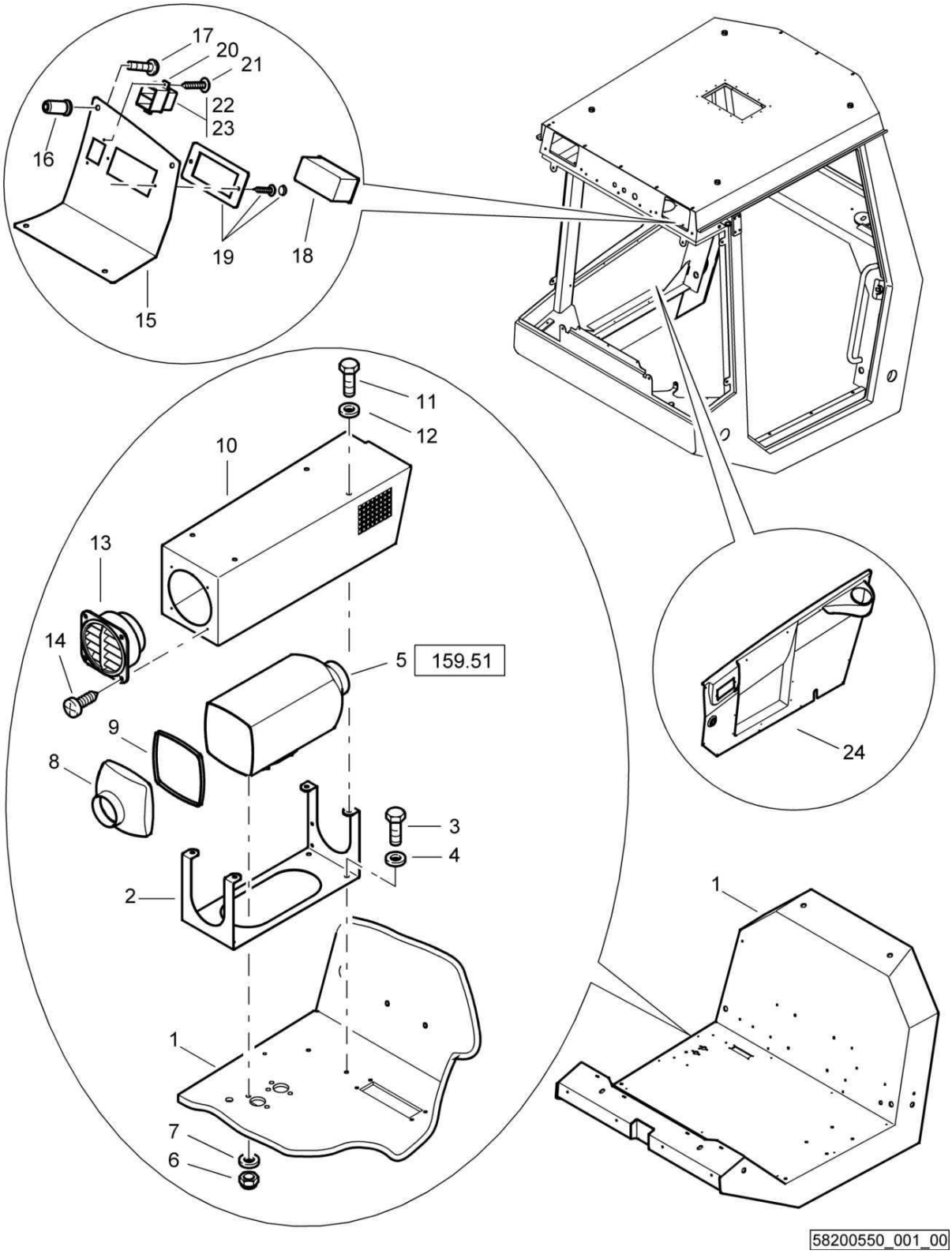

K2-Heating
K2-Heizung
K2-Chauffage

58200550 1001 1

BOMAG FAYAT GROUP

Pos. Pos. Pos.	Part no. Teilenr. No.piece	Qty. Menge Qte.	Description	Benennung	Designation
1	58203147	1	Operator's platform	Fahrerstand	Poste du conducteur
2	58203145	1	Receptacle	Aufnahme	Griffe
3	07140622	4	Hexagon bolt	Sechskantschraube	Vis à tête hexagonale
4	08751064	4	Spring washer	Spannscheibe	Rondelle tendeuse
5	05576331	1	Heating unit	Heizgerät	Appareil de chauffage
6	08130611	4	Safety nut	Sechskantmutter selb.sich	Ecrou de sûreté
7	08510612	4	Washer	Scheibe	Disque
8	05576253	1	Air box	Hutze	Ouïes de ventilation
9	00652076	1,50 dm	Expanded rubber	Zellgummi	Bande en caoutchouc
10	58203144	1	Trim	Verkleidung	Revêtement
11	07140622	4	Hexagon bolt	Sechskantschraube	Vis à tête hexagonale
12	08751064	4	Spring washer	Spannscheibe	Rondelle tendeuse
13	05576203	1	Discharge nozzle	Ausströmer	Buse d'évacuation
14	07813916	4	Parker screw	Blechschraube	Vis à tôle
15	58203146	1	Receptacle	Aufnahme	Griffe
16	05990050	4	Rivet	Niet	Rivet
17	07210616	4	Pens head screw	Linsenschraube	Vis à tête cylindrique bombée
18	05576305	1	Heating switch	Heizungsschaltuhr	Minuterie de chauffage
19	05576306	1	Fastening parts	Befestigungsteile	Pièces de fixation
20	05755140	1	Fuse box	Sicherungsdose	Coffret à fusibles
21	07813916	2	Parker screw	Blechschraube	Vis à tôle
22	05751100	1	Flat fuse	Flachsicherung	Fusible plat
23	05751173	1	Flat fuse	Flachsicherung	Fusible plat
24	58203271	1	Trim	Verkleidung	Revêtement

S/N 101583411001 ▶ S/N 101583411032

K2-Heating
K2-Heizung
K2-Chauffage

58200550_002_01

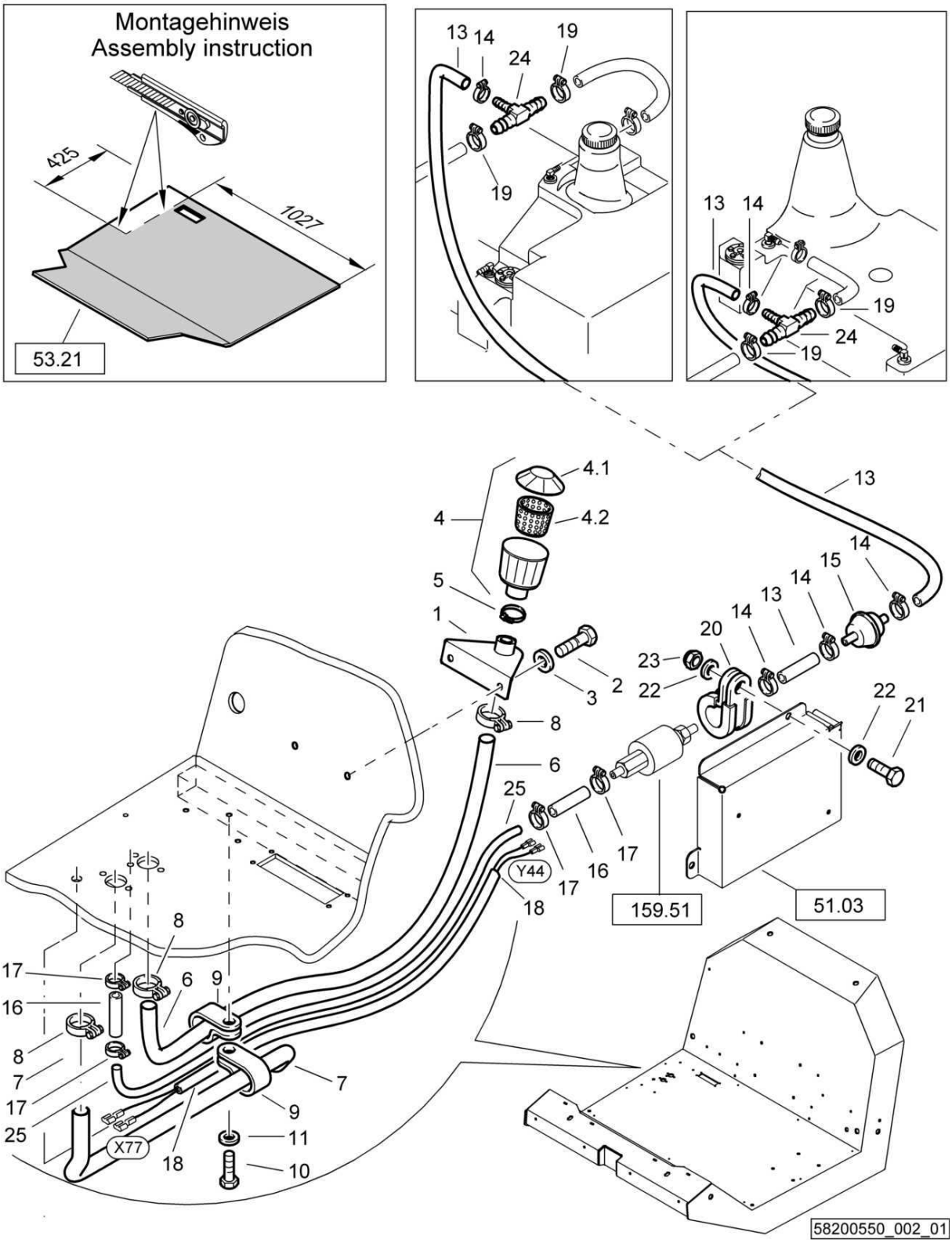

K2-Heating
K2-Heizung
K2-Chauffage

58200550 1001 1

BOMAG FAYAT GROUP

Pos. Pos. Pos.	Part no. Teilenr. No.piece	Qty. Menge Qte.	Description	Benennung	Designation
1	58203268	1	Holder	Halter	Support
2	07140818	2	Hexagon bolt	Sechskantschraube	Vis à tête hexagonale
3	08752084	2	Spring washer	Spannscheibe	Rondelle tendeuse
4	05821443	1	Air filter	Luftfilter	Filtre à air
4.1	05821444	1	Cover	Deckel	Couvercle
4.2	05821445	1	Filter element	Filterelement	Cartouche de filtre
5	05552405	2	Hose clip	Schlauchschelle	Collier pour tuyau
6	00557606	5,50 dm	Flexible exhaust tube	Abgasschlauch	Tuyau flexible, échappement
7	05576356	1	Flexible exhaust tube	Abgasschlauch	Tuyau flexible, échappement
8	05576016	3	Tube clamp	Rohrschelle	Collier de tuyau
9	05551921	2	Tube clamp	Rohrschelle	Collier de tuyau
10	07140618	1	Hexagon bolt	Sechskantschraube	Vis à tête hexagonale
11	08751064	1	Spring washer	Spannscheibe	Rondelle tendeuse
13	00557604	10,0 dm	Hose	Schlauch	Tuyau
14	05551402	4	Hose clip	Schlauchschelle	Collier pour tuyau
15	05576083	1	Fuel filter	Brennstoffilter	Filtre de carburant
16	00557603	1,50 dm	Hose	Schlauch	Tuyau
17	05551408	4	Hose clip	Schlauchschelle	Collier pour tuyau
18	58260401	1	Wire harness Heating / fuel pump Heizung / Kraftstoffpumpe Chauffage / pompe de carburant	Kabelbaum	Faisceau de câbles
19	05552403	2	Hose clip	Schlauchschelle	Collier pour tuyau
20	05551922	1	Tube clamp	Rohrschelle	Collier de tuyau
21	07140834	1	Hexagon bolt	Sechskantschraube	Vis à tête hexagonale
22	08510817	2	Washer	Scheibe	Disque
23	08130813	1	Safety nut	Sechskantmutter selb.sich	Ecrou de sûreté
24	05553711	1	Union	Verbindungsstutzen	Raccord de connexion
25	00557601	50,0 dm	Plastic tube	Kunststoffrohr	Tube en plastique

K2-Heating
K2-Heizung
K2-Chauffage

58200550_003_01

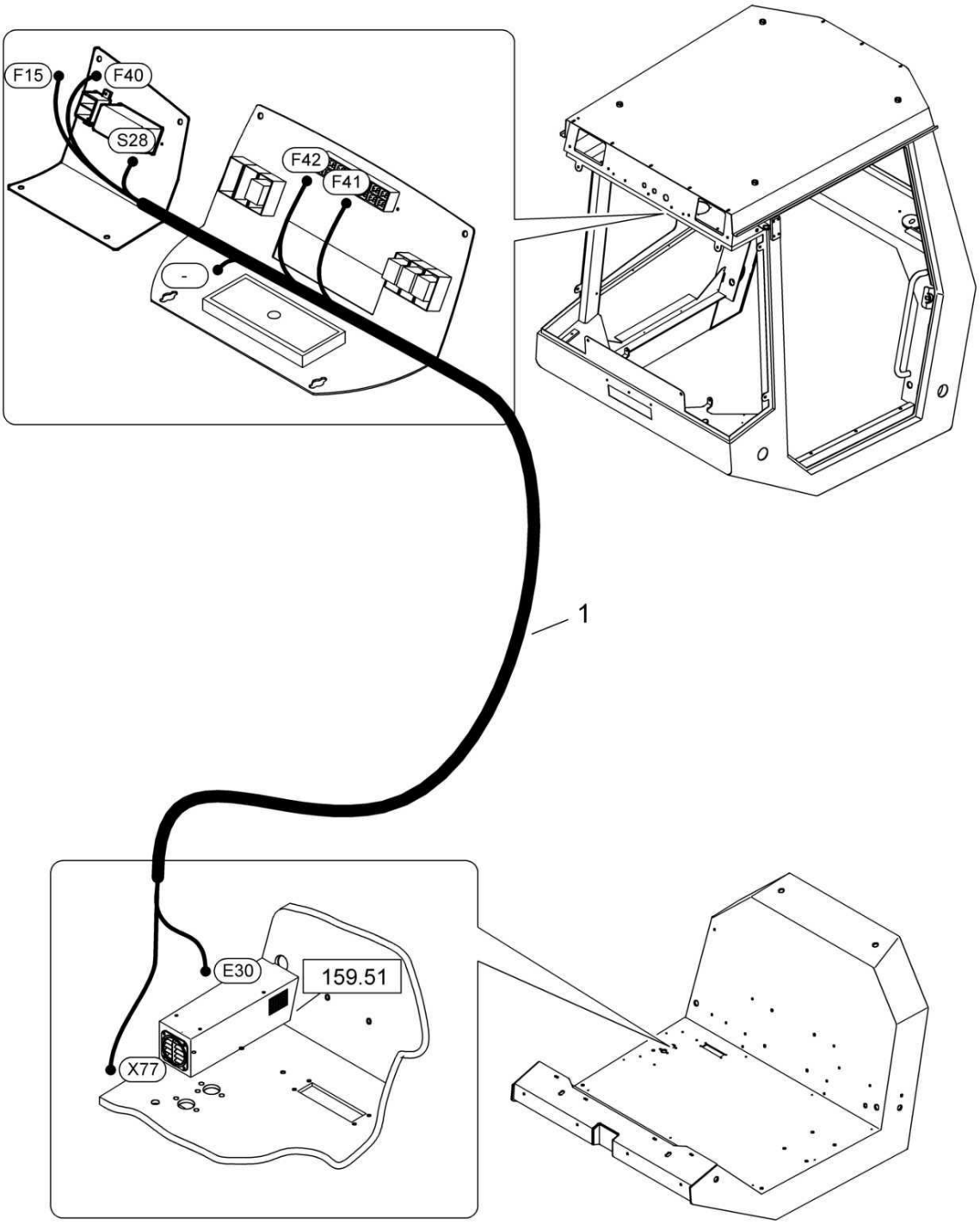

58200550_003_01

K2-Heating
K2-Heizung
K2-Chauffage

58200550 1001 1

BOMAG FAYAT GROUP

Pos. Pos. Pos.	Part no. Teilenr. No.piece	Qty. Menge Qte.	Description	Benennung	Designation
1	58260512	1	Wire harness	Kabelbaum	Faisceau de câbles

K2-Heating
K2-Heizung
K2-Chauffage

58200550_003_01

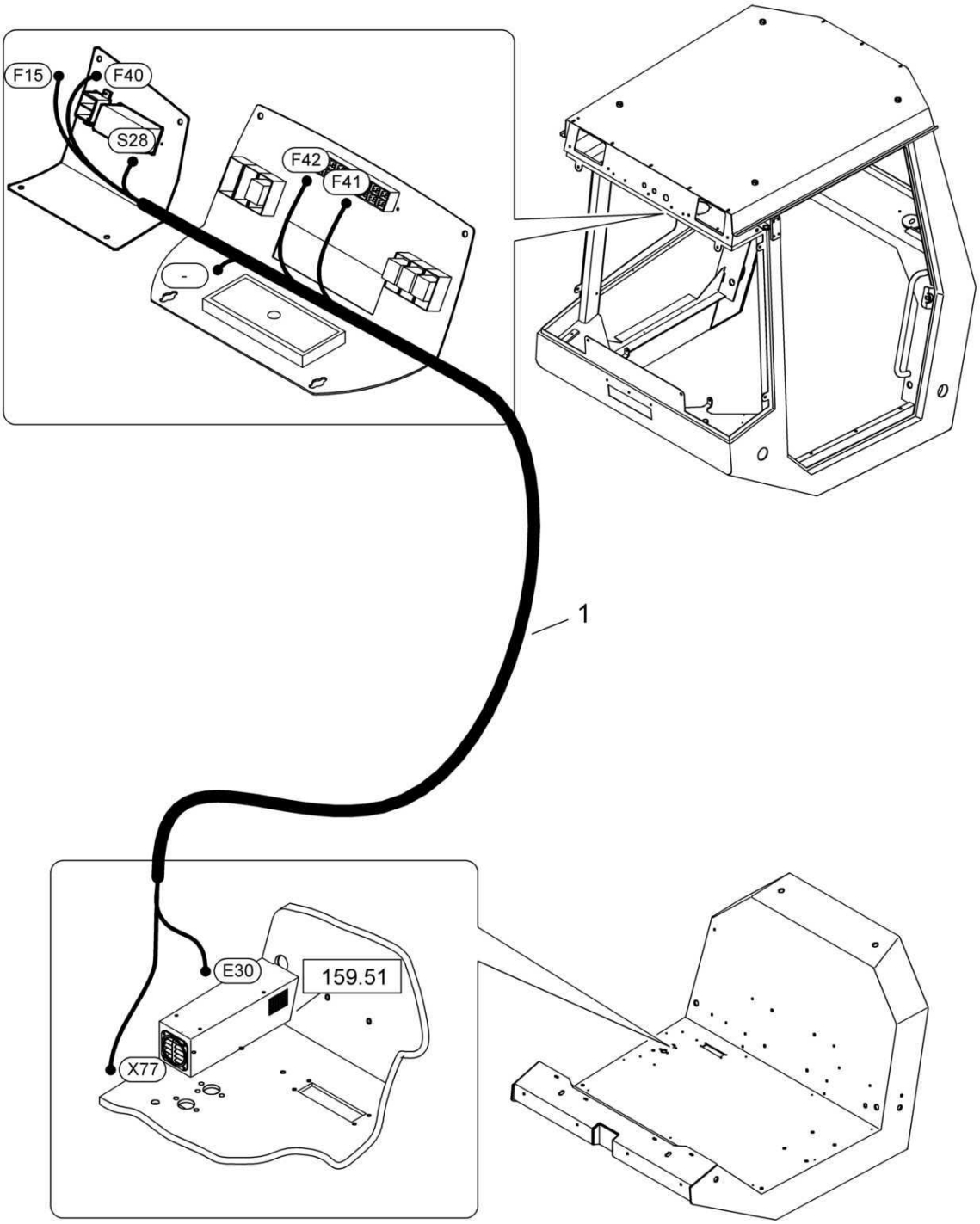

58200550_003_01

K2-Heating
K2-Heizung
K2-Chauffage

58200550 1001 1

BOMAG FAYAT GROUP

Pos. Pos. Pos.	Part no. Teilenr. No.piece	Qty. Menge Qte.	Description	Benennung	Designation
1	58260400	1	Wire harness Auxiliary heating Standheizung Chauffage auxiliaire	Kabelbaum	Faisceau de câbles

K2-Heating
K2-Heizung
K2-Chauffage

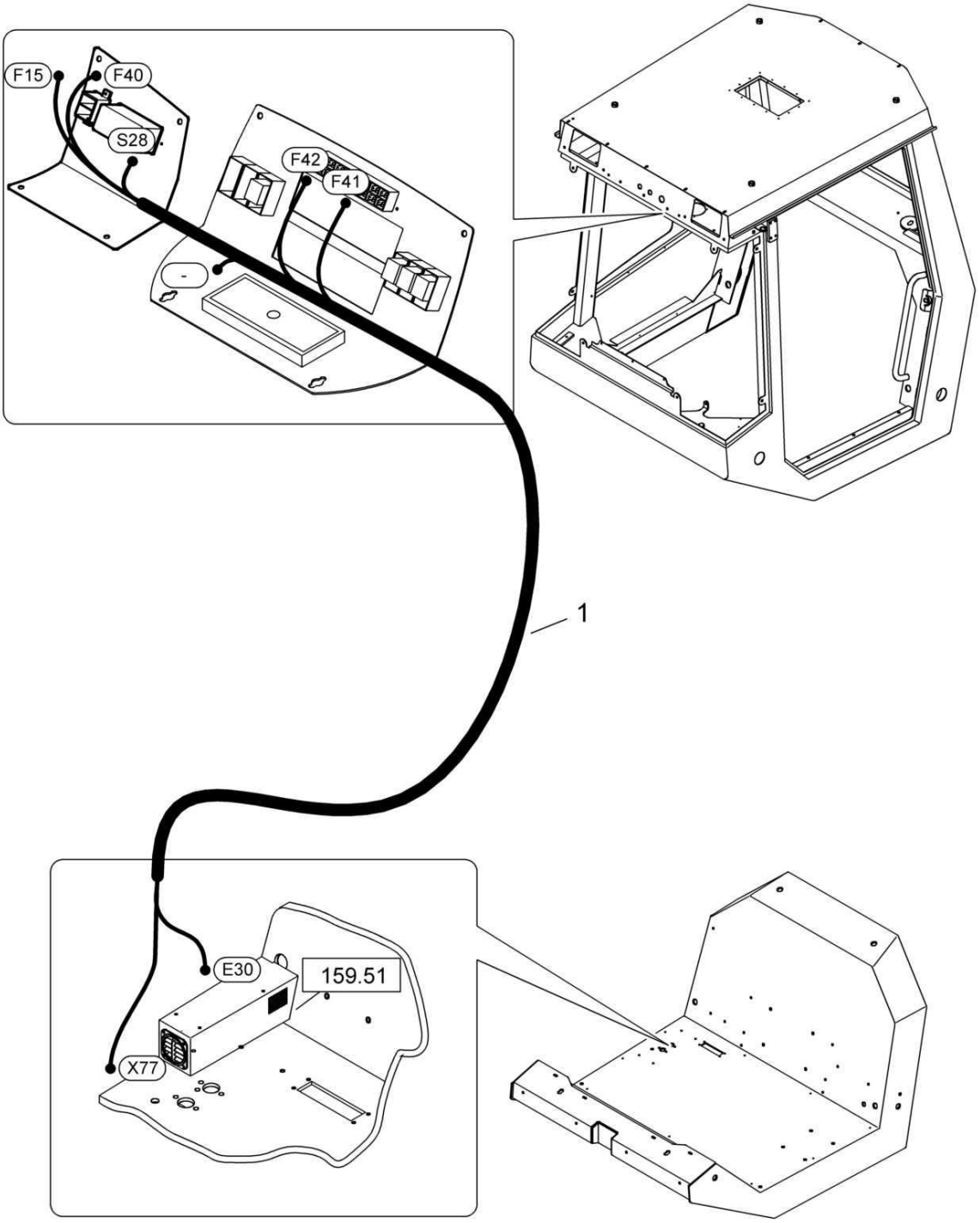

K2-Heating
K2-Heizung
K2-Chauffage

58200550 1001 1

BOMAG FAYAT GROUP

Pos. Pos. Pos.	Part no. Teilenr. No.piece	Qty. Menge Qte.	Description	Benennung	Designation
1	58260400	1	Wire harness Auxiliary heating Standheizung Chauffage auxiliaire	Kabelbaum	Faisceau de câbles

FS2-Comfort seat
FS2-Komfortsitz
FS2-Siège de confort

58200166_000_03

1) Mit Schraubensicherung, mittelfest (00978006) eingesetzt
Inserted with threadlocker, medium strength (00978006)

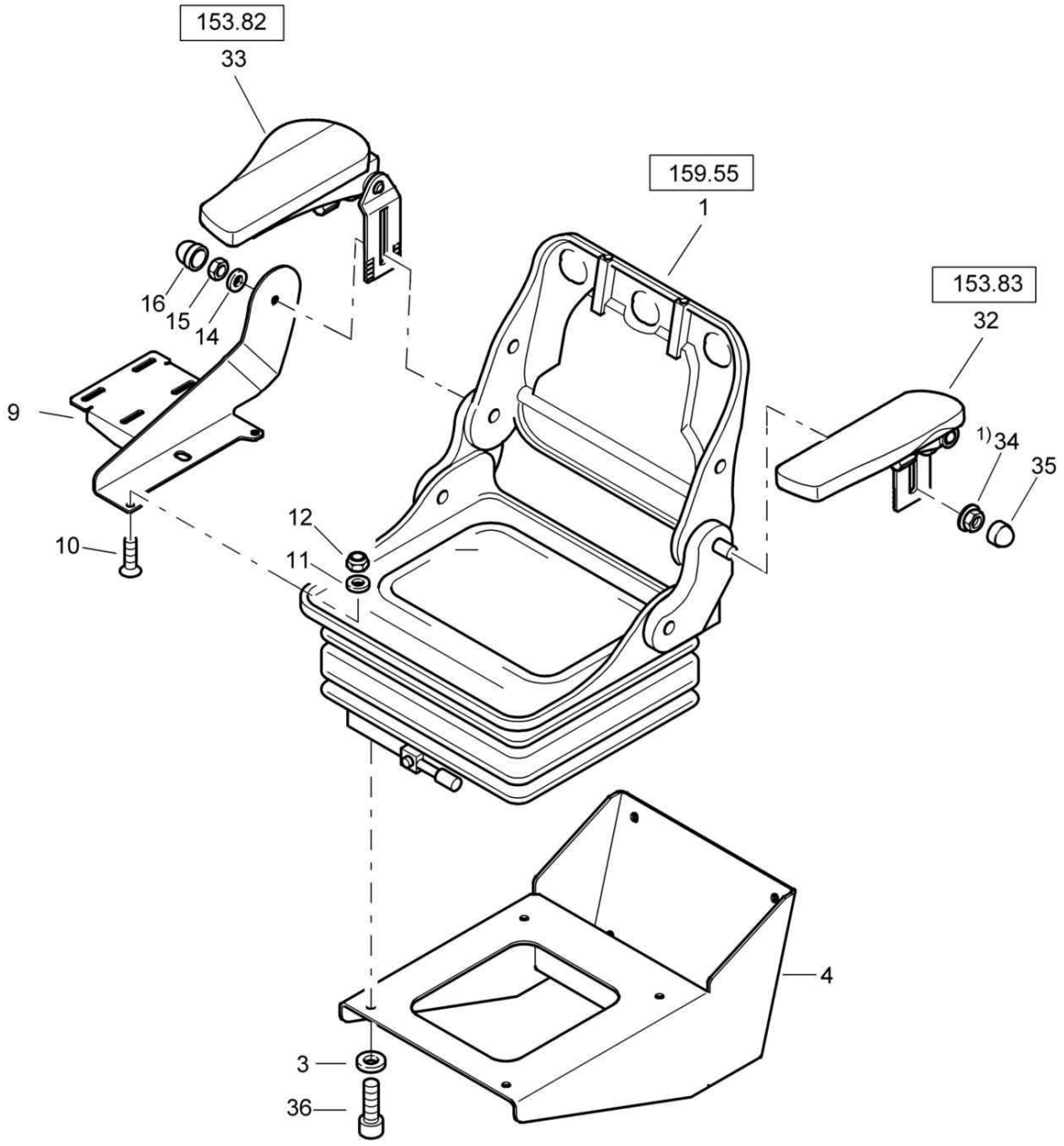

58200166_000_03

FS2-Comfort seat
FS2-Komfortsitz
FS2-Siège de confort

58200166 1001 1

BOMAG FAYAT GROUP

Pos. Pos. Pos.	Part no. Teilenr. No.piece	Qty. Menge Qte.	Description	Benennung	Designation
1	05570568	1	Operator's seat	Fahrersitz	Siège conducteur
3	08752084	4	Spring washer	Spannscheibe	Rondelle tendeuse
4	58150178	1	Plate	Blech	Tôle
9	58150161	1	Holder	Halter	Support
10	07320814	2	Countersunk screw	Senkschraube	Vis noyée
11	08510817	2	Washer	Scheibe	Disque
12	08130813	2	Safety nut	Sechskantmutter selb.sich	Ecrou de sûreté
14	08510817	1	Washer	Scheibe	Disque
15	08130813	1	Safety nut	Sechskantmutter selb.sich	Ecrou de sûreté
16	06510175	1	Protection cap	Schutzkappe	Chapeau protecteur
32	58250167	1	Left arm rest, assembled	Armlehne links, montiert	Accoudoir gauche, assemblé
33	58250168	1	Right arm rest, assembled	Armlehne rechts, montiert	Accoudoir droit, assemblé
34	05570765	1	Nut	Mutter	Ecrou
35	06510175	1	Protection cap	Schutzkappe	Chapeau protecteur
36	05570009	4	Socket-head cap screw	Zylinderschraube	Vis à tête six pans creux

S/N 101583411045 ▶ S/N 101583411147

FS2-Comfort seat
FS2-Komfortsitz
FS2-Siège de confort

58200166_000_02

1) Mit Schraubensicherung, mittelfest (00978006) eingesetzt
Inserted with threadlocker, medium strength (00978006)

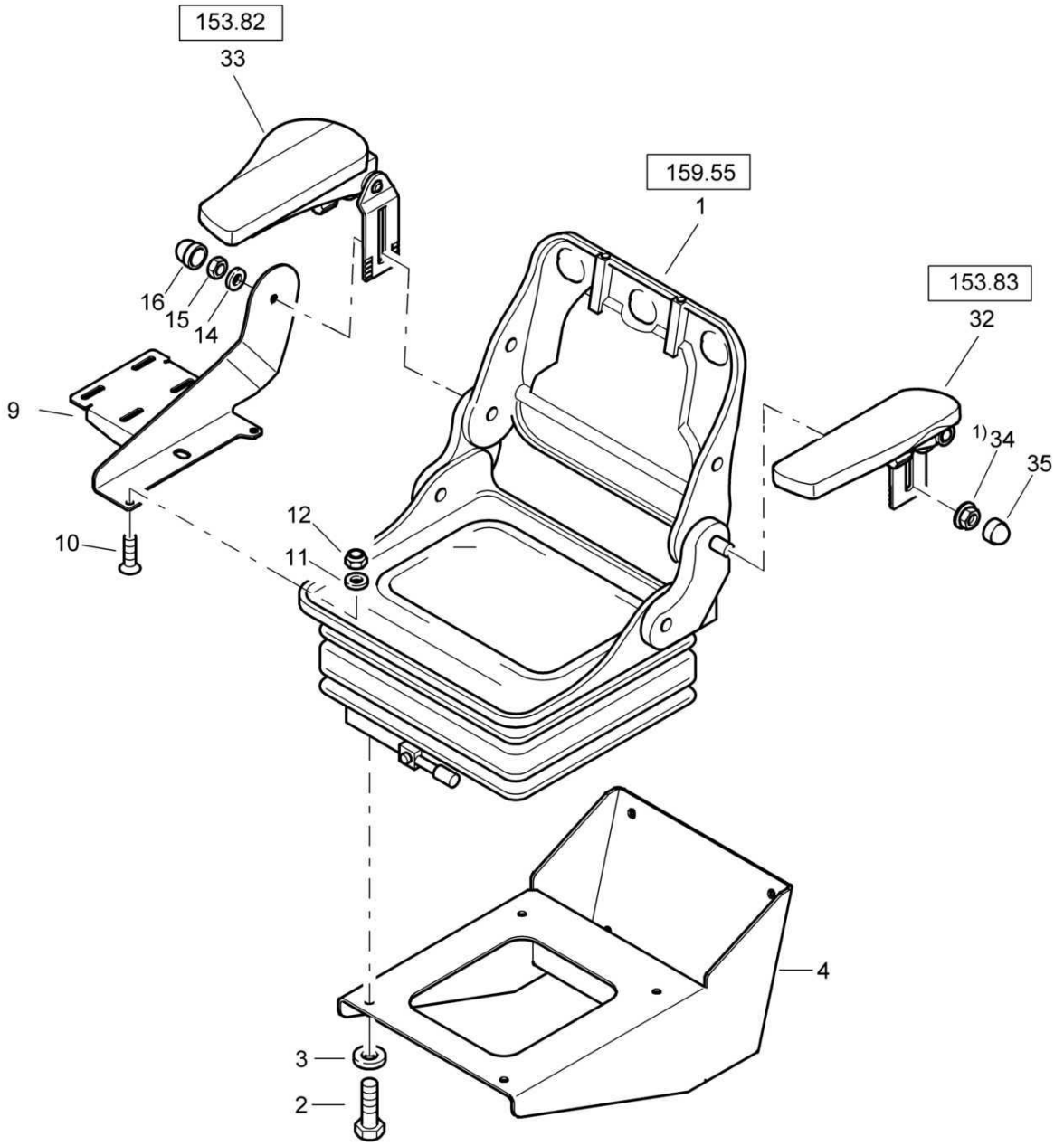

58200166_000_02

FS2-Comfort seat
FS2-Komfortsitz
FS2-Siège de confort

58200166 1001 1

BOMAG FAYAT GROUP

Pos. Pos. Pos.	Part no. Teilenr. No.piece	Qty. Menge Qte.	Description	Benennung	Designation
1	05570568	1	Operator's seat	Fahrersitz	Siège conducteur
2	07140824	4	Hexagon bolt	Sechskantschraube	Vis à tête hexagonale
3	08752084	4	Spring washer	Spannscheibe	Rondelle tendeuse
4	58150178	1	Plate	Blech	Tôle
9	58150161	1	Holder	Halter	Support
10	07320814	2	Countersunk screw	Senkschraube	Vis noyée
11	08510817	2	Washer	Scheibe	Disque
12	08130813	2	Safety nut	Sechskantmutter selb.sich	Ecrou de sûreté
14	08510817	1	Washer	Scheibe	Disque
15	08130813	1	Safety nut	Sechskantmutter selb.sich	Ecrou de sûreté
16	06510175	1	Protection cap	Schutzkappe	Chapeau protecteur
32	58250167	1	Left arm rest, assembled	Armlehne links, montiert	Accoudoir gauche, assemblé
33	58250168	1	Right arm rest, assembled	Armlehne rechts, montiert	Accoudoir droit, assemblé
34	05570765	1	Nut	Mutter	Ecrou
35	06510175	1	Protection cap	Schutzkappe	Chapeau protecteur

S/N 101583411022 ▶ S/N 101583411044

FS2-Comfort seat
FS2-Komfortsitz
FS2-Siège de confort

58200166_000_02

1) Mit Schraubensicherung, mittelfest (00978006) eingesetzt
Inserted with threadlocker, medium strength (00978006)

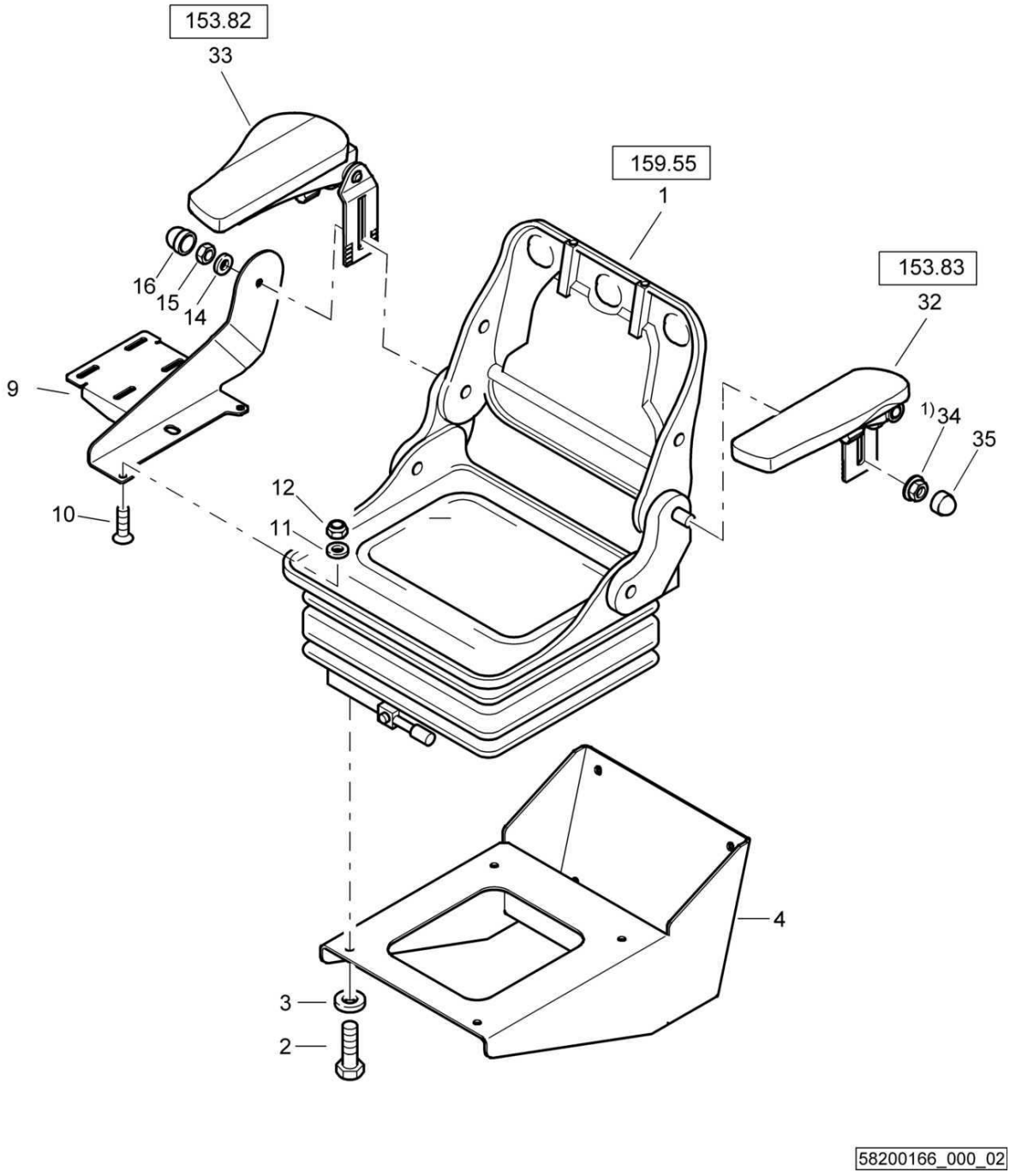

FS2-Comfort seat
FS2-Komfortsitz
FS2-Siège de confort

58200166 1001 1

BOMAG FAYAT GROUP

Pos. Pos. Pos.	Part no. Teilenr. No.piece	Qty. Menge Qte.	Description	Benennung	Designation
1	05570568	1	Operator's seat	Fahrersitz	Siège conducteur
2	07140824	4	Hexagon bolt	Sechskantschraube	Vis à tête hexagonale
3	08752084	4	Spring washer	Spannscheibe	Rondelle tendeuse
4	58150178	1	Plate	Blech	Tôle
9	58150161	1	Holder	Halter	Support
10	07320812	2	Countersunk screw	Senkschraube	Vis noyée
11	08510817	2	Washer	Scheibe	Disque
12	08130813	2	Safety nut	Sechskantmutter selb.sich	Ecrou de sûreté
14	08510817	1	Washer	Scheibe	Disque
15	08130813	1	Safety nut	Sechskantmutter selb.sich	Ecrou de sûreté
16	06510175	1	Protection cap	Schutzkappe	Chapeau protecteur
32	58250167	1	Left arm rest, assembled	Armlehne links, montiert	Accoudoir gauche, assemblé
33	58250168	1	Right arm rest, assembled	Armlehne rechts, montiert	Accoudoir droit, assemblé
34	05570765	1	Nut	Mutter	Ecrou
35	06510175	1	Protection cap	Schutzkappe	Chapeau protecteur

S/N 101583411001 ▶ S/N 101583411021

FS2-Comfort seat
FS2-Komfortsitz
FS2-Siège de confort

58200166_000_01

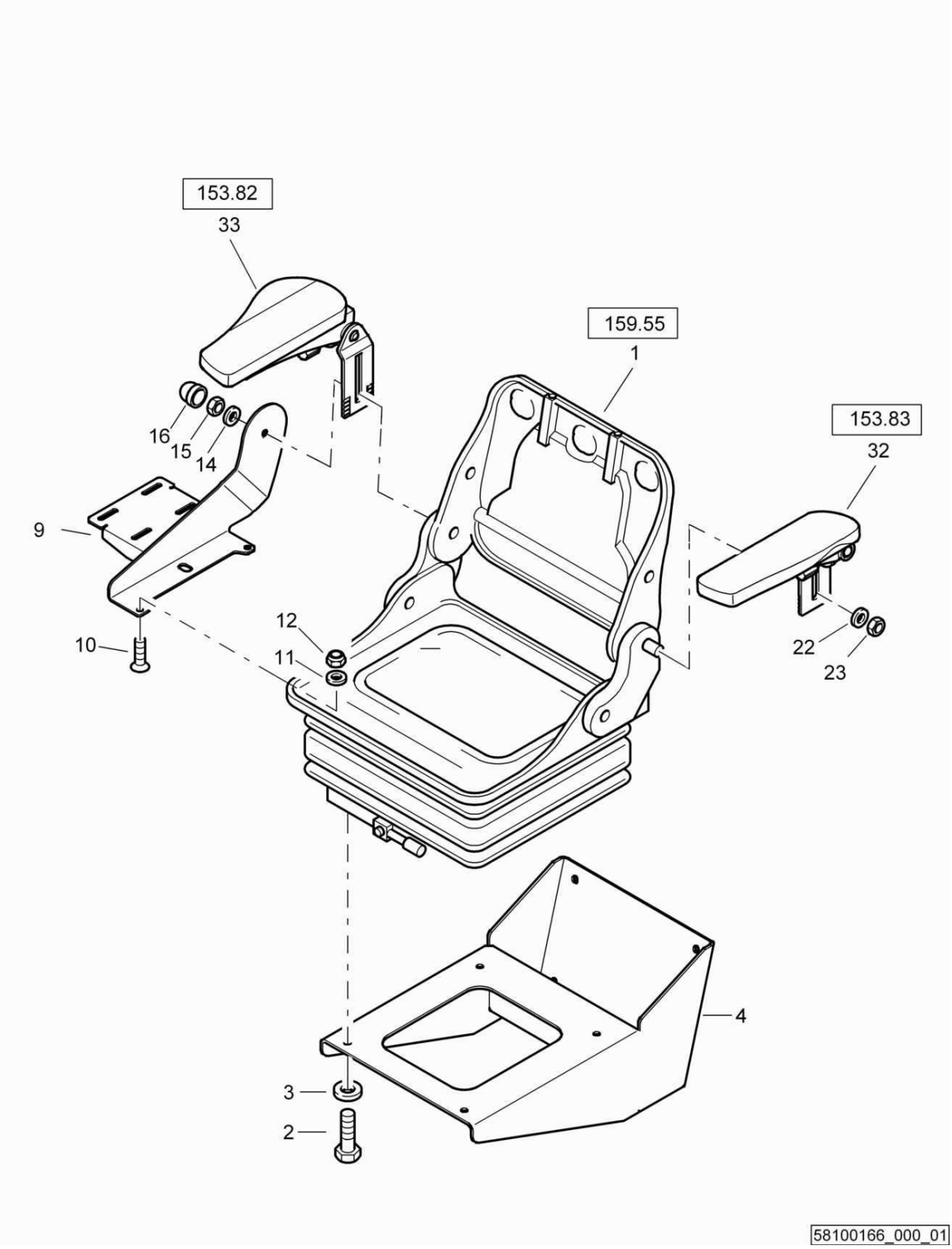

FS2-Comfort seat
FS2-Komfortsitz
FS2-Siège de confort

58200166 1001 1

BOMAG FAYAT GROUP

Pos. Pos. Pos.	Part no. Teilenr. No.piece	Qty. Menge Qte.	Description	Benennung	Designation
1	05570568	1	Operator's seat	Fahrersitz	Siège conducteur
2	07140824	4	Hexagon bolt	Sechskantschraube	Vis à tête hexagonale
3	08752084	4	Spring washer	Spannscheibe	Rondelle tendeuse
4	58150178	1	Plate	Blech	Tôle
9	58150161	1	Holder	Halter	Support
10	07320812	2	Countersunk screw	Senkschraube	Vis noyée
11	08510817	2	Washer	Scheibe	Disque
12	08130813	2	Safety nut	Sechskantmutter selb.sich	Ecrou de sûreté
14	08510817	1	Washer	Scheibe	Disque
15	08130813	1	Safety nut	Sechskantmutter selb.sich	Ecrou de sûreté
16	06510175	1	Protection cap	Schutzkappe	Chapeau protecteur
22	08510817	1	Washer	Scheibe	Disque
23	08130813	1	Safety nut	Sechskantmutter selb.sich	Ecrou de sûreté
32	58250167	1	Left arm rest, assembled	Armlehne links, montiert	Accoudoir gauche, assemblé
33	58250168	1	Right arm rest, assembled	Armlehne rechts, montiert	Accoudoir droit, assemblé

E21-Radio
E21-Radio
E21-Radio

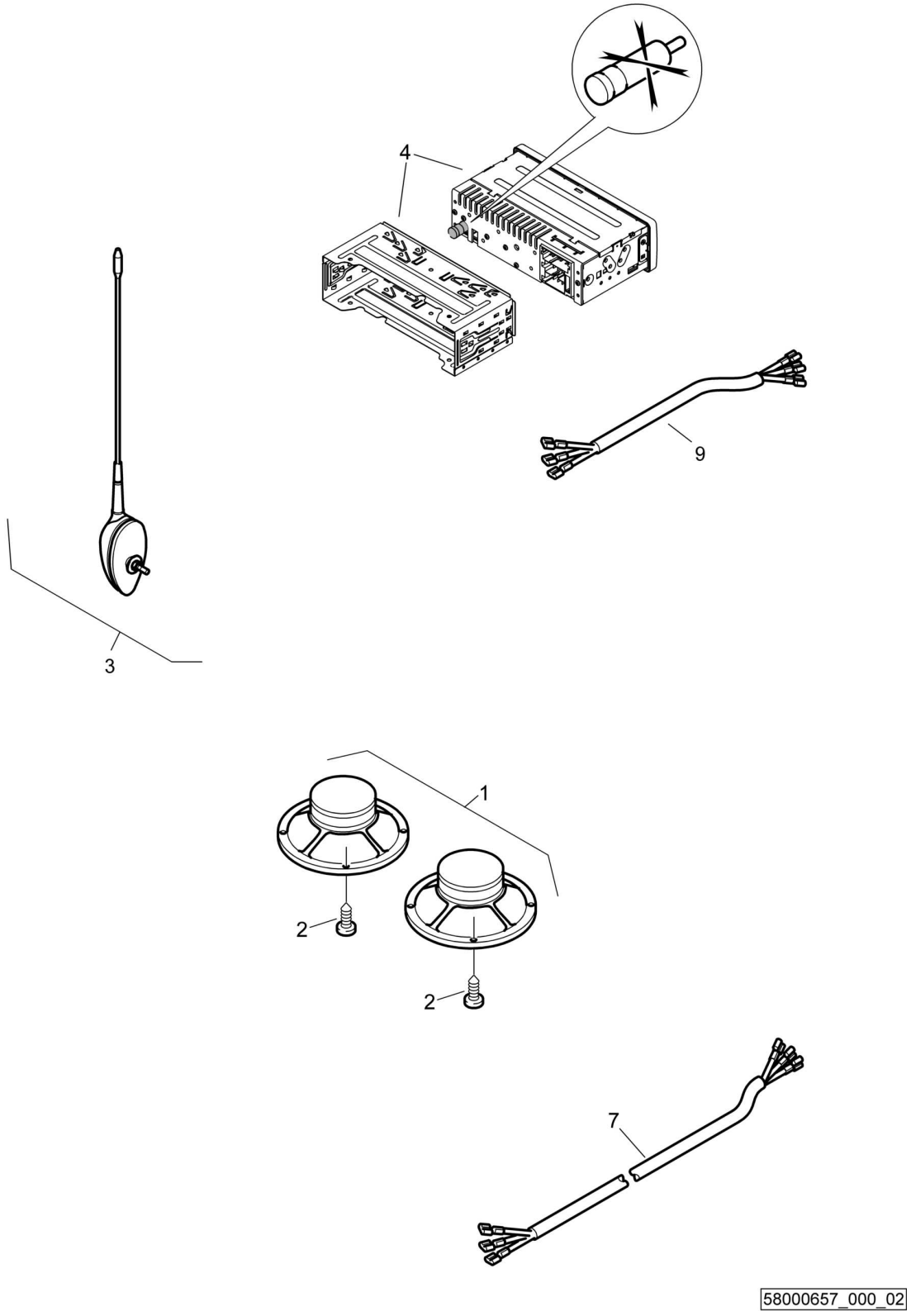

58000657_000_02

E21-Radio
E21-Radio
E21-Radio

58000657 1001 1

BOMAG FAYAT GROUP

Pos. Pos. Pos.	Part no. Teilenr. No.piece	Qty. Menge Qte.	Description	Benennung	Designation
1	05573023	2	Loud-speaker	Lautsprecher	Haut-parleur
2	07813916	8	Parker screw	Blechschraube	Vis à tôle
3	32121295	1	Aerial	Antenne	Antenne
4	05573022	1	Car-radio	Autoradio	Autoradio
7	05573012	1	Kit,cable	Kabelsatz	Jeu de câbles
9	05573005	1	Kit,cable	Kabelsatz	Jeu de câbles

E21-Radio
E21-Radio
E21-Radio

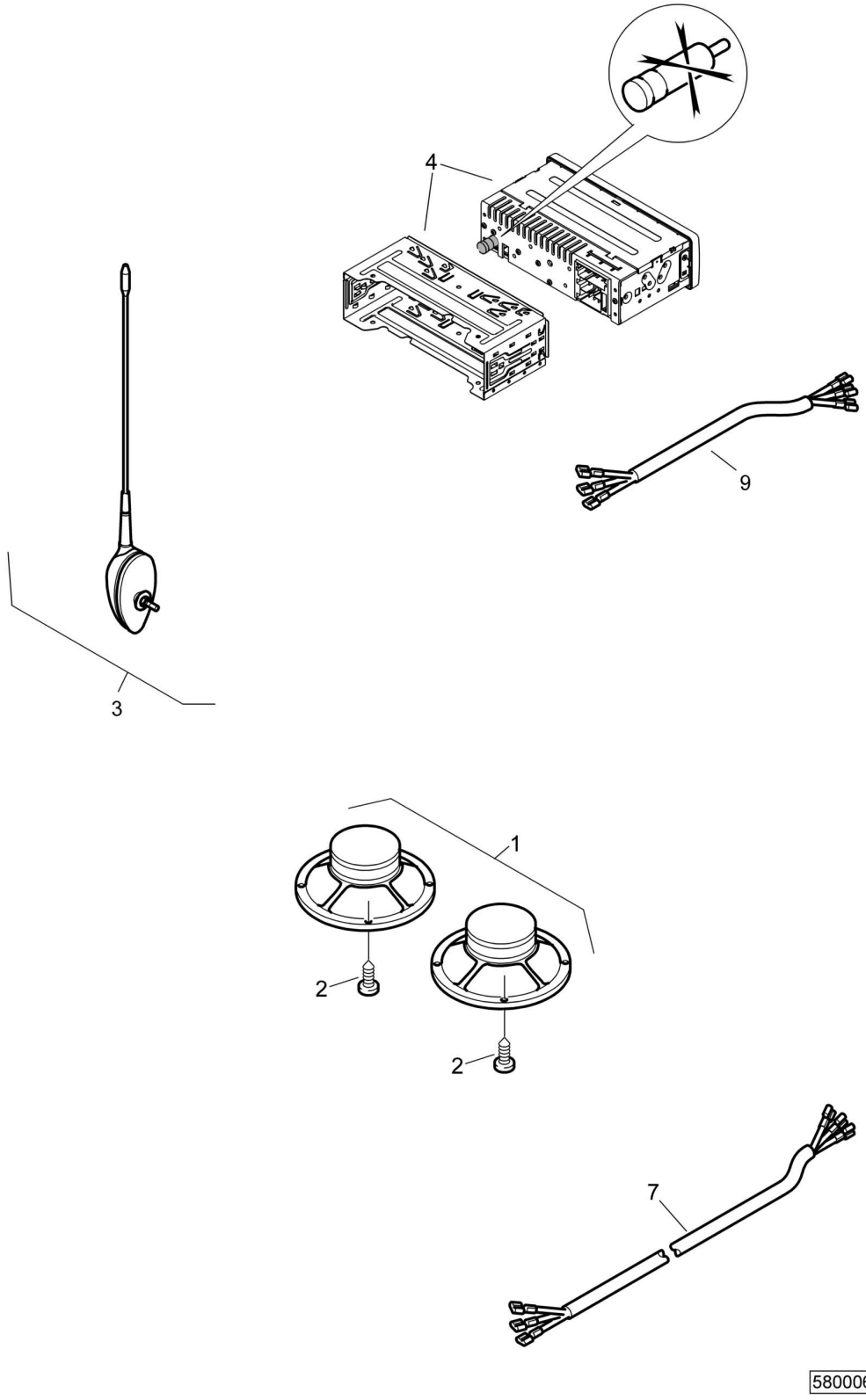

58000657_000_02

E21-Radio
E21-Radio
E21-Radio

58000657 1001 1

BOMAG FAYAT GROUP

Pos. Pos. Pos.	Part no. Teilenr. No.piece	Qty. Menge Qte.	Description	Benennung	Designation
1	05573010	1	Loud-speaker	Lautsprecher	Haut-parleur
2	07813916	8	Parker screw	Blechschraube	Vis à tôle
3	32121295	1	Aerial	Antenne	Antenne
4	05573022	1	Car-radio	Autoradio	Autoradio
7	05573012	1	Kit,cable	Kabelsatz	Jeu de câbles
9	05573005	1	Kit,cable	Kabelsatz	Jeu de câbles

E21-Radio
E21-Radio
E21-Radio

58000657_000_01

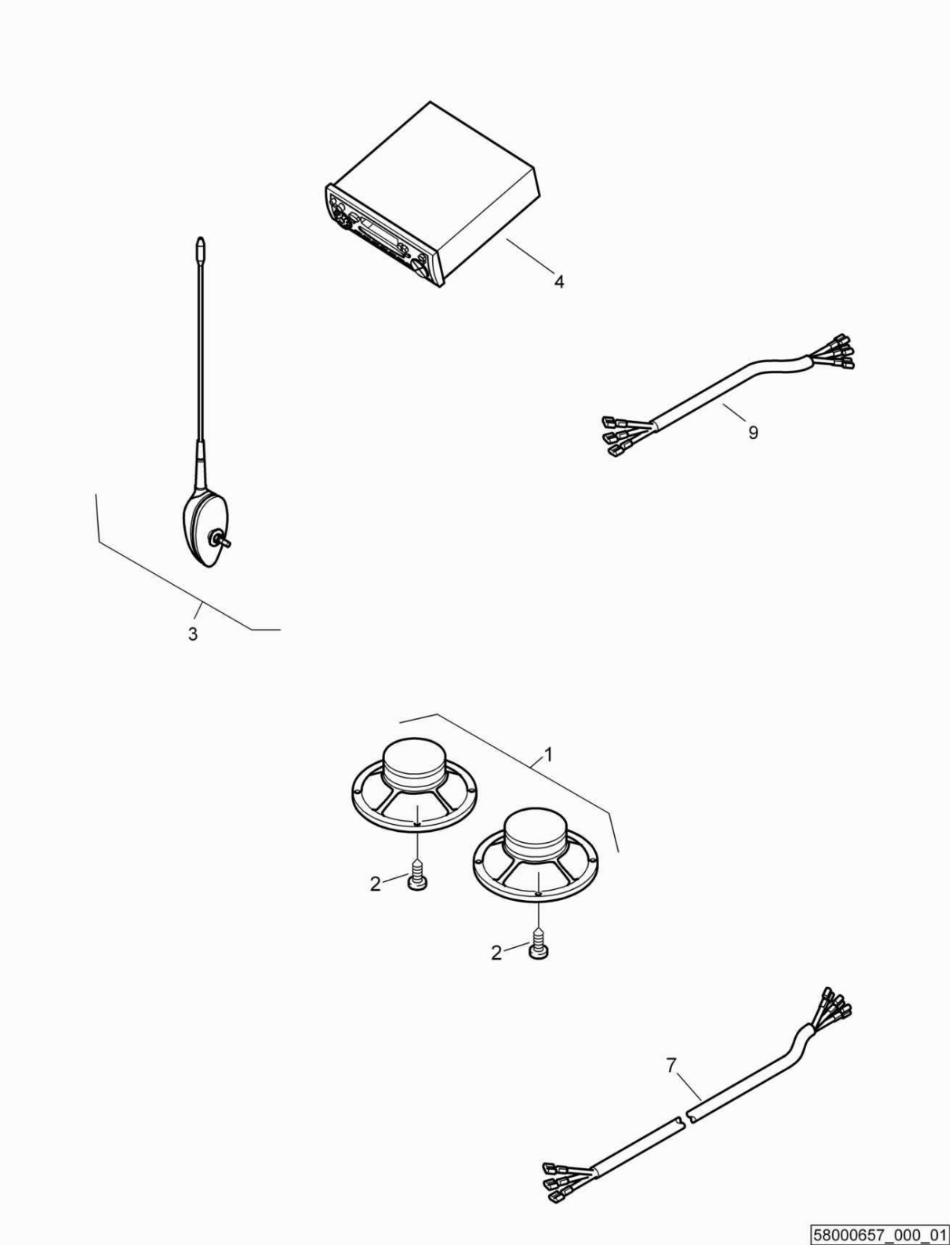

E21-Radio
E21-Radio
E21-Radio

58000657 1001 1

BOMAG FAYAT GROUP

Pos. Pos. Pos.	Part no. Teilenr. No.piece	Qty. Menge Qte.	Description	Benennung	Designation
1	05573010	1	Loud-speaker	Lautsprecher	Haut-parleur
2	07813916	8	Parker screw	Blechschraube	Vis à tôle
3	32121285	1	Aerial	Antenne	Antenne
4	05573020	1	Car-radio	Autoradio	Autoradio
7	05573012	1	Kit,cable	Kabelsatz	Jeu de câbles
9	05573005	1	Kit,cable	Kabelsatz	Jeu de câbles

E21-Radio
E21-Radio
E21-Radio

58000657_000_01

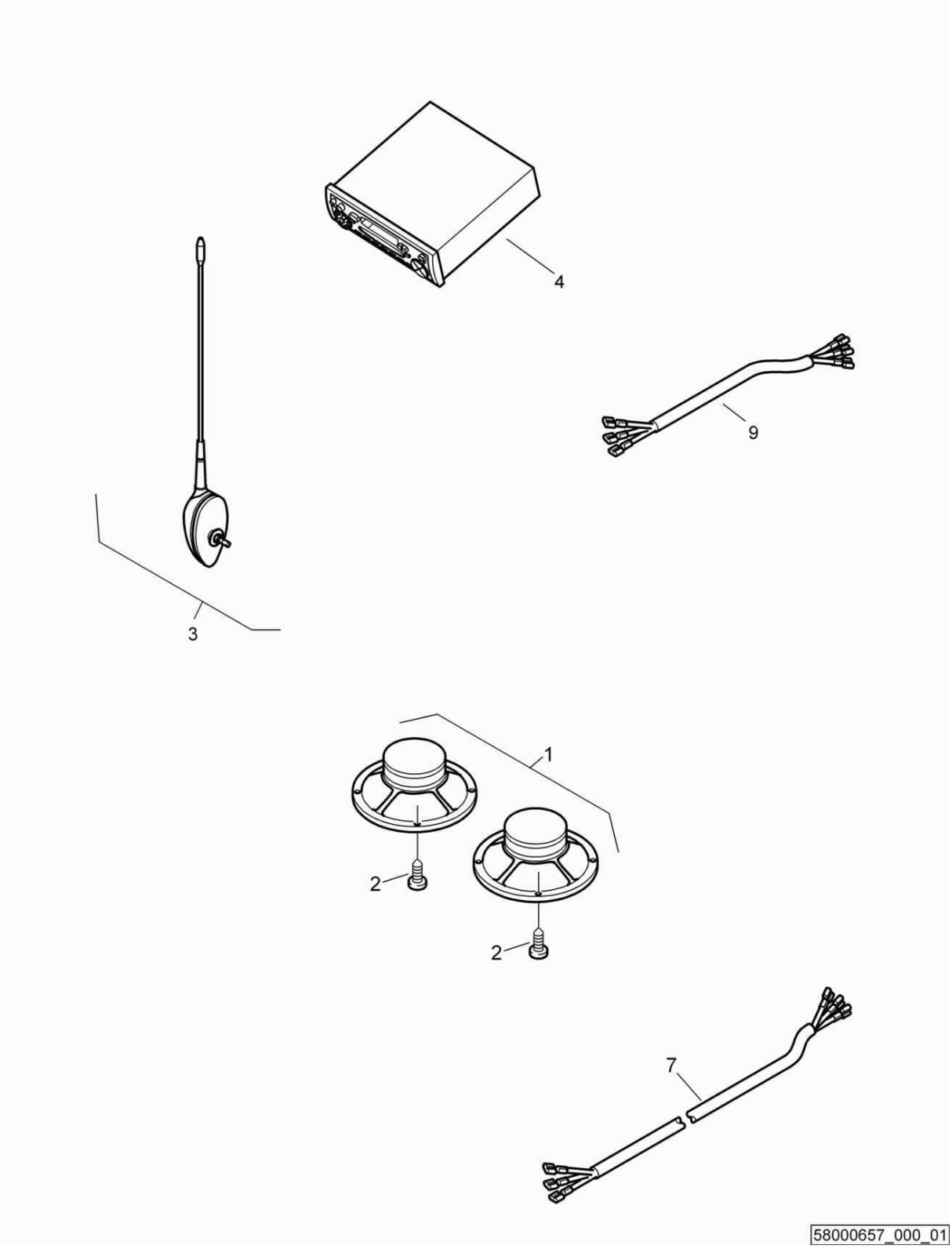

E21-Radio
E21-Radio
E21-Radio

58000657 1001 1

Pos. Pos. Pos.	Part no. Teilenr. No.piece	Qty. Menge Qte.	Description	Benennung	Designation
1	05573010	1	Loud-speaker	Lautsprecher	Haut-parleur
2	07813916	8	Parker screw	Blechschraube	Vis à tôle
3	32121285	1	Aerial	Antenne	Antenne
4	05573001	1	Car-radio	Autoradio	Autoradio
7	05573012	1	Kit,cable	Kabelsatz	Jeu de câbles
9	05573005	1	Kit,cable	Kabelsatz	Jeu de câbles

E21-Radio
E21-Radio
E21-Radio

58000657_000_01

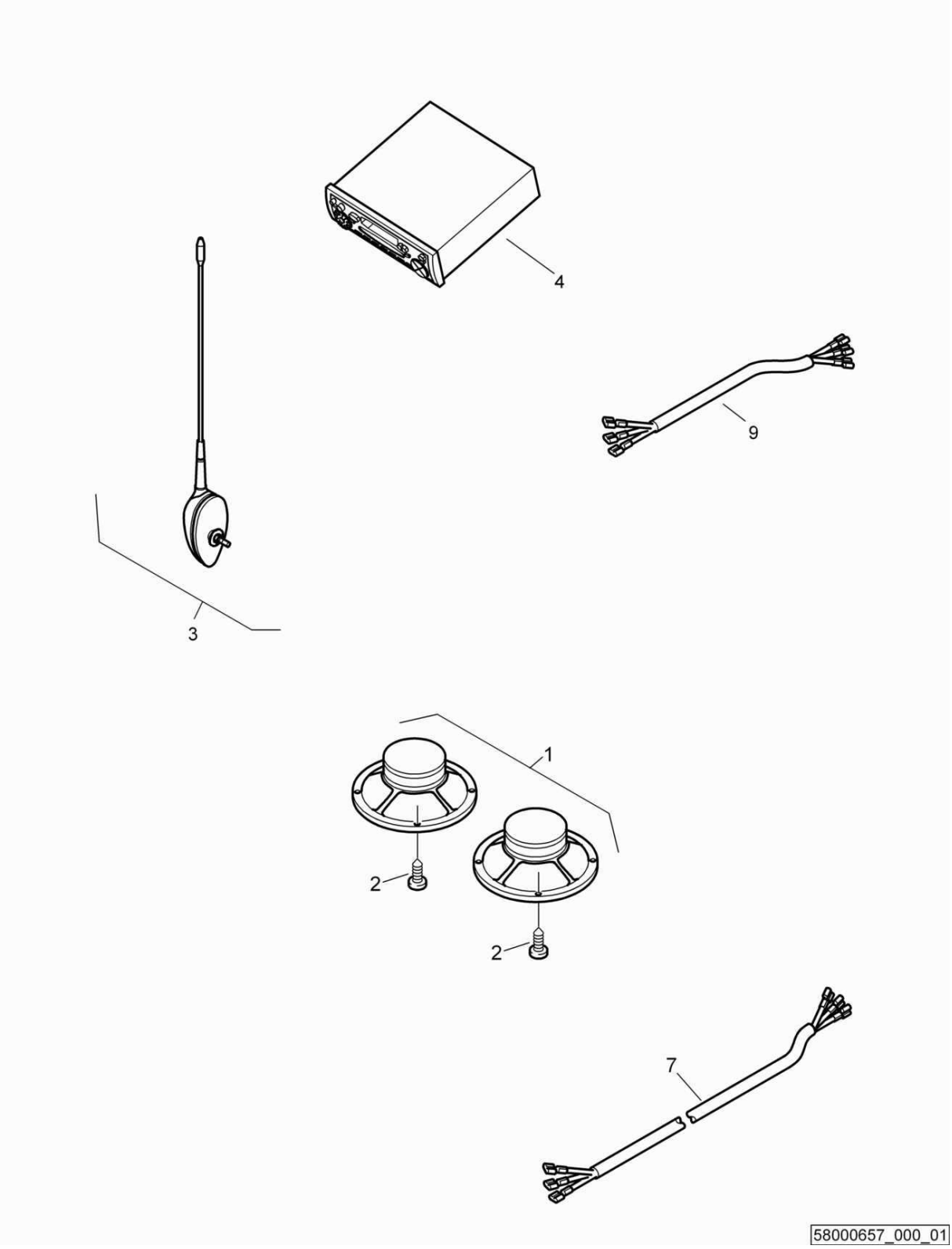

E21-Radio
E21-Radio
E21-Radio

58000657 1001 1

BOMAG FAYAT GROUP

Pos. Pos. Pos.	Part no. Teilenr. No.piece	Qty. Menge Qte.	Description	Benennung	Designation
1	05573010	1	Loud-speaker	Lautsprecher	Haut-parleur
2	07813916	8	Parker screw	Blechschraube	Vis à tôle
3	32121285	1	Aerial	Antenne	Antenne
4	05573018	1	Car-radio	Autoradio	Autoradio
7	05573012	1	Kit,cable	Kabelsatz	Jeu de câbles
9	05573005	1	Kit,cable	Kabelsatz	Jeu de câbles

FS10-Railing
FS10-Geländer
FS10-Balustrade

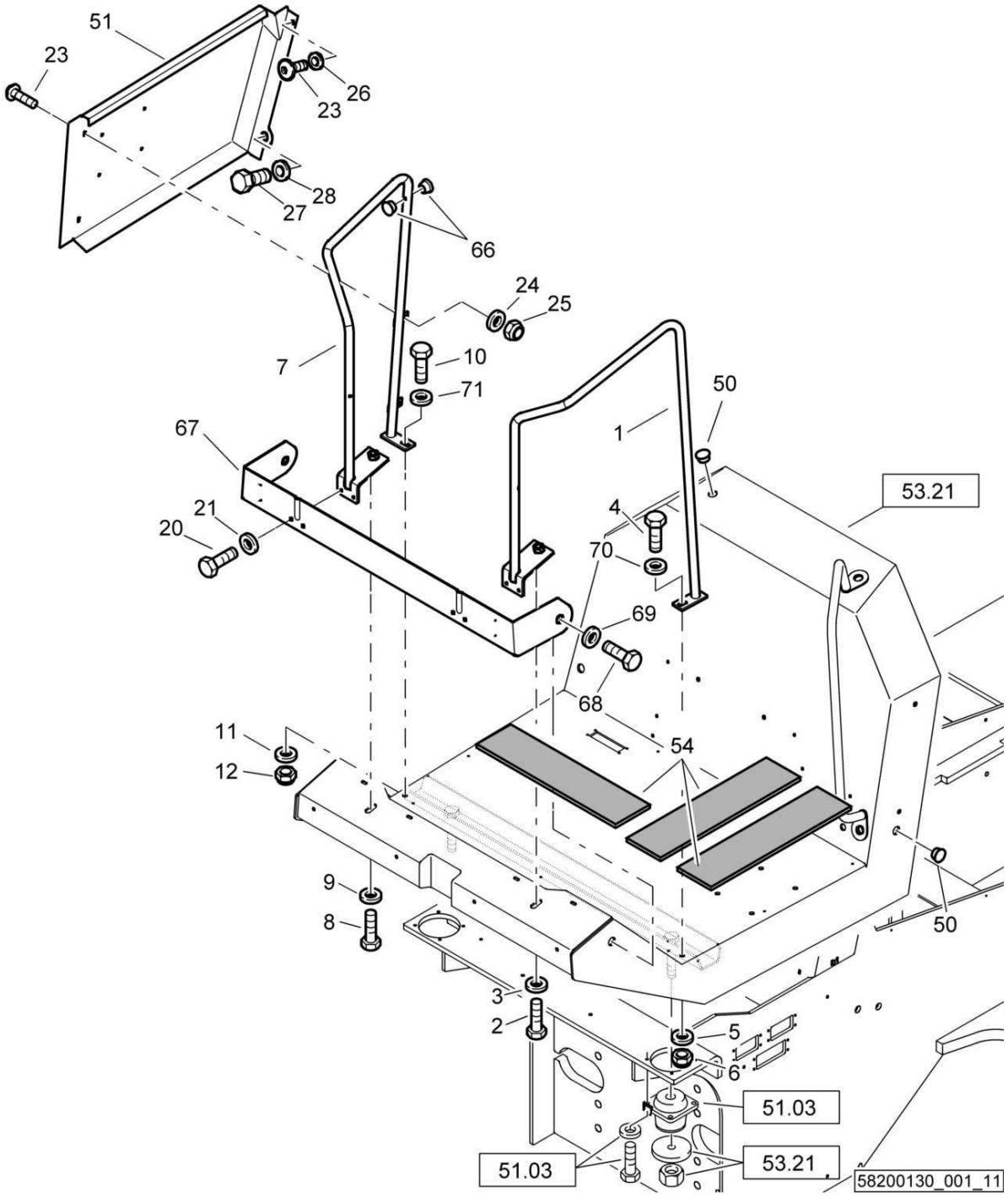

58200130_001_11

FS10-Railing
FS10-Geländer
FS10-Balustrade

58200130 1001 1

BOMAG FAYAT GROUP

Pos. Pos. Pos.	Part no. Teilenr. No.piece	Qty. Menge Qte.	Description	Benennung	Designation
1	58203352	1	Railing	Geländer	Balustrade
2	07141637	1	Hexagon bolt	Sechskantschraube	Vis à tête hexagonale
3	08752170	1	Spring washer	Spannscheibe	Rondelle tendeuse
4	07141238	1	Hexagon bolt	Sechskantschraube	Vis à tête hexagonale
5	08511324	1	Washer	Scheibe	Disque
6	08131218	1	Safety nut	Sechskantmutter selb.sich	Ecrou de sûreté
7	58203354	1	Railing	Geländer	Balustrade
8	07141637	1	Hexagon bolt	Sechskantschraube	Vis à tête hexagonale
9	08752170	1	Spring washer	Spannscheibe	Rondelle tendeuse
10	07141238	1	Hexagon bolt	Sechskantschraube	Vis à tête hexagonale
11	08511324	1	Washer	Scheibe	Disque
12	08131218	1	Safety nut	Sechskantmutter selb.sich	Ecrou de sûreté
20	07140824	4	Hexagon bolt	Sechskantschraube	Vis à tête hexagonale
21	08752084	4	Spring washer	Spannscheibe	Rondelle tendeuse
23	07210896	3	Pens head screw	Linsenschraube	Vis à tête cylindrique bombée
24	08510817	2	Washer	Scheibe	Disque
25	08130813	2	Safety nut	Sechskantmutter selb.sich	Ecrou de sûreté
26	08752084	1	Spring washer	Spannscheibe	Rondelle tendeuse
27	07142437	1	Hexagon bolt	Sechskantschraube	Vis à tête hexagonale
28	08752222	1	Spring washer	Spannscheibe	Rondelle tendeuse
50	06510374	3	Plug	Stopfen	Bouchon
51	58203409	1	Plate	Blech	Tôle
54	06520016	3	Anti-skid coating	Antirutschbelag	Couche antiglisse
66	06510359	2	Plug	Verschlußstopfen	Bouchon de fermeture
67	58203510	1	Plate	Blech	Tôle
68	07142437	2	Hexagon bolt	Sechskantschraube	Vis à tête hexagonale
69	08752222	2	Spring washer	Spannscheibe	Rondelle tendeuse
70	08752130	1	Spring washer	Spannscheibe	Rondelle tendeuse
71	08752130	1	Spring washer	Spannscheibe	Rondelle tendeuse

S/N 101583411023 ▶ S/N 101583411039

FS10-Railing
FS10-Geländer
FS10-Balustrade

58200130_001_11

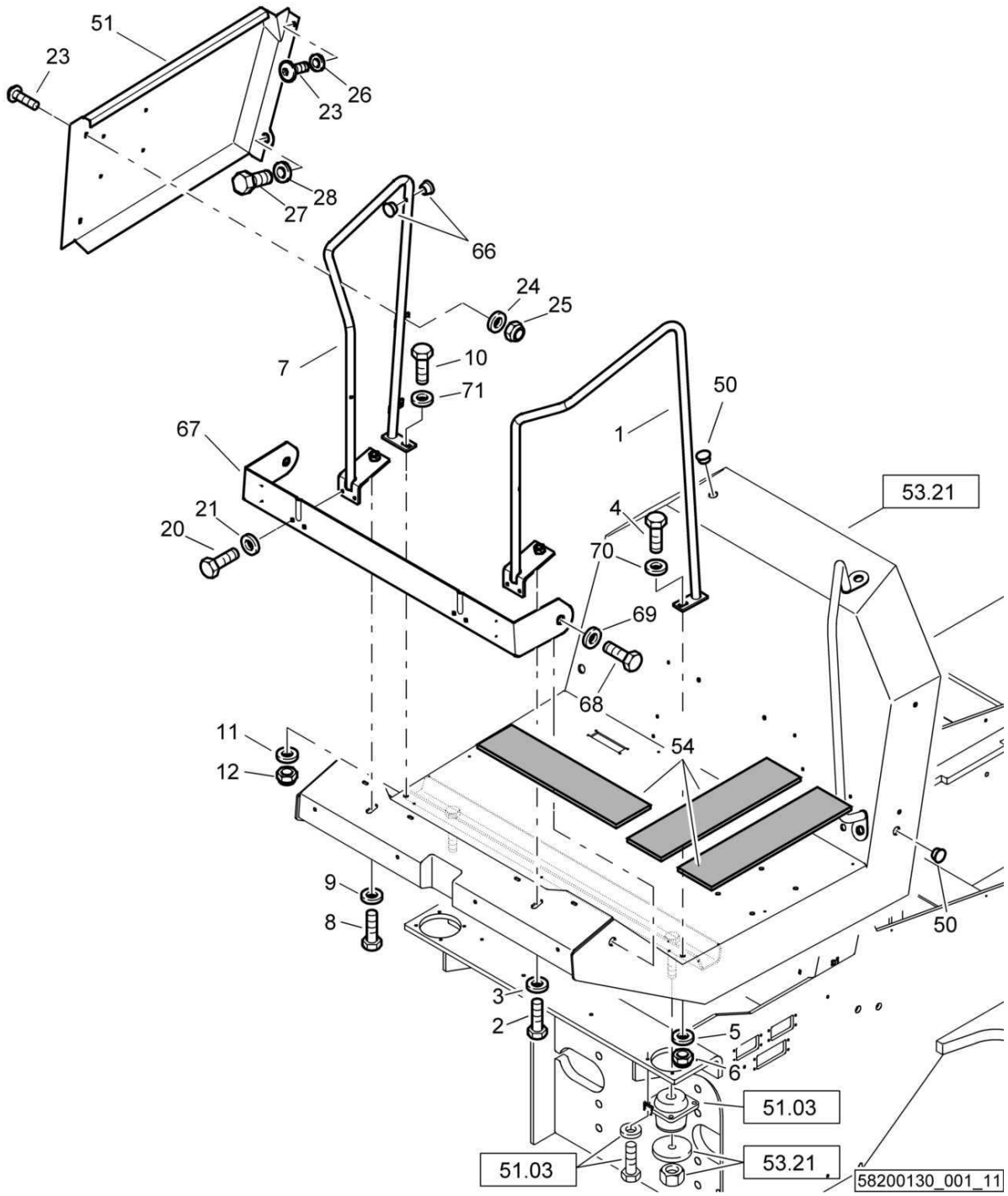

FS10-Railing
FS10-Geländer
FS10-Balustrade

58200130 1001 1

BOMAG FAYAT GROUP

Pos. Pos. Pos.	Part no. Teilenr. No.piece	Qty. Menge Qte.	Description	Benennung	Designation
1	58203352	1	Railing	Geländer	Balustrade
2	07141637	1	Hexagon bolt	Sechskantschraube	Vis à tête hexagonale
3	08752170	1	Spring washer	Spannscheibe	Rondelle tendeuse
4	07141238	1	Hexagon bolt	Sechskantschraube	Vis à tête hexagonale
5	08511324	1	Washer	Scheibe	Disque
6	08131218	1	Safety nut	Sechskantmutter selb.sich	Ecrou de sûreté
7	58203354	1	Railing	Geländer	Balustrade
8	07141637	1	Hexagon bolt	Sechskantschraube	Vis à tête hexagonale
9	08752170	1	Spring washer	Spannscheibe	Rondelle tendeuse
10	07141238	1	Hexagon bolt	Sechskantschraube	Vis à tête hexagonale
11	08511324	1	Washer	Scheibe	Disque
12	08131218	1	Safety nut	Sechskantmutter selb.sich	Ecrou de sûreté
20	07140824	4	Hexagon bolt	Sechskantschraube	Vis à tête hexagonale
21	08752084	4	Spring washer	Spannscheibe	Rondelle tendeuse
23	07210896	3	Pens head screw	Linsenschraube	Vis à tête cylindrique bombée
24	08510817	2	Washer	Scheibe	Disque
25	08130813	2	Safety nut	Sechskantmutter selb.sich	Ecrou de sûreté
26	08752084	1	Spring washer	Spannscheibe	Rondelle tendeuse
27	07142437	1	Hexagon bolt	Sechskantschraube	Vis à tête hexagonale
28	08752222	1	Spring washer	Spannscheibe	Rondelle tendeuse
50	06510291	3	Plug	Abschlußstopfen	Bouchon
51	58203409	1	Plate	Blech	Tôle
54	06520016	3	Anti-skid coating	Antirutschbelag	Couche antiglisse
66	06510359	2	Plug	Verschlußstopfen	Bouchon de fermeture
67	58203510	1	Plate	Blech	Tôle
68	07142437	2	Hexagon bolt	Sechskantschraube	Vis à tête hexagonale
69	08752222	2	Spring washer	Spannscheibe	Rondelle tendeuse
70	08752130	1	Spring washer	Spannscheibe	Rondelle tendeuse
71	08752130	1	Spring washer	Spannscheibe	Rondelle tendeuse

FS10-Railing
FS10-Geländer
FS10-Balustrade

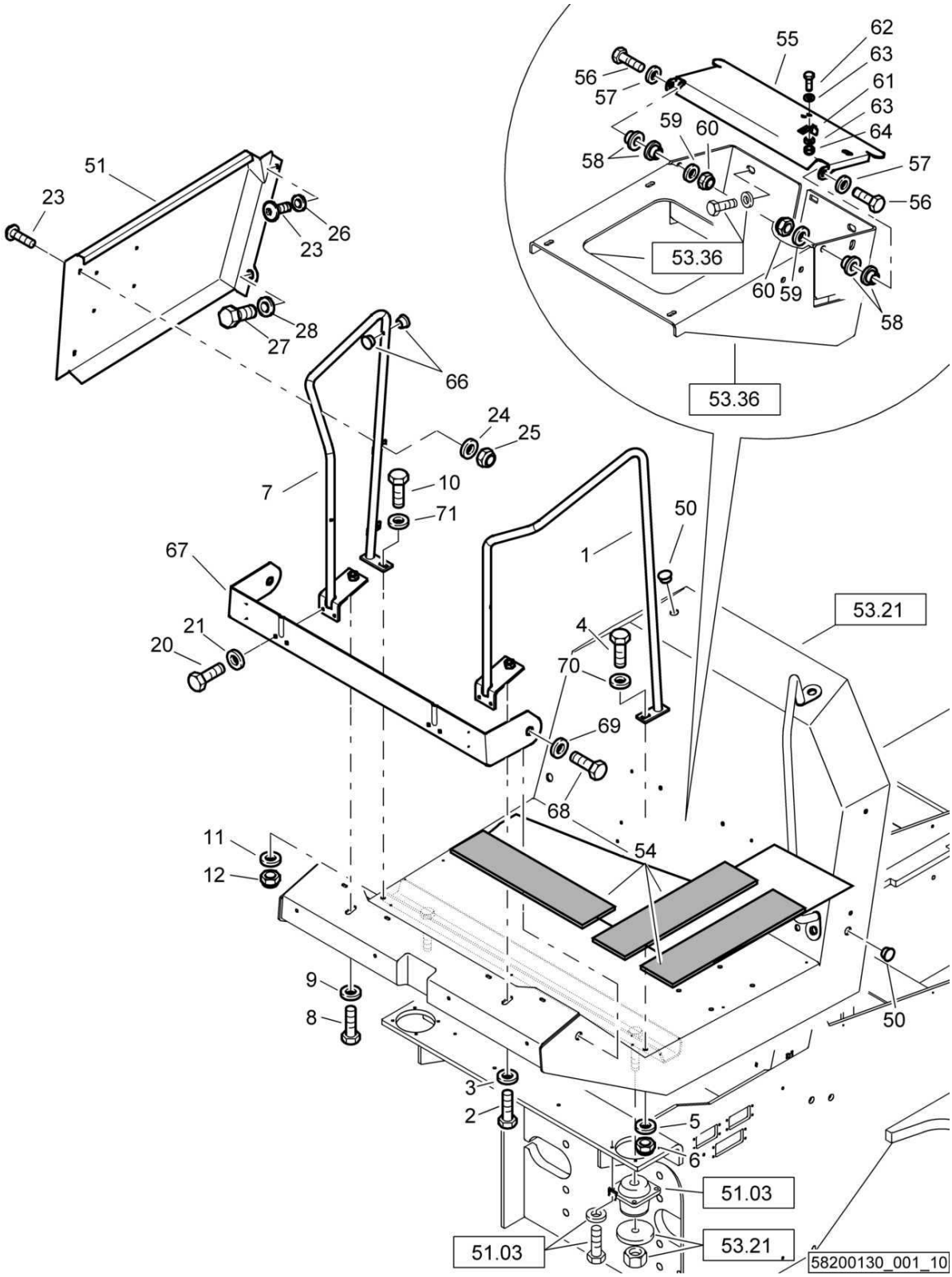

FS10-Railing
FS10-Geländer
FS10-Balustrade

58200130 1001 1

BOMAG FAYAT GROUP

Pos. Pos. Pos.	Part no. Teilenr. No.piece	Qty. Menge Qte.	Description	Benennung	Designation
1	58203352	1	Railing	Geländer	Balustrade
2	07141637	1	Hexagon bolt	Sechskantschraube	Vis à tête hexagonale
3	08752170	1	Spring washer	Spannscheibe	Rondelle tendeuse
4	07141238	1	Hexagon bolt	Sechskantschraube	Vis à tête hexagonale
5	08511324	1	Washer	Scheibe	Disque
6	08131218	1	Safety nut	Sechskantmutter selb.sich	Ecrou de sûreté
7	58203354	1	Railing	Geländer	Balustrade
8	07141637	1	Hexagon bolt	Sechskantschraube	Vis à tête hexagonale
9	08752170	1	Spring washer	Spannscheibe	Rondelle tendeuse
10	07141238	1	Hexagon bolt	Sechskantschraube	Vis à tête hexagonale
11	08511324	1	Washer	Scheibe	Disque
12	08131218	1	Safety nut	Sechskantmutter selb.sich	Ecrou de sûreté
20	07140824	4	Hexagon bolt	Sechskantschraube	Vis à tête hexagonale
21	08752084	4	Spring washer	Spannscheibe	Rondelle tendeuse
23	07210896	3	Pens head screw	Linsenschraube	Vis à tête cylindrique bombée
24	08510817	2	Washer	Scheibe	Disque
25	08130813	2	Safety nut	Sechskantmutter selb.sich	Ecrou de sûreté
26	08752084	1	Spring washer	Spannscheibe	Rondelle tendeuse
27	07142437	1	Hexagon bolt	Sechskantschraube	Vis à tête hexagonale
28	08752222	1	Spring washer	Spannscheibe	Rondelle tendeuse
50	06510291	3	Plug	Abschlußstopfen	Bouchon
51	58203409	1	Plate	Blech	Tôle
54	06520016	3	Anti-skid coating	Antirutschbelag	Couche antiglisse
55	58150181	1	Cover	Deckel	Couvercle
56	07140842	2	Hexagon bolt	Sechskantschraube	Vis à tête hexagonale
57	08752084	2	Spring washer	Spannscheibe	Rondelle tendeuse
58	06281208	4	Bushing	Buchse	Douille
59	08752084	2	Spring washer	Spannscheibe	Rondelle tendeuse
60	08130813	2	Safety nut	Sechskantmutter selb.sich	Ecrou de sûreté
61	64420064	1	Spring	Feder	Ressort
62	07140520	2	Hexagon bolt	Sechskantschraube	Vis à tête hexagonale
63	08751053	4	Spring washer	Spannscheibe	Rondelle tendeuse
64	08130508	2	Safety nut	Sechskantmutter selb.sich	Ecrou de sûreté
66	06510359	2	Plug	Verschlußstopfen	Bouchon de fermeture
67	58203510	1	Plate	Blech	Tôle
68	07142437	2	Hexagon bolt	Sechskantschraube	Vis à tête hexagonale
69	08752222	2	Spring washer	Spannscheibe	Rondelle tendeuse
70	08752130	1	Spring washer	Spannscheibe	Rondelle tendeuse
71	08752130	1	Spring washer	Spannscheibe	Rondelle tendeuse

FS10-Railing
FS10-Geländer
FS10-Balustrade

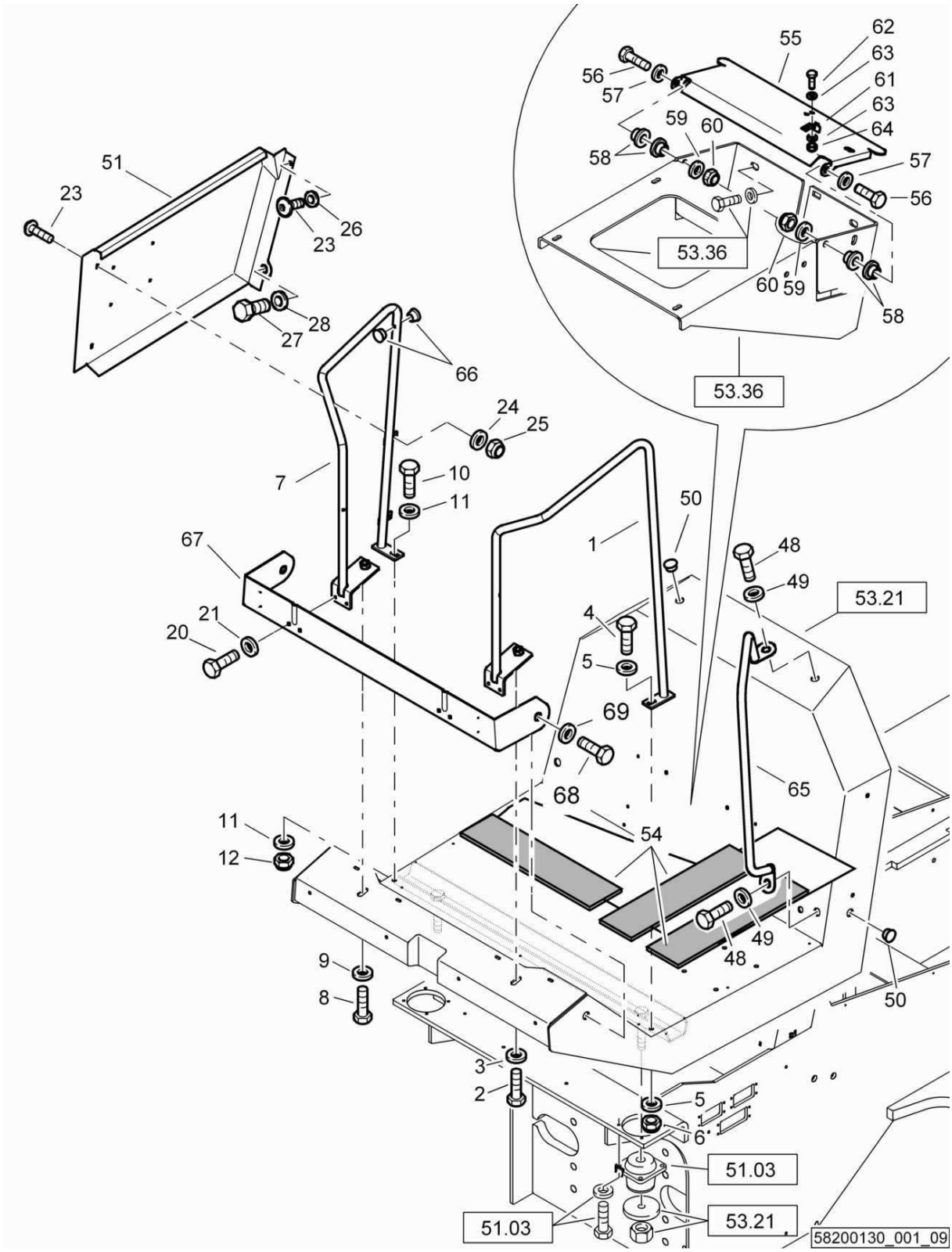

FS10-Railing
FS10-Geländer
FS10-Balustrade

58200130 1001 1

BOMAG FAYAT GROUP

Pos. Pos. Pos.	Part no. Teilenr. No.piece	Qty. Menge Qte.	Description	Benennung	Designation
1	58203352	1	Railing	Geländer	Balustrade
2	07141637	1	Hexagon bolt	Sechskantschraube	Vis à tête hexagonale
3	08752170	1	Spring washer	Spannscheibe	Rondelle tendeuse
4	07141238	1	Hexagon bolt	Sechskantschraube	Vis à tête hexagonale
5	08511324	2	Washer	Scheibe	Disque
6	08131218	1	Safety nut	Sechskantmutter selb.sich	Ecrou de sûreté
7	58203354	1	Railing	Geländer	Balustrade
8	07141637	1	Hexagon bolt	Sechskantschraube	Vis à tête hexagonale
9	08752170	1	Spring washer	Spannscheibe	Rondelle tendeuse
10	07141238	1	Hexagon bolt	Sechskantschraube	Vis à tête hexagonale
11	08511324	2	Washer	Scheibe	Disque
12	08131218	1	Safety nut	Sechskantmutter selb.sich	Ecrou de sûreté
20	07140824	4	Hexagon bolt	Sechskantschraube	Vis à tête hexagonale
21	08752084	4	Spring washer	Spannscheibe	Rondelle tendeuse
23	07210896	3	Pens head screw	Linsenschraube	Vis à tête cylindrique bombée
24	08510817	2	Washer	Scheibe	Disque
25	08130813	2	Safety nut	Sechskantmutter selb.sich	Ecrou de sûreté
26	08752084	1	Spring washer	Spannscheibe	Rondelle tendeuse
27	07142437	1	Hexagon bolt	Sechskantschraube	Vis à tête hexagonale
28	08752222	1	Spring washer	Spannscheibe	Rondelle tendeuse
48	07142437	2	Hexagon bolt	Sechskantschraube	Vis à tête hexagonale
49	08752222	2	Spring washer	Spannscheibe	Rondelle tendeuse
50	06510291	3	Plug	Abschlußstopfen	Bouchon
51	58203409	1	Plate	Blech	Tôle
54	06520016	3	Anti-skid coating	Antirutschbelag	Couche antiglisse
55	58150181	1	Cover	Deckel	Couvercle
56	07140842	2	Hexagon bolt	Sechskantschraube	Vis à tête hexagonale
57	08752084	2	Spring washer	Spannscheibe	Rondelle tendeuse
58	06281208	4	Bushing	Buchse	Douille
59	08752084	2	Spring washer	Spannscheibe	Rondelle tendeuse
60	08130813	2	Safety nut	Sechskantmutter selb.sich	Ecrou de sûreté
61	64420064	1	Spring	Feder	Ressort
62	07140520	2	Hexagon bolt	Sechskantschraube	Vis à tête hexagonale
63	08751053	4	Spring washer	Spannscheibe	Rondelle tendeuse
64	08130508	2	Safety nut	Sechskantmutter selb.sich	Ecrou de sûreté
65	58203434	1	Access rail	Aufstiegsbügel	Monture d'ascension
66	06510359	2	Plug	Verschlußstopfen	Bouchon de fermeture
67	58203510	1	Plate	Blech	Tôle
68	07142437	2	Hexagon bolt	Sechskantschraube	Vis à tête hexagonale
69	08752222	2	Spring washer	Spannscheibe	Rondelle tendeuse

FS10-Railing
FS10-Geländer
FS10-Balustrade

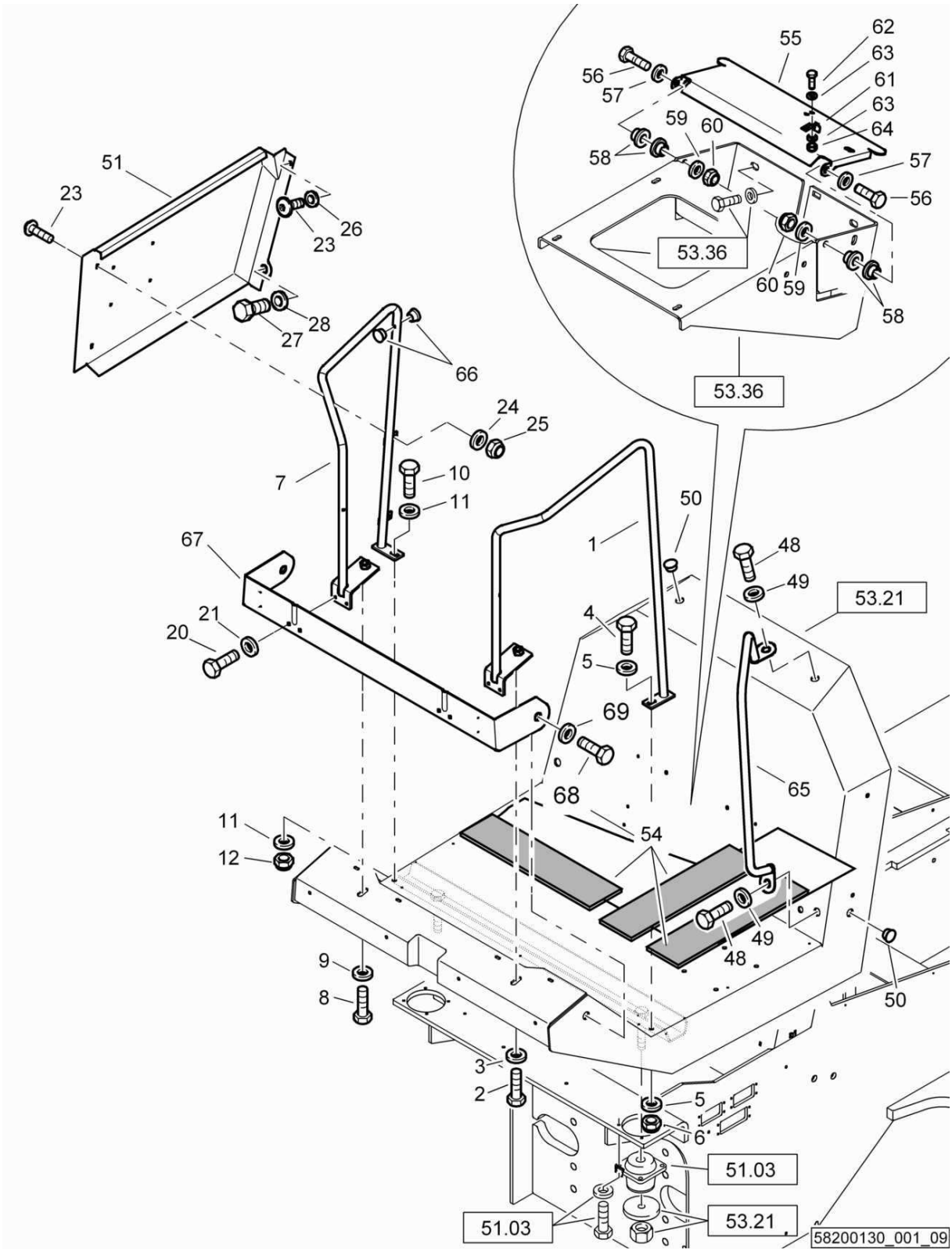

FS10-Railing
FS10-Geländer
FS10-Balustrade

58200130 1001 1

BOMAG FAYAT GROUP

Pos. Pos. Pos.	Part no. Teilenr. No.piece	Qty. Menge Qte.	Description	Benennung	Designation
1	58203352	1	Railing	Geländer	Balustrade
2	07141637	1	Hexagon bolt	Sechskantschraube	Vis à tête hexagonale
3	08752170	1	Spring washer	Spannscheibe	Rondelle tendeuse
4	07141238	1	Hexagon bolt	Sechskantschraube	Vis à tête hexagonale
5	08511324	2	Washer	Scheibe	Disque
6	08131218	1	Safety nut	Sechskantmutter selb.sich	Ecrou de sûreté
7	58203354	1	Railing	Geländer	Balustrade
8	07141637	1	Hexagon bolt	Sechskantschraube	Vis à tête hexagonale
9	08752170	1	Spring washer	Spannscheibe	Rondelle tendeuse
10	07141238	1	Hexagon bolt	Sechskantschraube	Vis à tête hexagonale
11	08511324	2	Washer	Scheibe	Disque
12	08131218	1	Safety nut	Sechskantmutter selb.sich	Ecrou de sûreté
20	07140824	4	Hexagon bolt	Sechskantschraube	Vis à tête hexagonale
21	08752084	4	Spring washer	Spannscheibe	Rondelle tendeuse
23	07210896	3	Pens head screw	Linsenschraube	Vis à tête cylindrique bombée
24	08510817	2	Washer	Scheibe	Disque
25	08130813	2	Safety nut	Sechskantmutter selb.sich	Ecrou de sûreté
26	08752084	1	Spring washer	Spannscheibe	Rondelle tendeuse
27	07142436	1	Hexagon bolt	Sechskantschraube	Vis à tête hexagonale
28	08752222	1	Spring washer	Spannscheibe	Rondelle tendeuse
48	07142436	2	Hexagon bolt	Sechskantschraube	Vis à tête hexagonale
49	08752222	2	Spring washer	Spannscheibe	Rondelle tendeuse
50	06510291	3	Plug	Abschlußstopfen	Bouchon
51	58203409	1	Plate	Blech	Tôle
54	06520016	3	Anti-skid coating	Antirutschbelag	Couche antiglisse
55	58150181	1	Cover	Deckel	Couvercle
56	07140842	2	Hexagon bolt	Sechskantschraube	Vis à tête hexagonale
57	08752084	2	Spring washer	Spannscheibe	Rondelle tendeuse
58	06281208	4	Bushing	Buchse	Douille
59	08752084	2	Spring washer	Spannscheibe	Rondelle tendeuse
60	08130813	2	Safety nut	Sechskantmutter selb.sich	Ecrou de sûreté
61	64420064	1	Spring	Feder	Ressort
62	07140520	2	Hexagon bolt	Sechskantschraube	Vis à tête hexagonale
63	08751053	4	Spring washer	Spannscheibe	Rondelle tendeuse
64	08130508	2	Safety nut	Sechskantmutter selb.sich	Ecrou de sûreté
65	58203434	1	Access rail	Aufstiegsbügel	Monture d'ascension
66	06510359	2	Plug	Verschlußstopfen	Bouchon de fermeture
67	58203510	1	Plate	Blech	Tôle
68	07142437	2	Hexagon bolt	Sechskantschraube	Vis à tête hexagonale
69	08752222	2	Spring washer	Spannscheibe	Rondelle tendeuse

FS10-Railing
FS10-Geländer
FS10-Balustrade

58200130_001_08

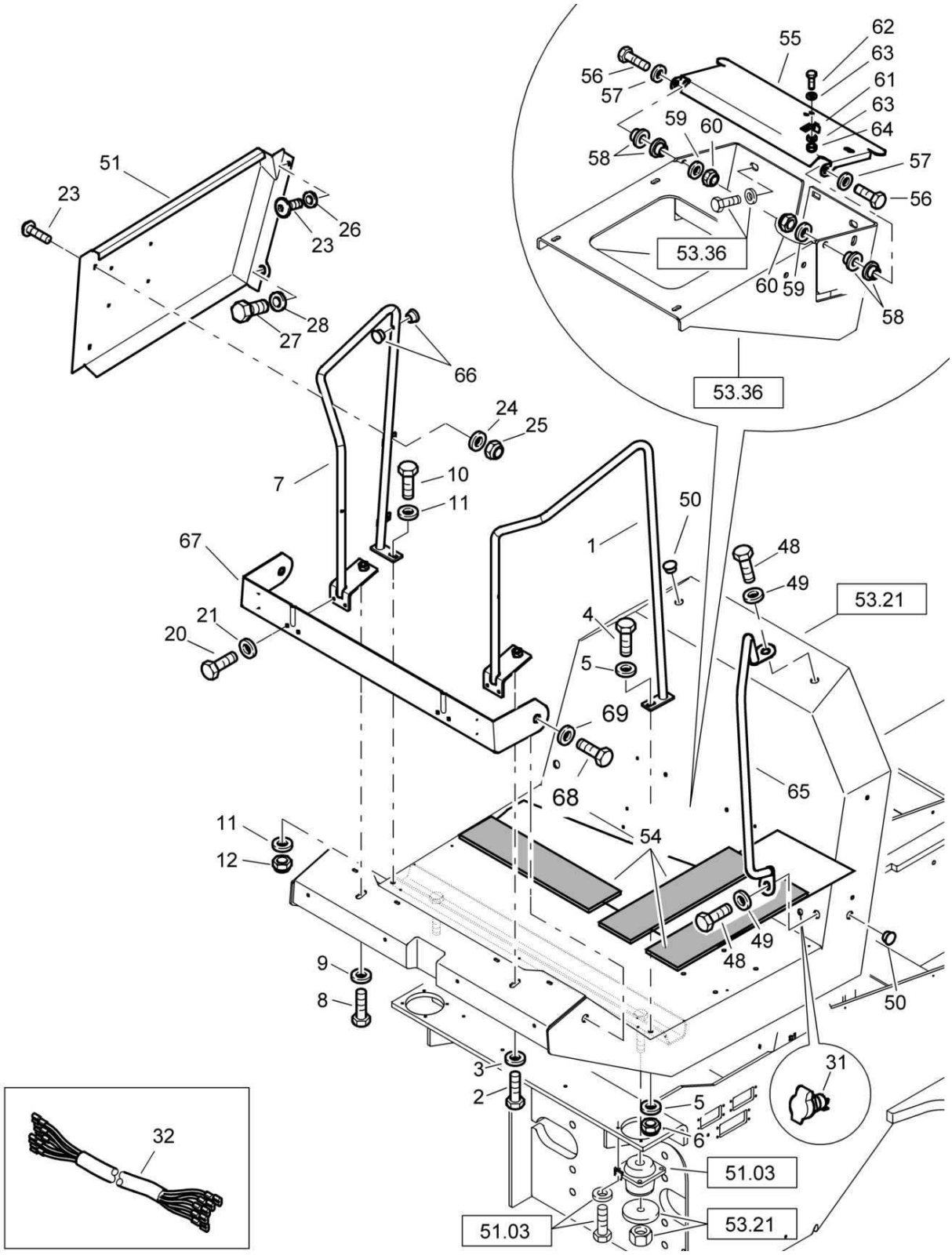

FS10-Railing
FS10-Geländer
FS10-Balustrade

58200130 1001 1

BOMAG FAYAT GROUP

Pos. Pos. Pos.	Part no. Teilenr. No.piece	Qty. Menge Qte.	Description	Benennung	Designation
1	58203352	1	Railing	Geländer	Balustrade
2	07141637	1	Hexagon bolt	Sechskantschraube	Vis à tête hexagonale
3	08752170	1	Spring washer	Spannscheibe	Rondelle tendeuse
4	07141238	1	Hexagon bolt	Sechskantschraube	Vis à tête hexagonale
5	08511324	2	Washer	Scheibe	Disque
6	08131218	1	Safety nut	Sechskantmutter selb.sich	Ecrou de sûreté
7	58203354	1	Railing	Geländer	Balustrade
8	07141637	1	Hexagon bolt	Sechskantschraube	Vis à tête hexagonale
9	08752170	1	Spring washer	Spannscheibe	Rondelle tendeuse
10	07141238	1	Hexagon bolt	Sechskantschraube	Vis à tête hexagonale
11	08511324	2	Washer	Scheibe	Disque
12	08131218	1	Safety nut	Sechskantmutter selb.sich	Ecrou de sûreté
20	07140824	4	Hexagon bolt	Sechskantschraube	Vis à tête hexagonale
21	08752084	4	Spring washer	Spannscheibe	Rondelle tendeuse
23	07210896	3	Pens head screw	Linsenschraube	Vis à tête cylindrique bombée
24	08510817	2	Washer	Scheibe	Disque
25	08130813	2	Safety nut	Sechskantmutter selb.sich	Ecrou de sûreté
26	08752084	1	Spring washer	Spannscheibe	Rondelle tendeuse
27	07142436	1	Hexagon bolt	Sechskantschraube	Vis à tête hexagonale
28	08752222	1	Spring washer	Spannscheibe	Rondelle tendeuse
31	05755615	1	Socket	Steckdose	Prise
32	58260295	1	Wire harness	Kabelbaum	Faisceau de câbles
48	07142436	2	Hexagon bolt	Sechskantschraube	Vis à tête hexagonale
49	08752222	2	Spring washer	Spannscheibe	Rondelle tendeuse
50	06510291	3	Plug	Abschlußstopfen	Bouchon
51	58203409	1	Plate	Blech	Tôle
54	06520016	3	Anti-skid coating	Antirutschbelag	Couche antiglisse
55	58150181	1	Cover	Deckel	Couvercle
56	07140842	2	Hexagon bolt	Sechskantschraube	Vis à tête hexagonale
57	08752084	2	Spring washer	Spannscheibe	Rondelle tendeuse
58	06281208	4	Bushing	Buchse	Douille
59	08752084	2	Spring washer	Spannscheibe	Rondelle tendeuse
60	08130813	2	Safety nut	Sechskantmutter selb.sich	Ecrou de sûreté
61	64420064	1	Spring	Feder	Ressort
62	07140520	2	Hexagon bolt	Sechskantschraube	Vis à tête hexagonale
63	08751053	4	Spring washer	Spannscheibe	Rondelle tendeuse
64	08130508	2	Safety nut	Sechskantmutter selb.sich	Ecrou de sûreté
65	58203434	1	Access rail	Aufstiegsbügel	Monture d'ascension
66	06510359	2	Plug	Verschlußstopfen	Bouchon de fermeture
67	58203510	1	Plate	Blech	Tôle
68	07142437	2	Hexagon bolt	Sechskantschraube	Vis à tête hexagonale
69	08752222	2	Spring washer	Spannscheibe	Rondelle tendeuse

FS10-Railing
FS10-Geländer
FS10-Balustrade

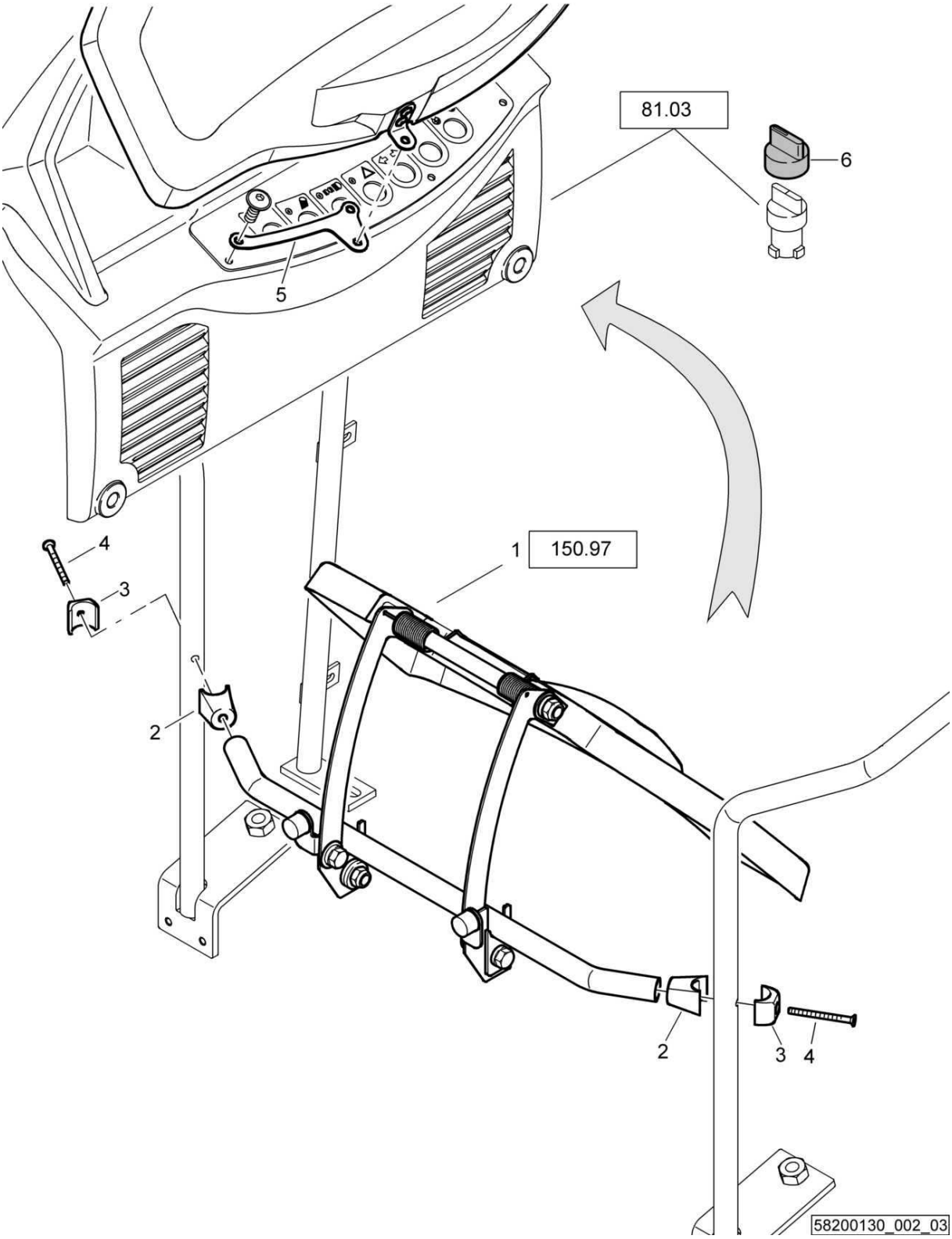

58200130_002_03

FS10-Railing
FS10-Geländer
FS10-Balustrade

58200130 1001 1

BOMAG FAYAT GROUP

Pos. Pos. Pos.	Part no. Teilenr. No.piece	Qty. Menge Qte.	Description	Benennung	Designation
1	58203396	1	Protection in front, assembled	Schutz vorne, montiert	Protection avant, assemblé
2	05932133	2	Pillow block	Halterung	Support
3	05932137	2	Pillow block	Halterung	Support
4	07320657	2	Countersunk screw	Senkschraube	Vis noyée
5	58203329	1	Plate	Blech	Tôle
6	05762344	3	Protection cap	Schutzkappe	Chapeau protecteur

FS10-Railing
FS10-Geländer
FS10-Balustrade

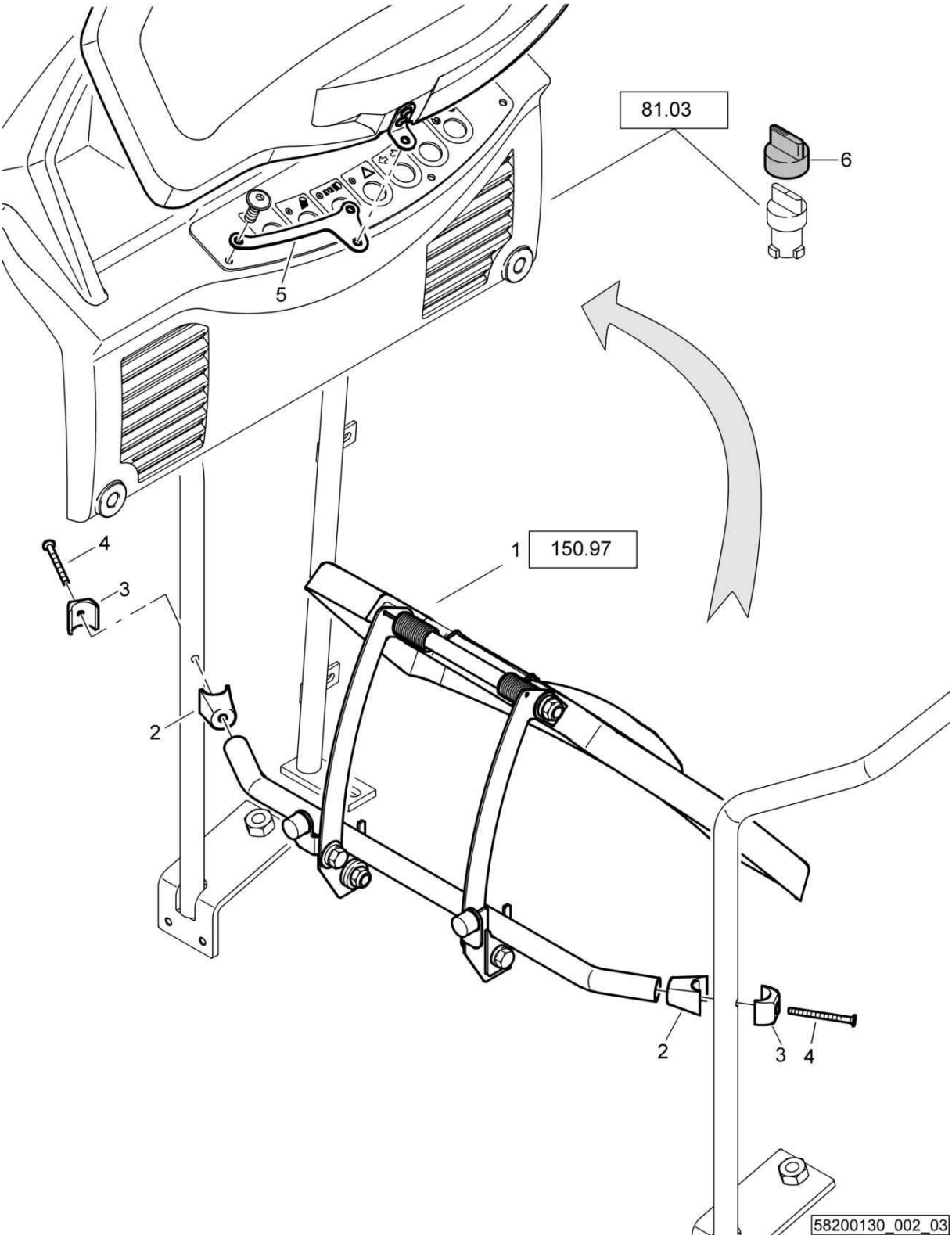

58200130_002_03

FS10-Railing
FS10-Geländer
FS10-Balustrade

58200130 1001 1

BOMAG FAYAT GROUP

Pos. Pos. Pos.	Part no. Teilenr. No.piece	Qty. Menge Qte.	Description	Benennung	Designation
1	58203396	1	Protection in front, assembled	Schutz vorne, montiert	Protection avant, assemblé
2	05932133	2	Pillow block	Halterung	Support
3	05932137	2	Pillow block	Halterung	Support
4	07320657	2	Countersunk screw	Senkschraube	Vis noyée
5	58203329	1	Plate	Blech	Tôle
6	05762344	4	Protection cap	Schutzkappe	Chapeau protecteur

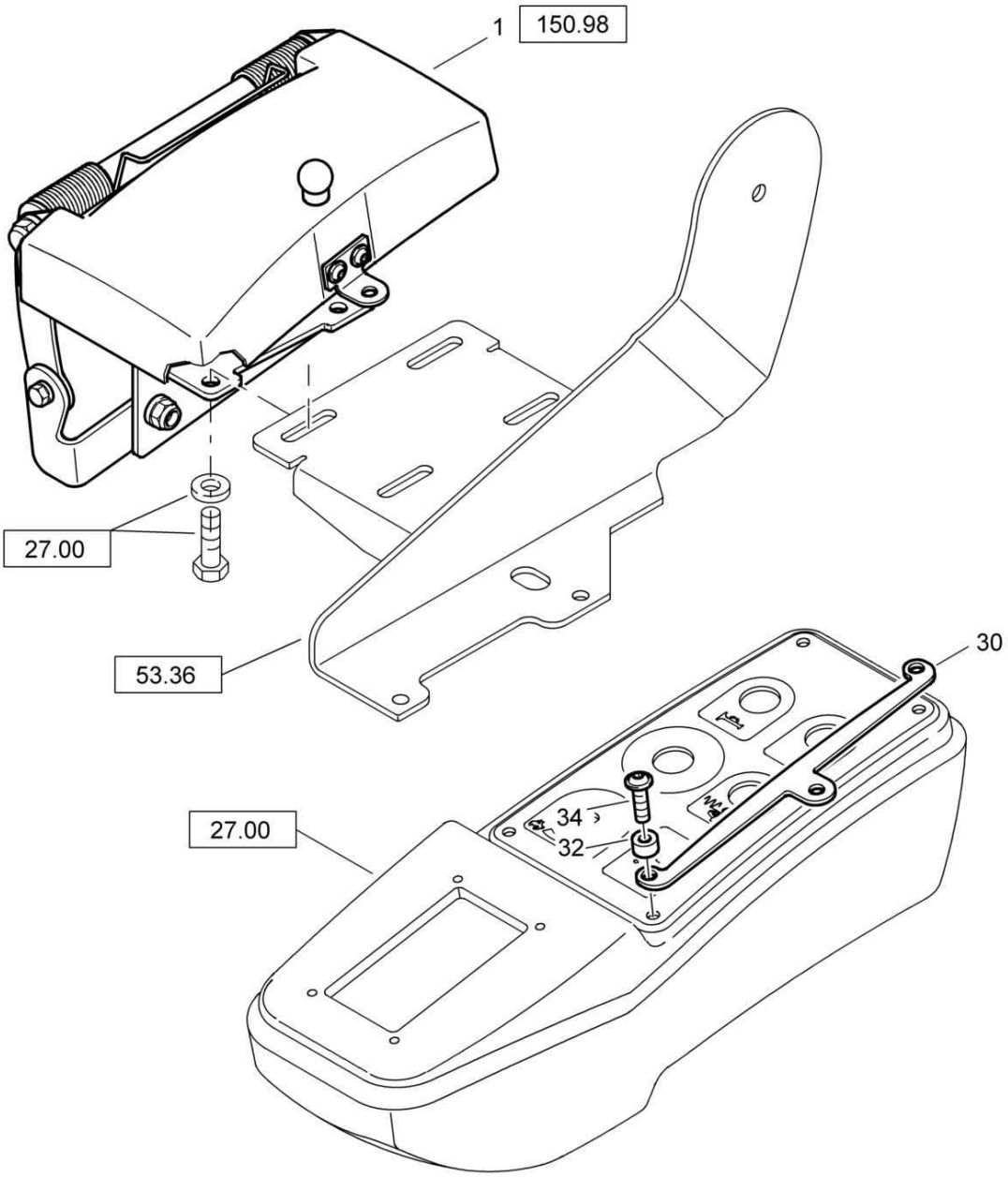
1
150.98
27.00
53.36
30
27.00
34
32

FS10-Railing
FS10-Geländer
FS10-Balustrade

58200130 1001 1

BOMAG FAYAT GROUP

Pos. Pos. Pos.	Part no. Teilenr. No.piece	Qty. Menge Qte.	Description	Benennung	Designation
1	58203395	1	Protection right, assembled	Schutz rechts, montiert	Protection à droite, assemblé
30	58203304	1	Plate	Blech	Tôle
32	58203301	2	Round steel bar	Rundstahl	Acier rond
34	07210892	2	Pens head screw	Linsenschraube	Vis à tête cylindrique bombée

S21-Ropscabin with heater
S21-Ropskab. mit Heizung
S21-Cab. ROPS a. chauffage

58200197_001_03

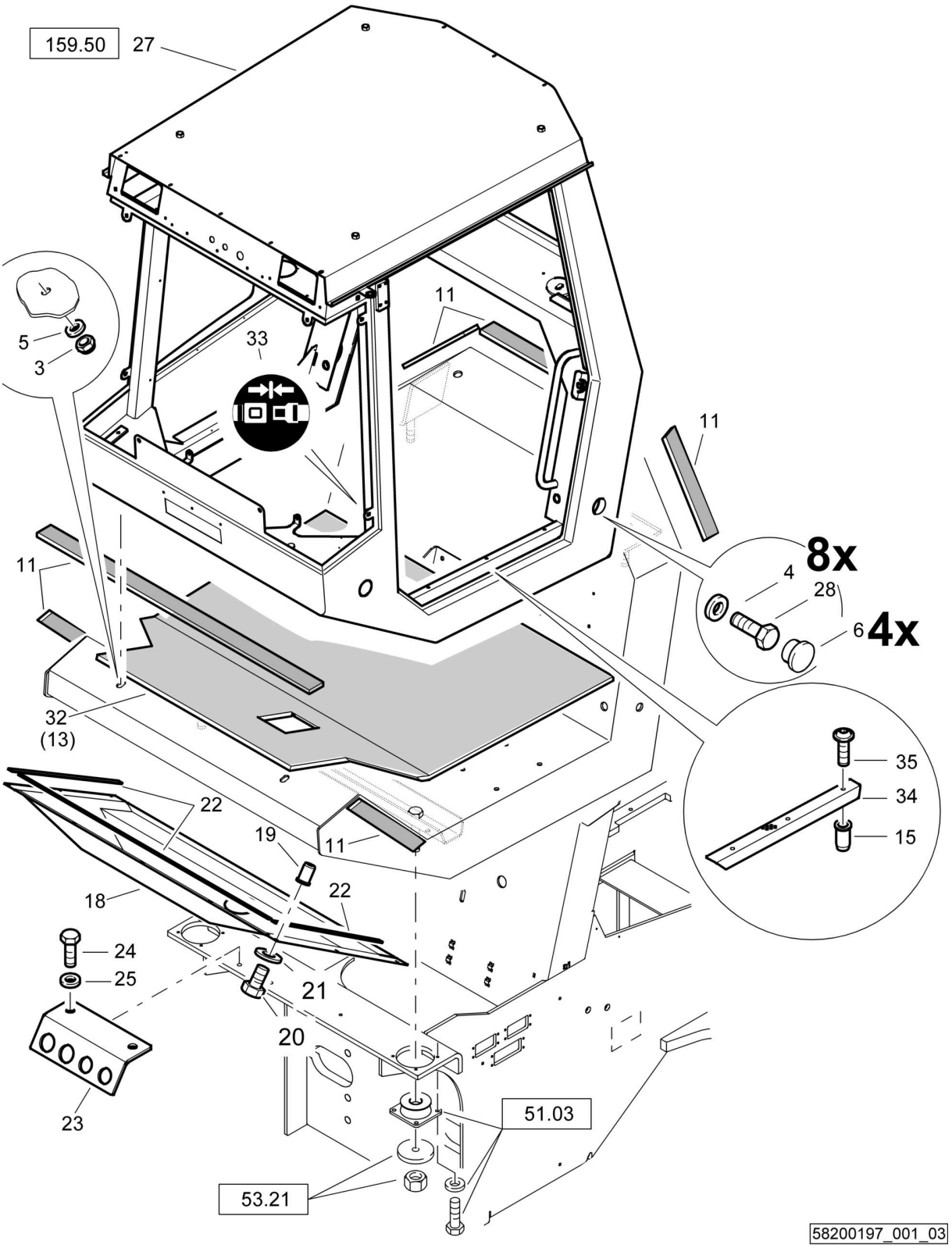

S21-Ropscabin with heater
S21-Ropskab. mit Heizung
S21-Cab. ROPS a. chauffage

58200197 1001 1

BOMAG FAYAT GROUP

Pos. Pos. Pos.	Part no. Teilenr. No.piece	Qty. Menge Qte.	Description	Benennung	Designation
3	08111620	2	Hexagon nut	Sechskantmutter	Ecrou hexagonal
4	08752222	8	Spring washer	Spannscheibe	Rondelle tendeuse
5	08752170	2	Spring washer	Spannscheibe	Rondelle tendeuse
6	06510317	4	Cover	Deckel	Couvercle
11	00653020	85,0 dm	Sealing band	Dichtband	Bande d'étanchéitéc
13	58203088	1	Cover	Abdeckung	Protection
15	05990051	3	Nut,blind	Blindnietmutter	Ecrou
18	58203581	1	Cover	Abdeckung	Protection
19	05990050	9	Rivet	Niet	Rivet
20	07140626	9	Hexagon bolt	Sechskantschraube	Vis à tête hexagonale
21	08590617	9	Washer	Scheibe	Disque
22	00652076	23,0 dm	Expanded rubber	Zellgummi	Bande en caoutchouc
23	58203102	1	Plate	Blech	Tôle
24	07141030	2	Hexagon bolt	Sechskantschraube	Vis à tête hexagonale
25	08752106	2	Spring washer	Spannscheibe	Rondelle tendeuse
27	58508000	1	Cabin	Kabine	Cabine
28	07142441	8	Hexagon bolt	Sechskantschraube	Vis à tête hexagonale
32	58203393	1	Floor mat	Bodenmatte	Natte de plancher
33	00832477	1	Decal,indication	Hinweisschild	Fiche d'instructions
34	58203407	1	Plate	Blech	Tôle
35	07210895	3	Pens head screw	Linsenschraube	Vis à tête cylindrique bombée

S21-Ropscabin with heater
S21-Ropskab. mit Heizung
S21-Cab. ROPS a. chauffage

58200197_001_03

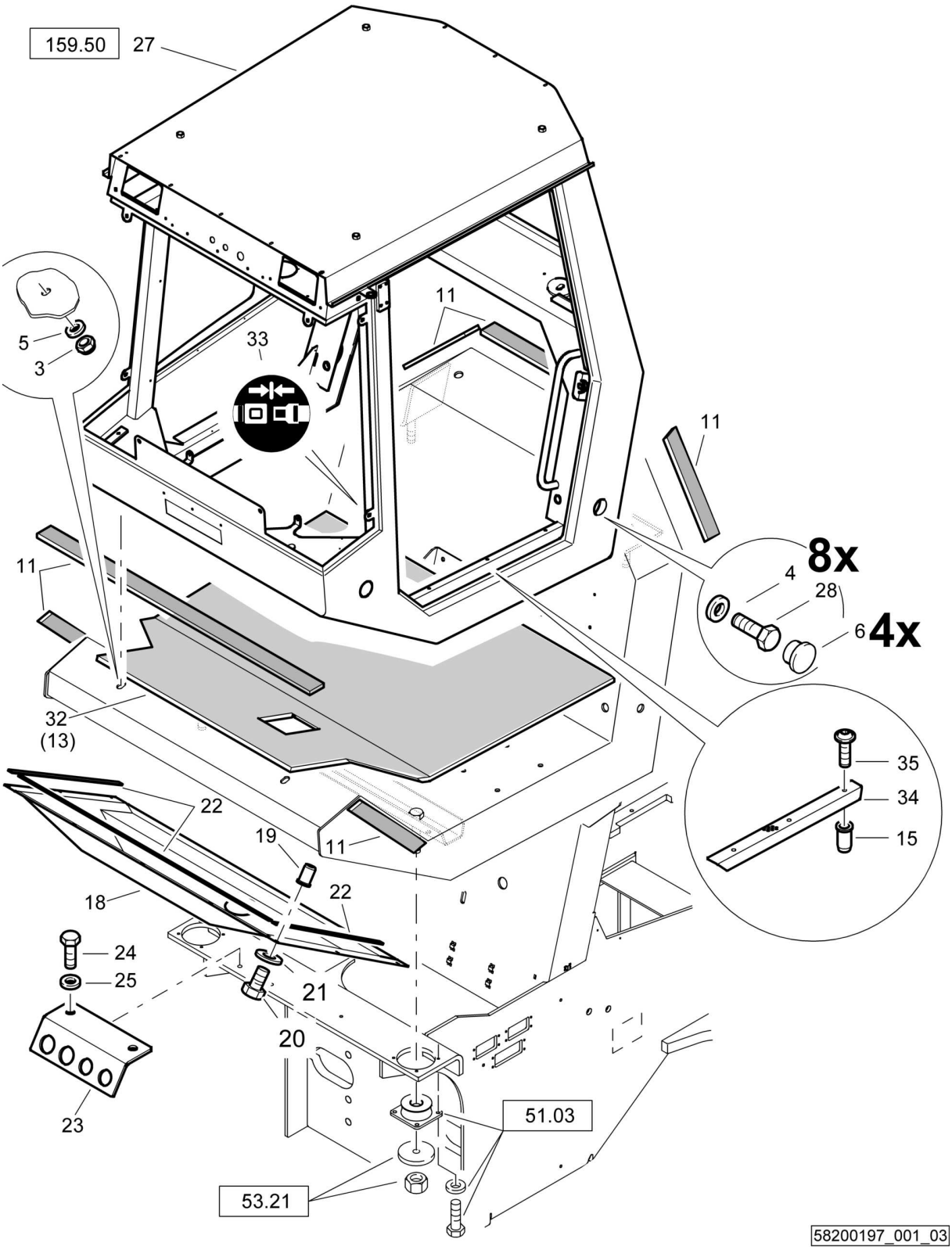

S21-Ropscabin with heater
S21-Ropskab. mit Heizung
S21-Cab. ROPS a. chauffage

58200197 1001 1

BOMAG FAYAT GROUP

Pos. Pos. Pos.	Part no. Teilenr. No.piece	Qty. Menge Qte.	Description	Benennung	Designation
3	08111620	2	Hexagon nut	Sechskantmutter	Ecrou hexagonal
4	08752222	8	Spring washer	Spannscheibe	Rondelle tendeuse
5	08752170	2	Spring washer	Spannscheibe	Rondelle tendeuse
6	06510317	4	Cover	Deckel	Couvercle
11	00653020	85,0 dm	Sealing band	Dichtband	Bande d'étanchéitéc
13	58203088	1	Cover	Abdeckung	Protection
15	05990051	3	Nut,blind	Blindnietmutter	Ecrou
18	58203581	1	Cover	Abdeckung	Protection
19	05990050	9	Rivet	Niet	Rivet
20	07140626	9	Hexagon bolt	Sechskantschraube	Vis à tête hexagonale
21	08590617	9	Washer	Scheibe	Disque
22	00652076	23,0 dm	Expanded rubber	Zellgummi	Bande en caoutchouc
23	58203102	1	Plate	Blech	Tôle
24	07141017	2	Hexagon bolt	Sechskantschraube	Vis à tête hexagonale
25	08752106	2	Spring washer	Spannscheibe	Rondelle tendeuse
27	58508000	1	Cabin	Kabine	Cabine
28	07142441	8	Hexagon bolt	Sechskantschraube	Vis à tête hexagonale
32	58203393	1	Floor mat	Bodenmatte	Natte de plancher
33	00832477	1	Decal,indication	Hinweisschild	Fiche d'instructions
34	58203407	1	Plate	Blech	Tôle
35	07210895	3	Pens head screw	Linsenschraube	Vis à tête cylindrique bombée

S/N 101583411017 ▶ S/N 101583411070

S21-Ropscabin with heater
S21-Ropskab. mit Heizung
S21-Cab. ROPS a. chauffage

58200197_001_03

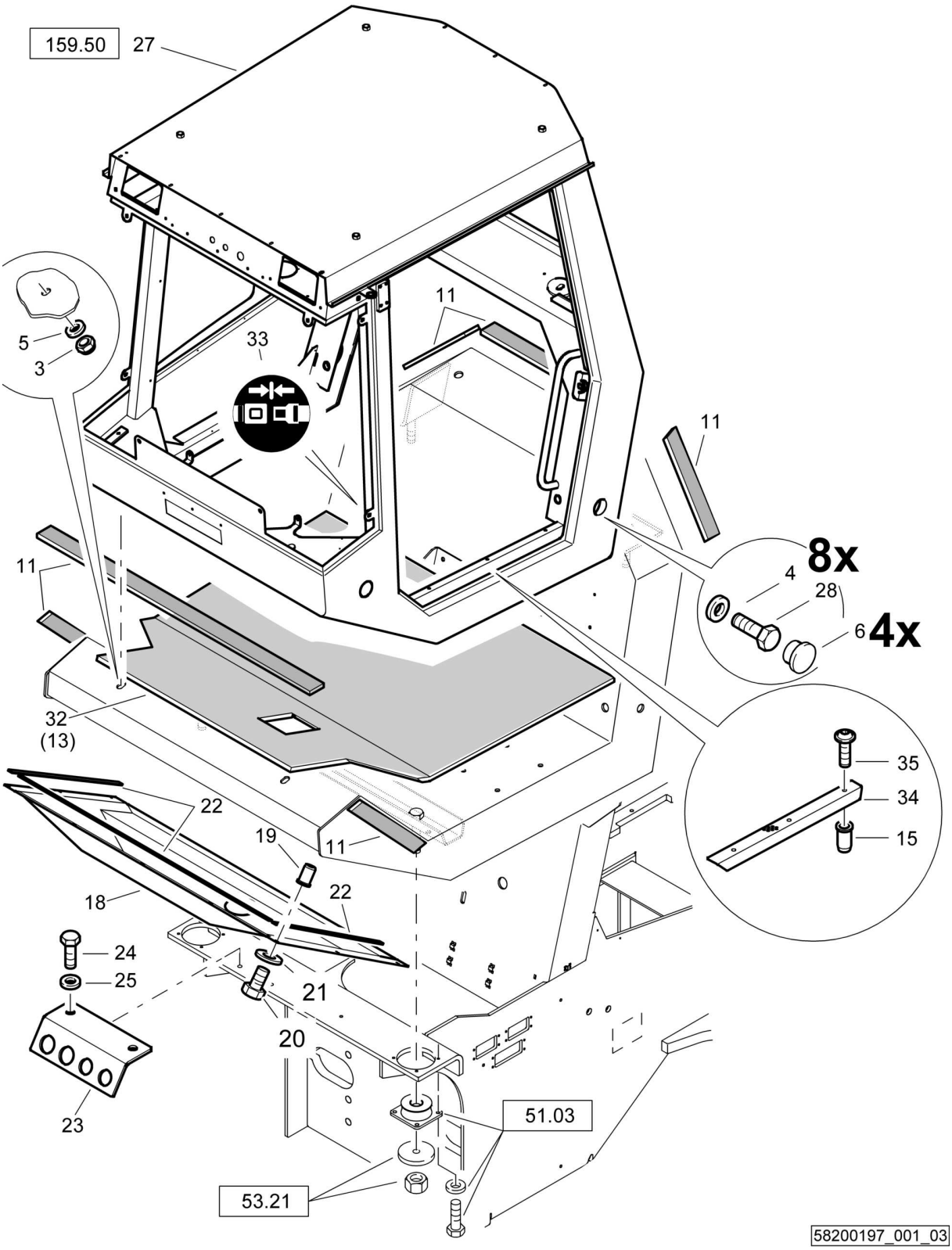

S21-Ropscabin with heater
S21-Ropskab. mit Heizung
S21-Cab. ROPS a. chauffage

58200197 1001 1

BOMAG FAYAT GROUP

Pos. Pos. Pos.	Part no. Teilenr. No.piece	Qty. Menge Qte.	Description	Benennung	Designation
3	08111620	2	Hexagon nut	Sechskantmutter	Ecrou hexagonal
4	08752222	8	Spring washer	Spannscheibe	Rondelle tendeuse
5	08752170	2	Spring washer	Spannscheibe	Rondelle tendeuse
6	06510317	4	Cover	Deckel	Couvercle
11	00653020	85,0 dm	Sealing band	Dichtband	Bande d'étanchéitéc
13	58203088	1	Cover	Abdeckung	Protection
15	05990051	3	Nut,blind	Blindnietmutter	Ecrou
18	58203581	1	Cover	Abdeckung	Protection
19	05990050	9	Rivet	Niet	Rivet
20	07140626	9	Hexagon bolt	Sechskantschraube	Vis à tête hexagonale
21	08590617	9	Washer	Scheibe	Disque
22	00652076	23,0 dm	Expanded rubber	Zellgummi	Bande en caoutchouc
23	58203102	1	Plate	Blech	Tôle
24	07141017	2	Hexagon bolt	Sechskantschraube	Vis à tête hexagonale
25	08752106	2	Spring washer	Spannscheibe	Rondelle tendeuse
27	58291000	1	Cabin	Kabine	Cabine
28	07142441	8	Hexagon bolt	Sechskantschraube	Vis à tête hexagonale
32	58203393	1	Floor mat	Bodenmatte	Natte de plancher
33	00832477	1	Decal,indication	Hinweisschild	Fiche d'instructions
34	58203407	1	Plate	Blech	Tôle
35	07210895	3	Pens head screw	Linsenschraube	Vis à tête cylindrique bombée

S/N 101583411015 ▶ S/N 101583411016

S21-Ropscabin with heater
S21-Ropskab. mit Heizung
S21-Cab. ROPS a. chauffage

58200197_001_02

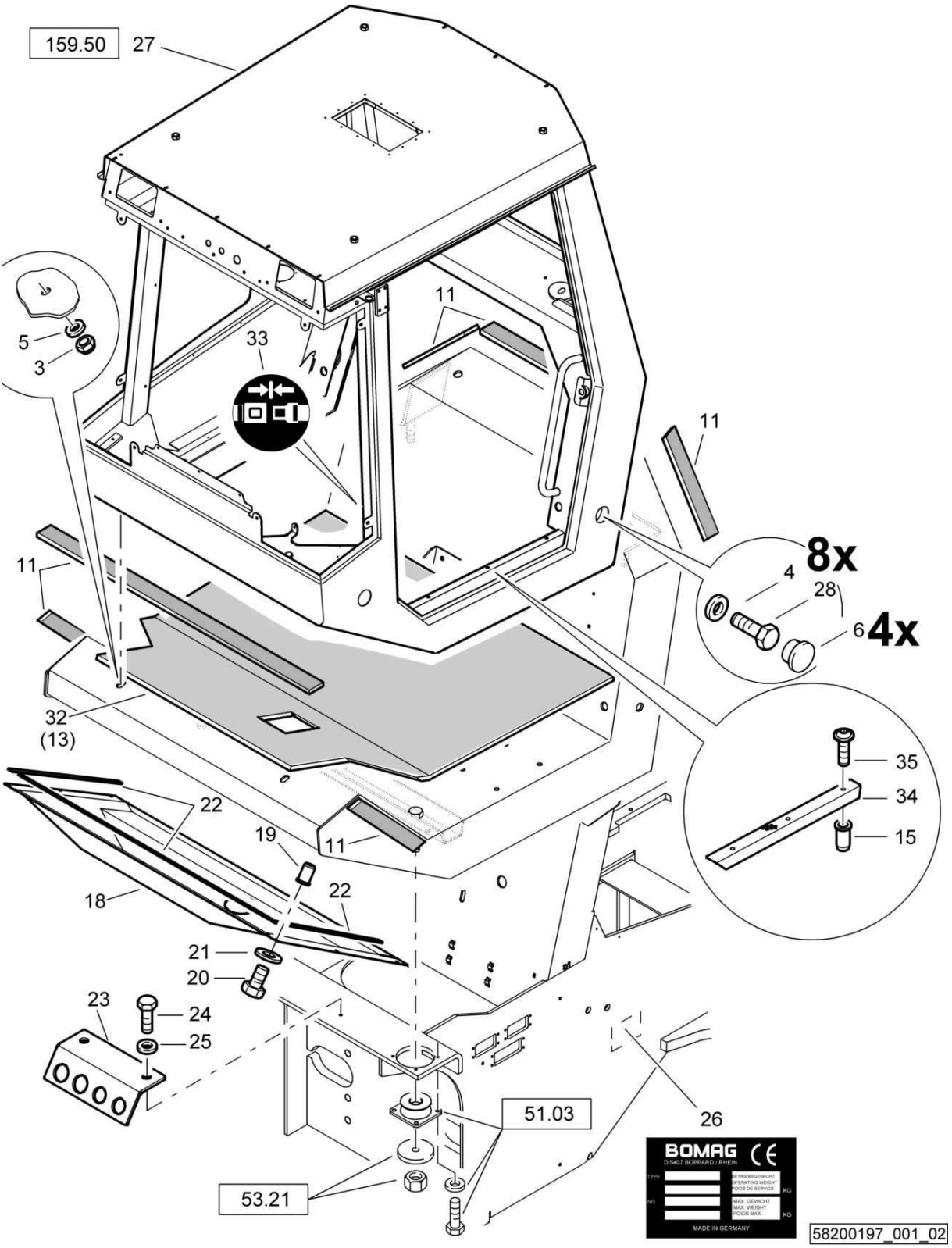

S21-Ropscabin with heater
S21-Ropskab. mit Heizung
S21-Cab. ROPS a. chauffage

58200197 1001 1

BOMAG FAYAT GROUP

Pos. Pos. Pos.	Part no. Teilenr. No.piece	Qty. Menge Qte.	Description	Benennung	Designation
3	08111620	2	Hexagon nut	Sechskantmutter	Ecrou hexagonal
4	08752222	8	Spring washer	Spannscheibe	Rondelle tendeuse
5	08752170	2	Spring washer	Spannscheibe	Rondelle tendeuse
6	06510317	4	Cover	Deckel	Couvercle
11	00653020	85,0 dm	Sealing band	Dichtband	Bande d'étanchéitéc
13	58203088	1	Cover	Abdeckung	Protection
15	05990051	3	Nut,blind	Blindnietmutter	Ecrou
18	58203581	1	Cover	Abdeckung	Protection
19	05990050	9	Rivet	Niet	Rivet
20	07140626	9	Hexagon bolt	Sechskantschraube	Vis à tête hexagonale
21	08590617	9	Washer	Scheibe	Disque
22	00652076	23,0 dm	Expanded rubber	Zellgummi	Bande en caoutchouc
23	58203102	1	Plate	Blech	Tôle
24	07141017	2	Hexagon bolt	Sechskantschraube	Vis à tête hexagonale
25	08752106	2	Spring washer	Spannscheibe	Rondelle tendeuse
27	58291000	1	Cabin	Kabine	Cabine
28	07142441	8	Hexagon bolt	Sechskantschraube	Vis à tête hexagonale
32	58203393	1	Floor mat	Bodenmatte	Natte de plancher
33	00832477	1	Decal,indication	Hinweisschild	Fiche d'instructions
34	58203407	1	Plate	Blech	Tôle
35	07210895	3	Pens head screw	Linsenschraube	Vis à tête cylindrique bombée

S21-Ropscabin with heater
S21-Ropskab. mit Heizung
S21-Cab. ROPS a. chauffage

58200197_001_02

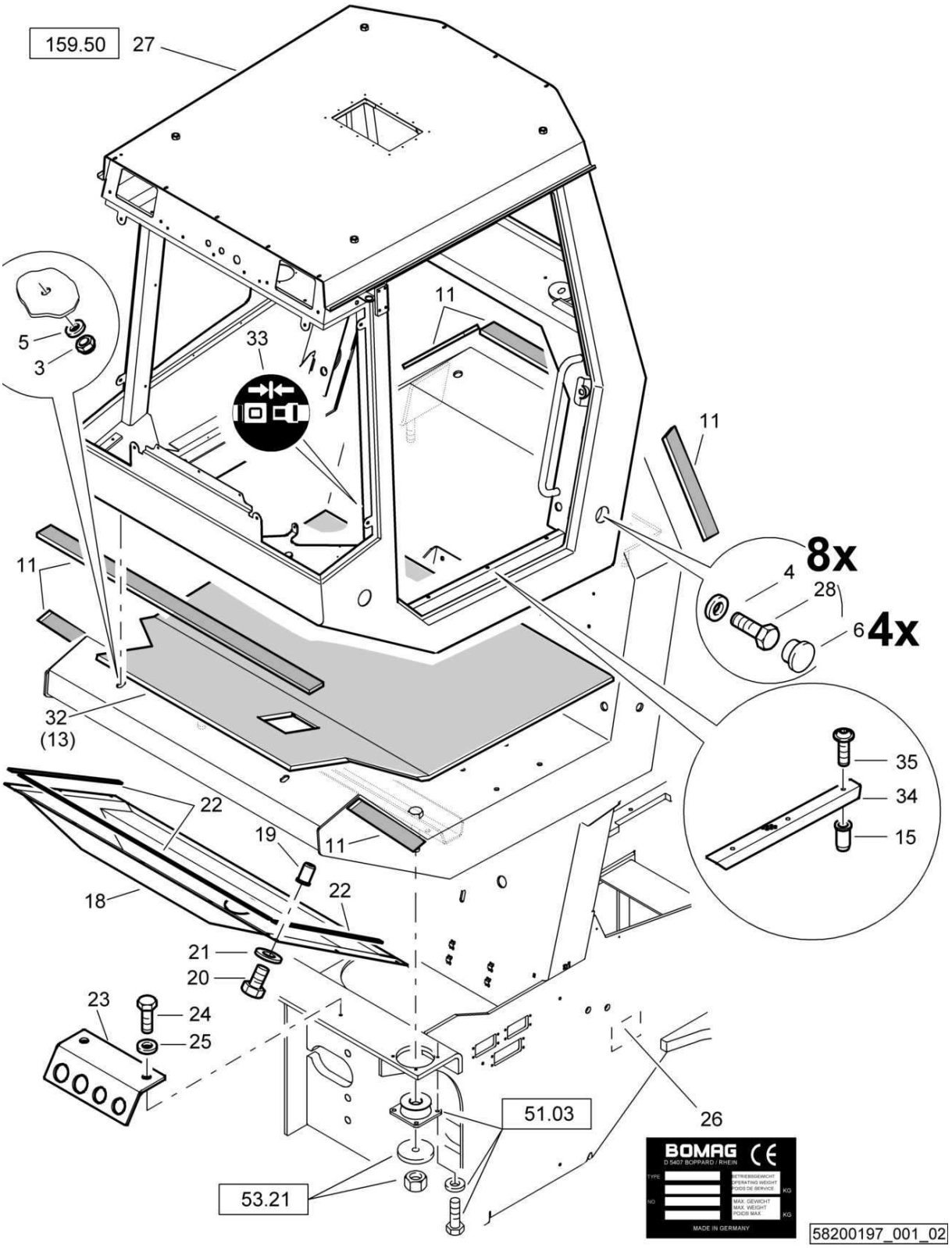

S21-Ropscabin with heater
S21-Ropskab. mit Heizung
S21-Cab. ROPS a. chauffage

58200197 1001 1

BOMAG FAYAT GROUP

Pos. Pos. Pos.	Part no. Teilenr. No.piece	Qty. Menge Qte.	Description	Benennung	Designation
3	08111620	2	Hexagon nut	Sechskantmutter	Ecrou hexagonal
4	08752222	8	Spring washer	Spannscheibe	Rondelle tendeuse
5	08752170	2	Spring washer	Spannscheibe	Rondelle tendeuse
6	06510317	4	Cover	Deckel	Couvercle
11	00653020	85,0 dm	Sealing band	Dichtband	Bande d'étanchéitéc
13	58203088	1	Cover	Abdeckung	Protection
15	05990051	3	Nut,blind	Blindnietmutter	Ecrou
18	58203080	1	Cover	Abdeckung	Protection
19	05990050	9	Rivet	Niet	Rivet
20	07140626	9	Hexagon bolt	Sechskantschraube	Vis à tête hexagonale
21	08590617	9	Washer	Scheibe	Disque
22	00652076	23,0 dm	Expanded rubber	Zellgummi	Bande en caoutchouc
23	58203102	1	Plate	Blech	Tôle
24	07141017	2	Hexagon bolt	Sechskantschraube	Vis à tête hexagonale
25	08752106	2	Spring washer	Spannscheibe	Rondelle tendeuse
27	58291000	1	Cabin	Kabine	Cabine
28	07142441	8	Hexagon bolt	Sechskantschraube	Vis à tête hexagonale
32	58203393	1	Floor mat	Bodenmatte	Natte de plancher
33	00832477	1	Decal,indication	Hinweisschild	Fiche d'instructions
34	58203407	1	Plate	Blech	Tôle
35	07210895	3	Pens head screw	Linsenschraube	Vis à tête cylindrique bombée

S/N 101583411001 ▶ S/N 101583411008

S21-Ropscabin with heater
S21-Ropskab. mit Heizung
S21-Cab. ROPS a. chauffage

58200197_001_02

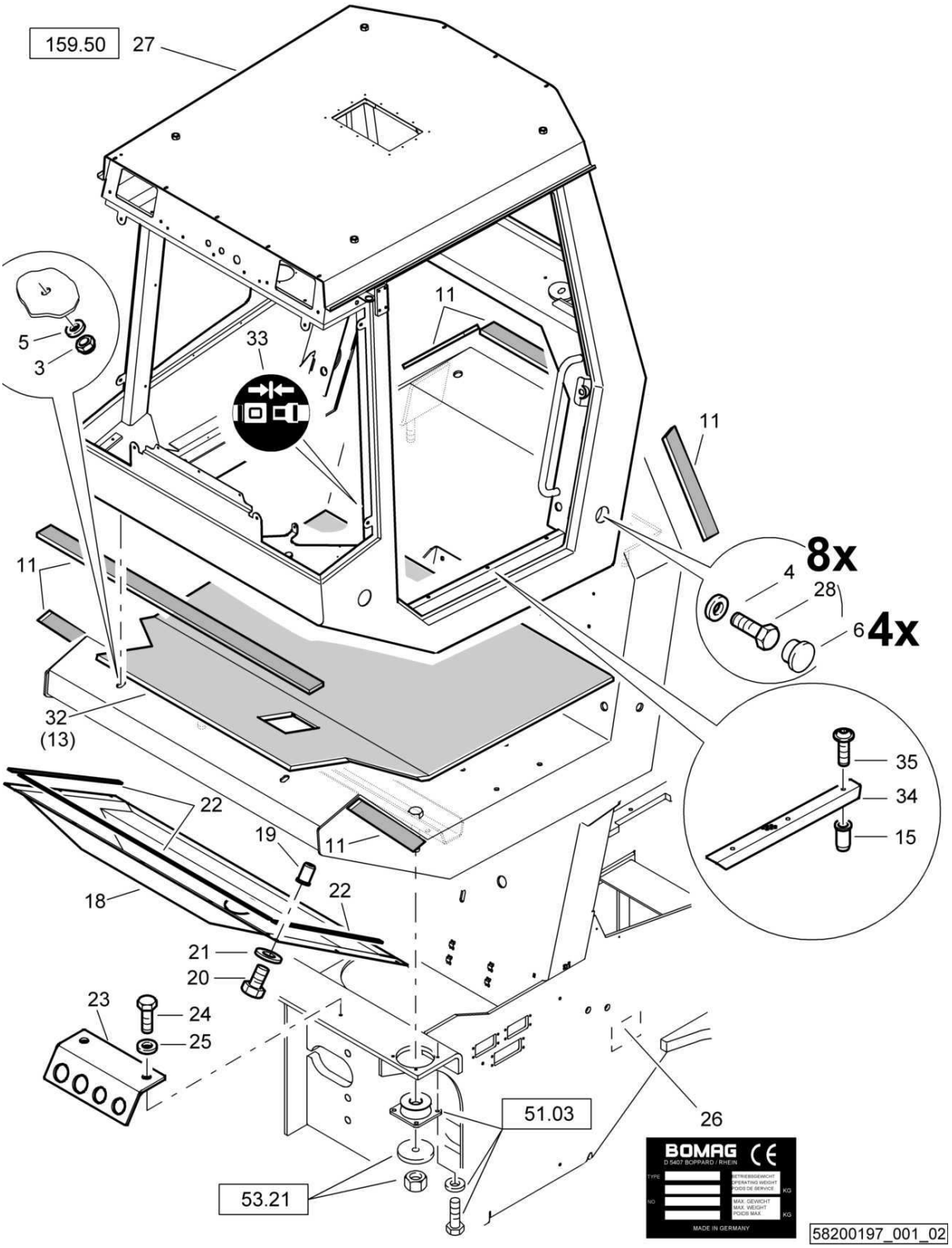

S21-Ropscabin with heater
S21-Ropskab. mit Heizung
S21-Cab. ROPS a. chauffage

58200197 1001 1

BOMAG FAYAT GROUP

Pos. Pos. Pos.	Part no. Teilenr. No.piece	Qty. Menge Qte.	Description	Benennung	Designation
3	08111620	2	Hexagon nut	Sechskantmutter	Ecrou hexagonal
4	08752222	8	Spring washer	Spannscheibe	Rondelle tendeuse
5	08752170	2	Spring washer	Spannscheibe	Rondelle tendeuse
6	06510317	4	Cover	Deckel	Couvercle
11	00653020	85,0 dm	Sealing band	Dichtband	Bande d'étanchéitéc
13	58203088	1	Cover	Abdeckung	Protection
15	05990051	3	Nut,blind	Blindnietmutter	Ecrou
18	58203080	1	Cover	Abdeckung	Protection
19	05990050	9	Rivet	Niet	Rivet
20	07140626	9	Hexagon bolt	Sechskantschraube	Vis à tête hexagonale
21	08590617	9	Washer	Scheibe	Disque
22	00652076	23,0 dm	Expanded rubber	Zellgummi	Bande en caoutchouc
23	58203102	1	Plate	Blech	Tôle
24	07141017	2	Hexagon bolt	Sechskantschraube	Vis à tête hexagonale
25	08752106	2	Spring washer	Spannscheibe	Rondelle tendeuse
26	58320106	1	Type plate	Typenschild	Plaquette
27	58291000	1	Cabin	Kabine	Cabine
28	07142441	8	Hexagon bolt	Sechskantschraube	Vis à tête hexagonale
32	58203393	1	Floor mat	Bodenmatte	Natte de plancher
33	00832477	1	Decal,indication	Hinweisschild	Fiche d'instructions
34	58203407	1	Plate	Blech	Tôle
35	07210895	3	Pens head screw	Linsenschraube	Vis à tête cylindrique bombée

S21-Ropscabin with heater
S21-Ropskab. mit Heizung
S21-Cab. ROPS a. chauffage

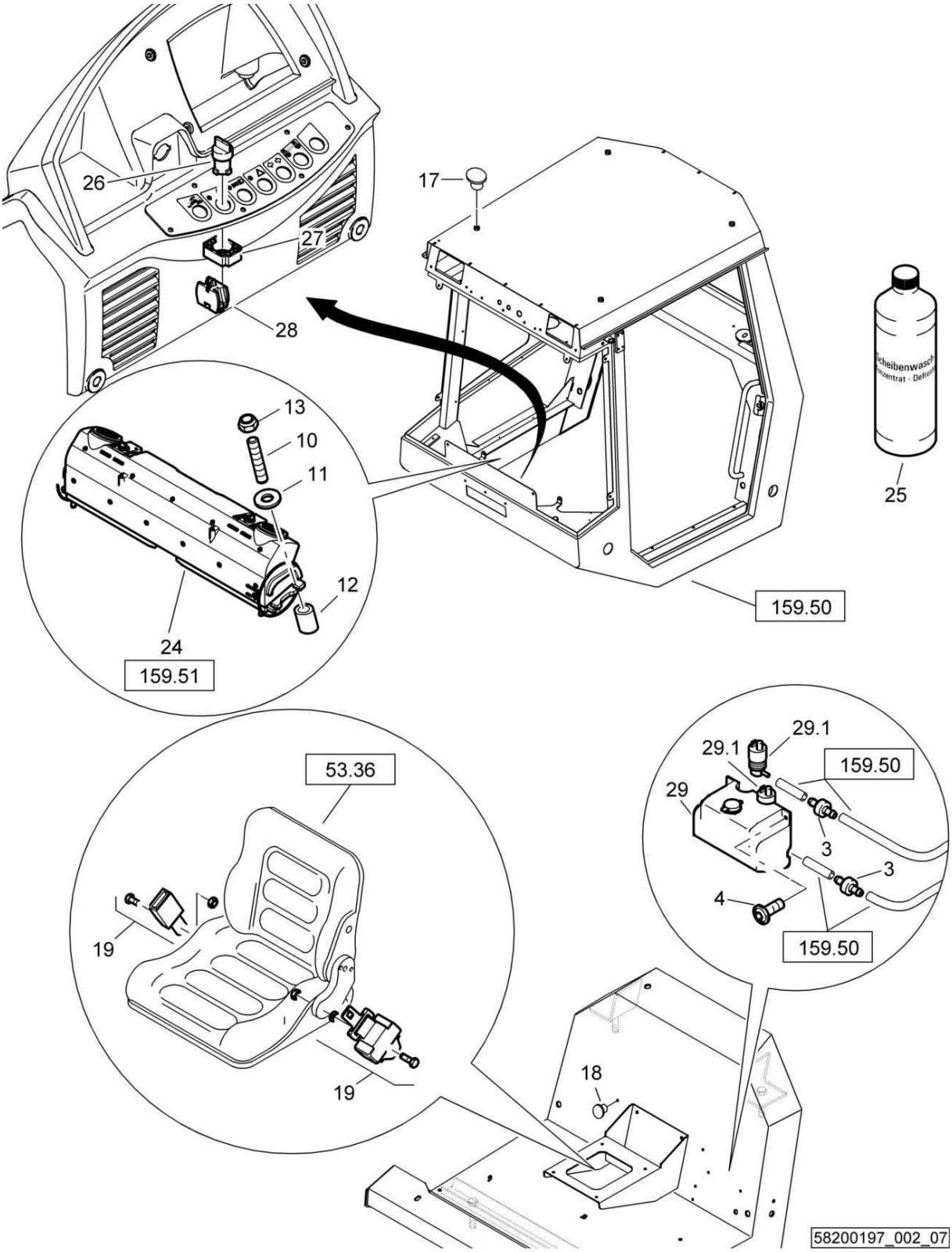

S21-Ropscabin with heater
S21-Ropskab. mit Heizung
S21-Cab. ROPS a. chauffage

58200197 1001 1

Pos. Pos. Pos.	Part no. Teilenr. No.piece	Qty. Menge Qte.		Description	Benennung	Designation
3	05726675	2		Check valve	Rückschlagventil	Clapet de retenue
4	07210895	2		Pens head screw	Linsenschraube	Vis à tête cylindrique bombée
10	07590825	4		Pin screw	Stiftschraube	Tige filetée
11	08590820	4		Washer	Scheibe	Disque
12	92008020	4		Spacer piece	Distanzstück	Pièce d'écartement
13	08131016	4		Safety nut	Sechskantmutter selb.sich	Ecrou de sûreté
17	06510379	4		Protection cap	Schutzkappe	Chapeau protecteur
18	06510290	6		Plug	Abschlußstopfen	Bouchon
19	05570425	1		Seat belt	Beckengurt	Ceinture
24	05579367	1		Heating unit	Heiz-Einheit	Unité de chauffage
25	00994011	1,00	l	Anti-freeze agent	Frostschutzmittel	Antigel
26	05762303	1		Front element	Frontelement	Elément avant
27	05762300	1		Fastening flange	Befestigungsflansch	Bride de fixation
28	05762302	1		Switch,normally open	Schalterblock,Schließer	Contacteur, pos. ouvert
29	05726398	1		Container with 2 pump	Behälter mit 2 Pumpen	Réservoir avec 2 pompe
29.1	05726677	2		Spray pump,wiper	Wischersprühpumpe	Pompe gicleur,essuie-glace

S21-Ropscabin with heater
S21-Ropskab. mit Heizung
S21-Cab. ROPS a. chauffage

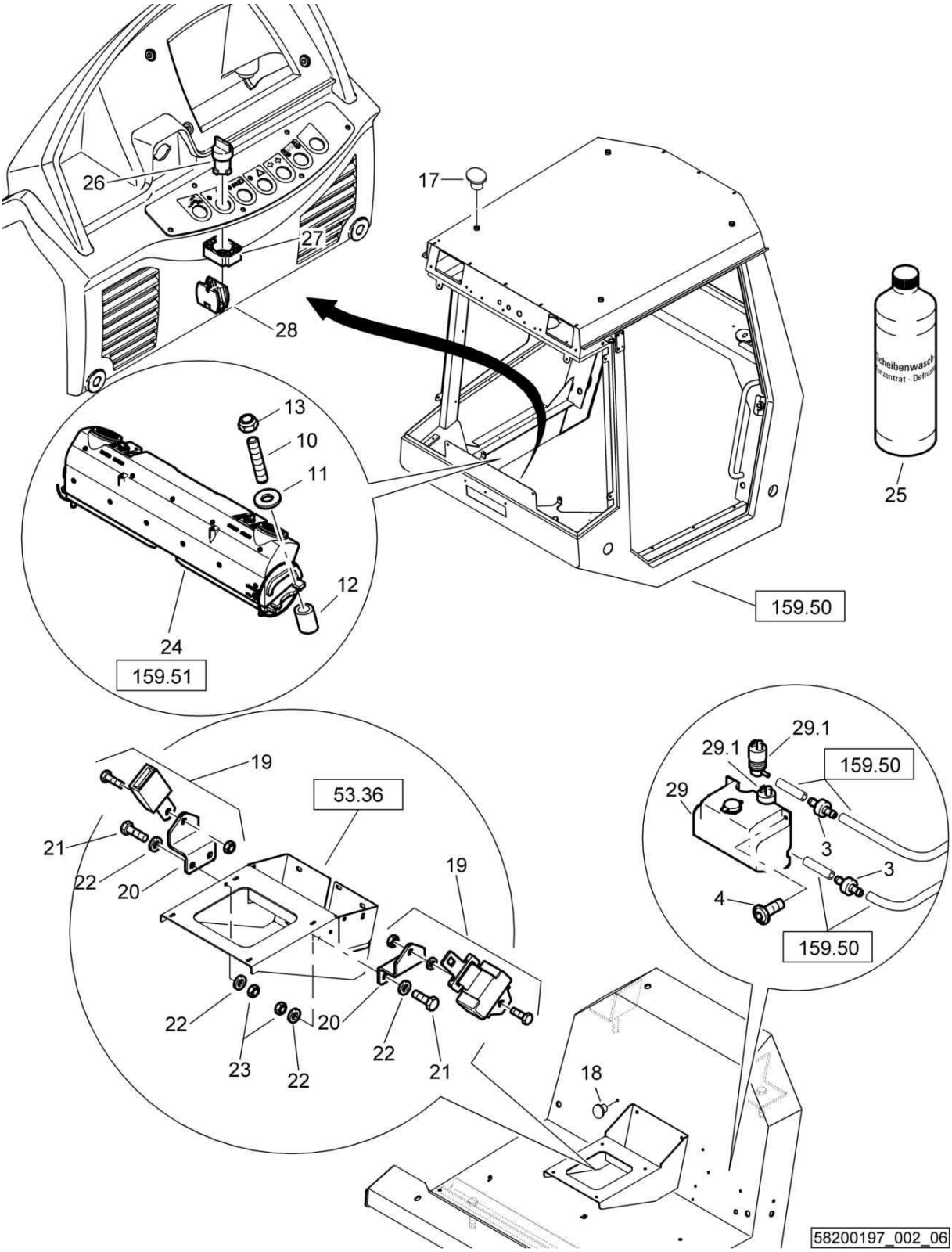

S21-Ropscabin with heater
S21-Ropskab. mit Heizung
S21-Cab. ROPS a. chauffage

58200197 1001 1

Pos. Pos. Pos.	Part no. Teilenr. No.piece	Qty. Menge Qte.		Description	Benennung	Designation
3	05726675	2		Check valve	Rückschlagventil	Clapet de retenue
4	07210895	2		Pens head screw	Linsenschraube	Vis à tête cylindrique bombée
10	07590825	4		Pin screw	Stiftschraube	Tige filetée
11	08590820	4		Washer	Scheibe	Disque
12	92008020	4		Spacer piece	Distanzstück	Pièce d'écartement
13	08131016	4		Safety nut	Sechskantmutter selb.sich	Ecrou de sûreté
17	06510379	4		Protection cap	Schutzkappe	Chapeau protecteur
18	06510290	6		Plug	Abschlußstopfen	Bouchon
19	05570425	1		Seat belt	Beckengurt	Ceinture
20	58150185	2		Plate	Blech	Tôle
21	07141021	4		Hexagon bolt	Sechskantschraube	Vis à tête hexagonale
22	08511021	8		Washer	Scheibe	Disque
23	08131016	4		Safety nut	Sechskantmutter selb.sich	Ecrou de sûreté
24	05579367	1		Heating unit	Heiz-Einheit	Unité de chauffage
25	00994011	1,00	l	Anti-freeze agent	Frostschutzmittel	Antigel
26	05762303	1		Front element	Frontelement	Elément avant
27	05762300	1		Fastening flange	Befestigungsflansch	Bride de fixation
28	05762302	1		Switch,normally open	Schalterblock,Schließer	Contacteur, pos. ouvert
29	05726398	1		Container with 2 pump	Behälter mit 2 Pumpen	Réservoir avec 2 pompe
29.1	05726677	2		Spray pump,wiper	Wischersprühpumpe	Pompe gicleur,essuie-glace

S/N 101583411021 ▶ S/N 101583411056

S21-Ropscabin with heater
S21-Ropskab. mit Heizung
S21-Cab. ROPS a. chauffage

58200197_002_06

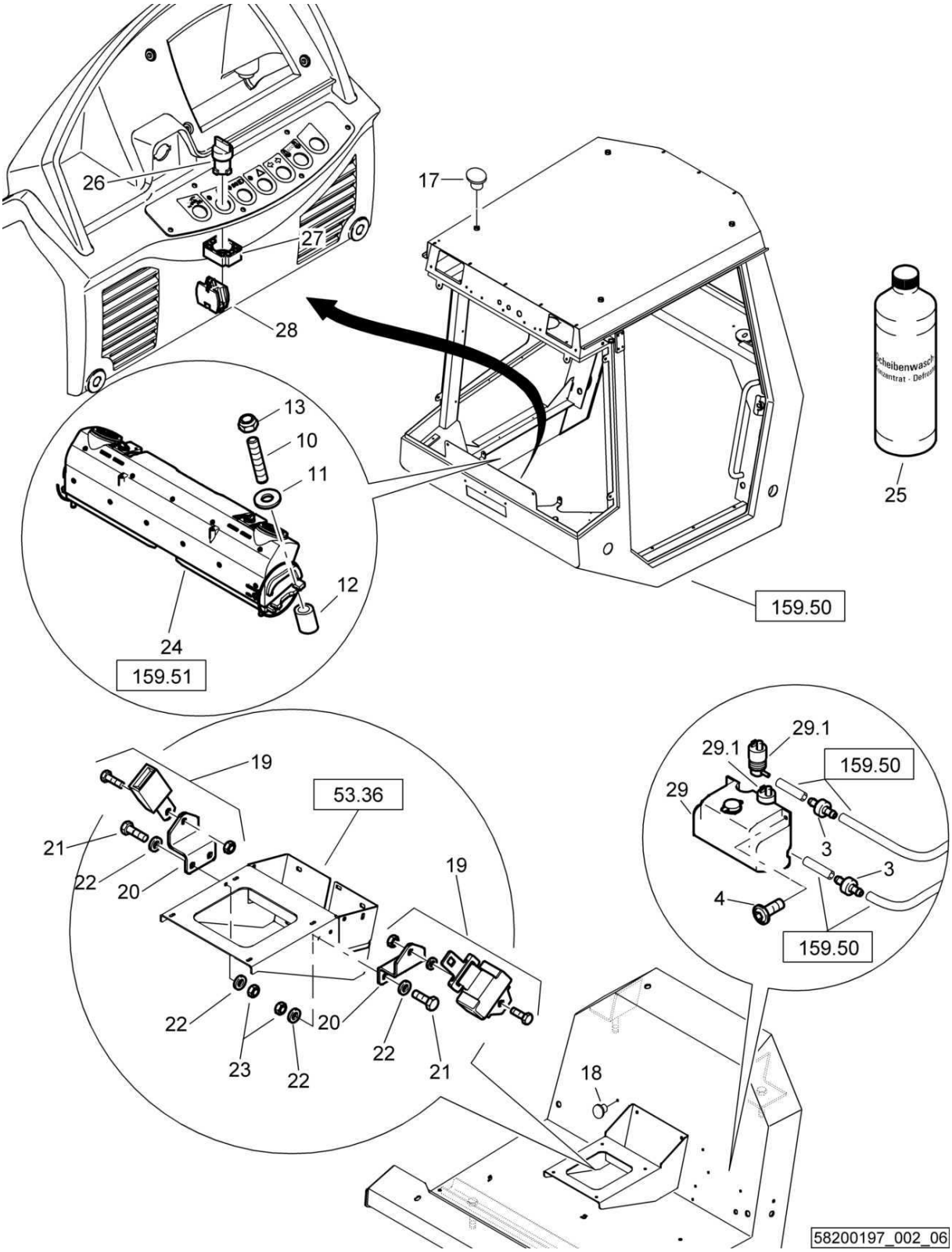

S21-Ropscabin with heater
S21-Ropskab. mit Heizung
S21-Cab. ROPS a. chauffage

58200197 1001 1

Pos. Pos. Pos.	Part no. Teilenr. No.piece	Qty. Menge Qte.		Description	Benennung	Designation
3	05726675	2		Check valve	Rückschlagventil	Clapet de retenue
4	07210895	2		Pens head screw	Linsenschraube	Vis à tête cylindrique bombée
10	07590825	4		Pin screw	Stiftschraube	Tige filetée
11	08590820	4		Washer	Scheibe	Disque
12	92008020	4		Spacer piece	Distanzstück	Pièce d'écartement
13	08131016	4		Safety nut	Sechskantmutter selb.sich	Ecrou de sûreté
17	06510289	4		Plug	Abschlußstopfen	Bouchon
18	06510290	6		Plug	Abschlußstopfen	Bouchon
19	05570425	1		Seat belt	Beckengurt	Ceinture
20	58150185	2		Plate	Blech	Tôle
21	07141021	4		Hexagon bolt	Sechskantschraube	Vis à tête hexagonale
22	08511021	8		Washer	Scheibe	Disque
23	08131016	4		Safety nut	Sechskantmutter selb.sich	Ecrou de sûreté
24	05579367	1		Heating unit	Heiz-Einheit	Unité de chauffage
25	00994011	1,00	l	Anti-freeze agent	Frostschutzmittel	Antigel
26	05762303	1		Front element	Frontelement	Elément avant
27	05762300	1		Fastening flange	Befestigungsflansch	Bride de fixation
28	05762302	1		Switch,normally open	Schalterblock,Schließer	Contacteur, pos. ouvert
29	05726398	1		Container with 2 pump	Behälter mit 2 Pumpen	Réservoir avec 2 pompe
29.1	05726677	2		Spray pump,wiper	Wischersprühpumpe	Pompe gicleur,essuie-glace

S21-Ropscabin with heater
S21-Ropskab. mit Heizung
S21-Cab. ROPS a. chauffage

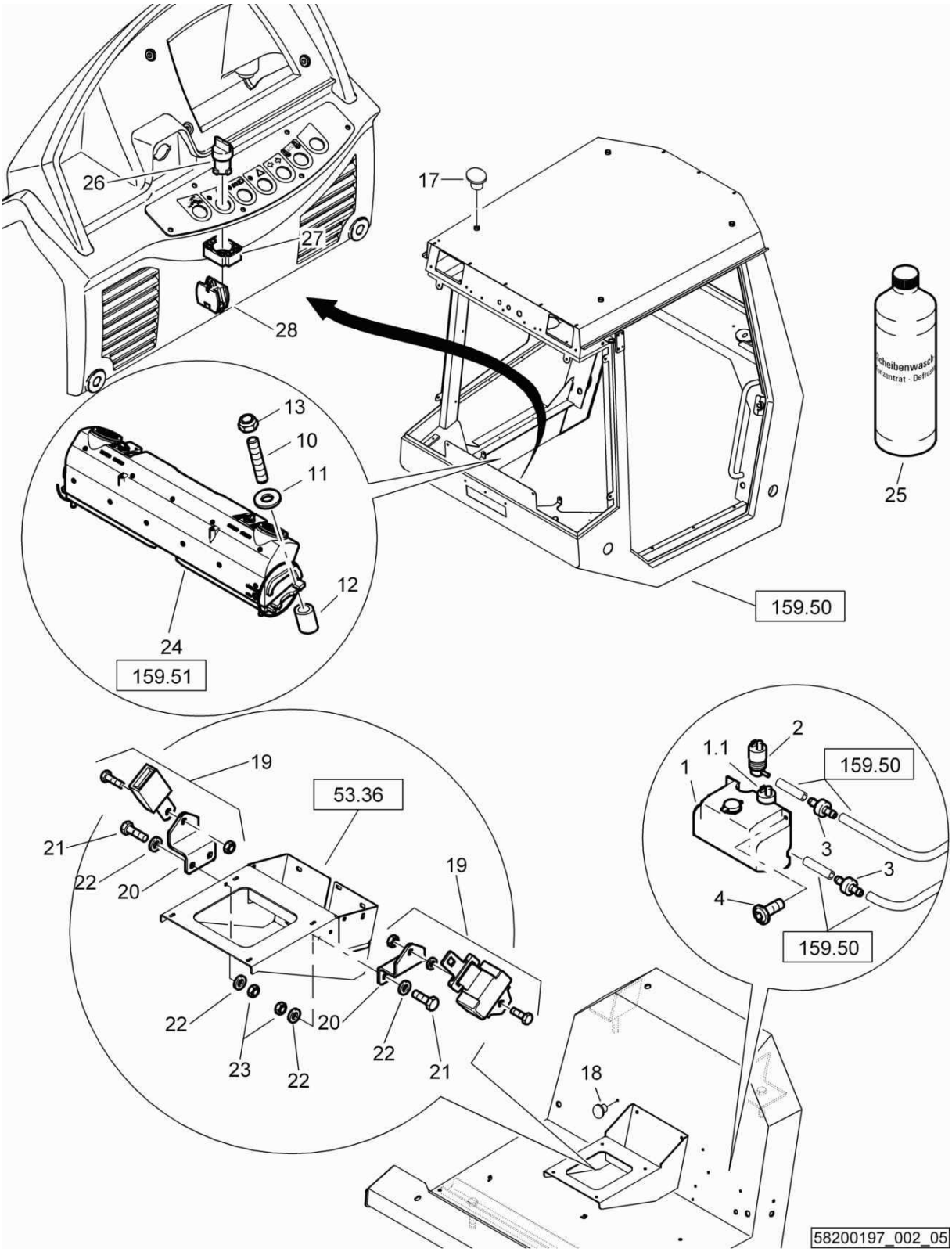

S21-Ropscabin with heater
S21-Ropskab. mit Heizung
S21-Cab. ROPS a. chauffage

58200197 1001 1

Pos. Pos. Pos.	Part no. Teilenr. No.piece	Qty. Menge Qte.		Description	Benennung	Designation
1	05726671	1		Container with 1 pump	Behälter mit 1 Pumpe	Réservoir avec 1 pompe
1.1	05726670	1		Spray pump,wiper	Wischersprühpumpe	Pompe gicleur,essuie-glace
2	05726677	1		Spray pump,wiper	Wischersprühpumpe	Pompe gicleur,essuie-glace
3	05726675	2		Check valve	Rückschlagventil	Clapet de retenue
4	07210895	2		Pens head screw	Linsenschraube	Vis à tête cylindrique bombée
10	07590825	4		Pin screw	Stiftschraube	Tige filetée
11	08590820	4		Washer	Scheibe	Disque
12	92008020	4		Spacer piece	Distanzstück	Pièce d'écartement
13	08131016	4		Safety nut	Sechskantmutter selb.sich	Ecrou de sûreté
17	06510289	4		Plug	Abschlußstopfen	Bouchon
18	06510290	6		Plug	Abschlußstopfen	Bouchon
19	05570425	1		Seat belt	Beckengurt	Ceinture
20	58150185	2		Plate	Blech	Tôle
21	07141021	4		Hexagon bolt	Sechskantschraube	Vis à tête hexagonale
22	08511021	8		Washer	Scheibe	Disque
23	08131016	4		Safety nut	Sechskantmutter selb.sich	Ecrou de sûreté
24	05579367	1		Heating unit	Heiz-Einheit	Unité de chauffage
25	00994011	1,00	l	Anti-freeze agent	Frostschutzmittel	Antigel
26	05762303	1		Front element	Frontelement	Elément avant
27	05762300	1		Fastening flange	Befestigungsflansch	Bride de fixation
28	05762302	1		Switch,normally open	Schalterblock,Schließer	Contacteur, pos. ouvert

S/N 101583411012 ▶ S/N 101583411016

S21-Ropscabin with heater
S21-Ropskab. mit Heizung
S21-Cab. ROPS a. chauffage

58200197_002_05

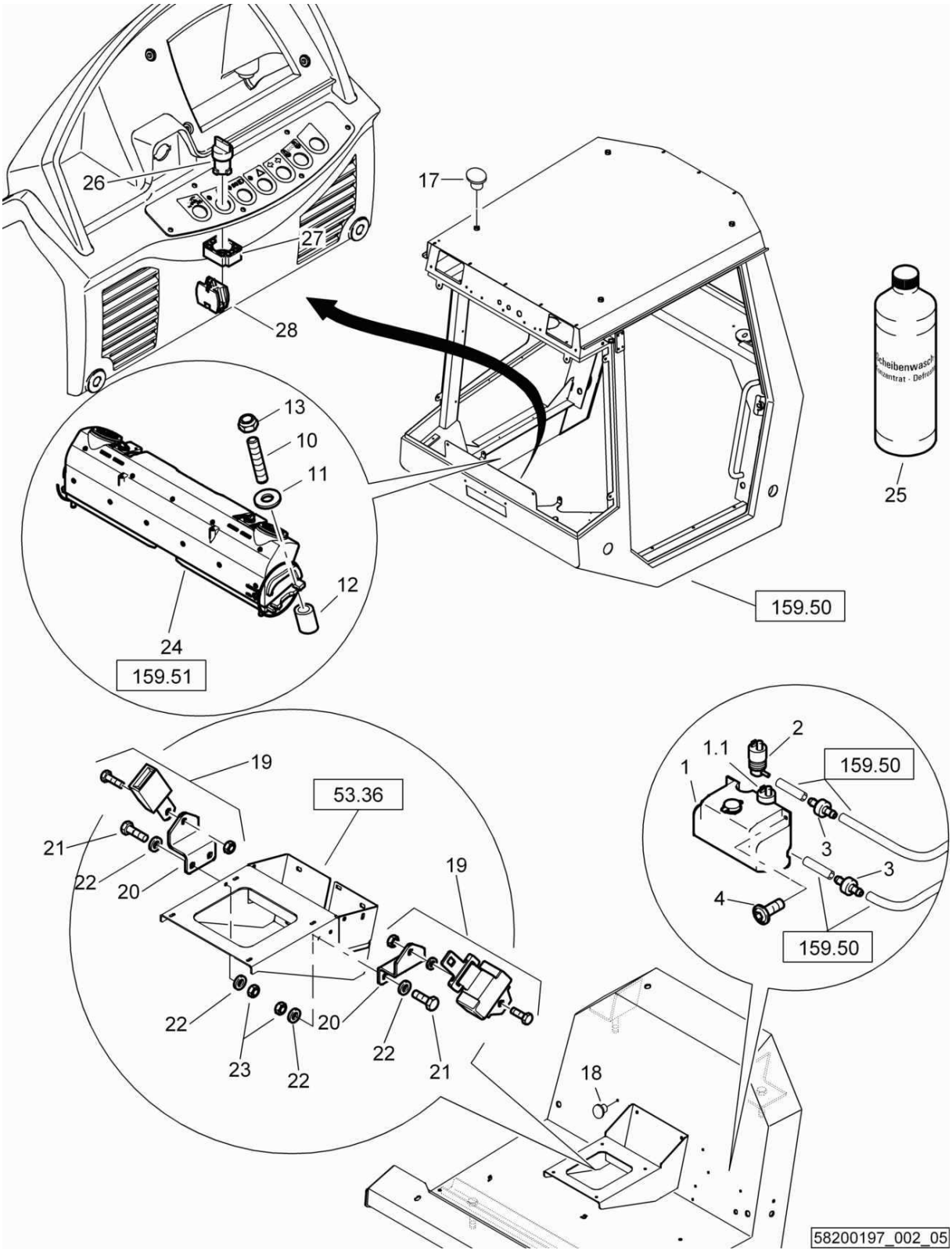

S21-Ropscabin with heater
S21-Ropskab. mit Heizung
S21-Cab. ROPS a. chauffage

58200197 1001 1

Pos. Pos. Pos.	Part no. Teilenr. No.piece	Qty. Menge Qte.		Description	Benennung	Designation
1	05726671	1		Container with 1 pump	Behälter mit 1 Pumpe	Réservoir avec 1 pompe
1.1	05726670	1		Spray pump,wiper	Wischersprühpumpe	Pompe gicleur,essuie-glace
2	05726677	1		Spray pump,wiper	Wischersprühpumpe	Pompe gicleur,essuie-glace
3	05726675	2		Check valve	Rückschlagventil	Clapet de retenue
4	07210895	2		Pens head screw	Linsenschraube	Vis à tête cylindrique bombée
9	05579113	1		Heating	Heizung	Chauffage
10	07590825	4		Pin screw	Stiftschraube	Tige filetée
11	08590820	4		Washer	Scheibe	Disque
12	92008020	4		Spacer piece	Distanzstück	Pièce d'écartement
13	08131016	4		Safety nut	Sechskantmutter selb.sich	Ecrou de sûreté
16	05579112	1		Control unit	Bedieneinheit	Unité de commande
16.1	05579313	1		Rotary button	Drehknopf	Bouton tournant
16.2	05579314	1		Rotary button	Drehknopf	Bouton tournant
17	06510289	4		Plug	Abschlußstopfen	Bouchon
18	06510290	6		Plug	Abschlußstopfen	Bouchon
19	05570425	1		Seat belt	Beckengurt	Ceinture
20	58150185	2		Plate	Blech	Tôle
21	07141021	4		Hexagon bolt	Sechskantschraube	Vis à tête hexagonale
22	08511021	8		Washer	Scheibe	Disque
23	08131016	4		Safety nut	Sechskantmutter selb.sich	Ecrou de sûreté
25	00994011	1,00	l	Anti-freeze agent	Frostschutzmittel	Antigel
26	05762303	1		Front element	Frontelement	Elément avant
27	05762300	1		Fastening flange	Befestigungsflansch	Bride de fixation
28	05762302	1		Switch,normally open	Schalterblock,Schließer	Contacteur, pos. ouvert

S21-Ropscabin with heater
S21-Ropskab. mit Heizung
S21-Cab. ROPS a. chauffage

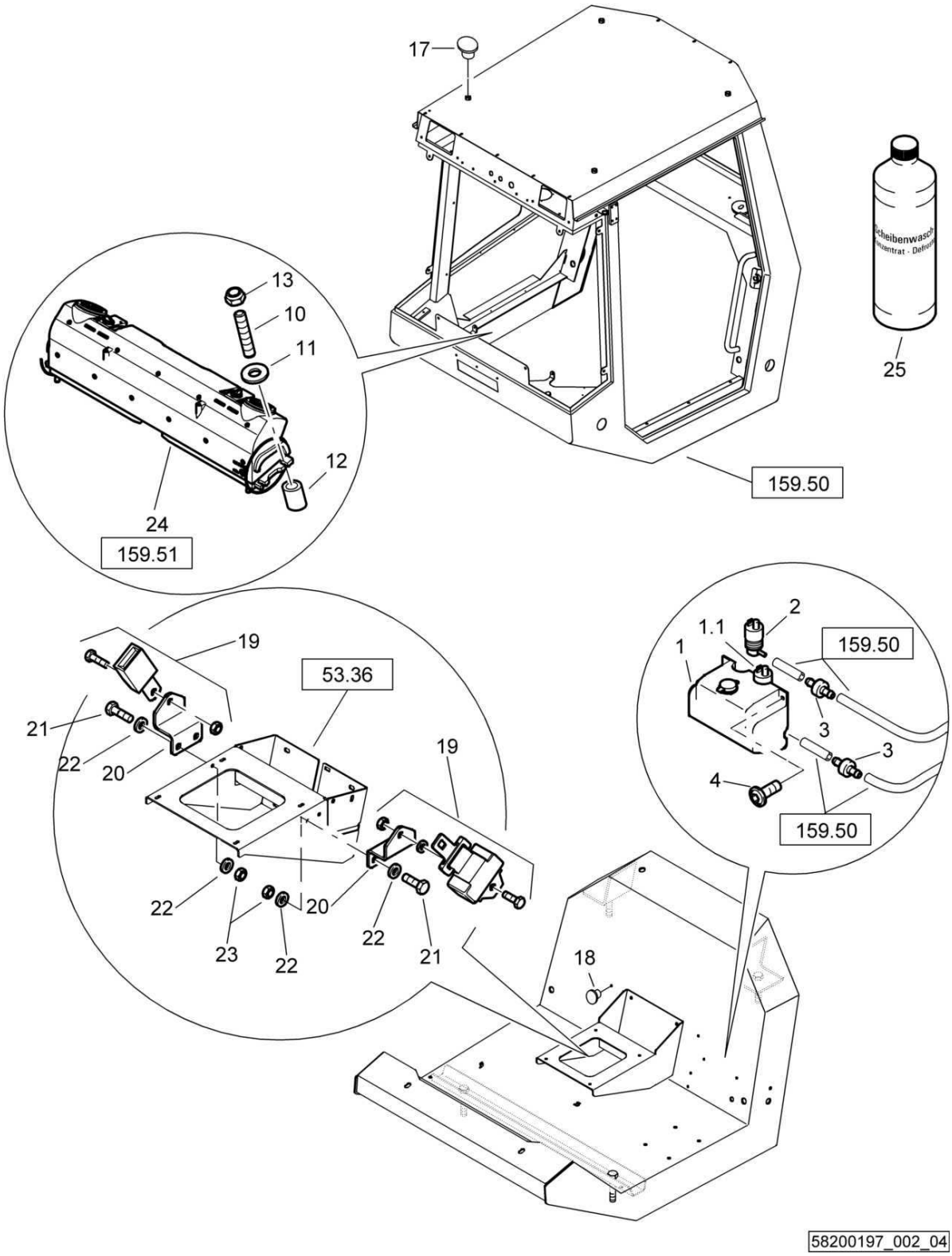

S21-Ropscabin with heater
S21-Ropskab. mit Heizung
S21-Cab. ROPS a. chauffage

58200197 1001 1

BOMAG FAYAT GROUP

Pos. Pos. Pos.	Part no. Teilenr. No.piece	Qty. Menge Qte.		Description	Benennung	Designation
1	05726671	1		Container with 1 pump	Behälter mit 1 Pumpe	Réservoir avec 1 pompe
1.1	05726670	1		Spray pump,wiper	Wischersprühpumpe	Pompe gicleur,essuie-glace
2	05726677	1		Spray pump,wiper	Wischersprühpumpe	Pompe gicleur,essuie-glace
3	05726675	2		Check valve	Rückschlagventil	Clapet de retenue
4	07210895	2		Pens head screw	Linsenschraube	Vis à tête cylindrique bombée
9	05579113	1		Heating	Heizung	Chauffage
10	07590825	4		Pin screw	Stiftschraube	Tige filetée
11	08590820	4		Washer	Scheibe	Disque
12	92008020	4		Spacer piece	Distanzstück	Pièce d'écartement
13	08131016	4		Safety nut	Sechskantmutter selb.sich	Ecrou de sûreté
16	05579112	1		Control unit	Bedieneinheit	Unité de commande
16.1	05579313	1		Rotary button	Drehknopf	Bouton tournant
16.2	05579314	1		Rotary button	Drehknopf	Bouton tournant
17	06510289	4		Plug	Abschlußstopfen	Bouchon
18	06510290	6		Plug	Abschlußstopfen	Bouchon
19	05570425	1		Seat belt	Beckengurt	Ceinture
20	58150185	2		Plate	Blech	Tôle
21	07141021	4		Hexagon bolt	Sechskantschraube	Vis à tête hexagonale
22	08511021	8		Washer	Scheibe	Disque
23	08131016	4		Safety nut	Sechskantmutter selb.sich	Ecrou de sûreté
25	00994011	1,00	l	Anti-freeze agent	Frostschutzmittel	Antigel

S/N 101583411001 ▶ S/N 101583411001

S21-Ropscabin with heater
S21-Ropskab. mit Heizung
S21-Cab. ROPS a. chauffage

58200197_002_02

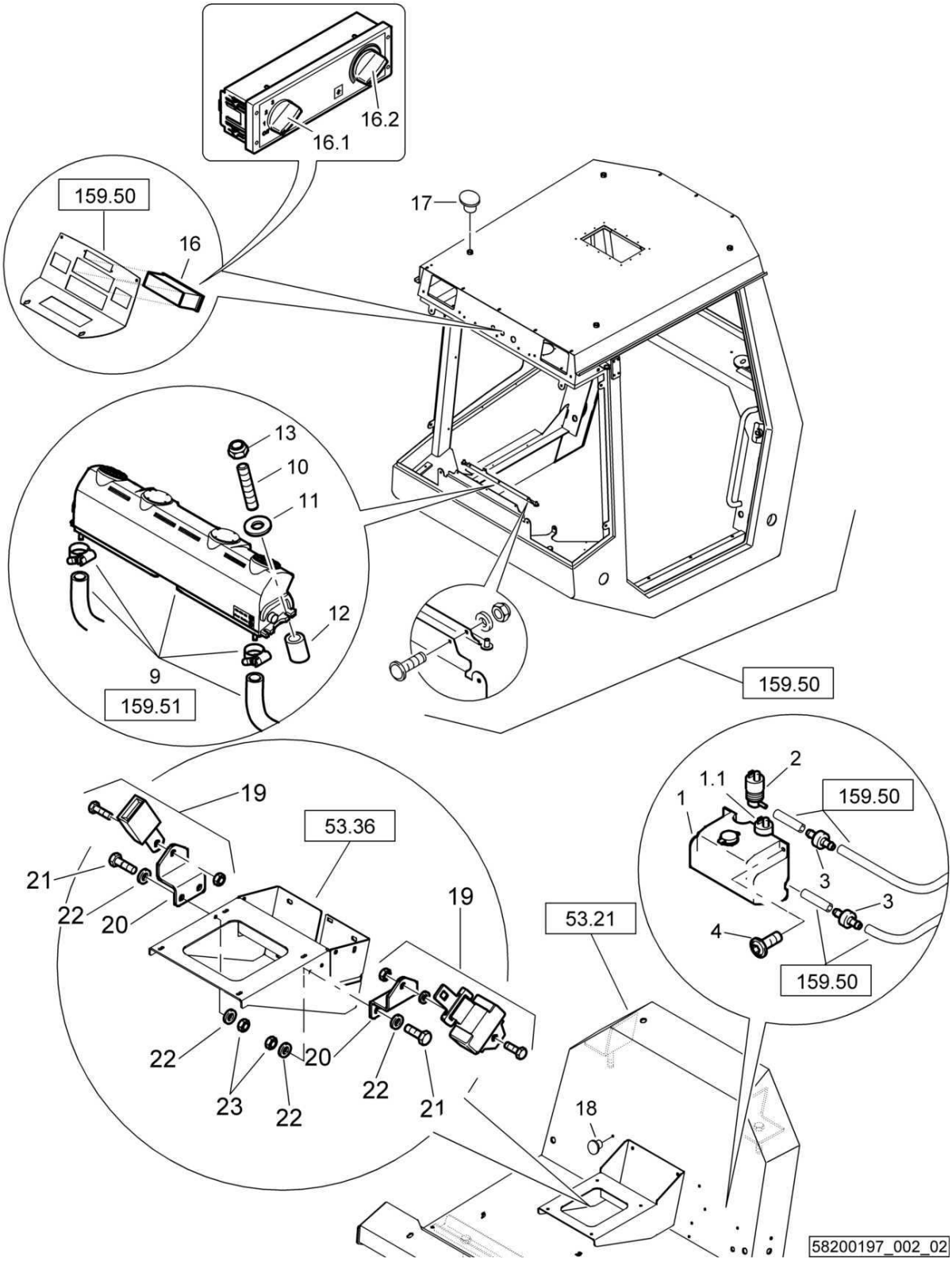

S21-Ropscabin with heater
S21-Ropskab. mit Heizung
S21-Cab. ROPS a. chauffage

58200197 1001 1

BOMAG FAYAT GROUP

Pos. Pos. Pos.	Part no. Teilenr. No.piece	Qty. Menge Qte.	Description	Benennung	Designation
1	05726671	1	Container with 1 pump	Behälter mit 1 Pumpe	Réservoir avec 1 pompe
1.1	05726670	1	Spray pump,wiper	Wischersprühpumpe	Pompe gicleur,essuie-glace
2	05726677	1	Spray pump,wiper	Wischersprühpumpe	Pompe gicleur,essuie-glace
3	05726675	2	Check valve	Rückschlagventil	Clapet de retenue
4	07210895	2	Pens head screw	Linsenschraube	Vis à tête cylindrique bombée
9	05579113	1	Heating	Heizung	Chauffage
10	07590825	4	Pin screw	Stiftschraube	Tige filetée
11	08590820	4	Washer	Scheibe	Disque
12	92008020	4	Spacer piece	Distanzstück	Pièce d'écartement
13	08131016	4	Safety nut	Sechskantmutter selb.sich	Ecrou de sûreté
16	05579112	1	Control unit	Bedieneinheit	Unité de commande
16.1	05579313	1	Rotary button	Drehknopf	Bouton tournant
16.2	05579314	1	Rotary button	Drehknopf	Bouton tournant
17	06510289	4	Plug	Abschlußstopfen	Bouchon
18	06510290	6	Plug	Abschlußstopfen	Bouchon
19	05570425	1	Seat belt	Beckengurt	Ceinture
20	58150185	2	Plate	Blech	Tôle
21	07141021	4	Hexagon bolt	Sechskantschraube	Vis à tête hexagonale
22	08511021	8	Washer	Scheibe	Disque
23	08131016	4	Safety nut	Sechskantmutter selb.sich	Ecrou de sûreté

S21-Ropscabin with heater
S21-Ropskab. mit Heizung
S21-Cab. ROPS a. chauffage

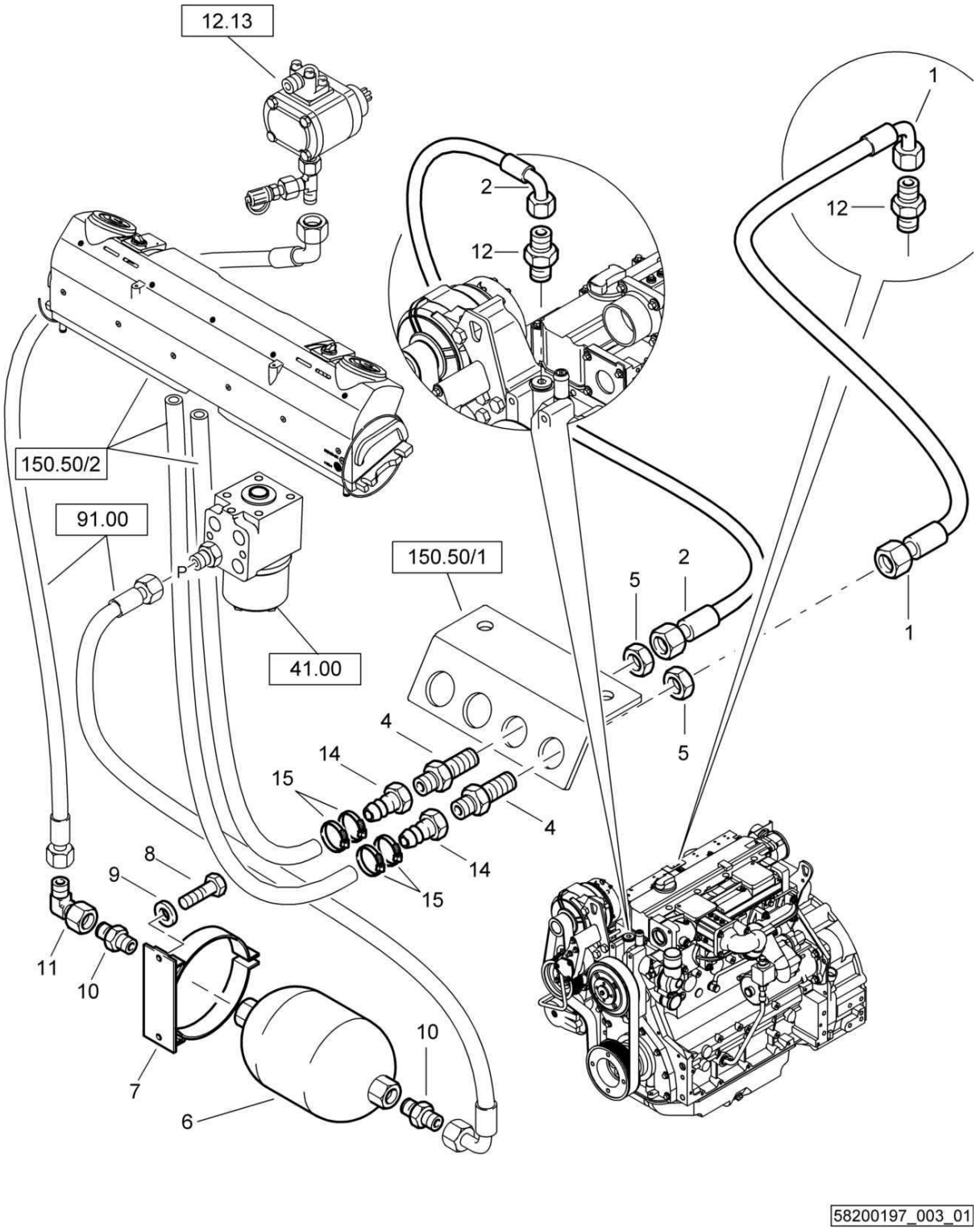

S21-Ropscabin with heater
S21-Ropskab. mit Heizung
S21-Cab. ROPS a. chauffage

58200197 1001 1

BOMAG FAYAT GROUP

Pos. Pos. Pos.	Part no. Teilenr. No.piece	Qty. Menge Qte.	Description	Benennung	Designation
1	58203430	1	Hose	Schlauch	Tuyau
2	58203430	1	Hose	Schlauch	Tuyau
4	05542605	2	Straight union	Gerader Schottstutzen	Tubulure
5	05542922	2	Nut	Mutter	Ecrou
6	05860204	1	Vibration damper	Schwingungsdämpfer	Amortisseur de vibration
7	06910410	1	Clamp	Schelle	Collier
8	07140824	2	Hexagon bolt	Sechskantschraube	Vis à tête hexagonale
9	08510817	2	Washer	Scheibe	Disque
10	05548004	2	Double-ended union	Gerader Einschraubstutzen	Tubulure à visser
11	05542126	1	Angular union	Winkelstutzen	Raccord coudé
12	05548017	2	Double-ended union	Gerader Einschraubstutzen	Tubulure à visser
14	31114024	2	Hose union	Quetscharmatur	Tubulure pour tuyau
15	05552404	4	Hose clip	Schlauchschelle	Collier pour tuyau

S21-Ropscabin with heater
S21-Ropskab. mit Heizung
S21-Cab. ROPS a. chauffage

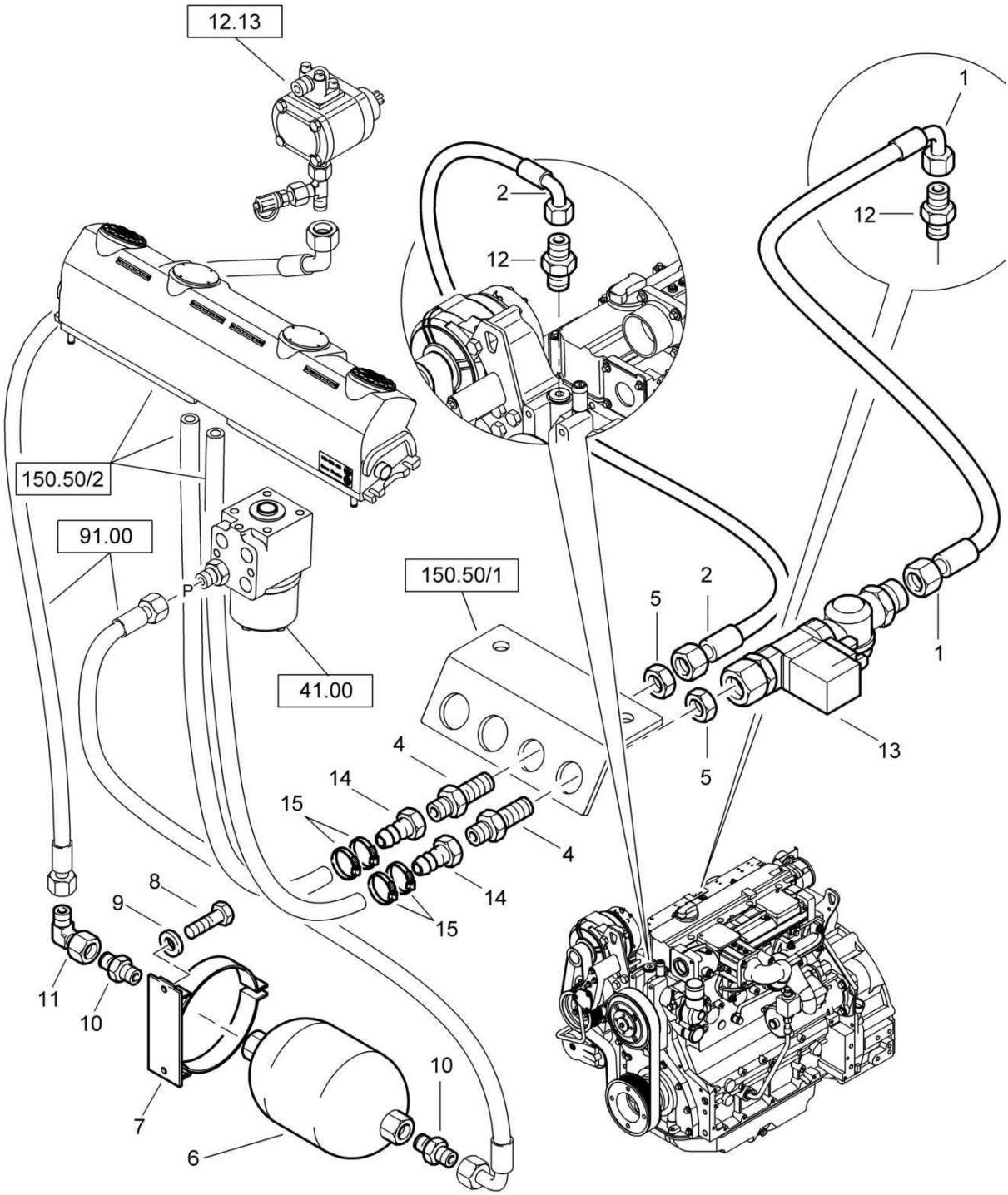

S21-Ropscabin with heater
S21-Ropskab. mit Heizung
S21-Cab. ROPS a. chauffage

58200197 1001 1

BOMAG FAYAT GROUP

Pos. Pos. Pos.	Part no. Teilenr. No.piece	Qty. Menge Qte.	Description	Benennung	Designation
1	58203429	1	Hose	Schlauch	Tuyau
2	58203430	1	Hose	Schlauch	Tuyau
4	05542605	2	Straight union	Gerader Schottstutzen	Tubulure
5	05542922	2	Nut	Mutter	Ecrou
6	05860204	1	Vibration damper	Schwingungsdämpfer	Amortisseur de vibration
7	06910410	1	Clamp	Schelle	Collier
8	07140824	2	Hexagon bolt	Sechskantschraube	Vis à tête hexagonale
9	08510817	2	Washer	Scheibe	Disque
10	05548004	2	Double-ended union	Gerader Einschraubstutzen	Tubulure à visser
11	05542126	1	Angular union	Winkelstutzen	Raccord coudé
12	05548017	2	Double-ended union	Gerader Einschraubstutzen	Tubulure à visser
13	05579290	1	Solenoid valve	Magnetventil	Electrovanne
14	31114024	2	Hose union	Quetscharmatur	Tubulure pour tuyau
15	05552404	4	Hose clip	Schlauchschelle	Collier pour tuyau

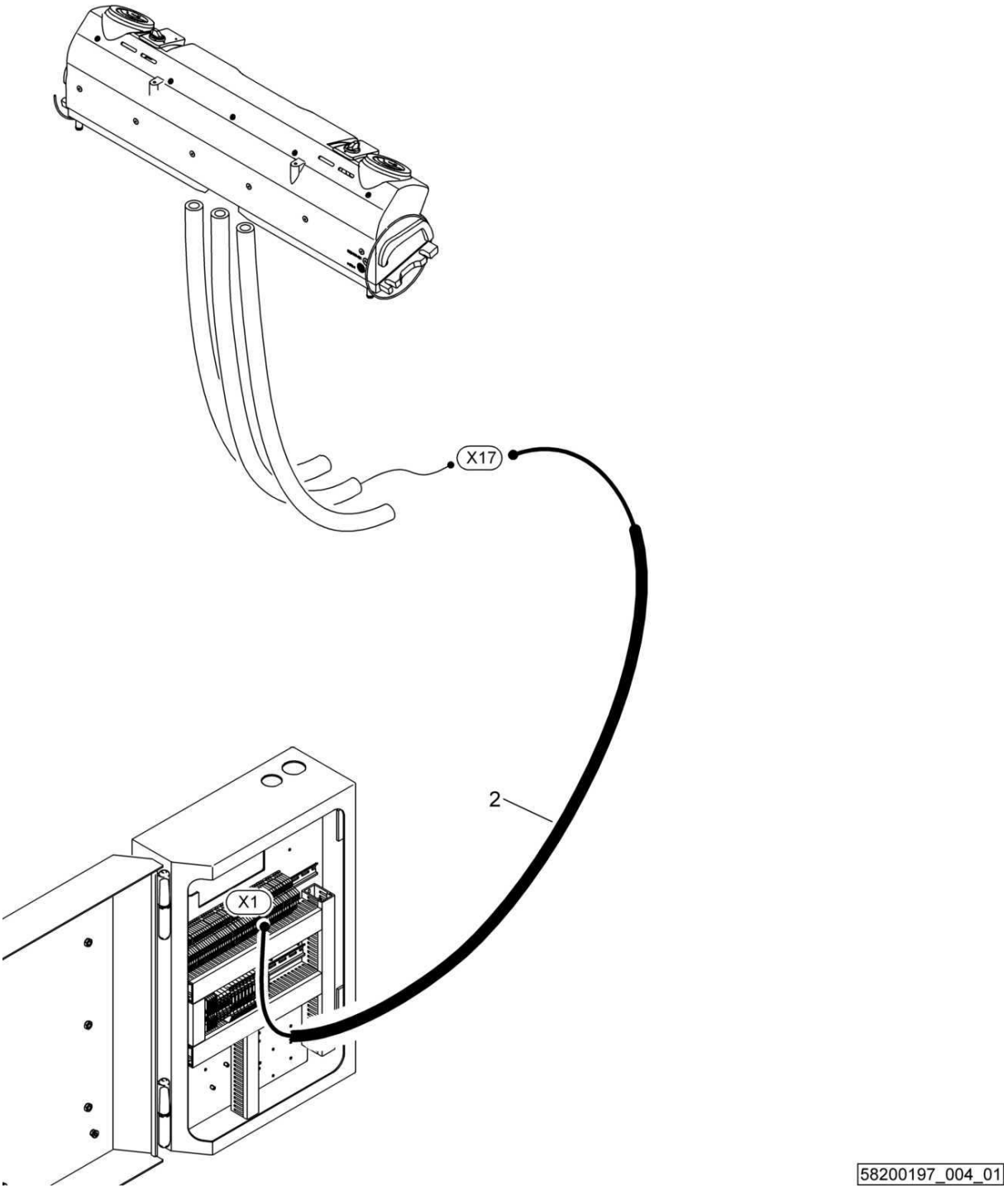
X17
2
X1
58200197_004_01

S21-Ropscabin with heater
S21-Ropskab. mit Heizung
S21-Cab. ROPS a. chauffage

58200197 1001 1

Pos. / Pos. / Pos.	Part no. / Teilenr. / No.piece	Qty. / Menge / Qte.	Description	Benennung	Designation
2	58260486	1	Wire harness	Kabelbaum	Faisceau de câbles

S21-Ropscabin with heater
S21-Ropskab. mit Heizung
S21-Cab. ROPS a. chauffage

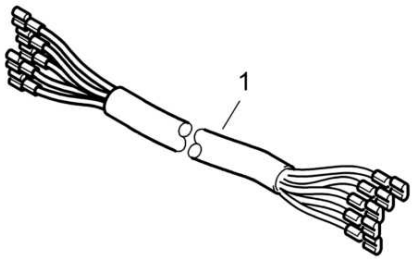

S21-Ropscabin with heater
S21-Ropskab. mit Heizung
S21-Cab. ROPS a. chauffage

58200197 1001 1

BOMAG FAYAT GROUP

Pos. / Pos. / Pos.	Part no. / Teilenr. / No.piece	Qty. / Menge / Qte.	Description	Benennung	Designation
1	58260245	1	Wire harness	Kabelbaum	Faisceau de câbles

S31-Ropscab.w.heating-air con.
S31-Ropskab.m.Heiz-Klima-Modul
S31-Cab. ROPS chauff.-climat.

58200225_001_01

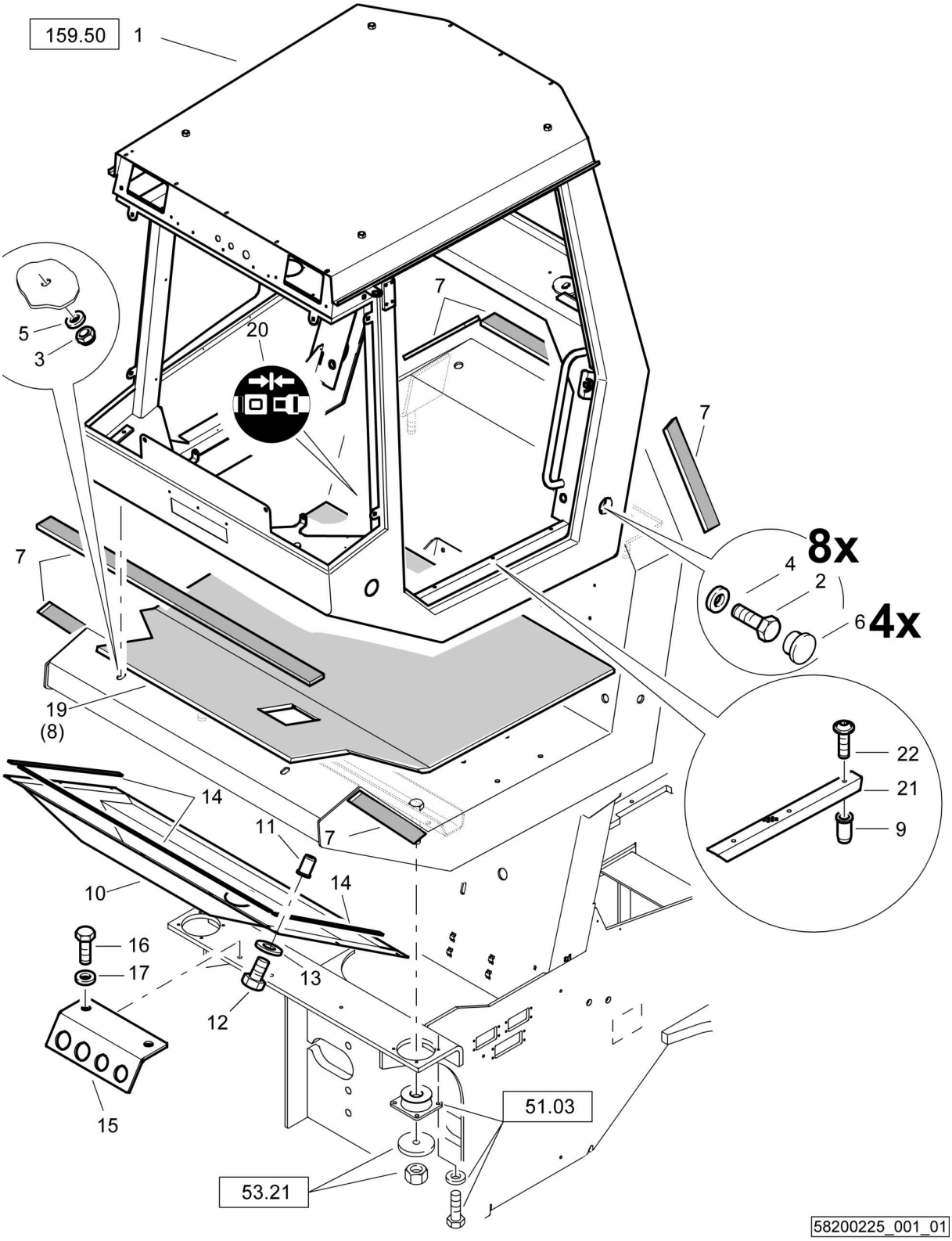

S31-Ropscab.w.heating-air con.
S31-Ropskab.m.Heiz-Klima-Modul
S31-Cab. ROPS chauff.-climat.

58200225 1001 1

BOMAG FAYAT GROUP

Pos. Pos. Pos.	Part no. Teilenr. No.piece	Qty. Menge Qte.	Description	Benennung	Designation
1	58508000	1	Cabin	Kabine	Cabine
2	07142441	8	Hexagon bolt	Sechskantschraube	Vis à tête hexagonale
3	08111620	2	Hexagon nut	Sechskantmutter	Ecrou hexagonal
4	08752222	8	Spring washer	Spannscheibe	Rondelle tendeuse
5	08752170	2	Spring washer	Spannscheibe	Rondelle tendeuse
6	06510317	4	Cover	Deckel	Couvercle
7	00653020	85,0 dm	Sealing band	Dichtband	Bande d'étanchéitéc
8	58203088	1	Cover	Abdeckung	Protection
9	05990051	3	Nut,blind	Blindnietmutter	Ecrou
10	58203581	1	Cover	Abdeckung	Protection
11	05990050	9	Rivet	Niet	Rivet
12	07140626	9	Hexagon bolt	Sechskantschraube	Vis à tête hexagonale
13	08590617	9	Washer	Scheibe	Disque
14	00652076	23,0 dm	Expanded rubber	Zellgummi	Bande en caoutchouc
15	58203102	1	Plate	Blech	Tôle
16	07141030	2	Hexagon bolt	Sechskantschraube	Vis à tête hexagonale
17	08752106	2	Spring washer	Spannscheibe	Rondelle tendeuse
19	58203393	1	Floor mat	Bodenmatte	Natte de plancher
20	00832477	1	Decal,indication	Hinweisschild	Fiche d'instructions
21	58203407	1	Plate	Blech	Tôle
22	07210895	3	Pens head screw	Linsenschraube	Vis à tête cylindrique bombée

S31-Ropscab.w.heating-air con.
S31-Ropskab.m.Heiz-Klima-Modul
S31-Cab. ROPS chauff.-climat.

58200225_001_01

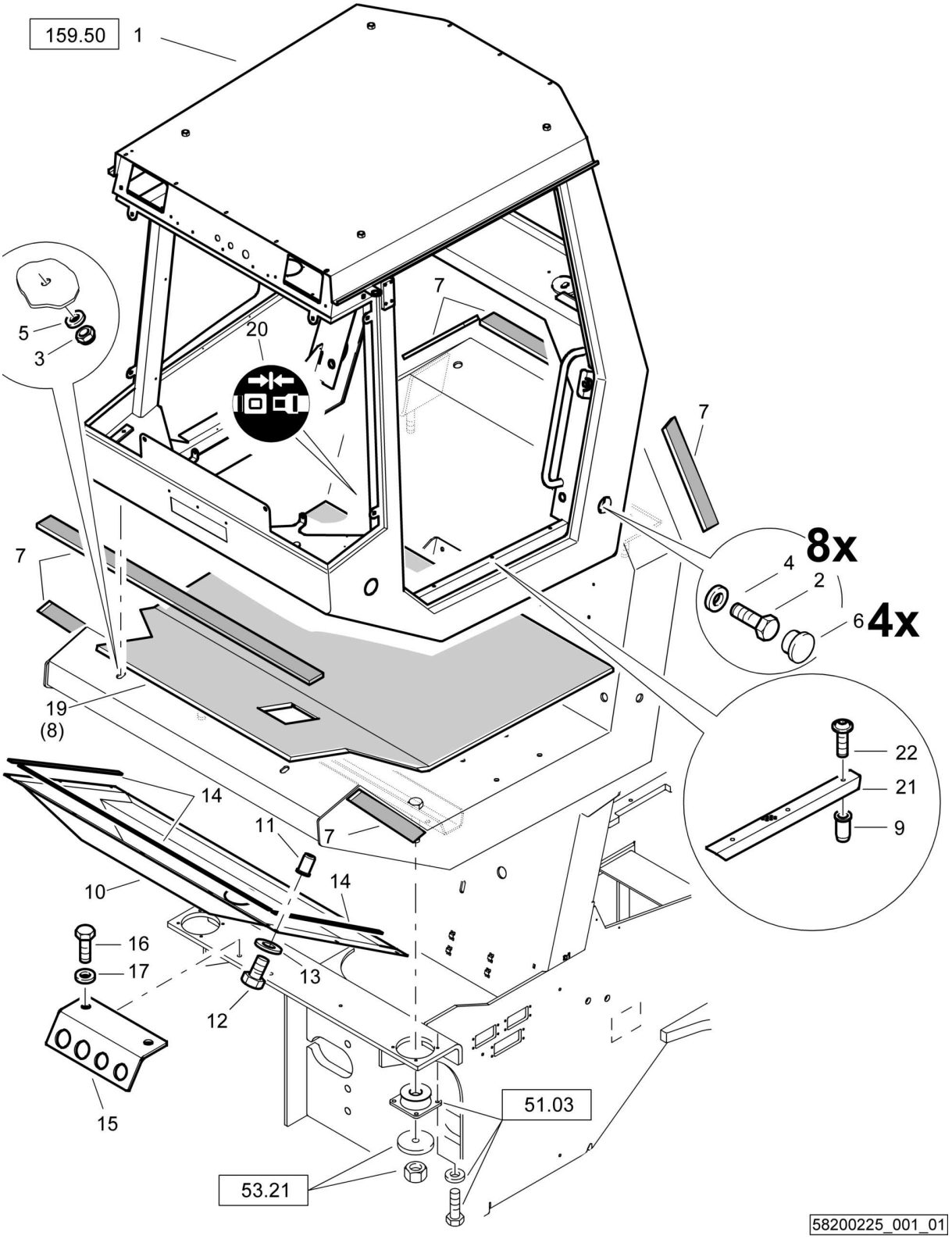

S31-Ropscab.w.heating-air con.
S31-Ropskab.m.Heiz-Klima-Modul
S31-Cab. ROPS chauff.-climat.

58200225 1001 1

BOMAG FAYAT GROUP

Pos. Pos. Pos.	Part no. Teilenr. No.piece	Qty. Menge Qte.	Description	Benennung	Designation
1	58508000	1	Cabin	Kabine	Cabine
2	07142441	8	Hexagon bolt	Sechskantschraube	Vis à tête hexagonale
3	08111620	2	Hexagon nut	Sechskantmutter	Ecrou hexagonal
4	08752222	8	Spring washer	Spannscheibe	Rondelle tendeuse
5	08752170	2	Spring washer	Spannscheibe	Rondelle tendeuse
6	06510317	4	Cover	Deckel	Couvercle
7	00653020	85,0 dm	Sealing band	Dichtband	Bande d'étanchéitéc
8	58203088	1	Cover	Abdeckung	Protection
9	05990051	3	Nut,blind	Blindnietmutter	Ecrou
10	58203581	1	Cover	Abdeckung	Protection
11	05990050	9	Rivet	Niet	Rivet
12	07140626	9	Hexagon bolt	Sechskantschraube	Vis à tête hexagonale
13	08590617	9	Washer	Scheibe	Disque
14	00652076	23,0 dm	Expanded rubber	Zellgummi	Bande en caoutchouc
15	58203102	1	Plate	Blech	Tôle
16	07141017	2	Hexagon bolt	Sechskantschraube	Vis à tête hexagonale
17	08752106	2	Spring washer	Spannscheibe	Rondelle tendeuse
19	58203393	1	Floor mat	Bodenmatte	Natte de plancher
20	00832477	1	Decal,indication	Hinweisschild	Fiche d'instructions
21	58203407	1	Plate	Blech	Tôle
22	07210895	3	Pens head screw	Linsenschraube	Vis à tête cylindrique bombée

S/N 101583411017 ▶ S/N 101583411070

S31-Ropscab.w.heating-air con.
S31-Ropskab.m.Heiz-Klima-Modul
S31-Cab. ROPS chauff.-climat.

58200225_001_01

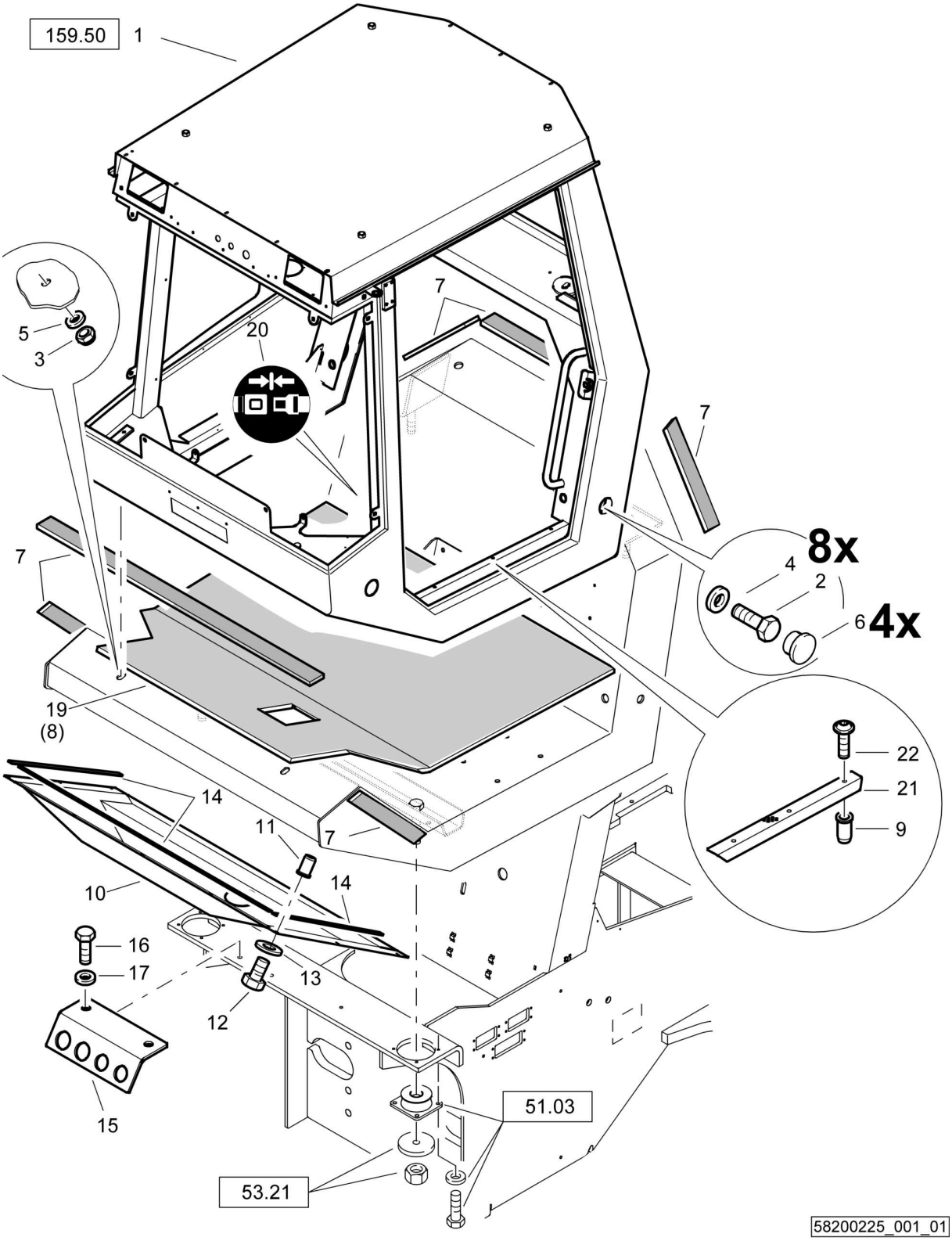

S31-Ropscab.w.heating-air con.
S31-Ropskab.m.Heiz-Klima-Modul
S31-Cab. ROPS chauff.-climat.

58200225 1001 1

BOMAG FAYAT GROUP

Pos. Pos. Pos.	Part no. Teilenr. No.piece	Qty. Menge Qte.	Description	Benennung	Designation
1	58291000	1	Cabin	Kabine	Cabine
2	07142441	8	Hexagon bolt	Sechskantschraube	Vis à tête hexagonale
3	08111620	2	Hexagon nut	Sechskantmutter	Ecrou hexagonal
4	08752222	8	Spring washer	Spannscheibe	Rondelle tendeuse
5	08752170	2	Spring washer	Spannscheibe	Rondelle tendeuse
6	06510317	4	Cover	Deckel	Couvercle
7	00653020	85,0 dm	Sealing band	Dichtband	Bande d'étanchéitéc
8	58203088	1	Cover	Abdeckung	Protection
9	05990051	3	Nut,blind	Blindnietmutter	Ecrou
10	58203581	1	Cover	Abdeckung	Protection
11	05990050	9	Rivet	Niet	Rivet
12	07140626	9	Hexagon bolt	Sechskantschraube	Vis à tête hexagonale
13	08590617	9	Washer	Scheibe	Disque
14	00652076	23,0 dm	Expanded rubber	Zellgummi	Bande en caoutchouc
15	58203102	1	Plate	Blech	Tôle
16	07141017	2	Hexagon bolt	Sechskantschraube	Vis à tête hexagonale
17	08752106	2	Spring washer	Spannscheibe	Rondelle tendeuse
19	58203393	1	Floor mat	Bodenmatte	Natte de plancher
20	00832477	1	Decal,indication	Hinweisschild	Fiche d'instructions
21	58203407	1	Plate	Blech	Tôle
22	07210895	3	Pens head screw	Linsenschraube	Vis à tête cylindrique bombée

S/N 101583411015 ▶ S/N 101583411016

S31-Ropscab.w.heating-air con.
S31-Ropskab.m.Heiz-Klima-Modul
S31-Cab. ROPS chauff.-climat.

58200225_001_00

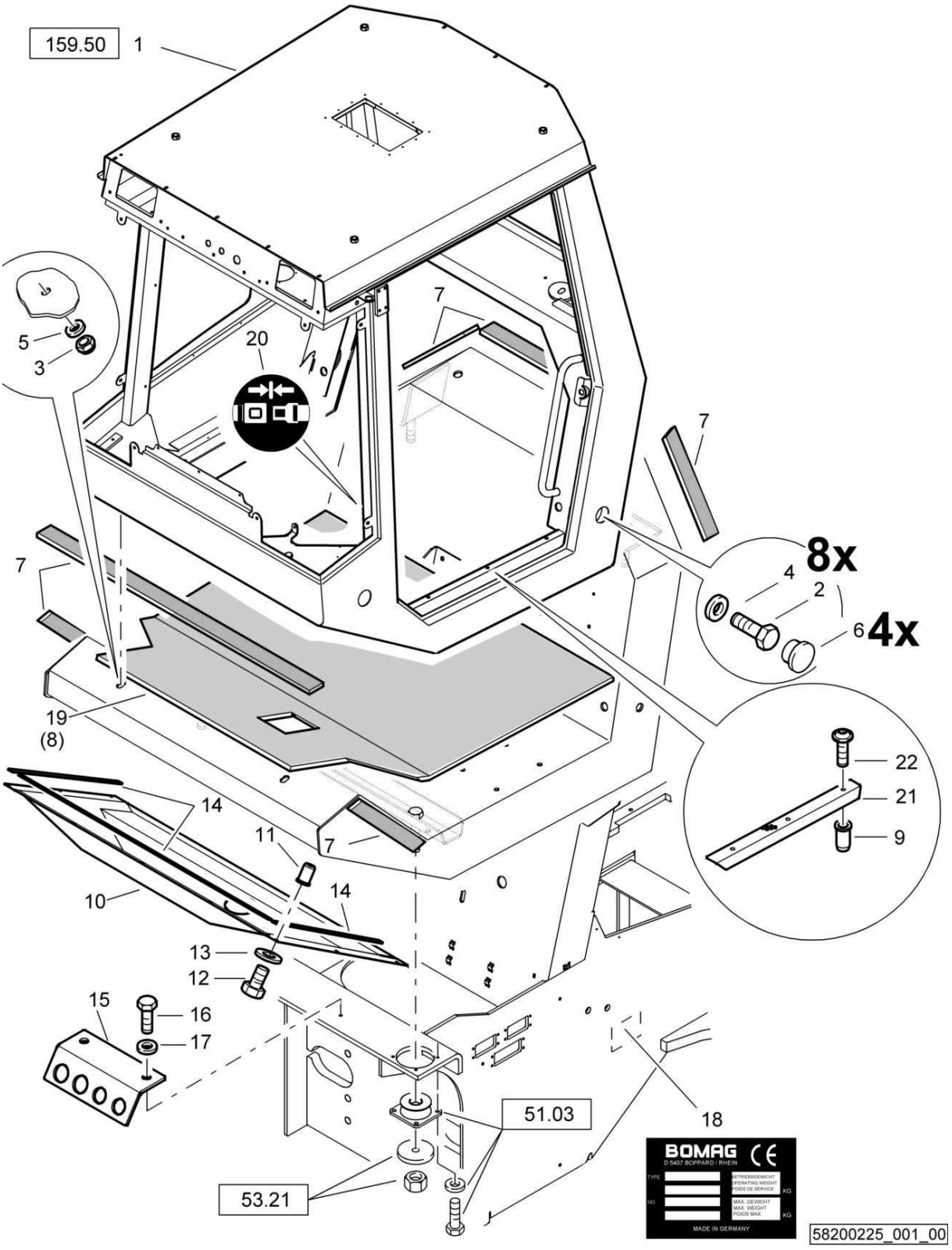

S31-Ropscab.w.heating-air con.
S31-Ropskab.m.Heiz-Klima-Modul
S31-Cab. ROPS chauff.-climat.

58200225 1001 1

BOMAG FAYAT GROUP

Pos. Pos. Pos.	Part no. Teilenr. No.piece	Qty. Menge Qte.	Description	Benennung	Designation
1	58291000	1	Cabin	Kabine	Cabine
2	07142441	8	Hexagon bolt	Sechskantschraube	Vis à tête hexagonale
3	08111620	2	Hexagon nut	Sechskantmutter	Ecrou hexagonal
4	08752222	8	Spring washer	Spannscheibe	Rondelle tendeuse
5	08752170	2	Spring washer	Spannscheibe	Rondelle tendeuse
6	06510317	4	Cover	Deckel	Couvercle
7	00653020	85,0 dm	Sealing band	Dichtband	Bande d'étanchéitéc
8	58203088	1	Cover	Abdeckung	Protection
9	05990051	3	Nut,blind	Blindnietmutter	Ecrou
10	58203581	1	Cover	Abdeckung	Protection
11	05990050	9	Rivet	Niet	Rivet
12	07140626	9	Hexagon bolt	Sechskantschraube	Vis à tête hexagonale
13	08590617	9	Washer	Scheibe	Disque
14	00652076	23,0 dm	Expanded rubber	Zellgummi	Bande en caoutchouc
15	58203102	1	Plate	Blech	Tôle
16	07141017	2	Hexagon bolt	Sechskantschraube	Vis à tête hexagonale
17	08752106	2	Spring washer	Spannscheibe	Rondelle tendeuse
19	58203393	1	Floor mat	Bodenmatte	Natte de plancher
20	00832477	1	Decal,indication	Hinweisschild	Fiche d'instructions
21	58203407	1	Plate	Blech	Tôle
22	07210895	3	Pens head screw	Linsenschraube	Vis à tête cylindrique bombée

S/N 101583411009 ▶ S/N 101583411014

S31-Ropscab.w.heating-air con.
S31-Ropskab.m.Heiz-Klima-Modul
S31-Cab. ROPS chauff.-climat.

58200225_001_00

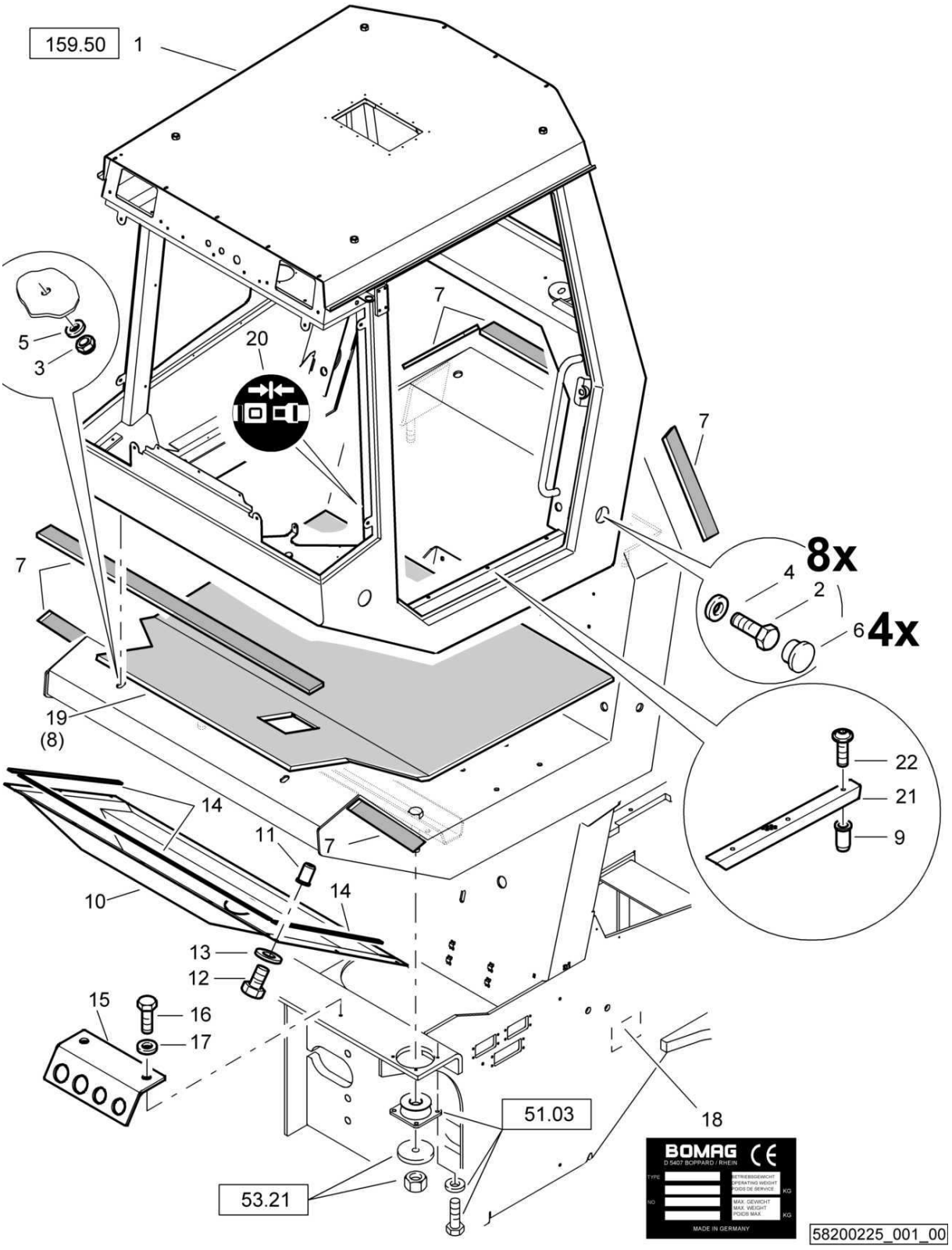

S31-Ropscab.w.heating-air con.
S31-Ropskab.m.Heiz-Klima-Modul
S31-Cab. ROPS chauff.-climat.

58200225 1001 1

BOMAG FAYAT GROUP

Pos. Pos. Pos.	Part no. Teilenr. No.piece	Qty. Menge Qte.	Description	Benennung	Designation
1	58291000	1	Cabin	Kabine	Cabine
2	07142441	8	Hexagon bolt	Sechskantschraube	Vis à tête hexagonale
3	08111620	2	Hexagon nut	Sechskantmutter	Ecrou hexagonal
4	08752222	8	Spring washer	Spannscheibe	Rondelle tendeuse
5	08752170	2	Spring washer	Spannscheibe	Rondelle tendeuse
6	06510317	4	Cover	Deckel	Couvercle
7	00653020	85,0 dm	Sealing band	Dichtband	Bande d'étanchéitéc
8	58203088	1	Cover	Abdeckung	Protection
9	05990051	3	Nut,blind	Blindnietmutter	Ecrou
10	58203080	1	Cover	Abdeckung	Protection
11	05990050	9	Rivet	Niet	Rivet
12	07140626	9	Hexagon bolt	Sechskantschraube	Vis à tête hexagonale
13	08590617	9	Washer	Scheibe	Disque
14	00652076	23,0 dm	Expanded rubber	Zellgummi	Bande en caoutchouc
15	58203102	1	Plate	Blech	Tôle
16	07141017	2	Hexagon bolt	Sechskantschraube	Vis à tête hexagonale
17	08752106	2	Spring washer	Spannscheibe	Rondelle tendeuse
19	58203393	1	Floor mat	Bodenmatte	Natte de plancher
20	00832477	1	Decal,indication	Hinweisschild	Fiche d'instructions
21	58203407	1	Plate	Blech	Tôle
22	07210895	3	Pens head screw	Linsenschraube	Vis à tête cylindrique bombée

S/N 101583411001 ▶ S/N 101583411008

S31-Ropscab.w.heating-air con.
S31-Ropskab.m.Heiz-Klima-Modul
S31-Cab. ROPS chauff.-climat.

58200225_001_00

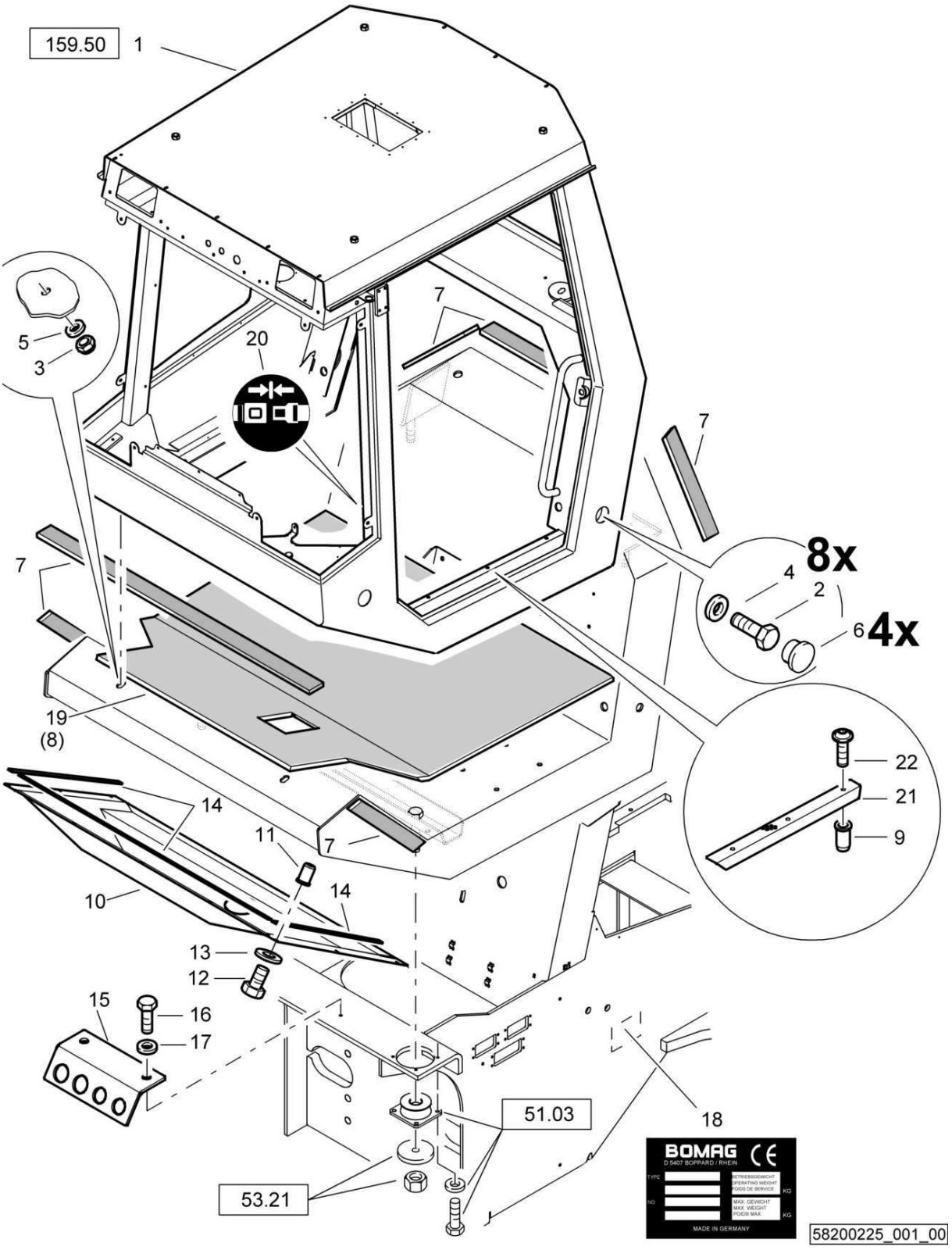

S31-Ropscab.w.heating-air con.
S31-Ropskab.m.Heiz-Klima-Modul
S31-Cab. ROPS chauff.-climat.

58200225 1001 1

BOMAG FAYAT GROUP

Pos. Pos. Pos.	Part no. Teilenr. No.piece	Qty. Menge Qte.	Description	Benennung	Designation
1	58291000	1	Cabin	Kabine	Cabine
2	07142441	8	Hexagon bolt	Sechskantschraube	Vis à tête hexagonale
3	08111620	2	Hexagon nut	Sechskantmutter	Ecrou hexagonal
4	08752222	8	Spring washer	Spannscheibe	Rondelle tendeuse
5	08752170	2	Spring washer	Spannscheibe	Rondelle tendeuse
6	06510317	4	Cover	Deckel	Couvercle
7	00653020	85,0 dm	Sealing band	Dichtband	Bande d'étanchéitéc
8	58203088	1	Cover	Abdeckung	Protection
9	05990051	3	Nut,blind	Blindnietmutter	Ecrou
10	58203080	1	Cover	Abdeckung	Protection
11	05990050	9	Rivet	Niet	Rivet
12	07140626	9	Hexagon bolt	Sechskantschraube	Vis à tête hexagonale
13	08590617	9	Washer	Scheibe	Disque
14	00652076	23,0 dm	Expanded rubber	Zellgummi	Bande en caoutchouc
15	58203102	1	Plate	Blech	Tôle
16	07141017	2	Hexagon bolt	Sechskantschraube	Vis à tête hexagonale
17	08752106	2	Spring washer	Spannscheibe	Rondelle tendeuse
18	58320106	1	Type plate	Typenschild	Plaquette
19	58203393	1	Floor mat	Bodenmatte	Natte de plancher
20	00832477	1	Decal,indication	Hinweisschild	Fiche d'instructions
21	58203407	1	Plate	Blech	Tôle
22	07210895	3	Pens head screw	Linsenschraube	Vis à tête cylindrique bombée

S/N 101583411105 ▶

S31-Ropscab.w.heating-air con.
S31-Ropskab.m.Heiz-Klima-Modul
S31-Cab. ROPS chauff.-climat.

58200225_002_04

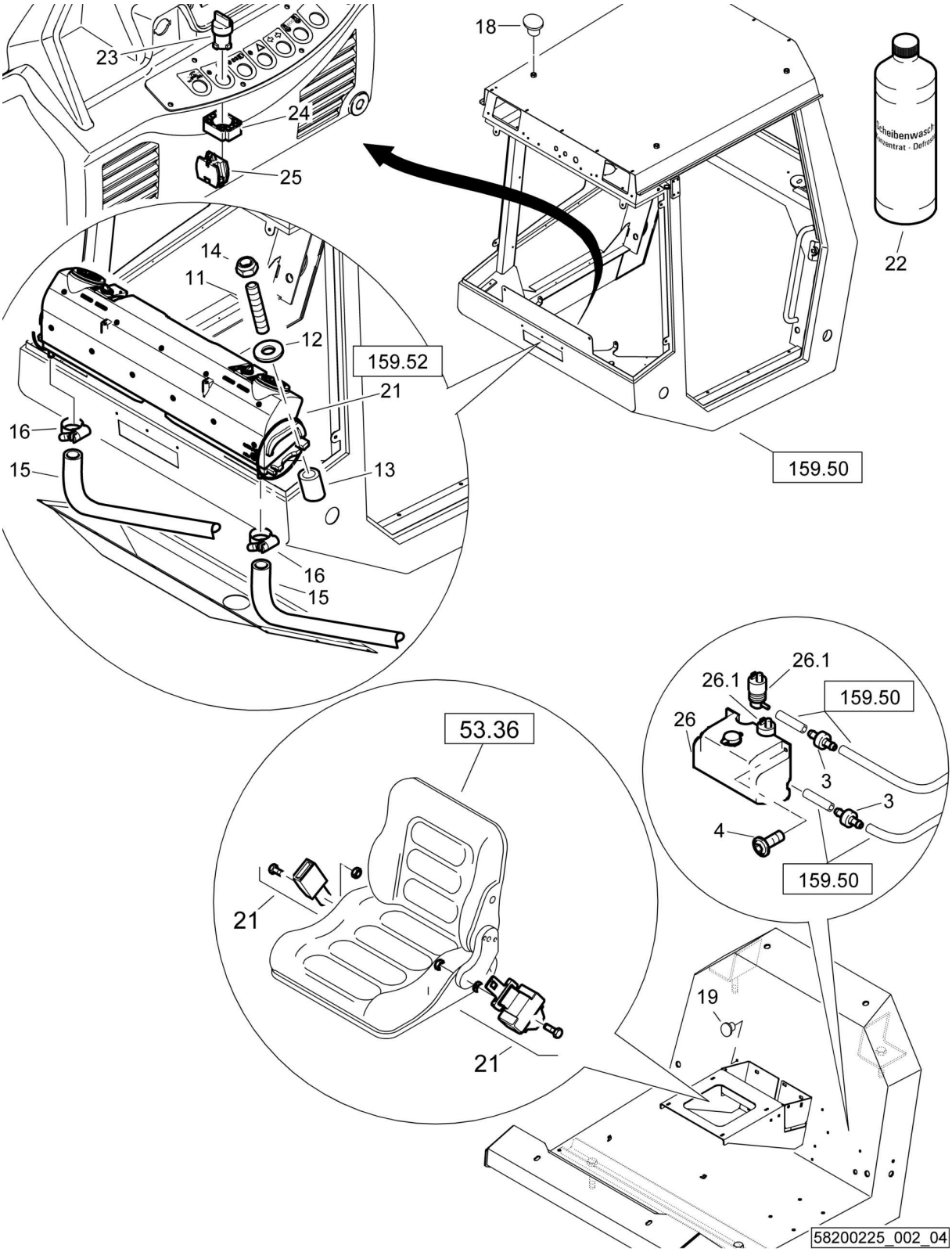

S31-Ropscab.w.heating-air con.
S31-Ropskab.m.Heiz-Klima-Modul
S31-Cab. ROPS chauff.-climat.

58200225 1001 1

BOMAG FAYAT GROUP

Pos. Pos. Pos.	Part no. Teilenr. No.piece	Qty. Menge Qte.	Description	Benennung	Designation
3	05726675	2	Check valve	Rückschlagventil	Clapet de retenue
4	07210895	2	Pens head screw	Linsenschraube	Vis à tête cylindrique bombée
5	05570425	1	Seat belt	Beckengurt	Ceinture
11	07590825	4	Pin screw	Stiftschraube	Tige filetée
12	08590820	4	Washer	Scheibe	Disque
13	92008020	4	Spacer piece	Distanzstück	Pièce d'écartement
14	08131016	4	Safety nut	Sechskantmutter selb.sich	Ecrou de sûreté
15	05579069	20,0 dm	Hose	Schlauch	Tuyau
16	05552404	2	Hose clip	Schlauchschelle	Collier pour tuyau
18	06510379	4	Protection cap	Schutzkappe	Chapeau protecteur
19	06510290	6	Plug	Abschlußstopfen	Bouchon
21	05579368	1	Heating climatic unit	Heiz-Klima-Einheit	Unité climatique de chauffage
22	00994011	1,00 l	Anti-freeze agent	Frostschutzmittel	Antigel
23	05762303	1	Front element	Frontelement	Elément avant
24	05762300	1	Fastening flange	Befestigungsflansch	Bride de fixation
25	05762302	1	Switch,normally open	Schalterblock,Schließer	Contacteur, pos. ouvert
26	05726398	1	Container with 2 pump	Behälter mit 2 Pumpen	Réservoir avec 2 pompe
26.1	05726677	2	Spray pump,wiper	Wischersprühpumpe	Pompe gicleur,essuie-glace

S/N 101583411057 ▶ S/N 101583411104

S31-Ropscab.w.heating-air con.
S31-Ropskab.m.Heiz-Klima-Modul
S31-Cab. ROPS chauff.-climat.

58200225_002_03

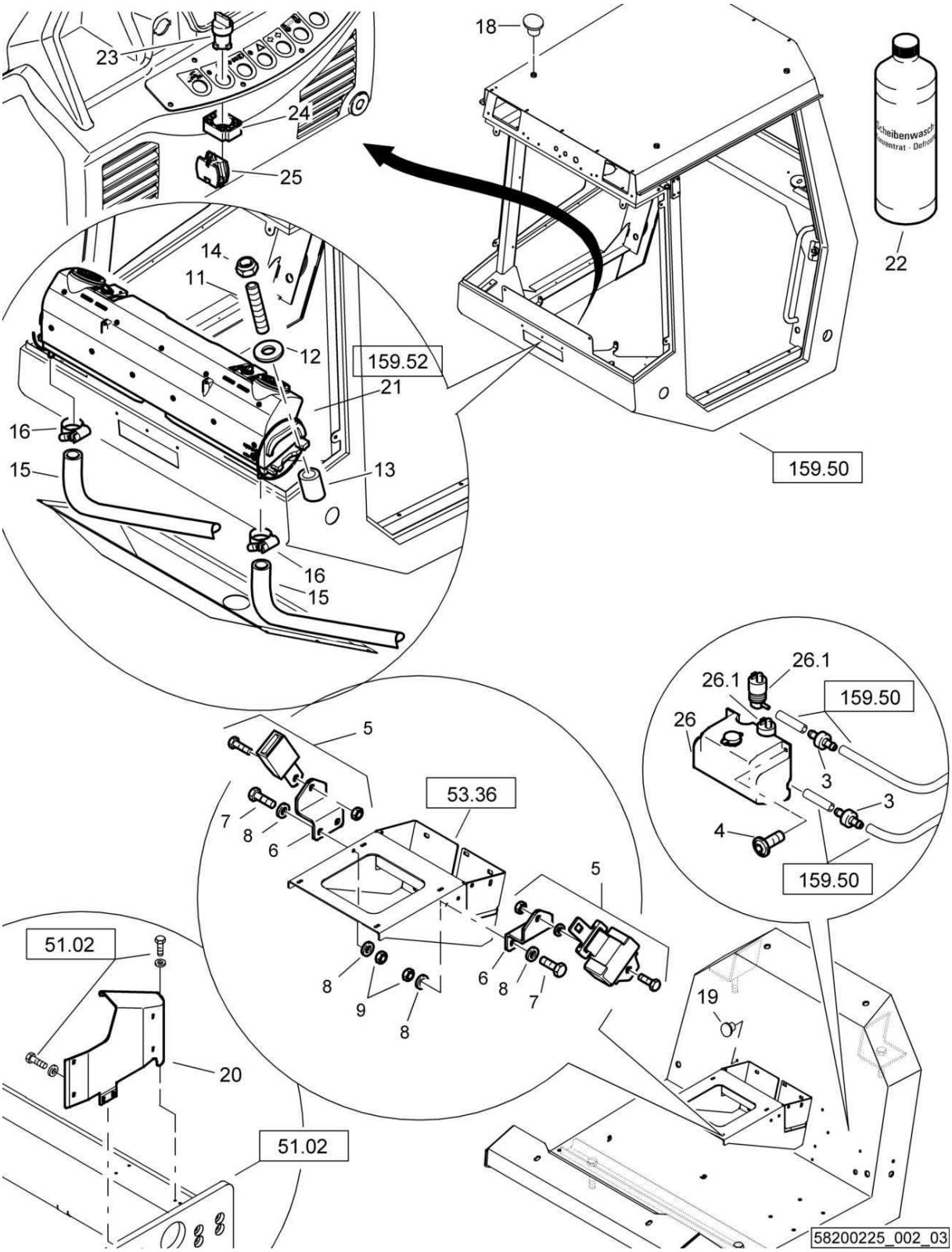

S31-Ropscab.w.heating-air con.
S31-Ropskab.m.Heiz-Klima-Modul
S31-Cab. ROPS chauff.-climat.

58200225 1001 1

BOMAG FAYAT GROUP

Pos. Pos. Pos.	Part no. Teilenr. No.piece	Qty. Menge Qte.	Description	Benennung	Designation
3	05726675	2	Check valve	Rückschlagventil	Clapet de retenue
4	07210895	2	Pens head screw	Linsenschraube	Vis à tête cylindrique bombée
5	05570425	1	Seat belt	Beckengurt	Ceinture
6	58150185	2	Plate	Blech	Tôle
7	07141021	4	Hexagon bolt	Sechskantschraube	Vis à tête hexagonale
8	08511021	8	Washer	Scheibe	Disque
9	08131016	4	Safety nut	Sechskantmutter selb.sich	Ecrou de sûreté
11	07590825	4	Pin screw	Stiftschraube	Tige filetée
12	08590820	4	Washer	Scheibe	Disque
13	92008020	4	Spacer piece	Distanzstück	Pièce d'écartement
14	08131016	4	Safety nut	Sechskantmutter selb.sich	Ecrou de sûreté
15	05579069	20,0 dm	Hose	Schlauch	Tuyau
16	05552404	2	Hose clip	Schlauchschelle	Collier pour tuyau
18	06510379	4	Protection cap	Schutzkappe	Chapeau protecteur
19	06510290	6	Plug	Abschlußstopfen	Bouchon
21	05579368	1	Heating climatic unit	Heiz-Klima-Einheit	Unité climatique de chauffage
22	00994011	1,00 l	Anti-freeze agent	Frostschutzmittel	Antigel
23	05762303	1	Front element	Frontelement	Elément avant
24	05762300	1	Fastening flange	Befestigungsflansch	Bride de fixation
25	05762302	1	Switch,normally open	Schalterblock,Schließer	Contacteur, pos. ouvert
26	05726398	1	Container with 2 pump	Behälter mit 2 Pumpen	Réservoir avec 2 pompe
26.1	05726677	2	Spray pump,wiper	Wischersprühpumpe	Pompe gicleur,essuie-glace

S/N 101583411021 ▶ S/N 101583411056

S31-Ropscab.w.heating-air con.
S31-Ropskab.m.Heiz-Klima-Modul
S31-Cab. ROPS chauff.-climat.

58200225_002_03

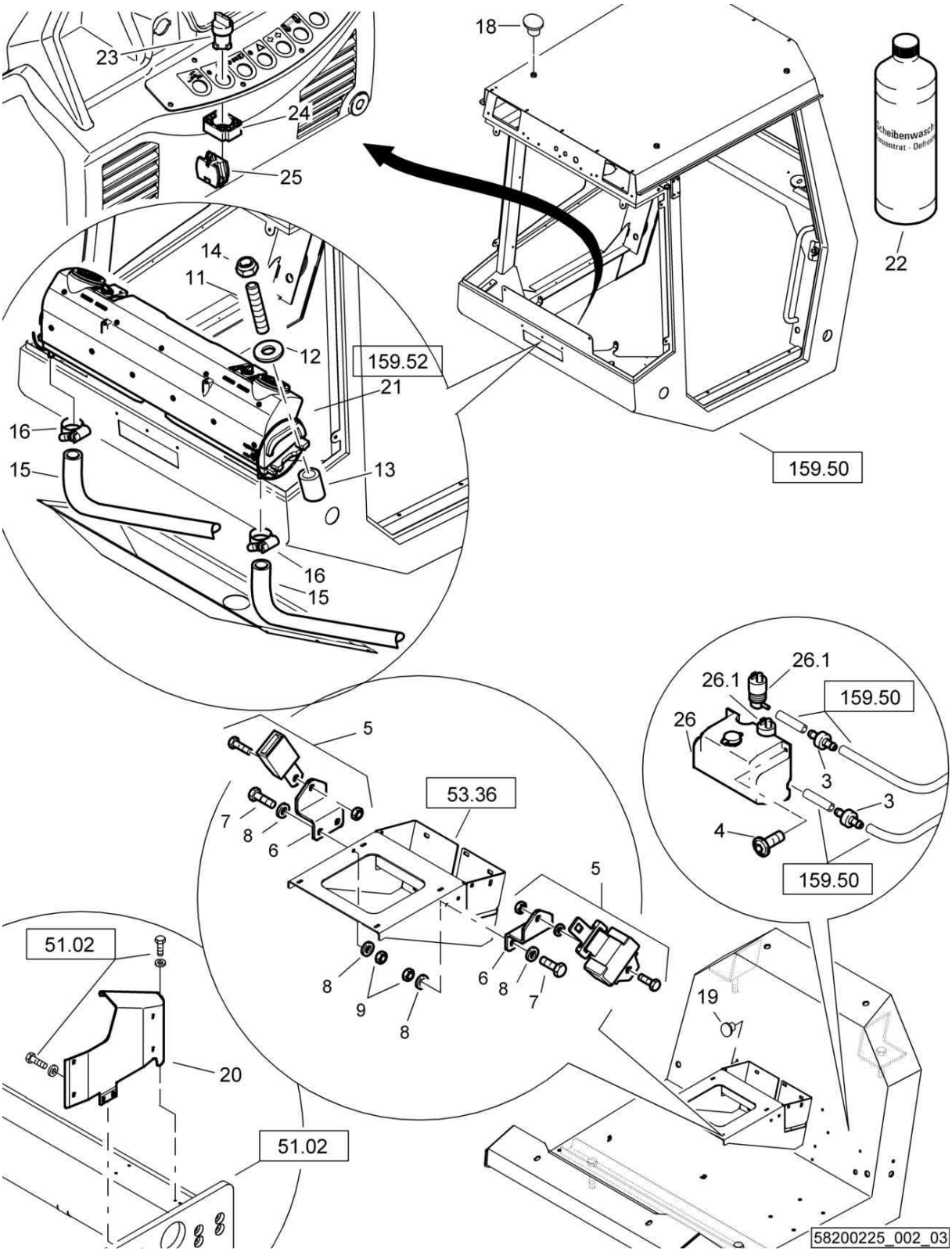

S31-Ropscab.w.heating-air con.
S31-Ropskab.m.Heiz-Klima-Modul
S31-Cab. ROPS chauff.-climat.

58200225 1001 1

BOMAG FAYAT GROUP

Pos. Pos. Pos.	Part no. Teilenr. No.piece	Qty. Menge Qte.	Description	Benennung	Designation
3	05726675	2	Check valve	Rückschlagventil	Clapet de retenue
4	07210895	2	Pens head screw	Linsenschraube	Vis à tête cylindrique bombée
5	05570425	1	Seat belt	Beckengurt	Ceinture
6	58150185	2	Plate	Blech	Tôle
7	07141021	4	Hexagon bolt	Sechskantschraube	Vis à tête hexagonale
8	08511021	8	Washer	Scheibe	Disque
9	08131016	4	Safety nut	Sechskantmutter selb.sich	Ecrou de sûreté
11	07590825	4	Pin screw	Stiftschraube	Tige filetée
12	08590820	4	Washer	Scheibe	Disque
13	92008020	4	Spacer piece	Distanzstück	Pièce d'écartement
14	08131016	4	Safety nut	Sechskantmutter selb.sich	Ecrou de sûreté
15	05579069	20,0 dm	Hose	Schlauch	Tuyau
16	05552404	2	Hose clip	Schlauchschelle	Collier pour tuyau
18	06510289	4	Plug	Abschlußstopfen	Bouchon
19	06510290	6	Plug	Abschlußstopfen	Bouchon
21	05579368	1	Heating climatic unit	Heiz-Klima-Einheit	Unité climatique de chauffage
22	00994011	1,00 l	Anti-freeze agent	Frostschutzmittel	Antigel
23	05762303	1	Front element	Frontelement	Elément avant
24	05762300	1	Fastening flange	Befestigungsflansch	Bride de fixation
25	05762302	1	Switch,normally open	Schalterblock,Schließer	Contacteur, pos. ouvert
26	05726398	1	Container with 2 pump	Behälter mit 2 Pumpen	Réservoir avec 2 pompe
26.1	05726677	2	Spray pump,wiper	Wischersprühpumpe	Pompe gicleur,essuie-glace

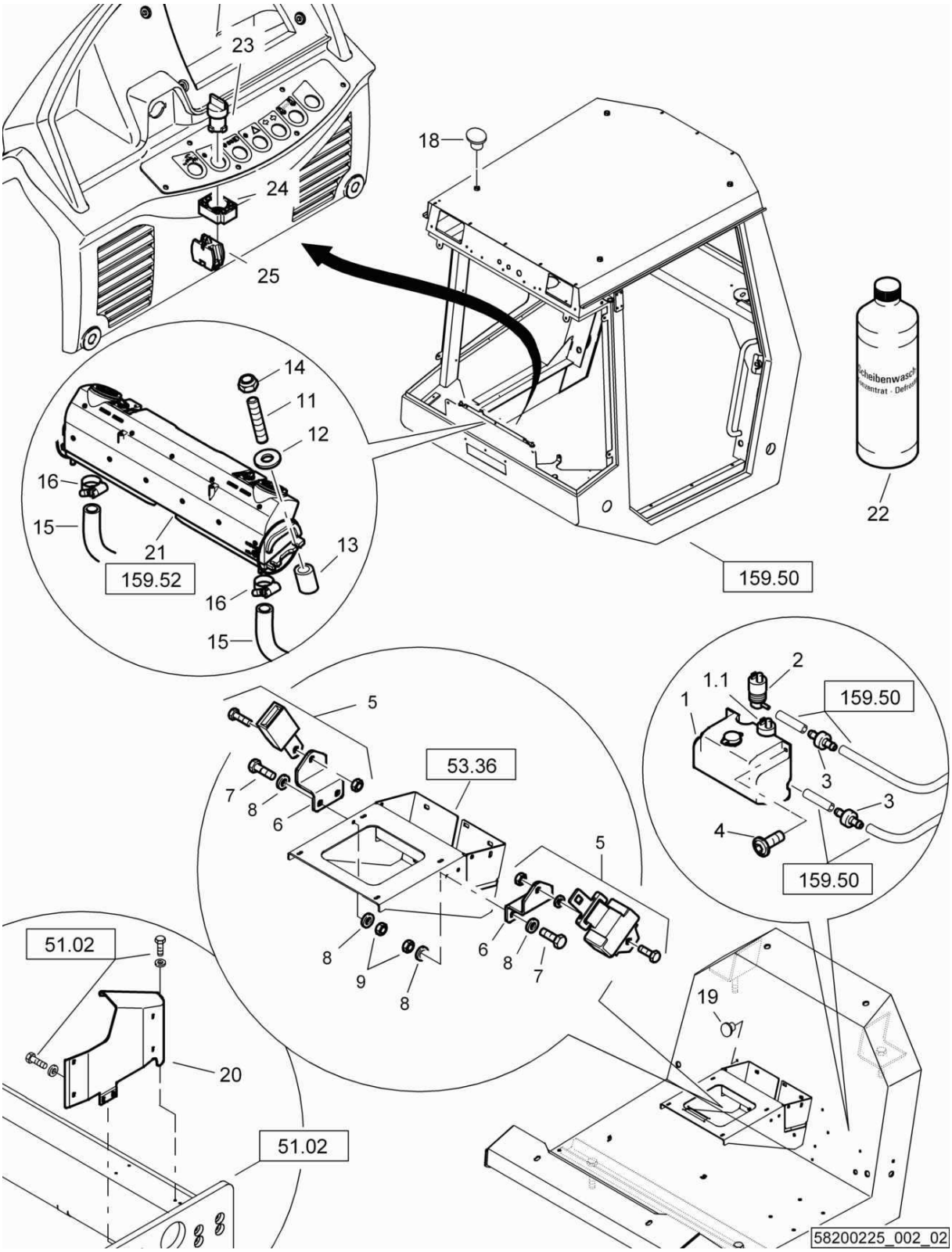
23
24
25
18
14
11
12
16
15
21
159.52
13
16
15
22
159.50
5
7
8
6
53.36
5
8
9
8
6
8
7
2
1.1
1
159.50
3
3
4
159.50
51.02
20
51.02
19
58200225_002_02

S31-Ropscab.w.heating-air con.
S31-Ropskab.m.Heiz-Klima-Modul
S31-Cab. ROPS chauff.-climat.

58200225 1001 1

BOMAG FAYAT GROUP

Pos. Pos. Pos.	Part no. Teilenr. No.piece	Qty. Menge Qte.	Description	Benennung	Designation
1	05726671	1	Container with 1 pump	Behälter mit 1 Pumpe	Réservoir avec 1 pompe
1.1	05726670	1	Spray pump,wiper	Wischersprühpumpe	Pompe gicleur,essuie-glace
2	05726677	1	Spray pump,wiper	Wischersprühpumpe	Pompe gicleur,essuie-glace
3	05726675	2	Check valve	Rückschlagventil	Clapet de retenue
4	07210895	2	Pens head screw	Linsenschraube	Vis à tête cylindrique bombée
5	05570425	1	Seat belt	Beckengurt	Ceinture
6	58150185	2	Plate	Blech	Tôle
7	07141021	4	Hexagon bolt	Sechskantschraube	Vis à tête hexagonale
8	08511021	8	Washer	Scheibe	Disque
9	08131016	4	Safety nut	Sechskantmutter selb.sich	Ecrou de sûreté
11	07590825	4	Pin screw	Stiftschraube	Tige filetée
12	08590820	4	Washer	Scheibe	Disque
13	92008020	4	Spacer piece	Distanzstück	Pièce d'écartement
14	08131016	4	Safety nut	Sechskantmutter selb.sich	Ecrou de sûreté
15	05579069	20,0 dm	Hose	Schlauch	Tuyau
16	05552404	2	Hose clip	Schlauchschelle	Collier pour tuyau
18	06510289	4	Plug	Abschlußstopfen	Bouchon
19	06510290	6	Plug	Abschlußstopfen	Bouchon
21	05579368	1	Heating climatic unit	Heiz-Klima-Einheit	Unité climatique de chauffage
22	00994011	1,00 l	Anti-freeze agent	Frostschutzmittel	Antigel
23	05762303	1	Front element	Frontelement	Elément avant
24	05762300	1	Fastening flange	Befestigungsflansch	Bride de fixation
25	05762302	1	Switch,normally open	Schalterblock,Schließer	Contacteur, pos. ouvert

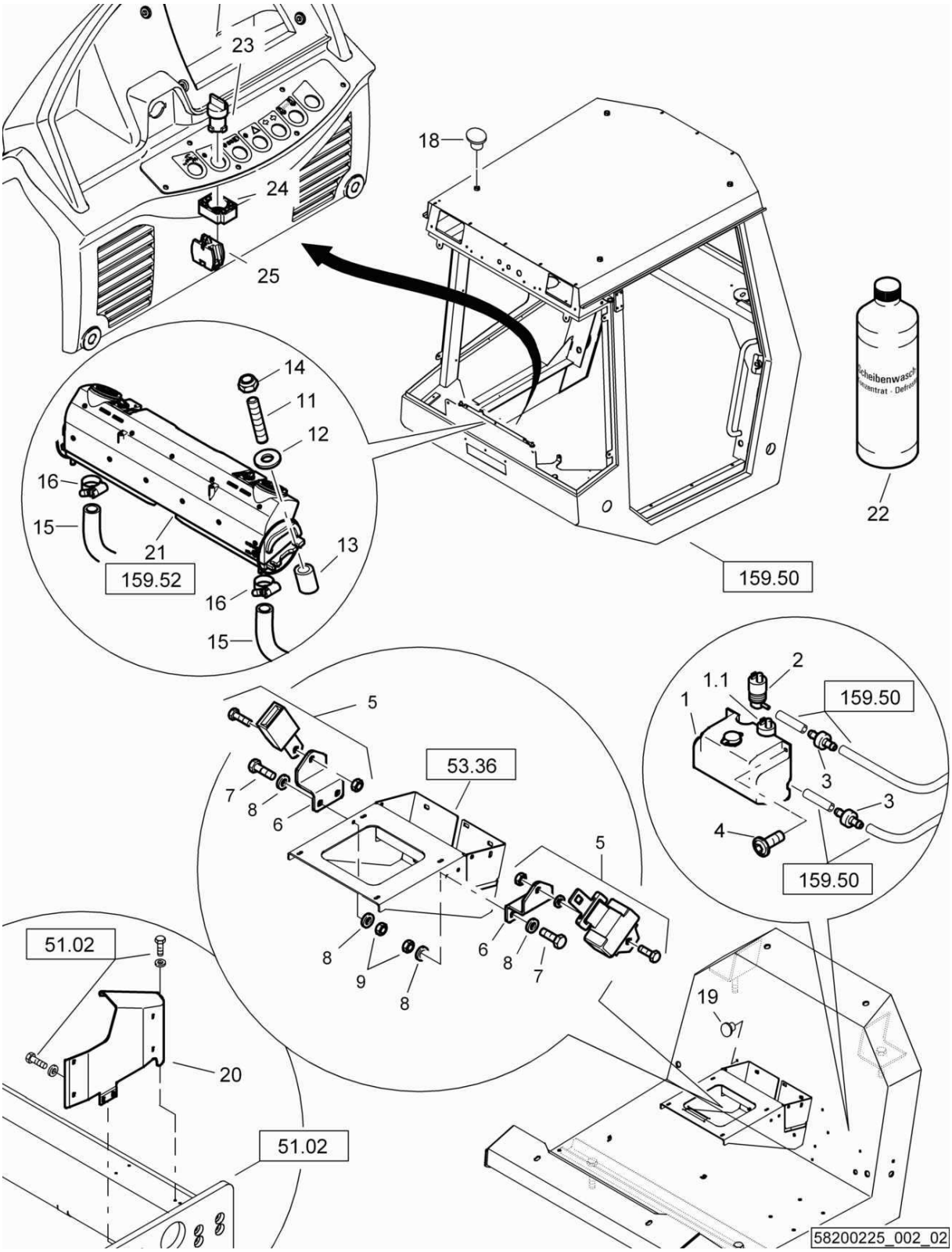
23
24
25
18
14
11
12
16
15
21
159.52
13
16
15
22
159.50
5
7
8
6
53.36
5
8
9
8
6
8
7
2
1.1
1
159.50
3
3
4
159.50
51.02
20
51.02
19
58200225_002_02

S31-Ropscab.w.heating-air con.
S31-Ropskab.m.Heiz-Klima-Modul
S31-Cab. ROPS chauff.-climat.

58200225 1001 1

BOMAG FAYAT GROUP

Pos. Pos. Pos.	Part no. Teilenr. No.piece	Qty. Menge Qte.	Description	Benennung	Designation
1	05726671	1	Container with 1 pump	Behälter mit 1 Pumpe	Réservoir avec 1 pompe
1.1	05726670	1	Spray pump,wiper	Wischersprühpumpe	Pompe gicleur,essuie-glace
2	05726677	1	Spray pump,wiper	Wischersprühpumpe	Pompe gicleur,essuie-glace
3	05726675	2	Check valve	Rückschlagventil	Clapet de retenue
4	07210895	2	Pens head screw	Linsenschraube	Vis à tête cylindrique bombée
5	05570425	1	Seat belt	Beckengurt	Ceinture
6	58150185	2	Plate	Blech	Tôle
7	07141021	4	Hexagon bolt	Sechskantschraube	Vis à tête hexagonale
8	08511021	8	Washer	Scheibe	Disque
9	08131016	4	Safety nut	Sechskantmutter selb.sich	Ecrou de sûreté
10	05579115	1	Heating climatic unit	Heiz-Klima-Einheit	Unité climatique de chauffage
11	07590825	4	Pin screw	Stiftschraube	Tige filetée
12	08590820	4	Washer	Scheibe	Disque
13	92008020	4	Spacer piece	Distanzstück	Pièce d'écartement
14	08131016	4	Safety nut	Sechskantmutter selb.sich	Ecrou de sûreté
15	05579069	20,0 dm	Hose	Schlauch	Tuyau
16	05552404	2	Hose clip	Schlauchschelle	Collier pour tuyau
17	05579116	1	Control unit	Bedieneinheit	Unité de commande
17.1	05579313	1	>Rotary button	>Drehknopf	>Bouton tournant
17.2	05579314	1	>Rotary button	>Drehknopf	>Bouton tournant
18	06510289	4	Plug	Abschlußstopfen	Bouchon
19	06510290	6	Plug	Abschlußstopfen	Bouchon
22	00994011	1,00 l	Anti-freeze agent	Frostschutzmittel	Antigel
23	05762303	1	Front element	Frontelement	Elément avant
24	05762300	1	Fastening flange	Befestigungsflansch	Bride de fixation
25	05762302	1	Switch,normally open	Schalterblock,Schließer	Contacteur, pos. ouvert

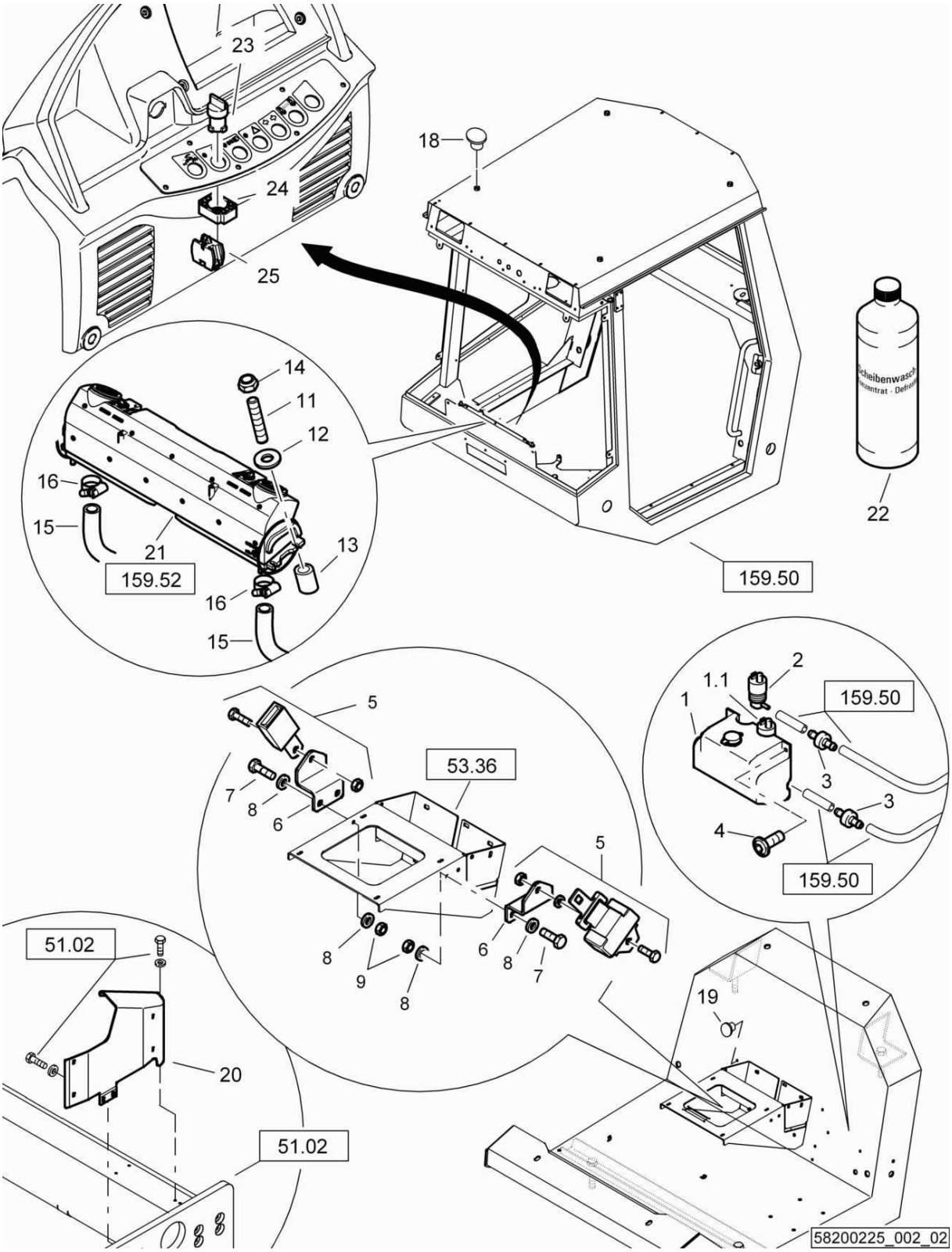
23
24
25
18
14
11
12
16
15
21
159.52
13
16
15
22
159.50
5
7
8
6
53.36
5
8
9
8
6
8
7
2
1.1
1
159.50
3
3
4
159.50
51.02
20
51.02
19
58200225_002_02

S31-Ropscab.w.heating-air con.
S31-Ropskab.m.Heiz-Klima-Modul
S31-Cab. ROPS chauff.-climat.

58200225 1001 1

BOMAG FAYAT GROUP

Pos. Pos. Pos.	Part no. Teilenr. No.piece	Qty. Menge Qte.	Description	Benennung	Designation
1	05726671	1	Container with 1 pump	Behälter mit 1 Pumpe	Réservoir avec 1 pompe
1.1	05726670	1	Spray pump,wiper	Wischersprühpumpe	Pompe gicleur,essuie-glace
2	05726677	1	Spray pump,wiper	Wischersprühpumpe	Pompe gicleur,essuie-glace
3	05726675	2	Check valve	Rückschlagventil	Clapet de retenue
4	07210895	2	Pens head screw	Linsenschraube	Vis à tête cylindrique bombée
5	05570425	1	Seat belt	Beckengurt	Ceinture
6	58150185	2	Plate	Blech	Tôle
7	07141021	4	Hexagon bolt	Sechskantschraube	Vis à tête hexagonale
8	08511021	8	Washer	Scheibe	Disque
9	08131016	4	Safety nut	Sechskantmutter selb.sich	Ecrou de sûreté
10	05579115	1	Heating climatic unit	Heiz-Klima-Einheit	Unité climatique de chauffage
11	07590825	4	Pin screw	Stiftschraube	Tige filetée
12	08590820	4	Washer	Scheibe	Disque
13	92008020	4	Spacer piece	Distanzstück	Pièce d'écartement
14	08131016	4	Safety nut	Sechskantmutter selb.sich	Ecrou de sûreté
15	05579069	20,0 dm	Hose	Schlauch	Tuyau
16	05552404	2	Hose clip	Schlauchschelle	Collier pour tuyau
17	05579116	1	Control unit	Bedieneinheit	Unité de commande
17.1	05579313	1	>Rotary button	>Drehknopf	>Bouton tournant
17.2	05579314	1	>Rotary button	>Drehknopf	>Bouton tournant
18	06510289	4	Plug	Abschlußstopfen	Bouchon
19	06510290	6	Plug	Abschlußstopfen	Bouchon
22	00994011	1,00 l	Anti-freeze agent	Frostschutzmittel	Antigel

S31-Ropscab.w.heating-air con.
S31-Ropskab.m.Heiz-Klima-Modul
S31-Cab. ROPS chauff.-climat.

58200225_002_00

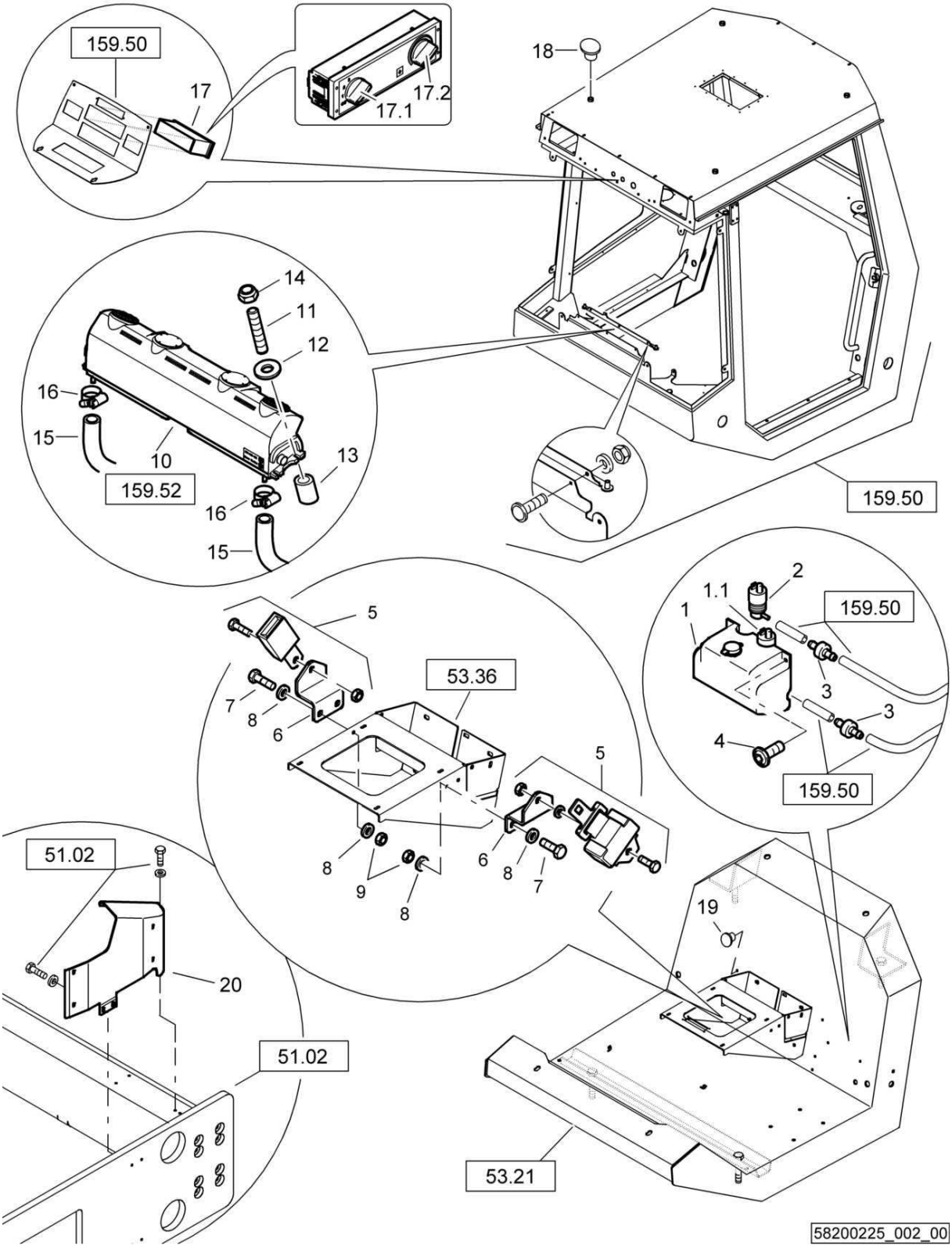

S31-Ropscab.w.heating-air con.
S31-Ropskab.m.Heiz-Klima-Modul
S31-Cab. ROPS chauff.-climat.

58200225 1001 1

BOMAG FAYAT GROUP

Pos. Pos. Pos.	Part no. Teilenr. No.piece	Qty. Menge Qte.	Description	Benennung	Designation
1	05726671	1	Container with 1 pump	Behälter mit 1 Pumpe	Réservoir avec 1 pompe
1.1	05726670	1	Spray pump,wiper	Wischersprühpumpe	Pompe gicleur,essuie-glace
2	05726677	1	Spray pump,wiper	Wischersprühpumpe	Pompe gicleur,essuie-glace
3	05726675	2	Check valve	Rückschlagventil	Clapet de retenue
4	07210895	2	Pens head screw	Linsenschraube	Vis à tête cylindrique bombée
5	05570425	1	Seat belt	Beckengurt	Ceinture
6	58150185	2	Plate	Blech	Tôle
7	07141021	4	Hexagon bolt	Sechskantschraube	Vis à tête hexagonale
8	08511021	8	Washer	Scheibe	Disque
9	08131016	4	Safety nut	Sechskantmutter selb.sich	Ecrou de sûreté
10	05579115	1	Heating climatic unit	Heiz-Klima-Einheit	Unité climatique de chauffage
11	07590825	4	Pin screw	Stiftschraube	Tige filetée
12	08590820	4	Washer	Scheibe	Disque
13	92008020	4	Spacer piece	Distanzstück	Pièce d'écartement
14	08131016	4	Safety nut	Sechskantmutter selb.sich	Ecrou de sûreté
15	05579069	20,0 dm	Hose	Schlauch	Tuyau
16	05552404	2	Hose clip	Schlauchschelle	Collier pour tuyau
17	05579116	1	Control unit	Bedieneinheit	Unité de commande
17.1	05579313	1	>Rotary button	>Drehknopf	>Bouton tournant
17.2	05579314	1	>Rotary button	>Drehknopf	>Bouton tournant
18	06510289	4	Plug	Abschlußstopfen	Bouchon
19	06510290	6	Plug	Abschlußstopfen	Bouchon

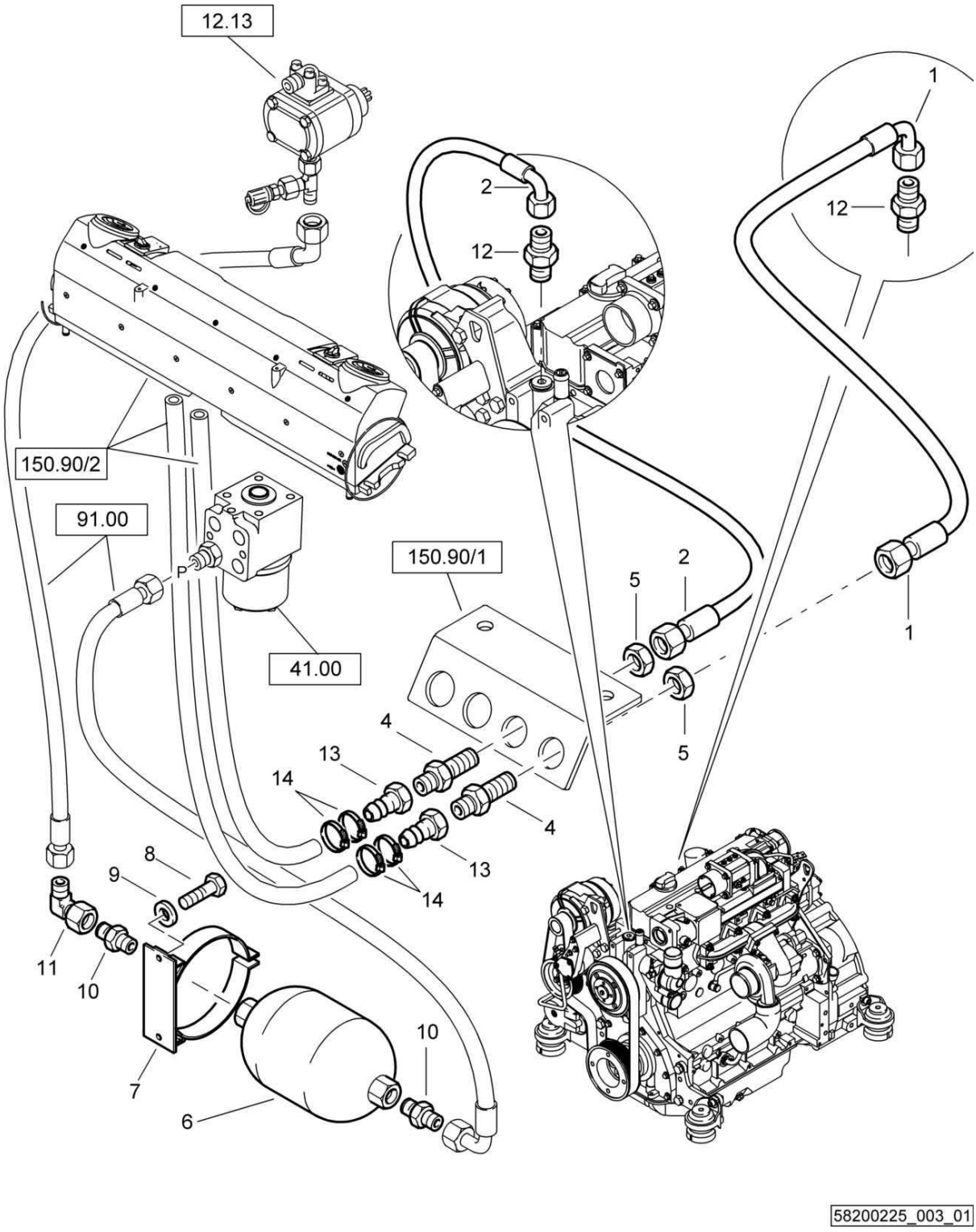
12.13
1
2
12
12
150.90/2
91.00
P
150.90/1
2
5
1
41.00
5
4
13
14
4
13
14
8
9
11
10
10
7
6
58200225_003_01

S31-Ropscab.w.heating-air con.
S31-Ropskab.m.Heiz-Klima-Modul
S31-Cab. ROPS chauff.-climat.

58200225 1001 1

BOMAG FAYAT GROUP

Pos. Pos. Pos.	Part no. Teilenr. No.piece	Qty. Menge Qte.	Description	Benennung	Designation
1	58203430	1	Hose	Schlauch	Tuyau
2	58203430	1	Hose	Schlauch	Tuyau
4	05542605	2	Straight union	Gerader Schottstutzen	Tubulure
5	05542922	2	Nut	Mutter	Ecrou
6	05860204	1	Vibration damper	Schwingungsdämpfer	Amortisseur de vibration
7	06910410	1	Clamp	Schelle	Collier
8	07140824	2	Hexagon bolt	Sechskantschraube	Vis à tête hexagonale
9	08510817	2	Washer	Scheibe	Disque
10	05548004	2	Double-ended union	Gerader Einschraubstutzen	Tubulure à visser
11	05542126	1	Angular union	Winkelstutzen	Raccord coudé
12	05548017	2	Double-ended union	Gerader Einschraubstutzen	Tubulure à visser
13	31114024	2	Hose union	Quetscharmatur	Tubulure pour tuyau
14	05552404	4	Hose clip	Schlauchschelle	Collier pour tuyau

S/N 101583411001 ▶ S/N 101583411016

S31-Ropscab.w.heating-air con.
S31-Ropskab.m.Heiz-Klima-Modul
S31-Cab. ROPS chauff.-climat.

58200225_003_00

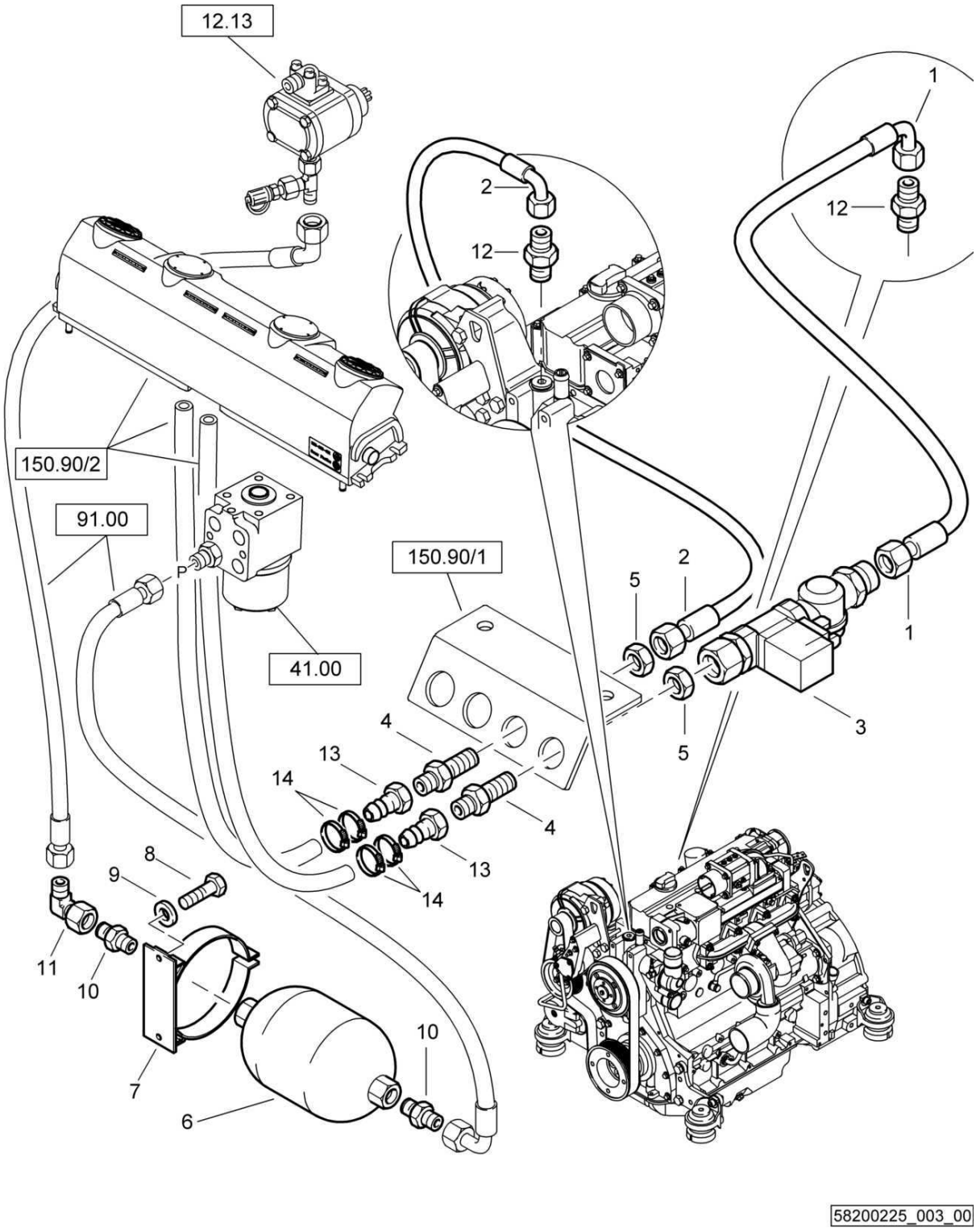

S31-Ropscab.w.heating-air con.
S31-Ropskab.m.Heiz-Klima-Modul
S31-Cab. ROPS chauff.-climat.

58200225 1001 1

Pos. Pos. Pos.	Part no. Teilenr. No.piece	Qty. Menge Qte.	Description	Benennung	Designation
1	58203429	1	Hose	Schlauch	Tuyau
2	58203430	1	Hose	Schlauch	Tuyau
3	05579290	1	Solenoid valve	Magnetventil	Electrovanne
4	05542605	2	Straight union	Gerader Schottstutzen	Tubulure
5	05542922	2	Nut	Mutter	Ecrou
6	05860204	1	Vibration damper	Schwingungsdämpfer	Amortisseur de vibration
7	06910410	1	Clamp	Schelle	Collier
8	07140824	2	Hexagon bolt	Sechskantschraube	Vis à tête hexagonale
9	08510817	2	Washer	Scheibe	Disque
10	05548004	2	Double-ended union	Gerader Einschraubstutzen	Tubulure à visser
11	05542126	1	Angular union	Winkelstutzen	Raccord coudé
12	05548017	2	Double-ended union	Gerader Einschraubstutzen	Tubulure à visser
13	31114024	2	Hose union	Quetscharmatur	Tubulure pour tuyau
14	05552404	4	Hose clip	Schlauchschelle	Collier pour tuyau

S31-Ropscab.w.heating-air con.
S31-Ropskab.m.Heiz-Klima-Modul
S31-Cab. ROPS chauff.-climat.

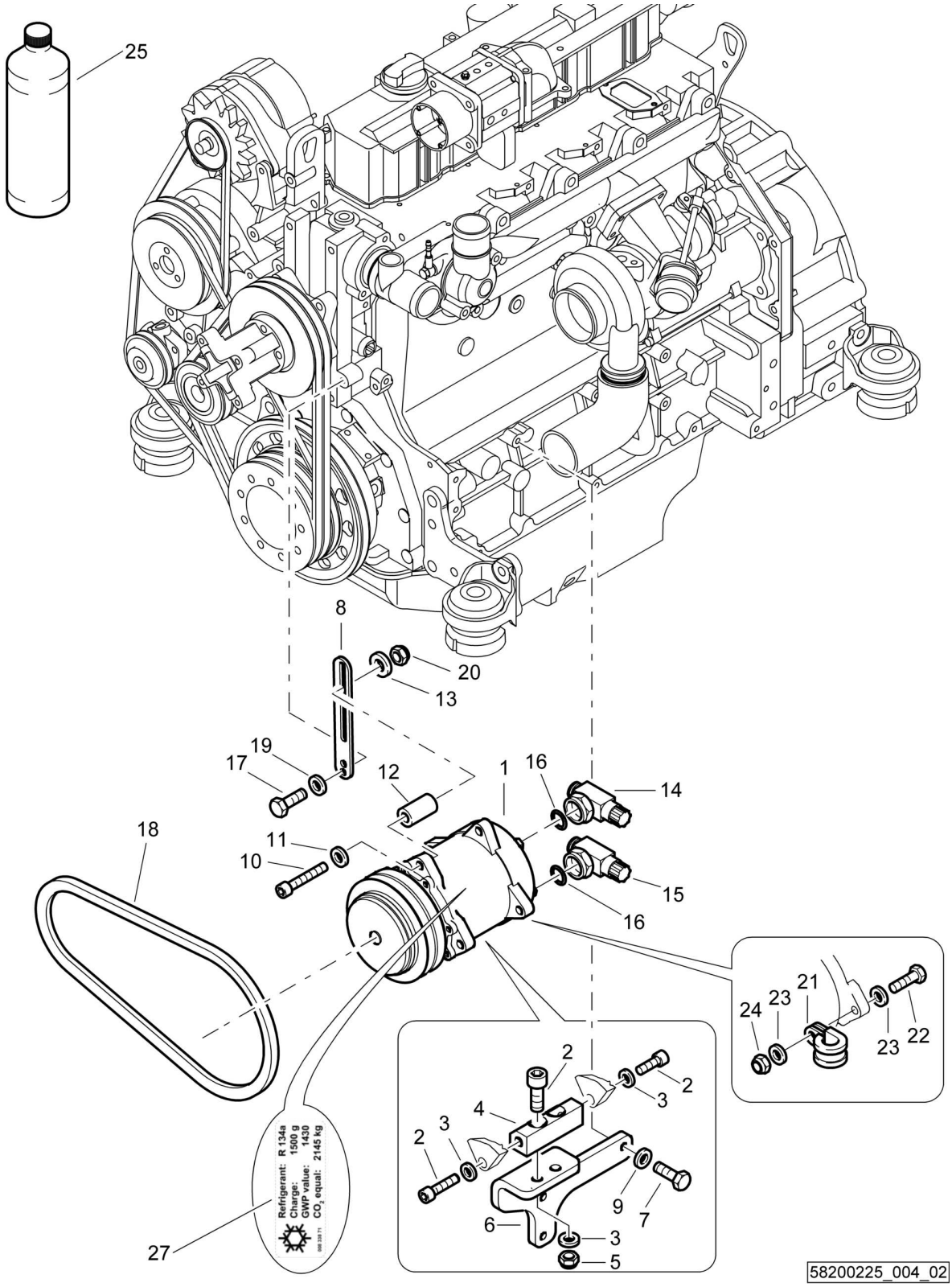

S31-Ropscab.w.heating-air con.
S31-Ropskab.m.Heiz-Klima-Modul
S31-Cab. ROPS chauff.-climat.

58200225 1001 1

BOMAG FAYAT GROUP

Pos. Pos. Pos.	Part no. Teilenr. No.piece	Qty. Menge Qte.	Description	Benennung	Designation
1	05579237	1	Compressor	Kompressor	Compresseur
2	07231019	4	Socket-head cap screw	Zylinderschraube	Vis à tête six pans creux
3	08511021	4	Washer	Scheibe	Disque
4	58003356	1	Holder	Halter	Support
5	08111016	2	Hexagon nut	Sechskantmutter	Ecrou hexagonal
6	58004175	1	Holder	Halter	Support
7	07140834	3	Hexagon bolt	Sechskantschraube	Vis à tête hexagonale
8	58003341	1	Back stop	Gegenhalter	Butée
9	08510817	3	Washer	Scheibe	Disque
10	07230847	1	Socket-head cap screw	Zylinderschraube	Vis à tête six pans creux
11	08510817	1	Washer	Scheibe	Disque
12	54240156	1	Spacer piece	Distanzstück	Pièce d'écartement
13	08500823	1	Round anchor plate	Rosette	Rosette
14	05579029	1	Shut-off valve	Absperrventil	Clapet d'arrêt
15	05579030	1	Shut-off valve	Absperrventil	Clapet d'arrêt
16	05579017	2	Loop ring	Runddichtring	Joint torique
17	07140824	1	Hexagon bolt	Sechskantschraube	Vis à tête hexagonale
18	05712793	1	V-belt	Keilriemen	Courroie trapezoïdale
19	08752084	1	Spring washer	Spannscheibe	Rondelle tendeuse
20	08130813	1	Safety nut	Sechskantmutter selb.sich	Ecrou de sûreté
21	05551911	1	Tube clamp	Rohrschelle	Collier de tuyau
22	07140846	1	Hexagon bolt	Sechskantschraube	Vis à tête hexagonale
23	08510817	2	Washer	Scheibe	Disque
24	08130813	1	Safety nut	Sechskantmutter selb.sich	Ecrou de sûreté
25	00978105	0,10 l	Refrigerator oil	Kältemaschinenöl	Huile frigorifique
27	00833871	1	Decal,indication	Hinweisschild	Fiche d'instructions

S/N 101583411021 ▶ S/N 101583411166

S31-Ropscab.w.heating-air con.
S31-Ropskab.m.Heiz-Klima-Modul
S31-Cab. ROPS chauff.-climat.

58200225_004_01

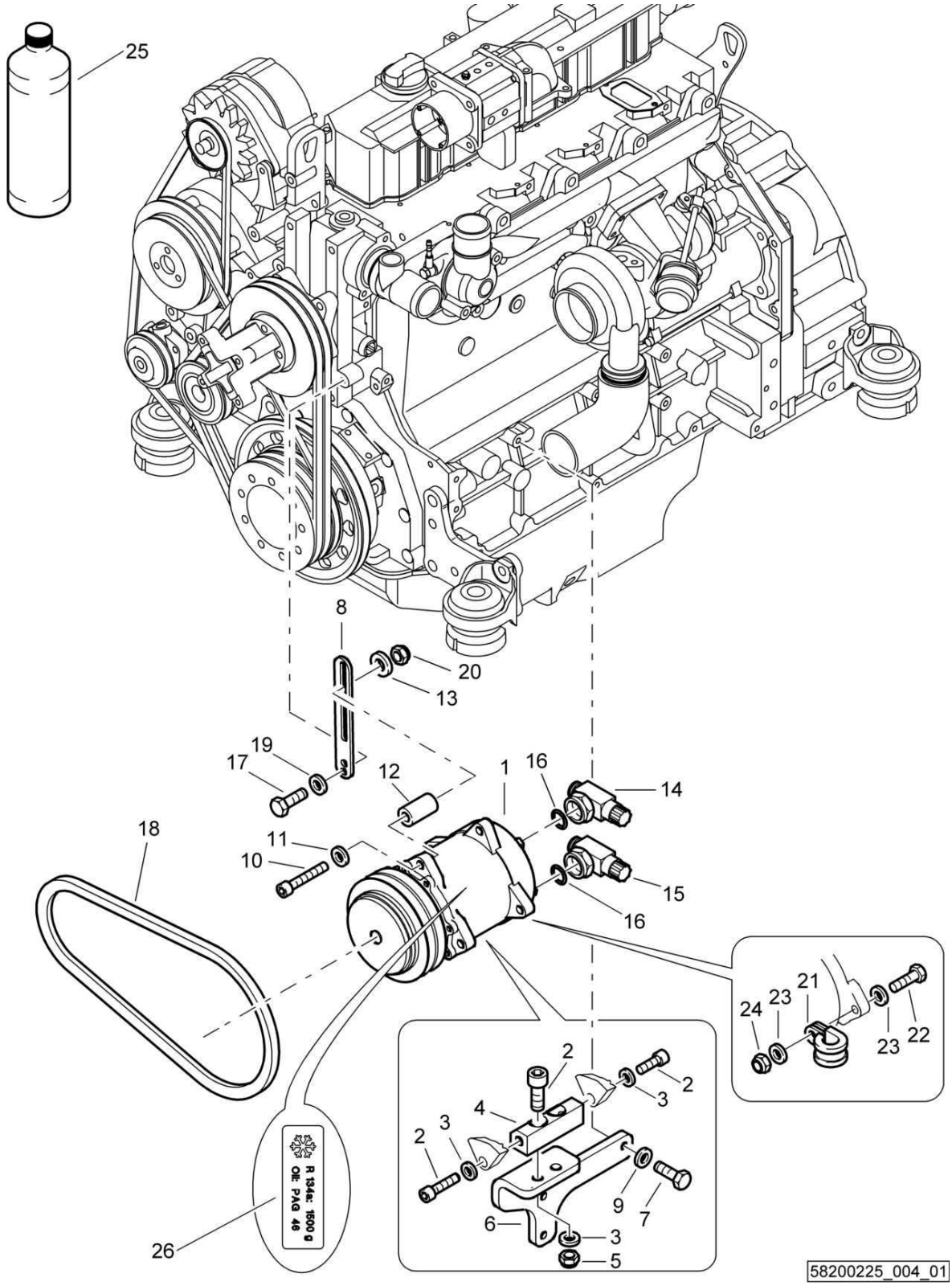

S31-Ropscab.w.heating-air con.
S31-Ropskab.m.Heiz-Klima-Modul
S31-Cab. ROPS chauff.-climat.

58200225 1001 1

Pos. Pos. Pos.	Part no. Teilenr. No.piece	Qty. Menge Qte.	Description	Benennung	Designation
1	05579237	1	Compressor	Kompressor	Compresseur
2	07231019	4	Socket-head cap screw	Zylinderschraube	Vis à tête six pans creux
3	08511021	4	Washer	Scheibe	Disque
4	58003356	1	Holder	Halter	Support
5	08111016	2	Hexagon nut	Sechskantmutter	Ecrou hexagonal
6	58004175	1	Holder	Halter	Support
7	07140834	3	Hexagon bolt	Sechskantschraube	Vis à tête hexagonale
8	58003341	1	Back stop	Gegenhalter	Butée
9	08510817	3	Washer	Scheibe	Disque
10	07230847	1	Socket-head cap screw	Zylinderschraube	Vis à tête six pans creux
11	08510817	1	Washer	Scheibe	Disque
12	54240156	1	Spacer piece	Distanzstück	Pièce d'écartement
13	08500823	1	Round anchor plate	Rosette	Rosette
14	05579029	1	Shut-off valve	Absperrventil	Clapet d'arrêt
15	05579030	1	Shut-off valve	Absperrventil	Clapet d'arrêt
16	05579017	2	Loop ring	Runddichtring	Joint torique
17	07140824	1	Hexagon bolt	Sechskantschraube	Vis à tête hexagonale
18	05712793	1	V-belt	Keilriemen	Courroie trapezoïdale
19	08752084	1	Spring washer	Spannscheibe	Rondelle tendeuse
20	08130813	1	Safety nut	Sechskantmutter selb.sich	Ecrou de sûreté
21	05551911	1	Tube clamp	Rohrschelle	Collier de tuyau
22	07140846	1	Hexagon bolt	Sechskantschraube	Vis à tête hexagonale
23	08510817	2	Washer	Scheibe	Disque
24	08130813	1	Safety nut	Sechskantmutter selb.sich	Ecrou de sûreté
25	00978105	0,10 l	Refrigerator oil	Kältemaschinenöl	Huile frigorifique
26	00833098	1	Decal,indication	Hinweisschild	Fiche d'instructions

S31-Ropscab.w.heating-air con.
S31-Ropskab.m.Heiz-Klima-Modul
S31-Cab. ROPS chauff.-climat.

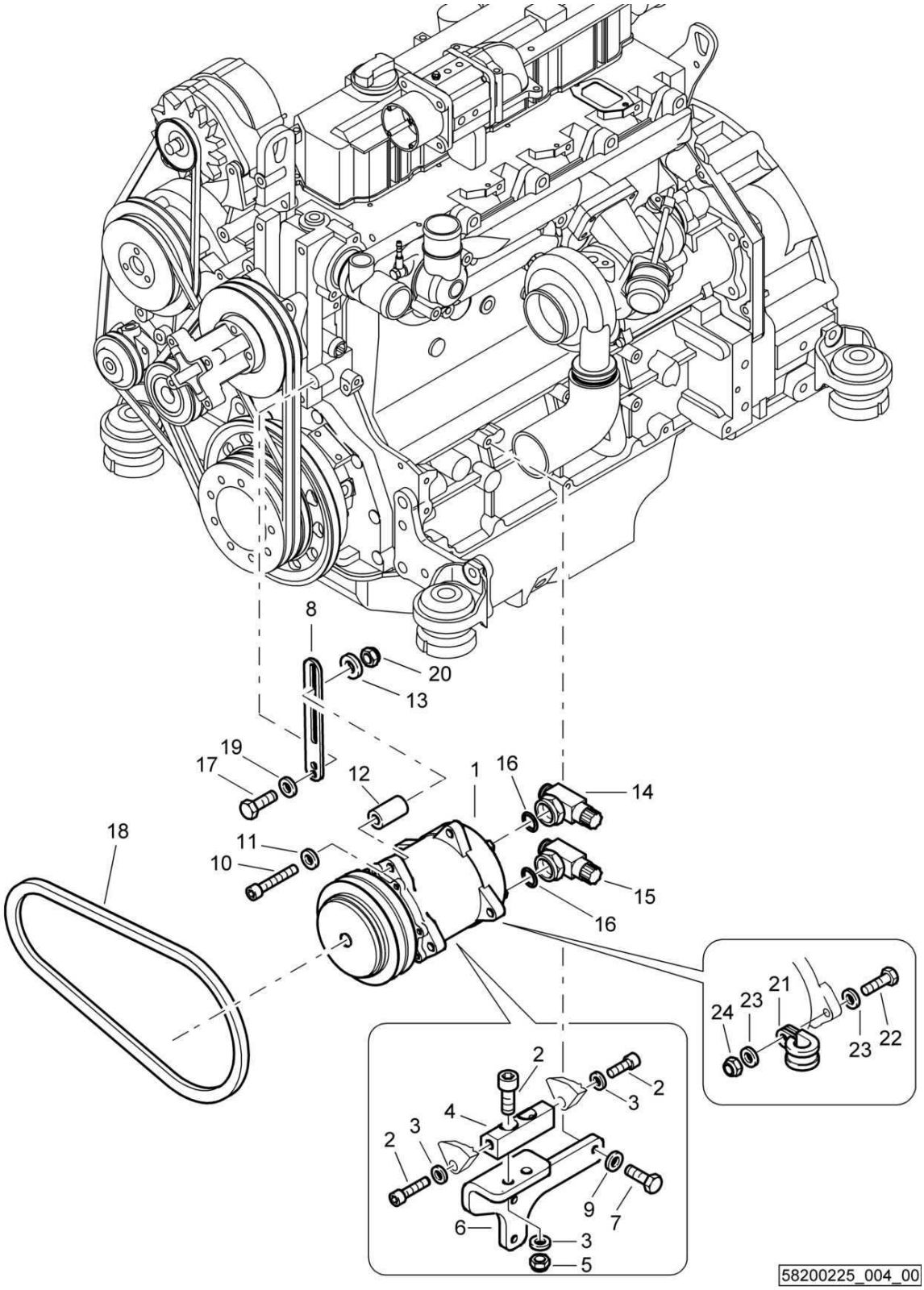

S31-Ropscab.w.heating-air con.
S31-Ropskab.m.Heiz-Klima-Modul
S31-Cab. ROPS chauff.-climat.

58200225 1001 1

Pos. Pos. Pos.	Part no. Teilenr. No.piece	Qty. Menge Qte.	Description	Benennung	Designation
1	05579237	1	Compressor	Kompressor	Compresseur
2	07231019	4	Socket-head cap screw	Zylinderschraube	Vis à tête six pans creux
3	08511021	4	Washer	Scheibe	Disque
4	58003356	1	Holder	Halter	Support
5	08111016	2	Hexagon nut	Sechskantmutter	Ecrou hexagonal
6	58004175	1	Holder	Halter	Support
7	07140834	3	Hexagon bolt	Sechskantschraube	Vis à tête hexagonale
8	58003341	1	Back stop	Gegenhalter	Butée
9	08510817	3	Washer	Scheibe	Disque
10	07230847	1	Socket-head cap screw	Zylinderschraube	Vis à tête six pans creux
11	08510817	1	Washer	Scheibe	Disque
12	54240156	1	Spacer piece	Distanzstück	Pièce d'écartement
13	08500823	1	Round anchor plate	Rosette	Rosette
14	05579029	1	Shut-off valve	Absperrventil	Clapet d'arrêt
15	05579030	1	Shut-off valve	Absperrventil	Clapet d'arrêt
16	05579017	2	Loop ring	Runddichtring	Joint torique
17	07140824	1	Hexagon bolt	Sechskantschraube	Vis à tête hexagonale
18	05712793	1	V-belt	Keilriemen	Courroie trapezoïdale
19	08752084	1	Spring washer	Spannscheibe	Rondelle tendeuse
20	08130813	1	Safety nut	Sechskantmutter selb.sich	Ecrou de sûreté
21	05551911	1	Tube clamp	Rohrschelle	Collier de tuyau
22	07140846	1	Hexagon bolt	Sechskantschraube	Vis à tête hexagonale
23	08510817	2	Washer	Scheibe	Disque
24	08130813	1	Safety nut	Sechskantmutter selb.sich	Ecrou de sûreté

S/N 101583411001 ▶

S31-Ropscab.w.heating-air con.
S31-Ropskab.m.Heiz-Klima-Modul
S31-Cab. ROPS chauff.-climat.

58200225_005_00

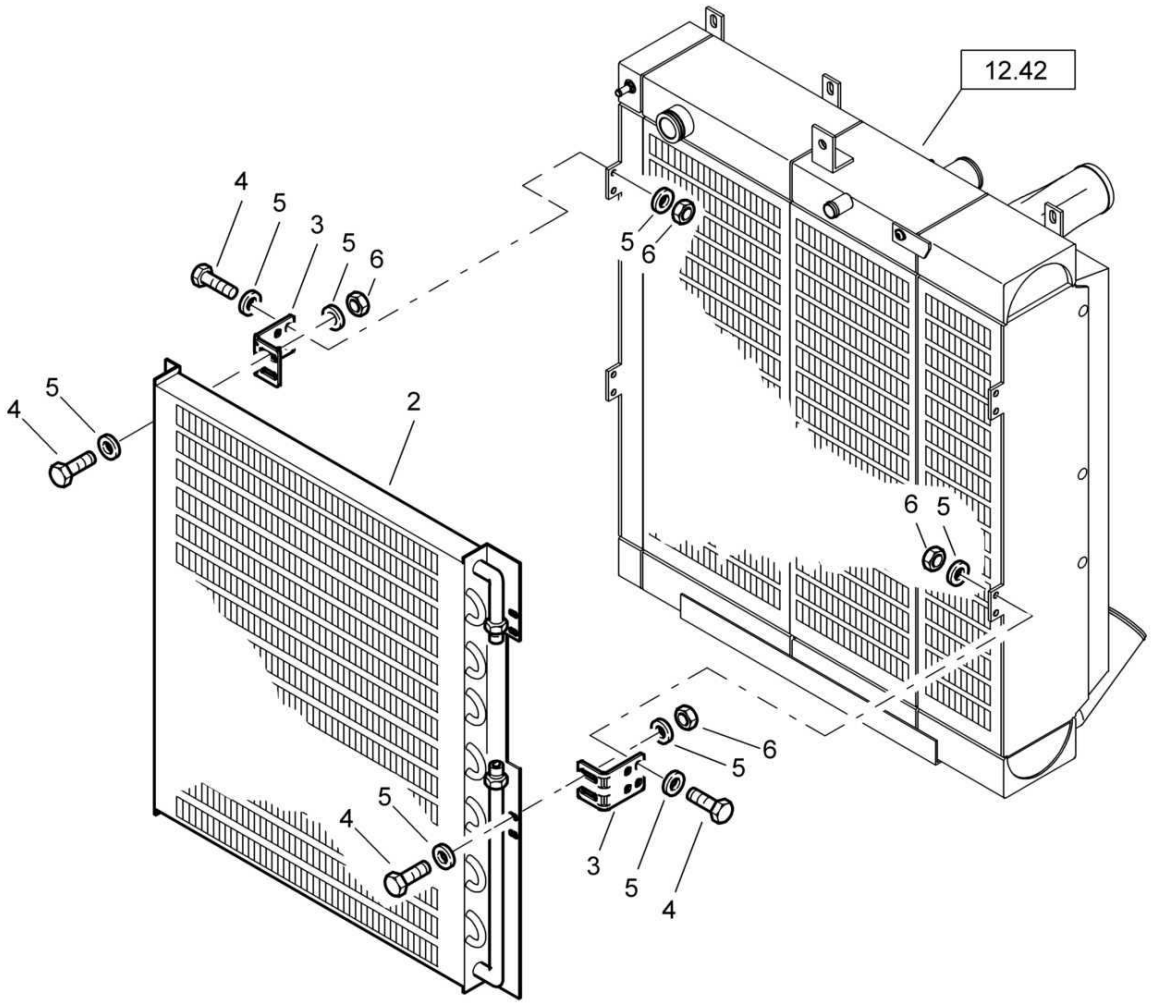

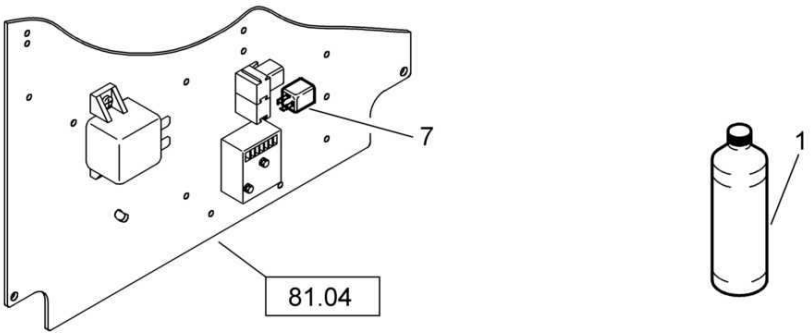

58200225_005_00

S31-Ropscab.w.heating-air con.
S31-Ropskab.m.Heiz-Klima-Modul
S31-Cab. ROPS chauff.-climat.

58200225 1001 1

BOMAG FAYAT GROUP

Pos. Pos. Pos.	Part no. Teilenr. No.piece	Qty. Menge Qte.	Description	Benennung	Designation
1	00978102	1,50 kg	Refrigerant	Kältemittel	Frigorigene
2	05579238	1	Condenser	Kondensator	Condenseur
3	58203078	4	Holder	Halter	Support
4	07140834	10	Hexagon bolt	Sechskantschraube	Vis à tête hexagonale
5	08752084	20	Spring washer	Spannscheibe	Rondelle tendeuse
6	08110813	10	Hexagon nut	Sechskantmutter	Ecrou hexagonal
7	05766955	1	Relay	Relais	Relais

S/N 101583411169 ▶

S31-Ropscab.w.heating-air con.
S31-Ropskab.m.Heiz-Klima-Modul
S31-Cab. ROPS chauff.-climat.

58200225_006_01

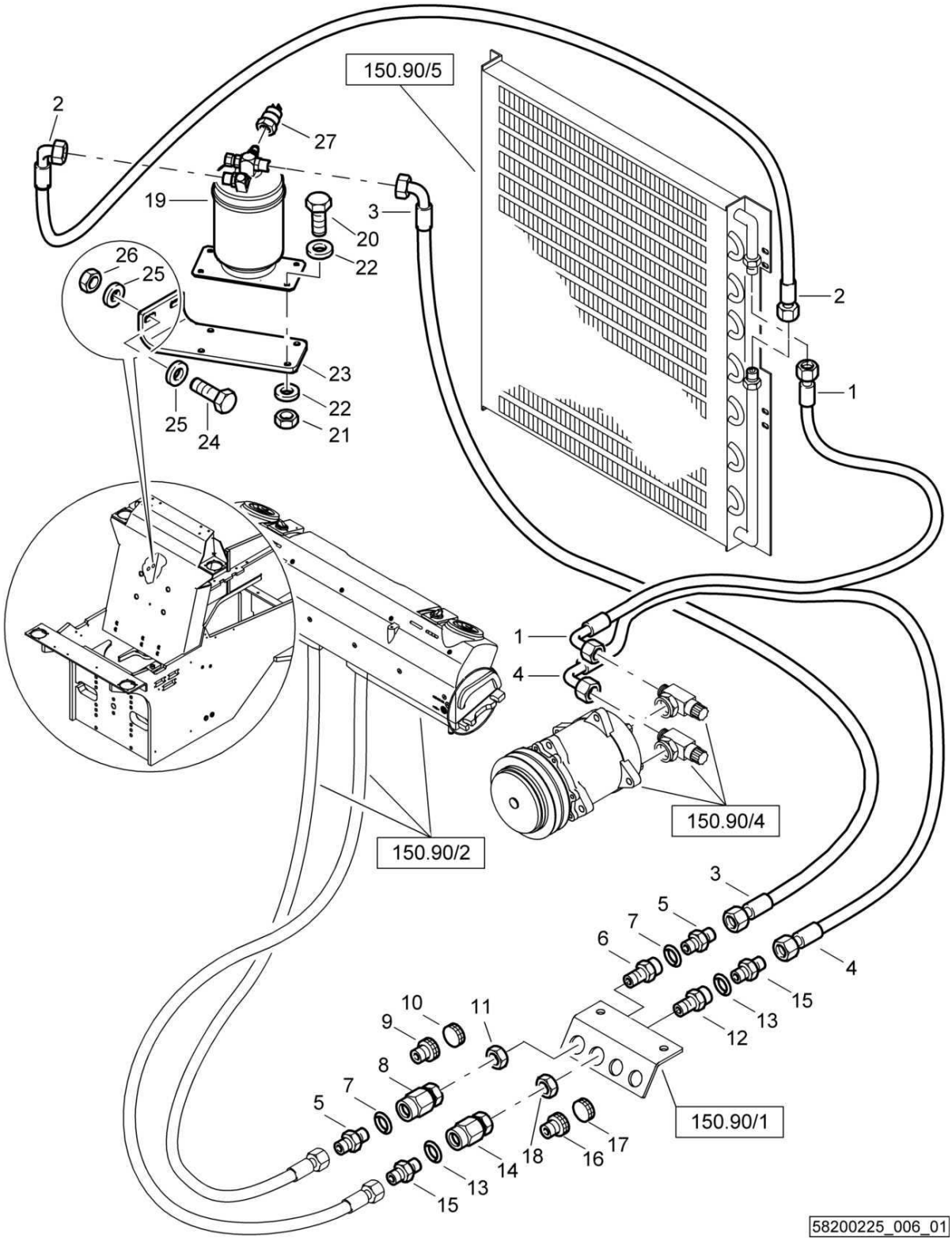

S31-Ropscab.w.heating-air con.
S31-Ropskab.m.Heiz-Klima-Modul
S31-Cab. ROPS chauff.-climat.

58200225 1001 1

BOMAG FAYAT GROUP

Pos. Pos. Pos.	Part no. Teilenr. No.piece	Qty. Menge Qte.	Description	Benennung	Designation
1	05578130	1	Air conditioning hose	Klimaschlauch	Tuyau du climatiseur
2	05578127	1	Air conditioning hose	Klimaschlauch	Tuyau du climatiseur
3	05578128	1	Air conditioning hose	Klimaschlauch	Tuyau du climatiseur
4	05578131	1	Air conditioning hose	Klimaschlauch	Tuyau du climatiseur
5	31112695	2	Adapter	Adapter	Adaptateur
6	31112698	1	Coupling half	Kupplungshälfte	Demi-accouplement
7	31112697	2	Loop ring	Runddichtring	Joint torique
8	31112699	1	Coupling half	Kupplungshälfte	Demi-accouplement
9	31112689	1	Protection cap	Schutzkappe	Chapeau protecteur
10	31112690	1	Protection cap	Schutzkappe	Chapeau protecteur
11	31112696	1	Nut	Mutter	Ecrou
12	31112698	1	Coupling half	Kupplungshälfte	Demi-accouplement
13	31112697	2	Loop ring	Runddichtring	Joint torique
14	31112699	1	Coupling half	Kupplungshälfte	Demi-accouplement
15	31112694	2	Adapter	Adapter	Adaptateur
16	31112689	1	Protection cap	Schutzkappe	Chapeau protecteur
17	31112690	1	Protection cap	Schutzkappe	Chapeau protecteur
18	31112696	1	Nut	Mutter	Ecrou
19	05579004	1	Dryer	Trockner	Séchoir
20	07140641	4	Hexagon bolt	Sechskantschraube	Vis à tête hexagonale
21	08110620	4	Hexagon nut	Sechskantmutter	Ecrou hexagonal
22	08751064	8	Spring washer	Spannscheibe	Rondelle tendeuse
23	58203143	1	Holder	Halter	Support
24	07140834	2	Hexagon bolt	Sechskantschraube	Vis à tête hexagonale
25	08752084	4	Spring washer	Spannscheibe	Rondelle tendeuse
26	08130813	2	Safety nut	Sechskantmutter selb.sich	Ecrou de sûreté
27	58601696	1	Pressure switch	Druckschalter	Interrupteur à poussoir

S31-Ropscab.w.heating-air con.
S31-Ropskab.m.Heiz-Klima-Modul
S31-Cab. ROPS chauff.-climat.

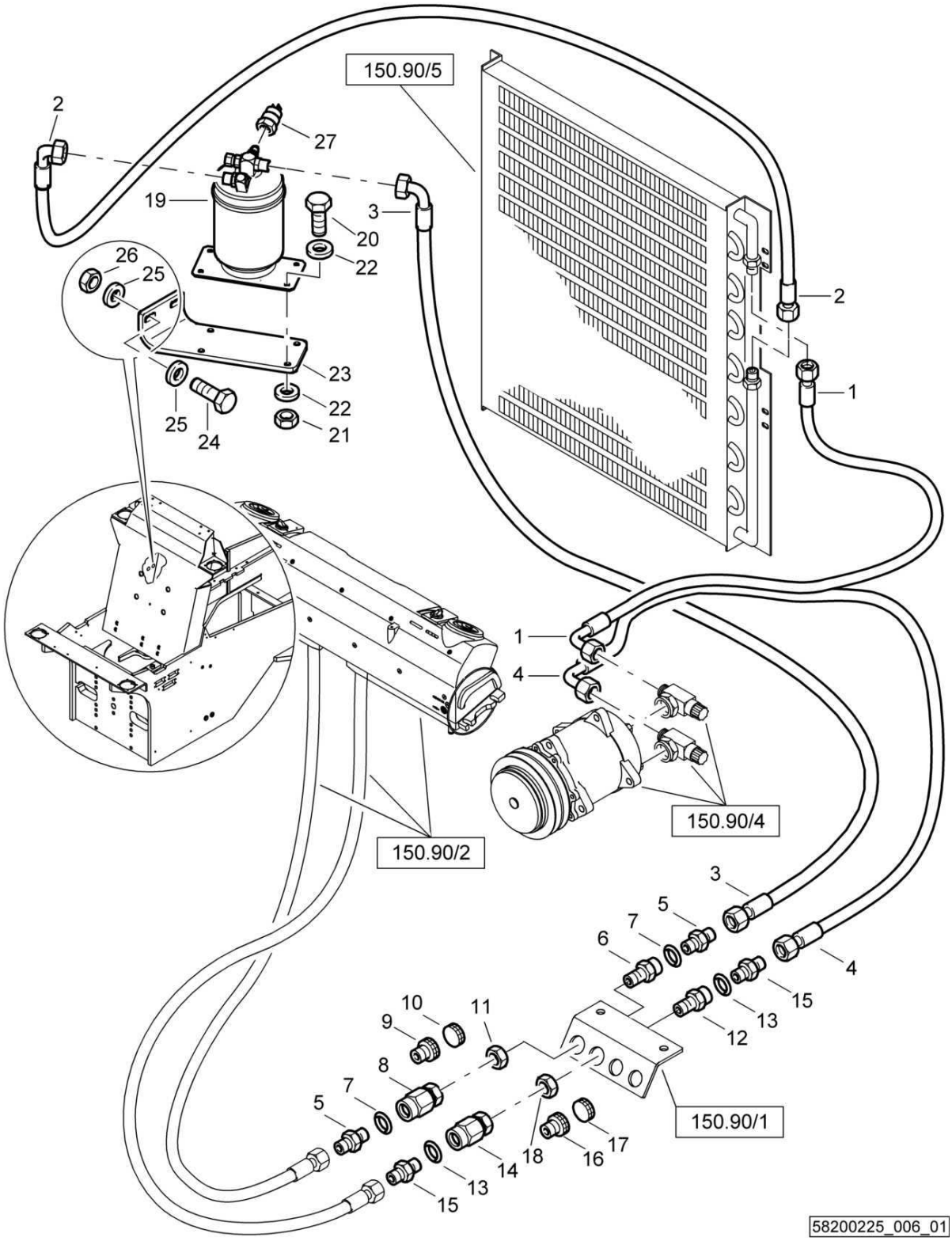

S31-Ropscab.w.heating-air con.
S31-Ropskab.m.Heiz-Klima-Modul
S31-Cab. ROPS chauff.-climat.

58200225 1001 1

Pos. Pos. Pos.	Part no. Teilenr. No.piece	Qty. Menge Qte.	Description	Benennung	Designation
1	05578130	1	Air conditioning hose	Klimaschlauch	Tuyau du climatiseur
2	05578127	1	Air conditioning hose	Klimaschlauch	Tuyau du climatiseur
3	05578128	1	Air conditioning hose	Klimaschlauch	Tuyau du climatiseur
4	05578131	1	Air conditioning hose	Klimaschlauch	Tuyau du climatiseur
5	31112695	2	Adapter	Adapter	Adaptateur
6	31112698	1	Coupling half	Kupplungshälfte	Demi-accouplement
7	31112697	2	Loop ring	Runddichtring	Joint torique
8	31112699	1	Coupling half	Kupplungshälfte	Demi-accouplement
9	31112689	1	Protection cap	Schutzkappe	Chapeau protecteur
10	31112690	1	Protection cap	Schutzkappe	Chapeau protecteur
11	31112696	1	Nut	Mutter	Ecrou
12	31112698	1	Coupling half	Kupplungshälfte	Demi-accouplement
13	31112697	2	Loop ring	Runddichtring	Joint torique
14	31112699	1	Coupling half	Kupplungshälfte	Demi-accouplement
15	31112694	2	Adapter	Adapter	Adaptateur
16	31112689	1	Protection cap	Schutzkappe	Chapeau protecteur
17	31112690	1	Protection cap	Schutzkappe	Chapeau protecteur
18	31112696	1	Nut	Mutter	Ecrou
19	05579004	1	Dryer	Trockner	Séchoir
20	07140641	4	Hexagon bolt	Sechskantschraube	Vis à tête hexagonale
21	08110620	4	Hexagon nut	Sechskantmutter	Ecrou hexagonal
22	08751064	8	Spring washer	Spannscheibe	Rondelle tendeuse
23	58203143	1	Holder	Halter	Support
24	07140834	2	Hexagon bolt	Sechskantschraube	Vis à tête hexagonale
25	08752084	4	Spring washer	Spannscheibe	Rondelle tendeuse
26	08130813	2	Safety nut	Sechskantmutter selb.sich	Ecrou de sûreté
27	58260388	1	Pressure switch	Druckschalter	Interrupteur à poussoir

S/N 101583411001 ▶ S/N 101583411016

S31-Ropscab.w.heating-air con.
S31-Ropskab.m.Heiz-Klima-Modul
S31-Cab. ROPS chauff.-climat.

58200225_006_00

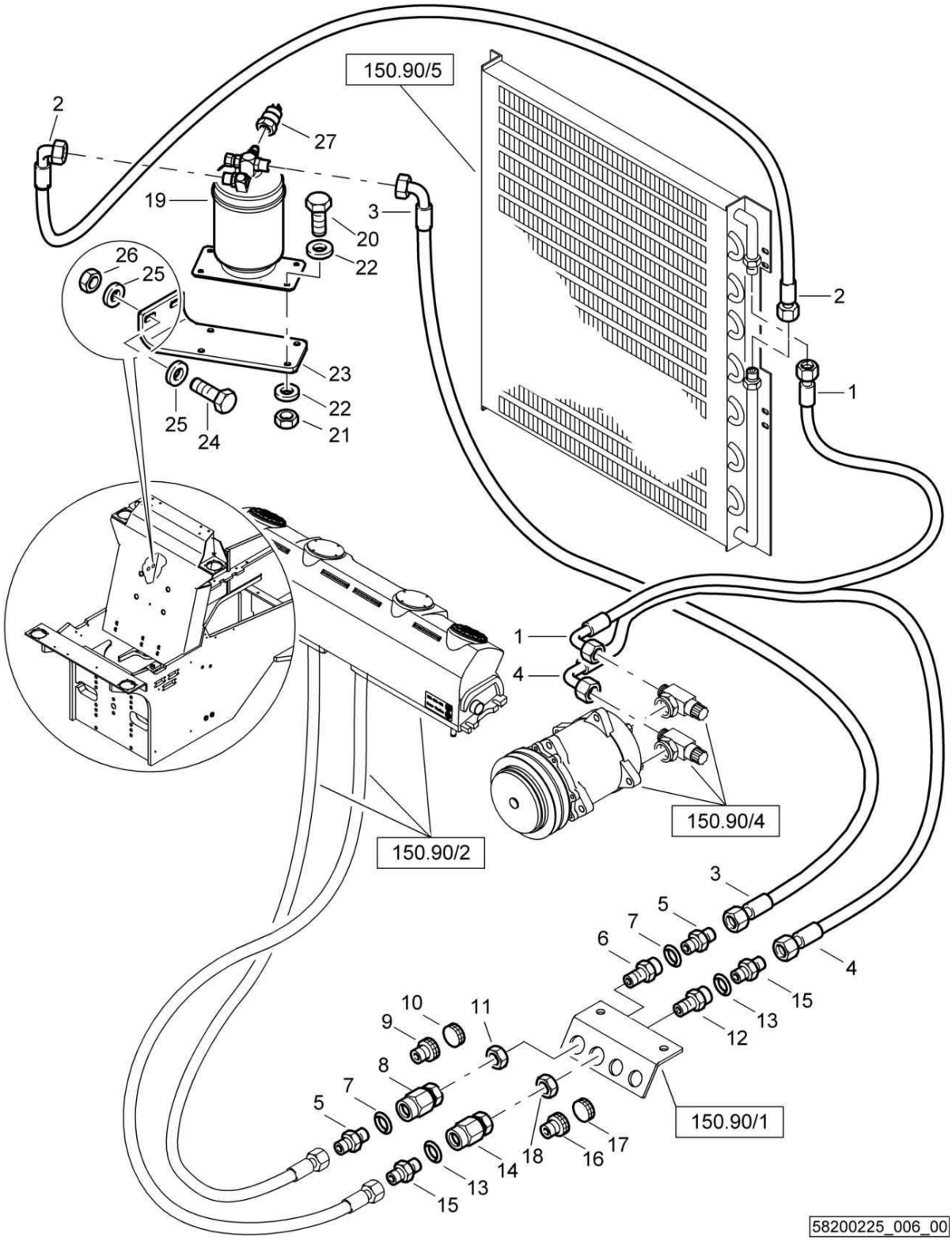

S31-Ropscab.w.heating-air con.
S31-Ropskab.m.Heiz-Klima-Modul
S31-Cab. ROPS chauff.-climat.

58200225 1001 1

Pos. Pos. Pos.	Part no. Teilenr. No.piece	Qty. Menge Qte.	Description	Benennung	Designation
1	05578130	1	Air conditioning hose	Klimaschlauch	Tuyau du climatiseur
2	05578127	1	Air conditioning hose	Klimaschlauch	Tuyau du climatiseur
3	05578128	1	Air conditioning hose	Klimaschlauch	Tuyau du climatiseur
4	05578131	1	Air conditioning hose	Klimaschlauch	Tuyau du climatiseur
5	31112695	2	Adapter	Adapter	Adaptateur
6	31112698	1	Coupling half	Kupplungshälfte	Demi-accouplement
7	31112697	2	Loop ring	Runddichtring	Joint torique
8	31112699	1	Coupling half	Kupplungshälfte	Demi-accouplement
9	31112689	1	Protection cap	Schutzkappe	Chapeau protecteur
10	31112690	1	Protection cap	Schutzkappe	Chapeau protecteur
11	31112696	1	Nut	Mutter	Ecrou
12	31112698	1	Coupling half	Kupplungshälfte	Demi-accouplement
13	31112697	2	Loop ring	Runddichtring	Joint torique
14	31112699	1	Coupling half	Kupplungshälfte	Demi-accouplement
15	31112694	2	Adapter	Adapter	Adaptateur
16	31112689	1	Protection cap	Schutzkappe	Chapeau protecteur
17	31112690	1	Protection cap	Schutzkappe	Chapeau protecteur
18	31112696	1	Nut	Mutter	Ecrou
19	05579004	1	Dryer	Trockner	Séchoir
20	07140641	4	Hexagon bolt	Sechskantschraube	Vis à tête hexagonale
21	08110620	4	Hexagon nut	Sechskantmutter	Ecrou hexagonal
22	08751064	8	Spring washer	Spannscheibe	Rondelle tendeuse
23	58203143	1	Holder	Halter	Support
24	07140834	2	Hexagon bolt	Sechskantschraube	Vis à tête hexagonale
25	08752084	4	Spring washer	Spannscheibe	Rondelle tendeuse
26	08130813	2	Safety nut	Sechskantmutter selb.sich	Ecrou de sûreté
27	58260388	1	Pressure switch	Druckschalter	Interrupteur à poussoir

S/N 101583411083 ▶

S31-Ropscab.w.heating-air con.
S31-Ropskab.m.Heiz-Klima-Modul
S31-Cab. ROPS chauff.-climat.

58200225_007_02

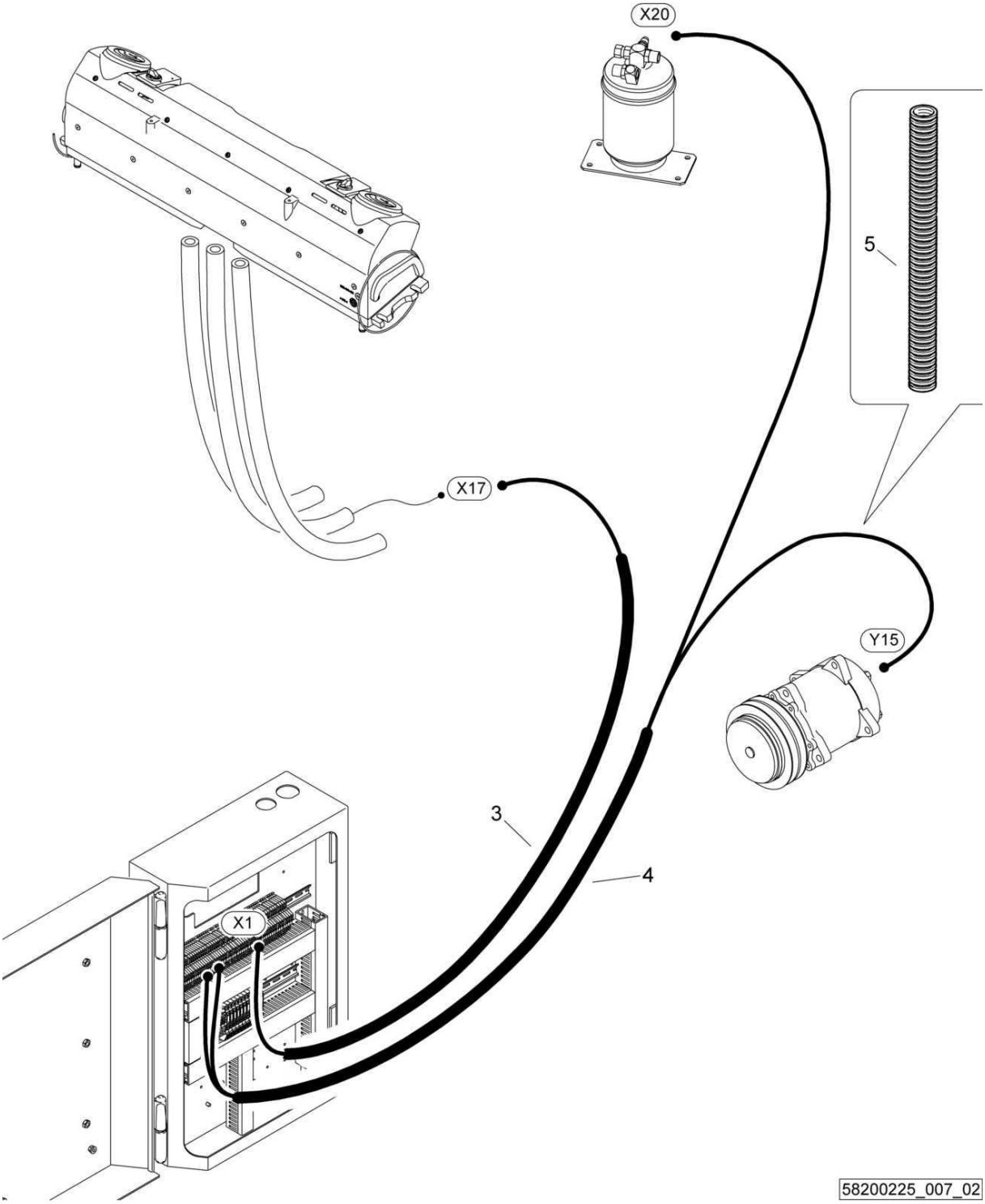

S31-Ropscab.w.heating-air con.
S31-Ropskab.m.Heiz-Klima-Modul
S31-Cab. ROPS chauff.-climat.

58200225 1001 1

BOMAG FAYAT GROUP

Pos. Pos. Pos.	Part no. Teilenr. No.piece	Qty. Menge Qte.	Description	Benennung	Designation
3	58260486	1	Wire harness	Kabelbaum	Faisceau de câbles
4	58260487	1	Wire harness	Kabelbaum	Faisceau de câbles
5	05755830	2,50 dm	Corrugated pipe	Wellrohr	Tube ondule

S31-Ropscab.w.heating-air con.
S31-Ropskab.m.Heiz-Klima-Modul
S31-Cab. ROPS chauff.-climat.

58200225_007_01

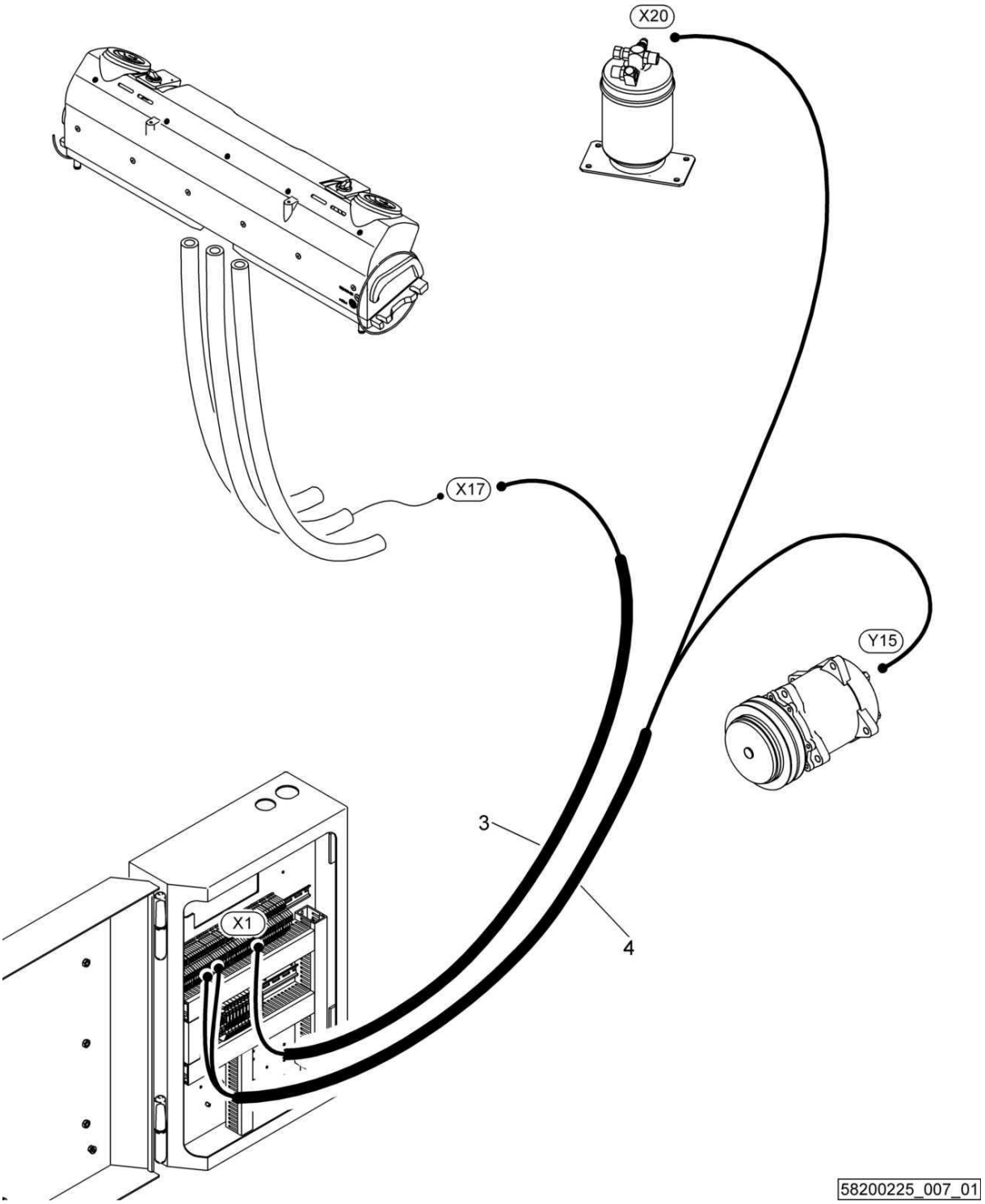

S31-Ropscab.w.heating-air con.
S31-Ropskab.m.Heiz-Klima-Modul
S31-Cab. ROPS chauff.-climat.

58200225 1001 1

BOMAG FAYAT GROUP

Pos. Pos. Pos.	Part no. Teilenr. No.piece	Qty. Menge Qte.	Description	Benennung	Designation
3	58260486	1	Wire harness	Kabelbaum	Faisceau de câbles
4	58260487	1	Wire harness	Kabelbaum	Faisceau de câbles

S31-Ropscab.w.heating-air con.
S31-Ropskab.m.Heiz-Klima-Modul
S31-Cab. ROPS chauff.-climat.

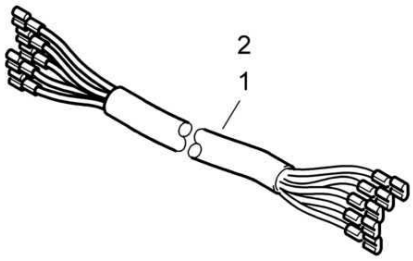

S31-Ropscab.w.heating-air con.
S31-Ropskab.m.Heiz-Klima-Modul
S31-Cab. ROPS chauff.-climat.

58200225 1001 1

BOMAG FAYAT GROUP

Pos. Pos. Pos.	Part no. Teilenr. No.piece	Qty. Menge Qte.	Description	Benennung	Designation
1	58260245	1	Wire harness	Kabelbaum	Faisceau de câbles
2	58260246	1	Wire harness	Kabelbaum	Faisceau de câbles

Protection in front, assembled
Schutz vorne, montiert
Protection avant, assemblé

58203396_000_00

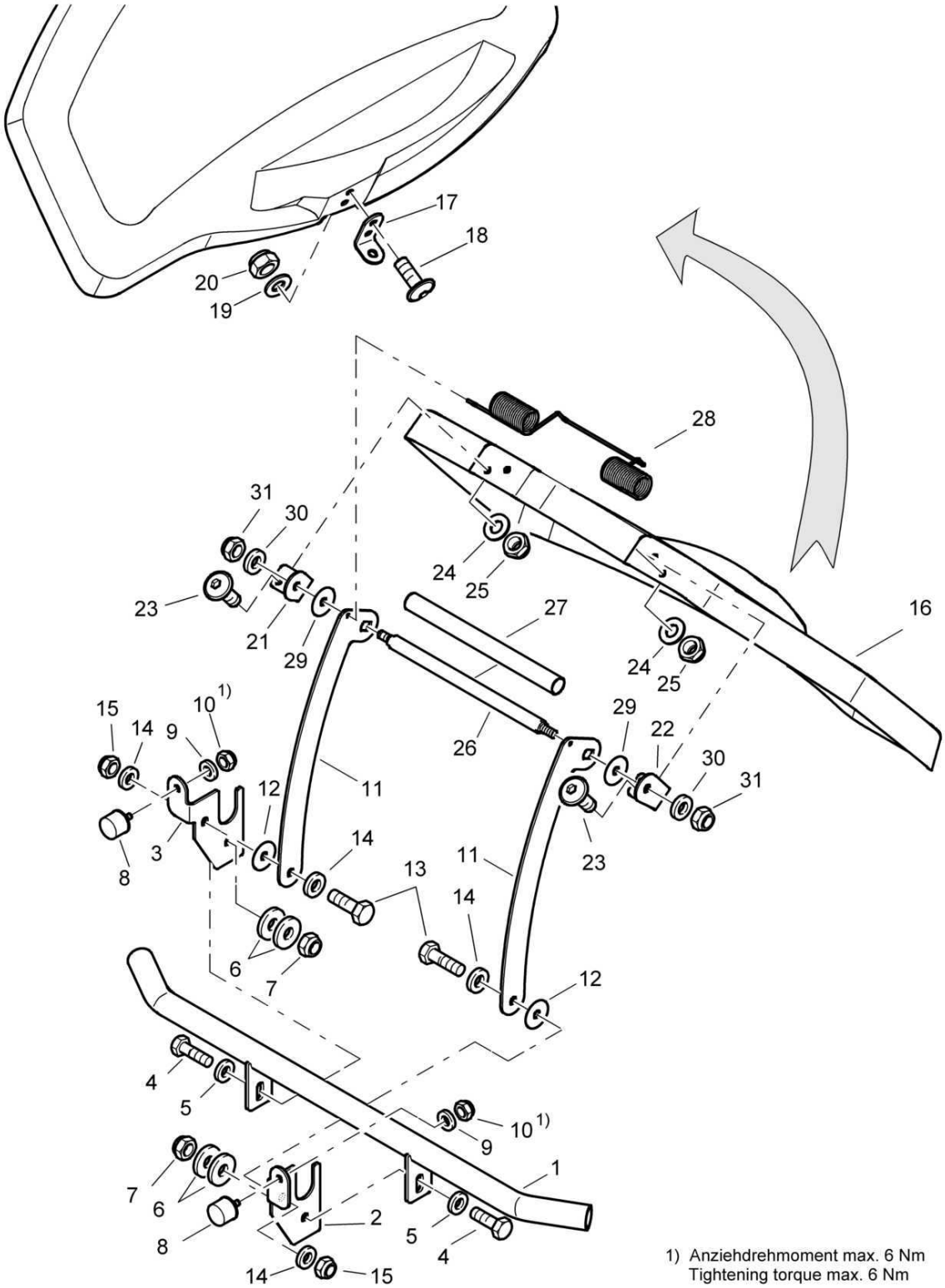

1) Anziehdrehmoment max. 6 Nm
Tightening torque max. 6 Nm

Protection in front, assembled
Schutz vorne, montiert
Protection avant, assemblé

58203396 1001 1

BOMAG FAYAT GROUP

Pos. Pos. Pos.	Part no. Teilenr. No.piece	Qty. Menge Qte.	Description	Benennung	Designation
1	58203324	1	Tube	Rohr	Tube
2	58203327	1	Plate	Blech	Tôle
3	58203328	1	Plate	Blech	Tôle
4	07140831	2	Hexagon bolt	Sechskantschraube	Vis à tête hexagonale
5	08510817	2	Washer	Scheibe	Disque
6	32110433	4	Washer	Scheibe	Disque
7	08130813	2	Safety nut	Sechskantmutter selb.sich	Ecrou de sûreté
8	06140945	2	Stop buffer	Anschlagpuffer	Amortisseur de butée
9	08510612	2	Washer	Scheibe	Disque
10	08110620	2	Hexagon nut	Sechskantmutter	Ecrou hexagonal
11	58203323	2	Plate	Blech	Tôle
12	06810331	2	Washer	Unterlegscheibe	Rondelle
13	07140831	2	Hexagon bolt	Sechskantschraube	Vis à tête hexagonale
14	08510817	4	Washer	Scheibe	Disque
15	08130813	2	Safety nut	Sechskantmutter selb.sich	Ecrou de sûreté
16	58203322	1	Cover	Deckel	Couvercle
17	58203330	1	Plate	Blech	Tôle
18	07210616	2	Pens head screw	Linsenschraube	Vis à tête cylindrique bombée
19	08510612	2	Washer	Scheibe	Disque
20	08130611	2	Safety nut	Sechskantmutter selb.sich	Ecrou de sûreté
21	58203320	1	Plate	Blech	Tôle
22	58203321	1	Plate	Blech	Tôle
23	07210616	4	Pens head screw	Linsenschraube	Vis à tête cylindrique bombée
24	08510612	4	Washer	Scheibe	Disque
25	08130611	4	Safety nut	Sechskantmutter selb.sich	Ecrou de sûreté
26	88022548	1	Shaft	Welle	Arbre
27	00575860	2,00 dm	Insulating hose	Isolierschlauch	Tuyau isolant
28	88022549	1	Spring	Feder	Ressort
29	06810331	2	Washer	Unterlegscheibe	Rondelle
30	08510817	2	Washer	Scheibe	Disque
31	08130813	2	Safety nut	Sechskantmutter selb.sich	Ecrou de sûreté

Protection in front, assembled
Schutz vorne, montiert
Protection avant, assemblé

58203396_000_00

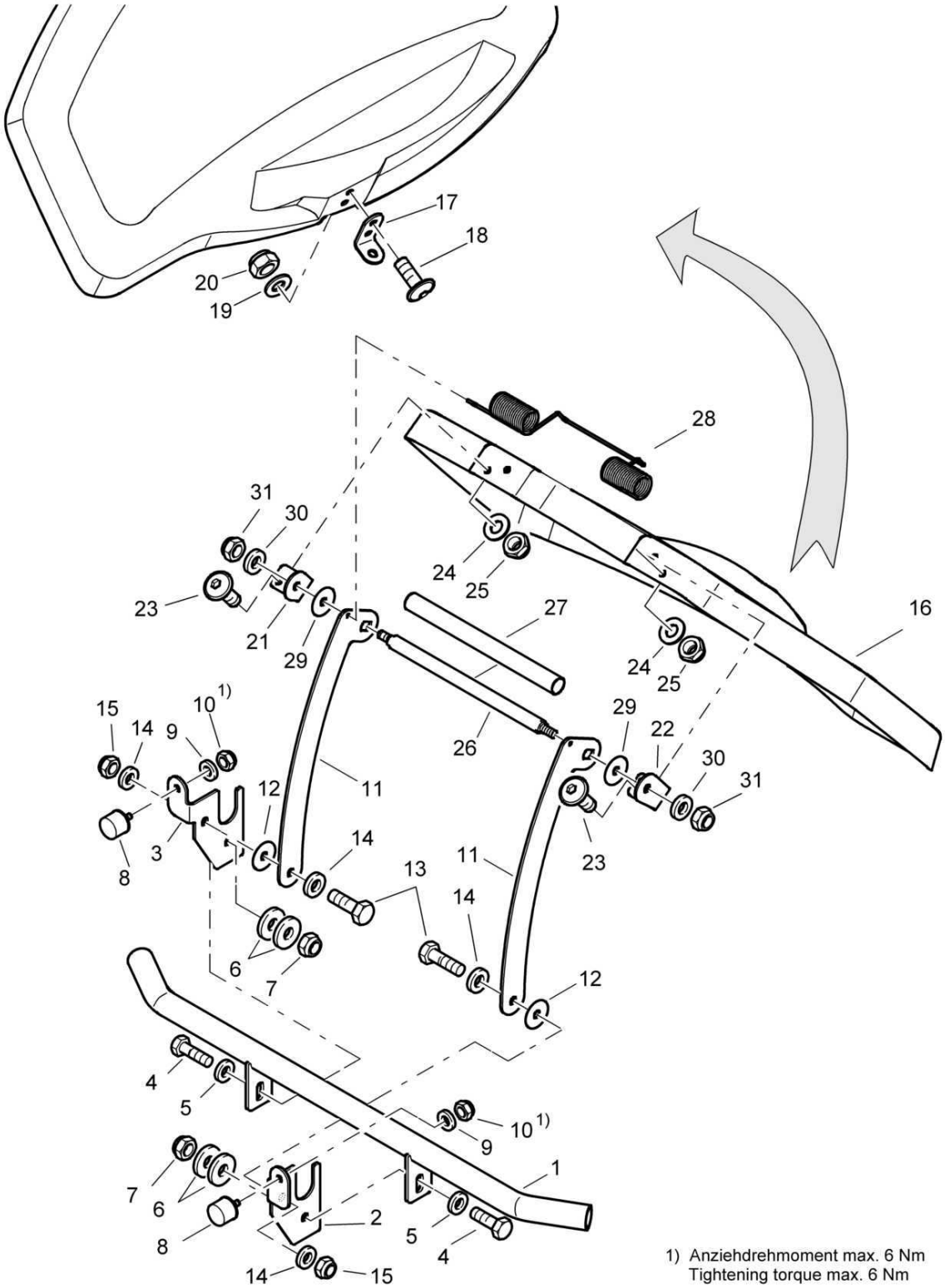

1) Anziehdrehmoment max. 6 Nm
Tightening torque max. 6 Nm

Protection in front, assembled
Schutz vorne, montiert
Protection avant, assemblé

58203396 1001 1

BOMAG FAYAT GROUP

Pos. Pos. Pos.	Part no. Teilenr. No.piece	Qty. Menge Qte.	Description	Benennung	Designation
1	58203324	1	Tube	Rohr	Tube
2	58203327	1	Plate	Blech	Tôle
3	58203328	1	Plate	Blech	Tôle
4	07140831	2	Hexagon bolt	Sechskantschraube	Vis à tête hexagonale
5	08510817	2	Washer	Scheibe	Disque
6	32110433	4	Washer	Scheibe	Disque
7	08130813	2	Safety nut	Sechskantmutter selb.sich	Ecrou de sûreté
8	06140945	2	Stop buffer	Anschlagpuffer	Amortisseur de butée
9	08510612	2	Washer	Scheibe	Disque
10	08110620	2	Hexagon nut	Sechskantmutter	Ecrou hexagonal
11	58203323	2	Plate	Blech	Tôle
12	06810331	2	Washer	Unterlegscheibe	Rondelle
13	07140831	2	Hexagon bolt	Sechskantschraube	Vis à tête hexagonale
14	08510817	4	Washer	Scheibe	Disque
15	08130813	2	Safety nut	Sechskantmutter selb.sich	Ecrou de sûreté
16	58203322	1	Cover	Deckel	Couvercle
17	58203330	1	Plate	Blech	Tôle
18	07210616	2	Pens head screw	Linsenschraube	Vis à tête cylindrique bombée
19	08510612	2	Washer	Scheibe	Disque
20	08130611	2	Safety nut	Sechskantmutter selb.sich	Ecrou de sûreté
21	58203320	1	Plate	Blech	Tôle
22	58203321	1	Plate	Blech	Tôle
23	07210616	4	Pens head screw	Linsenschraube	Vis à tête cylindrique bombée
24	08510612	4	Washer	Scheibe	Disque
25	08130611	4	Safety nut	Sechskantmutter selb.sich	Ecrou de sûreté
26	88022548	1	Shaft	Welle	Arbre
27	00575860	2,00 dm	Insulating hose	Isolierschlauch	Tuyau isolant
28	88022549	1	Spring	Feder	Ressort
29	06810331	2	Washer	Unterlegscheibe	Rondelle
30	08510817	2	Washer	Scheibe	Disque
31	08130813	2	Safety nut	Sechskantmutter selb.sich	Ecrou de sûreté

	BW 218 D-40
150.98	S/N 101583411041 ▶
Page / Seite **1 / 1**	**Protection right, assembled** **Schutz rechts, montiert** **Protection à droite, assemblé**
BOMAG FAYAT GROUP	58203395_000_00

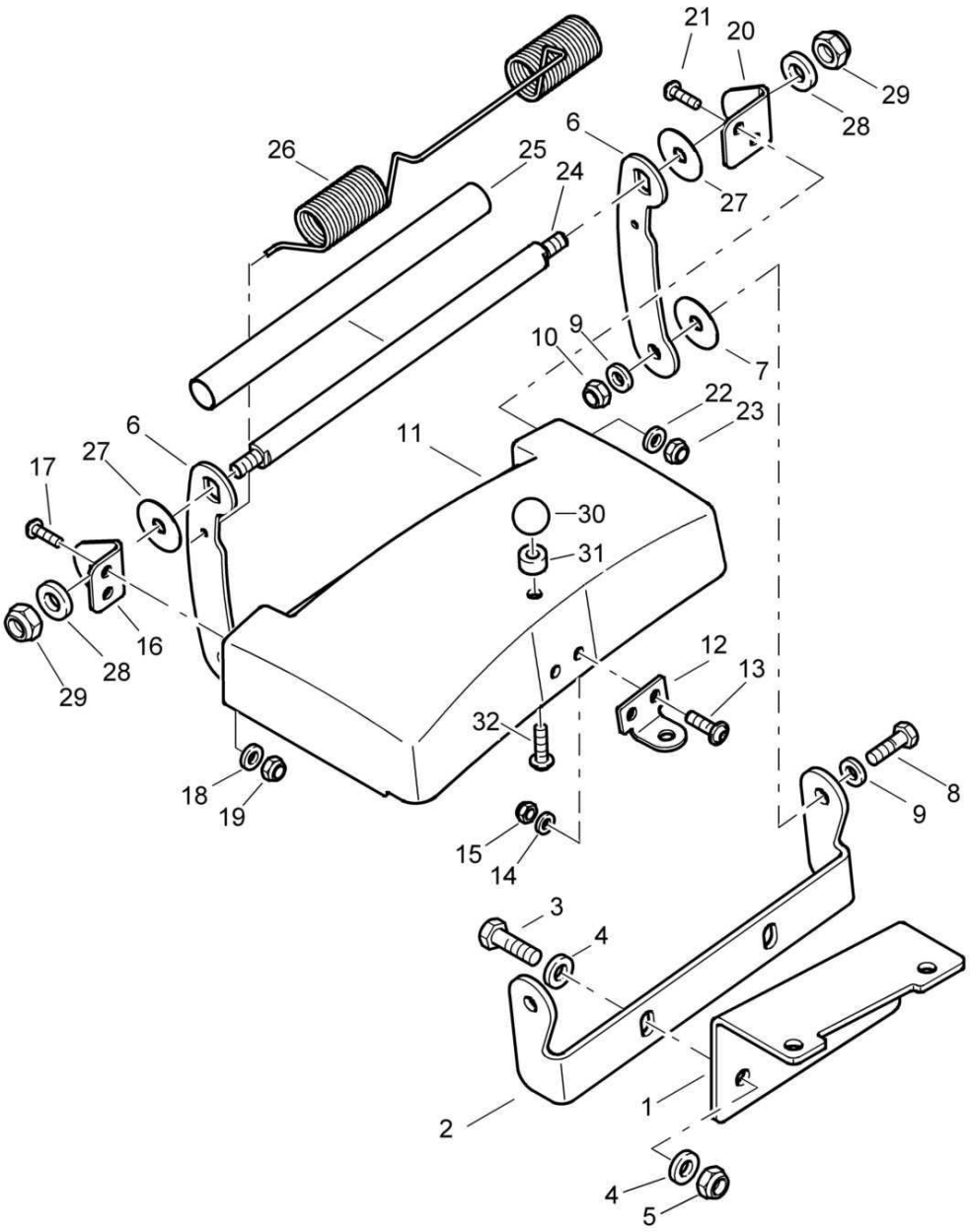

Protection right, assembled
Schutz rechts, montiert
Protection à droite, assemblé

58203395 1001 1

BOMAG FAYAT GROUP

Pos. Pos. Pos.	Part no. Teilenr. No.piece	Qty. Menge Qte.	Description	Benennung	Designation
1	58203300	1	Plate	Blech	Tôle
2	58203302	1	Holder	Halter	Support
3	07140834	2	Hexagon bolt	Sechskantschraube	Vis à tête hexagonale
4	08510817	4	Washer	Scheibe	Disque
5	08130813	2	Safety nut	Sechskantmutter selb.sich	Ecrou de sûreté
6	88022567	2	Lever	Hebel	Levier
7	06810331	2	Washer	Unterlegscheibe	Rondelle
8	07140834	2	Hexagon bolt	Sechskantschraube	Vis à tête hexagonale
9	08510817	4	Washer	Scheibe	Disque
10	08130813	2	Safety nut	Sechskantmutter selb.sich	Ecrou de sûreté
11	58203279	1	Cover	Deckel	Couvercle
12	58203303	1	Plate	Blech	Tôle
13	07210616	2	Pens head screw	Linsenschraube	Vis à tête cylindrique bombée
14	08510612	2	Washer	Scheibe	Disque
15	08130611	2	Safety nut	Sechskantmutter selb.sich	Ecrou de sûreté
16	58203290	1	Plate	Blech	Tôle
17	07210616	2	Pens head screw	Linsenschraube	Vis à tête cylindrique bombée
18	08510612	2	Washer	Scheibe	Disque
19	08130611	2	Safety nut	Sechskantmutter selb.sich	Ecrou de sûreté
20	58203299	1	Plate	Blech	Tôle
21	07210616	2	Pens head screw	Linsenschraube	Vis à tête cylindrique bombée
22	08510612	2	Washer	Scheibe	Disque
23	08130611	2	Safety nut	Sechskantmutter selb.sich	Ecrou de sûreté
24	88022548	1	Shaft	Welle	Arbre
25	00575860	2,00 dm	Insulating hose	Isolierschlauch	Tuyau isolant
26	88022549	1	Spring	Feder	Ressort
27	06810331	2	Washer	Unterlegscheibe	Rondelle
28	08510817	2	Washer	Scheibe	Disque
29	08130813	2	Safety nut	Sechskantmutter selb.sich	Ecrou de sûreté
30	06414251	1	Ball button	Kugelknopf	Pommeau
31	58203301	1	Round steel bar	Rundstahl	Acier rond
32	07210892	1	Pens head screw	Linsenschraube	Vis à tête cylindrique bombée

S/N 101583411001 ▶ S/N 101583411040

Protection right, assembled
Schutz rechts, montiert
Protection à droite, assemblé

58203395_000_00

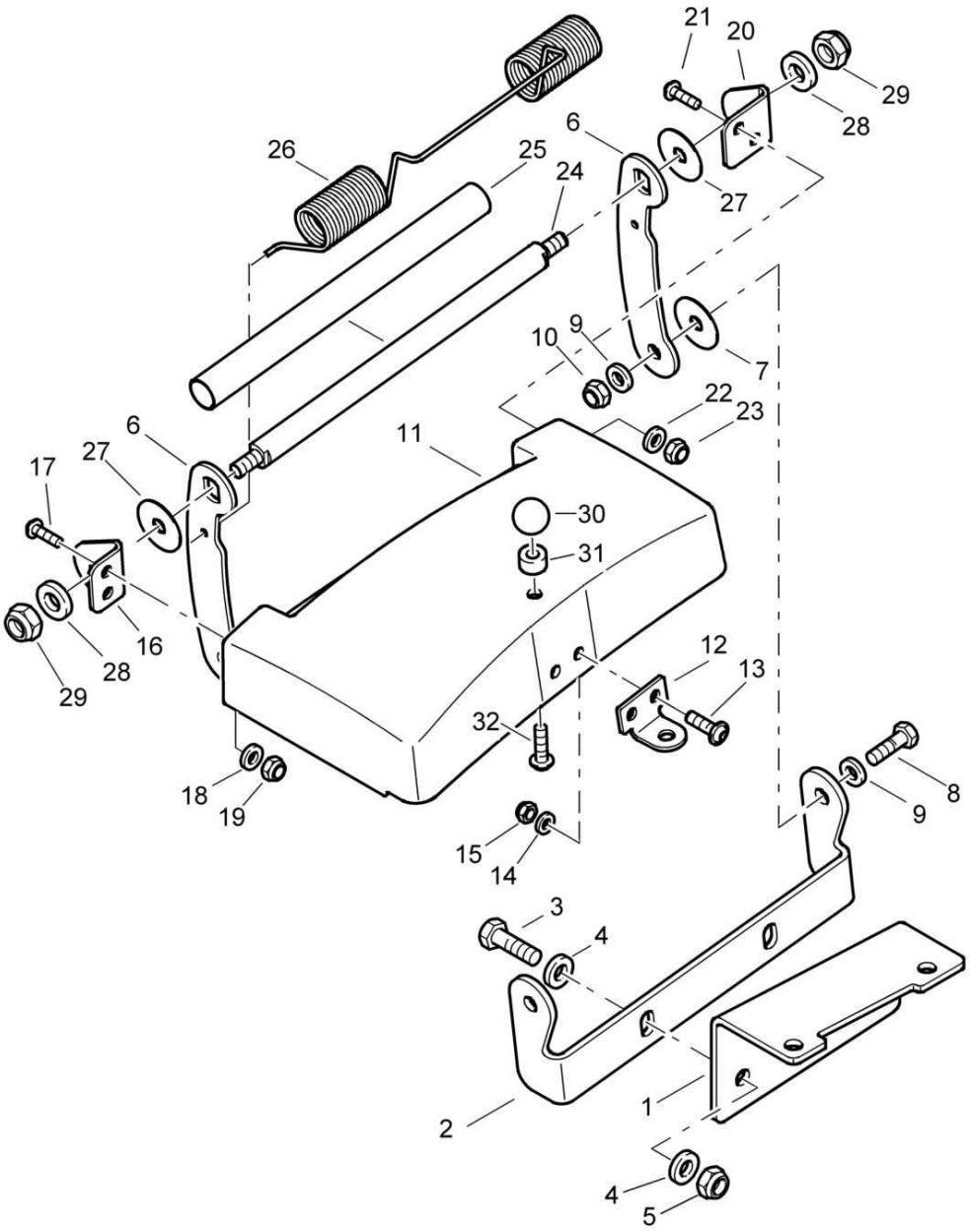

Protection right, assembled
Schutz rechts, montiert
Protection à droite, assemblé

58203395 1001 1

BOMAG FAYAT GROUP

Pos. Pos. Pos.	Part no. Teilenr. No.piece	Qty. Menge Qte.	Description	Benennung	Designation
1	58203300	1	Plate	Blech	Tôle
2	58203302	1	Holder	Halter	Support
3	07140834	2	Hexagon bolt	Sechskantschraube	Vis à tête hexagonale
4	08510817	4	Washer	Scheibe	Disque
5	08130813	2	Safety nut	Sechskantmutter selb.sich	Ecrou de sûreté
6	88022567	2	Lever	Hebel	Levier
7	06810331	2	Washer	Unterlegscheibe	Rondelle
8	07140834	2	Hexagon bolt	Sechskantschraube	Vis à tête hexagonale
9	08510817	4	Washer	Scheibe	Disque
10	08130813	2	Safety nut	Sechskantmutter selb.sich	Ecrou de sûreté
11	58203279	1	Cover	Deckel	Couvercle
12	58203303	1	Plate	Blech	Tôle
13	07210616	2	Pens head screw	Linsenschraube	Vis à tête cylindrique bombée
14	08510612	2	Washer	Scheibe	Disque
15	08130611	2	Safety nut	Sechskantmutter selb.sich	Ecrou de sûreté
16	58203290	1	Plate	Blech	Tôle
17	07210616	2	Pens head screw	Linsenschraube	Vis à tête cylindrique bombée
18	08510612	2	Washer	Scheibe	Disque
19	08130611	2	Safety nut	Sechskantmutter selb.sich	Ecrou de sûreté
20	58203299	1	Plate	Blech	Tôle
21	07210616	2	Pens head screw	Linsenschraube	Vis à tête cylindrique bombée
22	08510612	2	Washer	Scheibe	Disque
23	08130611	2	Safety nut	Sechskantmutter selb.sich	Ecrou de sûreté
24	88022548	1	Shaft	Welle	Arbre
25	00575860	2,00 dm	Insulating hose	Isolierschlauch	Tuyau isolant
26	88022549	1	Spring	Feder	Ressort
27	06810331	2	Washer	Unterlegscheibe	Rondelle
28	08510817	2	Washer	Scheibe	Disque
29	08130813	2	Safety nut	Sechskantmutter selb.sich	Ecrou de sûreté
30	06414251	1	Ball button	Kugelknopf	Pommeau
31	58203301	1	Round steel bar	Rundstahl	Acier rond
32	07210892	1	Pens head screw	Linsenschraube	Vis à tête cylindrique bombée

Access steps, assembled
Aufstieg, montiert
Ascension, assemblé

58350139_000_01

1) Anziehdrehmoment max. 30Nm
Tighten torque max. 30 Nm

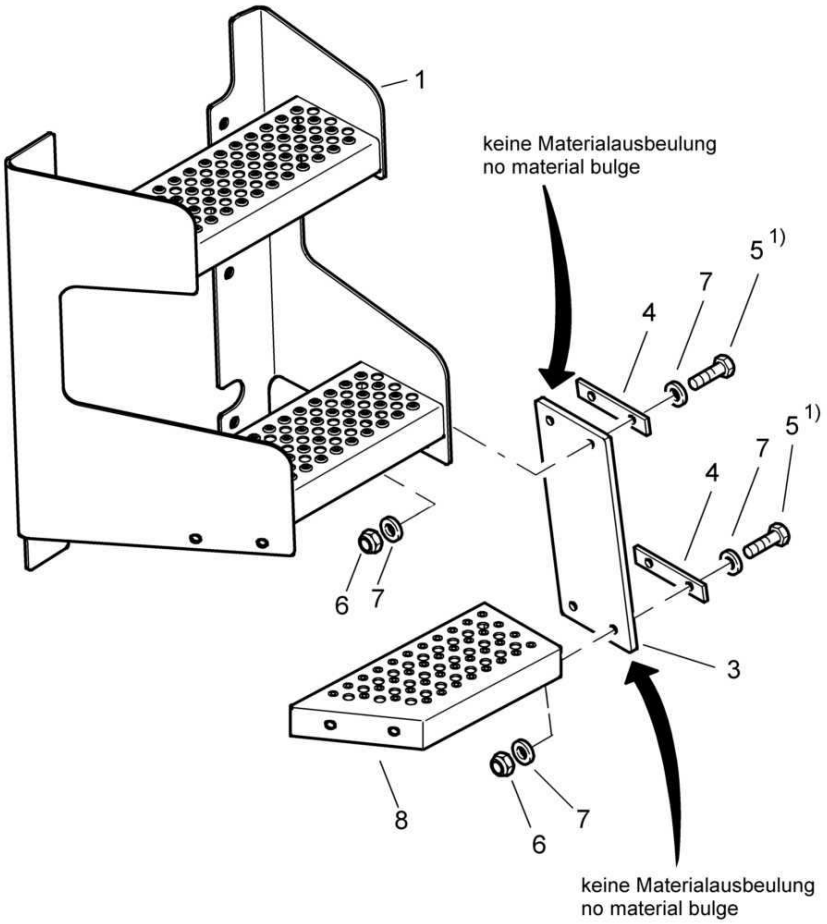

Access steps, assembled
Aufstieg, montiert
Ascension, assemblé

58350139 1001 1

BOMAG FAYAT GROUP

Pos. Pos. Pos.	Part no. Teilenr. No.piece	Qty. Menge Qte.	Description	Benennung	Designation
1	58350148	1	Access steps	Aufstieg	Ascension
3	58350137	2	Rubber plate	Gummiplatte	Plaque en caoutchouc
4	58350138	4	Ridge	Leiste	Listeau
5	07141032	8	Hexagon bolt	Sechskantschraube	Vis à tête hexagonale
6	08131016	8	Safety nut	Sechskantmutter selb.sich	Ecrou de sûreté
7	08511021	16	Washer	Scheibe	Disque
8	58350145	1	Step	Trittstufe	Marche

VM20-ECONOMIZER
VM20-ECONOMIZER
VM20-ECONOMIZER

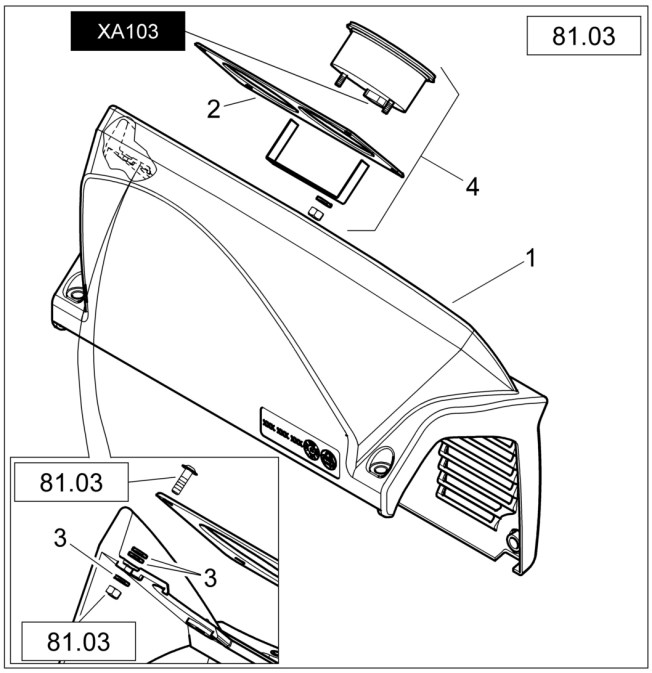

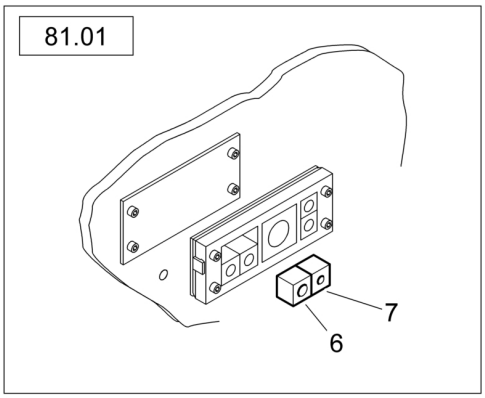

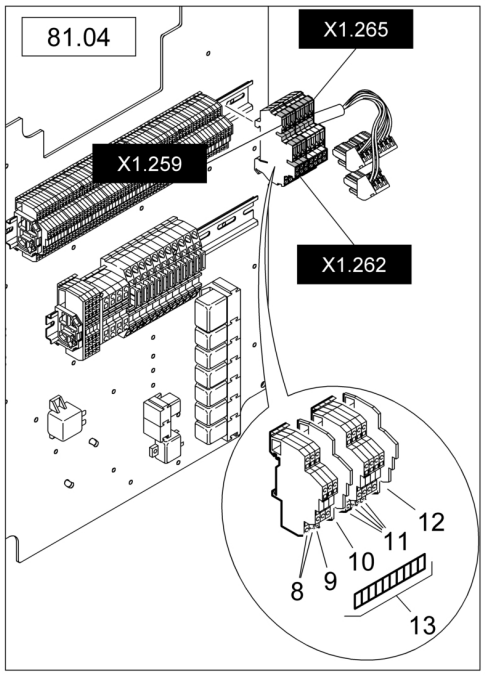

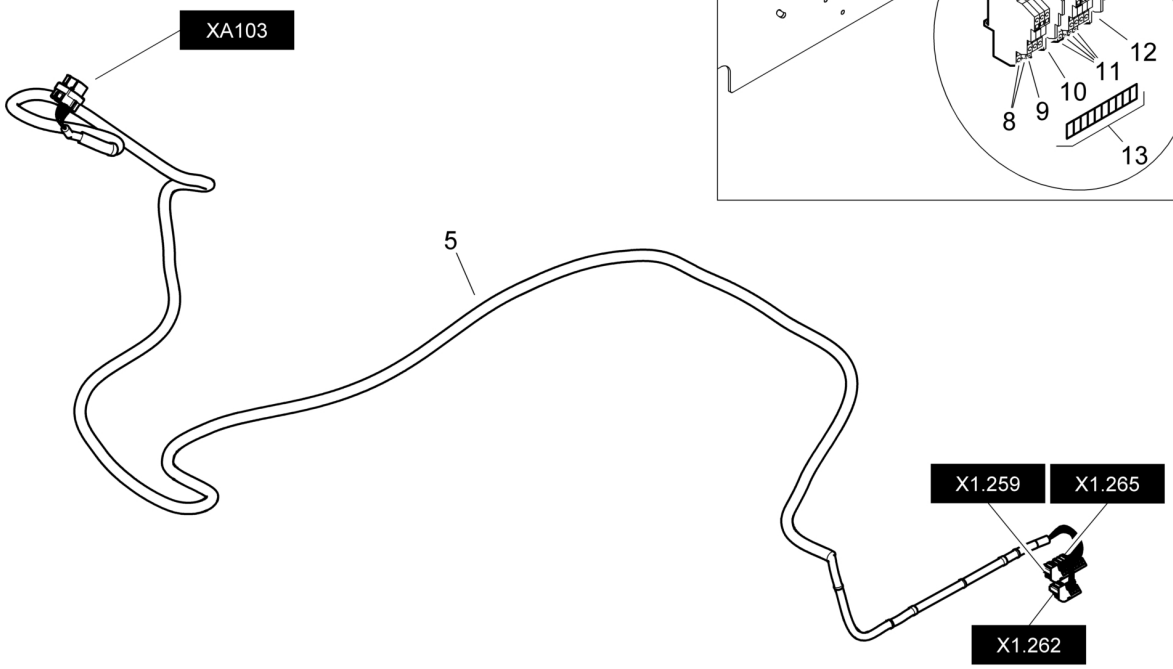

58200726_001_00

VM20-ECONOMIZER
VM20-ECONOMIZER
VM20-ECONOMIZER

58200726 1001 1

BOMAG FAYAT GROUP

Pos. Pos. Pos.	Part no. Teilenr. No.piece	Qty. Menge Qte.	Description	Benennung	Designation
1	58200297	1	Armature carrier	Armaturenträger	Porteur d'armature
2	00833837	1	Decal,operation	Bedienungsschild	Plaquette d'utilisation
3	08510612	12	Washer	Scheibe	Disque
4	58270311	1	Display	Anzeige	Affichage
5	58260576	1	Wire harness	Kabelbaum	Faisceau de câbles
6	05756810	1	Wall duct	Durchführungstülle	Douille de traversee
7	05756805	1	Wall duct	Durchführungstülle	Douille de traversee
8	05756540	2	Terminal	Klemme	Borne
9	05756535	1	Terminal	Klemme	Borne
10	05756537	1	End plate	Abschlußplatte	Plaque finale
11	05756538	4	Terminal	Klemme	Borne
12	05756537	1	End plate	Abschlußplatte	Plaque finale
13	05756490	1	Sequence of numbers	Zahlenreihe	Numero pour attache

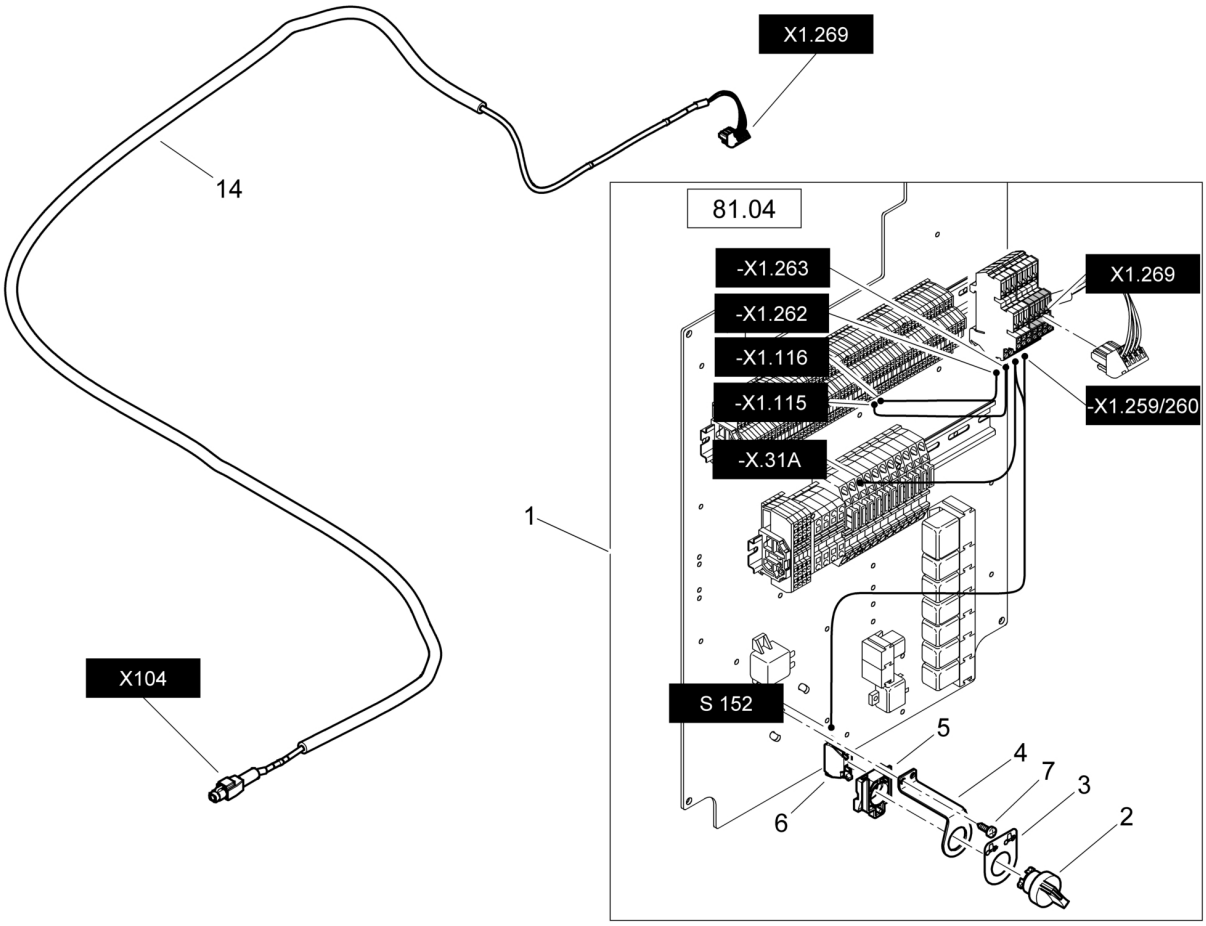
X1.269
14
81.04
-X1.263
-X1.262
-X1.116
-X1.115
-X.31A
X1.269
-X1.259/260
1
X104
S 152
5
4
7
3
2
6

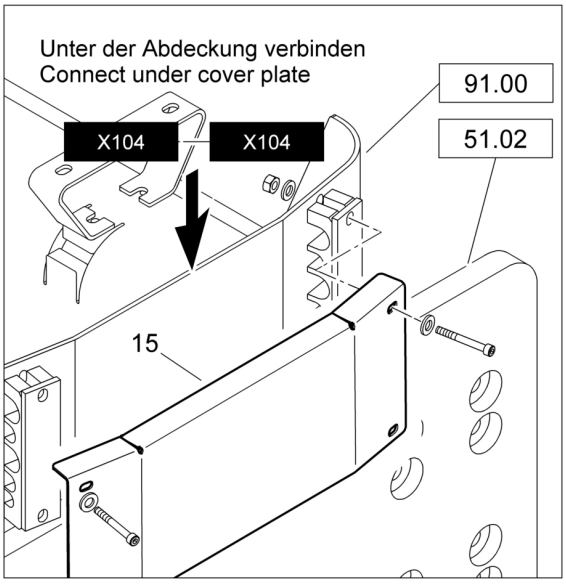
Unter der Abdeckung verbinden
Connect under cover plate
91.00
X104
X104
51.02
15

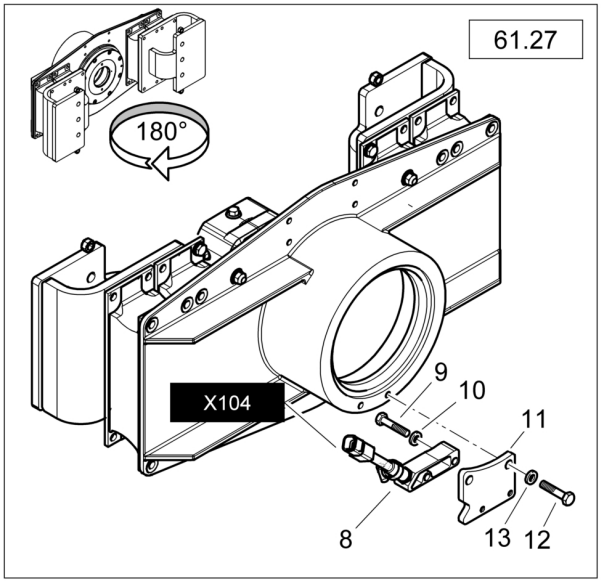
61.27
180°
9
10
X104
11
8
13
12

VM20-ECONOMIZER
VM20-ECONOMIZER
VM20-ECONOMIZER

58200726 1001 1

BOMAG FAYAT GROUP

Pos. Pos. Pos.	Part no. Teilenr. No.piece	Qty. Menge Qte.	Description	Benennung	Designation
1	58260574	1	Wiring	Verkabelung	Câbles
2	05762303	1	Front element	Frontelement	Elément avant
3	00833868	1	Decal,operation	Bedienungsschild	Plaquette d'utilisation
4	58250165	1	Plate	Blech	Tôle
5	05762300	1	Fastening flange	Befestigungsflansch	Bride de fixation
6	05762302	1	Switch,normally open	Schalterblock,Schließer	Contacteur, pos. ouvert
7	07860510	1	Screw	Schraube	Vis
8	05767678	1	Transducer unit	Aufnehmereinheit	Contrôle
9	07140846	2	Hexagon bolt	Sechskantschraube	Vis à tête hexagonale
10	08510817	2	Washer	Scheibe	Disque
11	58601691	1	Holder	Halter	Support
12	07140846	2	Hexagon bolt	Sechskantschraube	Vis à tête hexagonale
13	08510817	2	Washer	Scheibe	Disque
14	58260575	1	Wire harness	Kabelbaum	Faisceau de câbles
15	58080123	1	Cover plate	Abdeckblech	Tôle de recouvrement

S/N 101583411204 ▶

VM20-ECONOMIZER
VM20-ECONOMIZER
VM20-ECONOMIZER

58200726_003_00

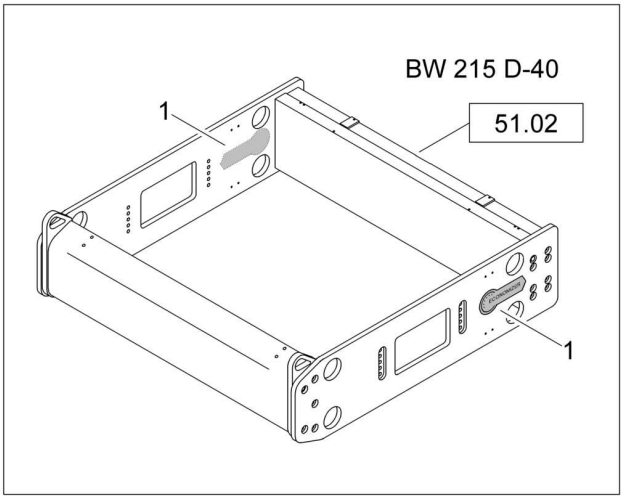

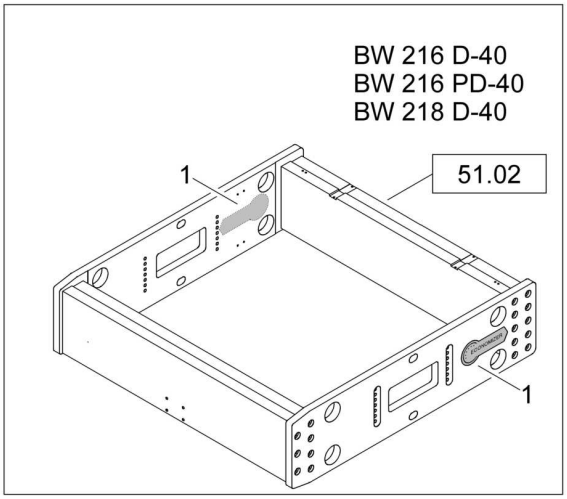

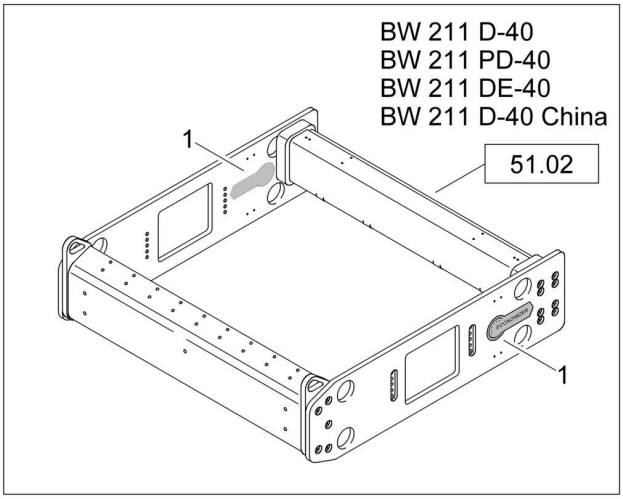

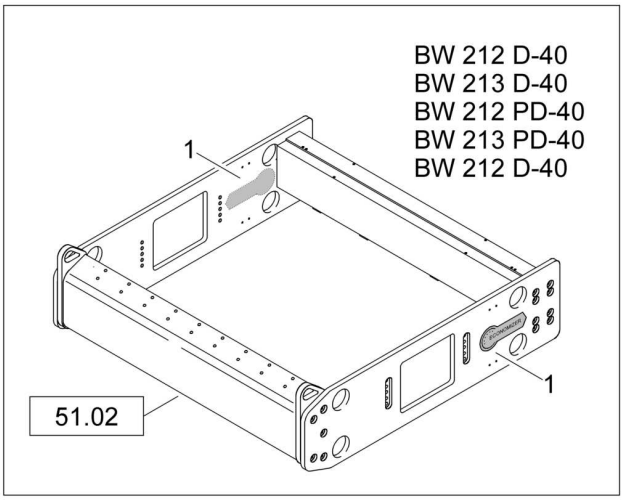

VM20-ECONOMIZER
VM20-ECONOMIZER
VM20-ECONOMIZER

58200726 1001 1

BOMAG FAYAT GROUP

Pos. Pos. Pos.	Part no. Teilenr. No.piece	Qty. Menge Qte.	Description	Benennung	Designation
1	00831481	2	Decal,indication	Hinweisschild	Fiche d'instructions

Q7-Plastic scraper
Q7-Kunststoffabstreifer
Q7-Racleur mat. plastique

58000805_000_02

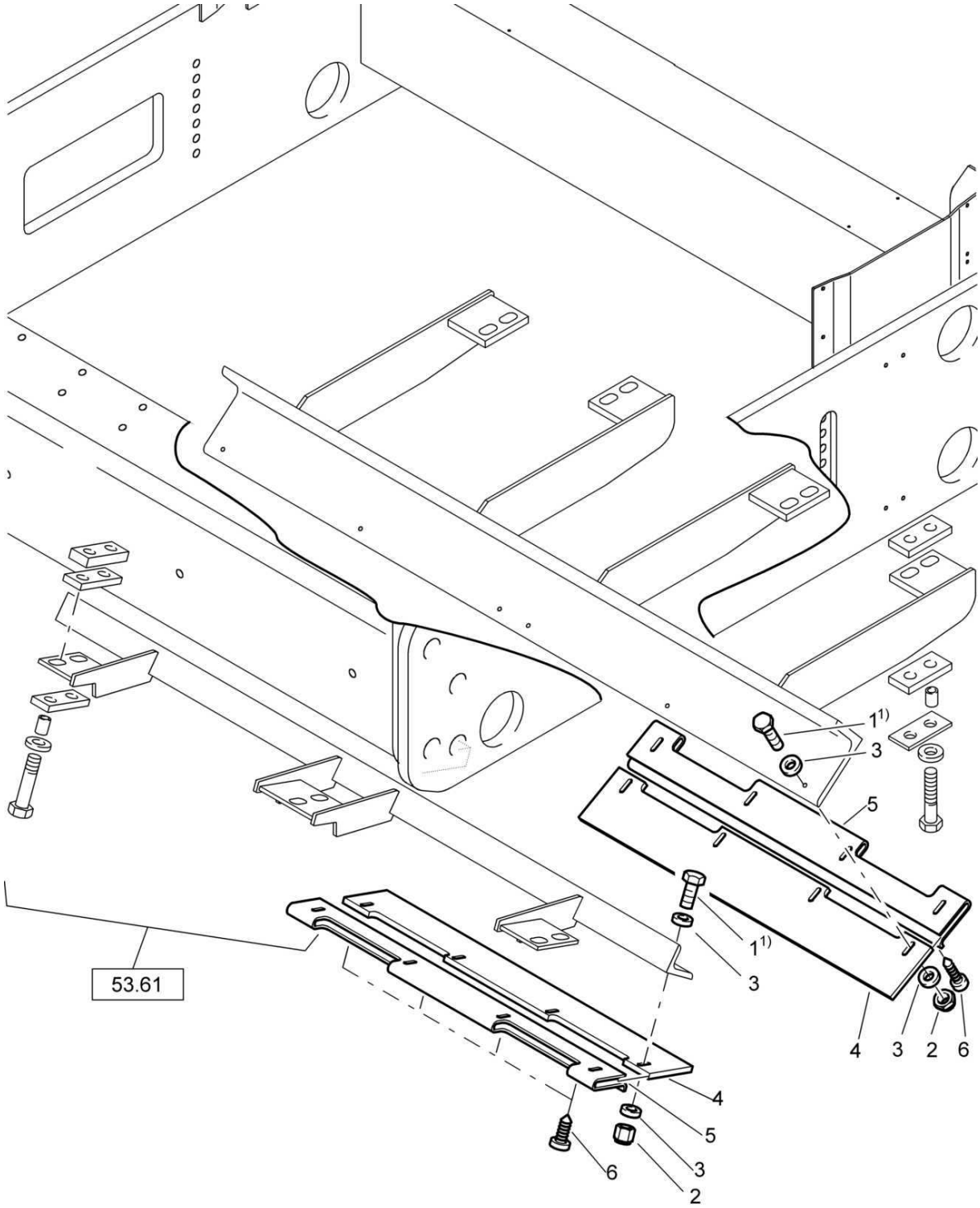

1) Anziehdrehmoment 30 Nm
Tightening torque 30 Nm

Q7-Plastic scraper
Q7-Kunststoffabstreifer
Q7-Racleur mat. plastique

58000805 1001 1

BOMAG FAYAT GROUP

Pos. Pos. Pos.	Part no. Teilenr. No.piece	Qty. Menge Qte.	Description	Benennung	Designation
1	07141041	16	Hexagon bolt	Sechskantschraube	Vis à tête hexagonale
2	08131016	16	Safety nut	Sechskantmutter selb.sich	Ecrou de sûreté
3	08511021	32	Washer	Scheibe	Disque
4	58003604	4	Scraper	Abstreifer	Racleur
5	58030176	4	Scraper holder	Abstreiferhalter	Porte-racleur
6	07836301	16	Hexagon parker bolt	Sechskantblechschraube	Vis taraudeuse hexagon.

Q7-Plastic scraper
Q7-Kunststoffabstreifer
Q7-Racleur mat. plastique

58000809_000_00

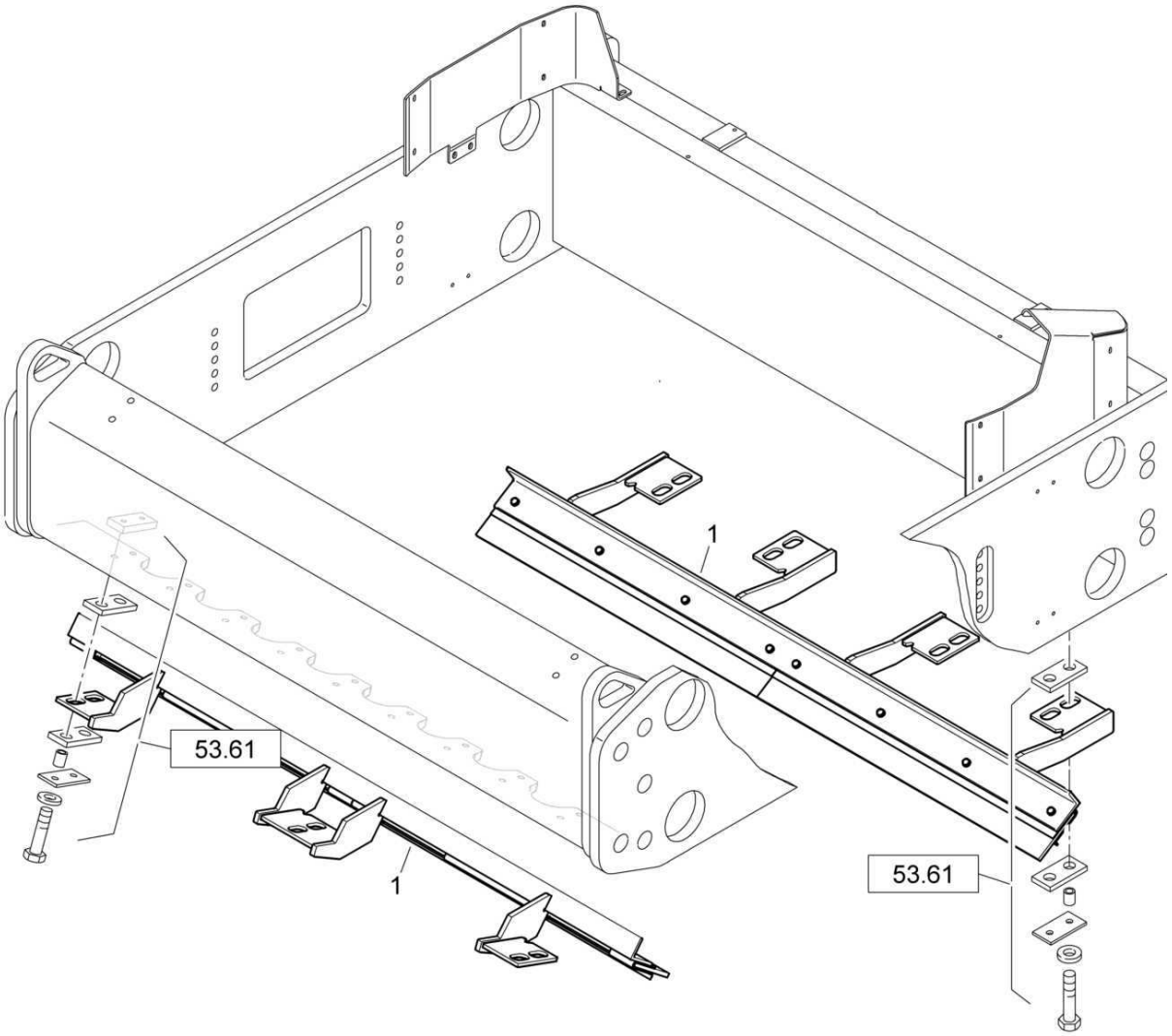

58000809_000_00

Q7-Plastic scraper
Q7-Kunststoffabstreifer
Q7-Racleur mat. plastique

58000809 1001 1

BOMAG FAYAT GROUP

Pos. Pos. Pos.	Part no. Teilenr. No.piece	Qty. Menge Qte.	Description	Benennung	Designation
1	58011345	1	Plastic scraper, F+R	Kunststoffabstreifer,V+H	Racleur en plastique, av.+arr.

S/N 101583411002 ▶

Right arm rest, assembled
Armlehne rechts, montiert
Accoudoir droit, assemblé

58250168_000_01

1) Mit Loctite 243 eingesetzt
Inserted with Loctite 243

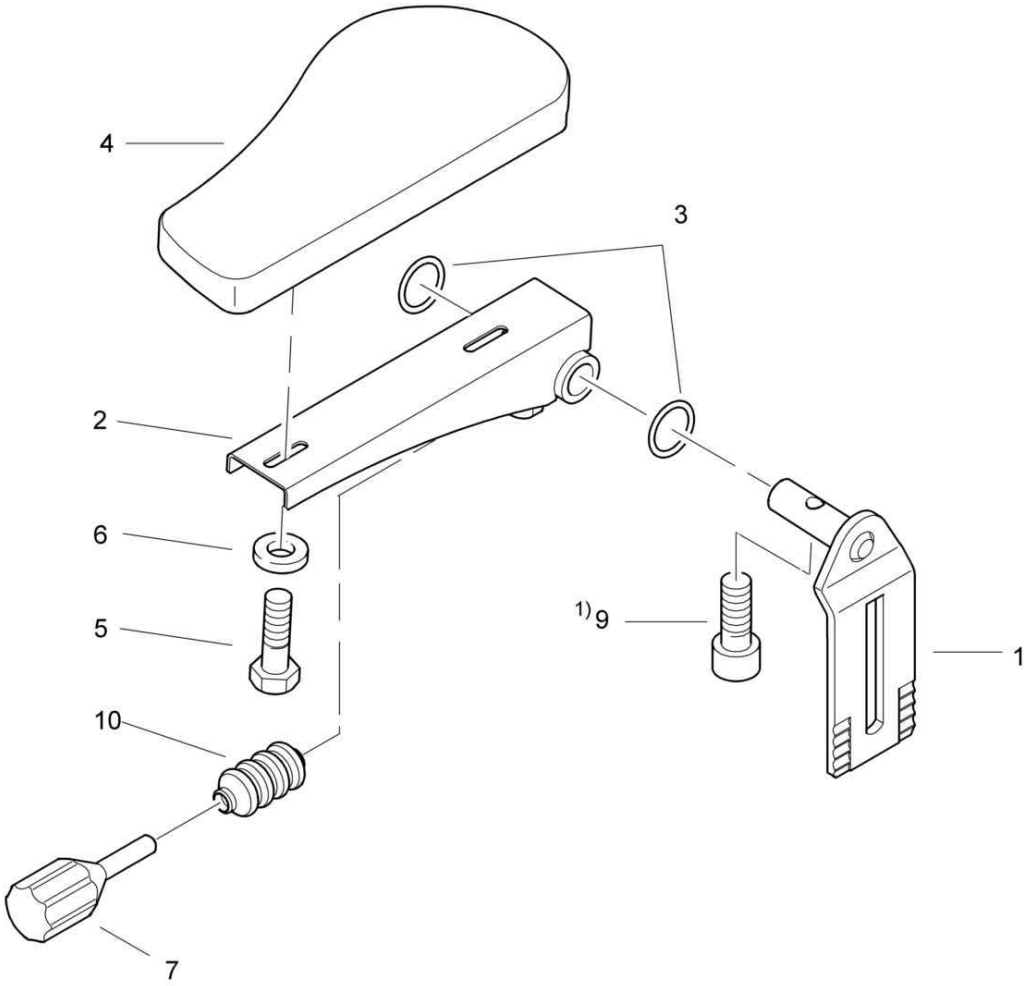

Right arm rest, assembled
Armlehne rechts, montiert
Accoudoir droit, assemblé

58250168 1001 1

BOMAG FAYAT GROUP

Pos. Pos. Pos.	Part no. Teilenr. No.piece	Qty. Menge Qte.	Description	Benennung	Designation
1	58150140	1	Holder	Halter	Support
2	58150165	1	Receptacle	Aufnahme	Griffe
3	06220203	2	Loop ring	Runddichtring	Joint torique
4	57260358	1	Arm rest	Armstütze	Accoudoir
5	07140621	2	Hexagon bolt	Sechskantschraube	Vis à tête hexagonale
6	08751064	2	Spring washer	Spannscheibe	Rondelle tendeuse
7	06421246	1	Star knob	Sterngriff	Poignée-etoile
9	07231004	1	Socket-head cap screw	Zylinderschraube	Vis à tête six pans creux
10	58150129	1	Bellows	Faltenbalg	Soufflet

S/N 101583411001 ▶ S/N 101583411001

Right arm rest, assembled
Armlehne rechts, montiert
Accoudoir droit, assemblé

58250168_000_00

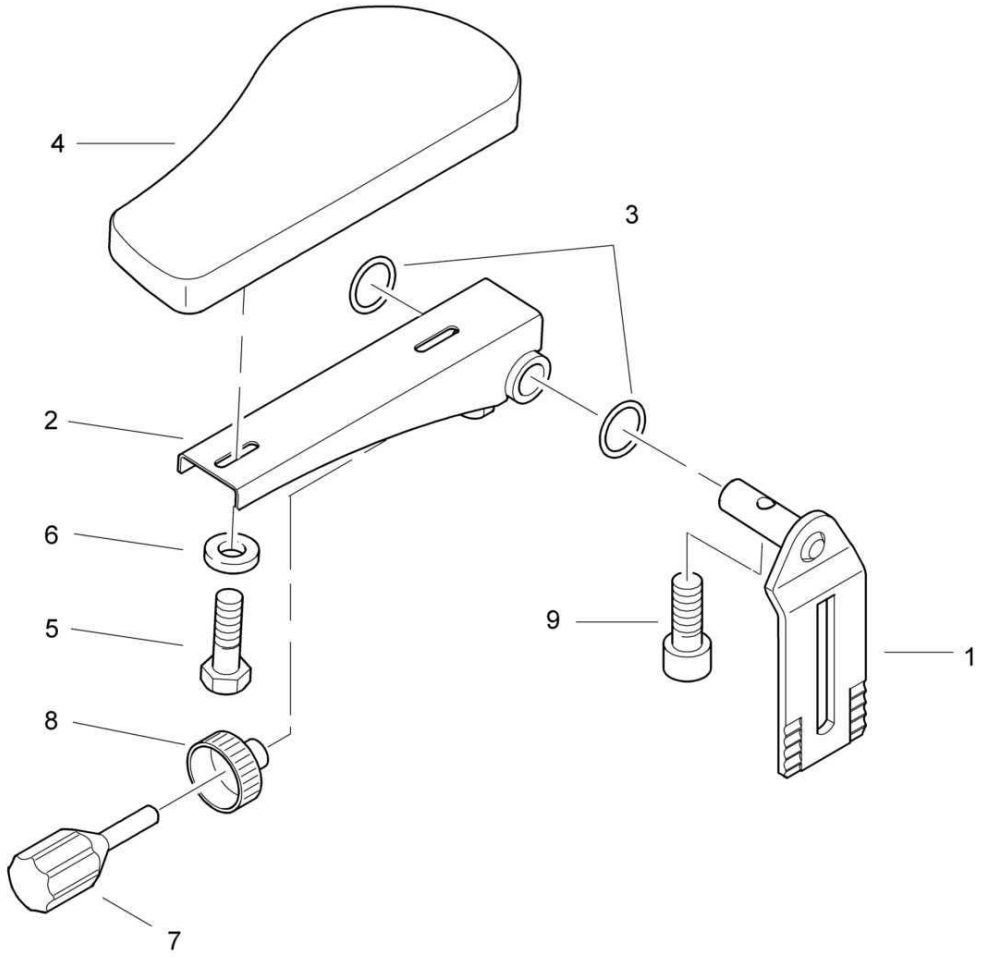

Right arm rest, assembled
Armlehne rechts, montiert
Accoudoir droit, assemblé

58250168 1001 1

BOMAG FAYAT GROUP

Pos. Pos. Pos.	Part no. Teilenr. No.piece	Qty. Menge Qte.	Description	Benennung	Designation
1	58150140	1	Holder	Halter	Support
2	58150165	1	Receptacle	Aufnahme	Griffe
3	06220203	2	Loop ring	Runddichtring	Joint torique
4	57260358	1	Arm rest	Armstütze	Accoudoir
5	07140621	2	Hexagon bolt	Sechskantschraube	Vis à tête hexagonale
6	08751064	2	Spring washer	Spannscheibe	Rondelle tendeuse
7	06421246	1	Star knob	Sterngriff	Poignée-etoile
8	06420833	1	Knurled nut	Rändelmutter	Ecrou molte
9	07231004	1	Socket-head cap screw	Zylinderschraube	Vis à tête six pans creux

S/N 101583411002 ▶

Left arm rest, assembled
Armlehne links, montiert
Accoudoir gauche, assemblé

58250167_000_01

1) Mit Loctite 243 eingesetzt
Inserted with Loctite 243

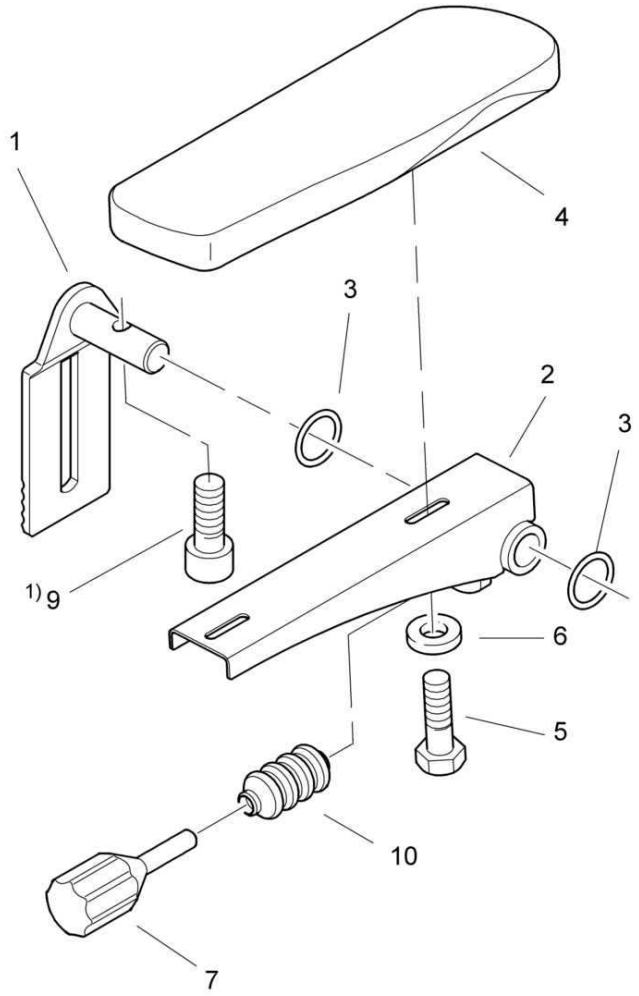

Left arm rest, assembled
Armlehne links, montiert
Accoudoir gauche, assemblé

58250167 1001 1

BOMAG FAYAT GROUP

Pos. Pos. Pos.	Part no. Teilenr. No.piece	Qty. Menge Qte.	Description	Benennung	Designation
1	58150140	1	Holder	Halter	Support
2	58150165	1	Receptacle	Aufnahme	Griffe
3	06220203	2	Loop ring	Runddichtring	Joint torique
4	57260357	1	Arm rest	Armstütze	Accoudoir
5	07140621	2	Hexagon bolt	Sechskantschraube	Vis à tête hexagonale
6	08751064	2	Spring washer	Spannscheibe	Rondelle tendeuse
7	06421246	1	Star knob	Sterngriff	Poignée-etoile
9	07231004	1	Socket-head cap screw	Zylinderschraube	Vis à tête six pans creux
10	58150129	1	Bellows	Faltenbalg	Soufflet

S/N 101583411001 ▶ S/N 101583411001

Left arm rest, assembled
Armlehne links, montiert
Accoudoir gauche, assemblé

58250167_000_00

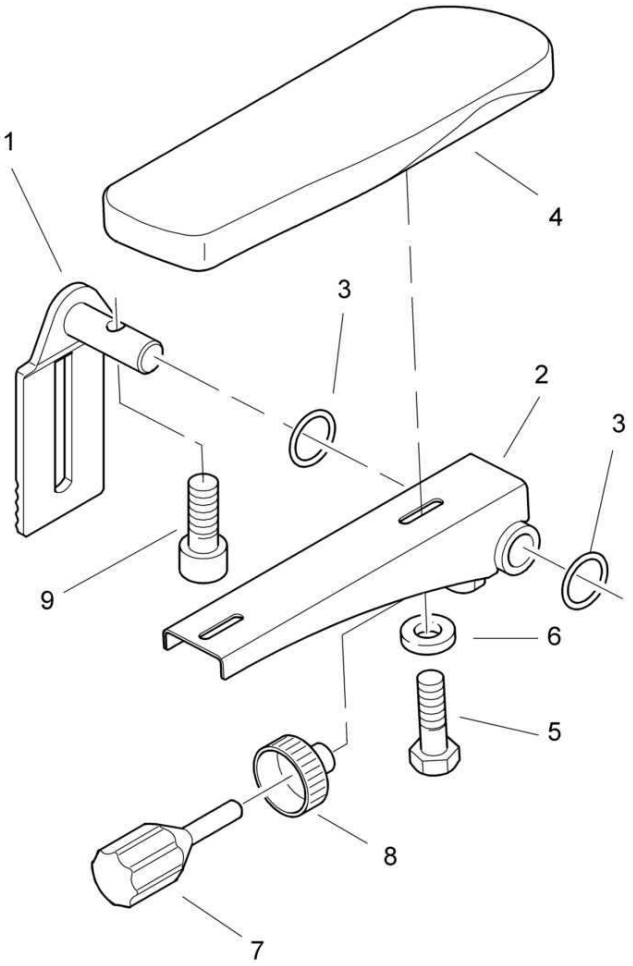

Left arm rest, assembled
Armlehne links, montiert
Accoudoir gauche, assemblé

58250167 1001 1

BOMAG FAYAT GROUP

Pos. Pos. Pos.	Part no. Teilenr. No.piece	Qty. Menge Qte.	Description	Benennung	Designation
1	58150140	1	Holder	Halter	Support
2	58150165	1	Receptacle	Aufnahme	Griffe
3	06220203	2	Loop ring	Runddichtring	Joint torique
4	57260357	1	Arm rest	Armstütze	Accoudoir
5	07140621	2	Hexagon bolt	Sechskantschraube	Vis à tête hexagonale
6	08751064	2	Spring washer	Spannscheibe	Rondelle tendeuse
7	06421246	1	Star knob	Sterngriff	Poignée-etoile
8	06420833	1	Knurled nut	Rändelmutter	Ecrou molte
9	07231004	1	Socket-head cap screw	Zylinderschraube	Vis à tête six pans creux

	BW 218 D-40
153.87	S/N 101583411096 ▶
Page / Seite **1 / 1**	**Plastic scraper, F+R** **Kunststoffabstreifer,V+H** **Racleur en plastique, av.+arr.**
BOMAG FAYAT GROUP	58011345_000_00

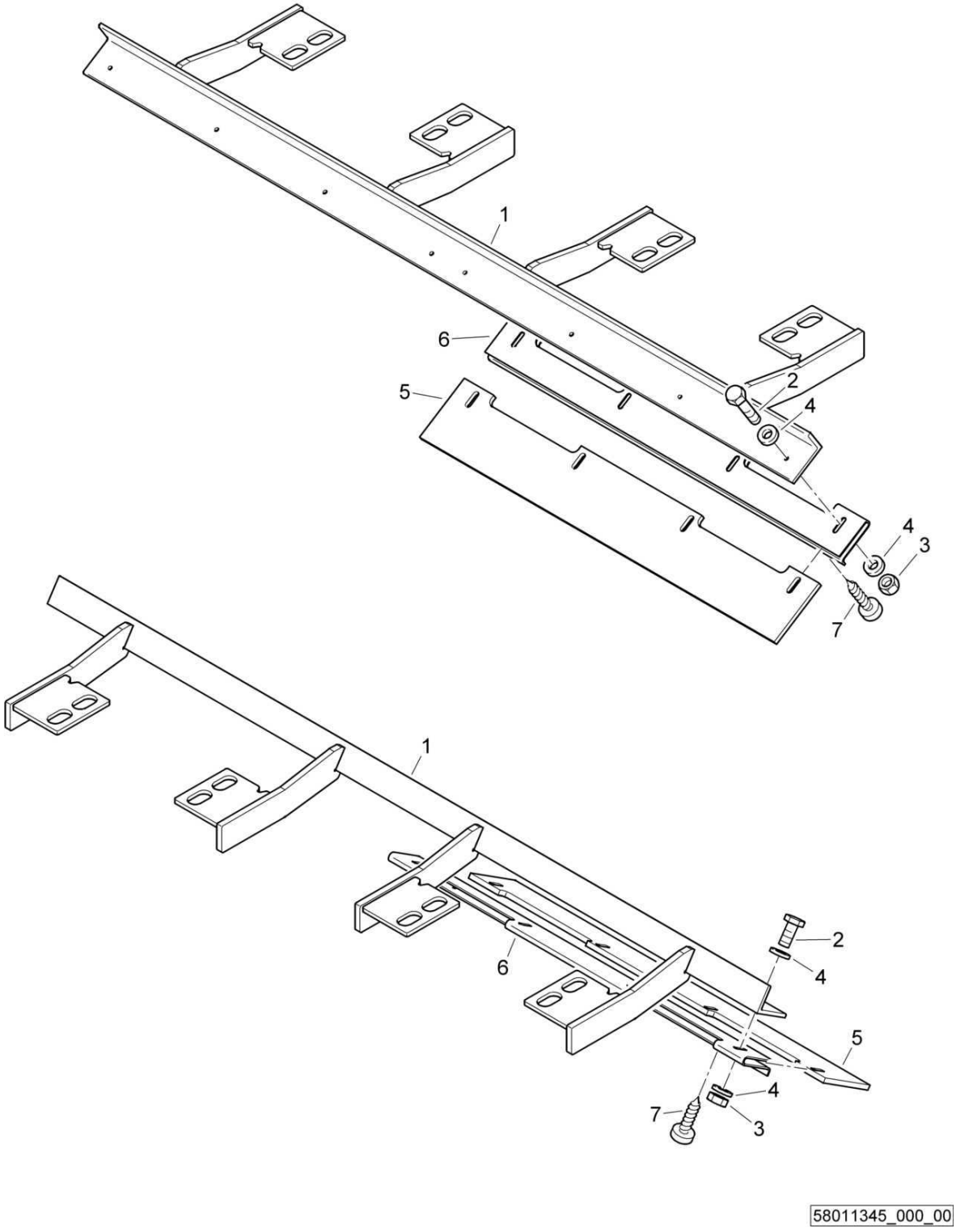

Plastic scraper, F+R
Kunststoffabstreifer,V+H
Racleur en plastique, av.+arr.

58011345 1001 1

BOMAG FAYAT GROUP

Pos. Pos. Pos.	Part no. Teilenr. No.piece	Qty. Menge Qte.	Description	Benennung	Designation
1	58030141	2	Scraper	Abstreifer	Racleur
2	07141041	16	Hexagon bolt	Sechskantschraube	Vis à tête hexagonale
3	08131016	16	Safety nut	Sechskantmutter selb.sich	Ecrou de sûreté
4	08511021	32	Washer	Scheibe	Disque
5	58003604	4	Scraper	Abstreifer	Racleur
6	58030176	4	Scraper holder	Abstreiferhalter	Porte-racleur
7	07836301	16	Hexagon parker bolt	Sechskantblechschraube	Vis taraudeuse hexagon.

FS26-Arm rest
FS26-Armlehne
FS26-Accoudoir

58200251_000_02

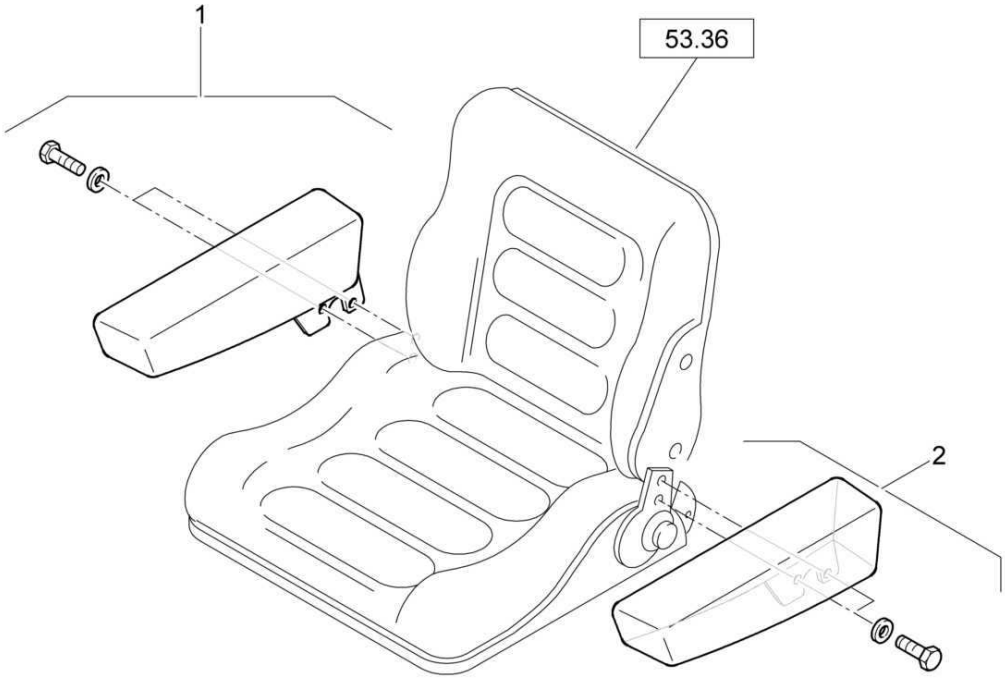

FS26-Arm rest
FS26-Armlehne
FS26-Accoudoir

58200251 1001 1

BOMAG FAYAT GROUP

Pos. Pos. Pos.	Part no. Teilenr. No.piece	Qty. Menge Qte.	Description	Benennung	Designation
1	05570840	1	Arm rest	Armlehne	Accoudoir
2	05570841	1	Arm rest	Armlehne	Accoudoir

FS26-Arm rest
FS26-Armlehne
FS26-Accoudoir

58200251_000_02

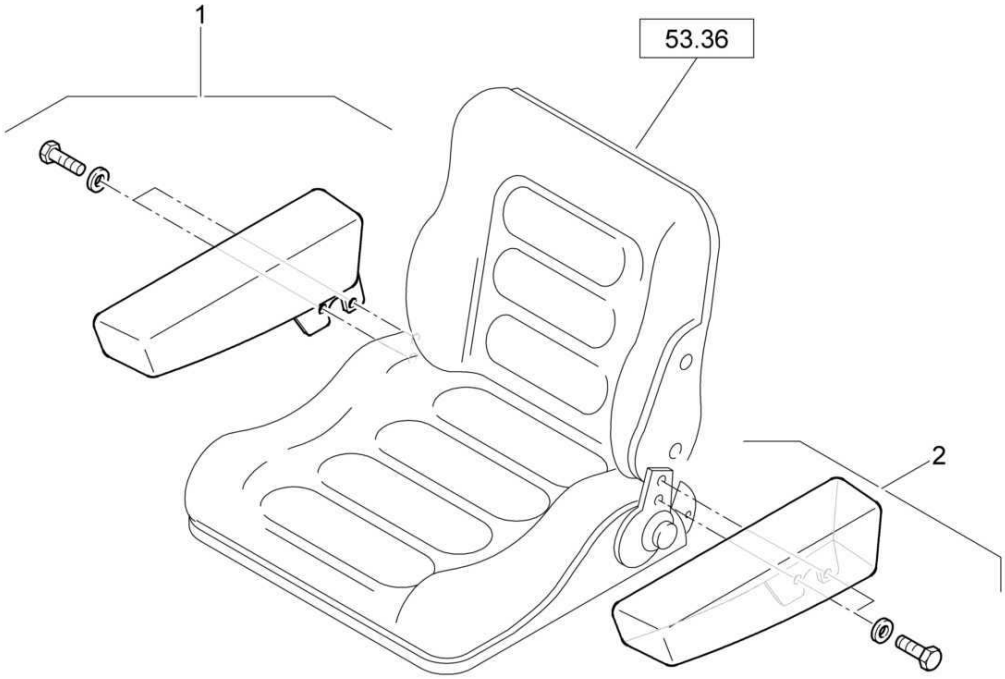

FS26-Arm rest
FS26-Armlehne
FS26-Accoudoir

58200251 1001 1

BOMAG FAYAT GROUP

Pos. Pos. Pos.	Part no. Teilenr. No.piece	Qty. Menge Qte.	Description	Benennung	Designation
1	05570124	1	Arm rest	Armlehne	Accoudoir
2	05570119	1	Arm rest	Armlehne	Accoudoir

S/N 101583411040 ▶ S/N 101583411080

FS26-Arm rest
FS26-Armlehne
FS26-Accoudoir

58200251_000_01

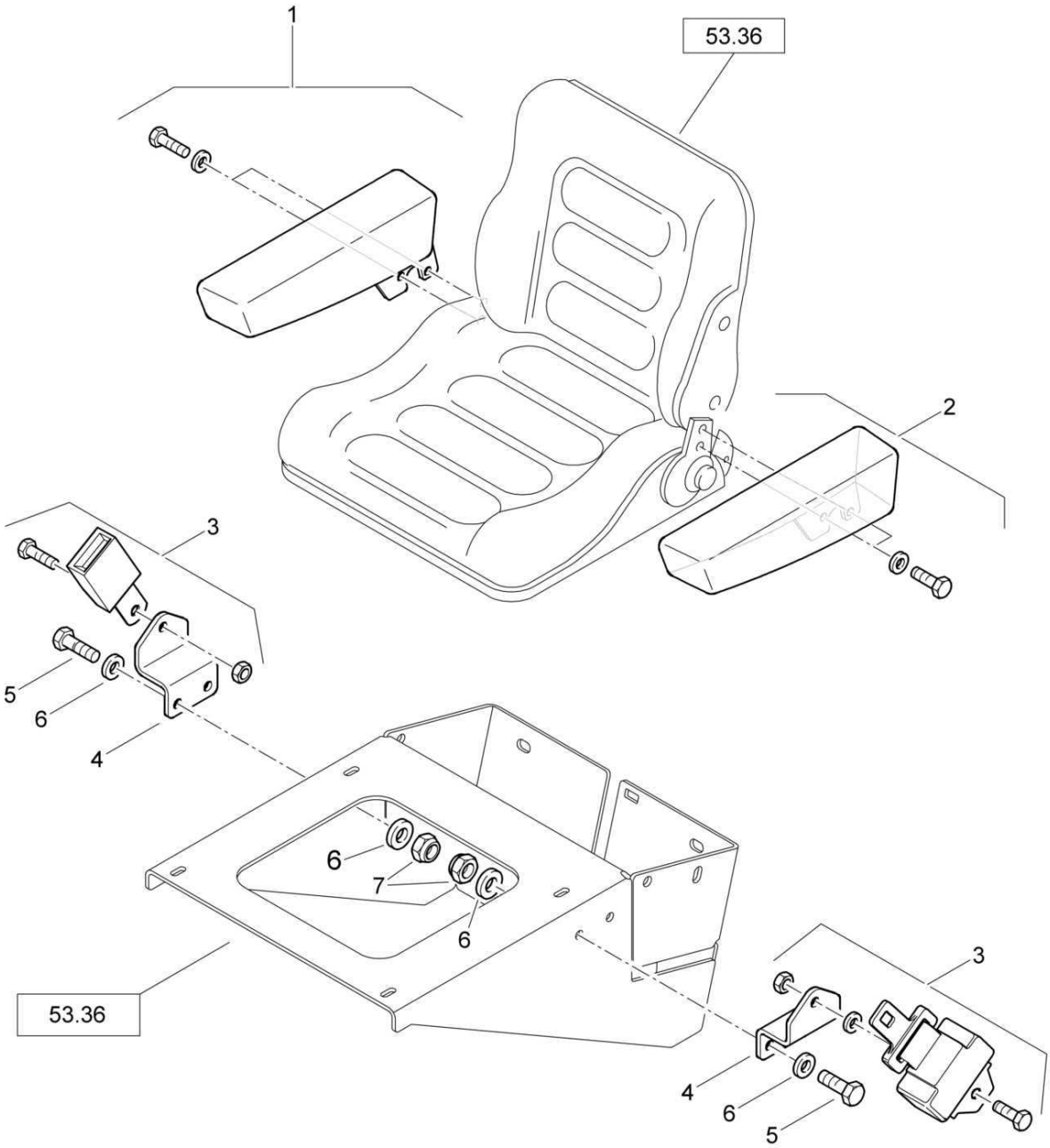

FS26-Arm rest
FS26-Armlehne
FS26-Accoudoir

58200251 1001 1

BOMAG FAYAT GROUP

Pos. Pos. Pos.	Part no. Teilenr. No.piece	Qty. Menge Qte.	Description	Benennung	Designation
1	05570124	1	Arm rest	Armlehne	Accoudoir
2	05570119	1	Arm rest	Armlehne	Accoudoir
3	05570425	1	Seat belt	Beckengurt	Ceinture
4	58150185	2	Plate	Blech	Tôle
5	07141021	4	Hexagon bolt	Sechskantschraube	Vis à tête hexagonale
6	08511021	8	Washer	Scheibe	Disque
7	08131016	4	Safety nut	Sechskantmutter selb.sich	Ecrou de sûreté

S/N 101583411013 ▶ S/N 101583411039

FS26-Arm rest
FS26-Armlehne
FS26-Accoudoir

58200251_000_00

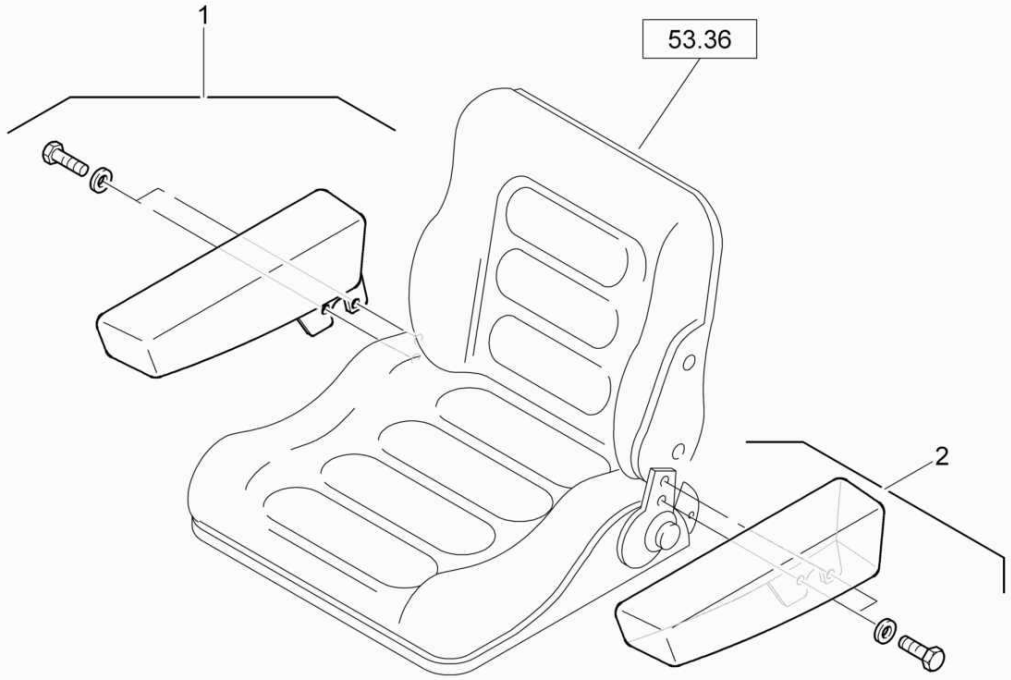

58200251_000_00

FS26-Arm rest
FS26-Armlehne
FS26-Accoudoir

58200251 1001 1

BOMAG FAYAT GROUP

Pos. Pos. Pos.	Part no. Teilenr. No.piece	Qty. Menge Qte.	Description	Benennung	Designation
1	05570124	1	Arm rest	Armlehne	Accoudoir
2	05570119	1	Arm rest	Armlehne	Accoudoir

S/N 101583411071 ▶

Cab
Kabine
Cabine

58508000_001_00

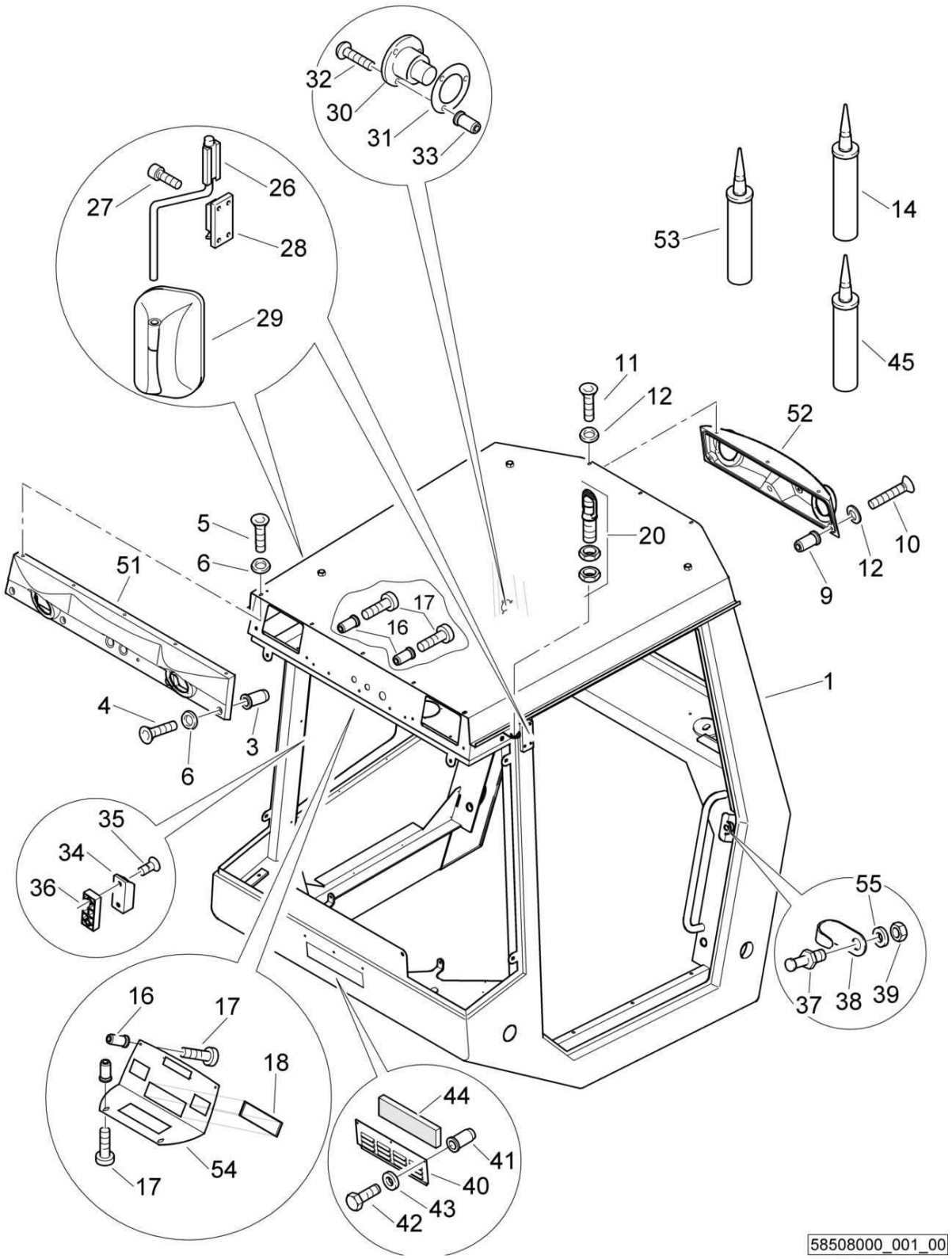

Cab
Kabine
Cabine

58508000 1001 1

BOMAG FAYAT GROUP

Pos. Pos. Pos.	Part no. Teilenr. No.piece	Qty. Menge Qte.	Description	Benennung	Designation
1	58291001	1	Cabin	Kabine	Cabine
3	05990050	4	Rivet	Niet	Rivet
4	07420630	4	Countersunk screw	Senkschraube	Vis noyée
5	07310612	5	Countersunk screw	Senkschraube	Vis noyée
6	32110286	9	Washer	Scheibe	Disque
9	05990050	2	Rivet	Niet	Rivet
10	07420630	2	Countersunk screw	Senkschraube	Vis noyée
11	07310612	3	Countersunk screw	Senkschraube	Vis noyée
12	32110286	5	Washer	Scheibe	Disque
14	00970036	0,50	Silicone oil	Silicon	Huile silicone
16	05990050	6	Rivet	Niet	Rivet
17	07210616	6	Pens head screw	Linsenschraube	Vis à tête cylindrique bombée
18	05573015	1	Orifice	Blende	Diaphragme
20	05751164	1	Tube	Aufsteckrohr	Tube
26	05571297	2	Mirror bar	Spiegelstange	Tige de rétroviseur
27	07230806	8	Socket-head cap screw	Zylinderschraube	Vis à tête six pans creux
28	05571298	2	Base plate	Grundplatte	Plaque de base
29	05571242	2	Outer mirror	Außenspiegel	Rétroviseur extérieur
30	05932106	1	Door catch	Türfeststeller	Blocage de porte
31	05932105	1	Base	Unterlage	Support
32	07210629	3	Pens head screw	Linsenschraube	Vis à tête cylindrique bombée
33	05990050	3	Rivet	Niet	Rivet
34	87500164	1	Claw	Klaue	Griffe
35	07420630	2	Countersunk screw	Senkschraube	Vis noyée
36	58291121	1	Spacer piece	Distanzstück	Pièce d'écartement
37	05932131	1	Locking pin	Schließbolzen	Mandrin de fermeture
38	05932132	1	Bow	Bügel	Monture
39	08121210	1	Hexagon nut	Sechskantmutter	Ecrou hexagonal
40	58291076	1	Cover	Abdeckung	Protection
41	05990050	3	Rivet	Niet	Rivet
42	07140626	3	Hexagon bolt	Sechskantschraube	Vis à tête hexagonale
43	08751064	3	Spring washer	Spannscheibe	Rondelle tendeuse
44	58291079	3	Filter	Filter	Filtre
45	00970038	0,33	Sealing agent	Dichtmittel	Matériau d'étanchéité
51	58291110	1	Lamp console	Lampenkonsole	Console de phare
52	58291111	1	Lamp console	Lampenkonsole	Console de phare
53	00970040	0,30	Sealing agent	Dichtmittel	Matériau d'étanchéité
54	58291127	1	Plate	Blech	Tôle
55	08752130	1	Spring washer	Spannscheibe	Rondelle tendeuse

Cab
Kabine
Cabine

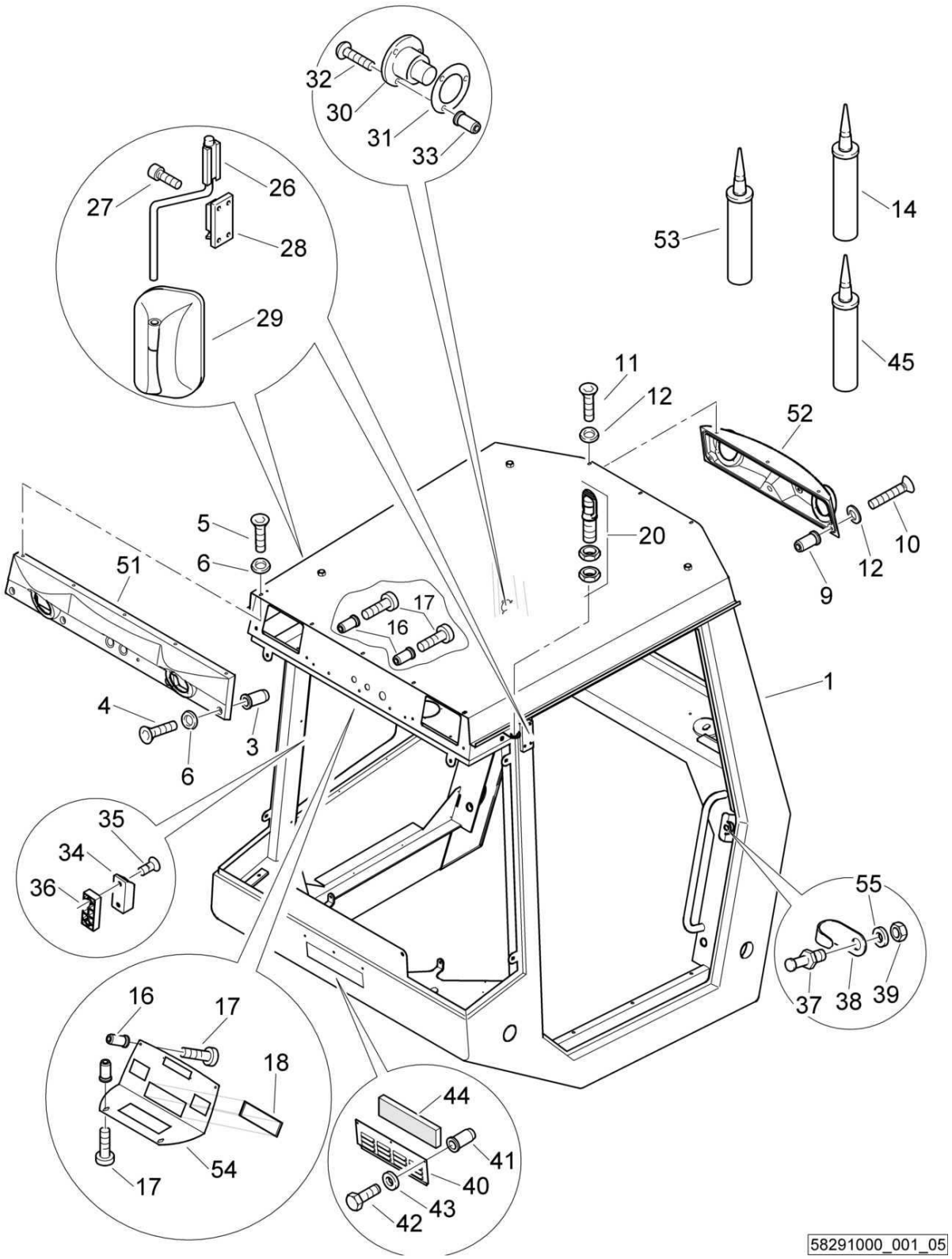

58291000_001_05

Cab
Kabine
Cabine

58291000 1001 1

BOMAG FAYAT GROUP

Pos. Pos. Pos.	Part no. Teilenr. No.piece	Qty. Menge Qte.	Description	Benennung	Designation
1	58291001	1	Cabin	Kabine	Cabine
3	05990050	4	Rivet	Niet	Rivet
4	07420630	4	Countersunk screw	Senkschraube	Vis noyée
5	07310612	5	Countersunk screw	Senkschraube	Vis noyée
6	32110286	9	Washer	Scheibe	Disque
9	05990050	2	Rivet	Niet	Rivet
10	07420630	2	Countersunk screw	Senkschraube	Vis noyée
11	07310612	3	Countersunk screw	Senkschraube	Vis noyée
12	32110286	5	Washer	Scheibe	Disque
14	00970036	0,50	Silicone oil	Silicon	Huile silicone
16	05990050	6	Rivet	Niet	Rivet
17	07210616	6	Pens head screw	Linsenschraube	Vis à tête cylindrique bombée
18	05573015	1	Orifice	Blende	Diaphragme
20	05751164	1	Tube	Aufsteckrohr	Tube
26	05571297	2	Mirror bar	Spiegelstange	Tige de rétroviseur
27	07230806	8	Socket-head cap screw	Zylinderschraube	Vis à tête six pans creux
28	05571298	2	Base plate	Grundplatte	Plaque de base
29	05571242	2	Outer mirror	Außenspiegel	Rétroviseur extérieur
30	05932106	1	Door catch	Türfeststeller	Blocage de porte
31	05932105	1	Base	Unterlage	Support
32	07210629	3	Pens head screw	Linsenschraube	Vis à tête cylindrique bombée
33	05990050	3	Rivet	Niet	Rivet
34	87500164	1	Claw	Klaue	Griffe
35	07420630	2	Countersunk screw	Senkschraube	Vis noyée
36	58291121	1	Spacer piece	Distanzstück	Pièce d'écartement
37	05932131	1	Locking pin	Schließbolzen	Mandrin de fermeture
38	05932132	1	Bow	Bügel	Monture
39	08121210	1	Hexagon nut	Sechskantmutter	Ecrou hexagonal
40	58291076	1	Cover	Abdeckung	Protection
41	05990050	3	Rivet	Niet	Rivet
42	07140626	3	Hexagon bolt	Sechskantschraube	Vis à tête hexagonale
43	08751064	3	Spring washer	Spannscheibe	Rondelle tendeuse
44	58291079	3	Filter	Filter	Filtre
45	00970038	0,33	Sealing agent	Dichtmittel	Matériau d'étanchéité
51	58291110	1	Lamp console	Lampenkonsole	Console de phare
52	58291111	1	Lamp console	Lampenkonsole	Console de phare
53	00970040	0,30	Sealing agent	Dichtmittel	Matériau d'étanchéité
54	58291127	1	Plate	Blech	Tôle
55	08752130	1	Spring washer	Spannscheibe	Rondelle tendeuse

Cab
Kabine
Cabine

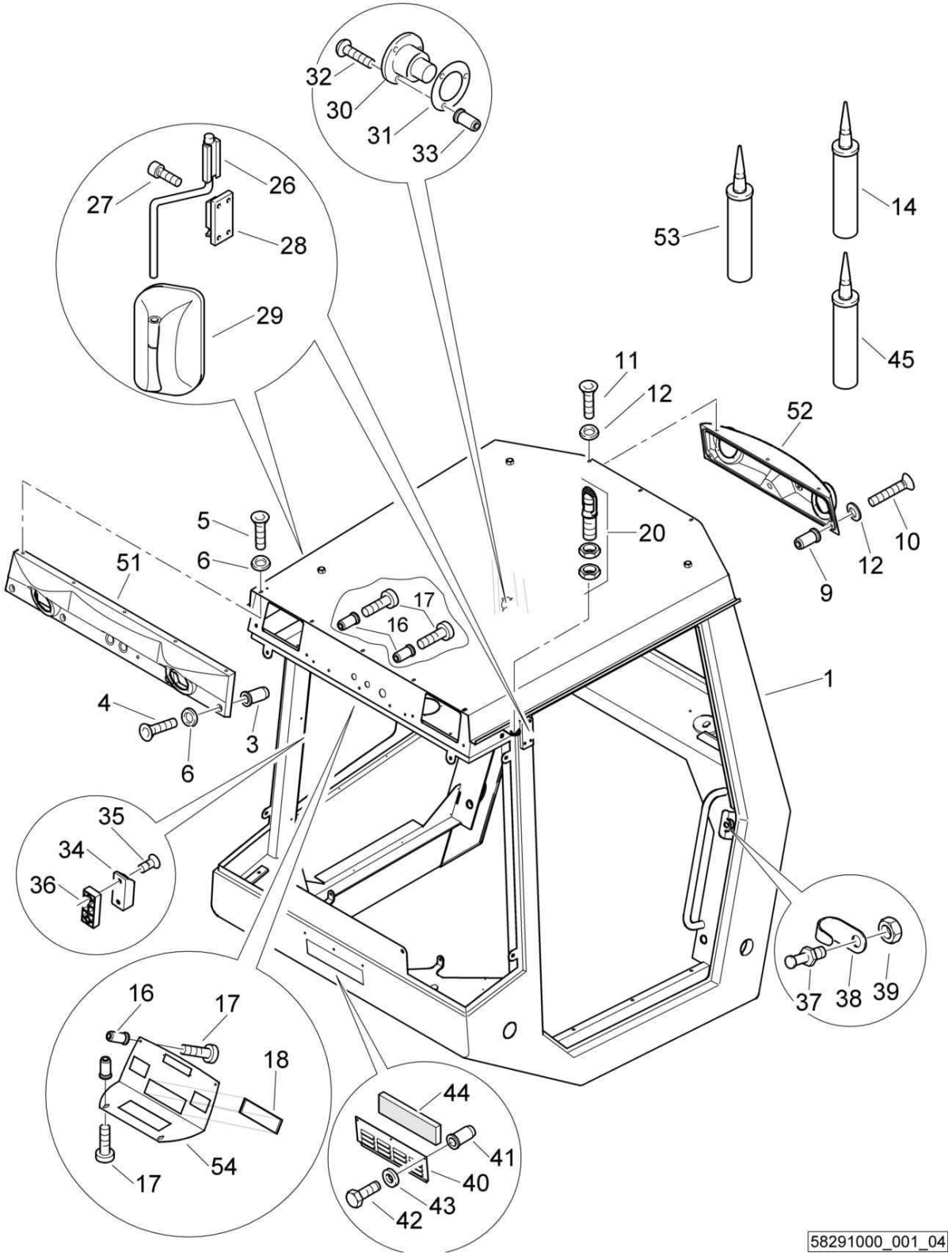

58291000_001_04

Cab
Kabine
Cabine

58291000 1001 1

BOMAG FAYAT GROUP

Pos. Pos. Pos.	Part no. Teilenr. No.piece	Qty. Menge Qte.	Description	Benennung	Designation
1	58291001	1	Cabin	Kabine	Cabine
3	05990050	4	Rivet	Niet	Rivet
4	07420630	4	Countersunk screw	Senkschraube	Vis noyée
5	07310612	5	Countersunk screw	Senkschraube	Vis noyée
6	32110286	9	Washer	Scheibe	Disque
9	05990050	2	Rivet	Niet	Rivet
10	07420630	2	Countersunk screw	Senkschraube	Vis noyée
11	07310612	3	Countersunk screw	Senkschraube	Vis noyée
12	32110286	5	Washer	Scheibe	Disque
14	00970036	0,50	Silicone oil	Silicon	Huile silicone
16	05990050	6	Rivet	Niet	Rivet
17	07210616	6	Pens head screw	Linsenschraube	Vis à tête cylindrique bombée
18	05573015	1	Orifice	Blende	Diaphragme
20	05751164	1	Tube	Aufsteckrohr	Tube
26	05571297	2	Mirror bar	Spiegelstange	Tige de rétroviseur
27	07230806	8	Socket-head cap screw	Zylinderschraube	Vis à tête six pans creux
28	05571298	2	Base plate	Grundplatte	Plaque de base
29	05571242	2	Outer mirror	Außenspiegel	Rétroviseur extérieur
30	05932106	1	Door catch	Türfeststeller	Blocage de porte
31	05932105	1	Base	Unterlage	Support
32	07210629	3	Pens head screw	Linsenschraube	Vis à tête cylindrique bombée
33	05990050	3	Rivet	Niet	Rivet
34	87500164	1	Claw	Klaue	Griffe
35	07420630	2	Countersunk screw	Senkschraube	Vis noyée
36	58291121	1	Spacer piece	Distanzstück	Pièce d'écartement
37	05932131	1	Locking pin	Schließbolzen	Mandrin de fermeture
38	05932132	1	Bow	Bügel	Monture
39	08121210	1	Hexagon nut	Sechskantmutter	Ecrou hexagonal
40	58291076	1	Cover	Abdeckung	Protection
41	05990050	3	Rivet	Niet	Rivet
42	07140626	3	Hexagon bolt	Sechskantschraube	Vis à tête hexagonale
43	08751064	3	Spring washer	Spannscheibe	Rondelle tendeuse
44	58291079	3	Filter	Filter	Filtre
45	00970038	0,33	Sealing agent	Dichtmittel	Matériau d'étanchéité
51	58291110	1	Lamp console	Lampenkonsole	Console de phare
52	58291111	1	Lamp console	Lampenkonsole	Console de phare
53	00970040	0,30	Sealing agent	Dichtmittel	Matériau d'étanchéité
54	58291127	1	Plate	Blech	Tôle

Cab
Kabine
Cabine

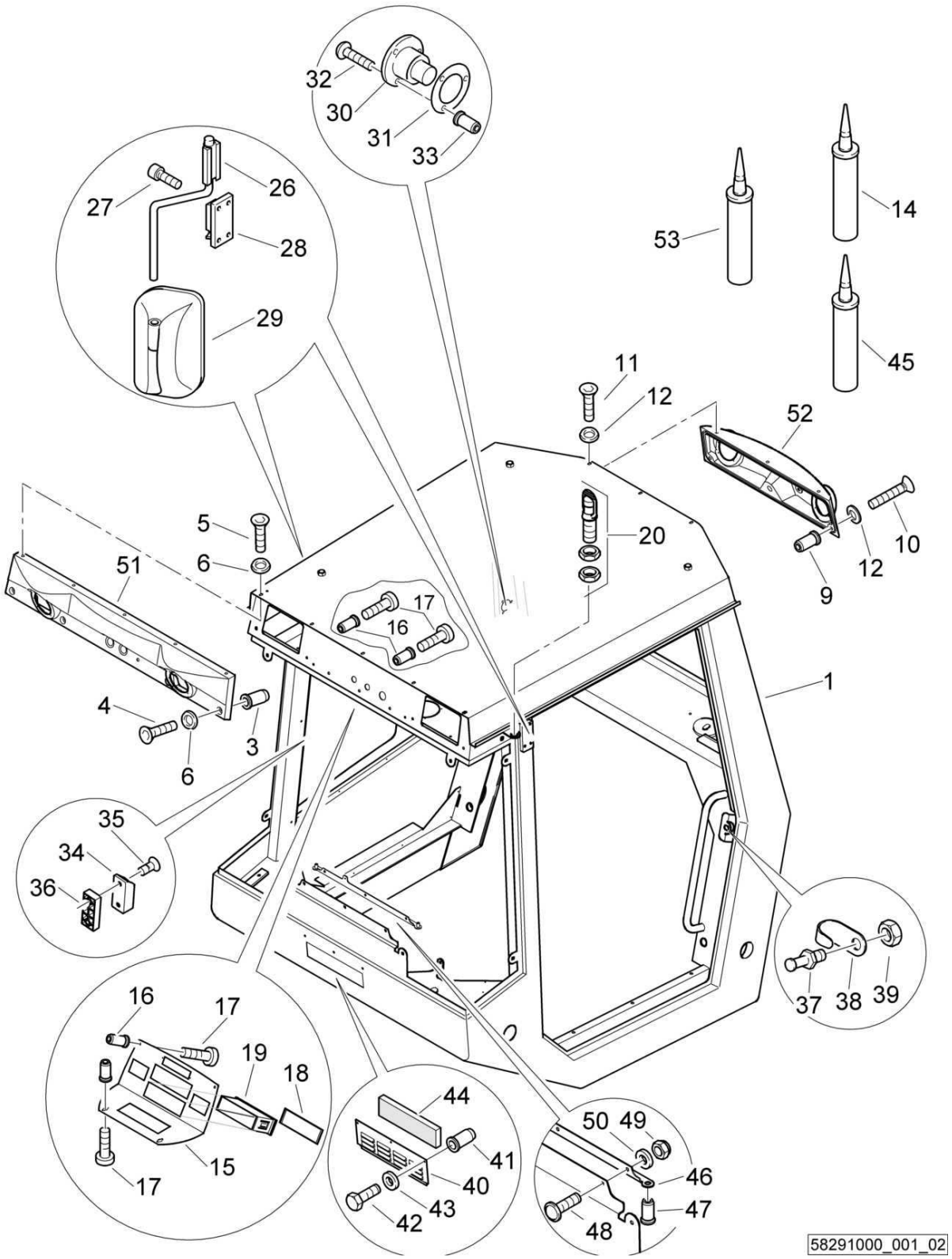

58291000_001_02

Cab
Kabine
Cabine

58291000 1001 1

BOMAG FAYAT GROUP

Pos. Pos. Pos.	Part no. Teilenr. No.piece	Qty. Menge Qte.	Description	Benennung	Designation
1	58291001	1	Cabin	Kabine	Cabine
3	05990050	4	Rivet	Niet	Rivet
4	07420630	4	Countersunk screw	Senkschraube	Vis noyée
5	07310612	5	Countersunk screw	Senkschraube	Vis noyée
6	32110286	9	Washer	Scheibe	Disque
9	05990050	2	Rivet	Niet	Rivet
10	07420630	2	Countersunk screw	Senkschraube	Vis noyée
11	07310612	3	Countersunk screw	Senkschraube	Vis noyée
12	32110286	5	Washer	Scheibe	Disque
14	00970036	0,50	Silicone oil	Silicon	Huile silicone
15	58291010	1	Plate	Blech	Tôle
16	05990050	6	Rivet	Niet	Rivet
17	07210616	6	Pens head screw	Linsenschraube	Vis à tête cylindrique bombée
18	05573015	1	Orifice	Blende	Diaphragme
19	05573014	1	Pillow block	Halterung	Support
20	05751164	1	Tube	Aufsteckrohr	Tube
26	05571297	2	Mirror bar	Spiegelstange	Tige de rétroviseur
27	07230806	8	Socket-head cap screw	Zylinderschraube	Vis à tête six pans creux
28	05571298	2	Base plate	Grundplatte	Plaque de base
29	05571242	2	Outer mirror	Außenspiegel	Rétroviseur extérieur
30	05932106	1	Door catch	Türfeststeller	Blocage de porte
31	05932105	1	Base	Unterlage	Support
32	07210629	3	Pens head screw	Linsenschraube	Vis à tête cylindrique bombée
33	05990050	3	Rivet	Niet	Rivet
34	87500164	1	Claw	Klaue	Griffe
35	07420630	2	Countersunk screw	Senkschraube	Vis noyée
36	58291121	1	Spacer piece	Distanzstück	Pièce d'écartement
37	05932131	1	Locking pin	Schließbolzen	Mandrin de fermeture
38	05932132	1	Bow	Bügel	Monture
39	08121210	1	Hexagon nut	Sechskantmutter	Ecrou hexagonal
40	58291076	1	Cover	Abdeckung	Protection
41	05990050	3	Rivet	Niet	Rivet
42	07140626	3	Hexagon bolt	Sechskantschraube	Vis à tête hexagonale
43	08751064	3	Spring washer	Spannscheibe	Rondelle tendeuse
44	58291079	3	Filter	Filter	Filtre
45	00970038	0,33	Sealing agent	Dichtmittel	Matériau d'étanchéité
46	58250204	1	Holder	Halter	Support
47	05990049	2	Nut,blind	Blindnietmutter	Ecrou
48	07280601	3	Flat head screw	Flachrundschraube	Vis à tête bombée
49	08130611	3	Safety nut	Sechskantmutter selb.sich	Ecrou de sûreté
50	08510612	3	Washer	Scheibe	Disque
51	58291110	1	Lamp console	Lampenkonsole	Console de phare
52	58291111	1	Lamp console	Lampenkonsole	Console de phare
53	00970040	0,30	Sealing agent	Dichtmittel	Matériau d'étanchéité

Cab
Kabine
Cabine

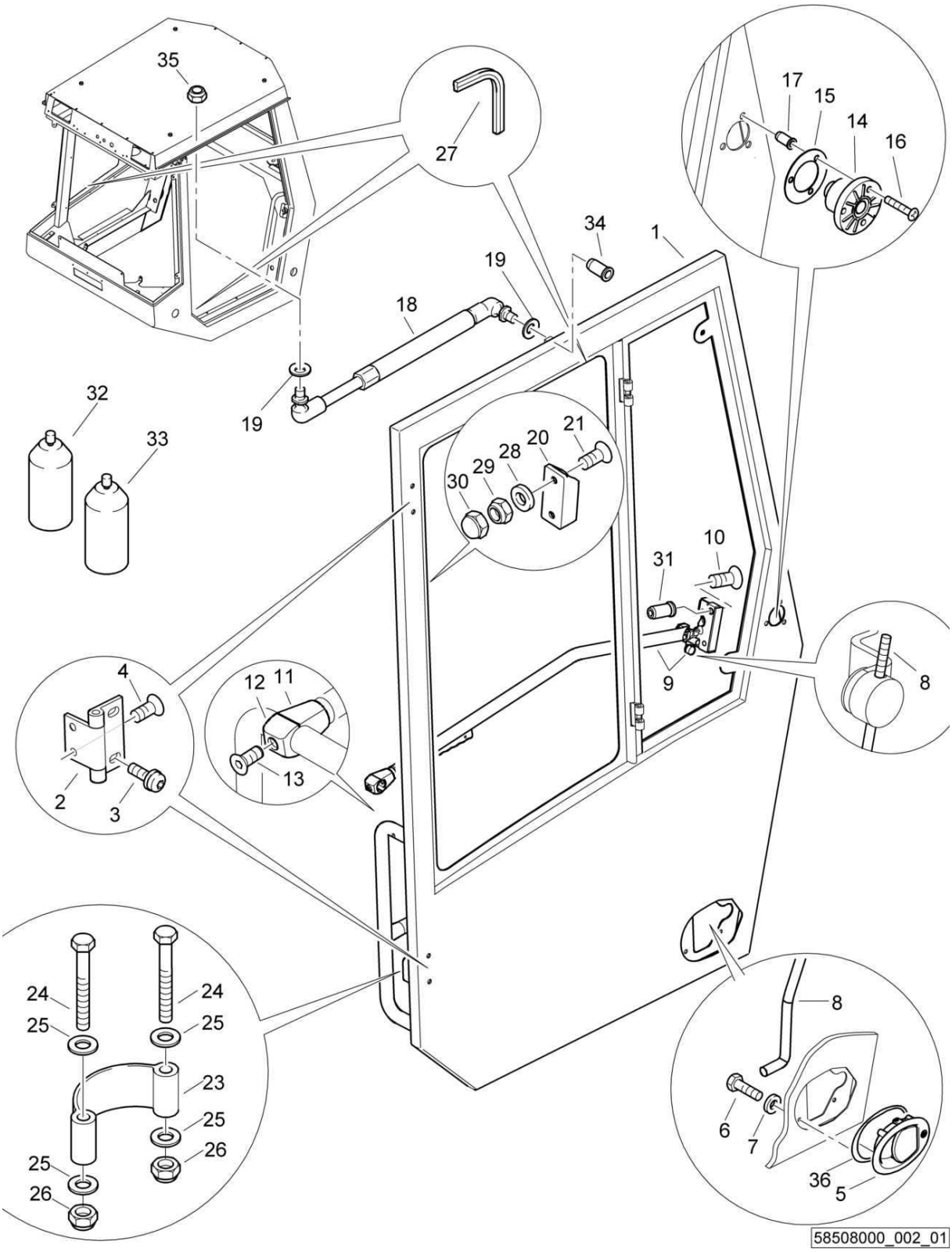

58508000_002_01

Cab
Kabine
Cabine

58508000 1001 1

BOMAG FAYAT GROUP

Pos. Pos. Pos.	Part no. Teilenr. No.piece	Qty. Menge Qte.	Description	Benennung	Designation
1	58291060	1	Door	Tür	Porte
2	05939163	2	Hinge	Scharnier	Charnière
3	07210896	4	Pens head screw	Linsenschraube	Vis à tête cylindrique bombée
4	07320814	4	Countersunk screw	Senkschraube	Vis noyée
5	05932134	1	Handle recess	Griffschale	Coque de poignée
6	07140618	4	Hexagon bolt	Sechskantschraube	Vis à tête hexagonale
7	08751064	4	Spring washer	Spannscheibe	Rondelle tendeuse
8	05932135	1	Rod	Stange	Tige
9	05932136	1	Door lock	Türschloß	Serrure de la porte
10	07320821	2	Countersunk screw	Senkschraube	Vis noyée
11	05932133	1	Pillow block	Halterung	Support
12	05932137	1	Pillow block	Halterung	Support
13	07320657	1	Countersunk screw	Senkschraube	Vis noyée
14	05932106	1	Door catch	Türfeststeller	Blocage de porte
15	05932105	1	Base	Unterlage	Support
16	07210629	3	Pens head screw	Linsenschraube	Vis à tête cylindrique bombée
17	05990050	3	Rivet	Niet	Rivet
18	05581168	1	Gas spring	Gasfeder	Amortisseur à gaz
19	08752084	2	Spring washer	Spannscheibe	Rondelle tendeuse
20	87500164	1	Claw	Klaue	Griffe
21	07320612	2	Countersunk screw	Senkschraube	Vis noyée
23	58291099	1	Retaining band	Halteband	Collier de support
24	07130836	2	Hexagon bolt	Sechskantschraube	Vis à tête hexagonale
25	08510817	4	Washer	Scheibe	Disque
26	08130813	2	Safety nut	Sechskantmutter selb.sich	Ecrou de sûreté
27	00652145	100 dm	Sealing section	Dichtungsprofil	Joint d'étanchéité profilé
28	08510612	2	Washer	Scheibe	Disque
29	08130611	2	Safety nut	Sechskantmutter selb.sich	Ecrou de sûreté
30	06510174	2	Protection cap	Schutzkappe	Chapeau protecteur
31	05990051	2	Nut,blind	Blindnietmutter	Ecrou
32	00978040	25,0 ml	Grease	Fett	Graisse
33	00978041	15,0 ml	Conditioner	Pflegemittel	Produit d'entretien
34	05990051	1	Nut,blind	Blindnietmutter	Ecrou
35	08130813	1	Safety nut	Sechskantmutter selb.sich	Ecrou de sûreté
36	05932148	1	Base	Unterlage	Support

Cab
Kabine
Cabine

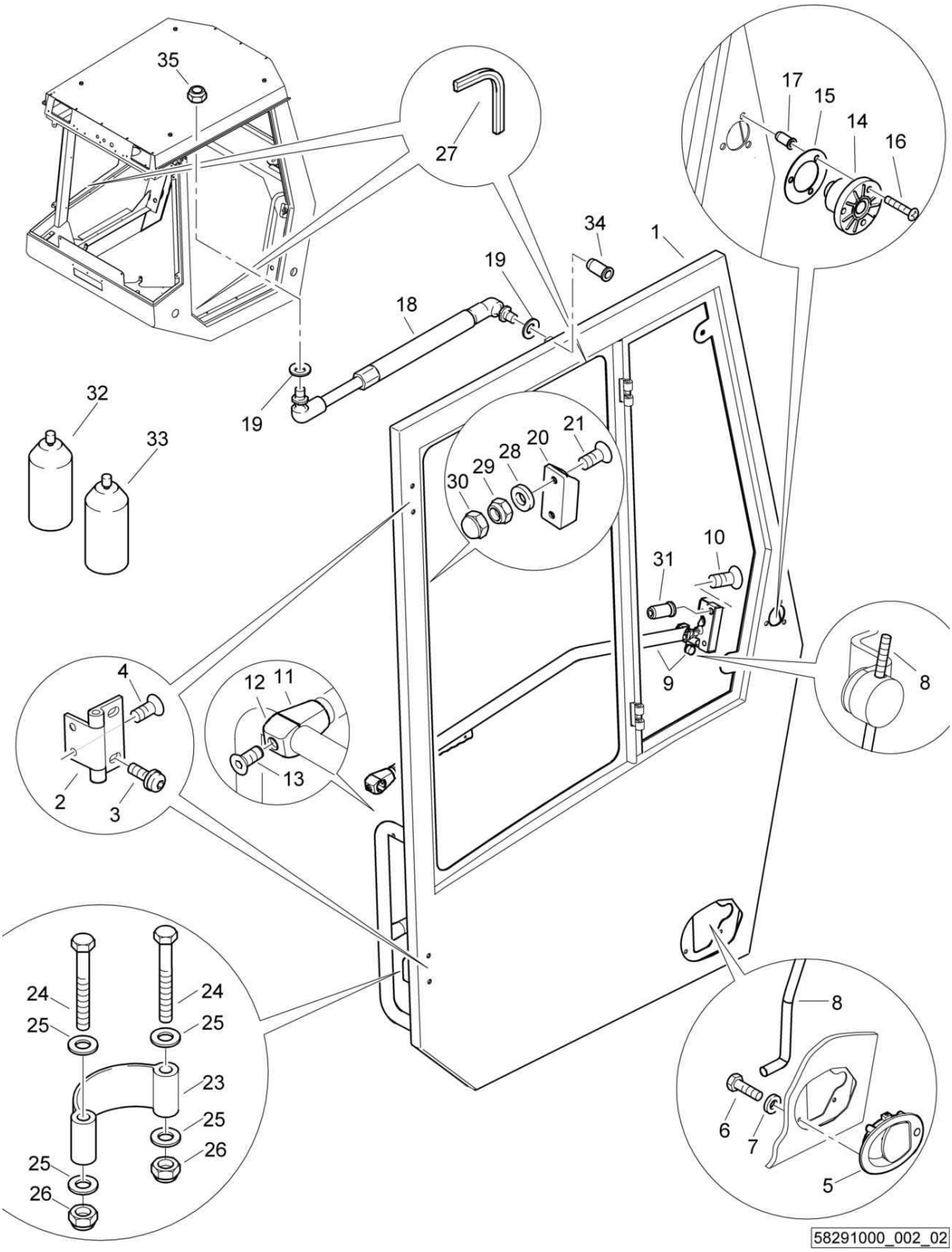

58291000_002_02

Cab
Kabine
Cabine

58291000 1001 1

BOMAG FAYAT GROUP

Pos. Pos. Pos.	Part no. Teilenr. No.piece	Qty. Menge Qte.	Description	Benennung	Designation
1	58291060	1	Door	Tür	Porte
2	05939163	2	Hinge	Scharnier	Charnière
3	07210896	4	Pens head screw	Linsenschraube	Vis à tête cylindrique bombée
4	07320814	4	Countersunk screw	Senkschraube	Vis noyée
5	05932134	1	Handle recess	Griffschale	Coque de poignée
6	07140618	4	Hexagon bolt	Sechskantschraube	Vis à tête hexagonale
7	08751064	4	Spring washer	Spannscheibe	Rondelle tendeuse
8	05932135	1	Rod	Stange	Tige
9	05932136	1	Door lock	Türschloß	Serrure de la porte
10	07320821	2	Countersunk screw	Senkschraube	Vis noyée
11	05932133	1	Pillow block	Halterung	Support
12	05932137	1	Pillow block	Halterung	Support
13	07320657	1	Countersunk screw	Senkschraube	Vis noyée
14	05932106	1	Door catch	Türfeststeller	Blocage de porte
15	05932105	1	Base	Unterlage	Support
16	07210629	3	Pens head screw	Linsenschraube	Vis à tête cylindrique bombée
17	05990050	3	Rivet	Niet	Rivet
18	05581168	1	Gas spring	Gasfeder	Amortisseur à gaz
19	08752084	2	Spring washer	Spannscheibe	Rondelle tendeuse
20	87500164	1	Claw	Klaue	Griffe
21	07320612	2	Countersunk screw	Senkschraube	Vis noyée
23	58291099	1	Retaining band	Halteband	Collier de support
24	07130836	2	Hexagon bolt	Sechskantschraube	Vis à tête hexagonale
25	08510817	4	Washer	Scheibe	Disque
26	08130813	2	Safety nut	Sechskantmutter selb.sich	Ecrou de sûreté
27	00652145	100 dm	Sealing section	Dichtungsprofil	Joint d'étanchéité profilé
28	08510612	2	Washer	Scheibe	Disque
29	08130611	2	Safety nut	Sechskantmutter selb.sich	Ecrou de sûreté
30	06510174	2	Protection cap	Schutzkappe	Chapeau protecteur
31	05990051	2	Nut,blind	Blindnietmutter	Ecrou
32	00978040	25,0 ml	Grease	Fett	Graisse
33	00978041	15,0 ml	Conditioner	Pflegemittel	Produit d'entretien
34	05990051	1	Nut,blind	Blindnietmutter	Ecrou
35	08130813	1	Safety nut	Sechskantmutter selb.sich	Ecrou de sûreté

Cab
Kabine
Cabine

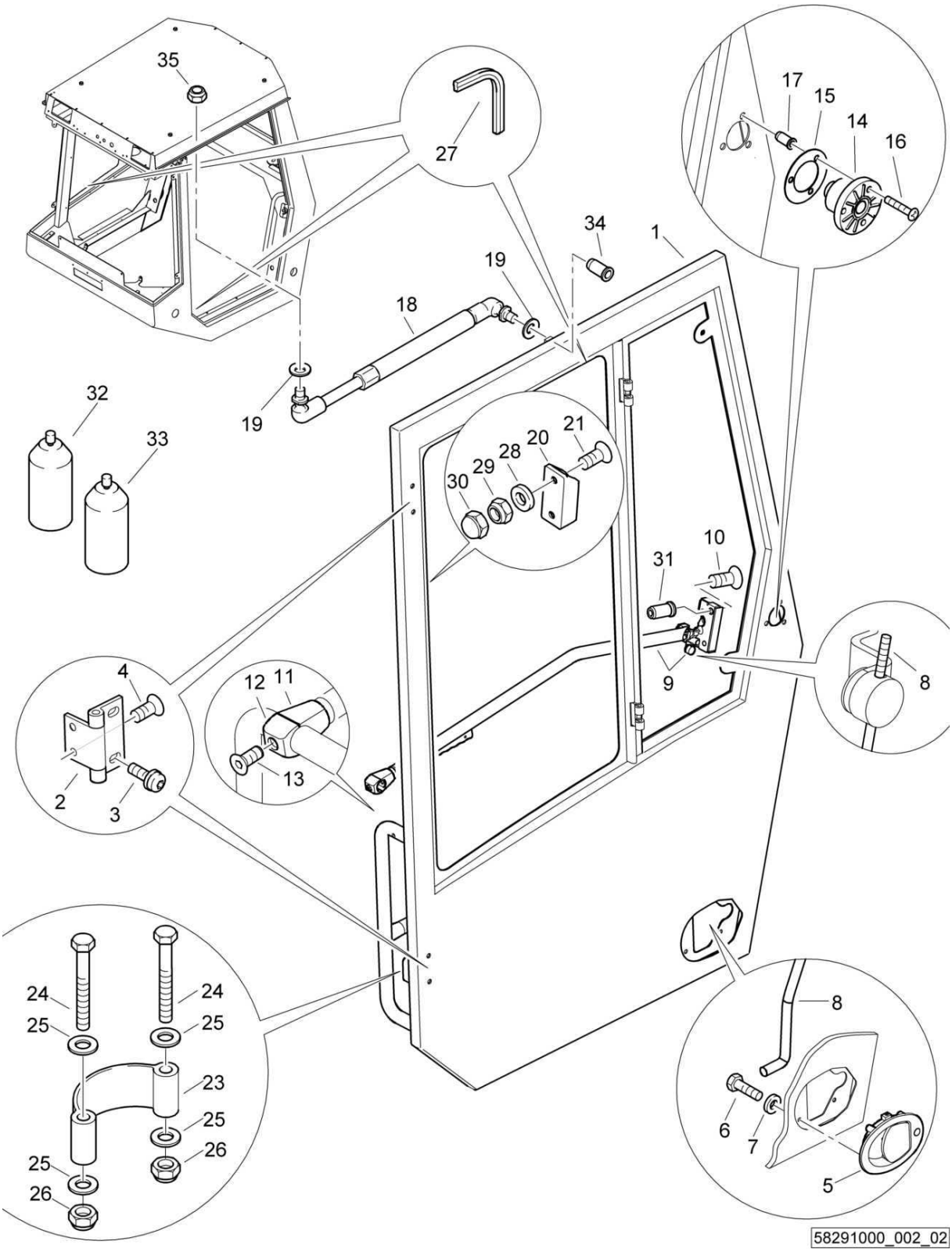

Cab
Kabine
Cabine

58291000 1001 1

BOMAG FAYAT GROUP

Pos. Pos. Pos.	Part no. Teilenr. No.piece	Qty. Menge Qte.	Description	Benennung	Designation
1	58291060	1	Door	Tür	Porte
2	05939163	2	Hinge	Scharnier	Charnière
3	07210896	4	Pens head screw	Linsenschraube	Vis à tête cylindrique bombée
4	07320812	4	Countersunk screw	Senkschraube	Vis noyée
5	05932134	1	Handle recess	Griffschale	Coque de poignée
6	07140618	4	Hexagon bolt	Sechskantschraube	Vis à tête hexagonale
7	08751064	4	Spring washer	Spannscheibe	Rondelle tendeuse
8	05932135	1	Rod	Stange	Tige
9	05932136	1	Door lock	Türschloß	Serrure de la porte
10	07320825	2	Countersunk screw	Senkschraube	Vis noyée
11	05932133	1	Pillow block	Halterung	Support
12	05932137	1	Pillow block	Halterung	Support
13	07320657	1	Countersunk screw	Senkschraube	Vis noyée
14	05932106	1	Door catch	Türfeststeller	Blocage de porte
15	05932105	1	Base	Unterlage	Support
16	07210629	3	Pens head screw	Linsenschraube	Vis à tête cylindrique bombée
17	05990050	3	Rivet	Niet	Rivet
18	05581168	1	Gas spring	Gasfeder	Amortisseur à gaz
19	08752084	2	Spring washer	Spannscheibe	Rondelle tendeuse
20	87500164	1	Claw	Klaue	Griffe
21	07320612	2	Countersunk screw	Senkschraube	Vis noyée
23	58291099	1	Retaining band	Halteband	Collier de support
24	07130836	2	Hexagon bolt	Sechskantschraube	Vis à tête hexagonale
25	08510817	4	Washer	Scheibe	Disque
26	08130813	2	Safety nut	Sechskantmutter selb.sich	Ecrou de sûreté
27	00652145	100 dm	Sealing section	Dichtungsprofil	Joint d'étanchéité profilé
28	08510612	2	Washer	Scheibe	Disque
29	08130611	2	Safety nut	Sechskantmutter selb.sich	Ecrou de sûreté
30	06510174	2	Protection cap	Schutzkappe	Chapeau protecteur
31	05990051	2	Nut,blind	Blindnietmutter	Ecrou
32	00978040	25,0 ml	Grease	Fett	Graisse
33	00978041	15,0 ml	Conditioner	Pflegemittel	Produit d'entretien
34	05990051	1	Nut,blind	Blindnietmutter	Ecrou
35	08130813	1	Safety nut	Sechskantmutter selb.sich	Ecrou de sûreté

S/N 101583411017 ▶ S/N 101583411020

Cab
Kabine
Cabine

58291000_002_01

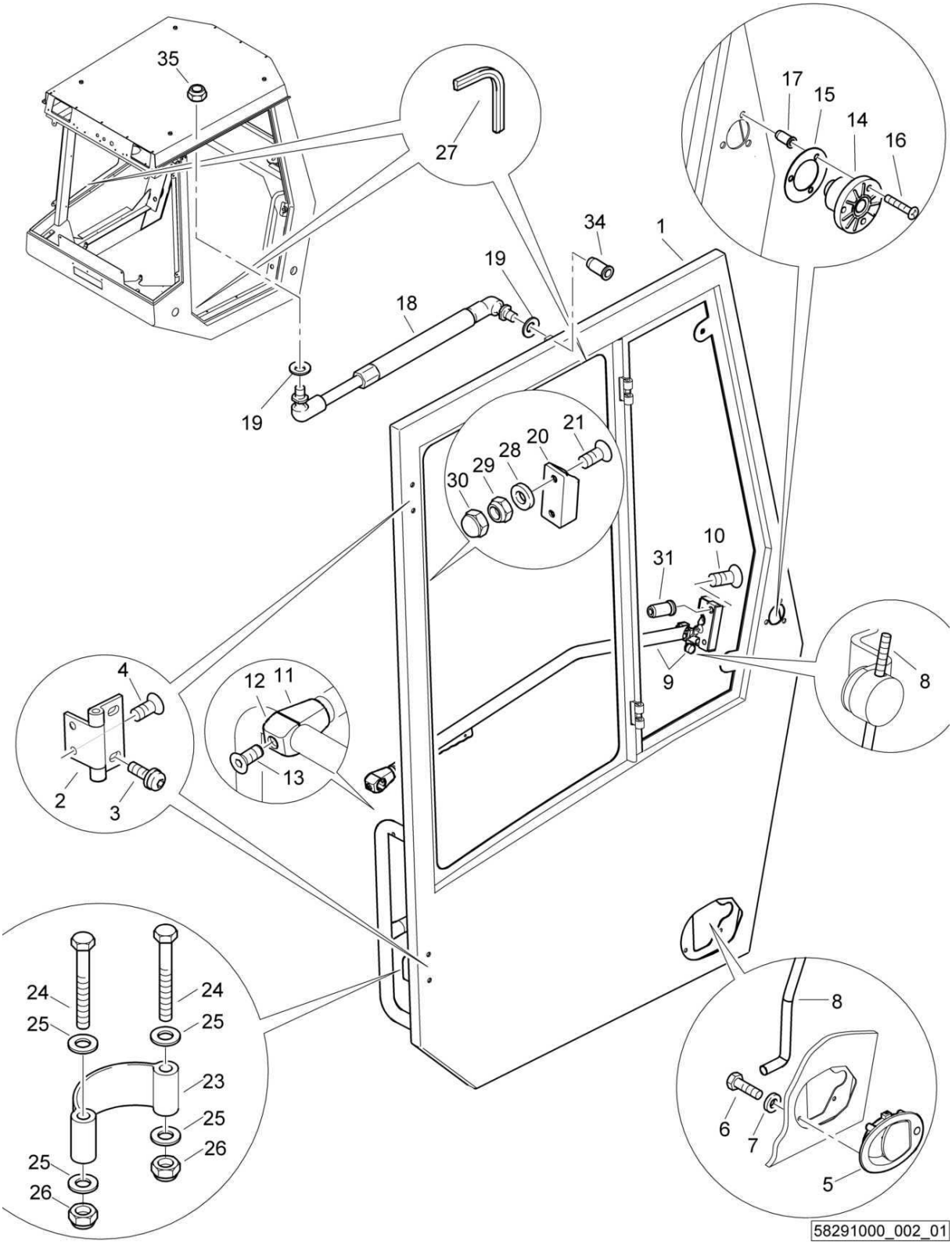

Cab
Kabine
Cabine

58291000 1001 1

BOMAG FAYAT GROUP

Pos. Pos. Pos.	Part no. Teilenr. No.piece	Qty. Menge Qte.	Description	Benennung	Designation
1	58291060	1	Door	Tür	Porte
2	05939163	2	Hinge	Scharnier	Charnière
3	07210896	4	Pens head screw	Linsenschraube	Vis à tête cylindrique bombée
4	07320812	4	Countersunk screw	Senkschraube	Vis noyée
5	05932134	1	Handle recess	Griffschale	Coque de poignée
6	07140618	4	Hexagon bolt	Sechskantschraube	Vis à tête hexagonale
7	08751064	4	Spring washer	Spannscheibe	Rondelle tendeuse
8	05932135	1	Rod	Stange	Tige
9	05932136	1	Door lock	Türschloß	Serrure de la porte
10	07320825	2	Countersunk screw	Senkschraube	Vis noyée
11	05932133	1	Pillow block	Halterung	Support
12	05932137	1	Pillow block	Halterung	Support
13	07320657	1	Countersunk screw	Senkschraube	Vis noyée
14	05932106	1	Door catch	Türfeststeller	Blocage de porte
15	05932105	1	Base	Unterlage	Support
16	07210629	3	Pens head screw	Linsenschraube	Vis à tête cylindrique bombée
17	05990050	3	Rivet	Niet	Rivet
18	05581168	1	Gas spring	Gasfeder	Amortisseur à gaz
19	08752084	2	Spring washer	Spannscheibe	Rondelle tendeuse
20	87500164	1	Claw	Klaue	Griffe
21	07320612	2	Countersunk screw	Senkschraube	Vis noyée
23	58291099	1	Retaining band	Halteband	Collier de support
24	07130836	2	Hexagon bolt	Sechskantschraube	Vis à tête hexagonale
25	08510817	4	Washer	Scheibe	Disque
26	08130813	2	Safety nut	Sechskantmutter selb.sich	Ecrou de sûreté
27	00652145	100 dm	Sealing section	Dichtungsprofil	Joint d'étanchéité profilé
28	08510612	2	Washer	Scheibe	Disque
29	08130611	2	Safety nut	Sechskantmutter selb.sich	Ecrou de sûreté
30	06510174	2	Protection cap	Schutzkappe	Chapeau protecteur
31	05990051	2	Nut,blind	Blindnietmutter	Ecrou
34	05990051	1	Nut,blind	Blindnietmutter	Ecrou
35	08130813	1	Safety nut	Sechskantmutter selb.sich	Ecrou de sûreté

Cab
Kabine
Cabine

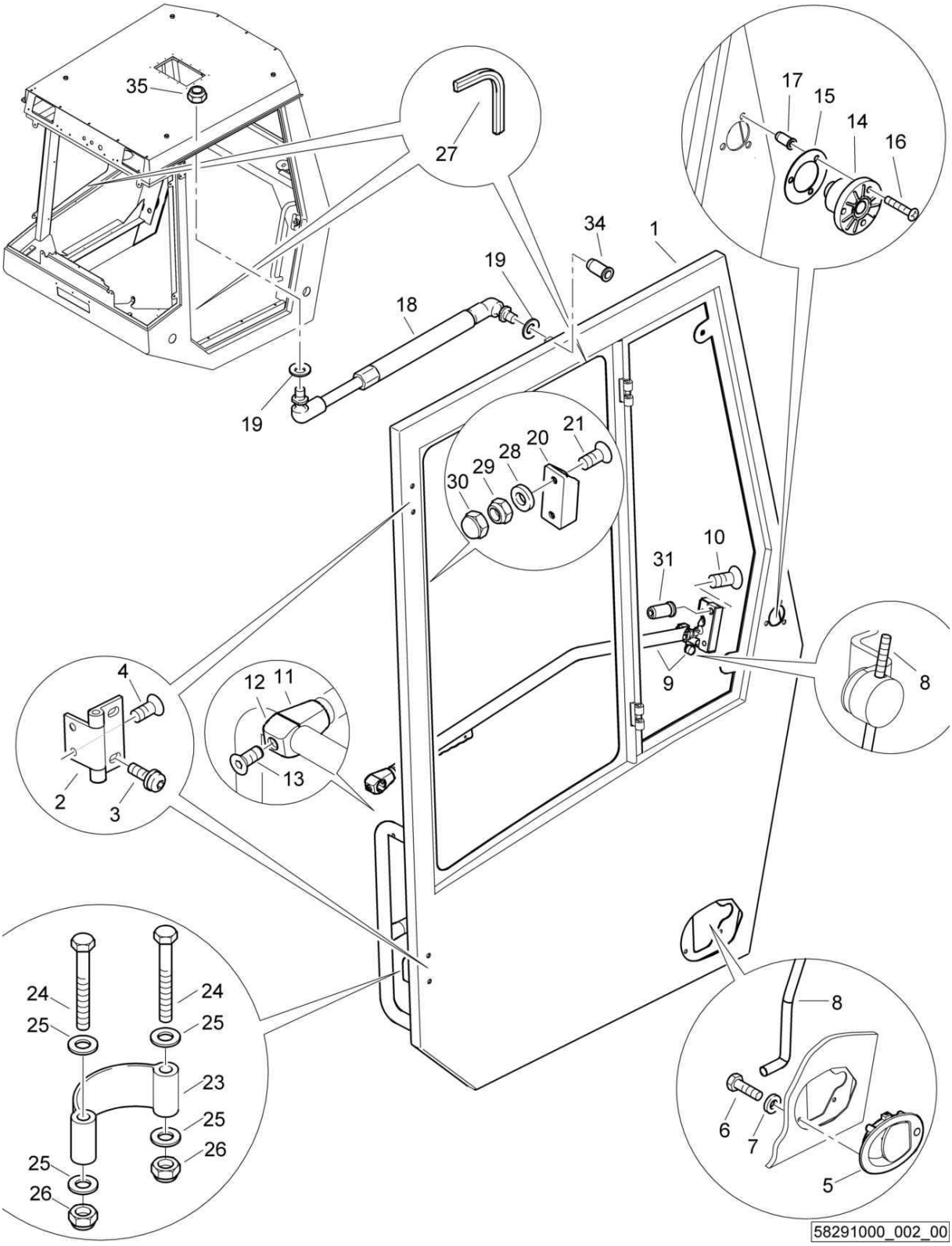

58291000_002_00

Cab
Kabine
Cabine

58291000 1001 1

BOMAG FAYAT GROUP

Pos. Pos. Pos.	Part no. Teilenr. No.piece	Qty. Menge Qte.	Description	Benennung	Designation
1	58291060	1	Door	Tür	Porte
2	05939163	2	Hinge	Scharnier	Charnière
3	07210896	4	Pens head screw	Linsenschraube	Vis à tête cylindrique bombée
4	07320812	4	Countersunk screw	Senkschraube	Vis noyée
5	05932134	1	Handle recess	Griffschale	Coque de poignée
6	07140618	4	Hexagon bolt	Sechskantschraube	Vis à tête hexagonale
7	08751064	4	Spring washer	Spannscheibe	Rondelle tendeuse
8	05932135	1	Rod	Stange	Tige
9	05932136	1	Door lock	Türschloß	Serrure de la porte
10	07320825	2	Countersunk screw	Senkschraube	Vis noyée
11	05932133	1	Pillow block	Halterung	Support
12	05932137	1	Pillow block	Halterung	Support
13	07320657	1	Countersunk screw	Senkschraube	Vis noyée
14	05932106	1	Door catch	Türfeststeller	Blocage de porte
15	05932105	1	Base	Unterlage	Support
16	07210629	3	Pens head screw	Linsenschraube	Vis à tête cylindrique bombée
17	05990050	3	Rivet	Niet	Rivet
18	05581168	1	Gas spring	Gasfeder	Amortisseur à gaz
19	08752084	2	Spring washer	Spannscheibe	Rondelle tendeuse
20	87500164	1	Claw	Klaue	Griffe
21	07320612	2	Countersunk screw	Senkschraube	Vis noyée
23	58291099	1	Retaining band	Halteband	Collier de support
24	07130836	2	Hexagon bolt	Sechskantschraube	Vis à tête hexagonale
25	08510817	4	Washer	Scheibe	Disque
26	08130813	2	Safety nut	Sechskantmutter selb.sich	Ecrou de sûreté
27	00652145	100 dm	Sealing section	Dichtungsprofil	Joint d'étanchéité profilé
28	08510612	2	Washer	Scheibe	Disque
29	08130611	2	Safety nut	Sechskantmutter selb.sich	Ecrou de sûreté
30	06510174	2	Protection cap	Schutzkappe	Chapeau protecteur
31	05990051	2	Nut,blind	Blindnietmutter	Ecrou
34	05990051	1	Nut,blind	Blindnietmutter	Ecrou
35	08130813	1	Safety nut	Sechskantmutter selb.sich	Ecrou de sûreté

S/N 101583411001 ▶ S/N 101583411003

Cab
Kabine
Cabine

58291000_002_00

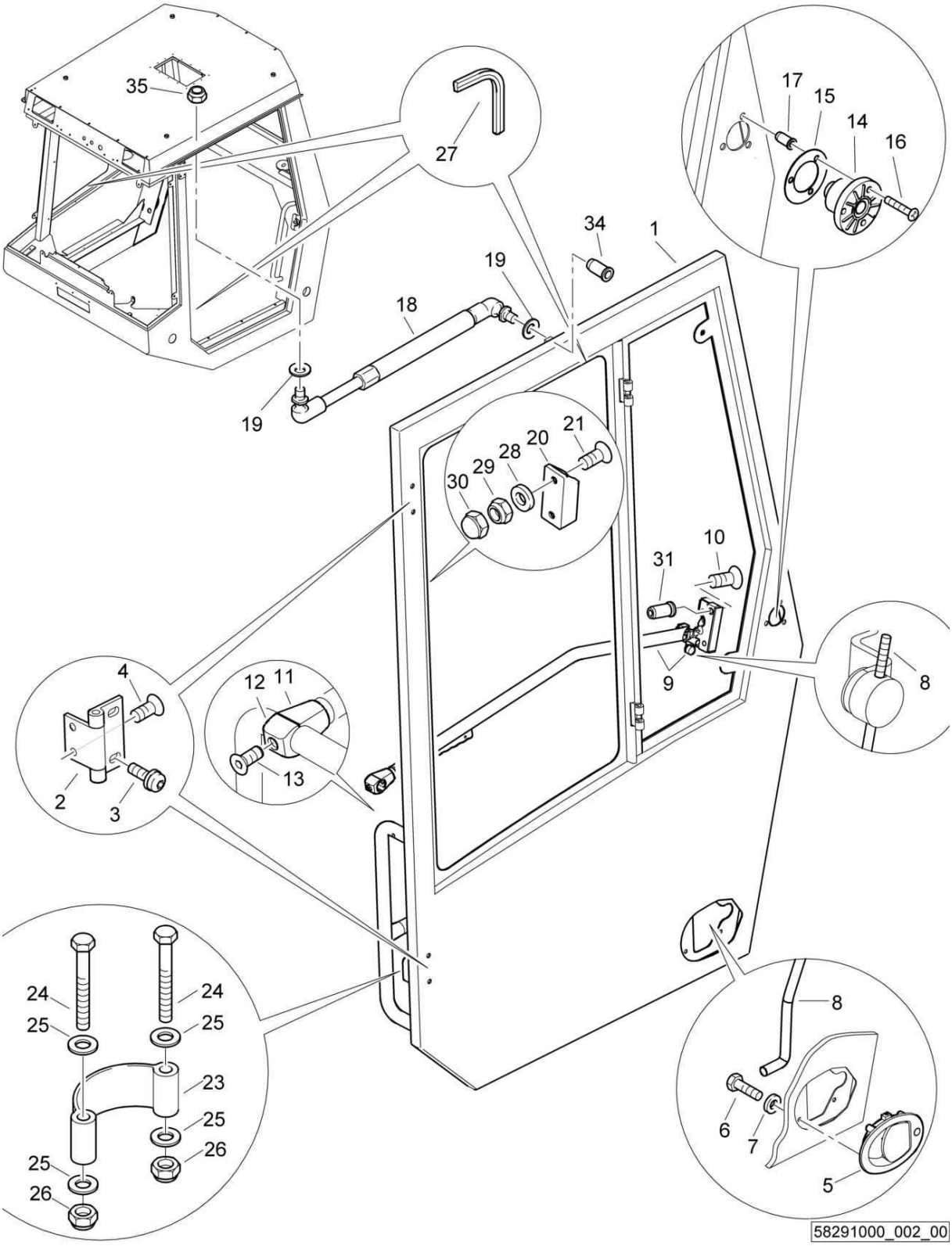

Cab
Kabine
Cabine

58291000 1001 1

BOMAG FAYAT GROUP

Pos. Pos. Pos.	Part no. Teilenr. No.piece	Qty. Menge Qte.	Description	Benennung	Designation
1	58291060	1	Door	Tür	Porte
2	05939163	2	Hinge	Scharnier	Charnière
3	07210896	4	Pens head screw	Linsenschraube	Vis à tête cylindrique bombée
4	07320812	4	Countersunk screw	Senkschraube	Vis noyée
5	05932134	1	Handle recess	Griffschale	Coque de poignée
6	07140618	4	Hexagon bolt	Sechskantschraube	Vis à tête hexagonale
7	08751064	4	Spring washer	Spannscheibe	Rondelle tendeuse
8	05932135	1	Rod	Stange	Tige
9	05932136	1	Door lock	Türschloß	Serrure de la porte
10	07320825	2	Countersunk screw	Senkschraube	Vis noyée
11	05932133	1	Pillow block	Halterung	Support
12	05932137	1	Pillow block	Halterung	Support
13	07320657	1	Countersunk screw	Senkschraube	Vis noyée
14	05932106	1	Door catch	Türfeststeller	Blocage de porte
15	05932105	1	Base	Unterlage	Support
16	07210629	3	Pens head screw	Linsenschraube	Vis à tête cylindrique bombée
17	05990050	3	Rivet	Niet	Rivet
18	05581168	1	Gas spring	Gasfeder	Amortisseur à gaz
19	08752084	2	Spring washer	Spannscheibe	Rondelle tendeuse
20	87500164	1	Claw	Klaue	Griffe
21	07320612	2	Countersunk screw	Senkschraube	Vis noyée
23	58291099	1	Retaining band	Halteband	Collier de support
24	07130842	2	Hexagon bolt	Sechskantschraube	Vis à tête hexagonale
25	08510817	4	Washer	Scheibe	Disque
26	08130813	2	Safety nut	Sechskantmutter selb.sich	Ecrou de sûreté
27	00652145	100 dm	Sealing section	Dichtungsprofil	Joint d'étanchéité profilé
28	08510612	2	Washer	Scheibe	Disque
29	08130611	2	Safety nut	Sechskantmutter selb.sich	Ecrou de sûreté
30	06510174	2	Protection cap	Schutzkappe	Chapeau protecteur
31	05990051	2	Nut,blind	Blindnietmutter	Ecrou
34	05990051	1	Nut,blind	Blindnietmutter	Ecrou
35	08130813	1	Safety nut	Sechskantmutter selb.sich	Ecrou de sûreté

S/N 101583411212 ▶

Cab
Kabine
Cabine

58508000_003_01

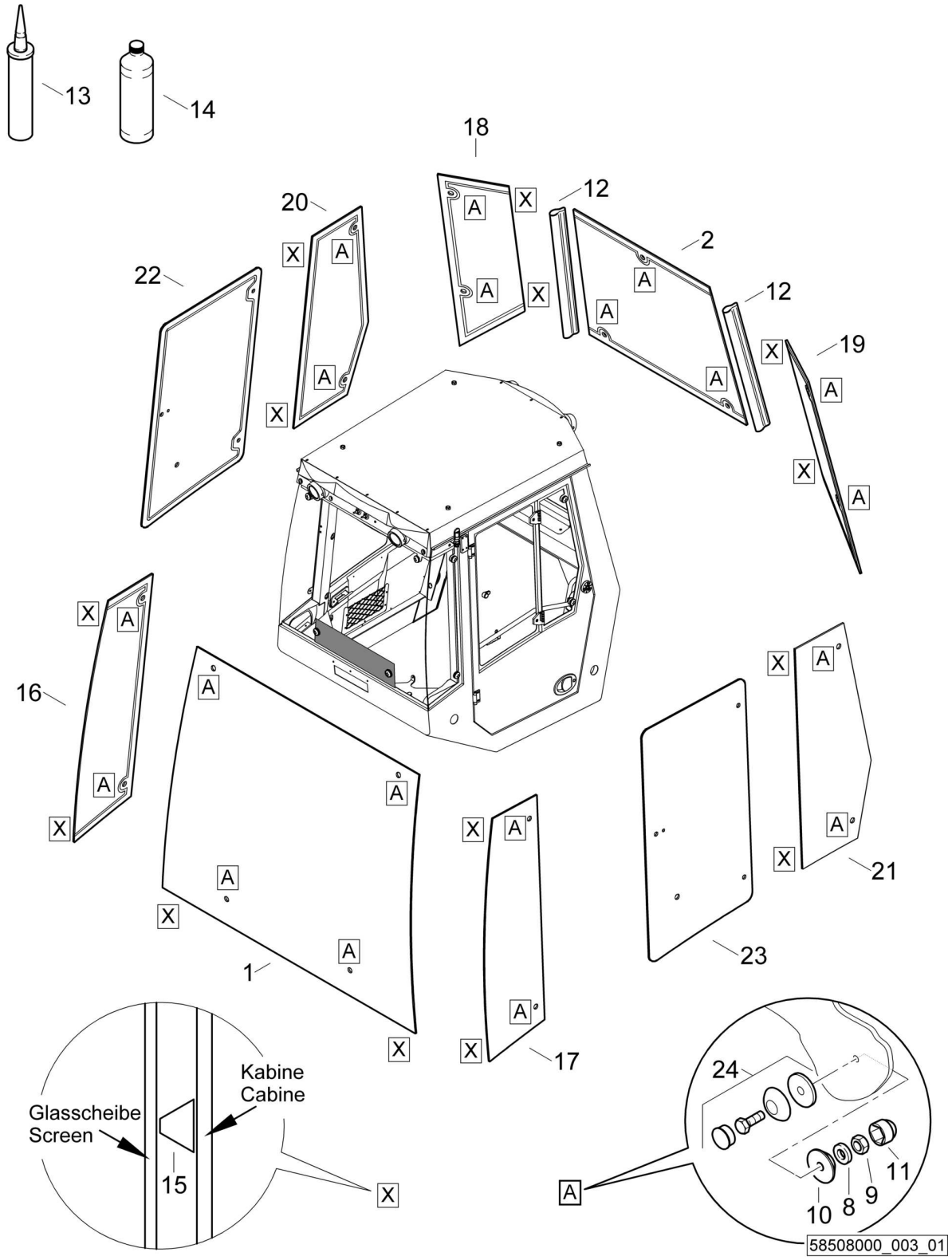

Cab
Kabine
Cabine

58508000 1001 1

BOMAG FAYAT GROUP

Pos. Pos. Pos.	Part no. Teilenr. No.piece	Qty. Menge Qte.	Description	Benennung	Designation
1	58291132	1	Screen, glas	Glasscheibe	Vitre
2	58291133	1	Screen, glas	Glasscheibe	Vitre
8	08510817	19	Washer	Scheibe	Disque
9	08130813	19	Safety nut	Sechskantmutter selb.sich	Ecrou de sûreté
10	58291075	19	Washer	Scheibe	Disque
11	06510175	19	Protection cap	Schutzkappe	Chapeau protecteur
12	00652137	13,0 dm	Sealing section	Dichtungsprofil	Joint d'étanchéité profilé
13	00978034	1,20 l	Adhesive	Klebstoff	Adhésif
14	00978033	0,01	Activator	Aktivator	Activateur
15	05557310	14	Spacer	Abstandshalter	Entretoise
16	58291134	1	Screen, glas	Glasscheibe	Vitre
17	58291135	1	Screen, glas	Glasscheibe	Vitre
18	58291136	1	Screen, glas	Glasscheibe	Vitre
19	58291137	1	Screen, glas	Glasscheibe	Vitre
20	58291138	1	Screen, glas	Glasscheibe	Vitre
21	58291139	1	Screen, glas	Glasscheibe	Vitre
22	58291140	1	Screen, glas	Glasscheibe	Vitre
23	58291141	1	Screen, glas	Glasscheibe	Vitre
24	05932138	19	Fastening	Befestigung	Fixation

S/N 101583411071 ▶ S/N 101583411211

Cab
Kabine
Cabine

58508000_003_00

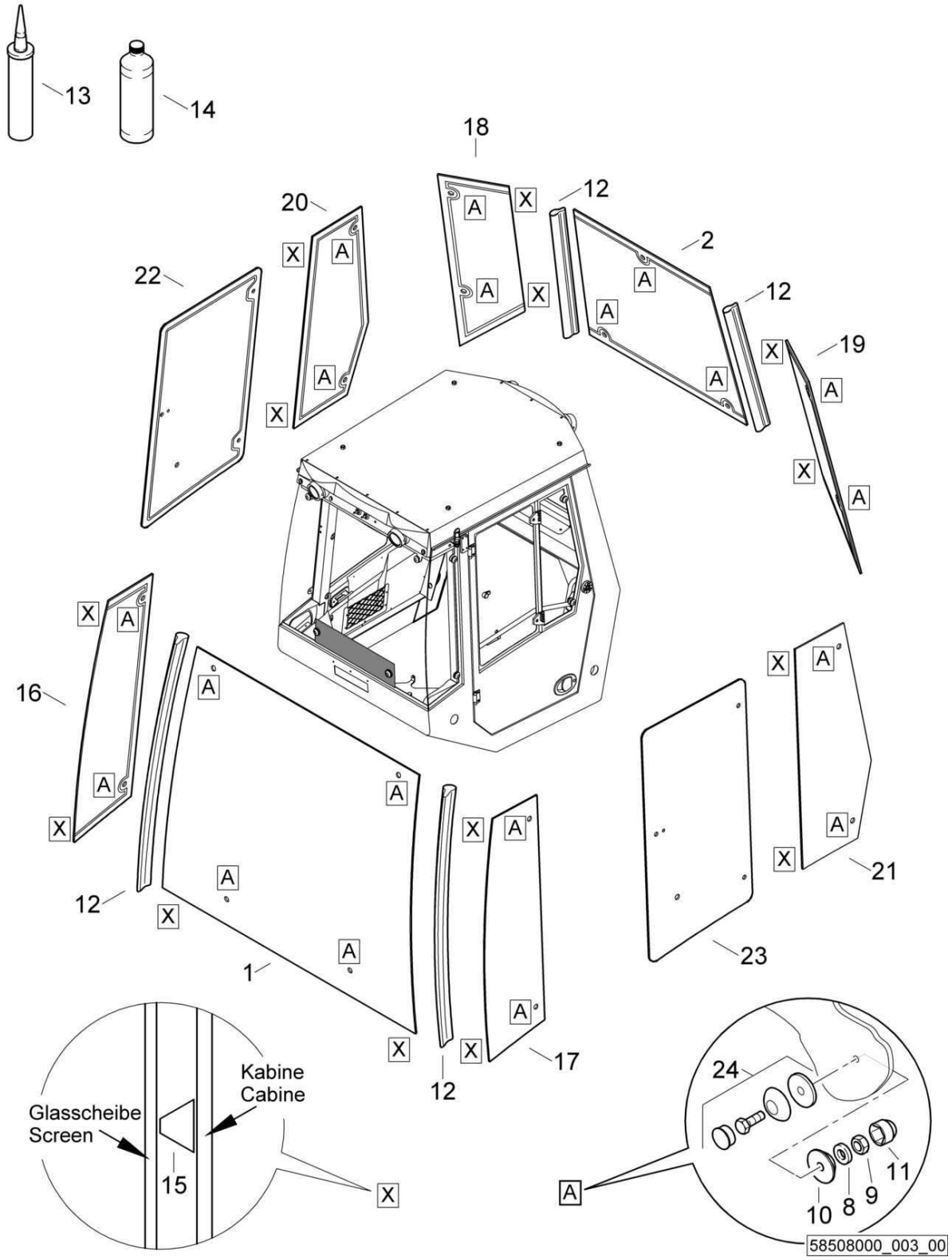

Cab
Kabine
Cabine

58508000 1001 1

BOMAG FAYAT GROUP

Pos. Pos. Pos.	Part no. Teilenr. No.piece	Qty. Menge Qte.	Description	Benennung	Designation
1	58291132	1	Screen, glas	Glasscheibe	Vitre
2	58291133	1	Screen, glas	Glasscheibe	Vitre
8	08510817	19	Washer	Scheibe	Disque
9	08130813	19	Safety nut	Sechskantmutter selb.sich	Ecrou de sûreté
10	58291075	19	Washer	Scheibe	Disque
11	06510175	19	Protection cap	Schutzkappe	Chapeau protecteur
12	00652137	17,0 dm	Sealing section	Dichtungsprofil	Joint d'étanchéité profilé
13	00978034	1,20 l	Adhesive	Klebstoff	Adhésif
14	00978033	0,01	Activator	Aktivator	Activateur
15	05557310	14	Spacer	Abstandshalter	Entretoise
16	58291134	1	Screen, glas	Glasscheibe	Vitre
17	58291135	1	Screen, glas	Glasscheibe	Vitre
18	58291136	1	Screen, glas	Glasscheibe	Vitre
19	58291137	1	Screen, glas	Glasscheibe	Vitre
20	58291138	1	Screen, glas	Glasscheibe	Vitre
21	58291139	1	Screen, glas	Glasscheibe	Vitre
22	58291140	1	Screen, glas	Glasscheibe	Vitre
23	58291141	1	Screen, glas	Glasscheibe	Vitre
24	05932138	19	Fastening	Befestigung	Fixation

S/N 101583411017 ▶ S/N 101583411070

Cab
Kabine
Cabine

58291000_003_02

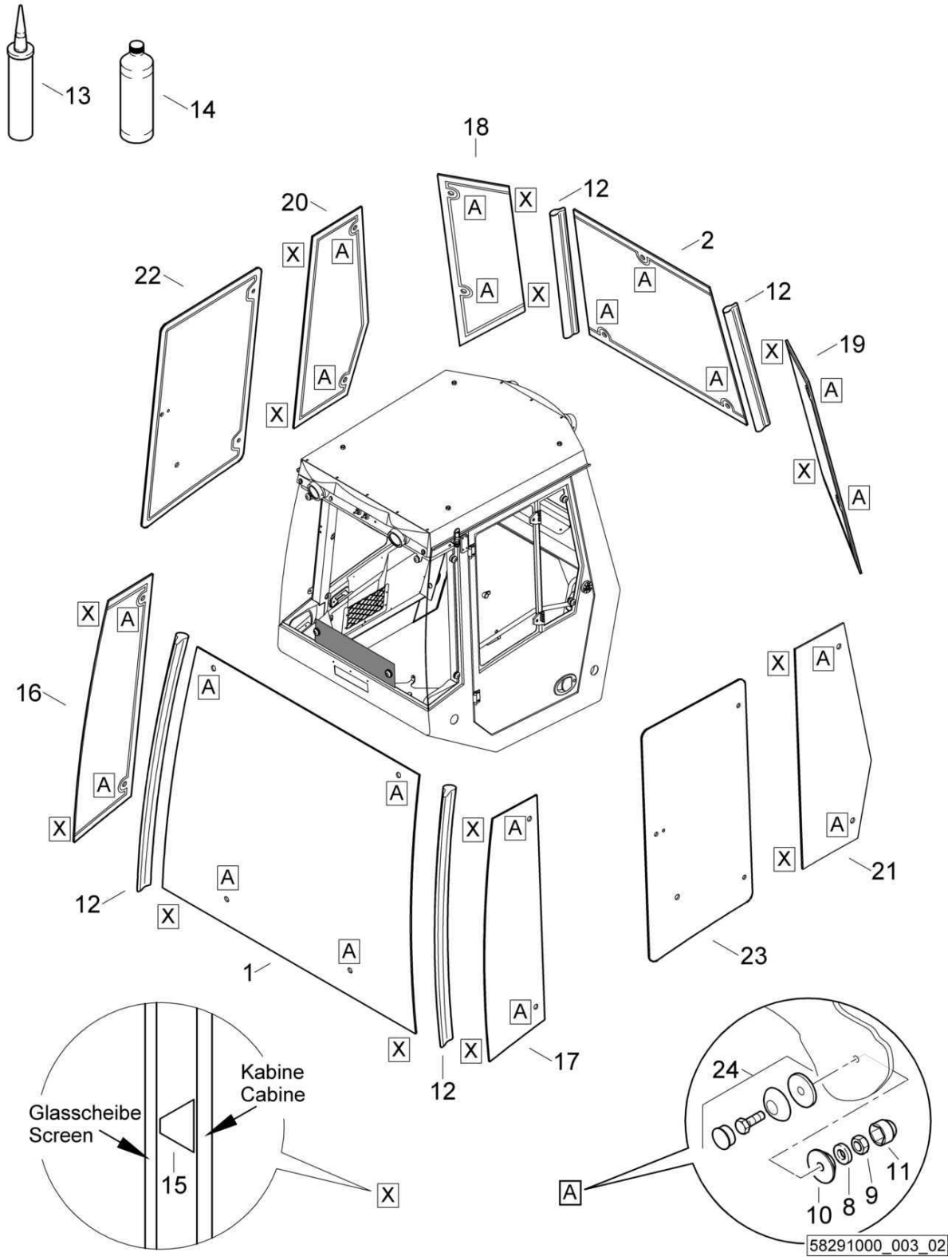

Cab
Kabine
Cabine

58291000 1001 1

BOMAG FAYAT GROUP

Pos. Pos. Pos.	Part no. Teilenr. No.piece	Qty. Menge Qte.	Description	Benennung	Designation
1	58291086	1	Screen, glas	Glasscheibe	Vitre
2	58291087	1	Screen, glas	Glasscheibe	Vitre
8	08510817	19	Washer	Scheibe	Disque
9	08130813	19	Safety nut	Sechskantmutter selb.sich	Ecrou de sûreté
10	58291075	19	Washer	Scheibe	Disque
11	06510175	19	Protection cap	Schutzkappe	Chapeau protecteur
12	00652137	17,0 dm	Sealing section	Dichtungsprofil	Joint d'étanchéité profilé
13	00978034	1,20 l	Adhesive	Klebstoff	Adhésif
14	00978033	0,01	Activator	Aktivator	Activateur
15	05557310	14	Spacer	Abstandshalter	Entretoise
16	58291089	1	Screen, glas	Glasscheibe	Vitre
17	58291090	1	Screen, glas	Glasscheibe	Vitre
18	58291091	1	Screen, glas	Glasscheibe	Vitre
19	58291092	1	Screen, glas	Glasscheibe	Vitre
20	58291093	1	Screen, glas	Glasscheibe	Vitre
21	58291095	1	Screen, glas	Glasscheibe	Vitre
22	58291102	1	Screen, glas	Glasscheibe	Vitre
23	58291103	1	Screen, glas	Glasscheibe	Vitre
24	05932138	19	Fastening	Befestigung	Fixation

S/N 101583411001 ▶ S/N 101583411016

Cab
Kabine
Cabine

58291000_003_01

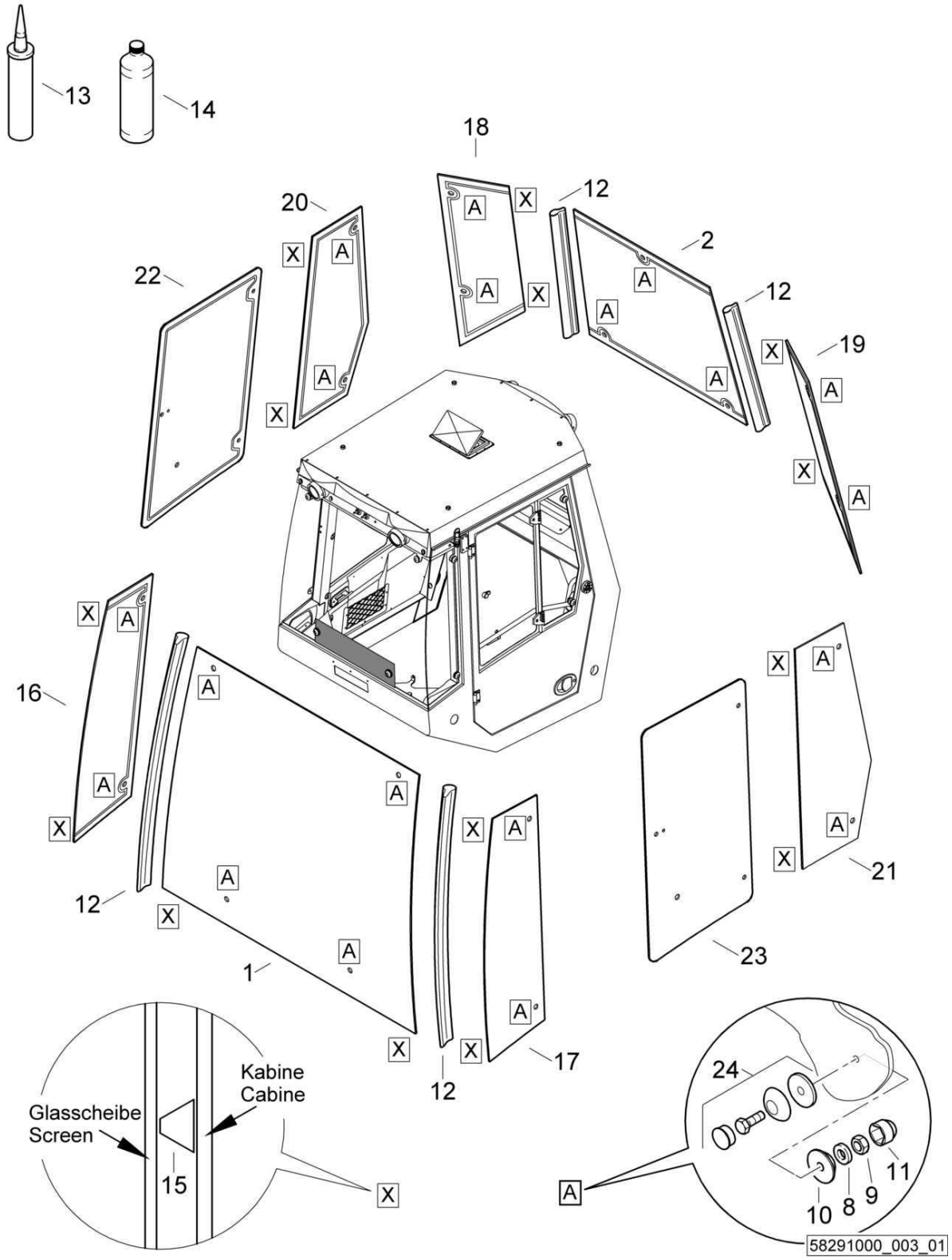

Cab
Kabine
Cabine

58291000 1001 1

Pos. Pos. Pos.	Part no. Teilenr. No.piece	Qty. Menge Qte.	Description	Benennung	Designation
1	58291086	1	Screen, glas	Glasscheibe	Vitre
2	58291087	1	Screen, glas	Glasscheibe	Vitre
8	08510817	19	Washer	Scheibe	Disque
9	08130813	19	Safety nut	Sechskantmutter selb.sich	Ecrou de sûreté
10	58291075	19	Washer	Scheibe	Disque
11	06510175	19	Protection cap	Schutzkappe	Chapeau protecteur
12	00652137	17,0 dm	Sealing section	Dichtungsprofil	Joint d'étanchéité profilé
13	00978034	1,20 l	Adhesive	Klebstoff	Adhésif
14	00978033	0,01	Activator	Aktivator	Activateur
15	05557310	14	Spacer	Abstandshalter	Entretoise
16	58291089	1	Screen, glas	Glasscheibe	Vitre
17	58291090	1	Screen, glas	Glasscheibe	Vitre
18	58291091	1	Screen, glas	Glasscheibe	Vitre
19	58291092	1	Screen, glas	Glasscheibe	Vitre
20	58291093	1	Screen, glas	Glasscheibe	Vitre
21	58291095	1	Screen, glas	Glasscheibe	Vitre
22	58291102	1	Screen, glas	Glasscheibe	Vitre
23	58291103	1	Screen, glas	Glasscheibe	Vitre
24	05932138	19	Fastening	Befestigung	Fixation

S/N 101583411071 ▶

Cab
Kabine
Cabine

58508000_004_00

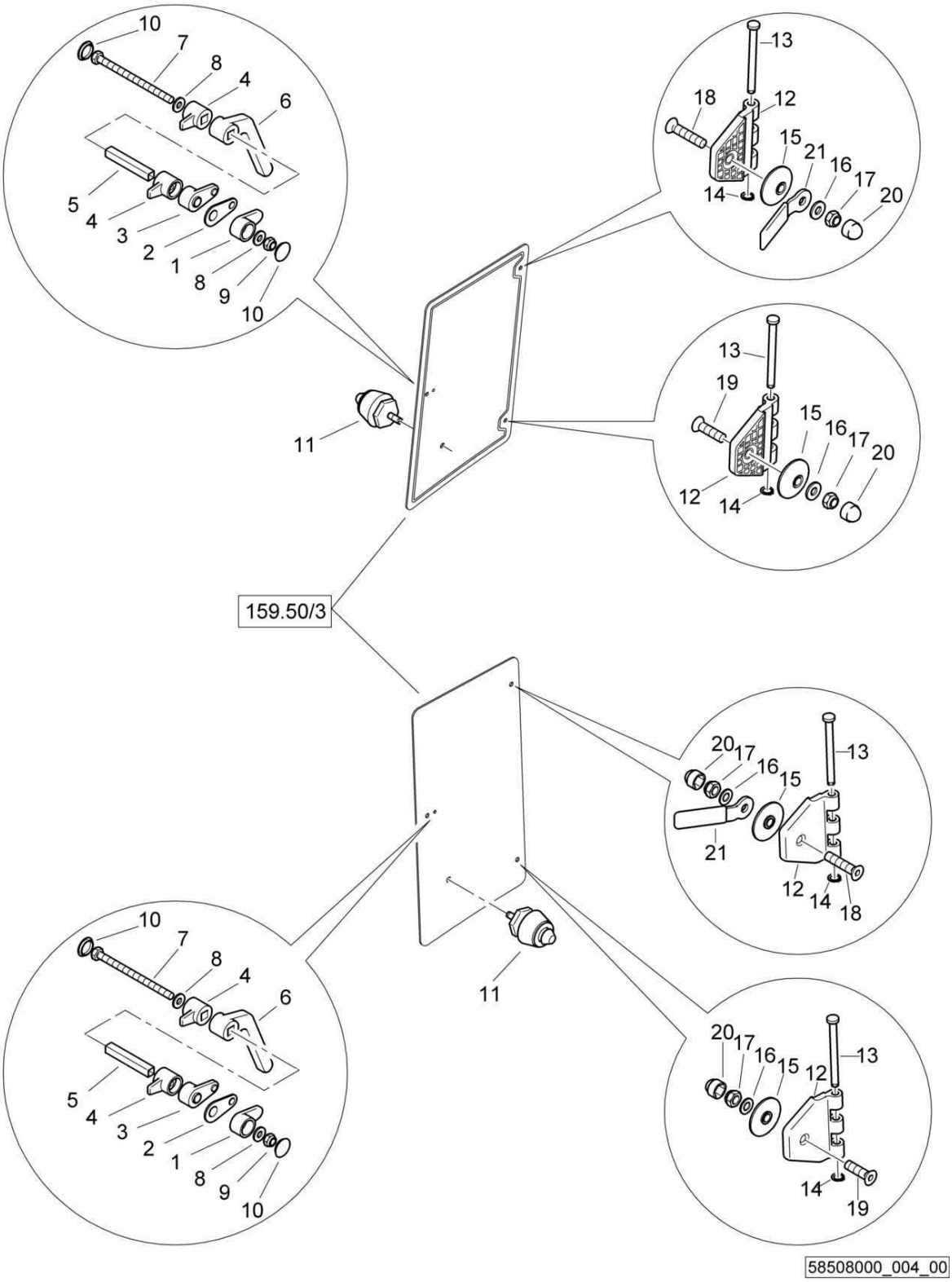

Cab
Kabine
Cabine

58508000 1001 1

BOMAG FAYAT GROUP

Pos. Pos. Pos.	Part no. Teilenr. No.piece	Qty. Menge Qte.	Description	Benennung	Designation
1	58290288	2	Base	Unterlage	Support
2	58290378	2	Gasket	Dichtung	Joint
3	58290287	2	Base	Unterlage	Support
4	58290286	4	Holder	Halter	Support
5	58290284	2	Square tube	Vierkantrohr	Tube carré
6	58290285	2	Rotating knob	Drehgriff	Pommeau à tourner
7	07140899	2	Hexagon bolt	Sechskantschraube	Vis à tête hexagonale
8	08510817	4	Washer	Scheibe	Disque
9	08130813	2	Safety nut	Sechskantmutter selb.sich	Ecrou de sûreté
10	06510294	4	Cap, cover	Abdeckkappe	Chapeau
11	05932100	2	Locking pin	Schließbolzen	Mandrin de fermeture
12	32110270	4	Hinge part	Scharnierteil	Pièce de charnière
13	32110271	4	Pin	Stift	Tige
14	09210101	4	Circlip,external	Sicherungsring(außen)	Circlips extérieur
15	32110269	4	Plastic washer	Kunststoffscheibe	Rondelle en plastique
16	08510817	4	Washer	Scheibe	Disque
17	08130813	4	Safety nut	Sechskantmutter selb.sich	Ecrou de sûreté
18	07320828	2	Countersunk screw	Senkschraube	Vis noyée
19	07320821	2	Countersunk screw	Senkschraube	Vis noyée
20	06510175	4	Protection cap	Schutzkappe	Chapeau protecteur
21	58290267	2	Handle	Griff	Manette

S/N 101583411045 ▶ S/N 101583411070

Cab
Kabine
Cabine

58291000_004_00

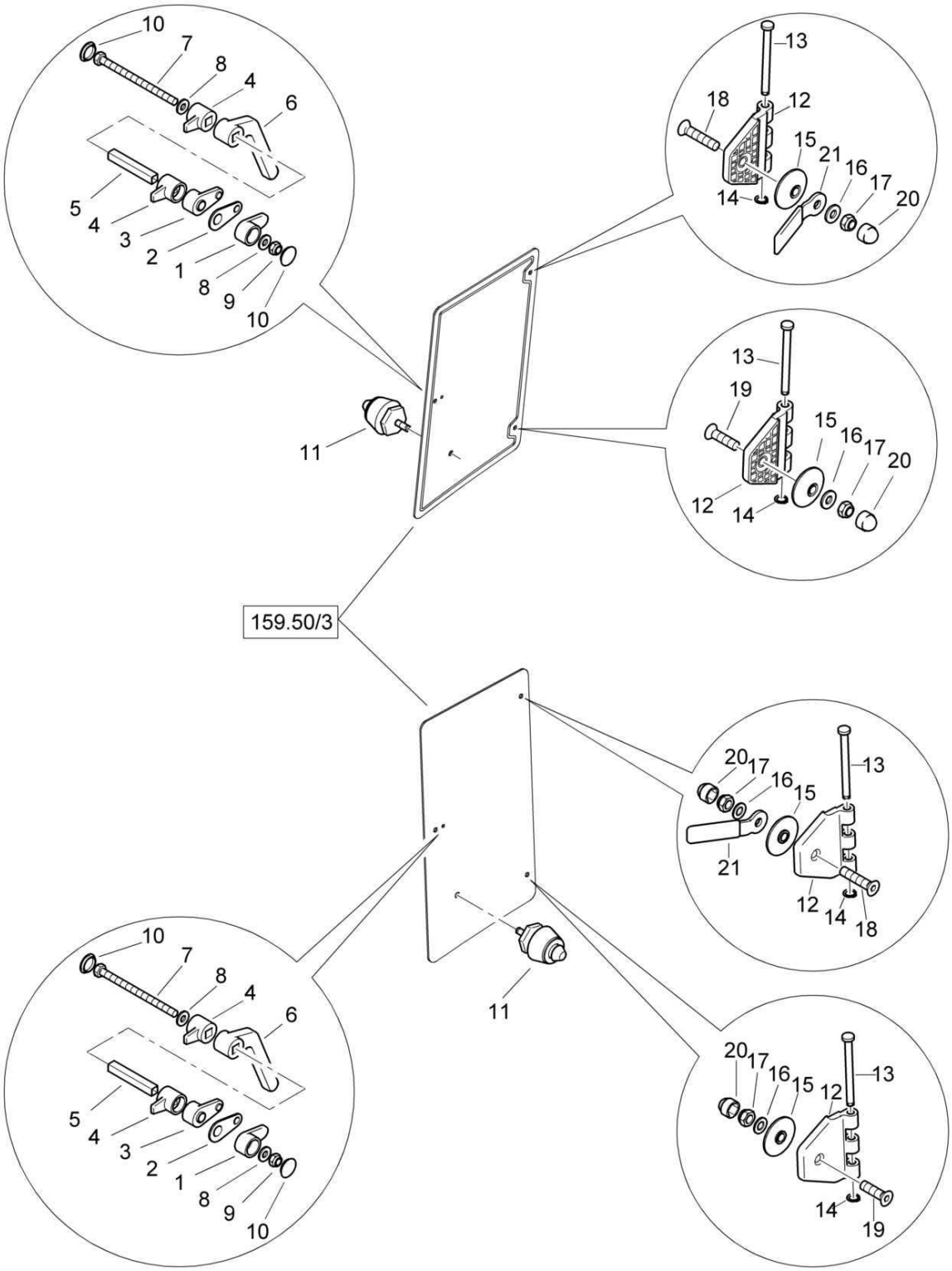

Cab
Kabine
Cabine

58291000 1001 1

Pos. Pos. Pos.	Part no. Teilenr. No.piece	Qty. Menge Qte.	Description	Benennung	Designation
1	58290288	2	Base	Unterlage	Support
2	58290378	2	Gasket	Dichtung	Joint
3	58290287	2	Base	Unterlage	Support
4	58290286	4	Holder	Halter	Support
5	58290284	2	Square tube	Vierkantrohr	Tube carré
6	58290285	2	Rotating knob	Drehgriff	Pommeau à tourner
7	07140899	2	Hexagon bolt	Sechskantschraube	Vis à tête hexagonale
8	08510817	4	Washer	Scheibe	Disque
9	08130813	2	Safety nut	Sechskantmutter selb.sich	Ecrou de sûreté
10	06510294	4	Cap, cover	Abdeckkappe	Chapeau
11	05932100	2	Locking pin	Schließbolzen	Mandrin de fermeture
12	32110270	4	Hinge part	Scharnierteil	Pièce de charnière
13	32110271	4	Pin	Stift	Tige
14	09210101	4	Circlip,external	Sicherungsring(außen)	Circlips extérieur
15	32110269	4	Plastic washer	Kunststoffscheibe	Rondelle en plastique
16	08510817	4	Washer	Scheibe	Disque
17	08130813	4	Safety nut	Sechskantmutter selb.sich	Ecrou de sûreté
18	07320828	2	Countersunk screw	Senkschraube	Vis noyée
19	07320821	2	Countersunk screw	Senkschraube	Vis noyée
20	06510175	4	Protection cap	Schutzkappe	Chapeau protecteur
21	58290267	2	Handle	Griff	Manette

S/N 101583411001 ▶ S/N 101583411044

Cab
Kabine
Cabine

58291000_004_00

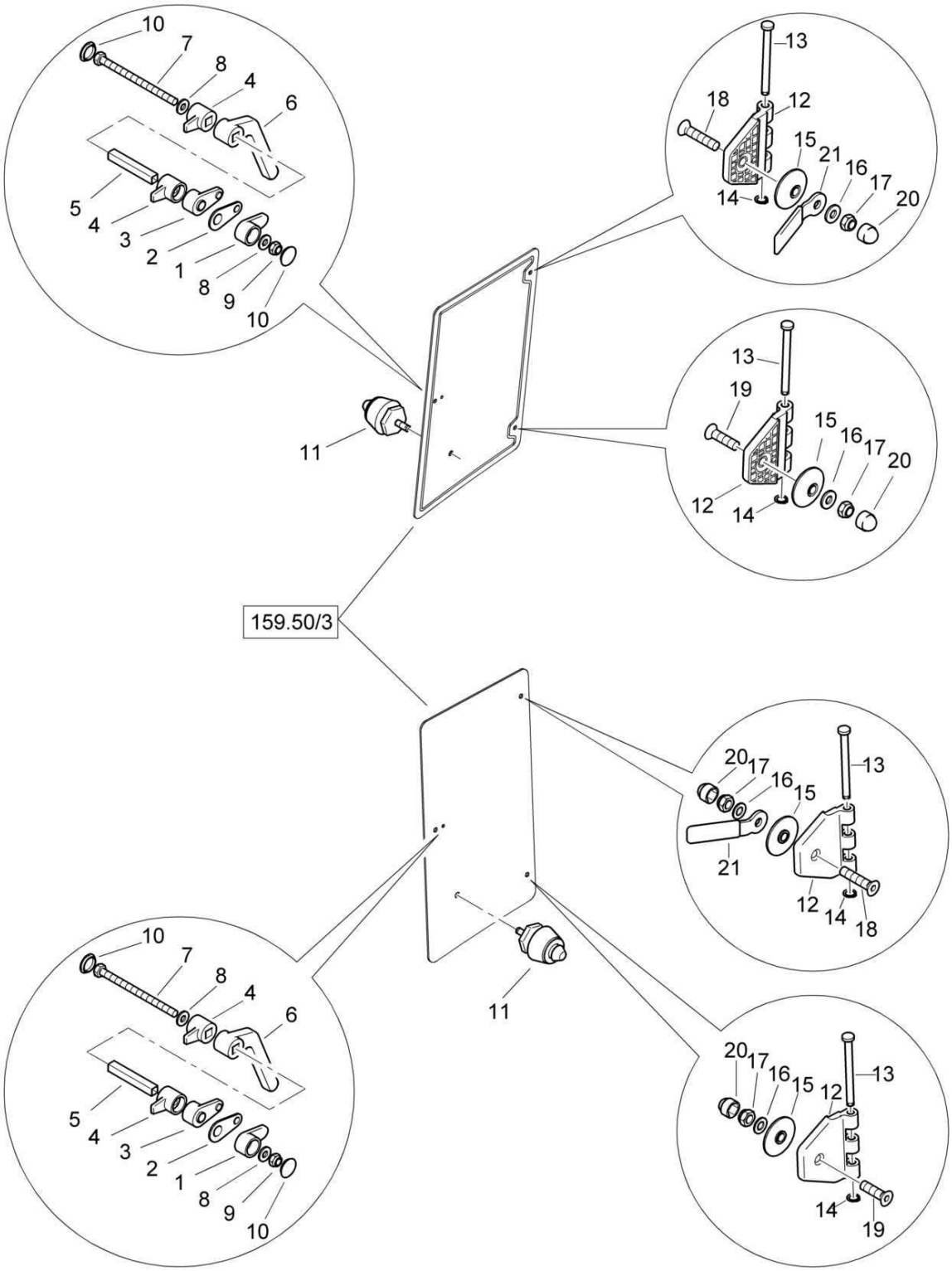

Cab
Kabine
Cabine

58291000 1001 1

Pos. Pos. Pos.	Part no. Teilenr. No.piece	Qty. Menge Qte.	Description	Benennung	Designation
1	58290288	2	Base	Unterlage	Support
2	58290378	2	Gasket	Dichtung	Joint
3	58290287	2	Base	Unterlage	Support
4	58290286	4	Holder	Halter	Support
5	58290284	2	Square tube	Vierkantrohr	Tube carré
6	58290285	2	Rotating knob	Drehgriff	Pommeau à tourner
7	07140899	2	Hexagon bolt	Sechskantschraube	Vis à tête hexagonale
8	08510817	4	Washer	Scheibe	Disque
9	08130813	2	Safety nut	Sechskantmutter selb.sich	Ecrou de sûreté
10	06510294	4	Cap, cover	Abdeckkappe	Chapeau
11	05932100	2	Locking pin	Schließbolzen	Mandrin de fermeture
12	32110270	4	Hinge part	Scharnierteil	Pièce de charnière
13	32110271	4	Pin	Stift	Tige
14	09210101	4	Circlip,external	Sicherungsring(außen)	Circlips extérieur
15	32110269	4	Plastic washer	Kunststoffscheibe	Rondelle en plastique
16	08510817	4	Washer	Scheibe	Disque
17	08130813	4	Safety nut	Sechskantmutter selb.sich	Ecrou de sûreté
18	07320828	2	Countersunk screw	Senkschraube	Vis noyée
19	07320825	2	Countersunk screw	Senkschraube	Vis noyée
20	06510175	4	Protection cap	Schutzkappe	Chapeau protecteur
21	58290267	2	Handle	Griff	Manette

S/N 101583411071 ▶

Cab
Kabine
Cabine

58508000_005_00

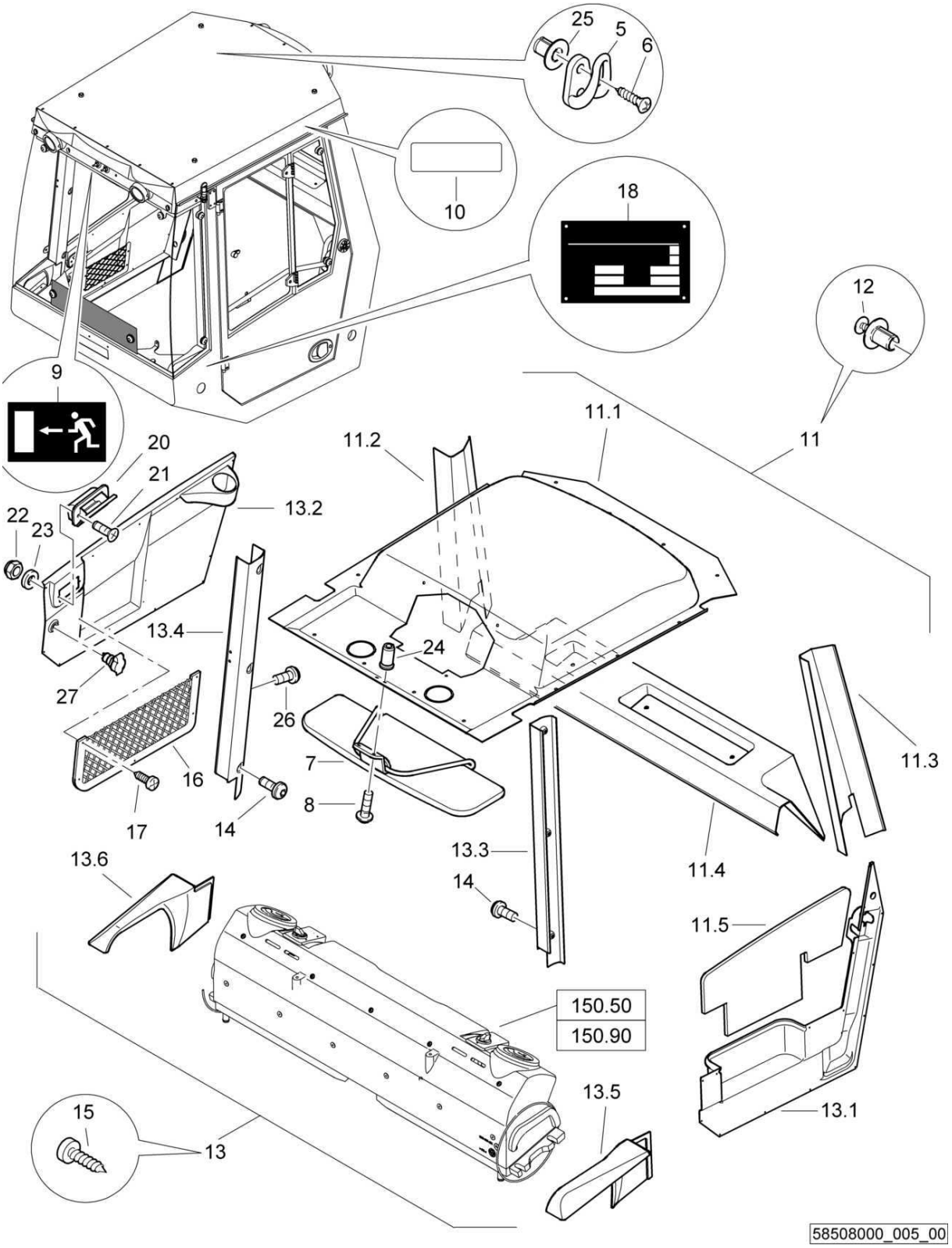

Cab
Kabine
Cabine

58508000 1001 1

BOMAG FAYAT GROUP

Pos. Pos. Pos.	Part no. Teilenr. No.piece	Qty. Menge Qte.	Description	Benennung	Designation
5	32121319	1	Clothes peg	Kleiderhaken	Porte-manteau
6	07850316	2	Parker screw	Blechschraube	Vis à tôle
7	05571211	1	Sun shade	Sonnenblende	Pare-soleil
8	07210616	2	Pens head screw	Linsenschraube	Vis à tête cylindrique bombée
9	00832315	1	Decal,indication	Hinweisschild	Fiche d'instructions
10	00831916	2	Decal	Firmenschild	Plaquette
11	58291144	1	Trim	Verkleidung	Revêtement
11.1	58291149	1	Trim	Verkleidung	Revêtement
11.2	58291145	1	Trim	Verkleidung	Revêtement
11.3	58291146	1	Trim	Verkleidung	Revêtement
11.4	58291147	1	Trim	Verkleidung	Revêtement
11.5	58291085	1	Trim	Verkleidung	Revêtement
11.6	58291098	1	Rubber plate	Schaumgummiplatte	Tapis en caoutchouc
12	05990009	15	Rivet	Niet	Rivet
13	58291050	1	Trim	Verkleidung	Revêtement
13.1	58291051	1	Trim	Verkleidung	Revêtement
13.2	58291052	1	Trim	Verkleidung	Revêtement
13.3	58291053	1	Trim	Verkleidung	Revêtement
13.4	58291054	1	Trim	Verkleidung	Revêtement
13.5	58291055	1	Trim	Verkleidung	Revêtement
13.6	58291056	1	Trim	Verkleidung	Revêtement
14	07210616	6	Pens head screw	Linsenschraube	Vis à tête cylindrique bombée
15	07813916	26	Parker screw	Blechschraube	Vis à tôle
16	32110420	1	Document net	Dokumentennetz	Filet pour documents
17	07813903	5	Parker screw	Blechschraube	Vis à tôle
18	59008177	1	Type plate	Typenschild	Plaquette
20	05571263	1	Ash tray	Aschenbecher	Cendrier
21	07310516	2	Countersunk screw	Senkschraube	Vis noyée
22	08110508	2	Hexagon nut	Sechskantmutter	Ecrou hexagonal
23	08510511	2	Washer	Scheibe	Disque
24	05990050	2	Rivet	Niet	Rivet
25	05990009	2	Rivet	Niet	Rivet
26	07210891	4	Pens head screw	Linsenschraube	Vis à tête cylindrique bombée
27	05755615	1	Socket	Steckdose	Prise

Cab
Kabine
Cabine

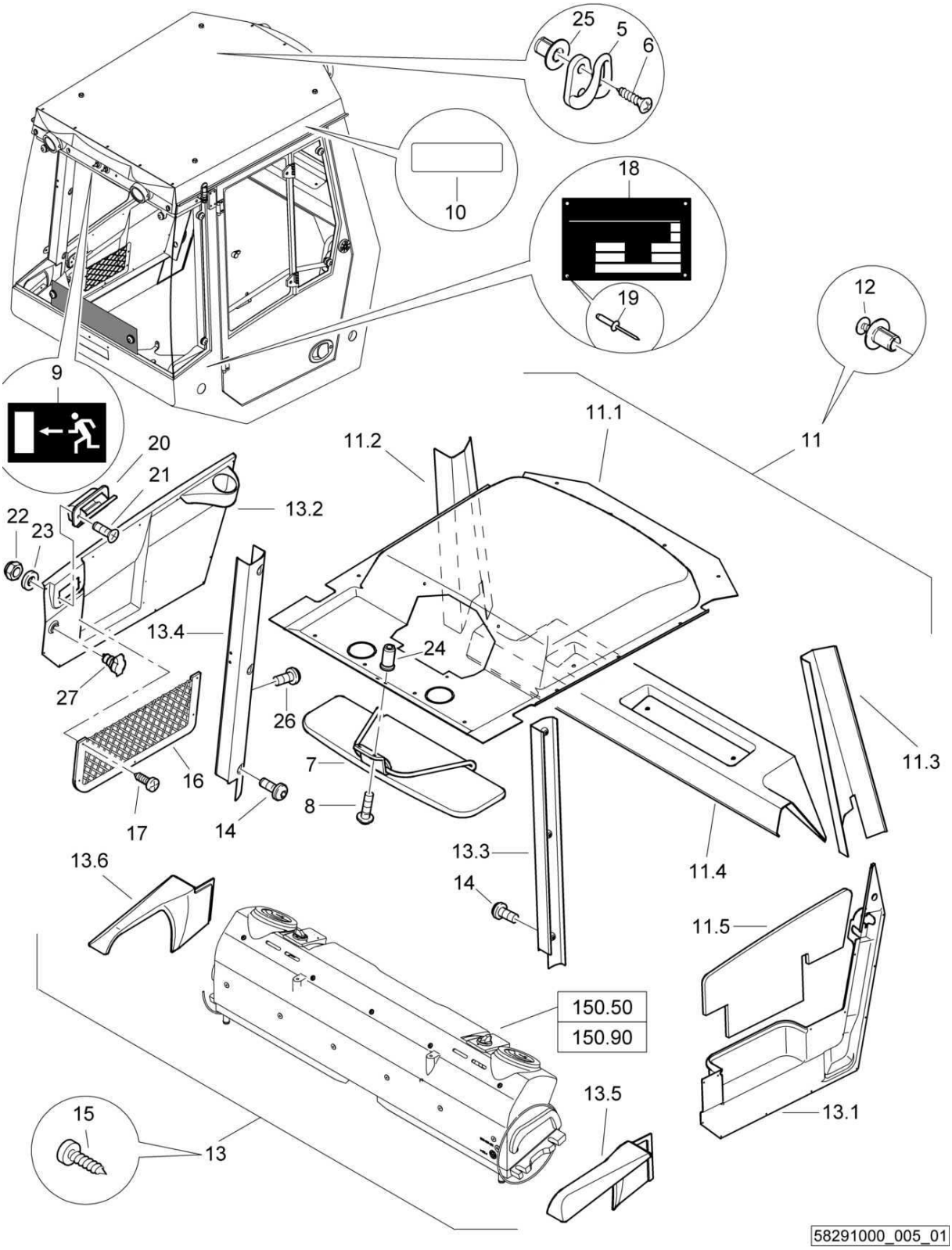

58291000_005_01

Cab
Kabine
Cabine

58291000 1001 1

BOMAG FAYAT GROUP

Pos. Pos. Pos.	Part no. Teilenr. No.piece	Qty. Menge Qte.	Description	Benennung	Designation
5	32121319	1	Clothes peg	Kleiderhaken	Porte-manteau
6	07850316	2	Parker screw	Blechschraube	Vis à tôle
7	05571211	1	Sun shade	Sonnenblende	Pare-soleil
8	07210616	2	Pens head screw	Linsenschraube	Vis à tête cylindrique bombée
9	00832315	1	Decal,indication	Hinweisschild	Fiche d'instructions
10	00831916	2	Decal	Firmenschild	Plaquette
11	58291105	1	Trim	Verkleidung	Revêtement
11.1	58291106	1	Trim	Verkleidung	Revêtement
11.2	58291082	1	Trim	Verkleidung	Revêtement
11.3	58291083	1	Trim	Verkleidung	Revêtement
11.4	58291084	1	Trim	Verkleidung	Revêtement
11.5	58291085	1	Trim	Verkleidung	Revêtement
11.6	58291098	1	Rubber plate	Schaumgummiplatte	Tapis en caoutchouc
12	05990009	15	Rivet	Niet	Rivet
13	58291050	1	Trim	Verkleidung	Revêtement
13.1	58291051	1	Trim	Verkleidung	Revêtement
13.2	58291052	1	Trim	Verkleidung	Revêtement
13.3	58291053	1	Trim	Verkleidung	Revêtement
13.4	58291054	1	Trim	Verkleidung	Revêtement
13.5	58291055	1	Trim	Verkleidung	Revêtement
13.6	58291056	1	Trim	Verkleidung	Revêtement
14	07210616	6	Pens head screw	Linsenschraube	Vis à tête cylindrique bombée
15	07813916	26	Parker screw	Blechschraube	Vis à tôle
16	32110420	1	Document net	Dokumentennetz	Filet pour documents
17	07813903	5	Parker screw	Blechschraube	Vis à tôle
18	59008177	1	Type plate	Typenschild	Plaquette
19	05990011	2	Rivet,blind	Blindniet	Rivet
20	05571263	1	Ash tray	Aschenbecher	Cendrier
21	07310516	2	Countersunk screw	Senkschraube	Vis noyée
22	08110508	2	Hexagon nut	Sechskantmutter	Ecrou hexagonal
23	08510511	2	Washer	Scheibe	Disque
24	05990050	2	Rivet	Niet	Rivet
25	05990009	2	Rivet	Niet	Rivet
26	07210891	4	Pens head screw	Linsenschraube	Vis à tête cylindrique bombée
27	05755615	1	Socket	Steckdose	Prise

Cab
Kabine
Cabine

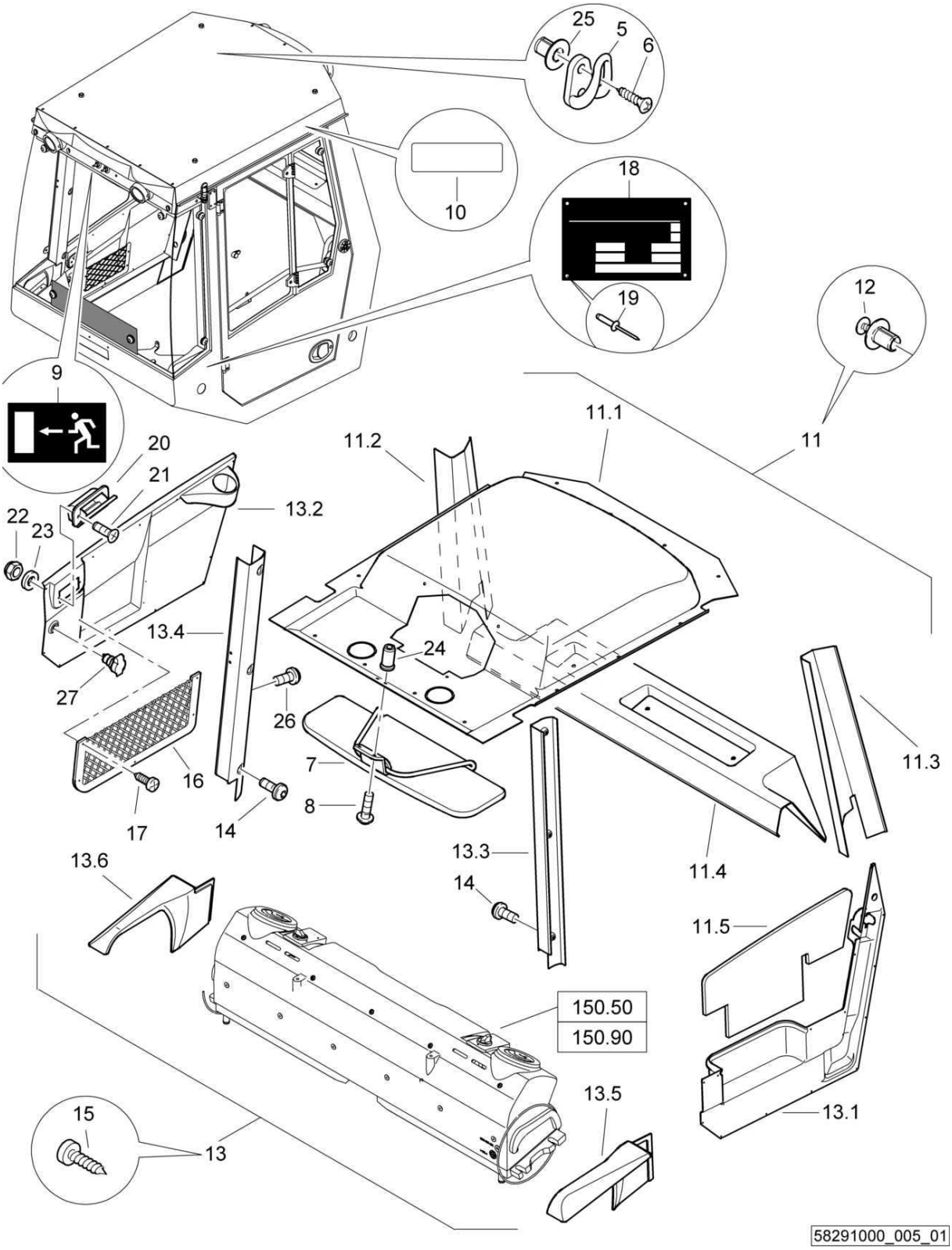

58291000_005_01

Cab
Kabine
Cabine

58291000 1001 1

BOMAG FAYAT GROUP

Pos. Pos. Pos.	Part no. Teilenr. No.piece	Qty. Menge Qte.	Description	Benennung	Designation
5	32121319	1	Clothes peg	Kleiderhaken	Porte-manteau
6	07850316	2	Parker screw	Blechschraube	Vis à tôle
7	05571211	1	Sun shade	Sonnenblende	Pare-soleil
8	07210616	2	Pens head screw	Linsenschraube	Vis à tête cylindrique bombée
9	00832315	1	Decal,indication	Hinweisschild	Fiche d'instructions
10	00830364	2	Decal	Firmenschild	Plaquette
11	58291105	1	Trim	Verkleidung	Revêtement
11.1	58291106	1	Trim	Verkleidung	Revêtement
11.2	58291082	1	Trim	Verkleidung	Revêtement
11.3	58291083	1	Trim	Verkleidung	Revêtement
11.4	58291084	1	Trim	Verkleidung	Revêtement
11.5	58291085	1	Trim	Verkleidung	Revêtement
11.6	58291098	1	Rubber plate	Schaumgummiplatte	Tapis en caoutchouc
12	05990009	15	Rivet	Niet	Rivet
13	58291050	1	Trim	Verkleidung	Revêtement
13.1	58291051	1	Trim	Verkleidung	Revêtement
13.2	58291052	1	Trim	Verkleidung	Revêtement
13.3	58291053	1	Trim	Verkleidung	Revêtement
13.4	58291054	1	Trim	Verkleidung	Revêtement
13.5	58291055	1	Trim	Verkleidung	Revêtement
13.6	58291056	1	Trim	Verkleidung	Revêtement
14	07210616	6	Pens head screw	Linsenschraube	Vis à tête cylindrique bombée
15	07813916	26	Parker screw	Blechschraube	Vis à tôle
16	32110420	1	Document net	Dokumentennetz	Filet pour documents
17	07813903	5	Parker screw	Blechschraube	Vis à tôle
18	59008177	1	Type plate	Typenschild	Plaquette
19	05990011	2	Rivet,blind	Blindniet	Rivet
20	05571263	1	Ash tray	Aschenbecher	Cendrier
21	07310516	2	Countersunk screw	Senkschraube	Vis noyée
22	08110508	2	Hexagon nut	Sechskantmutter	Ecrou hexagonal
23	08510511	2	Washer	Scheibe	Disque
24	05990050	2	Rivet	Niet	Rivet
25	05990009	2	Rivet	Niet	Rivet
26	07210891	4	Pens head screw	Linsenschraube	Vis à tête cylindrique bombée
27	05755615	1	Socket	Steckdose	Prise

S/N 101583411017 ▶ S/N 101583411020

Cab
Kabine
Cabine

58291000_005_01

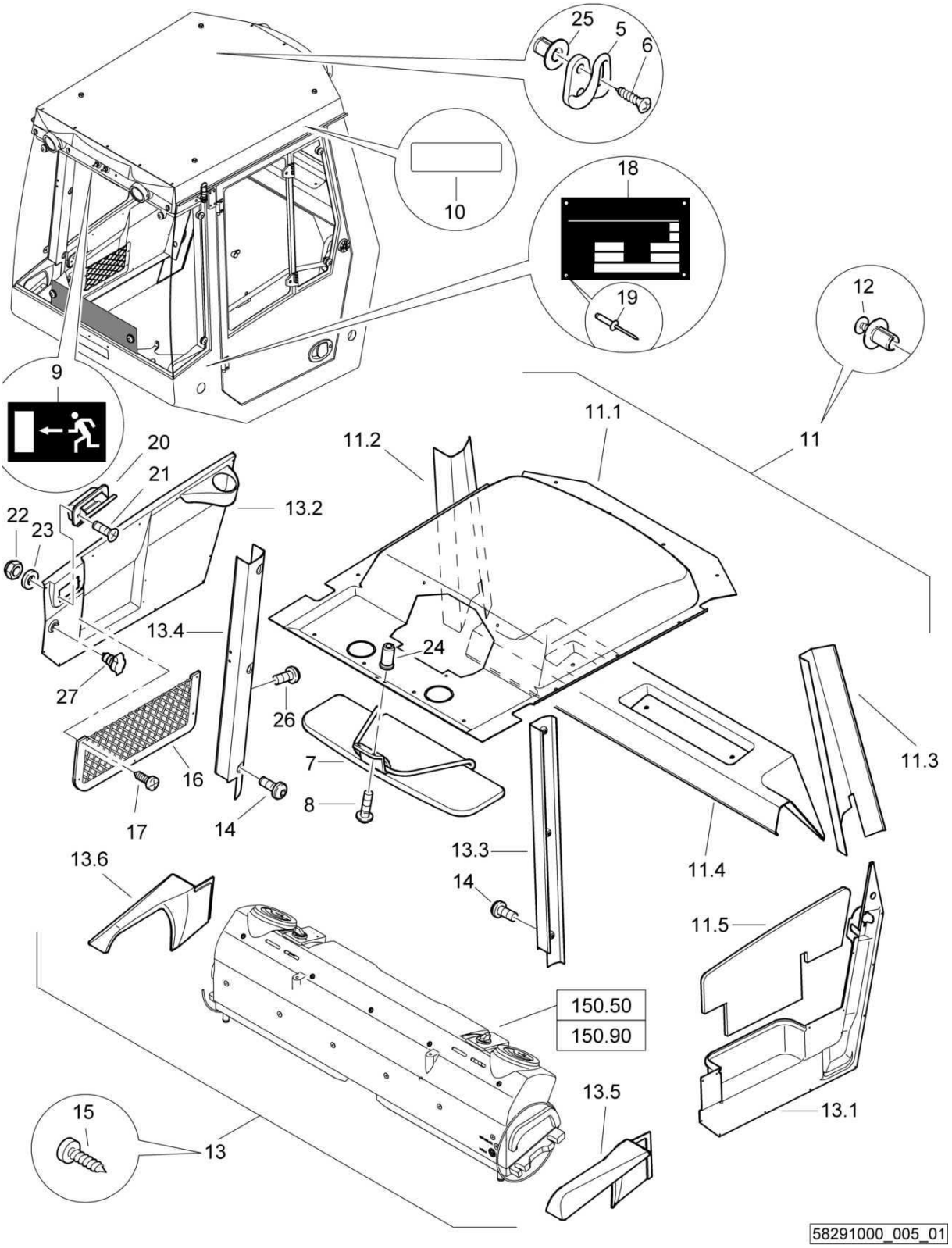

Cab
Kabine
Cabine

58291000 1001 1

BOMAG FAYAT GROUP

Pos. Pos. Pos.	Part no. Teilenr. No.piece	Qty. Menge Qte.	Description	Benennung	Designation
5	32121319	1	Clothes peg	Kleiderhaken	Porte-manteau
6	07850316	2	Parker screw	Blechschraube	Vis à tôle
7	05571211	1	Sun shade	Sonnenblende	Pare-soleil
8	07210616	2	Pens head screw	Linsenschraube	Vis à tête cylindrique bombée
9	00832315	1	Decal,indication	Hinweisschild	Fiche d'instructions
10	00830364	2	Decal	Firmenschild	Plaquette
11	58291105	1	Trim	Verkleidung	Revêtement
11.1	58291106	1	Trim	Verkleidung	Revêtement
11.2	58291082	1	Trim	Verkleidung	Revêtement
11.3	58291083	1	Trim	Verkleidung	Revêtement
11.4	58291084	1	Trim	Verkleidung	Revêtement
11.5	58291085	1	Trim	Verkleidung	Revêtement
11.6	58291098	1	Rubber plate	Schaumgummiplatte	Tapis en caoutchouc
12	05990009	15	Rivet	Niet	Rivet
13	58291050	1	Trim	Verkleidung	Revêtement
13.1	58291051	1	Trim	Verkleidung	Revêtement
13.2	58291052	1	Trim	Verkleidung	Revêtement
13.3	58291053	1	Trim	Verkleidung	Revêtement
13.4	58291054	1	Trim	Verkleidung	Revêtement
13.5	58291055	1	Trim	Verkleidung	Revêtement
13.6	58291056	1	Trim	Verkleidung	Revêtement
14	07210616	6	Pens head screw	Linsenschraube	Vis à tête cylindrique bombée
15	07813916	26	Parker screw	Blechschraube	Vis à tôle
16	32110420	1	Document net	Dokumentennetz	Filet pour documents
17	07813903	5	Parker screw	Blechschraube	Vis à tôle
18	92008024	1	Type plate	Typenschild	Plaquette
19	05990011	2	Rivet,blind	Blindniet	Rivet
20	05571263	1	Ash tray	Aschenbecher	Cendrier
21	07310516	2	Countersunk screw	Senkschraube	Vis noyée
22	08110508	2	Hexagon nut	Sechskantmutter	Ecrou hexagonal
23	08510511	2	Washer	Scheibe	Disque
24	05990050	2	Rivet	Niet	Rivet
25	05990009	2	Rivet	Niet	Rivet
26	07210891	4	Pens head screw	Linsenschraube	Vis à tête cylindrique bombée
27	05755615	1	Socket	Steckdose	Prise

S/N 101583411001 ▶ S/N 101583411016

Cab
Kabine
Cabine

58291000_005_00

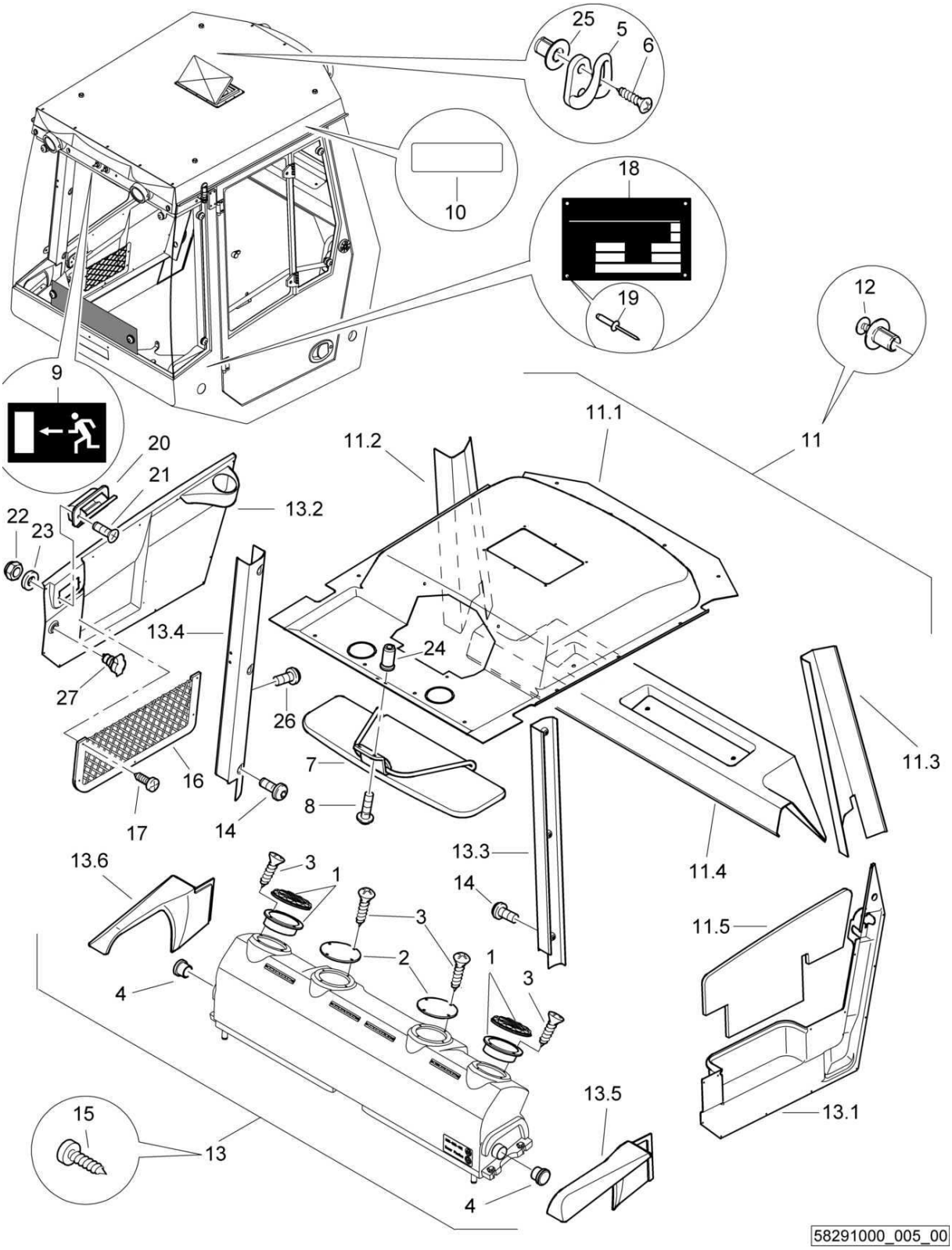

Cab
Kabine
Cabine

58291000 1001 1

BOMAG FAYAT GROUP

Pos. Pos. Pos.	Part no. Teilenr. No.piece	Qty. Menge Qte.	Description	Benennung	Designation
1	05576205	2	Discharge nozzle	Ausströmdüse	Buse d'évacuation
2	58291074	2	Plate	Blech	Tôle
3	07850316	16	Parker screw	Blechschraube	Vis à tôle
4	06510248	2	Plug	Verschlußstopfen	Bouchon de fermeture
5	32121319	1	Clothes peg	Kleiderhaken	Porte-manteau
6	07850316	2	Parker screw	Blechschraube	Vis à tôle
7	05571211	1	Sun shade	Sonnenblende	Pare-soleil
8	07210616	2	Pens head screw	Linsenschraube	Vis à tête cylindrique bombée
9	00832315	1	Decal,indication	Hinweisschild	Fiche d'instructions
10	00830364	2	Decal	Firmenschild	Plaquette
11	58291105	1	Trim	Verkleidung	Revêtement
11.1	58291106	1	Trim	Verkleidung	Revêtement
11.2	58291082	1	Trim	Verkleidung	Revêtement
11.3	58291083	1	Trim	Verkleidung	Revêtement
11.4	58291084	1	Trim	Verkleidung	Revêtement
11.5	58291085	1	Trim	Verkleidung	Revêtement
11.6	58291098	1	Rubber plate	Schaumgummiplatte	Tapis en caoutchouc
12	05990009	15	Rivet	Niet	Rivet
13	58291050	1	Trim	Verkleidung	Revêtement
13.1	58291051	1	Trim	Verkleidung	Revêtement
13.2	58291052	1	Trim	Verkleidung	Revêtement
13.3	58291053	1	Trim	Verkleidung	Revêtement
13.4	58291054	1	Trim	Verkleidung	Revêtement
13.5	58291055	1	Trim	Verkleidung	Revêtement
13.6	58291056	1	Trim	Verkleidung	Revêtement
14	07210616	6	Pens head screw	Linsenschraube	Vis à tête cylindrique bombée
15	07813916	26	Parker screw	Blechschraube	Vis à tôle
16	32110420	1	Document net	Dokumentennetz	Filet pour documents
17	07813903	5	Parker screw	Blechschraube	Vis à tôle
18	92008024	1	Type plate	Typenschild	Plaquette
19	05990011	2	Rivet,blind	Blindniet	Rivet
20	05571263	1	Ash tray	Aschenbecher	Cendrier
21	07310516	2	Countersunk screw	Senkschraube	Vis noyée
22	08110508	2	Hexagon nut	Sechskantmutter	Ecrou hexagonal
23	08510511	2	Washer	Scheibe	Disque
24	05990050	2	Rivet	Niet	Rivet
25	05990009	2	Rivet	Niet	Rivet
26	07210891	4	Pens head screw	Linsenschraube	Vis à tête cylindrique bombée
27	05755615	1	Socket	Steckdose	Prise

S/N 101583411071 ▶

Cab
Kabine
Cabine

58508000_006_00

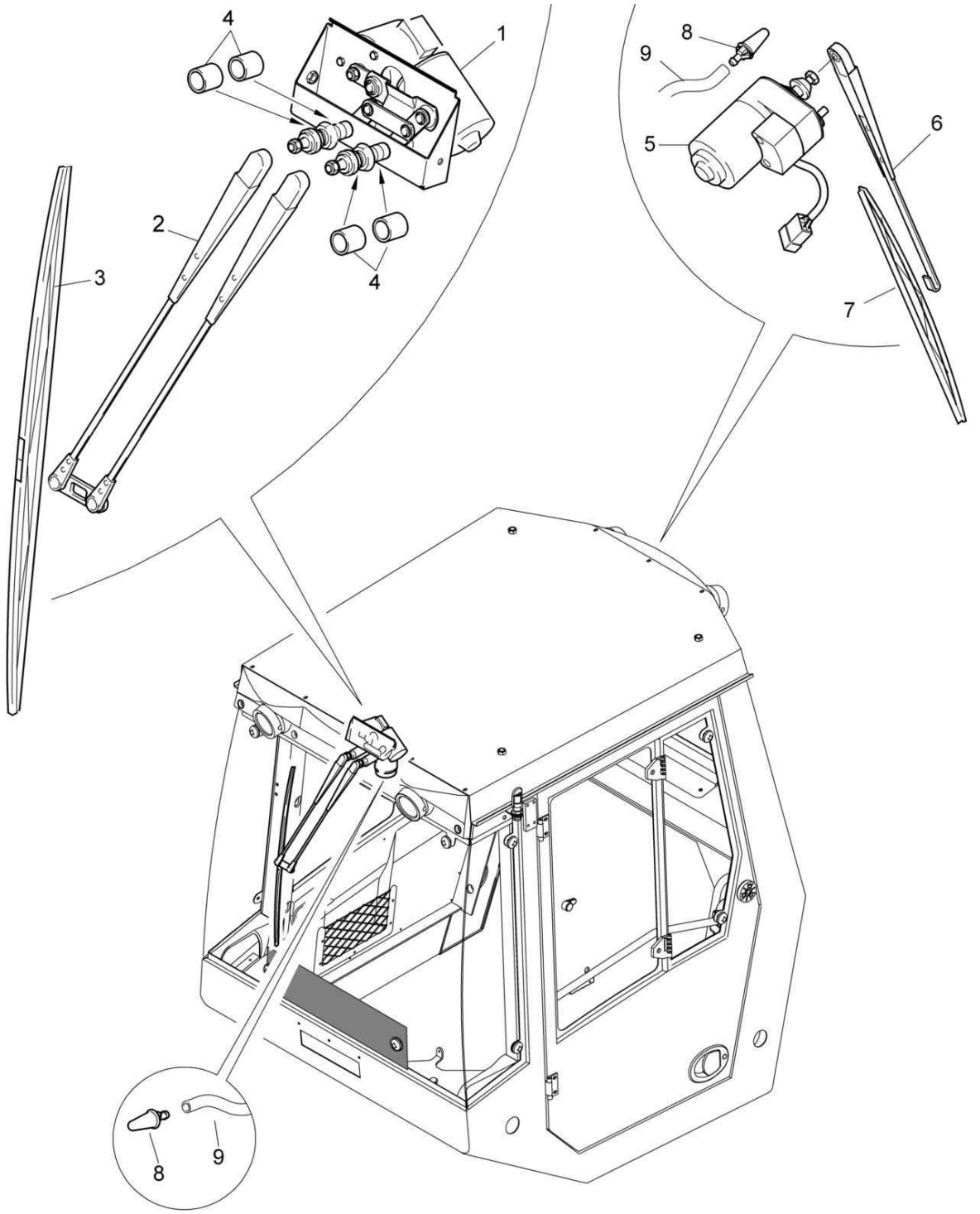

58508000_006_00

Cab
Kabine
Cabine

58508000 1001 1

BOMAG FAYAT GROUP

Pos. Pos. Pos.	Part no. Teilenr. No.piece	Qty. Menge Qte.	Description	Benennung	Designation
1	05571563	1	Wiper installation	Wischeranlage	Dispostitif d'essuie-glace
2	32121246	1	Arm,wiper	Wischerarm	Bras d'essuie-glace
3	05571509	1	Blade,wiper	Wischerblatt	Balai d'essuie-glace
4	58290272	4	Spacer piece	Distanzstück	Pièce d'écartement
5	05571548	1	Motor,wiper	Wischermotor	Moteur d'essuie-glace
6	05571518	1	Arm,wiper	Wischerarm	Bras d'essuie-glace
7	05571474	1	Blade,wiper	Wischerblatt	Balai d'essuie-glace
8	32110077	2	Spray nozzle	Sprühdüse	Gicleur
9	00661090	60,0 dm	Hose	Schlauch	Tuyau

Cab
Kabine
Cabine

58291000_006_01

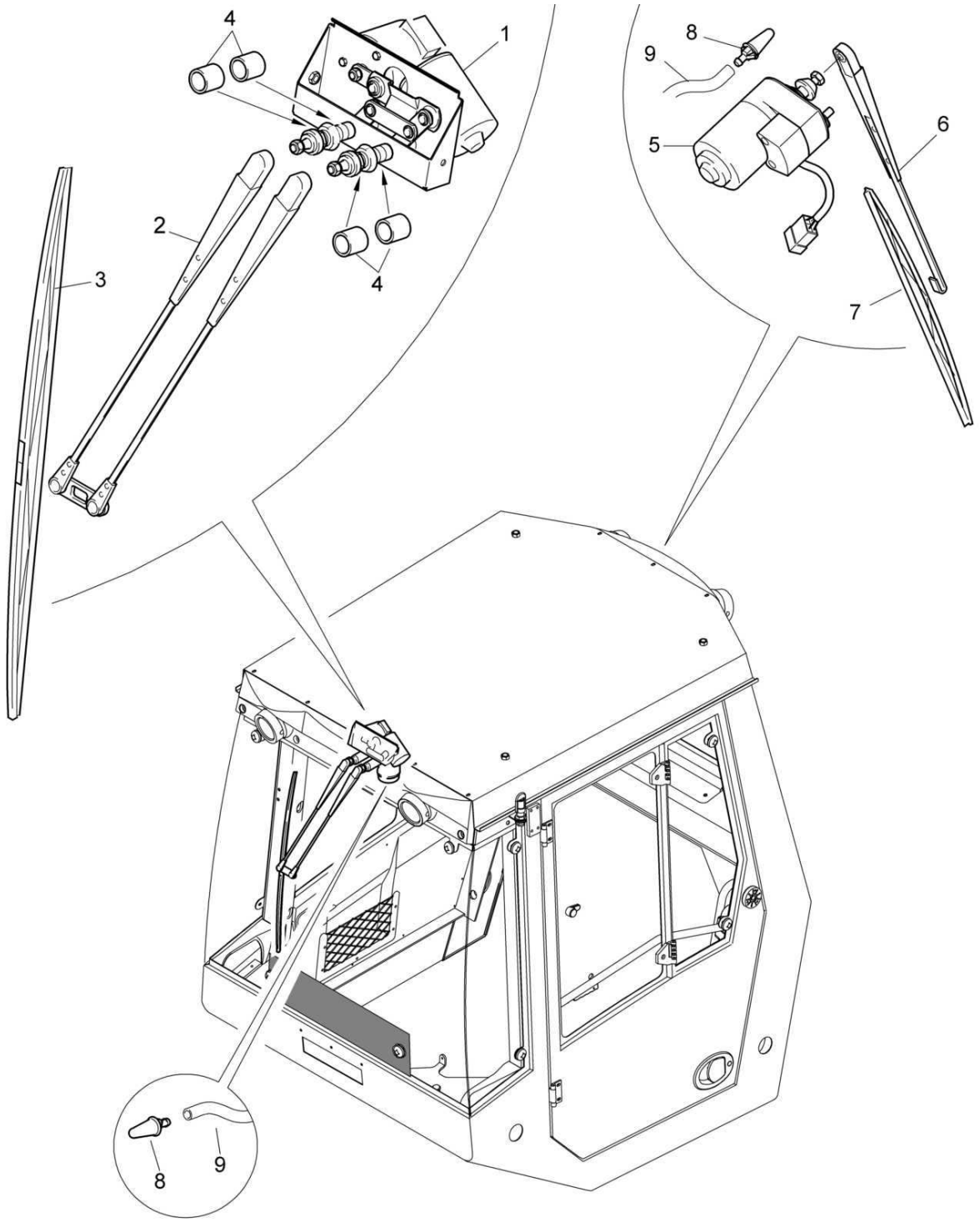

58291000_006_01

Cab
Kabine
Cabine

58291000 1001 1

Pos. Pos. Pos.	Part no. Teilenr. No.piece	Qty. Menge Qte.	Description	Benennung	Designation
1	05571563	1	Wiper installation	Wischeranlage	Dispostitif d'essuie-glace
2	32121246	1	Arm,wiper	Wischerarm	Bras d'essuie-glace
3	05571509	1	Blade,wiper	Wischerblatt	Balai d'essuie-glace
4	58290272	4	Spacer piece	Distanzstück	Pièce d'écartement
5	05571548	1	Motor,wiper	Wischermotor	Moteur d'essuie-glace
6	05571518	1	Arm,wiper	Wischerarm	Bras d'essuie-glace
7	05571474	1	Blade,wiper	Wischerblatt	Balai d'essuie-glace
8	32110077	2	Spray nozzle	Sprühdüse	Gicleur
9	00661090	60,0 dm	Hose	Schlauch	Tuyau

S/N 101583411001 ▶ S/N 101583411016

Cab
Kabine
Cabine

58291000_006_00

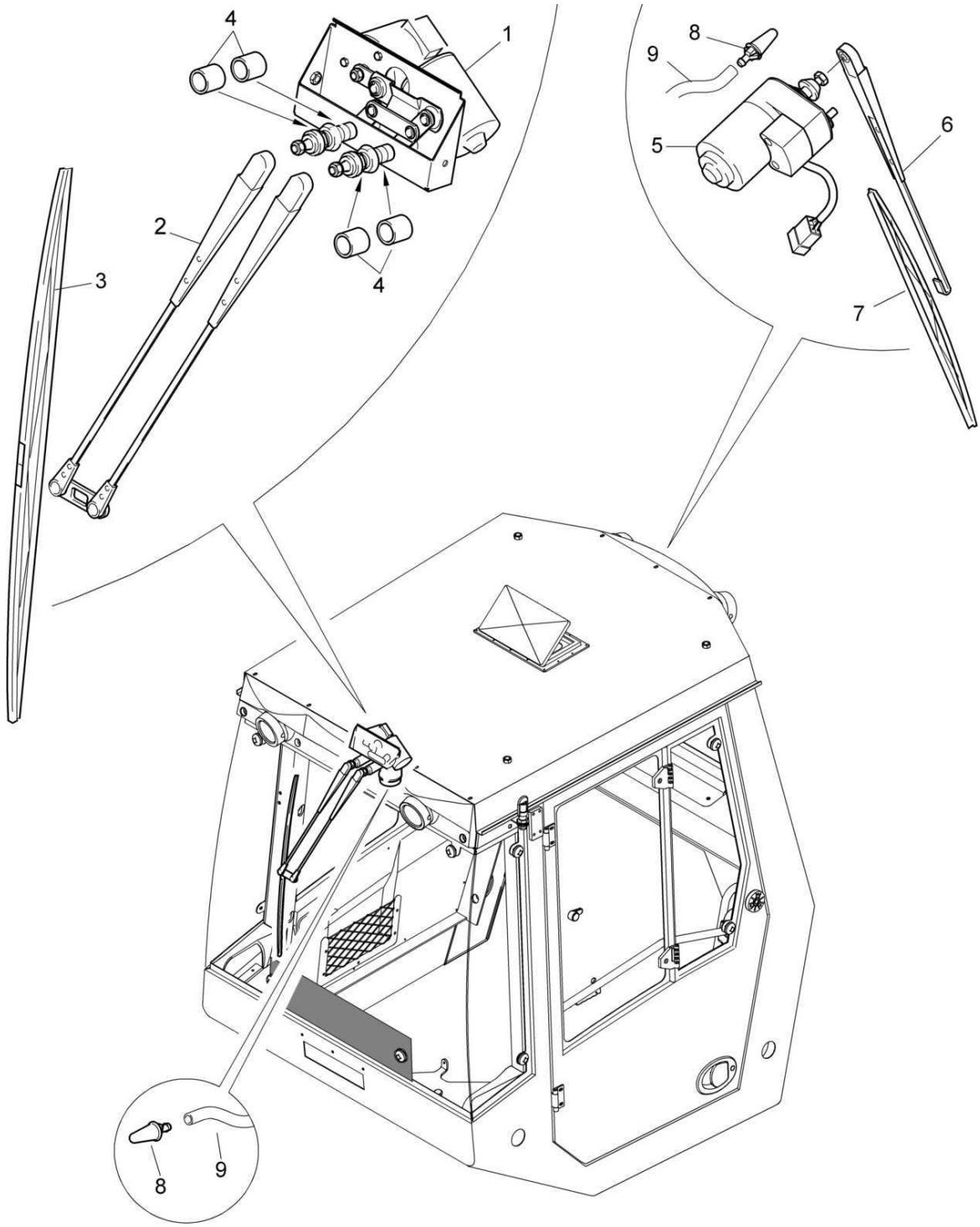

Cab
Kabine
Cabine

58291000 1001 1

Pos. Pos. Pos.	Part no. Teilenr. No.piece	Qty. Menge Qte.	Description	Benennung	Designation
1	05571563	1	Wiper installation	Wischeranlage	Dispostitif d'essuie-glace
2	32121246	1	Arm,wiper	Wischerarm	Bras d'essuie-glace
3	05571509	1	Blade,wiper	Wischerblatt	Balai d'essuie-glace
4	58290272	4	Spacer piece	Distanzstück	Pièce d'écartement
5	05571548	1	Motor,wiper	Wischermotor	Moteur d'essuie-glace
6	05571518	1	Arm,wiper	Wischerarm	Bras d'essuie-glace
7	05571474	1	Blade,wiper	Wischerblatt	Balai d'essuie-glace
8	32110077	2	Spray nozzle	Sprühdüse	Gicleur
9	00661090	60,0 dm	Hose	Schlauch	Tuyau

Cab
Kabine
Cabine

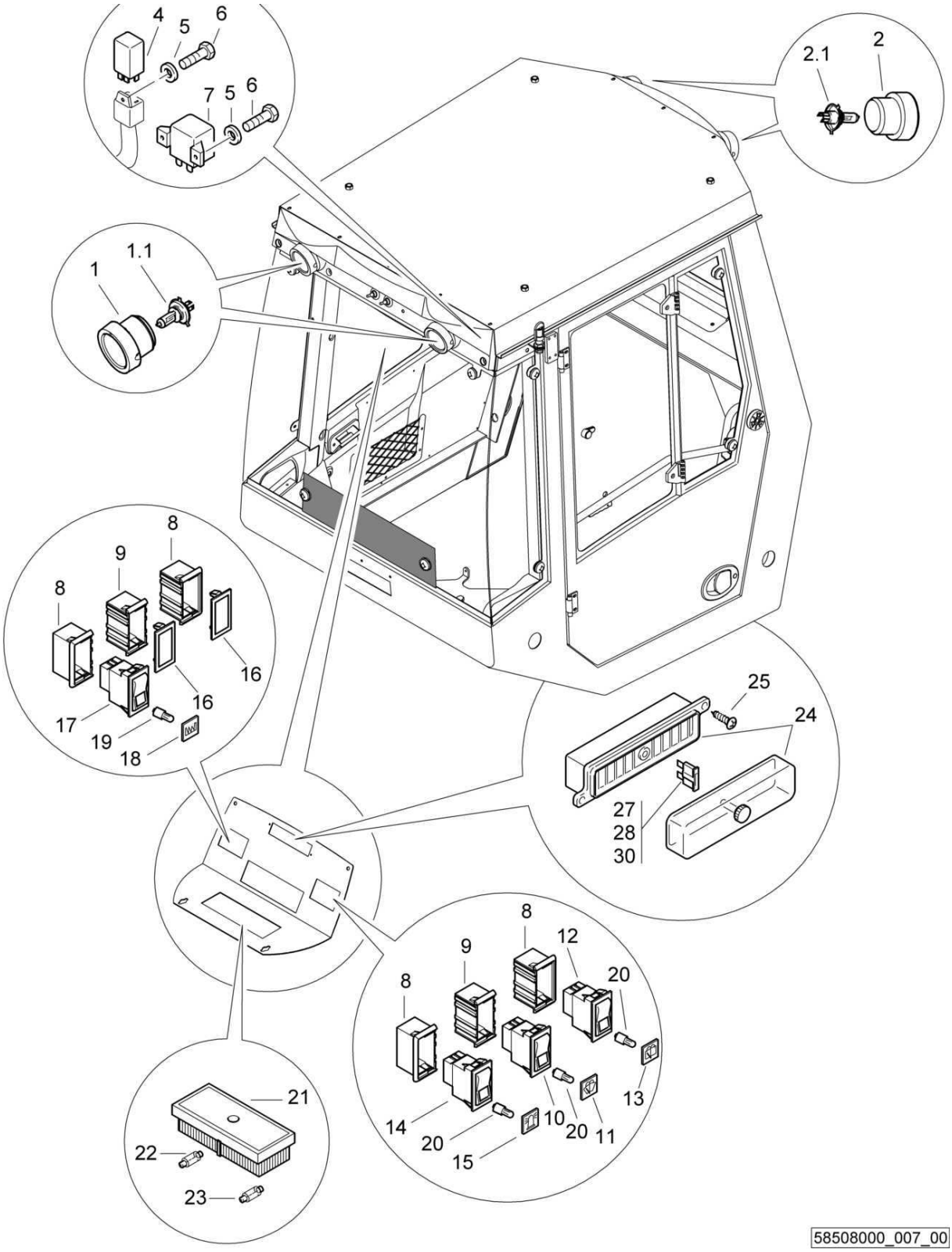

58508000_007_00

Cab
Kabine
Cabine

58508000 1001 1

BOMAG FAYAT GROUP

Pos. Pos. Pos.	Part no. Teilenr. No.piece	Qty. Menge Qte.	Description	Benennung	Designation
1	05751195	2	Working headlights	Arbeitsscheinwerfer	Phare de travail
1.1	05751059	1	Incandescent bulb	Glühbirne	Ampoule
2	05751195	2	Working headlights	Arbeitsscheinwerfer	Phare de travail
2.1	05751059	1	Incandescent bulb	Glühbirne	Ampoule
4	05767053	1	Marginal relay	Zeitrelais	Relais de temporisation
5	08751053	3	Spring washer	Spannscheibe	Rondelle tendeuse
6	07140520	3	Hexagon bolt	Sechskantschraube	Vis à tête hexagonale
7	05754305	1	Relay	Relais	Relais
8	05755164	4	End piece	Endstück	Queue
9	05755165	2	Intermediate housing	Zwischengehäuse	Boîtier intermédiaire
10	05755132	1	Switch	Schalter	Interrupteur
11	32110075	1	Symbol	Symbol	Symbole
12	05755132	1	Switch	Schalter	Interrupteur
13	32110076	1	Symbol	Symbol	Symbole
14	05755162	1	Switch	Schalter	Interrupteur
15	05755156	1	Symbol	Symbol	Symbole
16	32110014	2	Cover plate	Deckplatte	Plaque de recouvrement
17	05755173	1	Switch	Schalter	Interrupteur
18	05755198	1	Symbol	Symbol	Symbole
19	05755142	1	Lamp	Lampe	Lampe
20	05755147	3	Lamp	Lampe	Lampe
21	05751196	1	Inside light	Innenleuchte	Plafonnier
22	05751030	1	Incandescent bulb	Glühlampe	Ampoule
23	05751015	1	Incandescent bulb	Glühlampe	Ampoule
24	05755565	1	Fuse box	Sicherungsdose	Coffret à fusibles
25	07813916	2	Parker screw	Blechschraube	Vis à tôle
27	05751097	3	Flat fuse	Flachsicherung	Fusible plat
28	05751098	4	Flat fuse	Flachsicherung	Fusible plat
30	05751109	1	Flat fuse	Flachsicherung	Fusible plat

S/N 101583411017 ▶ S/N 101583411070

Cab
Kabine
Cabine

58291000_007_01

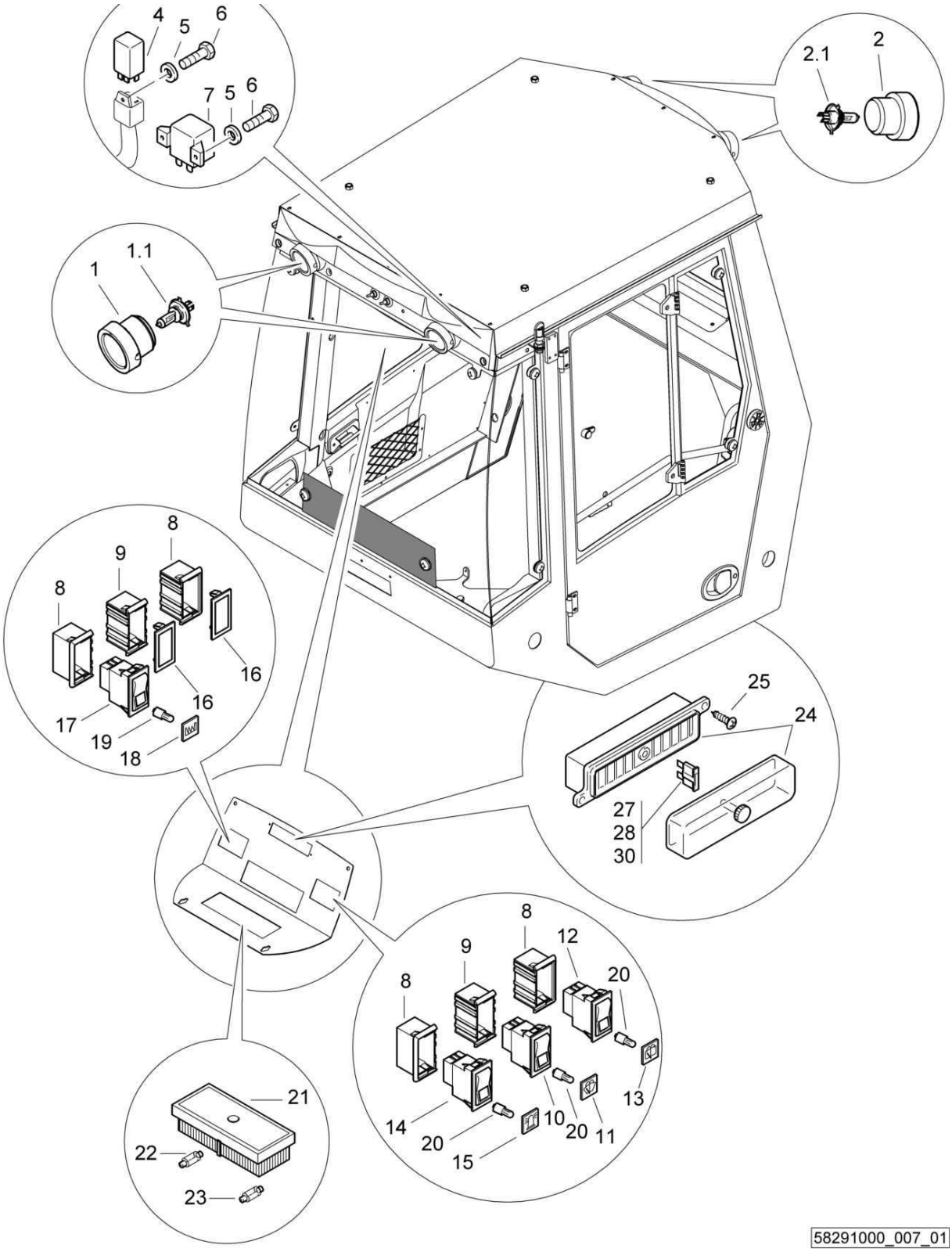

Cab
Kabine
Cabine

58291000 1001 1

BOMAG FAYAT GROUP

Pos. Pos. Pos.	Part no. Teilenr. No.piece	Qty. Menge Qte.	Description	Benennung	Designation
1	05751195	2	Working headlights	Arbeitsscheinwerfer	Phare de travail
1.1	05751059	1	Incandescent bulb	Glühbirne	Ampoule
2	05751195	2	Working headlights	Arbeitsscheinwerfer	Phare de travail
2.1	05751059	1	Incandescent bulb	Glühbirne	Ampoule
4	05767053	1	Marginal relay	Zeitrelais	Relais de temporisation
5	08751053	3	Spring washer	Spannscheibe	Rondelle tendeuse
6	07140520	3	Hexagon bolt	Sechskantschraube	Vis à tête hexagonale
7	05754305	1	Relay	Relais	Relais
8	05755164	4	End piece	Endstück	Queue
9	05755165	2	Intermediate housing	Zwischengehäuse	Boîtier intermédiaire
10	05755132	1	Switch	Schalter	Interrupteur
11	32110075	1	Symbol	Symbol	Symbole
12	05755132	1	Switch	Schalter	Interrupteur
13	32110076	1	Symbol	Symbol	Symbole
14	05755162	1	Switch	Schalter	Interrupteur
15	05755156	1	Symbol	Symbol	Symbole
16	32110014	2	Cover plate	Deckplatte	Plaque de recouvrement
17	05755173	1	Switch	Schalter	Interrupteur
18	05755198	1	Symbol	Symbol	Symbole
19	05755142	1	Lamp	Lampe	Lampe
20	05755147	3	Lamp	Lampe	Lampe
21	05751196	1	Inside light	Innenleuchte	Plafonnier
22	05751030	1	Incandescent bulb	Glühlampe	Ampoule
23	05751015	1	Incandescent bulb	Glühlampe	Ampoule
24	05755565	1	Fuse box	Sicherungsdose	Coffret à fusibles
25	07813916	2	Parker screw	Blechschraube	Vis à tôle
27	05751097	3	Flat fuse	Flachsicherung	Fusible plat
28	05751098	4	Flat fuse	Flachsicherung	Fusible plat
30	05751109	1	Flat fuse	Flachsicherung	Fusible plat

Cab
Kabine
Cabine

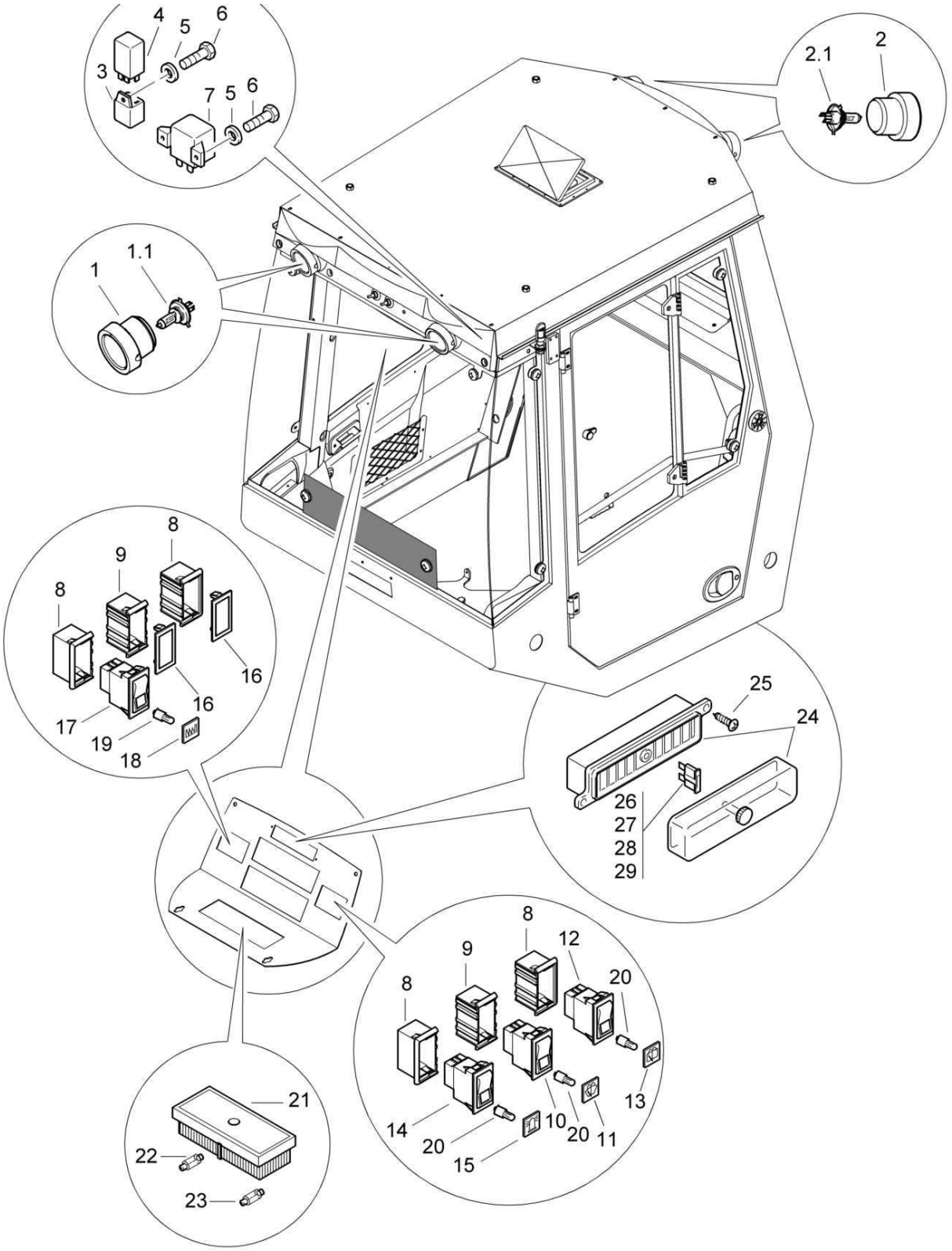

58291000_007_00

Cab
Kabine
Cabine

58291000 1001 1

BOMAG FAYAT GROUP

Pos. Pos. Pos.	Part no. Teilenr. No.piece	Qty. Menge Qte.	Description	Benennung	Designation
1	05751195	2	Working headlights	Arbeitsscheinwerfer	Phare de travail
1.1	05751059	1	Incandescent bulb	Glühbirne	Ampoule
2	05751195	2	Working headlights	Arbeitsscheinwerfer	Phare de travail
2.1	05751059	1	Incandescent bulb	Glühbirne	Ampoule
3	05726842	1	Relay base	Relaissockel	Culot de relais
4	05767053	1	Marginal relay	Zeitrelais	Relais de temporisation
5	08751053	3	Spring washer	Spannscheibe	Rondelle tendeuse
6	07140520	3	Hexagon bolt	Sechskantschraube	Vis à tête hexagonale
7	05754305	1	Relay	Relais	Relais
8	05755164	4	End piece	Endstück	Queue
9	05755165	2	Intermediate housing	Zwischengehäuse	Boîtier intermédiaire
10	05755132	1	Switch	Schalter	Interrupteur
11	32110075	1	Symbol	Symbol	Symbole
12	05755132	1	Switch	Schalter	Interrupteur
13	32110076	1	Symbol	Symbol	Symbole
14	05755162	1	Switch	Schalter	Interrupteur
15	05755156	1	Symbol	Symbol	Symbole
16	32110014	2	Cover plate	Deckplatte	Plaque de recouvrement
17	05755173	1	Switch	Schalter	Interrupteur
18	05755198	1	Symbol	Symbol	Symbole
19	05755142	1	Lamp	Lampe	Lampe
20	05755147	3	Lamp	Lampe	Lampe
21	05751196	1	Inside light	Innenleuchte	Plafonnier
22	05751030	1	Incandescent bulb	Glühlampe	Ampoule
23	05751015	1	Incandescent bulb	Glühlampe	Ampoule
24	05755565	1	Fuse box	Sicherungsdose	Coffret à fusibles
25	07813916	2	Parker screw	Blechschraube	Vis à tôle
26	05751173	1	Flat fuse	Flachsicherung	Fusible plat
27	05751097	2	Flat fuse	Flachsicherung	Fusible plat
28	05751098	4	Flat fuse	Flachsicherung	Fusible plat
29	05751100	1	Flat fuse	Flachsicherung	Fusible plat

Cab
Kabine
Cabine

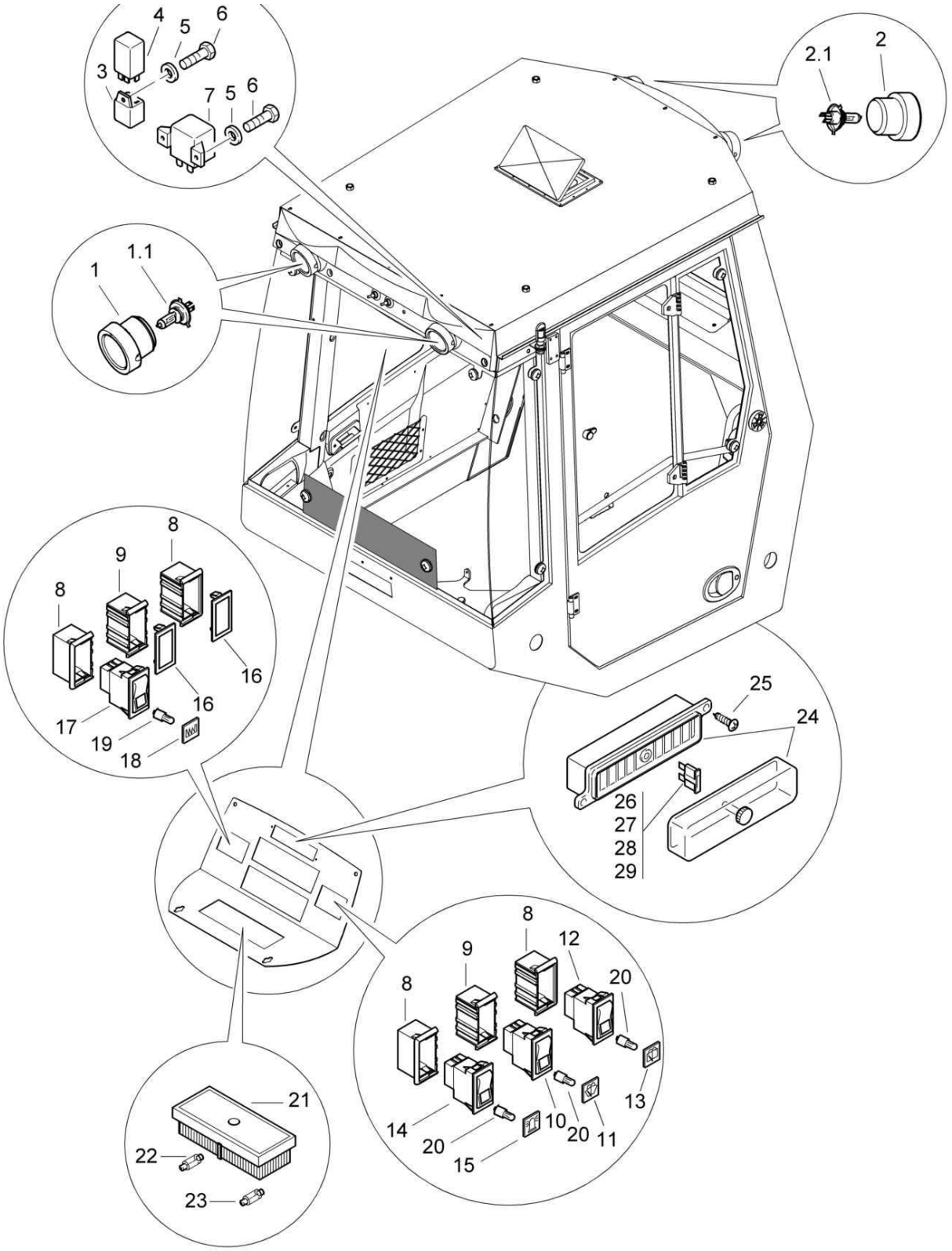

58291000_007_00

Cab
Kabine
Cabine

58291000 1001 1

BOMAG FAYAT GROUP

Pos. Pos. Pos.	Part no. Teilenr. No.piece	Qty. Menge Qte.	Description	Benennung	Designation
1	05751195	2	Working headlights	Arbeitsscheinwerfer	Phare de travail
1.1	05751059	1	Incandescent bulb	Glühbirne	Ampoule
2	05751195	2	Working headlights	Arbeitsscheinwerfer	Phare de travail
2.1	05751059	1	Incandescent bulb	Glühbirne	Ampoule
3	05726842	1	Relay base	Relaissockel	Culot de relais
4	05766833	1	Marginal relay	Zeitrelais	Relais de temporisation
5	08751053	3	Spring washer	Spannscheibe	Rondelle tendeuse
6	07140520	3	Hexagon bolt	Sechskantschraube	Vis à tête hexagonale
7	05754305	1	Relay	Relais	Relais
8	05755164	4	End piece	Endstück	Queue
9	05755165	2	Intermediate housing	Zwischengehäuse	Boîtier intermédiaire
10	05755132	1	Switch	Schalter	Interrupteur
11	32110075	1	Symbol	Symbol	Symbole
12	05755132	1	Switch	Schalter	Interrupteur
13	32110076	1	Symbol	Symbol	Symbole
14	05755162	1	Switch	Schalter	Interrupteur
15	05755156	1	Symbol	Symbol	Symbole
16	32110014	2	Cover plate	Deckplatte	Plaque de recouvrement
17	05755173	1	Switch	Schalter	Interrupteur
18	05755198	1	Symbol	Symbol	Symbole
19	05755142	1	Lamp	Lampe	Lampe
20	05755147	3	Lamp	Lampe	Lampe
21	05751196	1	Inside light	Innenleuchte	Plafonnier
22	05751030	1	Incandescent bulb	Glühlampe	Ampoule
23	05751015	1	Incandescent bulb	Glühlampe	Ampoule
24	05755565	1	Fuse box	Sicherungsdose	Coffret à fusibles
25	07813916	2	Parker screw	Blechschraube	Vis à tôle
26	05751173	1	Flat fuse	Flachsicherung	Fusible plat
27	05751097	2	Flat fuse	Flachsicherung	Fusible plat
28	05751098	4	Flat fuse	Flachsicherung	Fusible plat
29	05751100	1	Flat fuse	Flachsicherung	Fusible plat

Cab
Kabine
Cabine

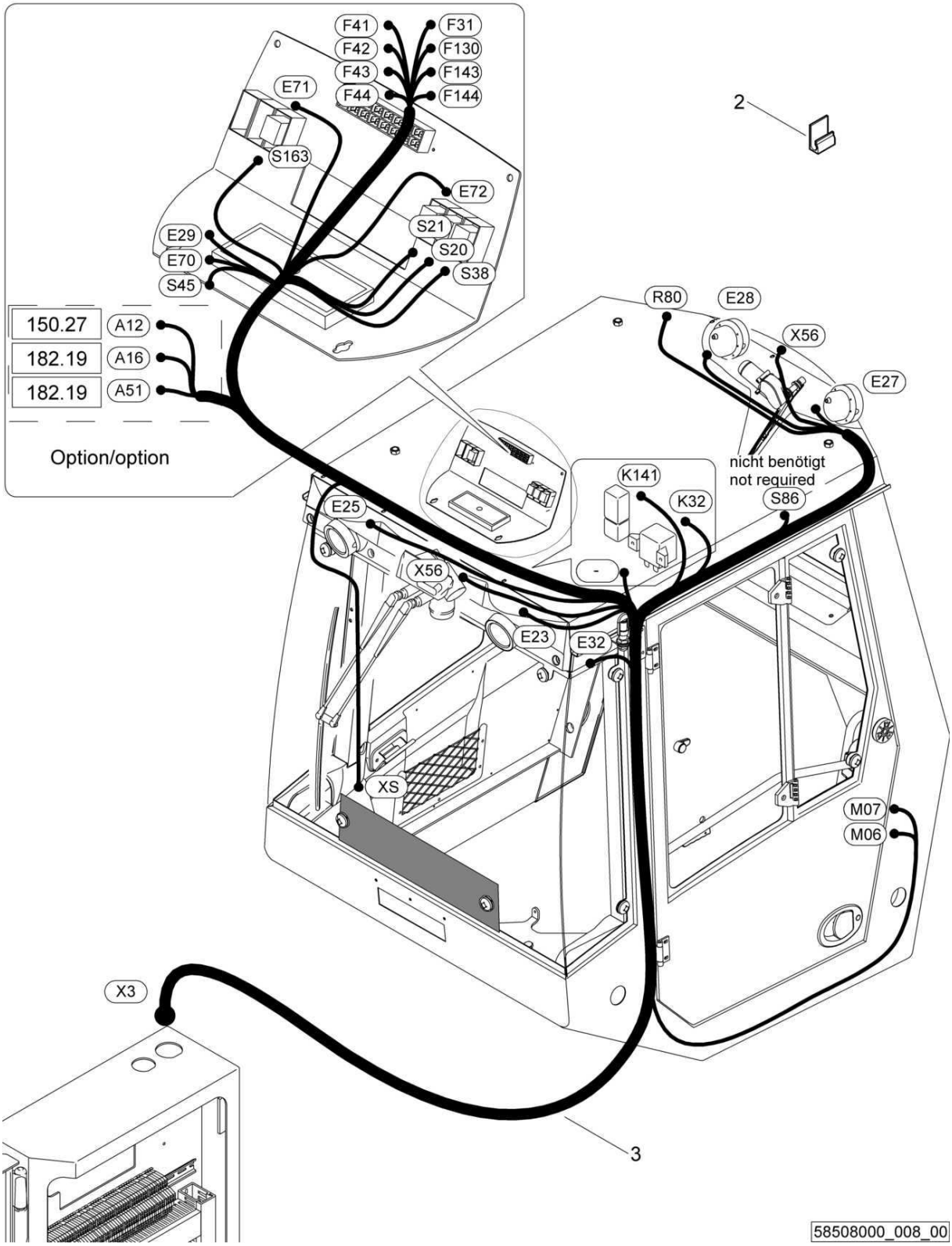

Cab
Kabine
Cabine

58508000 1001 1

BOMAG FAYAT GROUP

Pos. Pos. Pos.	Part no. Teilenr. No.piece	Qty. Menge Qte.	Description	Benennung	Designation
2	06911202	15	Cableclip	Kabelhalter	Support de câble
3	58260485	1	Wire harness	Kabelbaum	Faisceau de câbles

Cab
Kabine
Cabine

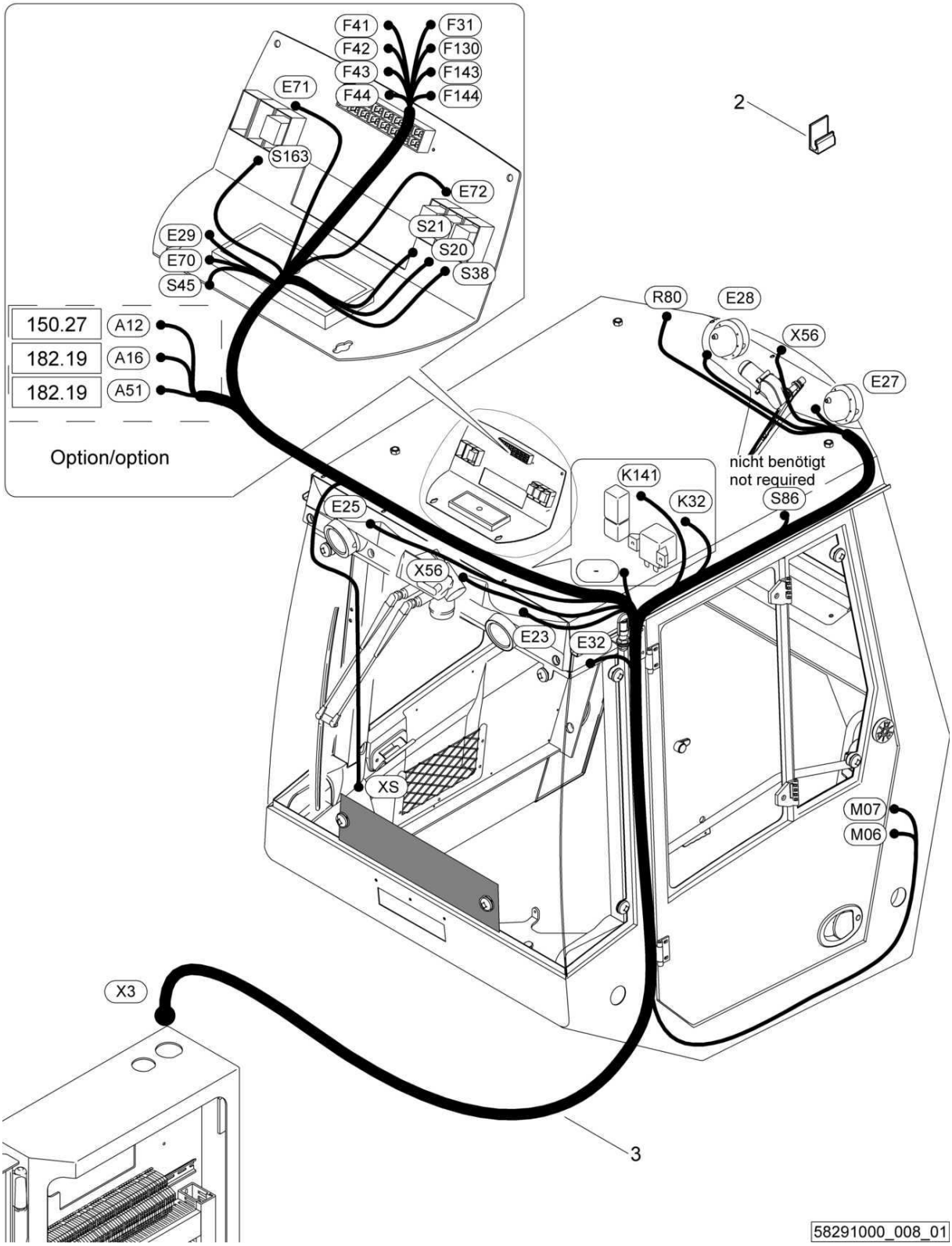

58291000_008_01

Cab
Kabine
Cabine

58291000 1001 1

Pos. Pos. Pos.	Part no. Teilenr. No.piece	Qty. Menge Qte.	Description	Benennung	Designation
2	06911202	15	Cableclip	Kabelhalter	Support de câble
3	58260485	1	Wire harness	Kabelbaum	Faisceau de câbles

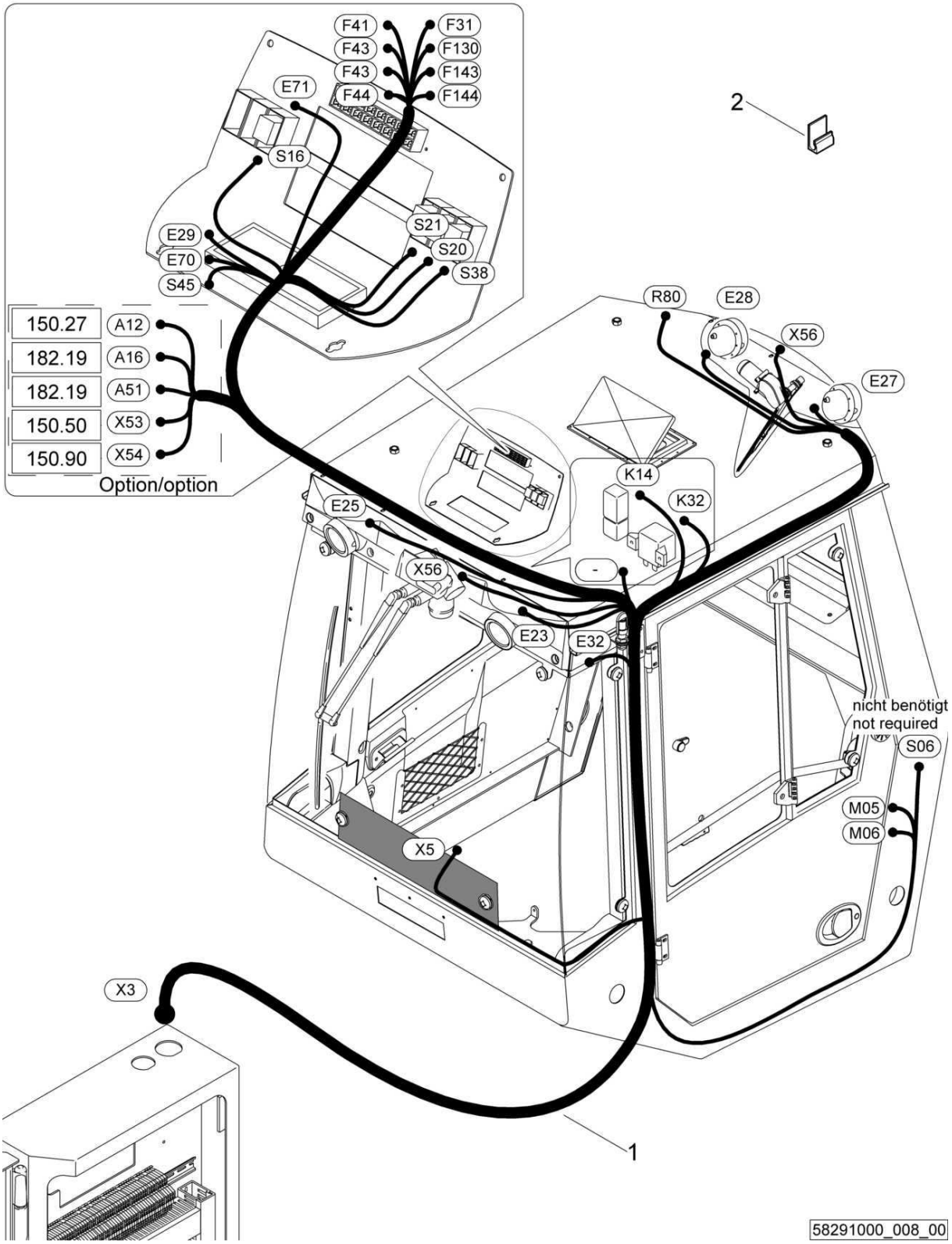
F41
F43
F43
F44
F31
F130
F143
F144
E71
S16
S21
S20
S38
E29
E70
S45
2
150.27 A12
182.19 A16
182.19 A51
150.50 X53
150.90 X54
Option/option
R80
E28
X56
E27
K14
K32
E25
X56
E23
E32
nicht benötigt
not required
S06
M05
M06
X5
X3
1
58291000_008_00

Cab
Kabine
Cabine

58291000 1001 1

BOMAG FAYAT GROUP

Pos. Pos. Pos.	Part no. Teilenr. No.piece	Qty. Menge Qte.	Description	Benennung	Designation
1	58260445	1	Wire harness	Kabelbaum	Faisceau de câbles
2	06911202	15	Cableclip	Kabelhalter	Support de câble

S/N 101583411071 ▶

Cab
Kabine
Cabine

58508000_001_00

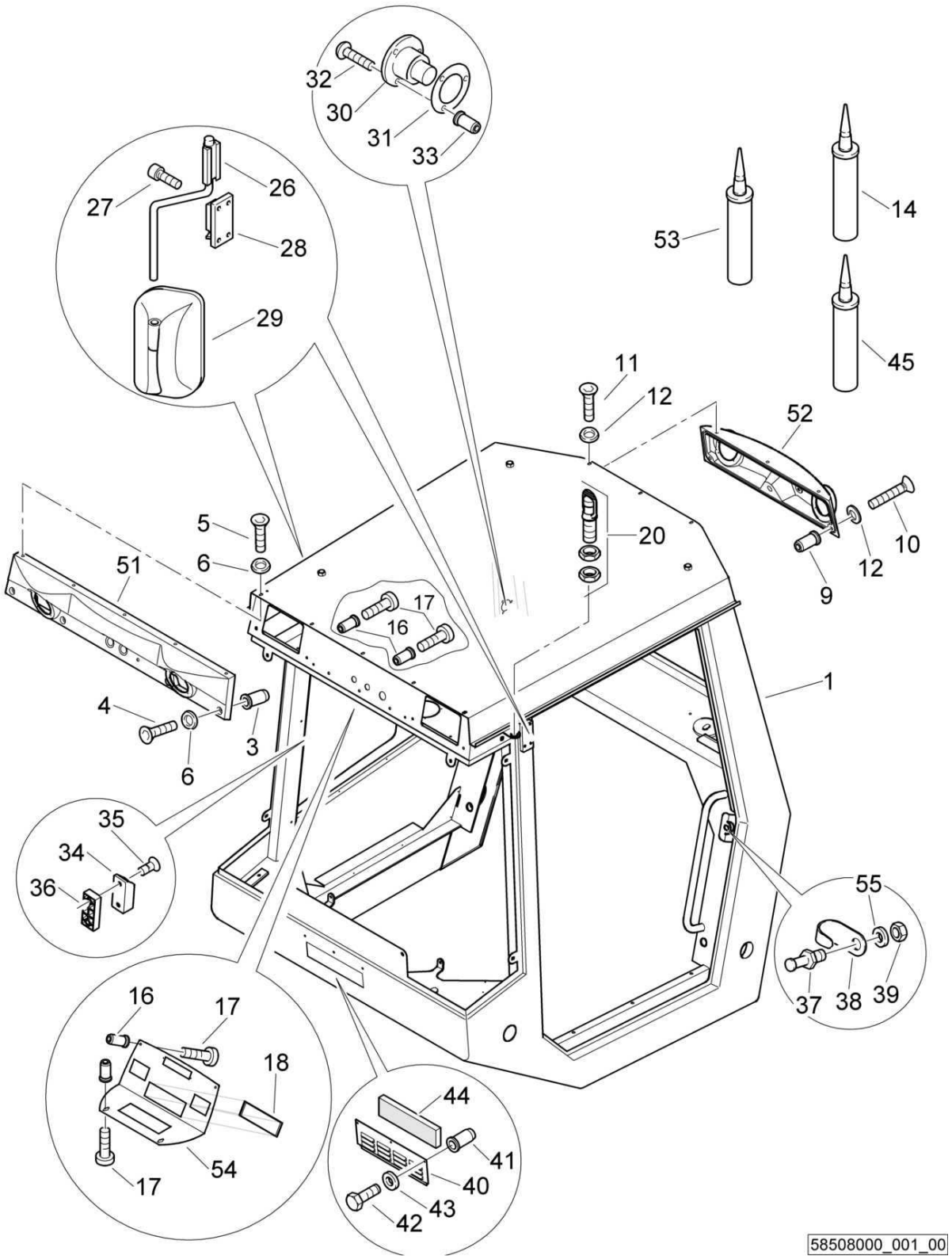

Cab
Kabine
Cabine

58508000 1001 1

BOMAG FAYAT GROUP

Pos. Pos. Pos.	Part no. Teilenr. No.piece	Qty. Menge Qte.	Description	Benennung	Designation
1	58291001	1	Cabin	Kabine	Cabine
3	05990050	4	Rivet	Niet	Rivet
4	07420630	4	Countersunk screw	Senkschraube	Vis noyée
5	07310612	5	Countersunk screw	Senkschraube	Vis noyée
6	32110286	9	Washer	Scheibe	Disque
9	05990050	2	Rivet	Niet	Rivet
10	07420630	2	Countersunk screw	Senkschraube	Vis noyée
11	07310612	3	Countersunk screw	Senkschraube	Vis noyée
12	32110286	5	Washer	Scheibe	Disque
14	00970036	0,50	Silicone oil	Silicon	Huile silicone
16	05990050	6	Rivet	Niet	Rivet
17	07210616	6	Pens head screw	Linsenschraube	Vis à tête cylindrique bombée
18	05573015	1	Orifice	Blende	Diaphragme
20	05751164	1	Tube	Aufsteckrohr	Tube
26	05571297	2	Mirror bar	Spiegelstange	Tige de rétroviseur
27	07230806	8	Socket-head cap screw	Zylinderschraube	Vis à tête six pans creux
28	05571298	2	Base plate	Grundplatte	Plaque de base
29	05571242	2	Outer mirror	Außenspiegel	Rétroviseur extérieur
30	05932106	1	Door catch	Türfeststeller	Blocage de porte
31	05932105	1	Base	Unterlage	Support
32	07210629	3	Pens head screw	Linsenschraube	Vis à tête cylindrique bombée
33	05990050	3	Rivet	Niet	Rivet
34	87500164	1	Claw	Klaue	Griffe
35	07420630	2	Countersunk screw	Senkschraube	Vis noyée
36	58291121	1	Spacer piece	Distanzstück	Pièce d'écartement
37	05932131	1	Locking pin	Schließbolzen	Mandrin de fermeture
38	05932132	1	Bow	Bügel	Monture
39	08121210	1	Hexagon nut	Sechskantmutter	Ecrou hexagonal
40	58291076	1	Cover	Abdeckung	Protection
41	05990050	3	Rivet	Niet	Rivet
42	07140626	3	Hexagon bolt	Sechskantschraube	Vis à tête hexagonale
43	08751064	3	Spring washer	Spannscheibe	Rondelle tendeuse
44	58291079	3	Filter	Filter	Filtre
45	00970038	0,33	Sealing agent	Dichtmittel	Matériau d'étanchéité
51	58291110	1	Lamp console	Lampenkonsole	Console de phare
52	58291111	1	Lamp console	Lampenkonsole	Console de phare
53	00970040	0,30	Sealing agent	Dichtmittel	Matériau d'étanchéité
54	58291127	1	Plate	Blech	Tôle
55	08752130	1	Spring washer	Spannscheibe	Rondelle tendeuse

Cab
Kabine
Cabine

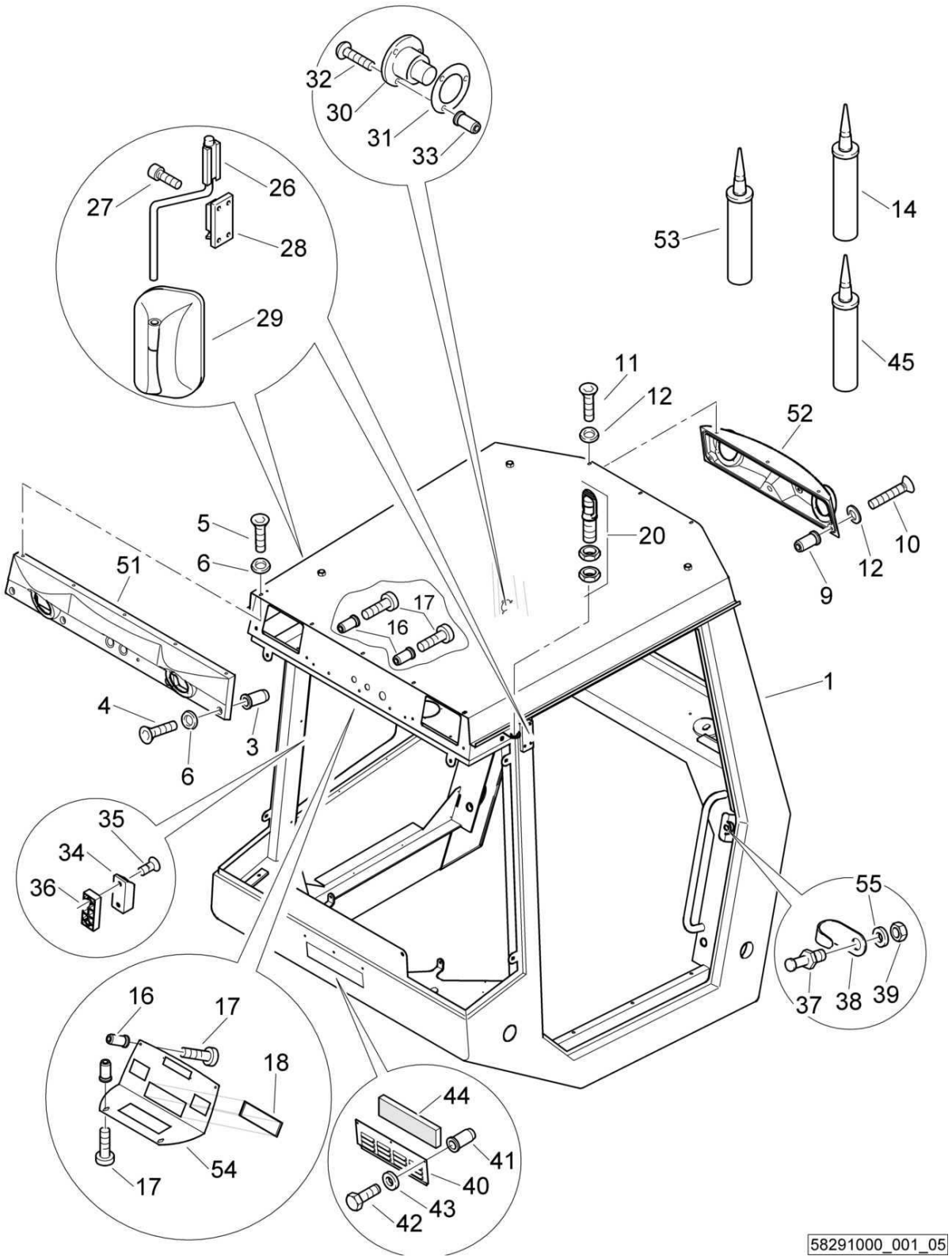

58291000_001_05

Cab
Kabine
Cabine

58291000 1001 1

BOMAG FAYAT GROUP

Pos. Pos. Pos.	Part no. Teilenr. No.piece	Qty. Menge Qte.	Description	Benennung	Designation
1	58291001	1	Cabin	Kabine	Cabine
3	05990050	4	Rivet	Niet	Rivet
4	07420630	4	Countersunk screw	Senkschraube	Vis noyée
5	07310612	5	Countersunk screw	Senkschraube	Vis noyée
6	32110286	9	Washer	Scheibe	Disque
9	05990050	2	Rivet	Niet	Rivet
10	07420630	2	Countersunk screw	Senkschraube	Vis noyée
11	07310612	3	Countersunk screw	Senkschraube	Vis noyée
12	32110286	5	Washer	Scheibe	Disque
14	00970036	0,50	Silicone oil	Silicon	Huile silicone
16	05990050	6	Rivet	Niet	Rivet
17	07210616	6	Pens head screw	Linsenschraube	Vis à tête cylindrique bombée
18	05573015	1	Orifice	Blende	Diaphragme
20	05751164	1	Tube	Aufsteckrohr	Tube
26	05571297	2	Mirror bar	Spiegelstange	Tige de rétroviseur
27	07230806	8	Socket-head cap screw	Zylinderschraube	Vis à tête six pans creux
28	05571298	2	Base plate	Grundplatte	Plaque de base
29	05571242	2	Outer mirror	Außenspiegel	Rétroviseur extérieur
30	05932106	1	Door catch	Türfeststeller	Blocage de porte
31	05932105	1	Base	Unterlage	Support
32	07210629	3	Pens head screw	Linsenschraube	Vis à tête cylindrique bombée
33	05990050	3	Rivet	Niet	Rivet
34	87500164	1	Claw	Klaue	Griffe
35	07420630	2	Countersunk screw	Senkschraube	Vis noyée
36	58291121	1	Spacer piece	Distanzstück	Pièce d'écartement
37	05932131	1	Locking pin	Schließbolzen	Mandrin de fermeture
38	05932132	1	Bow	Bügel	Monture
39	08121210	1	Hexagon nut	Sechskantmutter	Ecrou hexagonal
40	58291076	1	Cover	Abdeckung	Protection
41	05990050	3	Rivet	Niet	Rivet
42	07140626	3	Hexagon bolt	Sechskantschraube	Vis à tête hexagonale
43	08751064	3	Spring washer	Spannscheibe	Rondelle tendeuse
44	58291079	3	Filter	Filter	Filtre
45	00970038	0,33	Sealing agent	Dichtmittel	Matériau d'étanchéité
51	58291110	1	Lamp console	Lampenkonsole	Console de phare
52	58291111	1	Lamp console	Lampenkonsole	Console de phare
53	00970040	0,30	Sealing agent	Dichtmittel	Matériau d'étanchéité
54	58291127	1	Plate	Blech	Tôle
55	08752130	1	Spring washer	Spannscheibe	Rondelle tendeuse

Cab
Kabine
Cabine

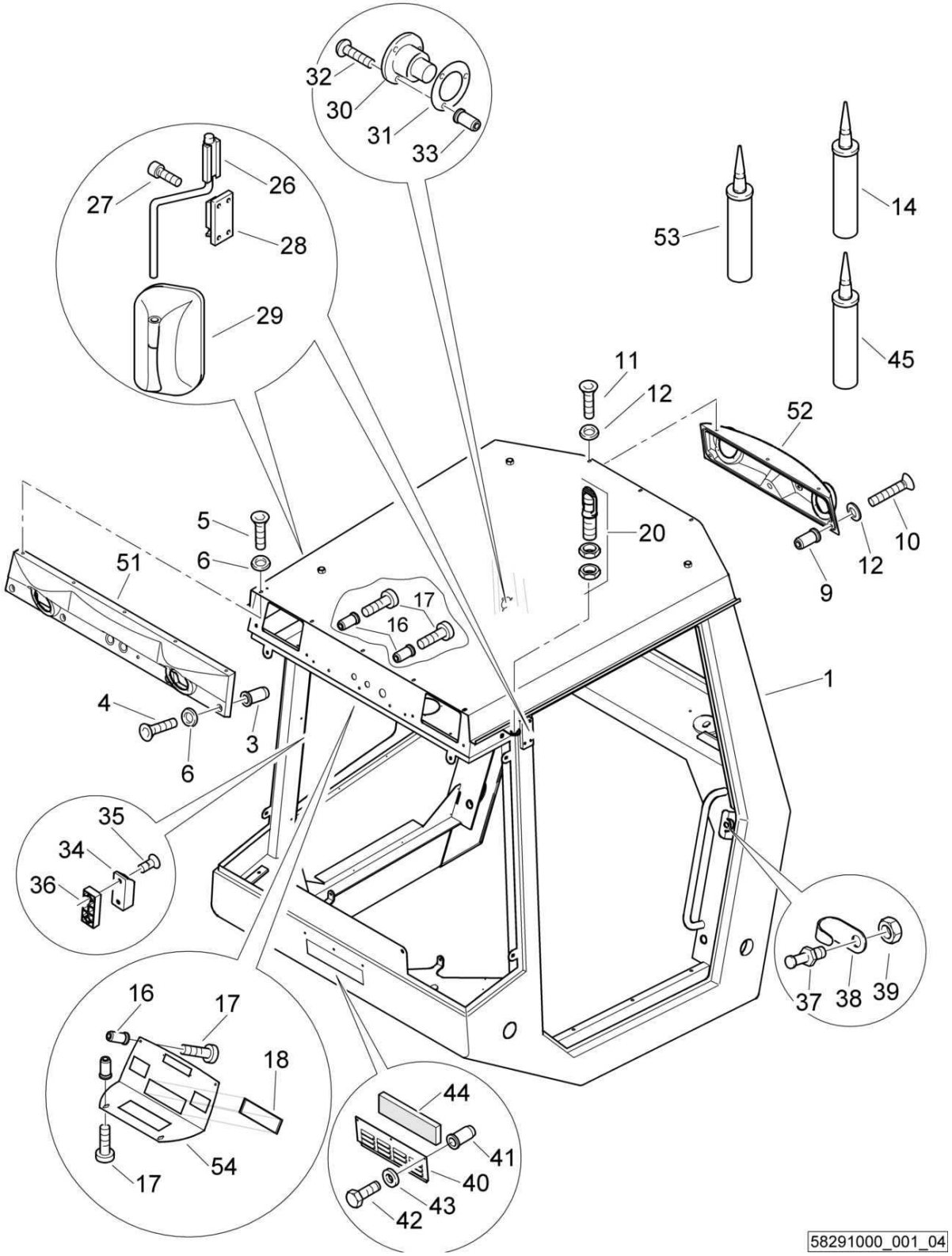

58291000_001_04

Cab
Kabine
Cabine

58291000 1001 1

BOMAG FAYAT GROUP

Pos. Pos. Pos.	Part no. Teilenr. No.piece	Qty. Menge Qte.	Description	Benennung	Designation
1	58291001	1	Cabin	Kabine	Cabine
3	05990050	4	Rivet	Niet	Rivet
4	07420630	4	Countersunk screw	Senkschraube	Vis noyée
5	07310612	5	Countersunk screw	Senkschraube	Vis noyée
6	32110286	9	Washer	Scheibe	Disque
9	05990050	2	Rivet	Niet	Rivet
10	07420630	2	Countersunk screw	Senkschraube	Vis noyée
11	07310612	3	Countersunk screw	Senkschraube	Vis noyée
12	32110286	5	Washer	Scheibe	Disque
14	00970036	0,50	Silicone oil	Silicon	Huile silicone
16	05990050	6	Rivet	Niet	Rivet
17	07210616	6	Pens head screw	Linsenschraube	Vis à tête cylindrique bombée
18	05573015	1	Orifice	Blende	Diaphragme
20	05751164	1	Tube	Aufsteckrohr	Tube
26	05571297	2	Mirror bar	Spiegelstange	Tige de rétroviseur
27	07230806	8	Socket-head cap screw	Zylinderschraube	Vis à tête six pans creux
28	05571298	2	Base plate	Grundplatte	Plaque de base
29	05571242	2	Outer mirror	Außenspiegel	Rétroviseur extérieur
30	05932106	1	Door catch	Türfeststeller	Blocage de porte
31	05932105	1	Base	Unterlage	Support
32	07210629	3	Pens head screw	Linsenschraube	Vis à tête cylindrique bombée
33	05990050	3	Rivet	Niet	Rivet
34	87500164	1	Claw	Klaue	Griffe
35	07420630	2	Countersunk screw	Senkschraube	Vis noyée
36	58291121	1	Spacer piece	Distanzstück	Pièce d'écartement
37	05932131	1	Locking pin	Schließbolzen	Mandrin de fermeture
38	05932132	1	Bow	Bügel	Monture
39	08121210	1	Hexagon nut	Sechskantmutter	Ecrou hexagonal
40	58291076	1	Cover	Abdeckung	Protection
41	05990050	3	Rivet	Niet	Rivet
42	07140626	3	Hexagon bolt	Sechskantschraube	Vis à tête hexagonale
43	08751064	3	Spring washer	Spannscheibe	Rondelle tendeuse
44	58291079	3	Filter	Filter	Filtre
45	00970038	0,33	Sealing agent	Dichtmittel	Matériau d'étanchéité
51	58291110	1	Lamp console	Lampenkonsole	Console de phare
52	58291111	1	Lamp console	Lampenkonsole	Console de phare
53	00970040	0,30	Sealing agent	Dichtmittel	Matériau d'étanchéité
54	58291127	1	Plate	Blech	Tôle

Cab
Kabine
Cabine

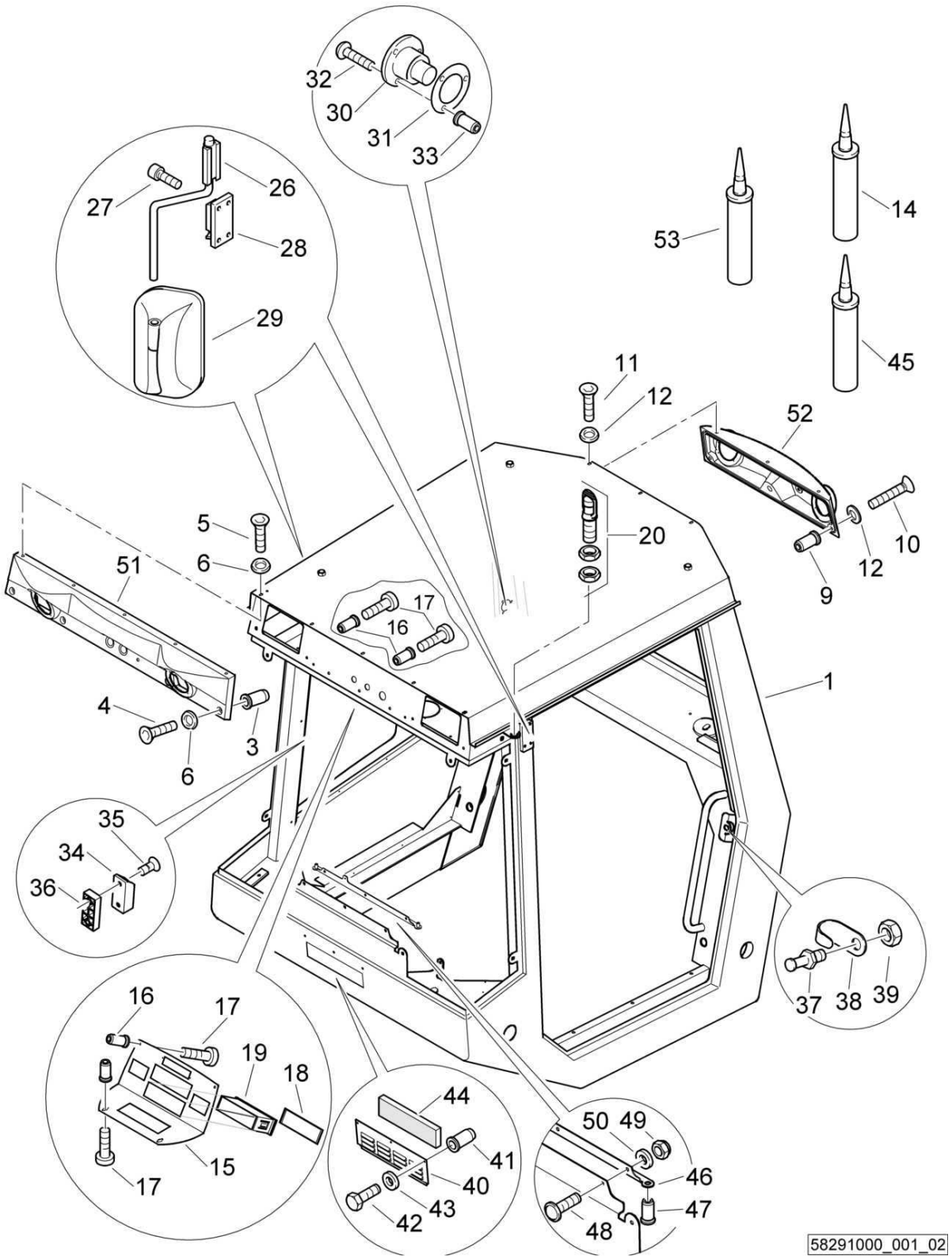

58291000_001_02

Cab
Kabine
Cabine

58291000 1001 1

BOMAG FAYAT GROUP

Pos. Pos. Pos.	Part no. Teilenr. No.piece	Qty. Menge Qte.	Description	Benennung	Designation
1	58291001	1	Cabin	Kabine	Cabine
3	05990050	4	Rivet	Niet	Rivet
4	07420630	4	Countersunk screw	Senkschraube	Vis noyée
5	07310612	5	Countersunk screw	Senkschraube	Vis noyée
6	32110286	9	Washer	Scheibe	Disque
9	05990050	2	Rivet	Niet	Rivet
10	07420630	2	Countersunk screw	Senkschraube	Vis noyée
11	07310612	3	Countersunk screw	Senkschraube	Vis noyée
12	32110286	5	Washer	Scheibe	Disque
14	00970036	0,50	Silicone oil	Silicon	Huile silicone
15	58291010	1	Plate	Blech	Tôle
16	05990050	6	Rivet	Niet	Rivet
17	07210616	6	Pens head screw	Linsenschraube	Vis à tête cylindrique bombée
18	05573015	1	Orifice	Blende	Diaphragme
19	05573014	1	Pillow block	Halterung	Support
20	05751164	1	Tube	Aufsteckrohr	Tube
26	05571297	2	Mirror bar	Spiegelstange	Tige de rétroviseur
27	07230806	8	Socket-head cap screw	Zylinderschraube	Vis à tête six pans creux
28	05571298	2	Base plate	Grundplatte	Plaque de base
29	05571242	2	Outer mirror	Außenspiegel	Rétroviseur extérieur
30	05932106	1	Door catch	Türfeststeller	Blocage de porte
31	05932105	1	Base	Unterlage	Support
32	07210629	3	Pens head screw	Linsenschraube	Vis à tête cylindrique bombée
33	05990050	3	Rivet	Niet	Rivet
34	87500164	1	Claw	Klaue	Griffe
35	07420630	2	Countersunk screw	Senkschraube	Vis noyée
36	58291121	1	Spacer piece	Distanzstück	Pièce d'écartement
37	05932131	1	Locking pin	Schließbolzen	Mandrin de fermeture
38	05932132	1	Bow	Bügel	Monture
39	08121210	1	Hexagon nut	Sechskantmutter	Ecrou hexagonal
40	58291076	1	Cover	Abdeckung	Protection
41	05990050	3	Rivet	Niet	Rivet
42	07140626	3	Hexagon bolt	Sechskantschraube	Vis à tête hexagonale
43	08751064	3	Spring washer	Spannscheibe	Rondelle tendeuse
44	58291079	3	Filter	Filter	Filtre
45	00970038	0,33	Sealing agent	Dichtmittel	Matériau d'étanchéité
46	58250204	1	Holder	Halter	Support
47	05990049	2	Nut,blind	Blindnietmutter	Ecrou
48	07280601	3	Flat head screw	Flachrundschraube	Vis à tête bombée
49	08130611	3	Safety nut	Sechskantmutter selb.sich	Ecrou de sûreté
50	08510612	3	Washer	Scheibe	Disque
51	58291110	1	Lamp console	Lampenkonsole	Console de phare
52	58291111	1	Lamp console	Lampenkonsole	Console de phare
53	00970040	0,30	Sealing agent	Dichtmittel	Matériau d'étanchéité

Cab
Kabine
Cabine

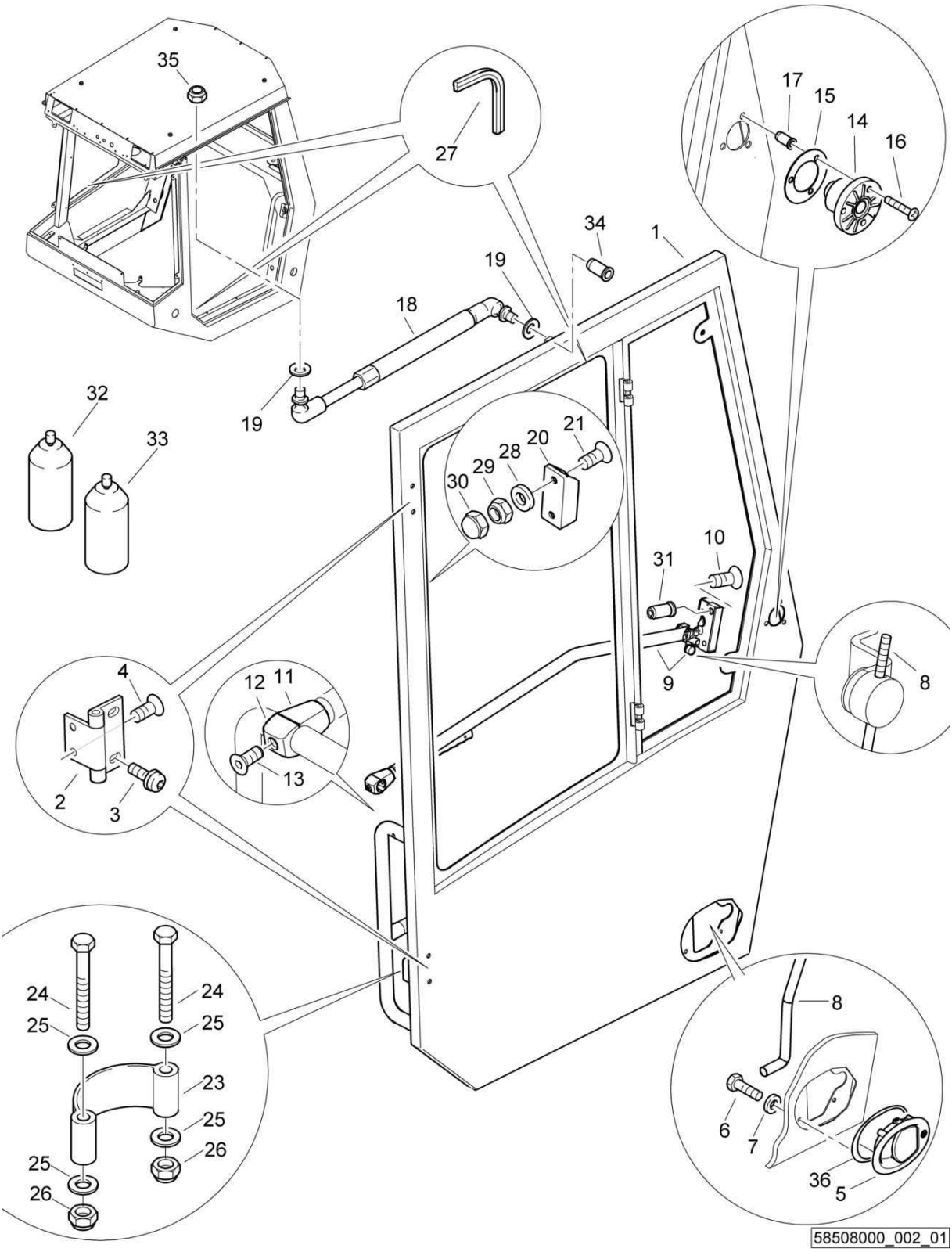

58508000_002_01

Cab
Kabine
Cabine

58508000 1001 1

BOMAG FAYAT GROUP

Pos. Pos. Pos.	Part no. Teilenr. No.piece	Qty. Menge Qte.	Description	Benennung	Designation
1	58291060	1	Door	Tür	Porte
2	05939163	2	Hinge	Scharnier	Charnière
3	07210896	4	Pens head screw	Linsenschraube	Vis à tête cylindrique bombée
4	07320814	4	Countersunk screw	Senkschraube	Vis noyée
5	05932134	1	Handle recess	Griffschale	Coque de poignée
6	07140618	4	Hexagon bolt	Sechskantschraube	Vis à tête hexagonale
7	08751064	4	Spring washer	Spannscheibe	Rondelle tendeuse
8	05932135	1	Rod	Stange	Tige
9	05932136	1	Door lock	Türschloß	Serrure de la porte
10	07320821	2	Countersunk screw	Senkschraube	Vis noyée
11	05932133	1	Pillow block	Halterung	Support
12	05932137	1	Pillow block	Halterung	Support
13	07320657	1	Countersunk screw	Senkschraube	Vis noyée
14	05932106	1	Door catch	Türfeststeller	Blocage de porte
15	05932105	1	Base	Unterlage	Support
16	07210629	3	Pens head screw	Linsenschraube	Vis à tête cylindrique bombée
17	05990050	3	Rivet	Niet	Rivet
18	05581168	1	Gas spring	Gasfeder	Amortisseur à gaz
19	08752084	2	Spring washer	Spannscheibe	Rondelle tendeuse
20	87500164	1	Claw	Klaue	Griffe
21	07320612	2	Countersunk screw	Senkschraube	Vis noyée
23	58291099	1	Retaining band	Halteband	Collier de support
24	07130836	2	Hexagon bolt	Sechskantschraube	Vis à tête hexagonale
25	08510817	4	Washer	Scheibe	Disque
26	08130813	2	Safety nut	Sechskantmutter selb.sich	Ecrou de sûreté
27	00652145	100 dm	Sealing section	Dichtungsprofil	Joint d'étanchéité profilé
28	08510612	2	Washer	Scheibe	Disque
29	08130611	2	Safety nut	Sechskantmutter selb.sich	Ecrou de sûreté
30	06510174	2	Protection cap	Schutzkappe	Chapeau protecteur
31	05990051	2	Nut,blind	Blindnietmutter	Ecrou
32	00978040	25,0 ml	Grease	Fett	Graisse
33	00978041	15,0 ml	Conditioner	Pflegemittel	Produit d'entretien
34	05990051	1	Nut,blind	Blindnietmutter	Ecrou
35	08130813	1	Safety nut	Sechskantmutter selb.sich	Ecrou de sûreté
36	05932148	1	Base	Unterlage	Support

Cab
Kabine
Cabine

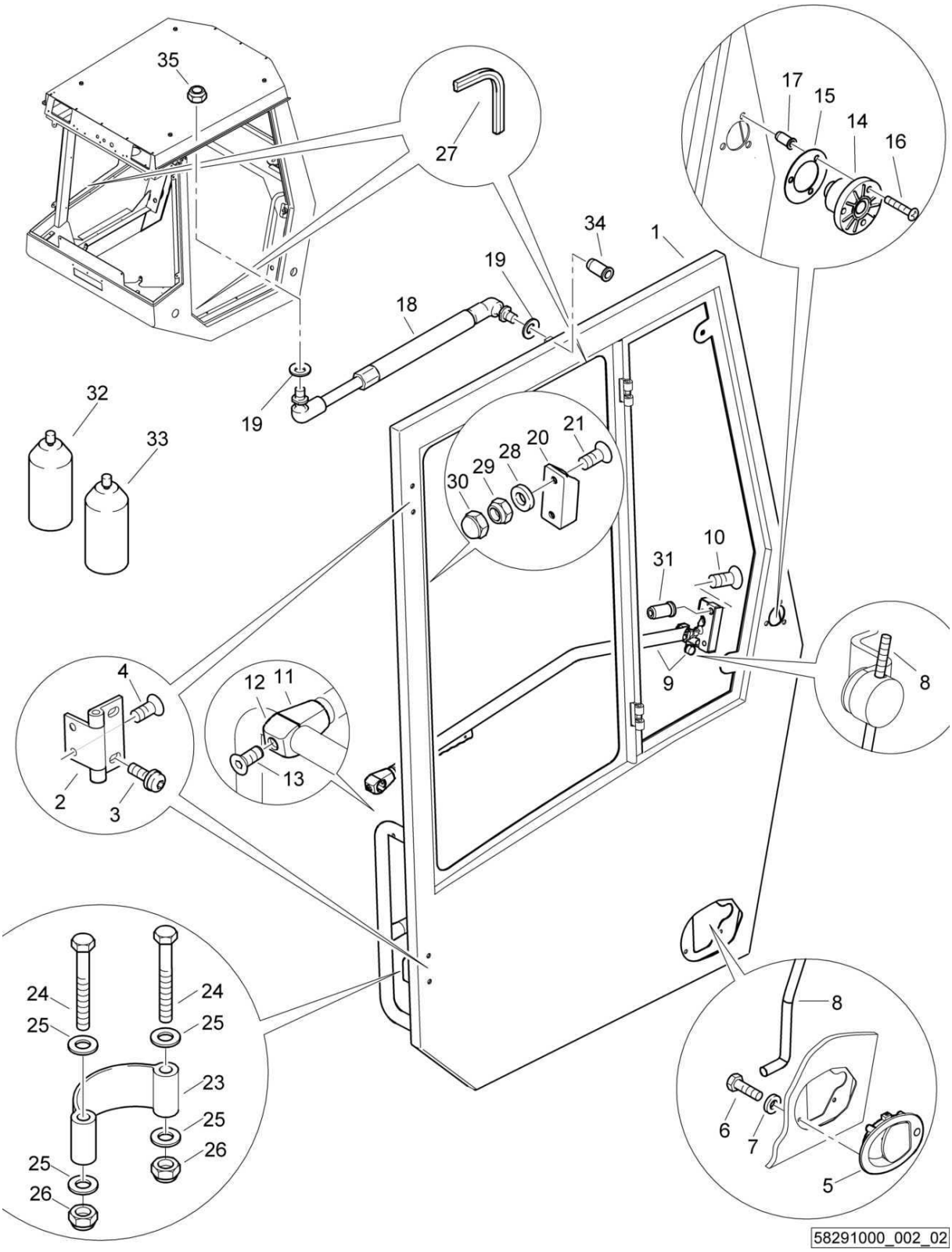

58291000_002_02

Cab
Kabine
Cabine

58291000 1001 1

BOMAG FAYAT GROUP

Pos. Pos. Pos.	Part no. Teilenr. No.piece	Qty. Menge Qte.	Description	Benennung	Designation
1	58291060	1	Door	Tür	Porte
2	05939163	2	Hinge	Scharnier	Charnière
3	07210896	4	Pens head screw	Linsenschraube	Vis à tête cylindrique bombée
4	07320814	4	Countersunk screw	Senkschraube	Vis noyée
5	05932134	1	Handle recess	Griffschale	Coque de poignée
6	07140618	4	Hexagon bolt	Sechskantschraube	Vis à tête hexagonale
7	08751064	4	Spring washer	Spannscheibe	Rondelle tendeuse
8	05932135	1	Rod	Stange	Tige
9	05932136	1	Door lock	Türschloß	Serrure de la porte
10	07320821	2	Countersunk screw	Senkschraube	Vis noyée
11	05932133	1	Pillow block	Halterung	Support
12	05932137	1	Pillow block	Halterung	Support
13	07320657	1	Countersunk screw	Senkschraube	Vis noyée
14	05932106	1	Door catch	Türfeststeller	Blocage de porte
15	05932105	1	Base	Unterlage	Support
16	07210629	3	Pens head screw	Linsenschraube	Vis à tête cylindrique bombée
17	05990050	3	Rivet	Niet	Rivet
18	05581168	1	Gas spring	Gasfeder	Amortisseur à gaz
19	08752084	2	Spring washer	Spannscheibe	Rondelle tendeuse
20	87500164	1	Claw	Klaue	Griffe
21	07320612	2	Countersunk screw	Senkschraube	Vis noyée
23	58291099	1	Retaining band	Halteband	Collier de support
24	07130836	2	Hexagon bolt	Sechskantschraube	Vis à tête hexagonale
25	08510817	4	Washer	Scheibe	Disque
26	08130813	2	Safety nut	Sechskantmutter selb.sich	Ecrou de sûreté
27	00652145	100 dm	Sealing section	Dichtungsprofil	Joint d'étanchéité profilé
28	08510612	2	Washer	Scheibe	Disque
29	08130611	2	Safety nut	Sechskantmutter selb.sich	Ecrou de sûreté
30	06510174	2	Protection cap	Schutzkappe	Chapeau protecteur
31	05990051	2	Nut,blind	Blindnietmutter	Ecrou
32	00978040	25,0 ml	Grease	Fett	Graisse
33	00978041	15,0 ml	Conditioner	Pflegemittel	Produit d'entretien
34	05990051	1	Nut,blind	Blindnietmutter	Ecrou
35	08130813	1	Safety nut	Sechskantmutter selb.sich	Ecrou de sûreté

Cab
Kabine
Cabine

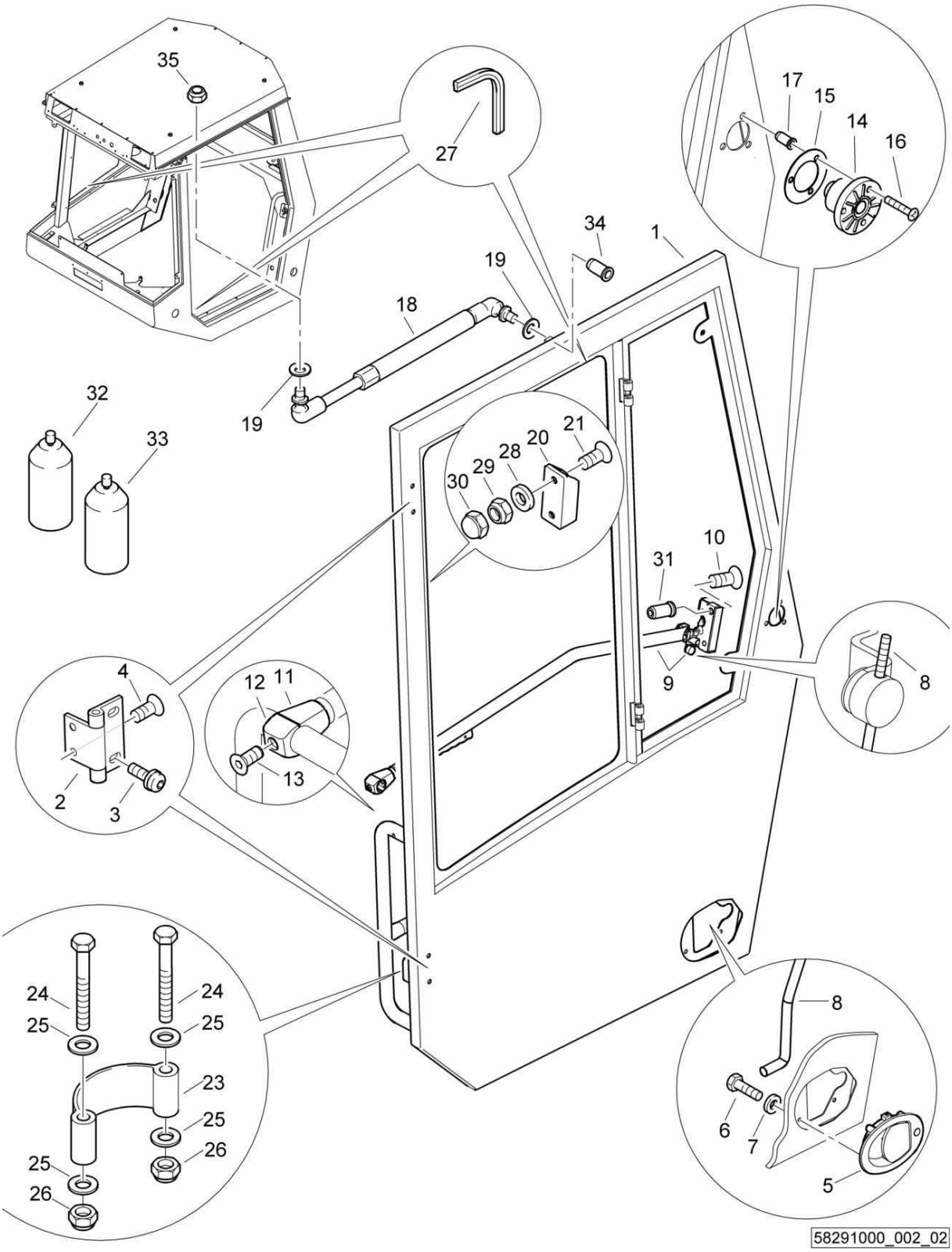

Cab
Kabine
Cabine

58291000 1001 1

BOMAG FAYAT GROUP

Pos. Pos. Pos.	Part no. Teilenr. No.piece	Qty. Menge Qte.	Description	Benennung	Designation
1	58291060	1	Door	Tür	Porte
2	05939163	2	Hinge	Scharnier	Charnière
3	07210896	4	Pens head screw	Linsenschraube	Vis à tête cylindrique bombée
4	07320812	4	Countersunk screw	Senkschraube	Vis noyée
5	05932134	1	Handle recess	Griffschale	Coque de poignée
6	07140618	4	Hexagon bolt	Sechskantschraube	Vis à tête hexagonale
7	08751064	4	Spring washer	Spannscheibe	Rondelle tendeuse
8	05932135	1	Rod	Stange	Tige
9	05932136	1	Door lock	Türschloß	Serrure de la porte
10	07320825	2	Countersunk screw	Senkschraube	Vis noyée
11	05932133	1	Pillow block	Halterung	Support
12	05932137	1	Pillow block	Halterung	Support
13	07320657	1	Countersunk screw	Senkschraube	Vis noyée
14	05932106	1	Door catch	Türfeststeller	Blocage de porte
15	05932105	1	Base	Unterlage	Support
16	07210629	3	Pens head screw	Linsenschraube	Vis à tête cylindrique bombée
17	05990050	3	Rivet	Niet	Rivet
18	05581168	1	Gas spring	Gasfeder	Amortisseur à gaz
19	08752084	2	Spring washer	Spannscheibe	Rondelle tendeuse
20	87500164	1	Claw	Klaue	Griffe
21	07320612	2	Countersunk screw	Senkschraube	Vis noyée
23	58291099	1	Retaining band	Halteband	Collier de support
24	07130836	2	Hexagon bolt	Sechskantschraube	Vis à tête hexagonale
25	08510817	4	Washer	Scheibe	Disque
26	08130813	2	Safety nut	Sechskantmutter selb.sich	Ecrou de sûreté
27	00652145	100 dm	Sealing section	Dichtungsprofil	Joint d'étanchéité profilé
28	08510612	2	Washer	Scheibe	Disque
29	08130611	2	Safety nut	Sechskantmutter selb.sich	Ecrou de sûreté
30	06510174	2	Protection cap	Schutzkappe	Chapeau protecteur
31	05990051	2	Nut,blind	Blindnietmutter	Ecrou
32	00978040	25,0 ml	Grease	Fett	Graisse
33	00978041	15,0 ml	Conditioner	Pflegemittel	Produit d'entretien
34	05990051	1	Nut,blind	Blindnietmutter	Ecrou
35	08130813	1	Safety nut	Sechskantmutter selb.sich	Ecrou de sûreté

S/N 101583411017 ▶ S/N 101583411020

Cab
Kabine
Cabine

58291000_002_01

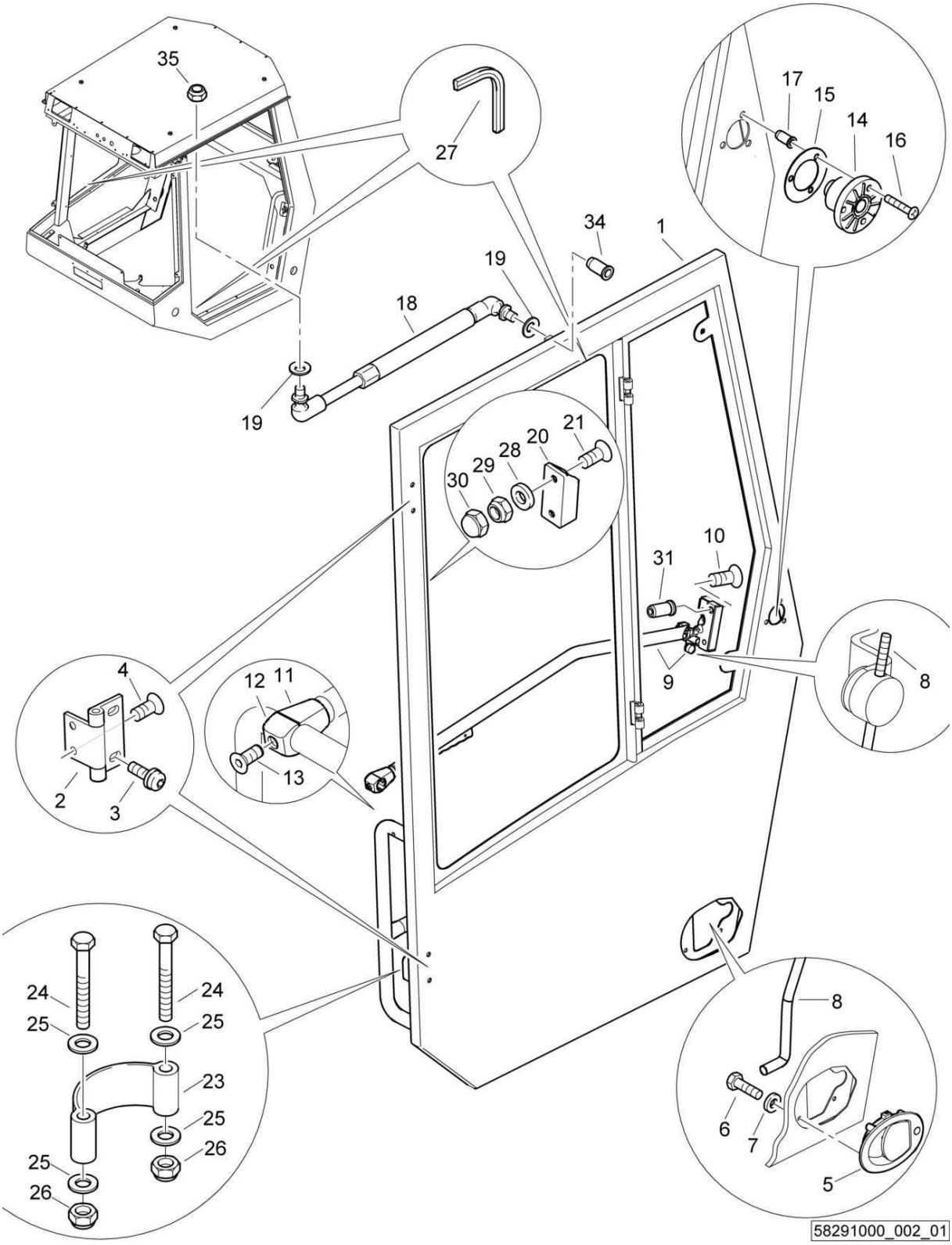

Cab
Kabine
Cabine

58291000 1001 1

BOMAG FAYAT GROUP

Pos. Pos. Pos.	Part no. Teilenr. No.piece	Qty. Menge Qte.	Description	Benennung	Designation
1	58291060	1	Door	Tür	Porte
2	05939163	2	Hinge	Scharnier	Charnière
3	07210896	4	Pens head screw	Linsenschraube	Vis à tête cylindrique bombée
4	07320812	4	Countersunk screw	Senkschraube	Vis noyée
5	05932134	1	Handle recess	Griffschale	Coque de poignée
6	07140618	4	Hexagon bolt	Sechskantschraube	Vis à tête hexagonale
7	08751064	4	Spring washer	Spannscheibe	Rondelle tendeuse
8	05932135	1	Rod	Stange	Tige
9	05932136	1	Door lock	Türschloß	Serrure de la porte
10	07320825	2	Countersunk screw	Senkschraube	Vis noyée
11	05932133	1	Pillow block	Halterung	Support
12	05932137	1	Pillow block	Halterung	Support
13	07320657	1	Countersunk screw	Senkschraube	Vis noyée
14	05932106	1	Door catch	Türfeststeller	Blocage de porte
15	05932105	1	Base	Unterlage	Support
16	07210629	3	Pens head screw	Linsenschraube	Vis à tête cylindrique bombée
17	05990050	3	Rivet	Niet	Rivet
18	05581168	1	Gas spring	Gasfeder	Amortisseur à gaz
19	08752084	2	Spring washer	Spannscheibe	Rondelle tendeuse
20	87500164	1	Claw	Klaue	Griffe
21	07320612	2	Countersunk screw	Senkschraube	Vis noyée
23	58291099	1	Retaining band	Halteband	Collier de support
24	07130836	2	Hexagon bolt	Sechskantschraube	Vis à tête hexagonale
25	08510817	4	Washer	Scheibe	Disque
26	08130813	2	Safety nut	Sechskantmutter selb.sich	Ecrou de sûreté
27	00652145	100 dm	Sealing section	Dichtungsprofil	Joint d'étanchéité profilé
28	08510612	2	Washer	Scheibe	Disque
29	08130611	2	Safety nut	Sechskantmutter selb.sich	Ecrou de sûreté
30	06510174	2	Protection cap	Schutzkappe	Chapeau protecteur
31	05990051	2	Nut,blind	Blindnietmutter	Ecrou
34	05990051	1	Nut,blind	Blindnietmutter	Ecrou
35	08130813	1	Safety nut	Sechskantmutter selb.sich	Ecrou de sûreté

Cab
Kabine
Cabine

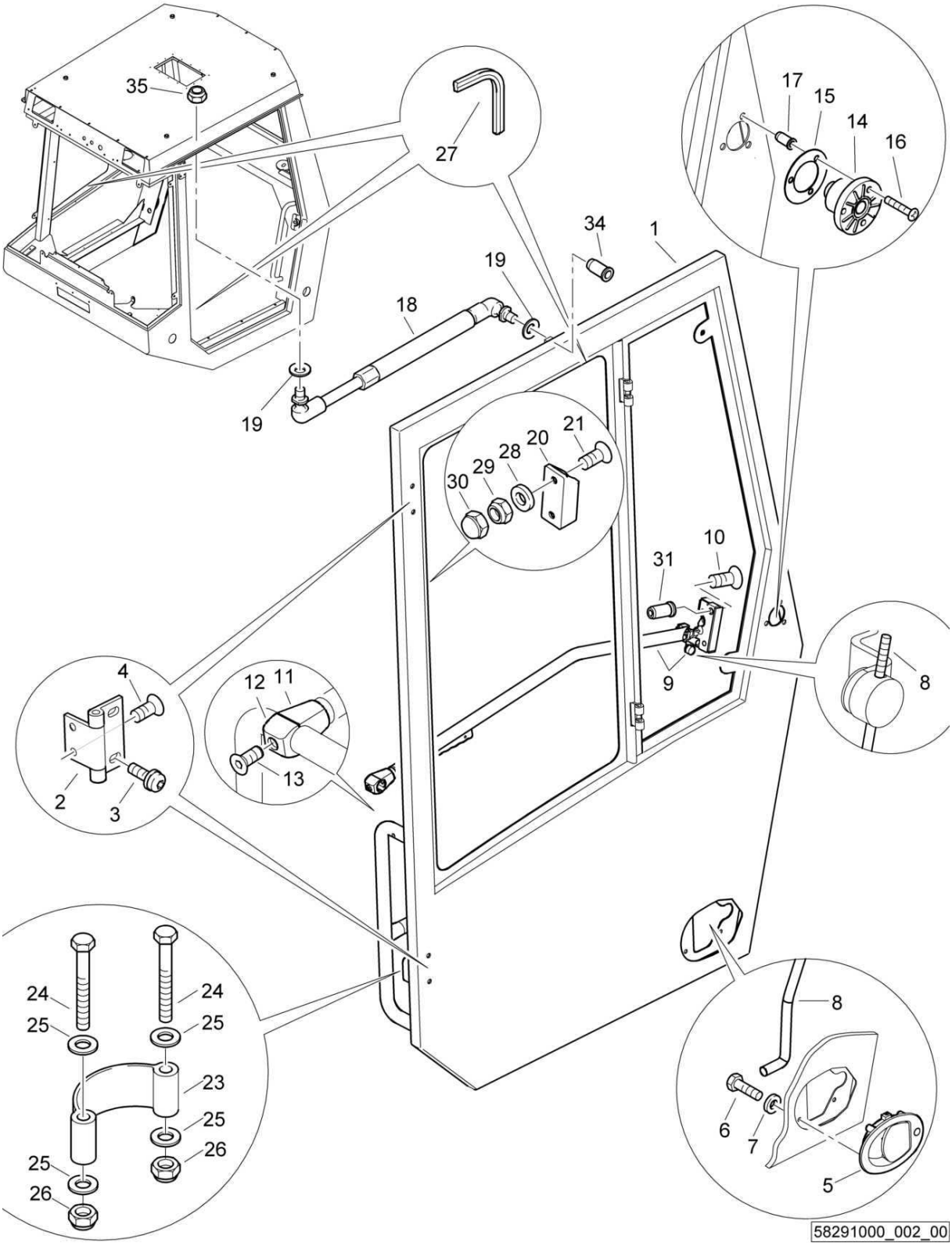

58291000_002_00

Cab
Kabine
Cabine

58291000 1001 1

BOMAG FAYAT GROUP

Pos. Pos. Pos.	Part no. Teilenr. No.piece	Qty. Menge Qte.	Description	Benennung	Designation
1	58291060	1	Door	Tür	Porte
2	05939163	2	Hinge	Scharnier	Charnière
3	07210896	4	Pens head screw	Linsenschraube	Vis à tête cylindrique bombée
4	07320812	4	Countersunk screw	Senkschraube	Vis noyée
5	05932134	1	Handle recess	Griffschale	Coque de poignée
6	07140618	4	Hexagon bolt	Sechskantschraube	Vis à tête hexagonale
7	08751064	4	Spring washer	Spannscheibe	Rondelle tendeuse
8	05932135	1	Rod	Stange	Tige
9	05932136	1	Door lock	Türschloß	Serrure de la porte
10	07320825	2	Countersunk screw	Senkschraube	Vis noyée
11	05932133	1	Pillow block	Halterung	Support
12	05932137	1	Pillow block	Halterung	Support
13	07320657	1	Countersunk screw	Senkschraube	Vis noyée
14	05932106	1	Door catch	Türfeststeller	Blocage de porte
15	05932105	1	Base	Unterlage	Support
16	07210629	3	Pens head screw	Linsenschraube	Vis à tête cylindrique bombée
17	05990050	3	Rivet	Niet	Rivet
18	05581168	1	Gas spring	Gasfeder	Amortisseur à gaz
19	08752084	2	Spring washer	Spannscheibe	Rondelle tendeuse
20	87500164	1	Claw	Klaue	Griffe
21	07320612	2	Countersunk screw	Senkschraube	Vis noyée
23	58291099	1	Retaining band	Halteband	Collier de support
24	07130836	2	Hexagon bolt	Sechskantschraube	Vis à tête hexagonale
25	08510817	4	Washer	Scheibe	Disque
26	08130813	2	Safety nut	Sechskantmutter selb.sich	Ecrou de sûreté
27	00652145	100 dm	Sealing section	Dichtungsprofil	Joint d'étanchéité profilé
28	08510612	2	Washer	Scheibe	Disque
29	08130611	2	Safety nut	Sechskantmutter selb.sich	Ecrou de sûreté
30	06510174	2	Protection cap	Schutzkappe	Chapeau protecteur
31	05990051	2	Nut,blind	Blindnietmutter	Ecrou
34	05990051	1	Nut,blind	Blindnietmutter	Ecrou
35	08130813	1	Safety nut	Sechskantmutter selb.sich	Ecrou de sûreté

S/N 101583411001 ▶ S/N 101583411003

Cab
Kabine
Cabine

58291000_002_00

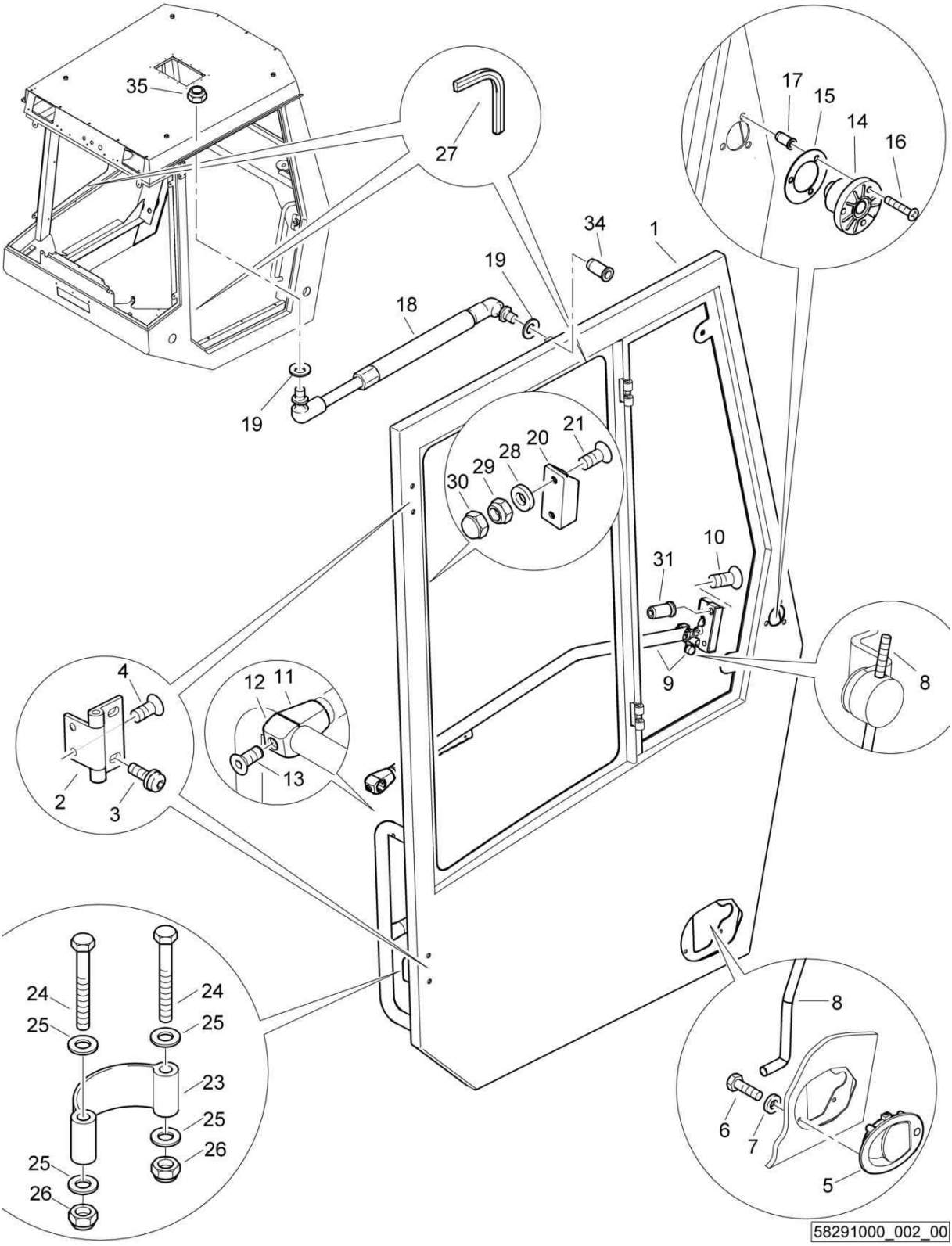

Cab
Kabine
Cabine

58291000 1001 1

BOMAG FAYAT GROUP

Pos. Pos. Pos.	Part no. Teilenr. No.piece	Qty. Menge Qte.	Description	Benennung	Designation
1	58291060	1	Door	Tür	Porte
2	05939163	2	Hinge	Scharnier	Charnière
3	07210896	4	Pens head screw	Linsenschraube	Vis à tête cylindrique bombée
4	07320812	4	Countersunk screw	Senkschraube	Vis noyée
5	05932134	1	Handle recess	Griffschale	Coque de poignée
6	07140618	4	Hexagon bolt	Sechskantschraube	Vis à tête hexagonale
7	08751064	4	Spring washer	Spannscheibe	Rondelle tendeuse
8	05932135	1	Rod	Stange	Tige
9	05932136	1	Door lock	Türschloß	Serrure de la porte
10	07320825	2	Countersunk screw	Senkschraube	Vis noyée
11	05932133	1	Pillow block	Halterung	Support
12	05932137	1	Pillow block	Halterung	Support
13	07320657	1	Countersunk screw	Senkschraube	Vis noyée
14	05932106	1	Door catch	Türfeststeller	Blocage de porte
15	05932105	1	Base	Unterlage	Support
16	07210629	3	Pens head screw	Linsenschraube	Vis à tête cylindrique bombée
17	05990050	3	Rivet	Niet	Rivet
18	05581168	1	Gas spring	Gasfeder	Amortisseur à gaz
19	08752084	2	Spring washer	Spannscheibe	Rondelle tendeuse
20	87500164	1	Claw	Klaue	Griffe
21	07320612	2	Countersunk screw	Senkschraube	Vis noyée
23	58291099	1	Retaining band	Halteband	Collier de support
24	07130842	2	Hexagon bolt	Sechskantschraube	Vis à tête hexagonale
25	08510817	4	Washer	Scheibe	Disque
26	08130813	2	Safety nut	Sechskantmutter selb.sich	Ecrou de sûreté
27	00652145	100 dm	Sealing section	Dichtungsprofil	Joint d'étanchéité profilé
28	08510612	2	Washer	Scheibe	Disque
29	08130611	2	Safety nut	Sechskantmutter selb.sich	Ecrou de sûreté
30	06510174	2	Protection cap	Schutzkappe	Chapeau protecteur
31	05990051	2	Nut,blind	Blindnietmutter	Ecrou
34	05990051	1	Nut,blind	Blindnietmutter	Ecrou
35	08130813	1	Safety nut	Sechskantmutter selb.sich	Ecrou de sûreté

S/N 101583411212 ▶

Cab
Kabine
Cabine

58508000_003_01

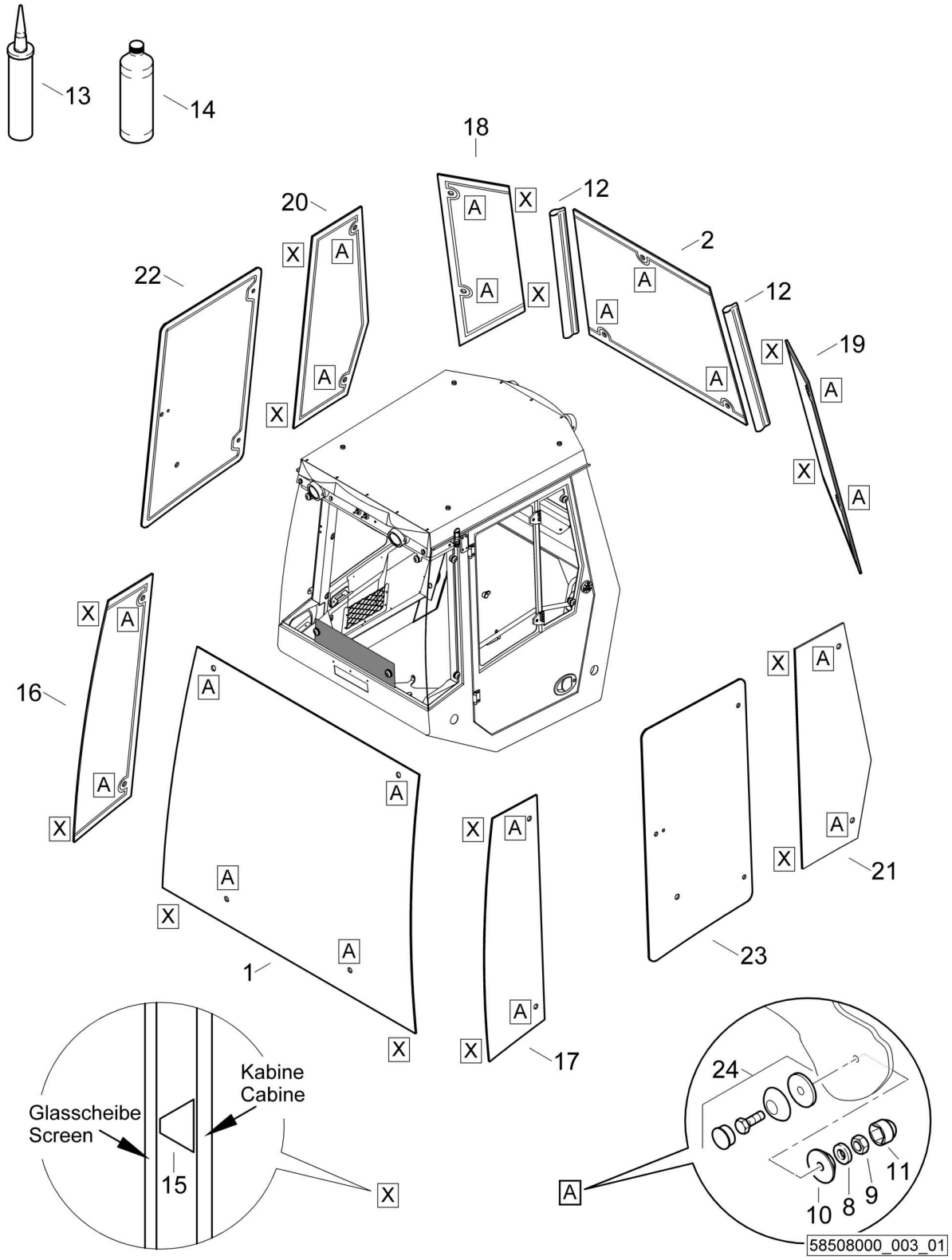

Cab
Kabine
Cabine

58508000 1001 1

BOMAG FAYAT GROUP

Pos. Pos. Pos.	Part no. Teilenr. No.piece	Qty. Menge Qte.	Description	Benennung	Designation
1	58291132	1	Screen, glas	Glasscheibe	Vitre
2	58291133	1	Screen, glas	Glasscheibe	Vitre
8	08510817	19	Washer	Scheibe	Disque
9	08130813	19	Safety nut	Sechskantmutter selb.sich	Ecrou de sûreté
10	58291075	19	Washer	Scheibe	Disque
11	06510175	19	Protection cap	Schutzkappe	Chapeau protecteur
12	00652137	13,0 dm	Sealing section	Dichtungsprofil	Joint d'étanchéité profilé
13	00978034	1,20 l	Adhesive	Klebstoff	Adhésif
14	00978033	0,01	Activator	Aktivator	Activateur
15	05557310	14	Spacer	Abstandshalter	Entretoise
16	58291134	1	Screen, glas	Glasscheibe	Vitre
17	58291135	1	Screen, glas	Glasscheibe	Vitre
18	58291136	1	Screen, glas	Glasscheibe	Vitre
19	58291137	1	Screen, glas	Glasscheibe	Vitre
20	58291138	1	Screen, glas	Glasscheibe	Vitre
21	58291139	1	Screen, glas	Glasscheibe	Vitre
22	58291140	1	Screen, glas	Glasscheibe	Vitre
23	58291141	1	Screen, glas	Glasscheibe	Vitre
24	05932138	19	Fastening	Befestigung	Fixation

S/N 101583411071 ▶ S/N 101583411211

Cab
Kabine
Cabine

58508000_003_00

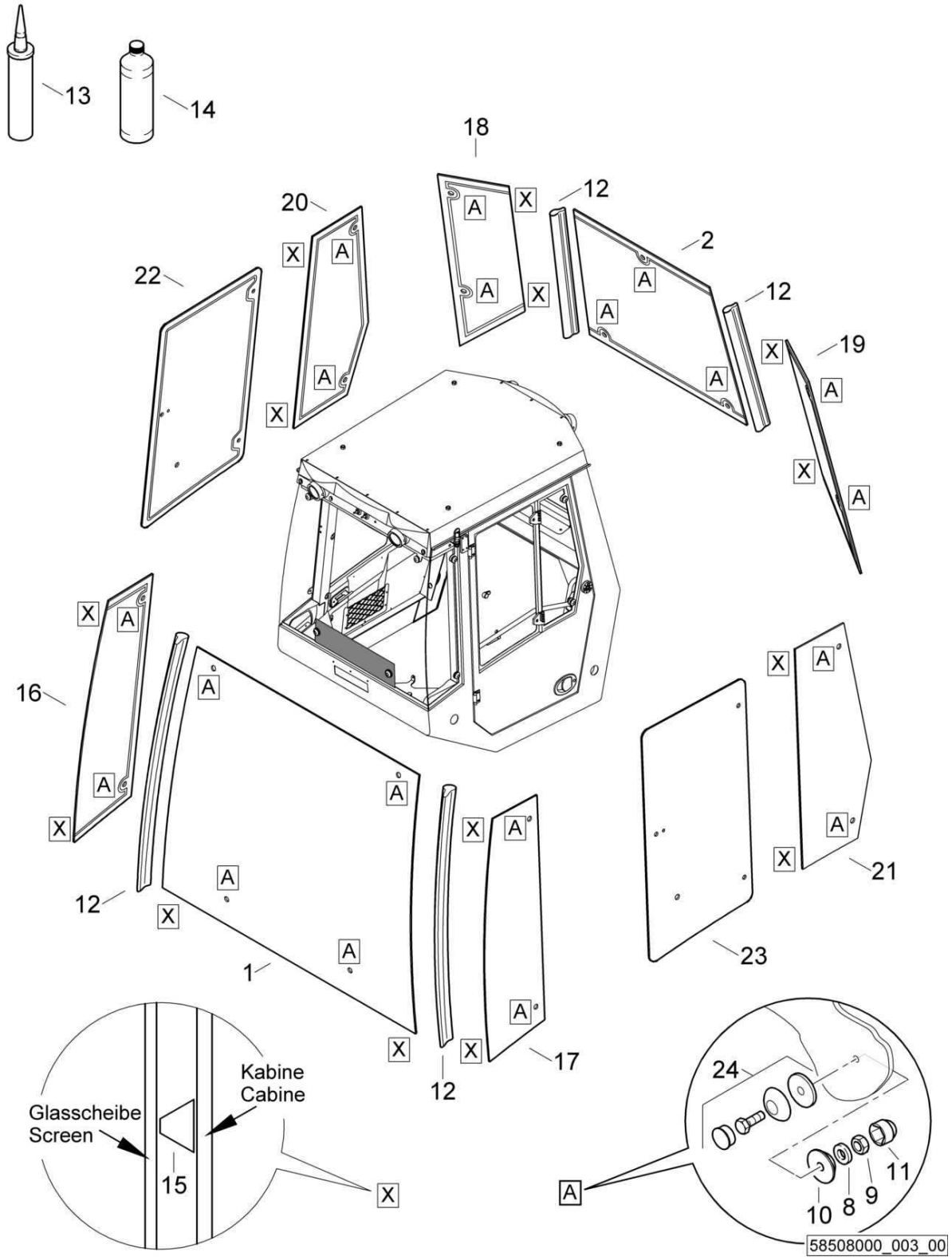

Cab
Kabine
Cabine

58508000 1001 1

BOMAG FAYAT GROUP

Pos. Pos. Pos.	Part no. Teilenr. No.piece	Qty. Menge Qte.	Description	Benennung	Designation
1	58291132	1	Screen, glas	Glasscheibe	Vitre
2	58291133	1	Screen, glas	Glasscheibe	Vitre
8	08510817	19	Washer	Scheibe	Disque
9	08130813	19	Safety nut	Sechskantmutter selb.sich	Ecrou de sûreté
10	58291075	19	Washer	Scheibe	Disque
11	06510175	19	Protection cap	Schutzkappe	Chapeau protecteur
12	00652137	17,0 dm	Sealing section	Dichtungsprofil	Joint d'étanchéité profilé
13	00978034	1,20 l	Adhesive	Klebstoff	Adhésif
14	00978033	0,01	Activator	Aktivator	Activateur
15	05557310	14	Spacer	Abstandshalter	Entretoise
16	58291134	1	Screen, glas	Glasscheibe	Vitre
17	58291135	1	Screen, glas	Glasscheibe	Vitre
18	58291136	1	Screen, glas	Glasscheibe	Vitre
19	58291137	1	Screen, glas	Glasscheibe	Vitre
20	58291138	1	Screen, glas	Glasscheibe	Vitre
21	58291139	1	Screen, glas	Glasscheibe	Vitre
22	58291140	1	Screen, glas	Glasscheibe	Vitre
23	58291141	1	Screen, glas	Glasscheibe	Vitre
24	05932138	19	Fastening	Befestigung	Fixation

S/N 101583411017 ▶ S/N 101583411070

Cab
Kabine
Cabine

58291000_003_02

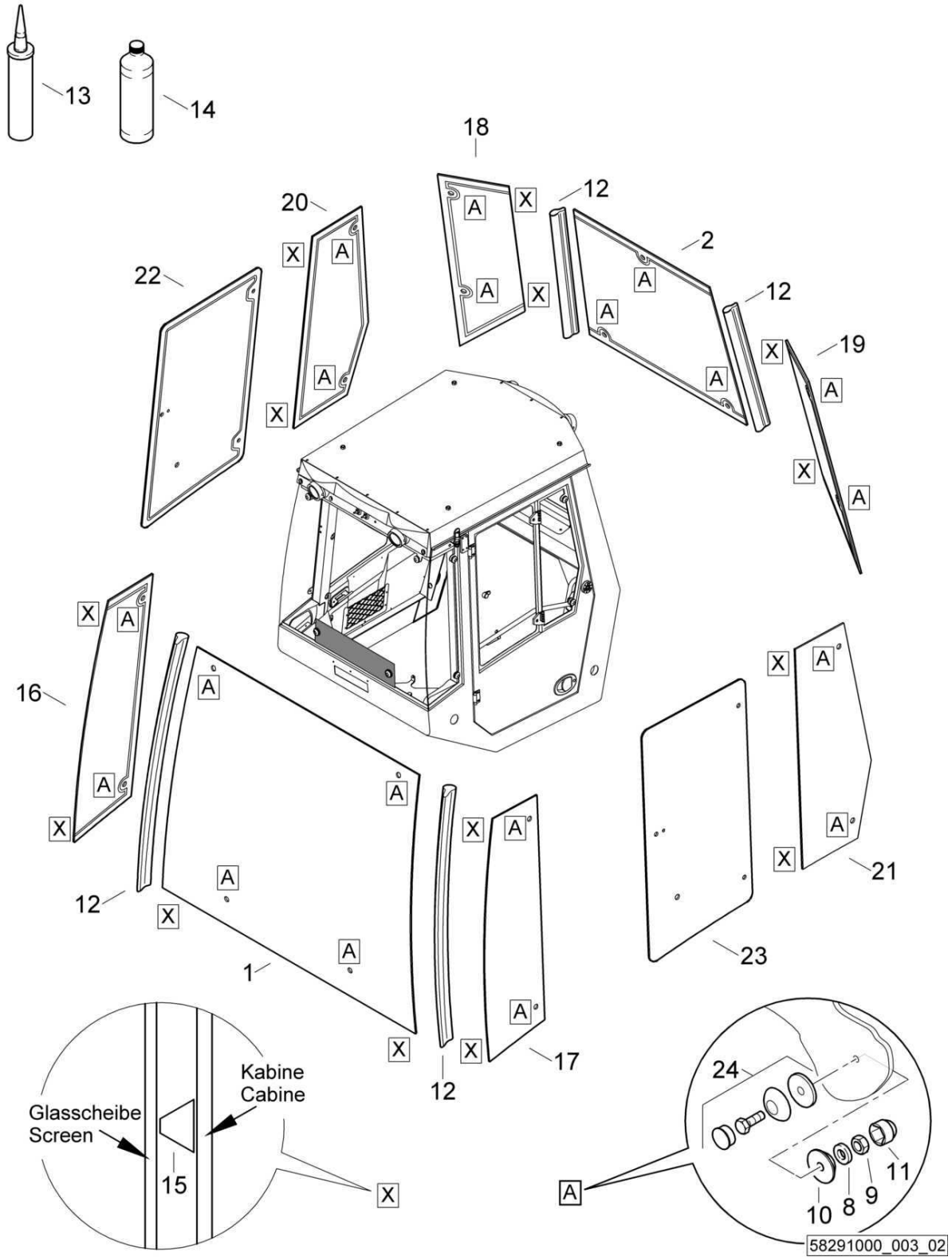

Cab
Kabine
Cabine

58291000 1001 1

BOMAG FAYAT GROUP

Pos. Pos. Pos.	Part no. Teilenr. No.piece	Qty. Menge Qte.	Description	Benennung	Designation
1	58291086	1	Screen, glas	Glasscheibe	Vitre
2	58291087	1	Screen, glas	Glasscheibe	Vitre
8	08510817	19	Washer	Scheibe	Disque
9	08130813	19	Safety nut	Sechskantmutter selb.sich	Ecrou de sûreté
10	58291075	19	Washer	Scheibe	Disque
11	06510175	19	Protection cap	Schutzkappe	Chapeau protecteur
12	00652137	17,0 dm	Sealing section	Dichtungsprofil	Joint d'étanchéité profilé
13	00978034	1,20 l	Adhesive	Klebstoff	Adhésif
14	00978033	0,01	Activator	Aktivator	Activateur
15	05557310	14	Spacer	Abstandshalter	Entretoise
16	58291089	1	Screen, glas	Glasscheibe	Vitre
17	58291090	1	Screen, glas	Glasscheibe	Vitre
18	58291091	1	Screen, glas	Glasscheibe	Vitre
19	58291092	1	Screen, glas	Glasscheibe	Vitre
20	58291093	1	Screen, glas	Glasscheibe	Vitre
21	58291095	1	Screen, glas	Glasscheibe	Vitre
22	58291102	1	Screen, glas	Glasscheibe	Vitre
23	58291103	1	Screen, glas	Glasscheibe	Vitre
24	05932138	19	Fastening	Befestigung	Fixation

S/N 101583411001 ▶ S/N 101583411016

Cab
Kabine
Cabine

58291000_003_01

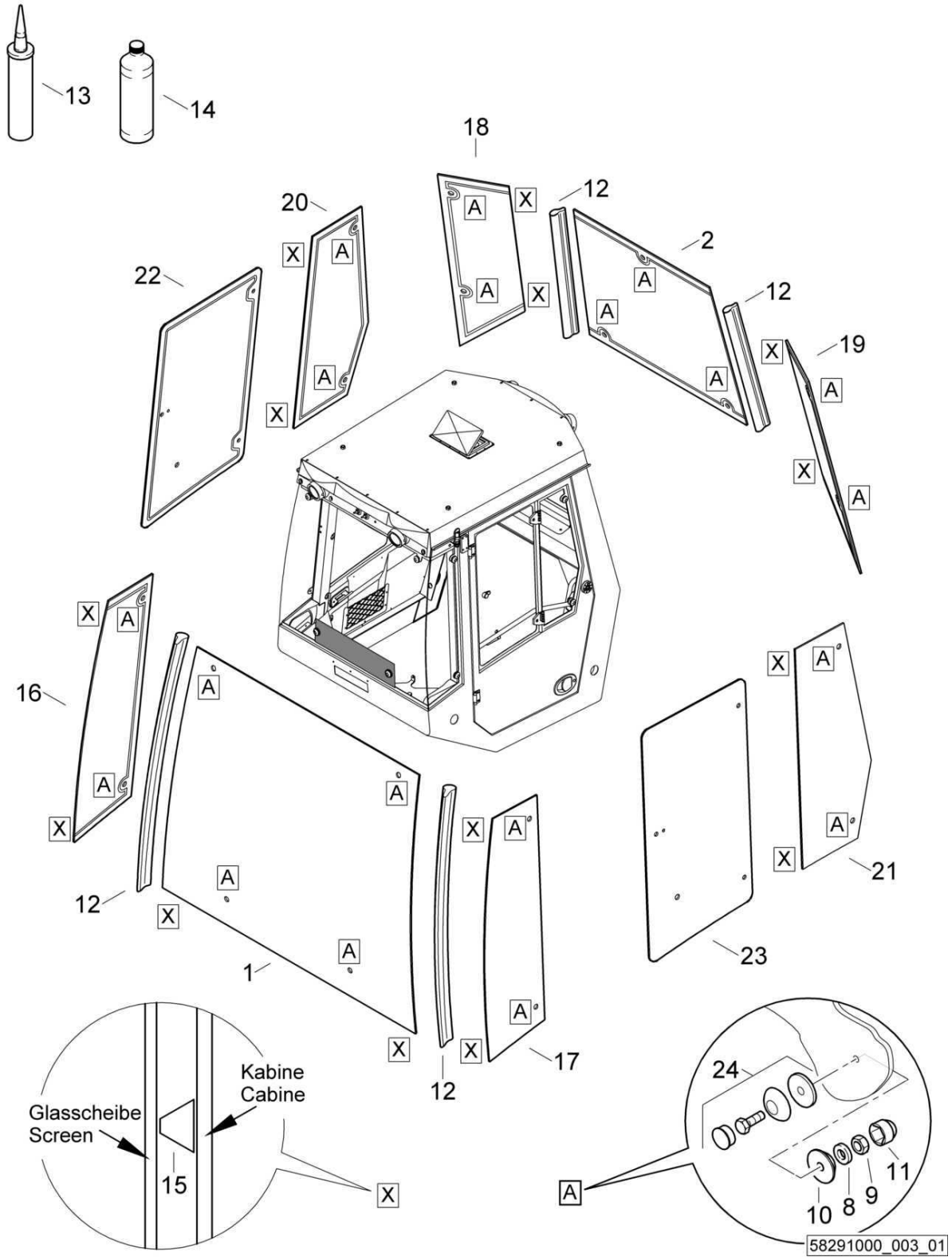

Cab
Kabine
Cabine

58291000 1001 1

Pos. Pos. Pos.	Part no. Teilenr. No.piece	Qty. Menge Qte.	Description	Benennung	Designation
1	58291086	1	Screen, glas	Glasscheibe	Vitre
2	58291087	1	Screen, glas	Glasscheibe	Vitre
8	08510817	19	Washer	Scheibe	Disque
9	08130813	19	Safety nut	Sechskantmutter selb.sich	Ecrou de sûreté
10	58291075	19	Washer	Scheibe	Disque
11	06510175	19	Protection cap	Schutzkappe	Chapeau protecteur
12	00652137	17,0 dm	Sealing section	Dichtungsprofil	Joint d'étanchéité profilé
13	00978034	1,20 l	Adhesive	Klebstoff	Adhésif
14	00978033	0,01	Activator	Aktivator	Activateur
15	05557310	14	Spacer	Abstandshalter	Entretoise
16	58291089	1	Screen, glas	Glasscheibe	Vitre
17	58291090	1	Screen, glas	Glasscheibe	Vitre
18	58291091	1	Screen, glas	Glasscheibe	Vitre
19	58291092	1	Screen, glas	Glasscheibe	Vitre
20	58291093	1	Screen, glas	Glasscheibe	Vitre
21	58291095	1	Screen, glas	Glasscheibe	Vitre
22	58291102	1	Screen, glas	Glasscheibe	Vitre
23	58291103	1	Screen, glas	Glasscheibe	Vitre
24	05932138	19	Fastening	Befestigung	Fixation

S/N 101583411071 ▶

Cab
Kabine
Cabine

58508000_004_00

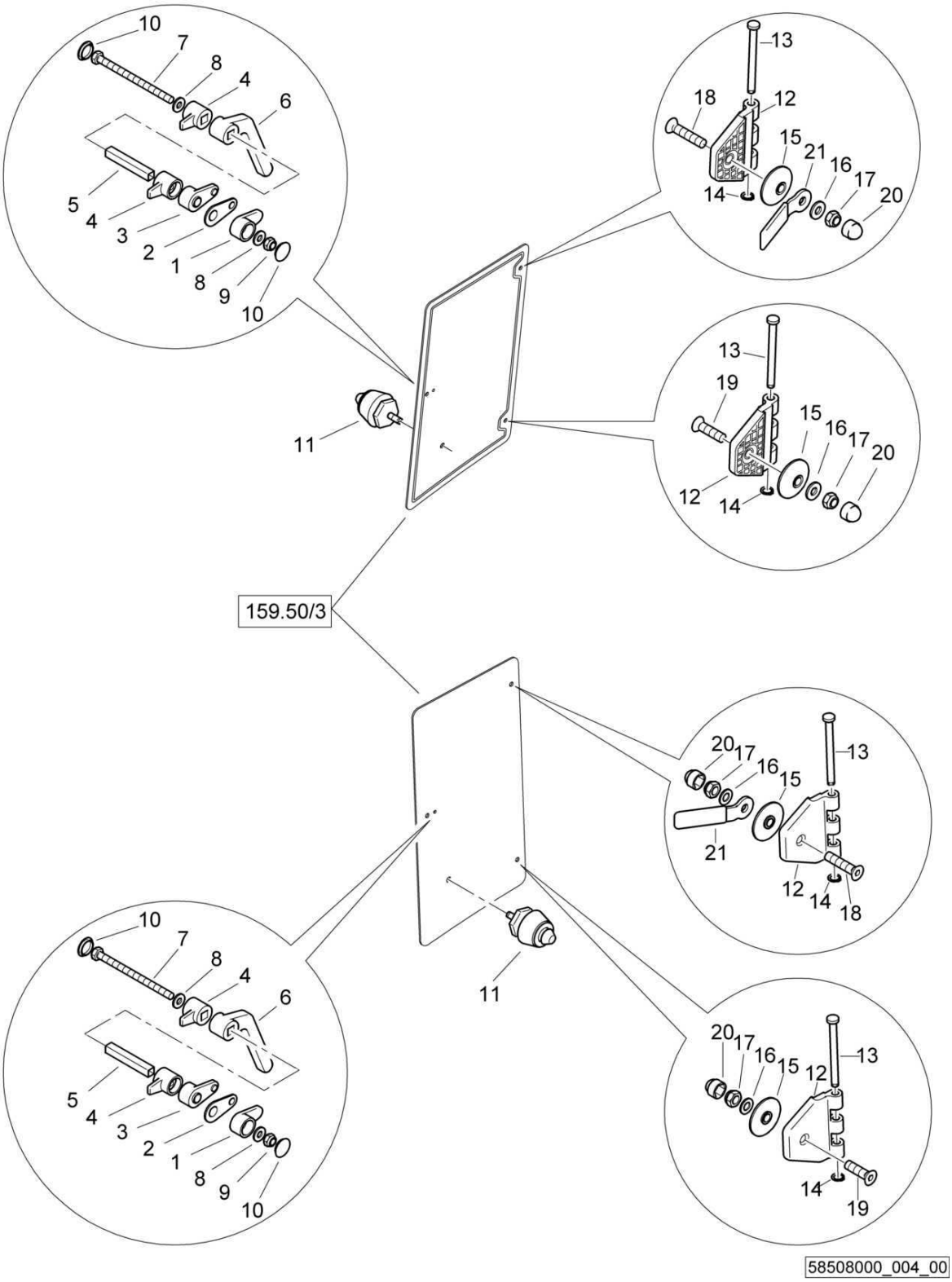

Cab
Kabine
Cabine

58508000 1001 1

BOMAG FAYAT GROUP

Pos. Pos. Pos.	Part no. Teilenr. No.piece	Qty. Menge Qte.	Description	Benennung	Designation
1	58290288	2	Base	Unterlage	Support
2	58290378	2	Gasket	Dichtung	Joint
3	58290287	2	Base	Unterlage	Support
4	58290286	4	Holder	Halter	Support
5	58290284	2	Square tube	Vierkantrohr	Tube carré
6	58290285	2	Rotating knob	Drehgriff	Pommeau à tourner
7	07140899	2	Hexagon bolt	Sechskantschraube	Vis à tête hexagonale
8	08510817	4	Washer	Scheibe	Disque
9	08130813	2	Safety nut	Sechskantmutter selb.sich	Ecrou de sûreté
10	06510294	4	Cap, cover	Abdeckkappe	Chapeau
11	05932100	2	Locking pin	Schließbolzen	Mandrin de fermeture
12	32110270	4	Hinge part	Scharnierteil	Pièce de charnière
13	32110271	4	Pin	Stift	Tige
14	09210101	4	Circlip,external	Sicherungsring(außen)	Circlips extérieur
15	32110269	4	Plastic washer	Kunststoffscheibe	Rondelle en plastique
16	08510817	4	Washer	Scheibe	Disque
17	08130813	4	Safety nut	Sechskantmutter selb.sich	Ecrou de sûreté
18	07320828	2	Countersunk screw	Senkschraube	Vis noyée
19	07320821	2	Countersunk screw	Senkschraube	Vis noyée
20	06510175	4	Protection cap	Schutzkappe	Chapeau protecteur
21	58290267	2	Handle	Griff	Manette

S/N 101583411045 ▶ S/N 101583411070

Cab
Kabine
Cabine

58291000_004_00

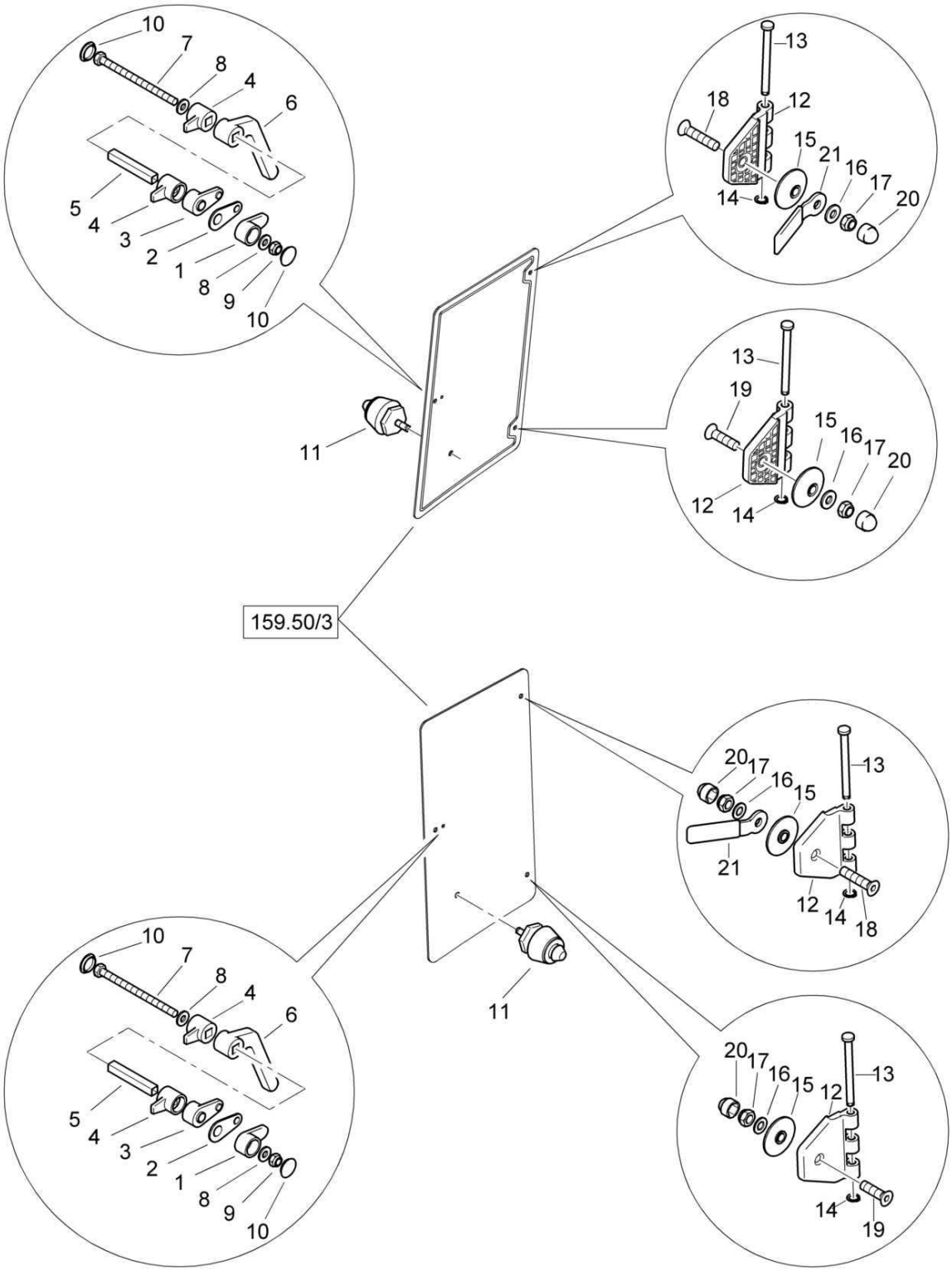

Cab
Kabine
Cabine

58291000 1001 1

Pos. Pos. Pos.	Part no. Teilenr. No.piece	Qty. Menge Qte.	Description	Benennung	Designation
1	58290288	2	Base	Unterlage	Support
2	58290378	2	Gasket	Dichtung	Joint
3	58290287	2	Base	Unterlage	Support
4	58290286	4	Holder	Halter	Support
5	58290284	2	Square tube	Vierkantrohr	Tube carré
6	58290285	2	Rotating knob	Drehgriff	Pommeau à tourner
7	07140899	2	Hexagon bolt	Sechskantschraube	Vis à tête hexagonale
8	08510817	4	Washer	Scheibe	Disque
9	08130813	2	Safety nut	Sechskantmutter selb.sich	Ecrou de sûreté
10	06510294	4	Cap, cover	Abdeckkappe	Chapeau
11	05932100	2	Locking pin	Schließbolzen	Mandrin de fermeture
12	32110270	4	Hinge part	Scharnierteil	Pièce de charnière
13	32110271	4	Pin	Stift	Tige
14	09210101	4	Circlip,external	Sicherungsring(außen)	Circlips extérieur
15	32110269	4	Plastic washer	Kunststoffscheibe	Rondelle en plastique
16	08510817	4	Washer	Scheibe	Disque
17	08130813	4	Safety nut	Sechskantmutter selb.sich	Ecrou de sûreté
18	07320828	2	Countersunk screw	Senkschraube	Vis noyée
19	07320821	2	Countersunk screw	Senkschraube	Vis noyée
20	06510175	4	Protection cap	Schutzkappe	Chapeau protecteur
21	58290267	2	Handle	Griff	Manette

S/N 101583411001 ▶ S/N 101583411044

Cab
Kabine
Cabine

58291000_004_00

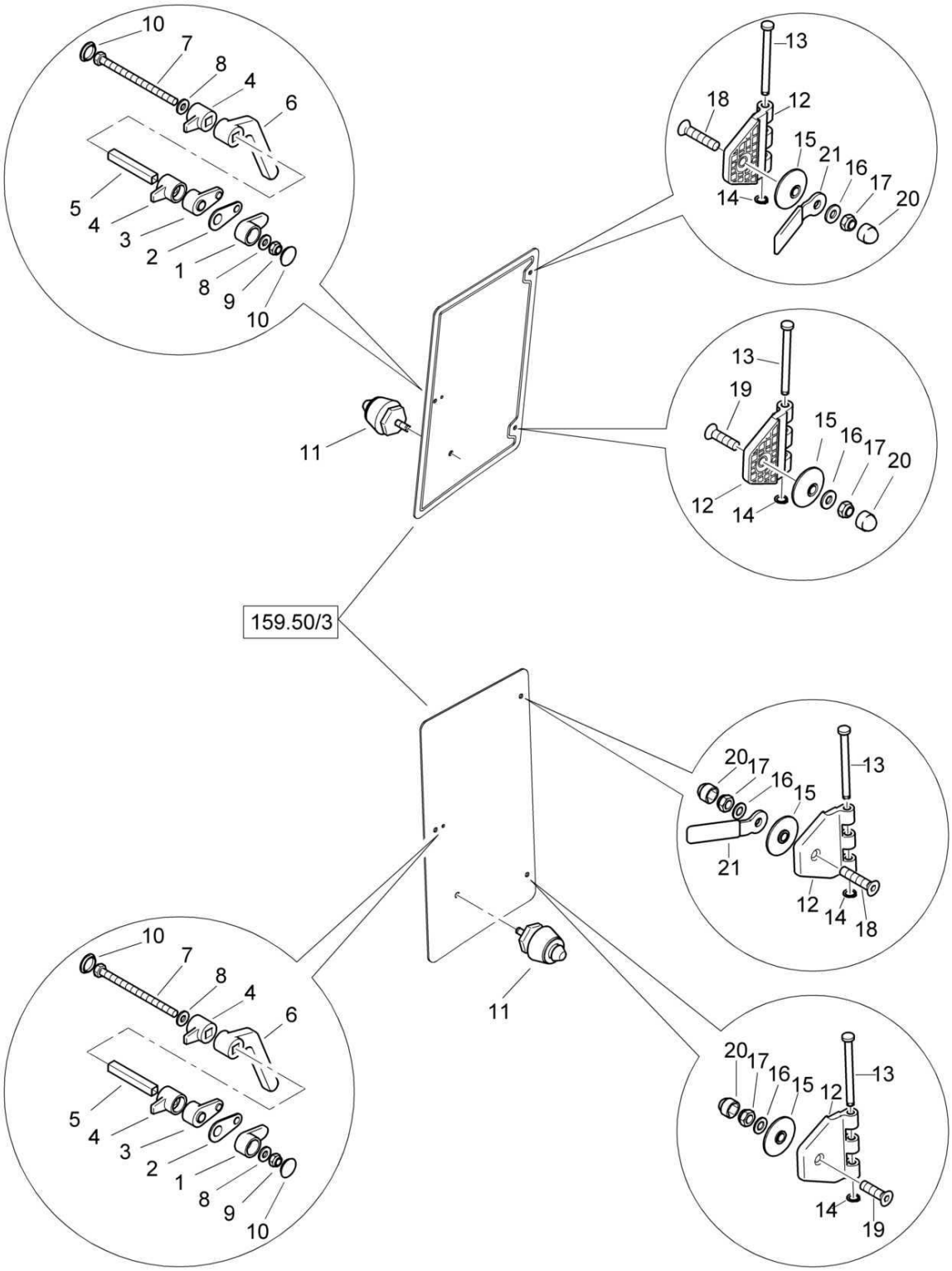

Cab
Kabine
Cabine

58291000 1001 1

Pos. Pos. Pos.	Part no. Teilenr. No.piece	Qty. Menge Qte.	Description	Benennung	Designation
1	58290288	2	Base	Unterlage	Support
2	58290378	2	Gasket	Dichtung	Joint
3	58290287	2	Base	Unterlage	Support
4	58290286	4	Holder	Halter	Support
5	58290284	2	Square tube	Vierkantrohr	Tube carré
6	58290285	2	Rotating knob	Drehgriff	Pommeau à tourner
7	07140899	2	Hexagon bolt	Sechskantschraube	Vis à tête hexagonale
8	08510817	4	Washer	Scheibe	Disque
9	08130813	2	Safety nut	Sechskantmutter selb.sich	Ecrou de sûreté
10	06510294	4	Cap, cover	Abdeckkappe	Chapeau
11	05932100	2	Locking pin	Schließbolzen	Mandrin de fermeture
12	32110270	4	Hinge part	Scharnierteil	Pièce de charnière
13	32110271	4	Pin	Stift	Tige
14	09210101	4	Circlip,external	Sicherungsring(außen)	Circlips extérieur
15	32110269	4	Plastic washer	Kunststoffscheibe	Rondelle en plastique
16	08510817	4	Washer	Scheibe	Disque
17	08130813	4	Safety nut	Sechskantmutter selb.sich	Ecrou de sûreté
18	07320828	2	Countersunk screw	Senkschraube	Vis noyée
19	07320825	2	Countersunk screw	Senkschraube	Vis noyée
20	06510175	4	Protection cap	Schutzkappe	Chapeau protecteur
21	58290267	2	Handle	Griff	Manette

S/N 101583411071 ▶

Cab
Kabine
Cabine

58508000_005_00

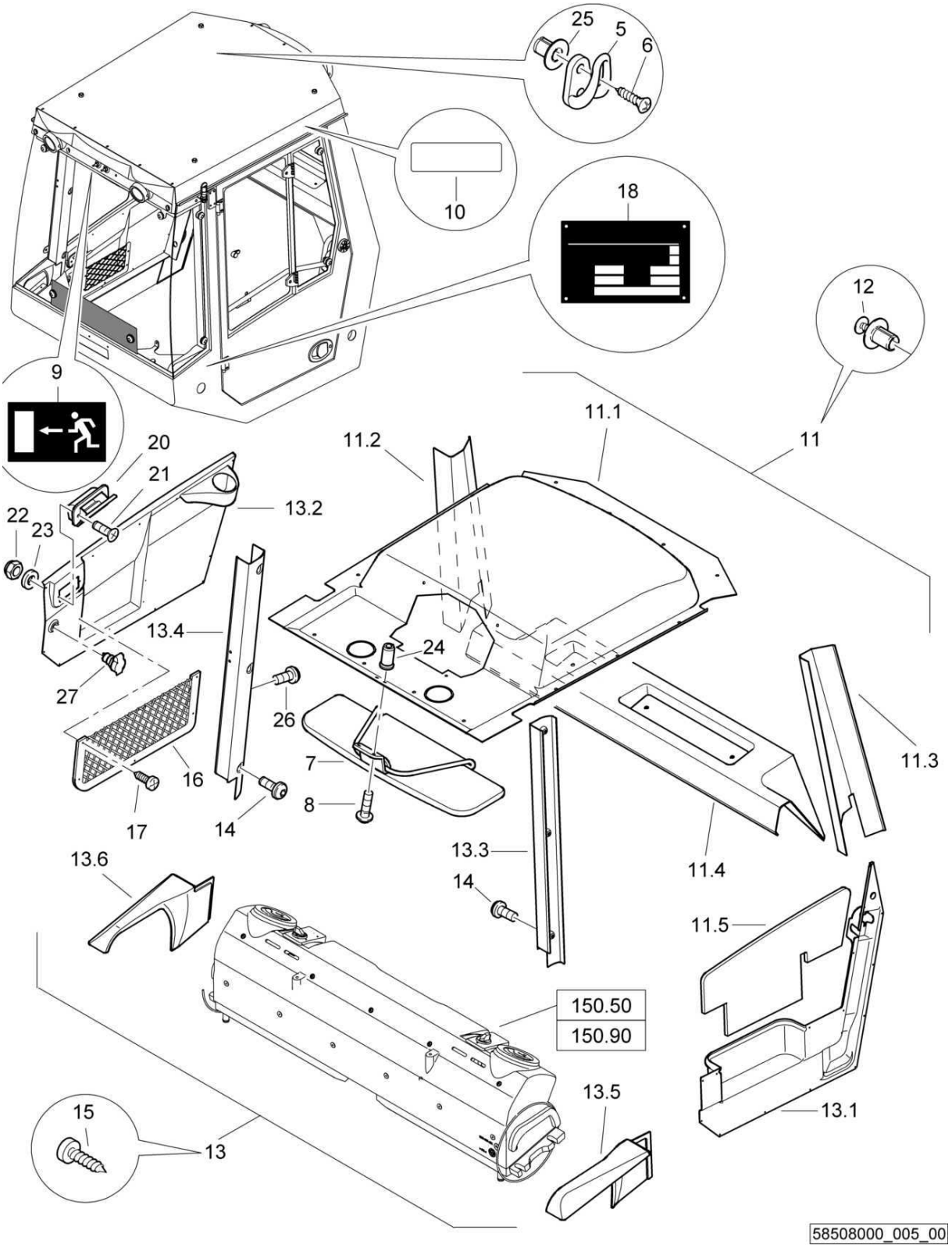

Cab
Kabine
Cabine

58508000 1001 1

BOMAG FAYAT GROUP

Pos. Pos. Pos.	Part no. Teilenr. No.piece	Qty. Menge Qte.	Description	Benennung	Designation
5	32121319	1	Clothes peg	Kleiderhaken	Porte-manteau
6	07850316	2	Parker screw	Blechschraube	Vis à tôle
7	05571211	1	Sun shade	Sonnenblende	Pare-soleil
8	07210616	2	Pens head screw	Linsenschraube	Vis à tête cylindrique bombée
9	00832315	1	Decal,indication	Hinweisschild	Fiche d'instructions
10	00831916	2	Decal	Firmenschild	Plaquette
11	58291144	1	Trim	Verkleidung	Revêtement
11.1	58291149	1	Trim	Verkleidung	Revêtement
11.2	58291145	1	Trim	Verkleidung	Revêtement
11.3	58291146	1	Trim	Verkleidung	Revêtement
11.4	58291147	1	Trim	Verkleidung	Revêtement
11.5	58291085	1	Trim	Verkleidung	Revêtement
11.6	58291098	1	Rubber plate	Schaumgummiplatte	Tapis en caoutchouc
12	05990009	15	Rivet	Niet	Rivet
13	58291050	1	Trim	Verkleidung	Revêtement
13.1	58291051	1	Trim	Verkleidung	Revêtement
13.2	58291052	1	Trim	Verkleidung	Revêtement
13.3	58291053	1	Trim	Verkleidung	Revêtement
13.4	58291054	1	Trim	Verkleidung	Revêtement
13.5	58291055	1	Trim	Verkleidung	Revêtement
13.6	58291056	1	Trim	Verkleidung	Revêtement
14	07210616	6	Pens head screw	Linsenschraube	Vis à tête cylindrique bombée
15	07813916	26	Parker screw	Blechschraube	Vis à tôle
16	32110420	1	Document net	Dokumentennetz	Filet pour documents
17	07813903	5	Parker screw	Blechschraube	Vis à tôle
18	59008177	1	Type plate	Typenschild	Plaquette
20	05571263	1	Ash tray	Aschenbecher	Cendrier
21	07310516	2	Countersunk screw	Senkschraube	Vis noyée
22	08110508	2	Hexagon nut	Sechskantmutter	Ecrou hexagonal
23	08510511	2	Washer	Scheibe	Disque
24	05990050	2	Rivet	Niet	Rivet
25	05990009	2	Rivet	Niet	Rivet
26	07210891	4	Pens head screw	Linsenschraube	Vis à tête cylindrique bombée
27	05755615	1	Socket	Steckdose	Prise

Cab
Kabine
Cabine

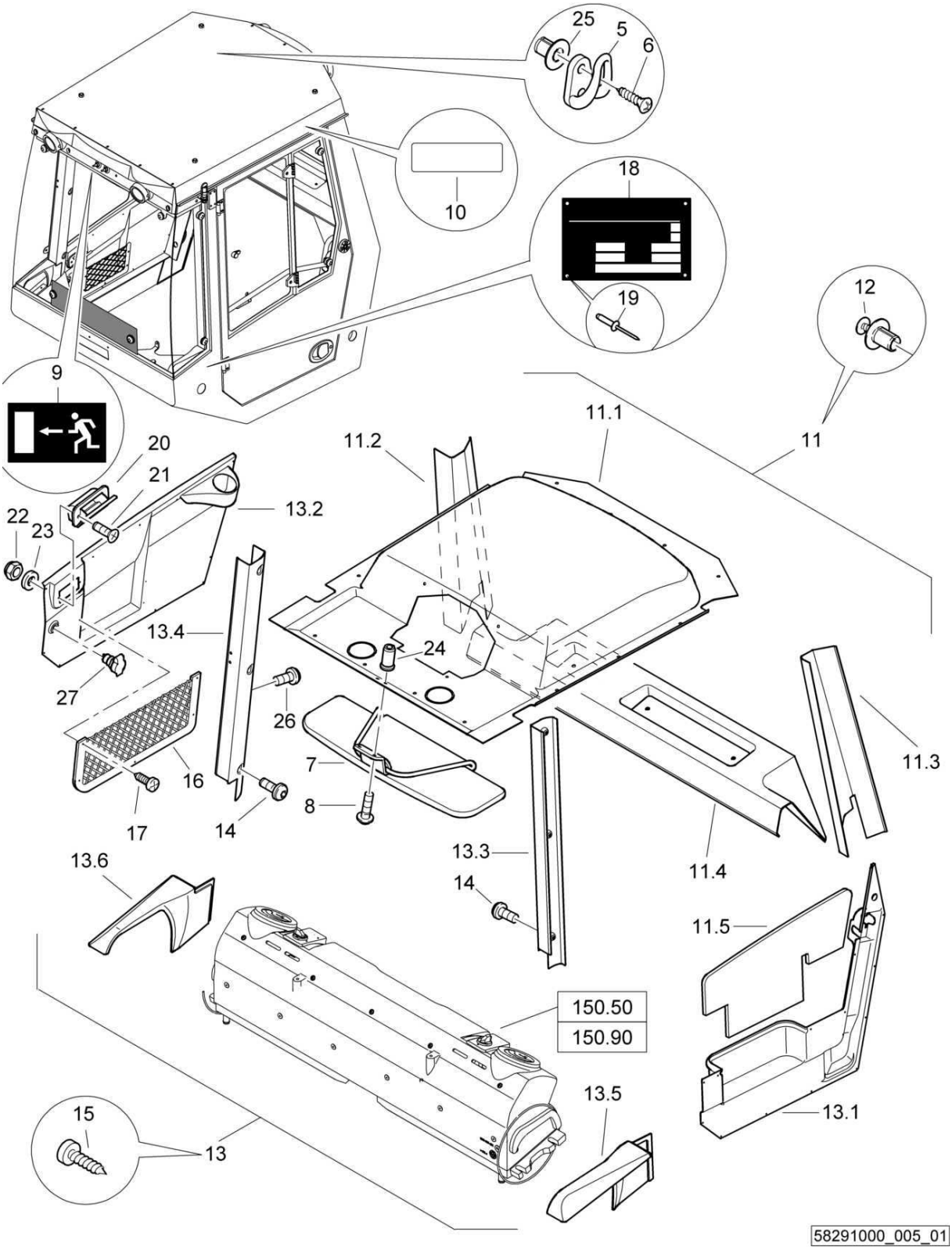

58291000_005_01

Cab
Kabine
Cabine

58291000 1001 1

BOMAG FAYAT GROUP

Pos. Pos. Pos.	Part no. Teilenr. No.piece	Qty. Menge Qte.	Description	Benennung	Designation
5	32121319	1	Clothes peg	Kleiderhaken	Porte-manteau
6	07850316	2	Parker screw	Blechschraube	Vis à tôle
7	05571211	1	Sun shade	Sonnenblende	Pare-soleil
8	07210616	2	Pens head screw	Linsenschraube	Vis à tête cylindrique bombée
9	00832315	1	Decal,indication	Hinweisschild	Fiche d'instructions
10	00831916	2	Decal	Firmenschild	Plaquette
11	58291105	1	Trim	Verkleidung	Revêtement
11.1	58291106	1	Trim	Verkleidung	Revêtement
11.2	58291082	1	Trim	Verkleidung	Revêtement
11.3	58291083	1	Trim	Verkleidung	Revêtement
11.4	58291084	1	Trim	Verkleidung	Revêtement
11.5	58291085	1	Trim	Verkleidung	Revêtement
11.6	58291098	1	Rubber plate	Schaumgummiplatte	Tapis en caoutchouc
12	05990009	15	Rivet	Niet	Rivet
13	58291050	1	Trim	Verkleidung	Revêtement
13.1	58291051	1	Trim	Verkleidung	Revêtement
13.2	58291052	1	Trim	Verkleidung	Revêtement
13.3	58291053	1	Trim	Verkleidung	Revêtement
13.4	58291054	1	Trim	Verkleidung	Revêtement
13.5	58291055	1	Trim	Verkleidung	Revêtement
13.6	58291056	1	Trim	Verkleidung	Revêtement
14	07210616	6	Pens head screw	Linsenschraube	Vis à tête cylindrique bombée
15	07813916	26	Parker screw	Blechschraube	Vis à tôle
16	32110420	1	Document net	Dokumentennetz	Filet pour documents
17	07813903	5	Parker screw	Blechschraube	Vis à tôle
18	59008177	1	Type plate	Typenschild	Plaquette
19	05990011	2	Rivet,blind	Blindniet	Rivet
20	05571263	1	Ash tray	Aschenbecher	Cendrier
21	07310516	2	Countersunk screw	Senkschraube	Vis noyée
22	08110508	2	Hexagon nut	Sechskantmutter	Ecrou hexagonal
23	08510511	2	Washer	Scheibe	Disque
24	05990050	2	Rivet	Niet	Rivet
25	05990009	2	Rivet	Niet	Rivet
26	07210891	4	Pens head screw	Linsenschraube	Vis à tête cylindrique bombée
27	05755615	1	Socket	Steckdose	Prise

Cab
Kabine
Cabine

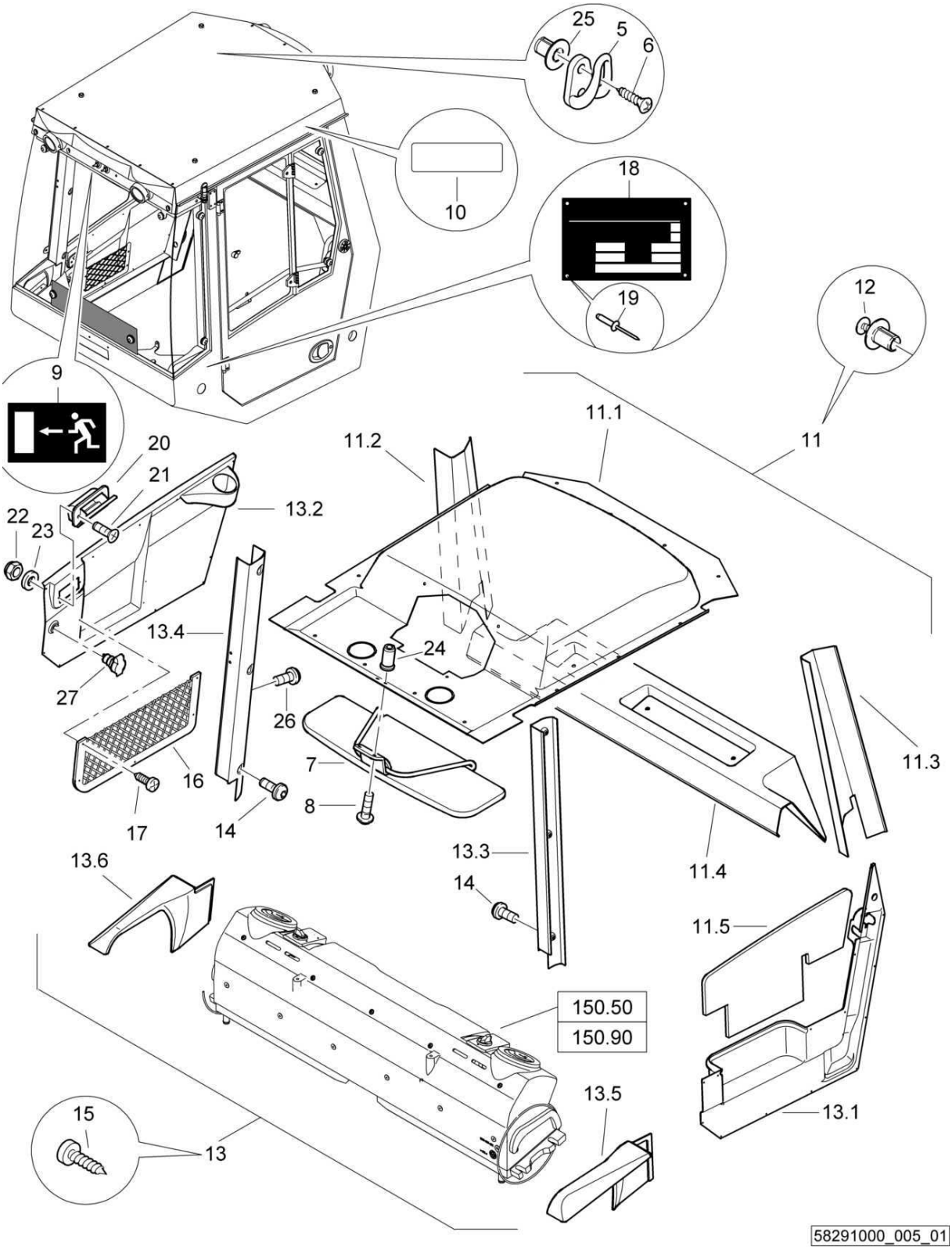

58291000_005_01

Cab
Kabine
Cabine

58291000 1001 1

BOMAG FAYAT GROUP

Pos. Pos. Pos.	Part no. Teilenr. No.piece	Qty. Menge Qte.	Description	Benennung	Designation
5	32121319	1	Clothes peg	Kleiderhaken	Porte-manteau
6	07850316	2	Parker screw	Blechschraube	Vis à tôle
7	05571211	1	Sun shade	Sonnenblende	Pare-soleil
8	07210616	2	Pens head screw	Linsenschraube	Vis à tête cylindrique bombée
9	00832315	1	Decal,indication	Hinweisschild	Fiche d'instructions
10	00830364	2	Decal	Firmenschild	Plaquette
11	58291105	1	Trim	Verkleidung	Revêtement
11.1	58291106	1	Trim	Verkleidung	Revêtement
11.2	58291082	1	Trim	Verkleidung	Revêtement
11.3	58291083	1	Trim	Verkleidung	Revêtement
11.4	58291084	1	Trim	Verkleidung	Revêtement
11.5	58291085	1	Trim	Verkleidung	Revêtement
11.6	58291098	1	Rubber plate	Schaumgummiplatte	Tapis en caoutchouc
12	05990009	15	Rivet	Niet	Rivet
13	58291050	1	Trim	Verkleidung	Revêtement
13.1	58291051	1	Trim	Verkleidung	Revêtement
13.2	58291052	1	Trim	Verkleidung	Revêtement
13.3	58291053	1	Trim	Verkleidung	Revêtement
13.4	58291054	1	Trim	Verkleidung	Revêtement
13.5	58291055	1	Trim	Verkleidung	Revêtement
13.6	58291056	1	Trim	Verkleidung	Revêtement
14	07210616	6	Pens head screw	Linsenschraube	Vis à tête cylindrique bombée
15	07813916	26	Parker screw	Blechschraube	Vis à tôle
16	32110420	1	Document net	Dokumentennetz	Filet pour documents
17	07813903	5	Parker screw	Blechschraube	Vis à tôle
18	59008177	1	Type plate	Typenschild	Plaquette
19	05990011	2	Rivet,blind	Blindniet	Rivet
20	05571263	1	Ash tray	Aschenbecher	Cendrier
21	07310516	2	Countersunk screw	Senkschraube	Vis noyée
22	08110508	2	Hexagon nut	Sechskantmutter	Ecrou hexagonal
23	08510511	2	Washer	Scheibe	Disque
24	05990050	2	Rivet	Niet	Rivet
25	05990009	2	Rivet	Niet	Rivet
26	07210891	4	Pens head screw	Linsenschraube	Vis à tête cylindrique bombée
27	05755615	1	Socket	Steckdose	Prise

S/N 101583411017 ▶ S/N 101583411020

Cab
Kabine
Cabine

58291000_005_01

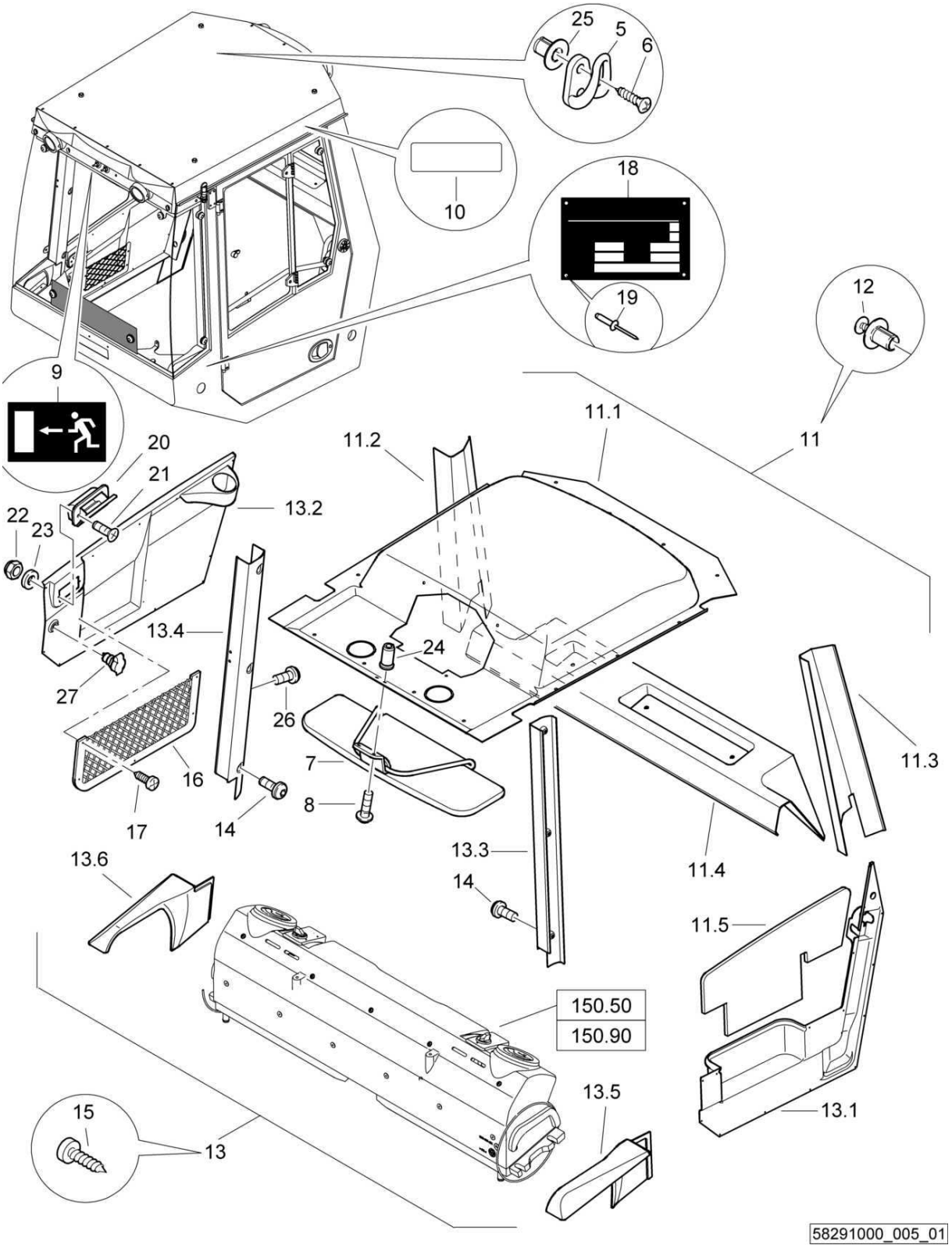

Cab
Kabine
Cabine

58291000 1001 1

BOMAG FAYAT GROUP

Pos. Pos. Pos.	Part no. Teilenr. No.piece	Qty. Menge Qte.	Description	Benennung	Designation
5	32121319	1	Clothes peg	Kleiderhaken	Porte-manteau
6	07850316	2	Parker screw	Blechschraube	Vis à tôle
7	05571211	1	Sun shade	Sonnenblende	Pare-soleil
8	07210616	2	Pens head screw	Linsenschraube	Vis à tête cylindrique bombée
9	00832315	1	Decal,indication	Hinweisschild	Fiche d'instructions
10	00830364	2	Decal	Firmenschild	Plaquette
11	58291105	1	Trim	Verkleidung	Revêtement
11.1	58291106	1	Trim	Verkleidung	Revêtement
11.2	58291082	1	Trim	Verkleidung	Revêtement
11.3	58291083	1	Trim	Verkleidung	Revêtement
11.4	58291084	1	Trim	Verkleidung	Revêtement
11.5	58291085	1	Trim	Verkleidung	Revêtement
11.6	58291098	1	Rubber plate	Schaumgummiplatte	Tapis en caoutchouc
12	05990009	15	Rivet	Niet	Rivet
13	58291050	1	Trim	Verkleidung	Revêtement
13.1	58291051	1	Trim	Verkleidung	Revêtement
13.2	58291052	1	Trim	Verkleidung	Revêtement
13.3	58291053	1	Trim	Verkleidung	Revêtement
13.4	58291054	1	Trim	Verkleidung	Revêtement
13.5	58291055	1	Trim	Verkleidung	Revêtement
13.6	58291056	1	Trim	Verkleidung	Revêtement
14	07210616	6	Pens head screw	Linsenschraube	Vis à tête cylindrique bombée
15	07813916	26	Parker screw	Blechschraube	Vis à tôle
16	32110420	1	Document net	Dokumentennetz	Filet pour documents
17	07813903	5	Parker screw	Blechschraube	Vis à tôle
18	92008024	1	Type plate	Typenschild	Plaquette
19	05990011	2	Rivet,blind	Blindniet	Rivet
20	05571263	1	Ash tray	Aschenbecher	Cendrier
21	07310516	2	Countersunk screw	Senkschraube	Vis noyée
22	08110508	2	Hexagon nut	Sechskantmutter	Ecrou hexagonal
23	08510511	2	Washer	Scheibe	Disque
24	05990050	2	Rivet	Niet	Rivet
25	05990009	2	Rivet	Niet	Rivet
26	07210891	4	Pens head screw	Linsenschraube	Vis à tête cylindrique bombée
27	05755615	1	Socket	Steckdose	Prise

S/N 101583411001 ▶ S/N 101583411016

Cab
Kabine
Cabine

58291000_005_00

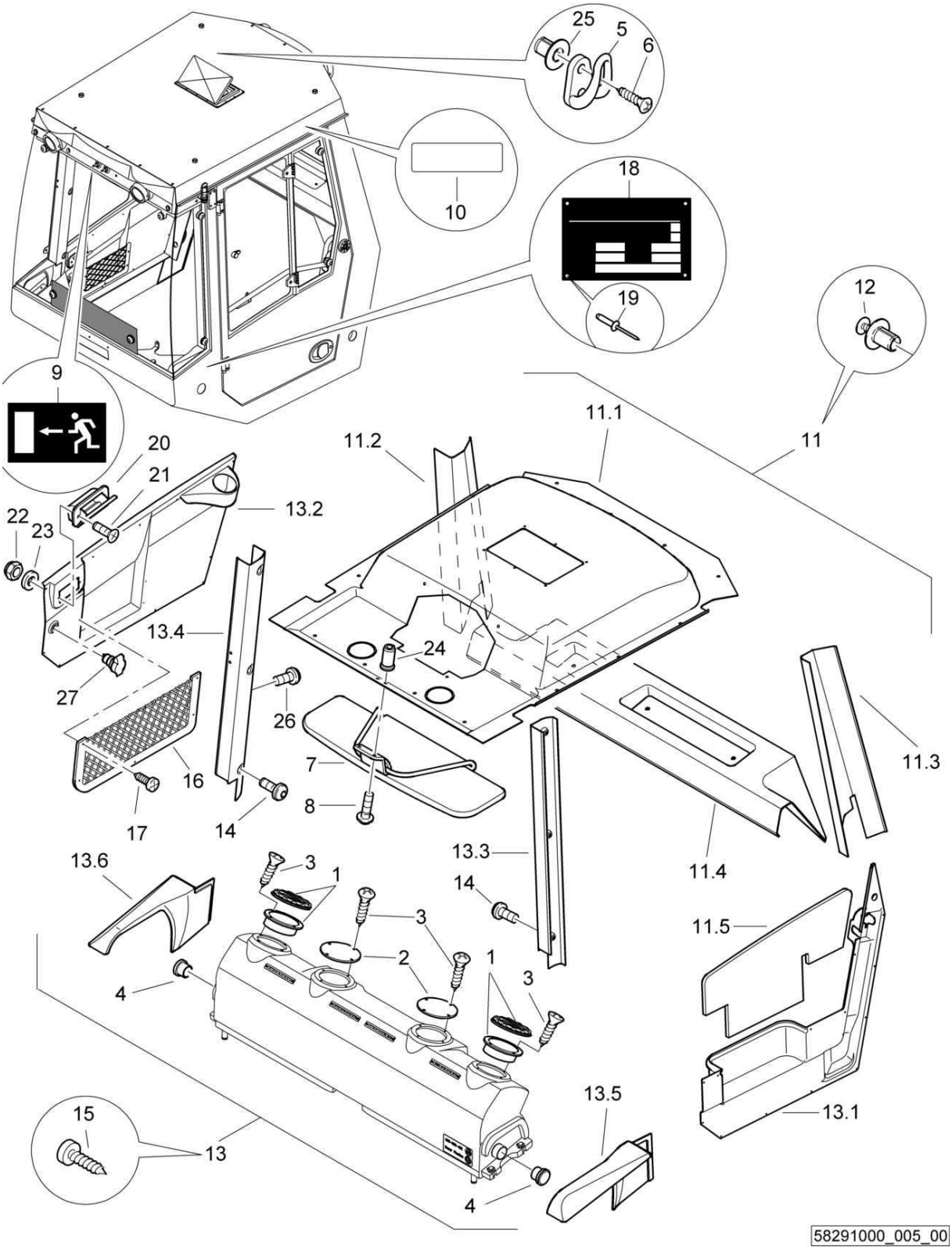

Cab
Kabine
Cabine

58291000 1001 1

BOMAG FAYAT GROUP

Pos. Pos. Pos.	Part no. Teilenr. No.piece	Qty. Menge Qte.	Description	Benennung	Designation
1	05576205	2	Discharge nozzle	Ausströmdüse	Buse d'évacuation
2	58291074	2	Plate	Blech	Tôle
3	07850316	16	Parker screw	Blechschraube	Vis à tôle
4	06510248	2	Plug	Verschlußstopfen	Bouchon de fermeture
5	32121319	1	Clothes peg	Kleiderhaken	Porte-manteau
6	07850316	2	Parker screw	Blechschraube	Vis à tôle
7	05571211	1	Sun shade	Sonnenblende	Pare-soleil
8	07210616	2	Pens head screw	Linsenschraube	Vis à tête cylindrique bombée
9	00832315	1	Decal,indication	Hinweisschild	Fiche d'instructions
10	00830364	2	Decal	Firmenschild	Plaquette
11	58291105	1	Trim	Verkleidung	Revêtement
11.1	58291106	1	Trim	Verkleidung	Revêtement
11.2	58291082	1	Trim	Verkleidung	Revêtement
11.3	58291083	1	Trim	Verkleidung	Revêtement
11.4	58291084	1	Trim	Verkleidung	Revêtement
11.5	58291085	1	Trim	Verkleidung	Revêtement
11.6	58291098	1	Rubber plate	Schaumgummiplatte	Tapis en caoutchouc
12	05990009	15	Rivet	Niet	Rivet
13	58291050	1	Trim	Verkleidung	Revêtement
13.1	58291051	1	Trim	Verkleidung	Revêtement
13.2	58291052	1	Trim	Verkleidung	Revêtement
13.3	58291053	1	Trim	Verkleidung	Revêtement
13.4	58291054	1	Trim	Verkleidung	Revêtement
13.5	58291055	1	Trim	Verkleidung	Revêtement
13.6	58291056	1	Trim	Verkleidung	Revêtement
14	07210616	6	Pens head screw	Linsenschraube	Vis à tête cylindrique bombée
15	07813916	26	Parker screw	Blechschraube	Vis à tôle
16	32110420	1	Document net	Dokumentennetz	Filet pour documents
17	07813903	5	Parker screw	Blechschraube	Vis à tôle
18	92008024	1	Type plate	Typenschild	Plaquette
19	05990011	2	Rivet,blind	Blindniet	Rivet
20	05571263	1	Ash tray	Aschenbecher	Cendrier
21	07310516	2	Countersunk screw	Senkschraube	Vis noyée
22	08110508	2	Hexagon nut	Sechskantmutter	Ecrou hexagonal
23	08510511	2	Washer	Scheibe	Disque
24	05990050	2	Rivet	Niet	Rivet
25	05990009	2	Rivet	Niet	Rivet
26	07210891	4	Pens head screw	Linsenschraube	Vis à tête cylindrique bombée
27	05755615	1	Socket	Steckdose	Prise

S/N 101583411071 ▶

Cab
Kabine
Cabine

58508000_006_00

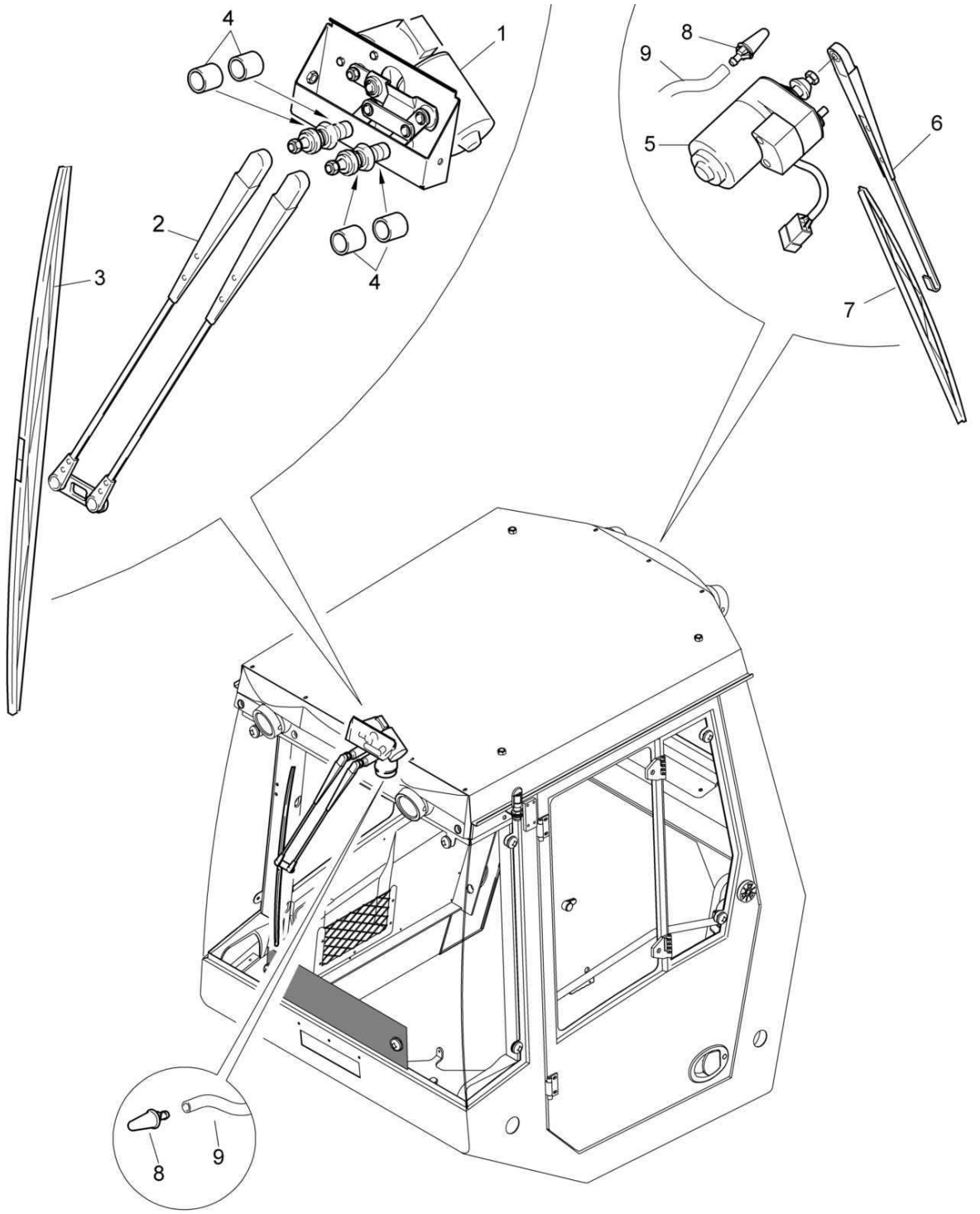

58508000_006_00

Cab
Kabine
Cabine

58508000 1001 1

BOMAG FAYAT GROUP

Pos. Pos. Pos.	Part no. Teilenr. No.piece	Qty. Menge Qte.	Description	Benennung	Designation
1	05571563	1	Wiper installation	Wischeranlage	Dispostitif d'essuie-glace
2	32121246	1	Arm,wiper	Wischerarm	Bras d'essuie-glace
3	05571509	1	Blade,wiper	Wischerblatt	Balai d'essuie-glace
4	58290272	4	Spacer piece	Distanzstück	Pièce d'écartement
5	05571548	1	Motor,wiper	Wischermotor	Moteur d'essuie-glace
6	05571518	1	Arm,wiper	Wischerarm	Bras d'essuie-glace
7	05571474	1	Blade,wiper	Wischerblatt	Balai d'essuie-glace
8	32110077	2	Spray nozzle	Sprühdüse	Gicleur
9	00661090	60,0 dm	Hose	Schlauch	Tuyau

Cab
Kabine
Cabine

58291000_006_01

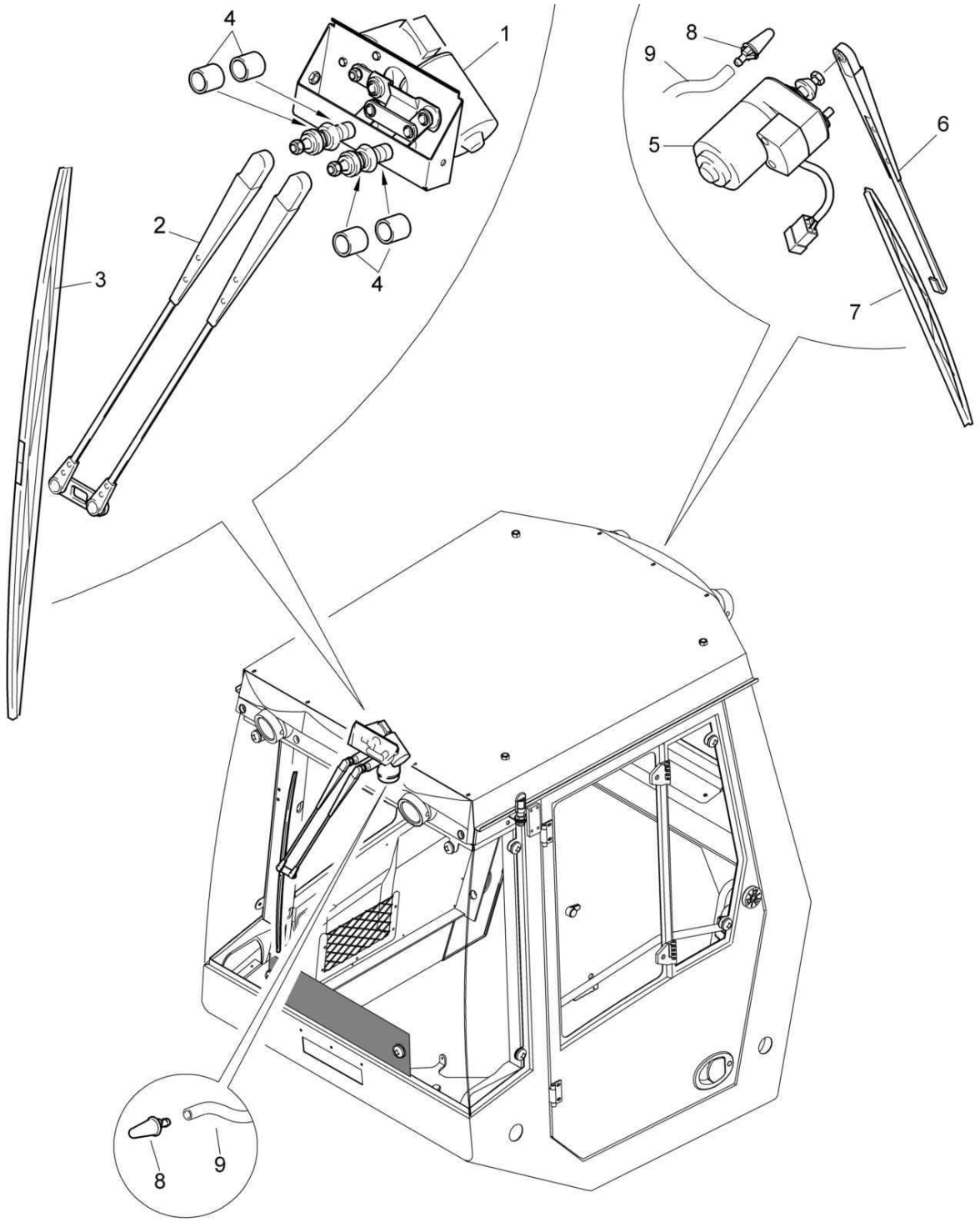

58291000_006_01

Cab
Kabine
Cabine

58291000 1001 1

Pos. Pos. Pos.	Part no. Teilenr. No.piece	Qty. Menge Qte.	Description	Benennung	Designation
1	05571563	1	Wiper installation	Wischeranlage	Dispostitif d'essuie-glace
2	32121246	1	Arm,wiper	Wischerarm	Bras d'essuie-glace
3	05571509	1	Blade,wiper	Wischerblatt	Balai d'essuie-glace
4	58290272	4	Spacer piece	Distanzstück	Pièce d'écartement
5	05571548	1	Motor,wiper	Wischermotor	Moteur d'essuie-glace
6	05571518	1	Arm,wiper	Wischerarm	Bras d'essuie-glace
7	05571474	1	Blade,wiper	Wischerblatt	Balai d'essuie-glace
8	32110077	2	Spray nozzle	Sprühdüse	Gicleur
9	00661090	60,0 dm	Hose	Schlauch	Tuyau

S/N 101583411001 ▶ S/N 101583411016

Cab
Kabine
Cabine

58291000_006_00

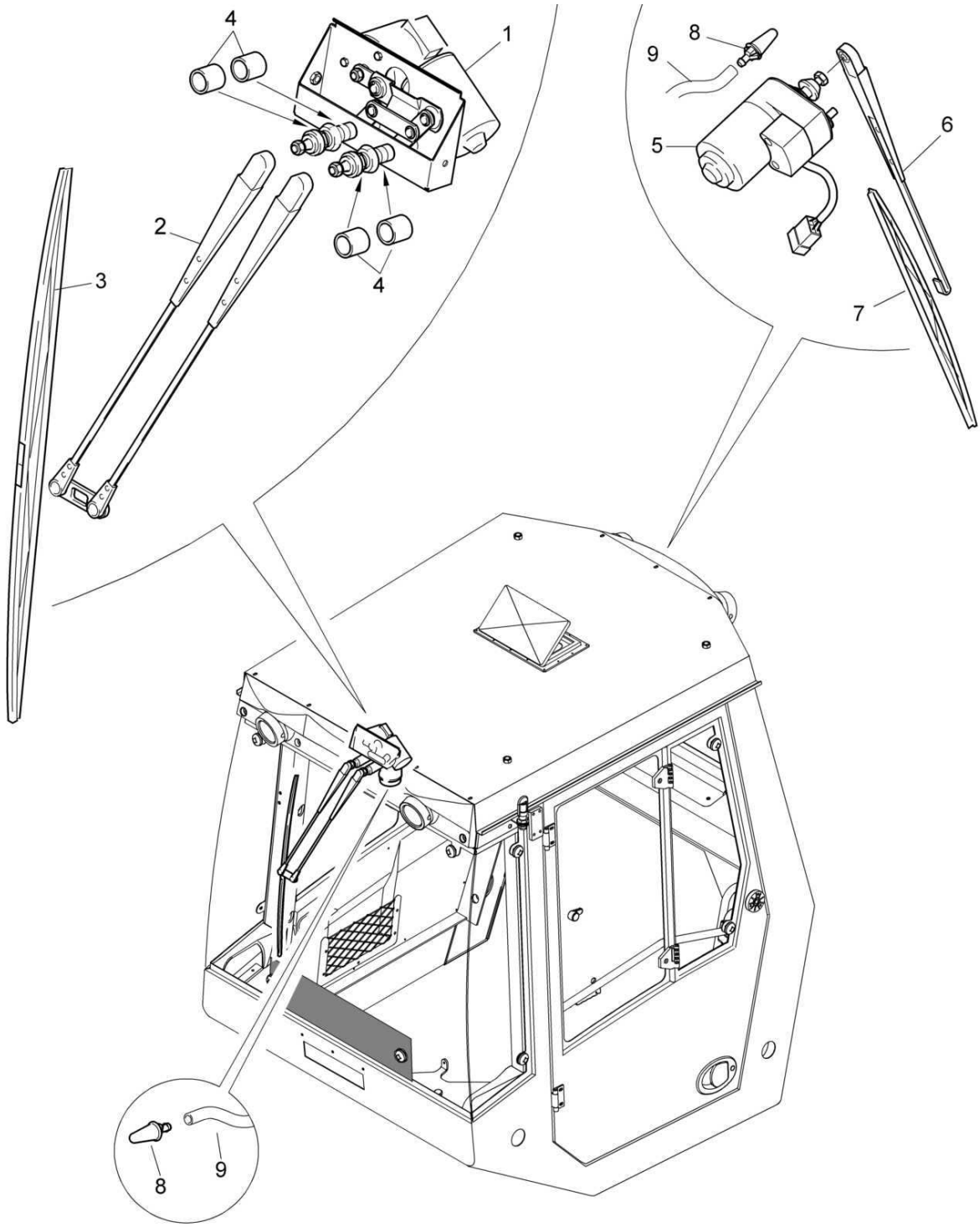

Cab
Kabine
Cabine

58291000 1001 1

Pos. Pos. Pos.	Part no. Teilenr. No.piece	Qty. Menge Qte.	Description	Benennung	Designation
1	05571563	1	Wiper installation	Wischeranlage	Dispostitif d'essuie-glace
2	32121246	1	Arm,wiper	Wischerarm	Bras d'essuie-glace
3	05571509	1	Blade,wiper	Wischerblatt	Balai d'essuie-glace
4	58290272	4	Spacer piece	Distanzstück	Pièce d'écartement
5	05571548	1	Motor,wiper	Wischermotor	Moteur d'essuie-glace
6	05571518	1	Arm,wiper	Wischerarm	Bras d'essuie-glace
7	05571474	1	Blade,wiper	Wischerblatt	Balai d'essuie-glace
8	32110077	2	Spray nozzle	Sprühdüse	Gicleur
9	00661090	60,0 dm	Hose	Schlauch	Tuyau

Cab
Kabine
Cabine

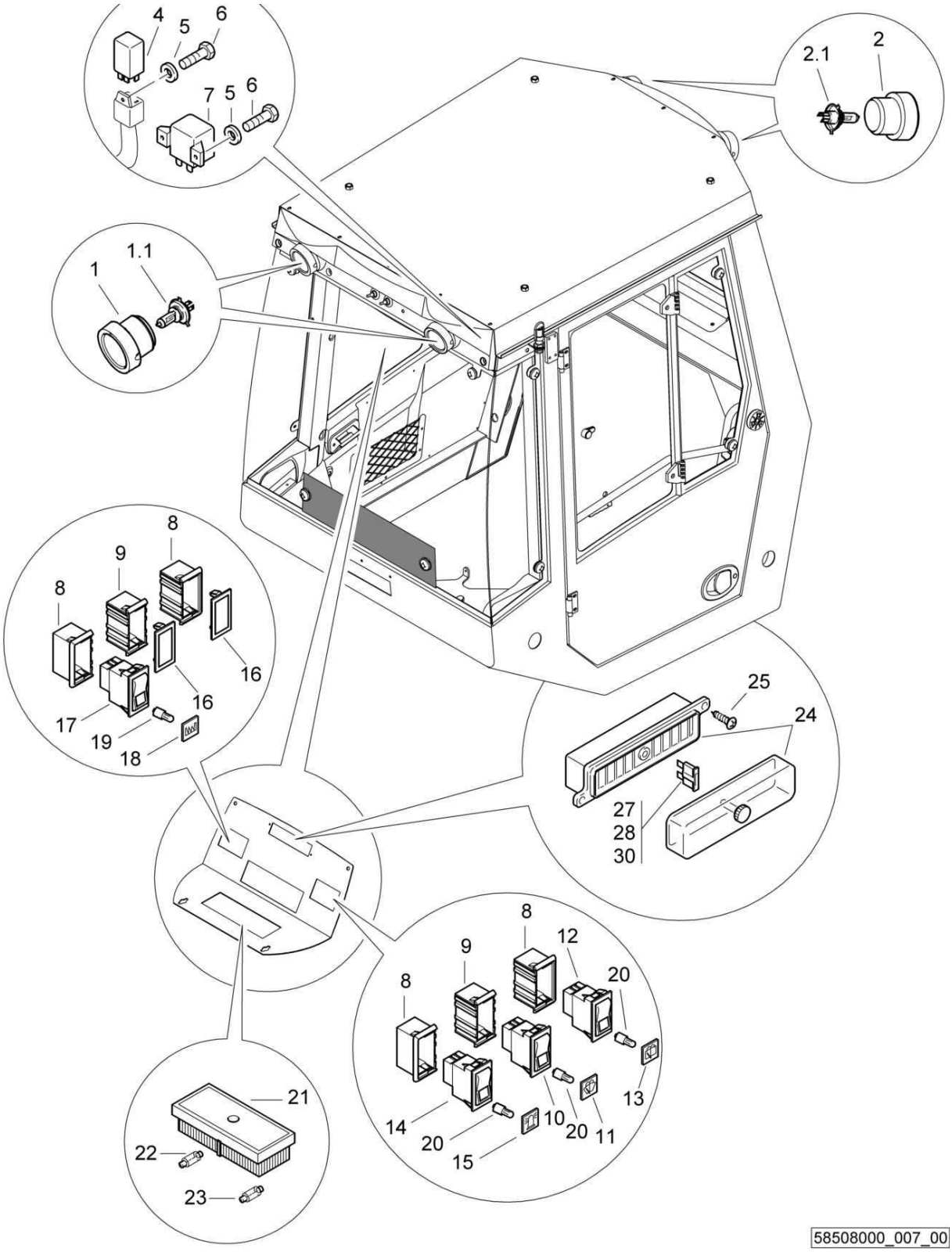

58508000_007_00

Cab
Kabine
Cabine

58508000 1001 1

BOMAG FAYAT GROUP

Pos. Pos. Pos.	Part no. Teilenr. No.piece	Qty. Menge Qte.	Description	Benennung	Designation
1	05751195	2	Working headlights	Arbeitsscheinwerfer	Phare de travail
1.1	05751059	1	Incandescent bulb	Glühbirne	Ampoule
2	05751195	2	Working headlights	Arbeitsscheinwerfer	Phare de travail
2.1	05751059	1	Incandescent bulb	Glühbirne	Ampoule
4	05767053	1	Marginal relay	Zeitrelais	Relais de temporisation
5	08751053	3	Spring washer	Spannscheibe	Rondelle tendeuse
6	07140520	3	Hexagon bolt	Sechskantschraube	Vis à tête hexagonale
7	05754305	1	Relay	Relais	Relais
8	05755164	4	End piece	Endstück	Queue
9	05755165	2	Intermediate housing	Zwischengehäuse	Boîtier intermédiaire
10	05755132	1	Switch	Schalter	Interrupteur
11	32110075	1	Symbol	Symbol	Symbole
12	05755132	1	Switch	Schalter	Interrupteur
13	32110076	1	Symbol	Symbol	Symbole
14	05755162	1	Switch	Schalter	Interrupteur
15	05755156	1	Symbol	Symbol	Symbole
16	32110014	2	Cover plate	Deckplatte	Plaque de recouvrement
17	05755173	1	Switch	Schalter	Interrupteur
18	05755198	1	Symbol	Symbol	Symbole
19	05755142	1	Lamp	Lampe	Lampe
20	05755147	3	Lamp	Lampe	Lampe
21	05751196	1	Inside light	Innenleuchte	Plafonnier
22	05751030	1	Incandescent bulb	Glühlampe	Ampoule
23	05751015	1	Incandescent bulb	Glühlampe	Ampoule
24	05755565	1	Fuse box	Sicherungsdose	Coffret à fusibles
25	07813916	2	Parker screw	Blechschraube	Vis à tôle
27	05751097	3	Flat fuse	Flachsicherung	Fusible plat
28	05751098	4	Flat fuse	Flachsicherung	Fusible plat
30	05751109	1	Flat fuse	Flachsicherung	Fusible plat

S/N 101583411017 ▶ S/N 101583411070

Cab
Kabine
Cabine

58291000_007_01

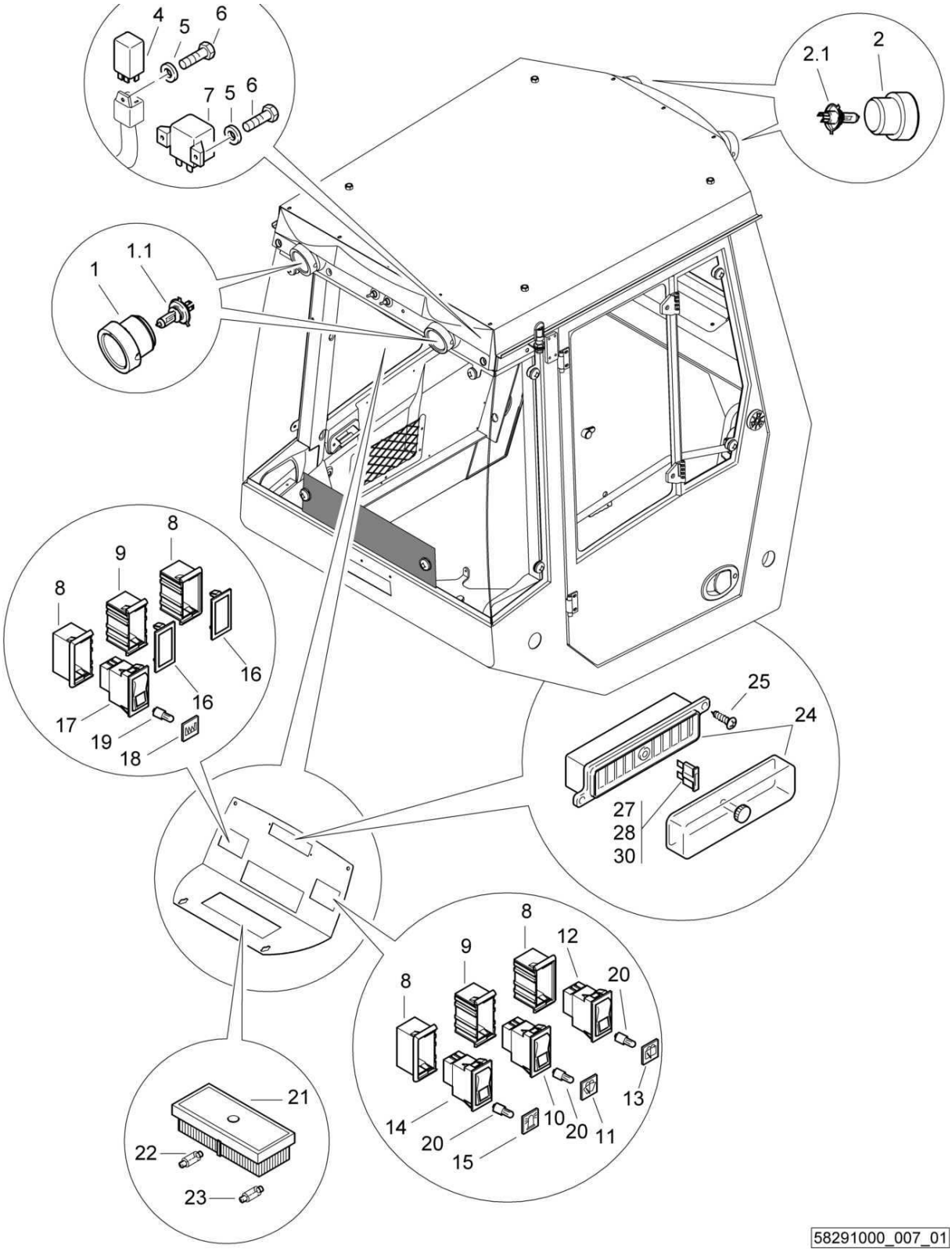

Cab
Kabine
Cabine

58291000 1001 1

BOMAG FAYAT GROUP

Pos. Pos. Pos.	Part no. Teilenr. No.piece	Qty. Menge Qte.	Description	Benennung	Designation
1	05751195	2	Working headlights	Arbeitsscheinwerfer	Phare de travail
1.1	05751059	1	Incandescent bulb	Glühbirne	Ampoule
2	05751195	2	Working headlights	Arbeitsscheinwerfer	Phare de travail
2.1	05751059	1	Incandescent bulb	Glühbirne	Ampoule
4	05767053	1	Marginal relay	Zeitrelais	Relais de temporisation
5	08751053	3	Spring washer	Spannscheibe	Rondelle tendeuse
6	07140520	3	Hexagon bolt	Sechskantschraube	Vis à tête hexagonale
7	05754305	1	Relay	Relais	Relais
8	05755164	4	End piece	Endstück	Queue
9	05755165	2	Intermediate housing	Zwischengehäuse	Boîtier intermédiaire
10	05755132	1	Switch	Schalter	Interrupteur
11	32110075	1	Symbol	Symbol	Symbole
12	05755132	1	Switch	Schalter	Interrupteur
13	32110076	1	Symbol	Symbol	Symbole
14	05755162	1	Switch	Schalter	Interrupteur
15	05755156	1	Symbol	Symbol	Symbole
16	32110014	2	Cover plate	Deckplatte	Plaque de recouvrement
17	05755173	1	Switch	Schalter	Interrupteur
18	05755198	1	Symbol	Symbol	Symbole
19	05755142	1	Lamp	Lampe	Lampe
20	05755147	3	Lamp	Lampe	Lampe
21	05751196	1	Inside light	Innenleuchte	Plafonnier
22	05751030	1	Incandescent bulb	Glühlampe	Ampoule
23	05751015	1	Incandescent bulb	Glühlampe	Ampoule
24	05755565	1	Fuse box	Sicherungsdose	Coffret à fusibles
25	07813916	2	Parker screw	Blechschraube	Vis à tôle
27	05751097	3	Flat fuse	Flachsicherung	Fusible plat
28	05751098	4	Flat fuse	Flachsicherung	Fusible plat
30	05751109	1	Flat fuse	Flachsicherung	Fusible plat

Cab
Kabine
Cabine

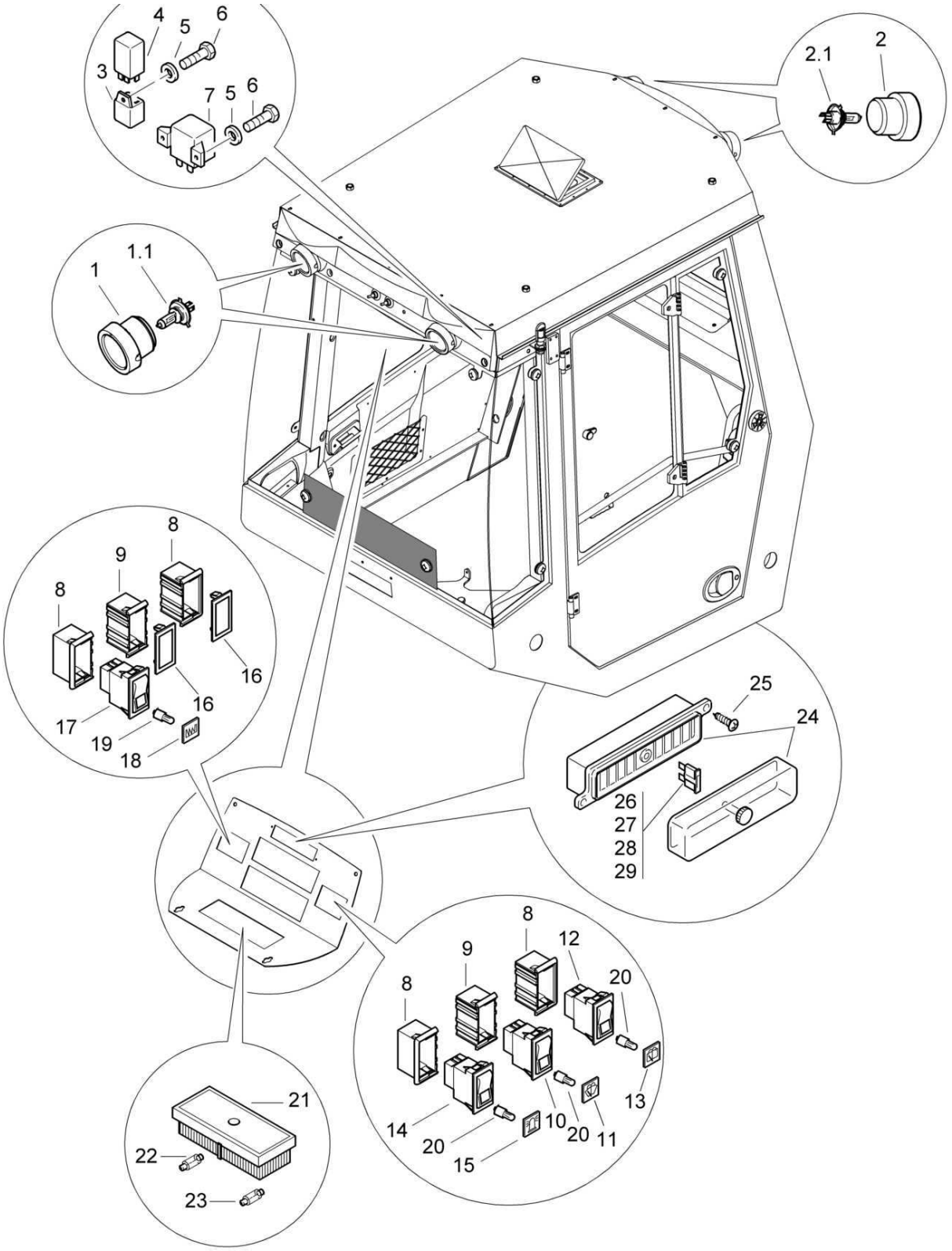

58291000_007_00

Cab
Kabine
Cabine

58291000 1001 1

BOMAG FAYAT GROUP

Pos. Pos. Pos.	Part no. Teilenr. No.piece	Qty. Menge Qte.	Description	Benennung	Designation
1	05751195	2	Working headlights	Arbeitsscheinwerfer	Phare de travail
1.1	05751059	1	Incandescent bulb	Glühbirne	Ampoule
2	05751195	2	Working headlights	Arbeitsscheinwerfer	Phare de travail
2.1	05751059	1	Incandescent bulb	Glühbirne	Ampoule
3	05726842	1	Relay base	Relaissockel	Culot de relais
4	05767053	1	Marginal relay	Zeitrelais	Relais de temporisation
5	08751053	3	Spring washer	Spannscheibe	Rondelle tendeuse
6	07140520	3	Hexagon bolt	Sechskantschraube	Vis à tête hexagonale
7	05754305	1	Relay	Relais	Relais
8	05755164	4	End piece	Endstück	Queue
9	05755165	2	Intermediate housing	Zwischengehäuse	Boîtier intermédiaire
10	05755132	1	Switch	Schalter	Interrupteur
11	32110075	1	Symbol	Symbol	Symbole
12	05755132	1	Switch	Schalter	Interrupteur
13	32110076	1	Symbol	Symbol	Symbole
14	05755162	1	Switch	Schalter	Interrupteur
15	05755156	1	Symbol	Symbol	Symbole
16	32110014	2	Cover plate	Deckplatte	Plaque de recouvrement
17	05755173	1	Switch	Schalter	Interrupteur
18	05755198	1	Symbol	Symbol	Symbole
19	05755142	1	Lamp	Lampe	Lampe
20	05755147	3	Lamp	Lampe	Lampe
21	05751196	1	Inside light	Innenleuchte	Plafonnier
22	05751030	1	Incandescent bulb	Glühlampe	Ampoule
23	05751015	1	Incandescent bulb	Glühlampe	Ampoule
24	05755565	1	Fuse box	Sicherungsdose	Coffret à fusibles
25	07813916	2	Parker screw	Blechschraube	Vis à tôle
26	05751173	1	Flat fuse	Flachsicherung	Fusible plat
27	05751097	2	Flat fuse	Flachsicherung	Fusible plat
28	05751098	4	Flat fuse	Flachsicherung	Fusible plat
29	05751100	1	Flat fuse	Flachsicherung	Fusible plat

Cab
Kabine
Cabine

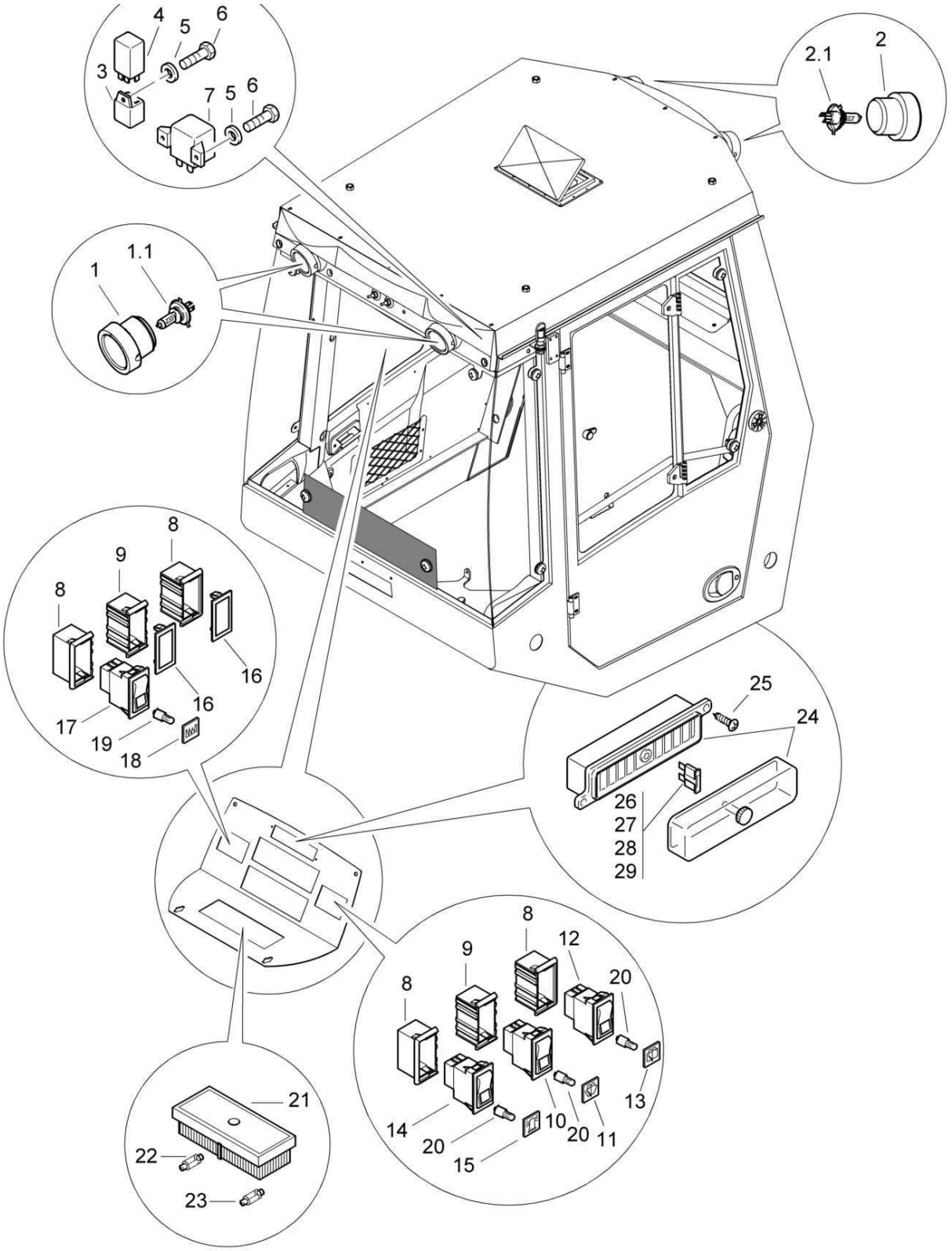

58291000_007_00

Cab
Kabine
Cabine

58291000 1001 1

BOMAG FAYAT GROUP

Pos. Pos. Pos.	Part no. Teilenr. No.piece	Qty. Menge Qte.	Description	Benennung	Designation
1	05751195	2	Working headlights	Arbeitsscheinwerfer	Phare de travail
1.1	05751059	1	Incandescent bulb	Glühbirne	Ampoule
2	05751195	2	Working headlights	Arbeitsscheinwerfer	Phare de travail
2.1	05751059	1	Incandescent bulb	Glühbirne	Ampoule
3	05726842	1	Relay base	Relaissockel	Culot de relais
4	05766833	1	Marginal relay	Zeitrelais	Relais de temporisation
5	08751053	3	Spring washer	Spannscheibe	Rondelle tendeuse
6	07140520	3	Hexagon bolt	Sechskantschraube	Vis à tête hexagonale
7	05754305	1	Relay	Relais	Relais
8	05755164	4	End piece	Endstück	Queue
9	05755165	2	Intermediate housing	Zwischengehäuse	Boîtier intermédiaire
10	05755132	1	Switch	Schalter	Interrupteur
11	32110075	1	Symbol	Symbol	Symbole
12	05755132	1	Switch	Schalter	Interrupteur
13	32110076	1	Symbol	Symbol	Symbole
14	05755162	1	Switch	Schalter	Interrupteur
15	05755156	1	Symbol	Symbol	Symbole
16	32110014	2	Cover plate	Deckplatte	Plaque de recouvrement
17	05755173	1	Switch	Schalter	Interrupteur
18	05755198	1	Symbol	Symbol	Symbole
19	05755142	1	Lamp	Lampe	Lampe
20	05755147	3	Lamp	Lampe	Lampe
21	05751196	1	Inside light	Innenleuchte	Plafonnier
22	05751030	1	Incandescent bulb	Glühlampe	Ampoule
23	05751015	1	Incandescent bulb	Glühlampe	Ampoule
24	05755565	1	Fuse box	Sicherungsdose	Coffret à fusibles
25	07813916	2	Parker screw	Blechschraube	Vis à tôle
26	05751173	1	Flat fuse	Flachsicherung	Fusible plat
27	05751097	2	Flat fuse	Flachsicherung	Fusible plat
28	05751098	4	Flat fuse	Flachsicherung	Fusible plat
29	05751100	1	Flat fuse	Flachsicherung	Fusible plat

Cab
Kabine
Cabine

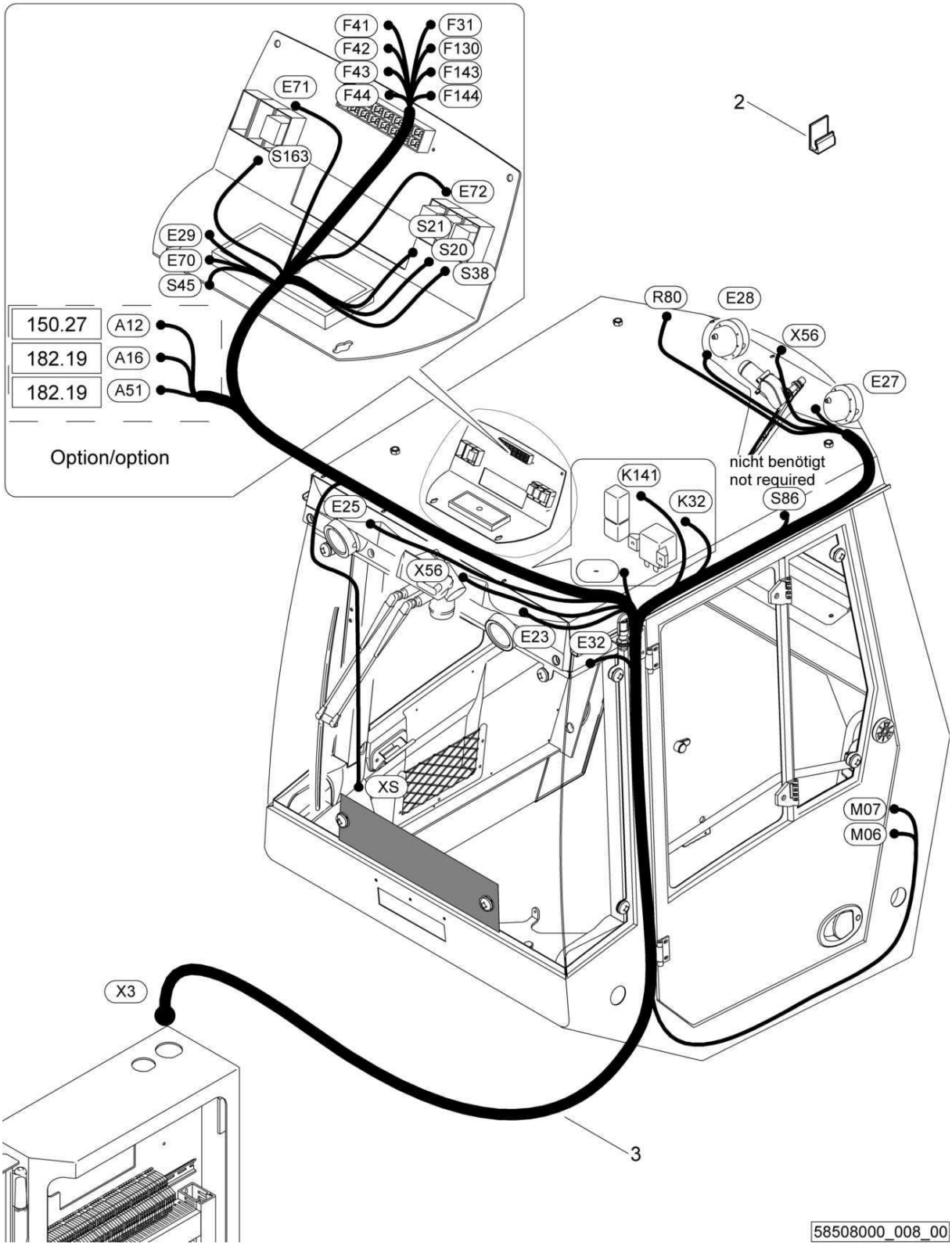

Cab
Kabine
Cabine

58508000 1001 1

BOMAG FAYAT GROUP

Pos. Pos. Pos.	Part no. Teilenr. No.piece	Qty. Menge Qte.	Description	Benennung	Designation
2	06911202	15	Cableclip	Kabelhalter	Support de câble
3	58260485	1	Wire harness	Kabelbaum	Faisceau de câbles

Cab
Kabine
Cabine

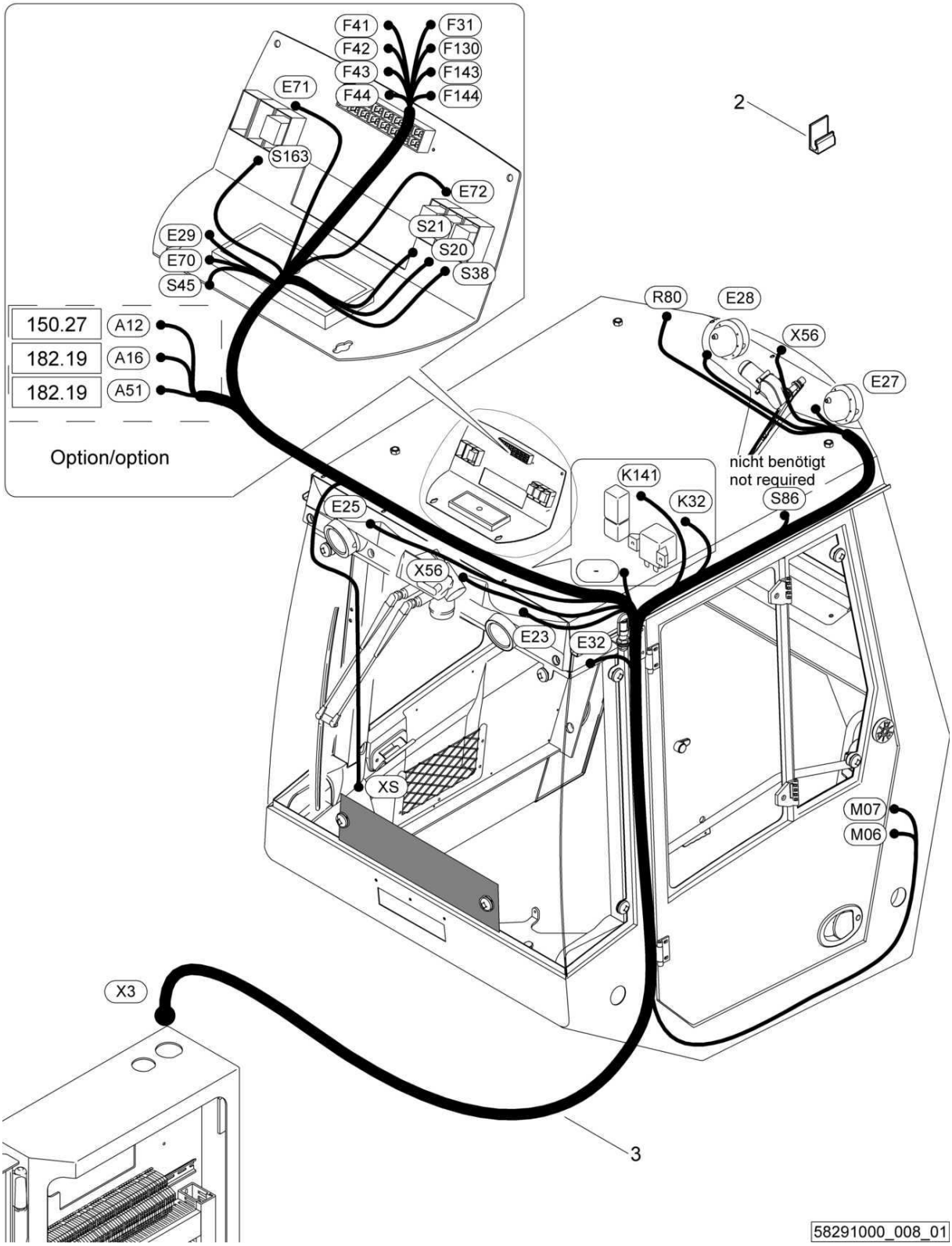

58291000_008_01

Cab
Kabine
Cabine

58291000 1001 1

Pos. Pos. Pos.	Part no. Teilenr. No.piece	Qty. Menge Qte.	Description	Benennung	Designation
2	06911202	15	Cableclip	Kabelhalter	Support de câble
3	58260485	1	Wire harness	Kabelbaum	Faisceau de câbles

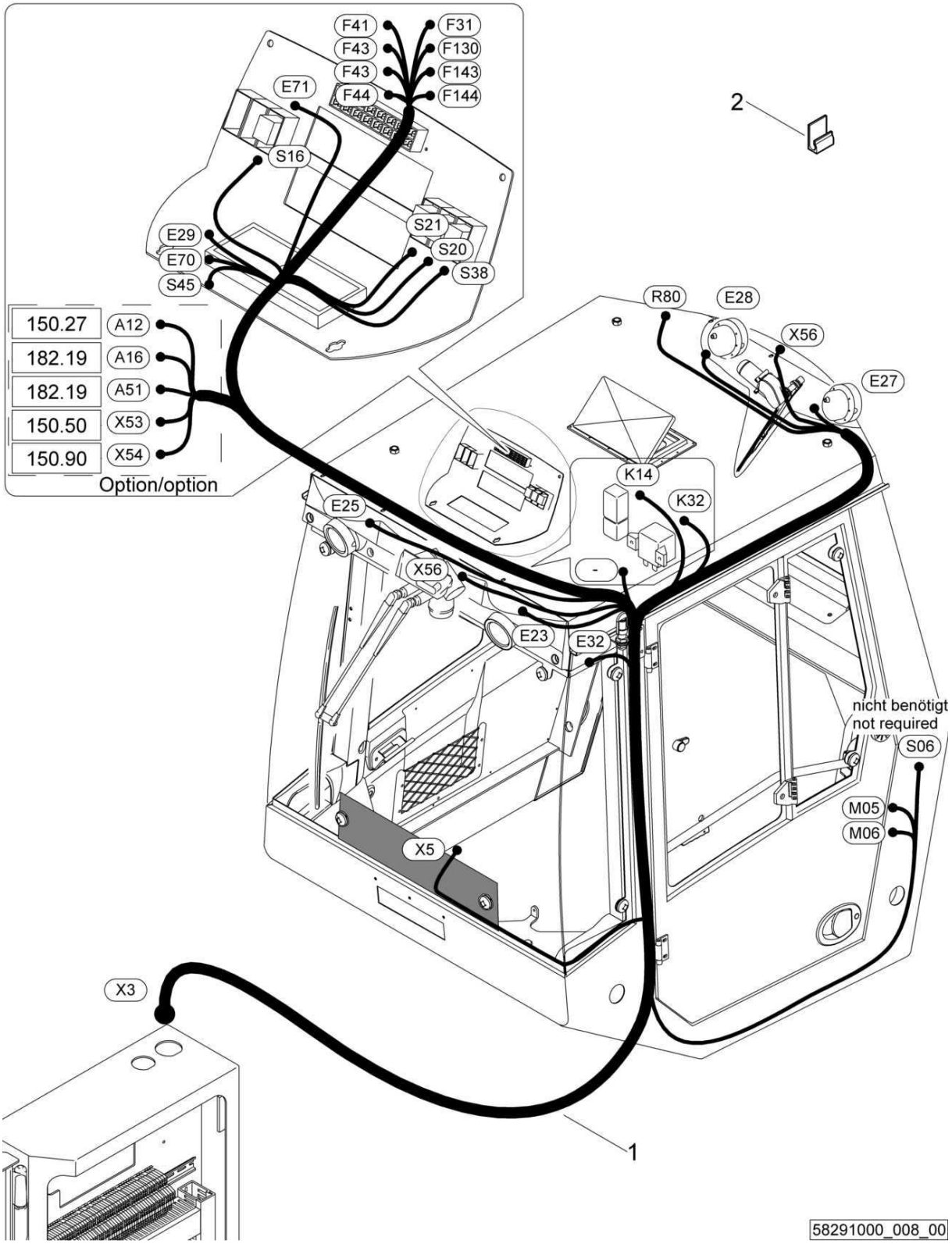
F41
F43
F43
F44
F31
F130
F143
F144
E71
S16
S21
S20
S38
E29
E70
S45
2
150.27 A12
182.19 A16
182.19 A51
150.50 X53
150.90 X54
Option/option
R80
E28
X56
E27
K14
K32
E25
X56
E23
E32
nicht benötigt
not required
S06
M05
M06
X5
X3
1
58291000_008_00

Cab
Kabine
Cabine

58291000 1001 1

BOMAG FAYAT GROUP

Pos. Pos. Pos.	Part no. Teilenr. No.piece	Qty. Menge Qte.	Description	Benennung	Designation
1	58260445	1	Wire harness	Kabelbaum	Faisceau de câbles
2	06911202	15	Cableclip	Kabelhalter	Support de câble

S/N 101583411001 ▶ S/N 101583411032

Heating unit
Heiz-Einheit
Unité de chauffage

EA000787_000_00

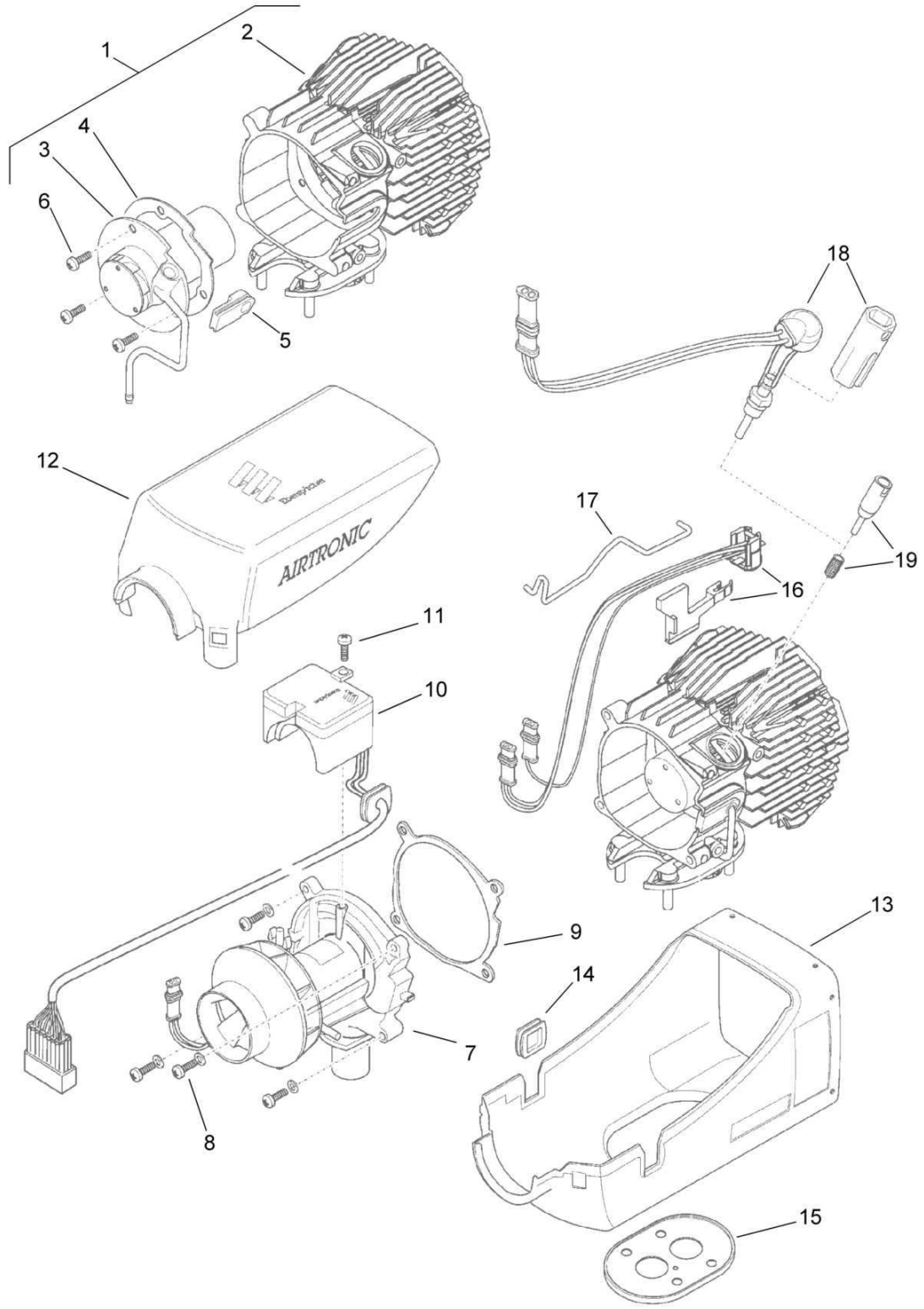

Heating unit
Heiz-Einheit
Unité de chauffage

EA000787 1001 E

BOMAG FAYAT GROUP

Pos. Pos. Pos.	Part no. Teilenr. No.piece	Qty. Menge Qte.	Description	Benennung	Designation
0	05576331	1	Heating unit	Heizgerät	Appareil de chauffage
1	05576215	1	>Heat exchanger	>Wärmetauscher	>Echangeur de chaleur
2	05576216	1	>>Heat exchanger	>>Wärmetauscher	>>Echangeur de chaleur
3	05576217	1	>>Combustion chamber	>>Brennkammer	>>Chambre de combustion
4	05576218	1	>>Gasket	>>Dichtung	>>Joint
5	05576219	1	>>Grommet	>>Tülle	>>Douille
6	07210512	3	>>Pens head screw	>>Linsenschraube	>>Vis à tête cylindrique bombée
7	05576220	1	>Fan	>Gebläse	>Soufflante
8	07210528	4	>Pens head screw	>Linsenschraube	>Vis à tête cylindrique bombée
9	05576221	1	>Gasket	>Dichtung	>Joint
10	05576222	1	>Control unit	>Steuergerät	>Dispositif de distribution
11	07210416	1	>Pens head screw	>Linsenschraube	>Vis à tête cylindrique bombée
12	05576223	1	>Upper half of casing	>Obere Mantelschale	>Partie supérieure d'enveloppe
13	05576224	1	>Lower half of casing	>Untere Mantelschale	>Partie inférieure d'enveloppe
14	05576225	1	>Grommet	>Tülle	>Douille
15	05576226	1	>Flange gasket	>Flanschdichtung	>Joint de bride
16	05576227	1	>Safety therm.cutoutsensor	>Überhitzungsfühler	>Sonde de surchauffage
17	05576228	1	>Bow	>Bügel	>Monture
18	05576229	1	>Glow plug	>Glühkerze	>Bougie de réchauffage
19	05576233	1	>Plug strainer	>Kerzensieb	>Filtre de bougie

Heating unit
Heiz-Einheit
Unité de chauffage

EA000788_000_00

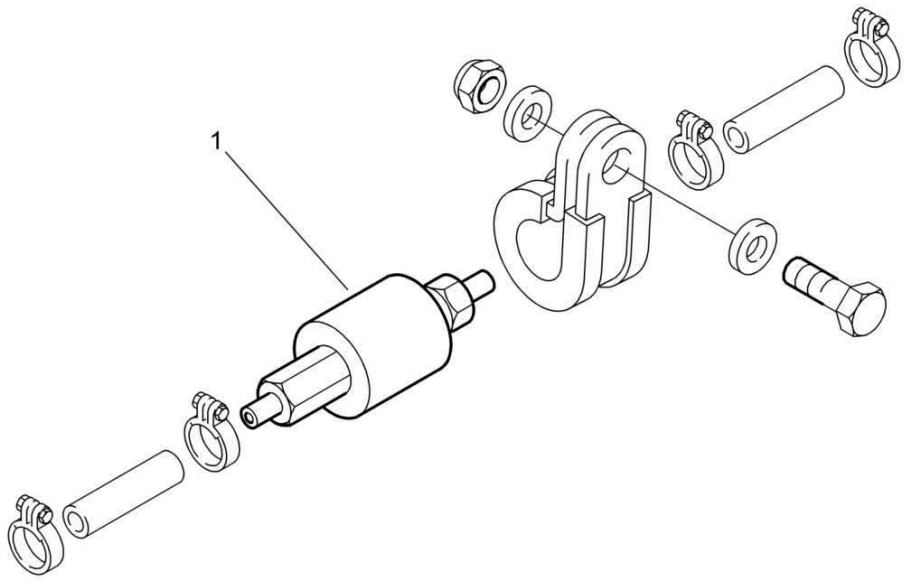

ea000788_000

Heating unit
Heiz-Einheit
Unité de chauffage

EA000788 1001 E

BOMAG FAYAT GROUP

Pos. Pos. Pos.	Part no. Teilenr. No.piece	Qty. Menge Qte.	Description	Benennung	Designation
1	05576258	1	Pump	Pumpe	Pompe

Heating unit
Heiz-Einheit
Unité de chauffage

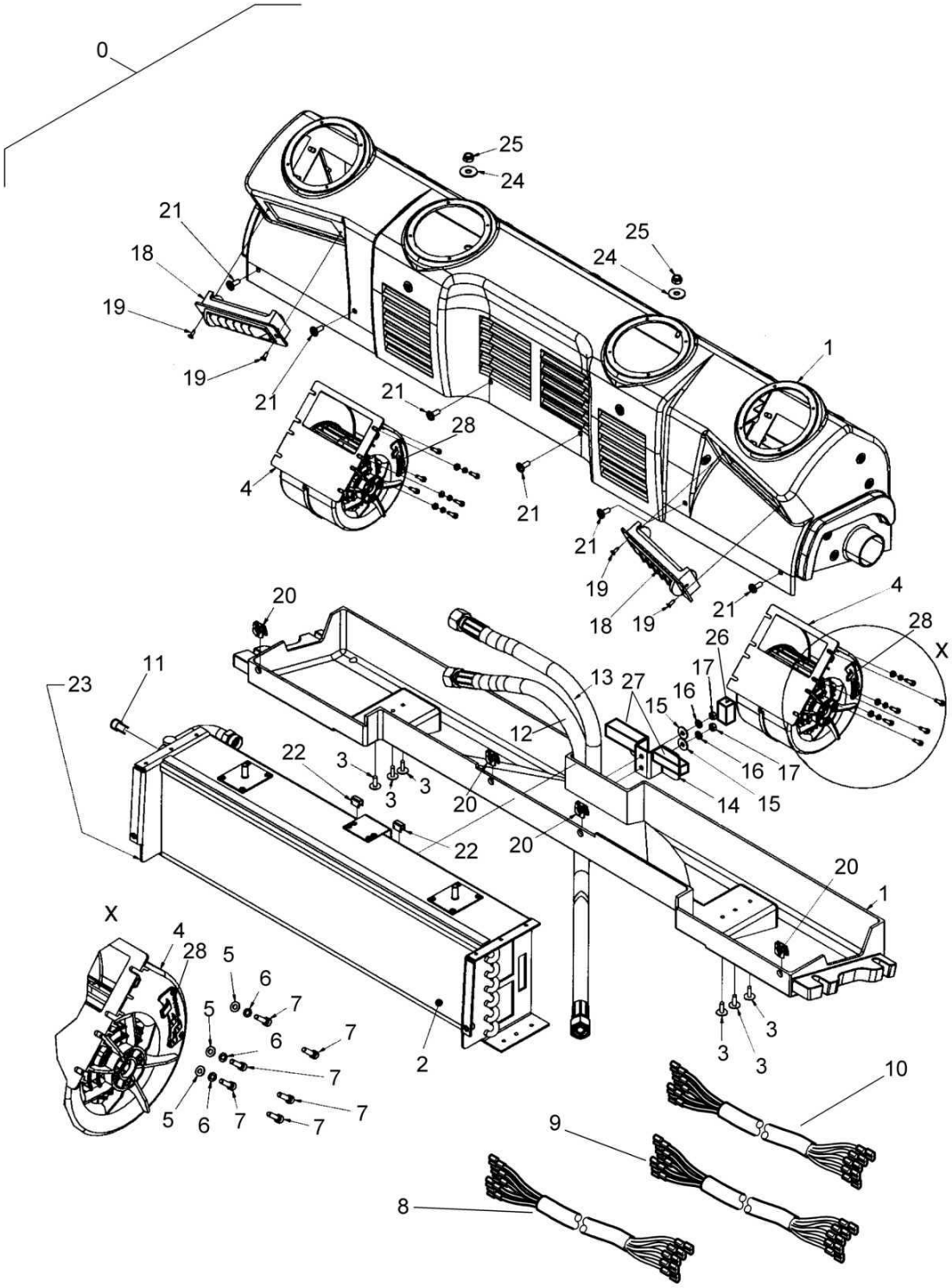

Heating unit
Heiz-Einheit
Unité de chauffage

EA000984 1001 E

BOMAG FAYAT GROUP

Pos. Pos. Pos.	Part no. Teilenr. No.piece	Qty. Menge Qte.	Description	Benennung	Designation
0	05579113	1	Heating	Heizung	Chauffage
1	05579239	1	>Housing	>Gehäuse	>Boîtier
2	05579240	1	>Heating	>Heizung	>Chauffage
3	05579241	6	>Rivet,blind	>Blindniet	>Rivet
4	05579242	1	>Heater blower incl. Pos. 28	>Heizgebläse incl. Pos. 28	>Ventilateur de chauffage incl. Pos. 28
5	08510409	6	>Washer	>Scheibe	>Disque
6	08530407	6	>Spring washer	>Federring	>Rondelle grower
7	07230421	12	>Socket-head cap screw	>Zylinderschraube	>Vis à tête six pans creux
8	05579243	1	>Wire harness	>Kabelbaum	>Faisceau de câbles
9	05579244	1	>Wire harness	>Kabelbaum	>Faisceau de câbles
10	05579245	1	>Wire harness	>Kabelbaum	>Faisceau de câbles
11	05579246	1	>Temperature sensor	>Temperaturfühler	>Sonde de température
12	05579247	1	>Hose	>Schlauchleitung	>Tuyau
13	05579248	1	>Hose	>Schlauchleitung	>Tuyau
14	05579249	1	>Clamping piece	>Klemmstück	>Pièce de serrage
15	05579156	2	>Washer	>Unterlegscheibe	>Rondelle
16	05579195	2	>Spring washer	>Federring	>Rondelle grower
17	08110620	2	>Hexagon nut	>Sechskantmutter	>Ecrou hexagonal
18	32110198	1	>Discharge nozzle	>Ausströmdüse	>Buse d'évacuation
19	05579251	4	>Screw	>Schraube	>Vis
20	05579252	4	>Nut	>Blechmutter	>Ecrou
21	07210612	6	>Pens head screw	>Linsenschraube	>Vis à tête cylindrique bombée
22	05579253	2	>U-clamp	>U-Klammer	>Attache en U
24	08621084	2	>Washer	>Scheibe	>Disque
25	08130813	2	>Safety nut	>Sechskantmutter selb.sich	>Ecrou de sûreté
26	05579257	1	>Foam rubber	>Schaumgummi	>Caoutchouc mousse
27	05579184	2	>Insulating mat	>Dämmatte	>Mousse
28	05579318	1	>Resistor	>Widerstand	>Resistance
			Service Parts	Service Parts	Les parties du service
29	05579145	1	>Cable binder	>Kabelbinder	>Collier de câbles
30	05579170	1	>Cable binder	>Kabelbinder	>Collier de câbles

Heating unit
Heiz-Einheit
Unité de chauffage

EA002919_000_00

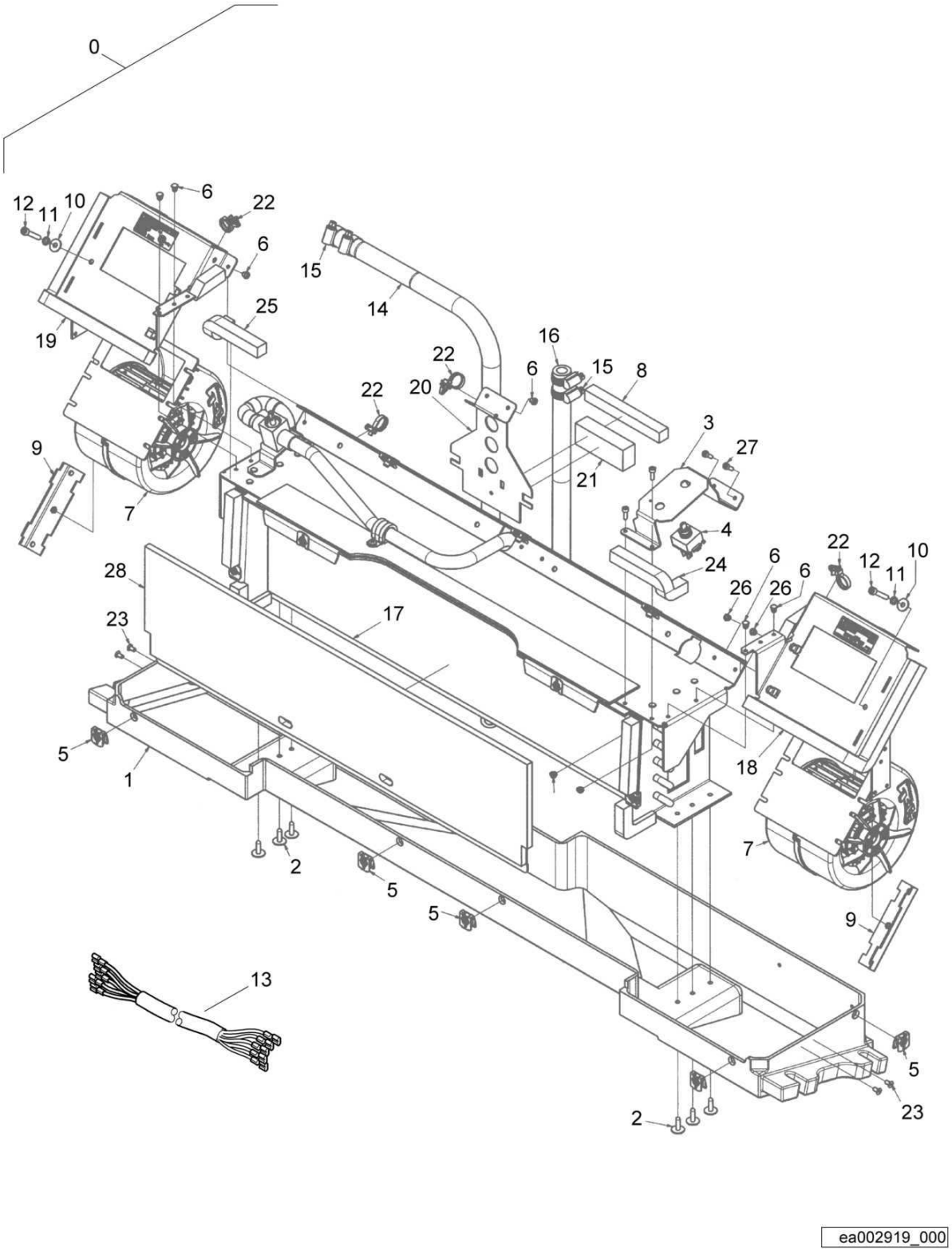

Heating unit
Heiz-Einheit
Unité de chauffage

EA002919 1001 E

BOMAG FAYAT GROUP

Pos. Pos. Pos.		Part no. Teilenr. No.piece	Qty. Menge Qte.	Description	Benennung	Designation
0		05579367	1	Heating unit	Heiz-Einheit	Unité de chauffage
1	1)	05579340	1	>Evaporator,housing lower p.	>Verdampfergehäuse,Unterteil	>Eva.pièce infér.de boîtier
2		05579241	12	>Rivet,blind	>Blindniet	>Rivet
3		05579342	1	>Angle	>Winkel	>Cornière
4		05579048	1	>Load-tap-changer	>Stufenschalter	>Changeur de prises en charge
5		05579252	6	>Nut	>Blechmutter	>Ecrou
6		05579312	7	>Rivet,blind	>Blindniet	>Rivet
7		05579242	2	>Heater blower	>Heizgebläse	>Ventilateur de chauffage
8		05579184	1	>Insulating mat	>Dämmatte	>Mousse
9		05579338	2	>Blower bracket	>Gebläsehalter	>Support soufflerie
10		08621053	2	>Washer	>Scheibe	>Disque
11		08530509	2	>Spring washer	>Federring	>Rondelle grower
12		07230549	2	>Socket-head cap screw	>Zylinderschraube	>Vis à tête six pans creux
13		05579339	1	>Wire harness	>Kabelstrang	>Faisceau de câbles
14		05579351	1	>Hydraulic hose	>Hydraulikschlauch	>Tuyau hydraulique
15		05579352	4	>Clamp	>Schelle	>Collier
16		05579351	1	>Hydraulic hose	>Hydraulikschlauch	>Tuyau hydraulique
17		05579357	1	>Heating	>Heizung	>Chauffage
18		05579355	1	>Plate	>Blech	>Tôle
19		05579356	1	>Plate	>Blech	>Tôle
20		05579350	1	>Hose support	>Schlauchhalter	>Attache du tuyau
21		05579311	1	>Expanded rubber	>Zellgummi	>Bande en caoutchouc
22		05579353	7	>Cable binder	>Kabelbinder	>Collier de câbles
23		05990014	4	>Rivet,blind	>Blindniet	>Rivet
24		05579184	1	>Insulating mat	>Dämmatte	>Mousse
25		05579184	1	>Insulating mat	>Dämmatte	>Mousse
26		08130408	4	>Safety nut	>Sechskantmutter selb.sich	>Ecrou de sûreté
27		07230413	4	>Socket-head cap screw	>Zylinderschraube	>Vis à tête six pans creux
28		05579334	1	>Air filter	>Luftfilter	>Filtre à air

1) Replace only as a group/kit
1) nur im Satz tauschen
1) Ne remplacer que les jeux complets

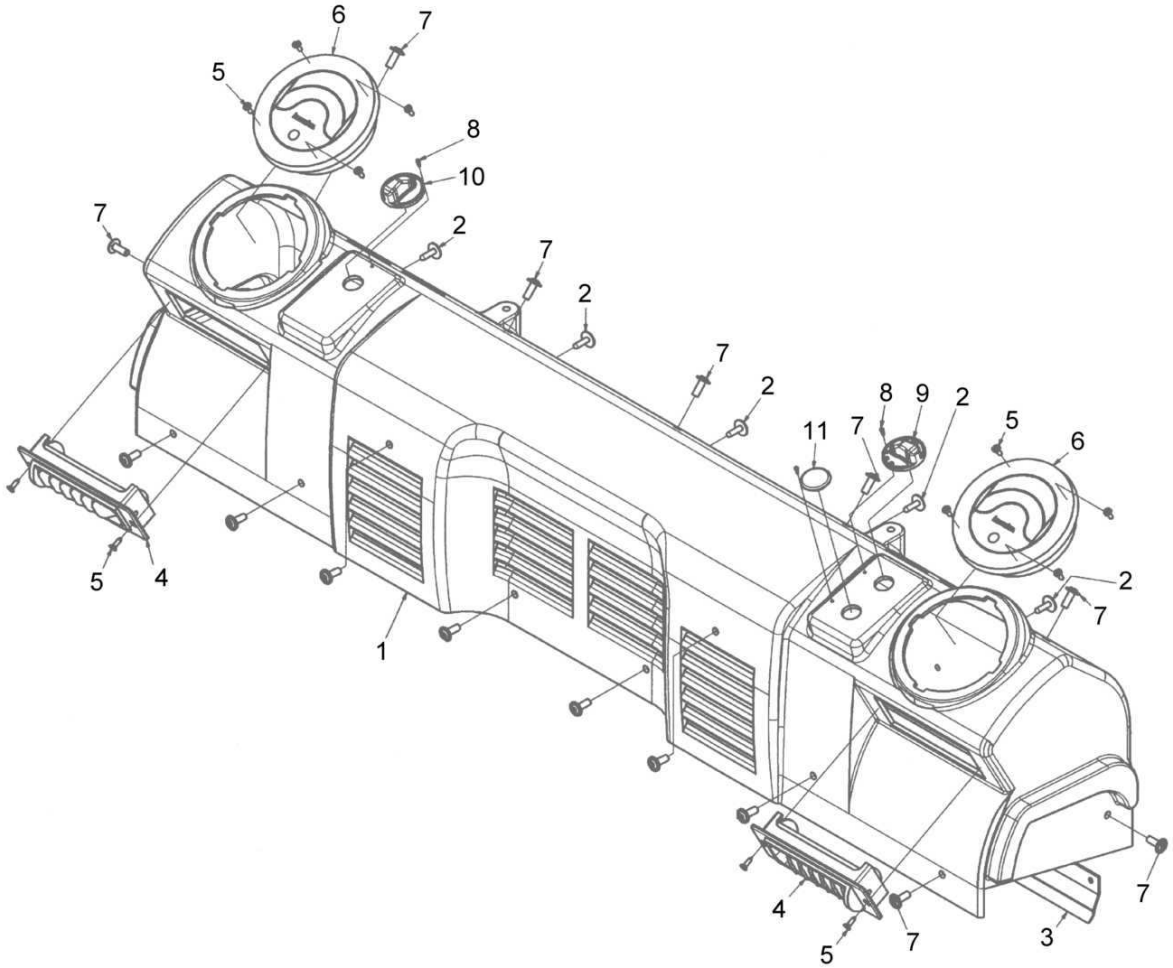

ea002920_000

Heating unit
Heiz-Einheit
Unité de chauffage

EA002920 1001 E

BOMAG FAYAT GROUP

Pos. Pos. Pos.	Part no. Teilenr. No.piece	Qty. Menge Qte.	Description	Benennung	Designation
1	1) 05579341	1	Evaporator,housing upper p.	Verdampfergehäuse,Oberteil	Evap.pièce super.de boîtier
2	05579241	12	Rivet,blind	Blindniet	Rivet
3	05579344	1	Angle	Winkel	Cornière
4	32110198	2	Discharge nozzle	Ausströmdüse	Buse d'évacuation
5	05579251	12	Screw	Schraube	Vis
6	05579348	2	Discharge nozzle	Ausströmdüse	Buse d'évacuation
7	07210612	15	Pens head screw	Linsenschraube	Vis à tête cylindrique bombée
8	05579349	3	Plug	Verschlußstopfen	Bouchon de fermeture
9	05579335	1	Rotary button,ventilation	Drehknopf,Lüftung	Bouton tournant,aération
10	05579337	1	Rotary button,heating	Drehknopf,Heizung	Bouton tournant,chauffage
11	05579358	1	Plug	Verschlußstopfen	Bouchon de fermeture

1) Replace only as a group/kit
1) nur im Satz tauschen
1) Ne remplacer que les jeux complets

	BW 218 D-40
159.52	S/N 101583411001 ▶ S/N 101583411016
Page / Seite **1 / 1**	**Heating climatic unit** **Heiz-Klima-Einheit** **Unité climatique de chauffage**
BOMAG FAYAT GROUP	EA001288_000_01

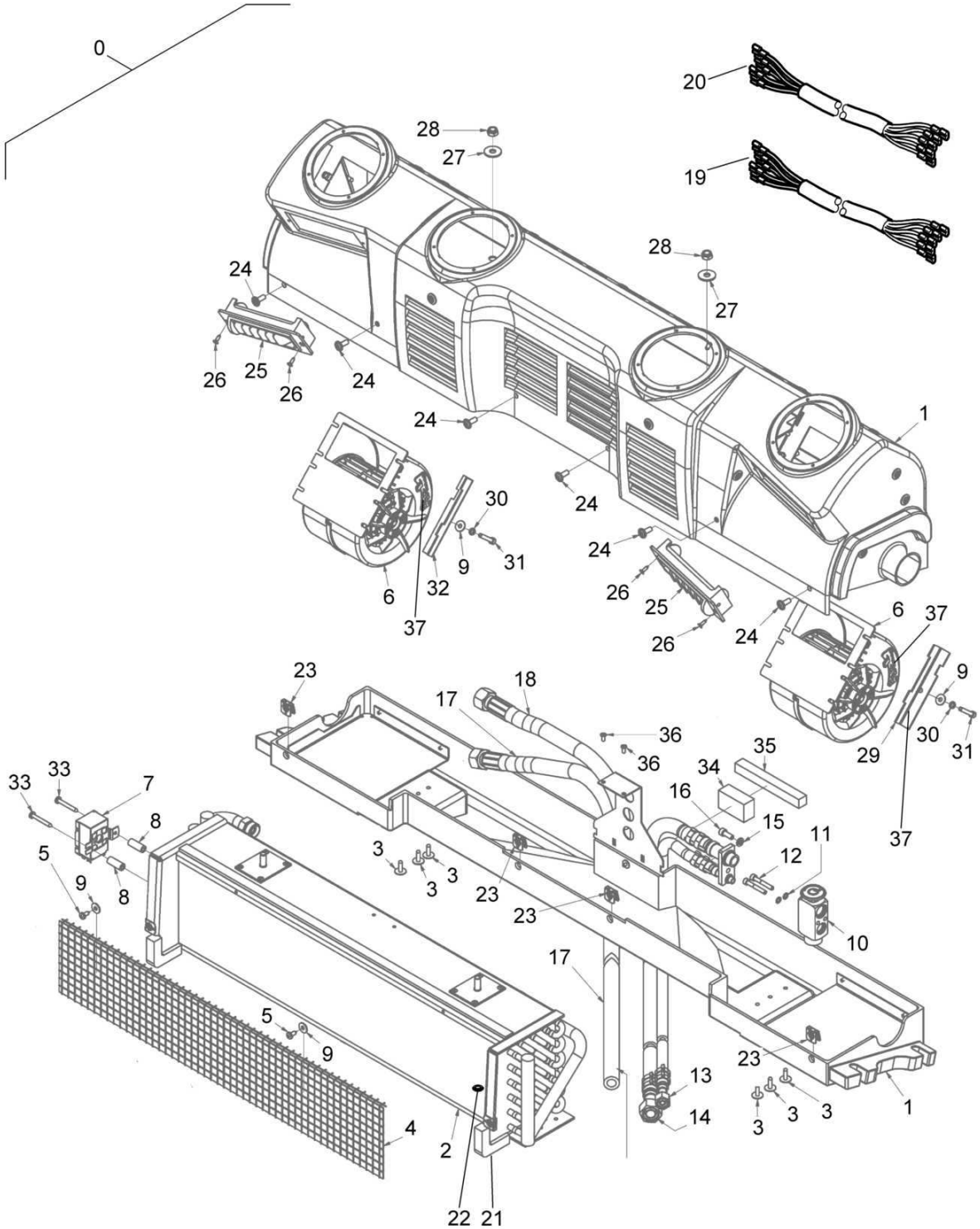

Heating climatic unit
Heiz-Klima-Einheit
Unité climatique de chauffage

EA001288 1001 E

BOMAG FAYAT GROUP

Pos. Pos. Pos.	Part no. Teilenr. No.piece	Qty. Menge Qte.	Description	Benennung	Designation
0	05579115	1	Heating climatic unit	Heiz-Klima-Einheit	Unité climatique de chauffage
1	05579299	1	>Evaporator housing	>Verdampfergehäuse	>Logement de vaporisateur
2	05579300	1	>Evaporator coil	>Verdampferbatterie	>Batterie d' évaporateur
3	05579241	6	>Rivet,blind	>Blindniet	>Rivet
4	05579301	1	>Grid	>Gitter	>Grille
5	05579302	2	>Screw	>Schraube	>Vis
6	05579242	2	>Heater blower incl. Pos. 37	>Heizgebläse incl. Pos. 37	>Ventilateur de chauffage incl. Pos. 37
7	05579103	1	>Thermostat	>Thermostat	>Thermostat
8	05579104	2	>Solenoid valve	>Magnetventil	>Electrovanne
9	08621053	4	>Washer	>Scheibe	>Disque
10	05579057	1	>Expansion valve	>Expansionsventil	>Soupape de détente
11	05579304	2	>Circlip	>Sicherungsring	>Circlip
12	07230533	1	>Socket-head cap screw	>Zylinderschraube	>Vis à tête six pans creux
13	05579305	1	>Air conditioning hose ø8	>Klimaschlauch ø8	>Tuyau du climatiseur ø8
14	05579306	1	>Air conditioning hose ø13	>Klimaschlauch ø13	>Tuyau du climatiseur ø13
15	08530612	1	>Spring washer	>Federring	>Rondelle grower
16	07230606	1	>Socket-head cap screw	>Zylinderschraube	>Vis à tête six pans creux
17	05579288	1	>Hose l=1300mm	>Schlauchleitung l=1300mm	>Tuyau l=1300mm
18	05579289	1	>Hose l=2050mm	>Schlauchleitung l=2050mm	>Tuyau l=2050mm
19	05579243	1	>Wire harness	>Kabelbaum	>Faisceau de câbles
20	05579244	1	>Wire harness HZ900	>Kabelbaum HZ900	>Faisceau de câbles HZ900
21	05579307	1	>Sensor connection	>Anschluß Sensor	>Raccord capteur
22	05579246	1	>Temperature sensor	>Temperaturfühler	>Sonde de température
23	05579252	4	>Nut	>Blechmutter	>Ecrou
24	07210612	6	>Pens head screw	>Linsenschraube	>Vis à tête cylindrique bombée
25	05579250	2	>Discharge grid	>Ausströmgitter	>Grille d'évacuation
26	05579251	4	>Screw	>Schraube	>Vis
27	08621084	2	>Washer	>Scheibe	>Disque
28	08130813	2	>Safety nut	>Sechskantmutter selb.sich	>Ecrou de sûreté
29	05579308	1	>Blower bracket	>Gebläsehalter	>Support soufflerie
30	08530509	2	>Spring washer	>Federring	>Rondelle grower
31	07230549	2	>Socket-head cap screw	>Zylinderschraube	>Vis à tête six pans creux
32	05579310	1	>Blower bracket	>Gebläsehalter	>Support soufflerie
33	05579309	2	>Screw	>Schraube	>Vis
34	05579311	1	>Expanded rubber	>Zellgummi	>Bande en caoutchouc
35	05579184	1	>Insulating mat	>Dämmatte	>Mousse
36	05579312	2	>Rivet,blind	>Blindniet	>Rivet
37	05579318	2	>Resistor	>Widerstand	>Resistance

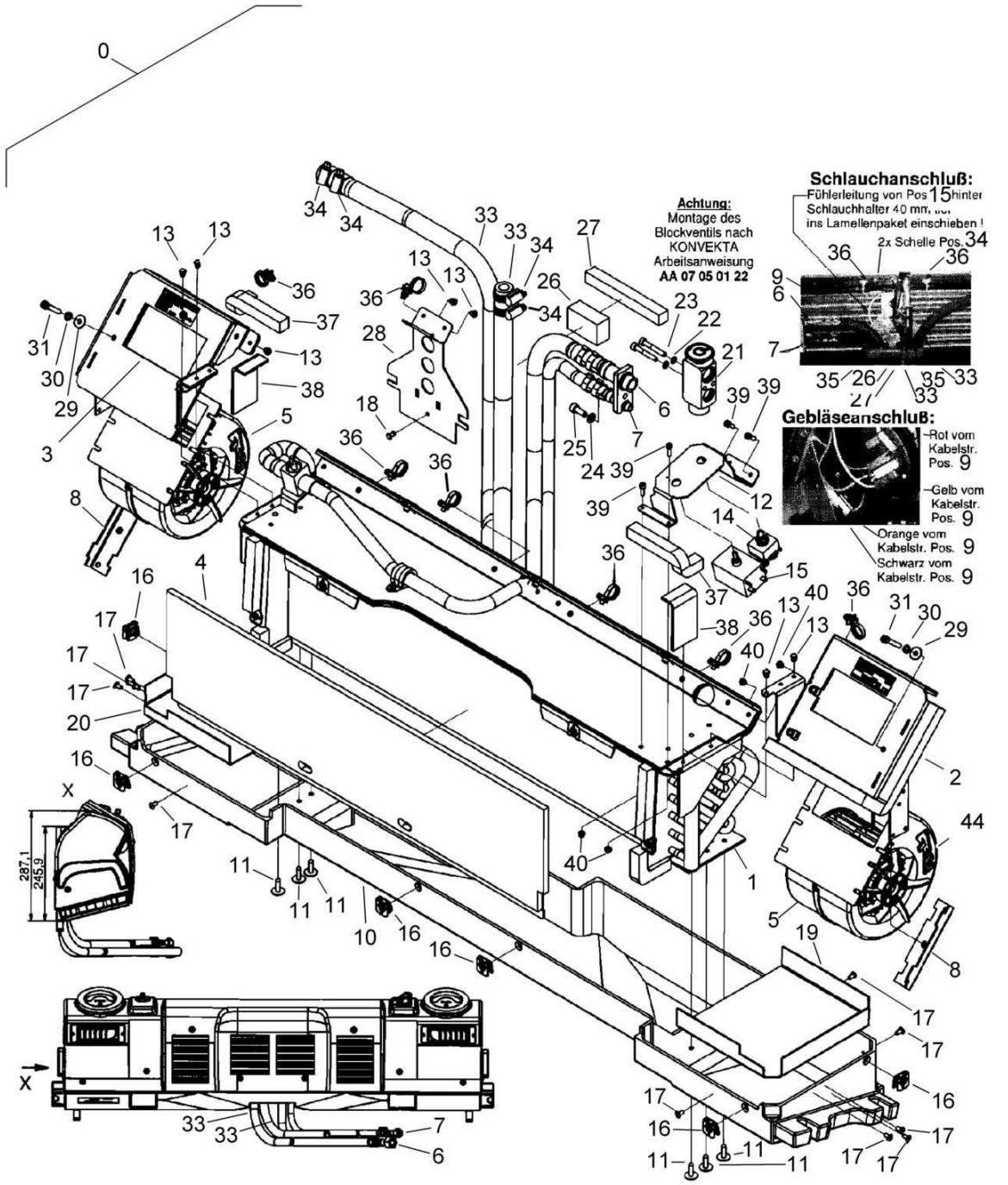

ea002319_000

Heating climatic unit
Heiz-Klima-Einheit
Unité climatique de chauffage

EA002319 1001 E

BOMAG FAYAT GROUP

Pos. Pos. Pos.	Part no. Teilenr. No.piece	Qty. Menge Qte.	Description	Benennung	Designation
0	05579368	1	Heating climatic unit	Heiz-Klima-Einheit	Unité climatique de chauffage
1	05579331	1	>Evaporator coil	>Verdampferbatterie	>Batterie d' évaporateur
2	05579332	1	>Plate	>Blech	>Tôle
3	05579333	1	>Plate	>Blech	>Tôle
4	05579334	1	>Air filter	>Luftfilter	>Filtre à air
5	05579242	2	>Heater blower incl.Pos.44	>Heizgebläse incl.Pos.44	>Ventilateur de chauffage incl.Pos.44
6	05579306	1	>Air conditioning hose	>Klimaschlauch	>Tuyau du climatiseur
7	05579305	1	>Air conditioning hose	>Klimaschlauch	>Tuyau du climatiseur
8	05579338	2	>Blower bracket	>Gebläsehalter	>Support soufflerie
9	05579339	1	>Wire harness	>Kabelstrang	>Faisceau de câbles
10 1)	05579340	1	>Evaporator,housing lower p.	>Verdampfergehäuse,Unterteil	>Eva.pièce infér.de boîtier
11	05579241	6	>Rivet,blind	>Blindniet	>Rivet
12	05579342	1	>Angle	>Winkel	>Cornière
13	05579312	7	>Rivet,blind	>Blindniet	>Rivet
14	05579048	1	>Load-tap-changer	>Stufenschalter	>Changeur de prises en charge
15	05579343	1	>Thermostat	>Thermostat	>Thermostat
16	05579252	6	>Nut	>Blechmutter	>Ecrou
17	05990014	12	>Rivet,blind	>Blindniet	>Rivet
18	05579345	1	>Rivet,blind	>Blindniet	>Rivet
19	05579346	1	>Cover plate	>Abdeckblech	>Tôle de recouvrement
20	05579347	1	>Cover plate	>Abdeckblech	>Tôle de recouvrement
21	05579057	1	>Expansion valve	>Expansionsventil	>Soupape de détente
22	05579304	2	>Circlip	>Sicherungsring	>Circlip
23	07230533	2	>Socket-head cap screw	>Zylinderschraube	>Vis à tête six pans creux
24	08530612	1	>Spring washer	>Federring	>Rondelle grower
25	07230605	1	>Socket-head cap screw	>Zylinderschraube	>Vis à tête six pans creux
26	05579311	1	>Expanded rubber	>Zellgummi	>Bande en caoutchouc
27	05579184	1	>Insulating mat	>Dämmatte	>Mousse
28	05579350	1	>Hose support	>Schlauchhalter	>Attache du tuyau
29	08621053	2	>Washer	>Scheibe	>Disque
30	08530509	2	>Spring washer	>Federring	>Rondelle grower
31	07230549	2	>Socket-head cap screw	>Zylinderschraube	>Vis à tête six pans creux
32	05579145	4	>Cable binder	>Kabelbinder	>Collier de câbles
33	05579351	2	>Hydraulic hose	>Hydraulikschlauch	>Tuyau hydraulique
34	05579352	4	>Clamp	>Schelle	>Collier
35	05579326	2	>Cable binder	>Kabelbinder	>Collier de câbles
36	05579353	7	>Cable binder	>Kabelbinder	>Collier de câbles
37	05579184	2	>Insulating mat	>Dämmatte	>Mousse
38	05579354	2	>Expanded rubber	>Zellgummi	>Bande en caoutchouc
39	07230413	4	>Socket-head cap screw	>Zylinderschraube	>Vis à tête six pans creux
40	08130408	4	>Safety nut	>Sechskantmutter selb.sich	>Ecrou de sûreté
41	05579363	1	>Circlip	>Sicherungsring	>Circlip
42	05579362	1	>Loop ring	>Runddichtring	>Joint torique
43	05579361	1	>Center piece	>Mittelteil	>Pièce centrale
44	05579318	2	>Resistor	>Widerstand	>Resistance

1) Replace only as a group/kit
1) nur im Satz tauschen
1) Ne remplacer que les jeux complets

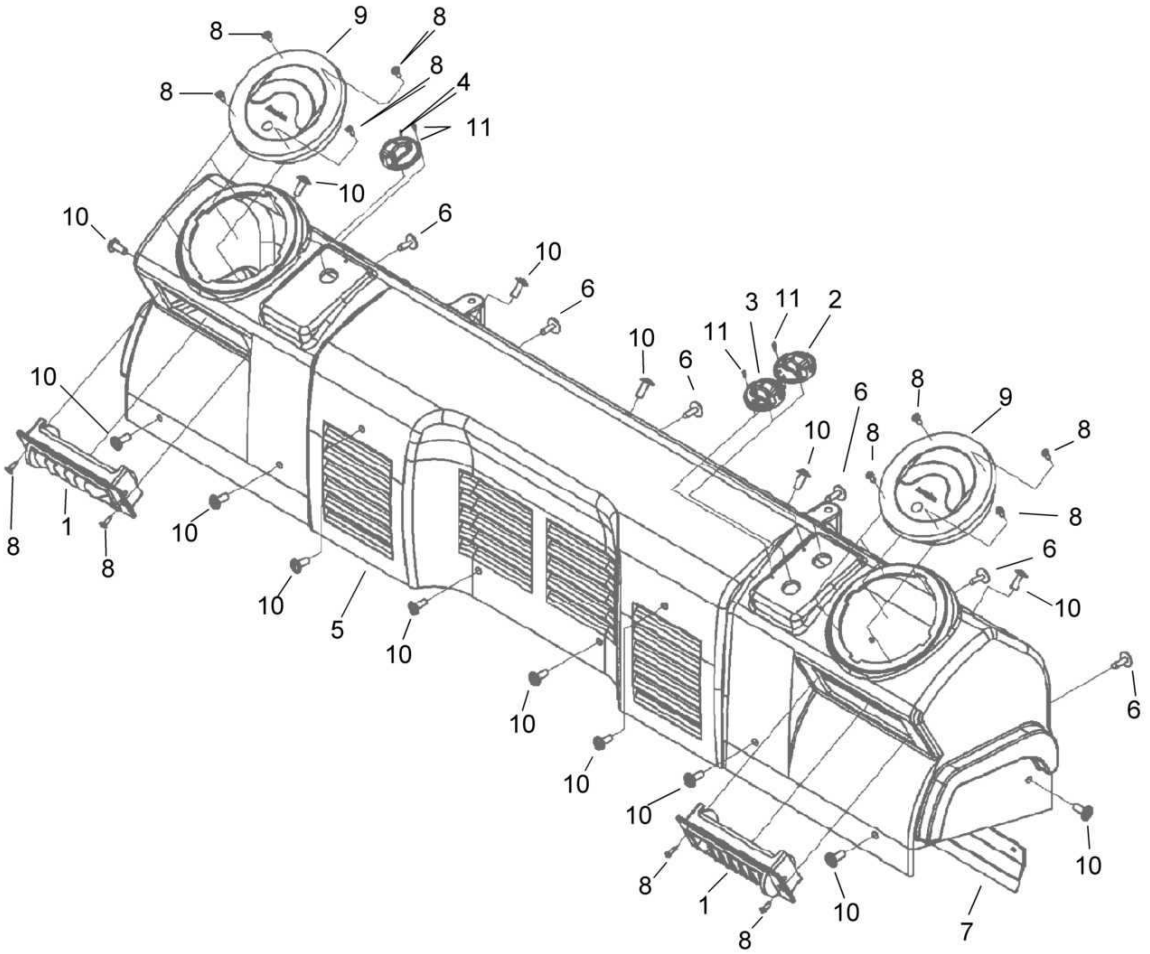

ea002320_000

Heating climatic unit
Heiz-Klima-Einheit
Unité climatique de chauffage

EA002320 1001 E

BOMAG FAYAT GROUP

Pos. Pos. Pos.	Part no. Teilenr. No.piece	Qty. Menge Qte.	Description	Benennung	Designation
1	32110198	2	Discharge nozzle	Ausströmdüse	Buse d'évacuation
2	05579335	1	Rotary button,ventilation	Drehknopf,Lüftung	Bouton tournant,aération
3	05579336	1	Rotary button,air conditioning	Drehknopf,Klimaanlage	Bouton tournant,climatiseur
4	05579337	1	Rotary button,heating	Drehknopf,Heizung	Bouton tournant,chauffage
5	1) 05579341	1	Evaporator,housing upper p.	Verdampfergehäuse,Oberteil	Evap.pièce super.de boîtier
6	05579241	6	Rivet,blind	Blindniet	Rivet
7	05579344	1	Angle	Winkel	Cornière
8	05579251	12	Screw	Schraube	Vis
9	05579348	2	Discharge nozzle	Ausströmdüse	Buse d'évacuation
10	07210612	15	Pens head screw	Linsenschraube	Vis à tête cylindrique bombée
11	05579349	3	Plug	Verschlußstopfen	Bouchon de fermeture

1) Replace only as a group/kit
1) nur im Satz tauschen
1) Ne remplacer que les jeux complets

S/N 101583411001 ▶

Operator's Seat
Fahrersitz
Siège

EA000207_000_00

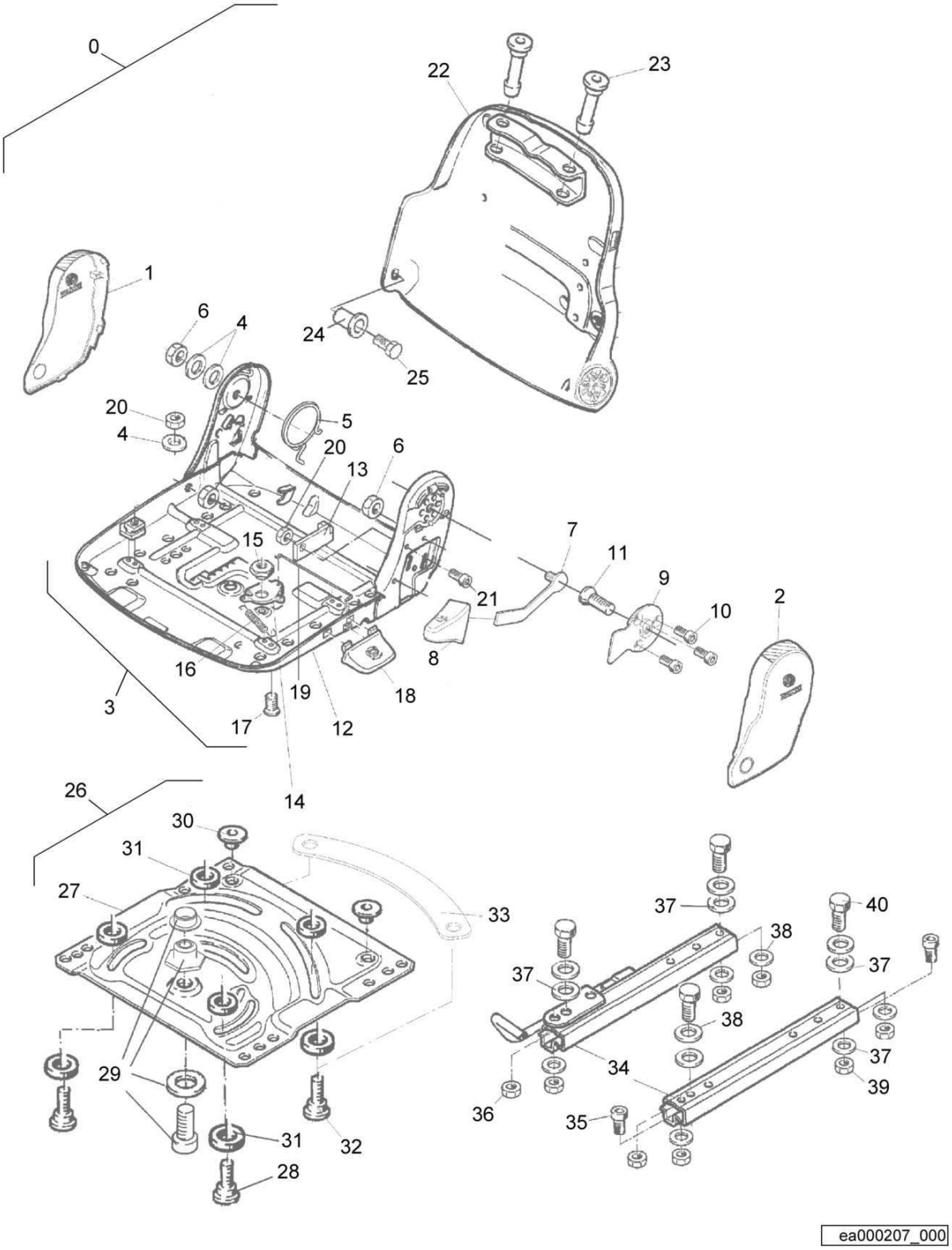

Operator's Seat
Fahrersitz
Siège

EA000207 1001 E

BOMAG FAYAT GROUP

Pos. Pos. Pos.	Part no. Teilenr. No.piece	Qty. Menge Qte.	Description	Benennung	Designation
0	05570568	1	Operator's seat	Fahrersitz	Siège conducteur
1	05570593	1	>Cover	>Abdeckung	>Protection
2	05570589	1	>Cover	>Abdeckung	>Protection
3	05570596	1	>Attachment parts	>Anbauteile	>Pièces additionnelles
4	08650817	4	>>Washer	>>Scheibe	>>Disque
5	05570590	1	>>Yoke spring	>>Schenkelfeder	>>Ressort à branches
6	08130813	1	>>Safety nut	>>Sechskantmutter selb.sich	>>Ecrou de sûreté
7	05570462	1	>>Lever	>>Hebel	>>Levier
8	05570463	1	>>Handle	>>Griff	>>Manette
9	05570464	1	>>Adapter	>>Adapter	>>Adaptateur
10	05570465	3	>>Countersunk screw	>>Senkschraube	>>Vis noyée
11	05570483	1	>>Countersunk screw	>>Senkschraube	>>Vis noyée
12	05570591	1	>Seat plate	>Sitzplatte	>Plaque support de siège
13	05570511	1	>Buffer	>Puffer	>Amortisseur
14	05570496	1	>Lever	>Hebel	>Levier
15	05570488	1	>>Eye bolt	>>Ringschraube	>>Vis à anneau
16	05570487	1	>>Tension spring	>>Zugfeder	>>Ressort de traction
17	05570489	1	>>Countersunk screw	>>Senkschraube	>>Vis noyée
18	05570599	1	>Handle	>Griff	>Manette
19	05570598	1	>>Rods	>>Gestänge	>>Tiges
20	08110813	2	>Hexagon nut	>Sechskantmutter	>Ecrou hexagonal
21	05570294	2	>Socket-head cap screw	>Zylinderschraube	>Vis à tête six pans creux
22	05570594	1	>Back	>Rücken	>Dossier
23	05570473	2	>Guiding sleeve	>Führungshülse	>Douille de guidage
24	05570595	1	>Bushing	>Buchse	>Douille
25	05570592	1	>Hexagon bolt	>Sechskantschraube	>Vis à tête hexagonale
26	05570614	1	>Attachment parts	>Anbauteile	>Pièces additionnelles
27	05570609	1	>>Adapter plate	>>Adapterplatte	>>Plaque d'adaptateur
28	05570606	2	>>Bolt	>>Bolzen	>>Axe
29	05570607	1	>>Bearing	>>Lager	>>Palier
30	05570608	2	>>Sliding disc	>>Gleitscheibe	>>Disque de glissement
31	05570610	8	>>Washer	>>Scheibe	>>Disque
32	05570612	2	>>Bolt	>>Bolzen	>>Axe
33	05570613	1	>>Stiffening plate	>>Versteifungsblech	>>Tôle de renforcement
34	05570597	1	>Kit,adjusting rails	>Verstellschienensatz	>Jeu de railes de réglage
35	05570294	4	>Socket-head cap screw	>Zylinderschraube	>Vis à tête six pans creux
36	05570437	4	>Hexagon nut	>Sechskantmutter	>Ecrou hexagonal
37	08621084	10	>Washer	>Scheibe	>Disque
38	08650817	4	>Washer	>Scheibe	>Disque
39	08110813	4	>Hexagon nut	>Sechskantmutter	>Ecrou hexagonal
40	05570433	4	>Hexagon bolt	>Sechskantschraube	>Vis à tête hexagonale

Operator's Seat
Fahrersitz
Siège

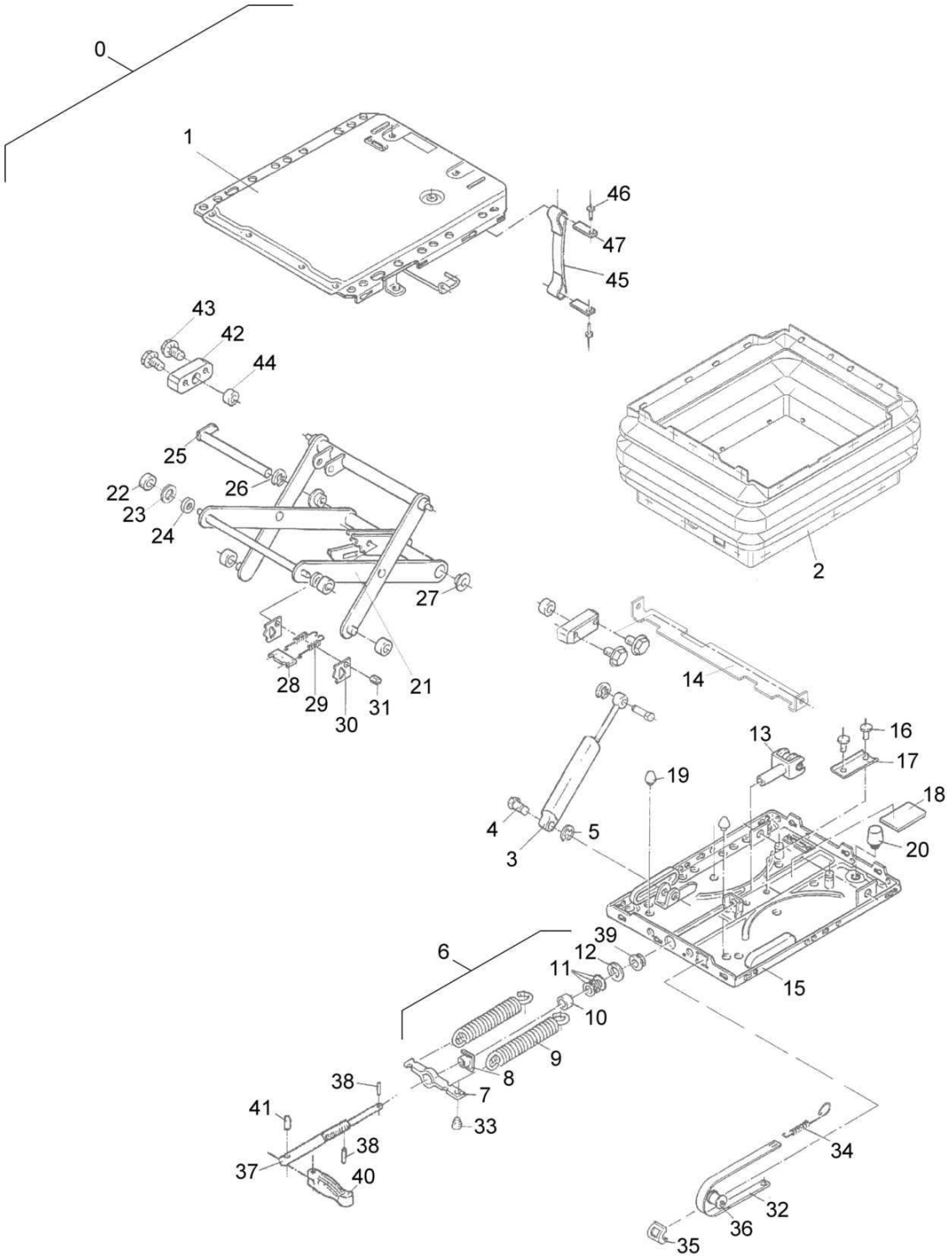

Operator's Seat
Fahrersitz
Siège

EA000208 1001 E

BOMAG FAYAT GROUP

Pos. Pos. Pos.	Part no. Teilenr. No.piece	Qty. Menge Qte.	Description	Benennung	Designation
0	05570617	1	Operators seat,lower part	Federung	Siège,partie inférieure
1	05570618	1	>Seat,upper part	>Federungsoberteil	>Siège,partie supérieure
2	05570619	1	>Bellows	>Faltenbalg	>Soufflet
3	05570621	1	>Shock absorber	>Stoßdämpfer	>Amortisseur
4	05570048	2	>>Bolt	>>Bolzen	>>Axe
5	05727273	2	>>Safety washer	>>Sicherungsscheibe	>>Rondelle grower
6	05570623	1	>Weight regulation	>Gewichtsverstellung	>Réglage de poids
7	05570059	1	>>Pillow block	>>Bock	>>Support
8	05570058	1	>>Nut	>>Mutter	>>Ecrou
9	05570622	2	>>Tension spring	>>Zugfeder	>>Ressort de traction
10	05570095	1	>>Ring	>>Ring	>>Bague
11	05570583	1	>>Bearing, ball	>>Kugellager	>>Roulement à billes
12	05570055	1	>>Washer	>>Scheibe	>>Disque
13	05570050	1	>>Fork	>>Gabel	>>Fourche
14	05570634	1	>Bow	>Bügel	>Monture
15	05570624	1	>Seat,lower part	>Federungsunterteil	>Siège,partie inférieure
16	05570051	2	>Rivet,blind	>Blindniet	>Rivet
17	05570052	1	>>Channel bar	>>U-Profil	>>Profile en U
18	05570053	1	>>Rubber plate	>>Gummiplatte	>>Plaque en caoutchouc
19	05570625	2	>>Buffer	>>Puffer	>>Amortisseur
20	05570626	1	>>Buffer	>>Puffer	>>Amortisseur
21	05570635	1	>Side plate	>Schwinge	>Plaque latérale
22	05570043	4	>>Roller	>>Rolle	>>Rouleau
23	05570636	1	>>Washer	>>Scheibe	>>Disque
24	05570627	2	>>Bushing	>>Buchse	>>Douille
25	05570038	1	>>Bolt	>>Bolzen	>>Axe
26	05727277	1	>>Safety washer	>>Sicherungsscheibe	>>Rondelle grower
27	05570039	2	>>Bushing	>>Buchse	>>Douille
28	05570044	1	>>Ridge	>>Leiste	>>Listeau
29	05570045	2	>>Tension spring	>>Zugfeder	>>Ressort de traction
30	05570620	2	>>Plate	>>Blech	>>Tôle
31	05570047	1	>>Bolt	>>Bolzen	>>Axe
32	05570628	1	>Display	>Anzeige	>Affichage
33	05570060	1	>>Plug	>>Stopfen	>>Bouchon
34	05570068	1	>>Tension spring	>>Zugfeder	>>Ressort de traction
35	05570065	1	>>Guide	>>Führung	>>Guidage
36	05570066	1	>>Roller	>>Rolle	>>Rouleau
37	05570629	1	>Adjusting spindle	>Verstellspindel	>Broche de réglage
38	05570061	2	>>Dowel pin	>>Spannstift	>>Goupille de serrage
39	05570069	1	>>Ring	>>Ring	>>Bague
40	05570063	1	>>T-bar	>>Knebel	>>Garrot
41	05570062	1	>>>Centergrooved dowel pin	>>>Knebelkerbstift	>>>Goupille d'assemblage
42	05570631	1	>Bearing	>Lager	>Palier
43	05570630	4	>>Screw	>>Schraube	>>Vis
44	05570632	2	>>Bushing	>>Buchse	>>Douille
45	05570633	1	>Band, belt	>Gurtband	>Ceinture
46	05570035	2	>>Rivet,blind	>>Blindniet	>>Rivet
47	05570036	2	>>Ridge	>>Leiste	>>Listeau

Basic weight, assembled
Grundgewicht, montiert
Poids de base, assemblé

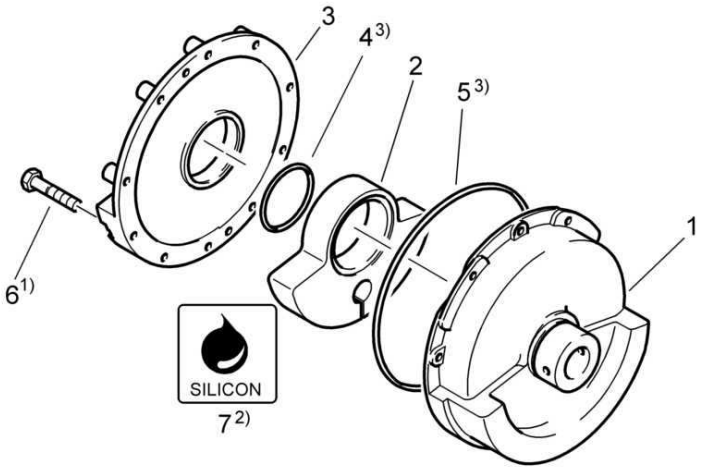

1) Anzugsmoment: 120 Nm mit Loctite blau, Kenn.-Nr 243 gesichert
   Torque value: 120 Nm secured with Loctite blue, ident no. 243
2) mit 2,3 l Siliconöl 47V 1000 cSt befüllt
   filled with 2,3 l Silicone oil 47V 1000 cSt
3) O-Ring gefettet einsetzen
   o-ring inserted with grease

Achtung!
Äußerste Sauberkeit beim Zusammenbau
Attention!
Ensure strict cleanliness during assembly

Basic weight, assembled
Grundgewicht, montiert
Poids de base, assemblé

58010942 1001 1

BOMAG FAYAT GROUP

Pos. Pos. Pos.	Part no. Teilenr. No.piece	Qty. Menge Qte.	Description	Benennung	Designation
1	58010707	1	Basic weight	Grundgewicht	Poids de base
2	58010603	1	Change over weight	Umschlaggewicht	Poids rotatif
3	58010111	1	Cover	Deckel	Couvercle
4	06221074	1	Loop ring	Runddichtring	Joint torique
5	06223404	1	Loop ring	Runddichtring	Joint torique
6	07131225	10	Hexagon bolt	Sechskantschraube	Vis à tête hexagonale
7	00970008	2,30 kg	Silicone oil	Silicon	Huile silicone

B5-Pad foot segment kit
B5-Stampffußmantel
B5-Manteau du pied dameur

58200358_000_05

1) Anziehdrehmoment MA=578 Nm
tightning torque MA=578 Nm
Uberprufung des Anziehdrehmoments nach ca 2 min
Probefahrt mit Vibration u.nach ca 60 min Arbeitseinzatz
check the tightening torque after approx 2 min
trial run with vibration a.after opprox 60 min work

2) Bei Montage Stampfußsegmente mit Schraubzwingen am Bandagenmantel fixieren (nur als Montagehilfe).
When mounting pad foot segment fix kit with screw clamps at the roller drum shell (just as an assembly aid)

3) Stampfußsegmente mit Sechskantschrauben M20x130 (nur als Montagehilfe) vorspannen.
Pad foot segments pretension with hexagonal screws M20x130 (just as an assembly aid).

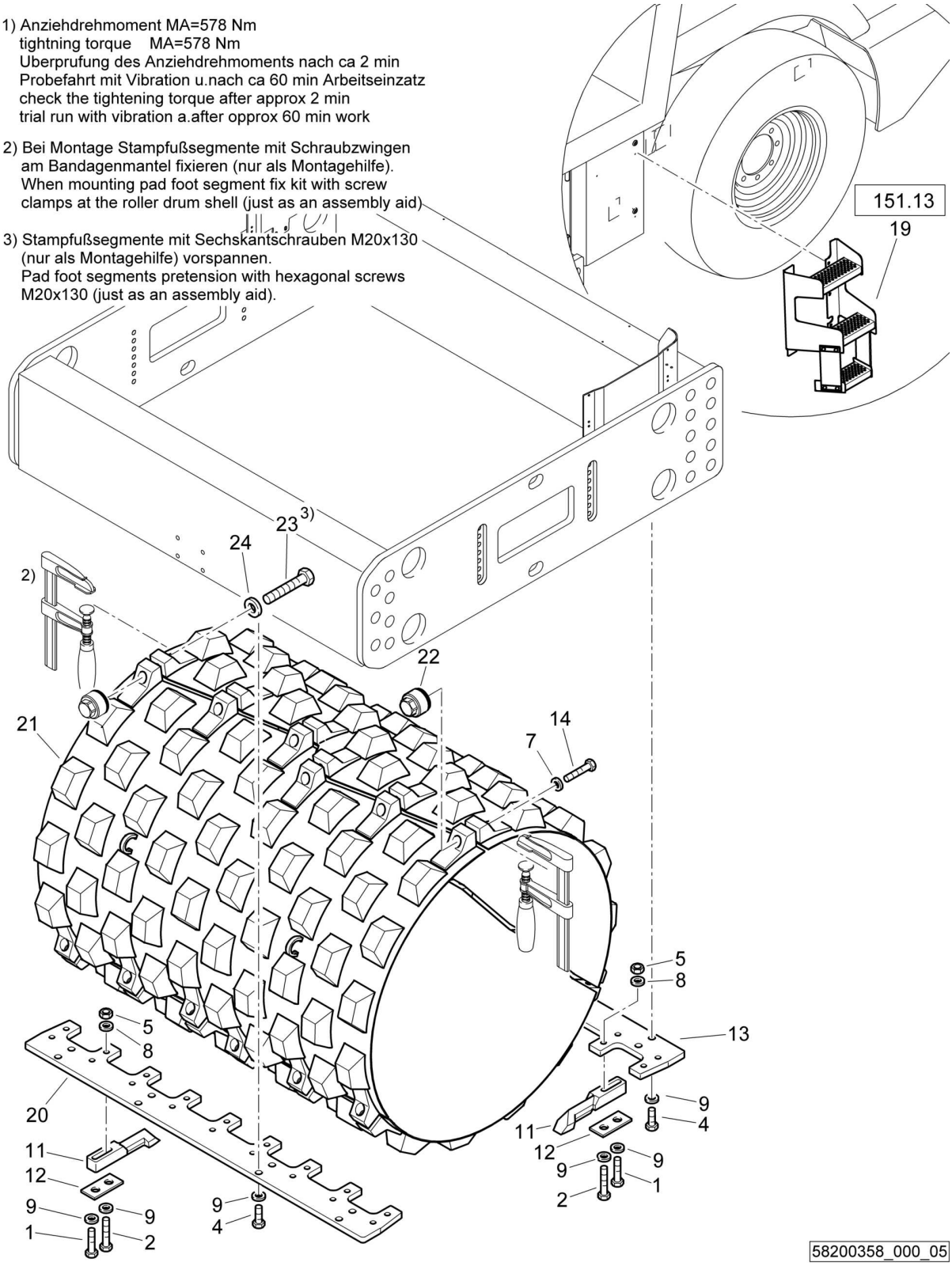

B5-Pad foot segment kit
B5-Stampffußmantel
B5-Manteau du pied dameur

58200358 1001 1

BOMAG FAYAT GROUP

Pos. Pos. Pos.	Part no. Teilenr. No.piece	Qty. Menge Qte.	Description	Benennung	Designation
1	07131632	18	Hexagon bolt	Sechskantschraube	Vis à tête hexagonale
2	07131652	18	Hexagon bolt	Sechskantschraube	Vis à tête hexagonale
4	07141648	16	Hexagon bolt	Sechskantschraube	Vis à tête hexagonale
5	08111620	18	Hexagon nut	Sechskantmutter	Ecrou hexagonal
7	08512136	18	Washer	Scheibe	Disque
8	08591740	18	Washer	Scheibe	Disque
9	08752170	52	Spring washer	Spannscheibe	Rondelle tendeuse
11	58030113	18	Scraper	Abstreifer	Racleur
12	58030122	18	Flat steel	Flachstahl	Acier plat
13	58030126	1	Scraper holder	Abstreiferhalter	Porte-racleur
14	07132037	18	Hexagon bolt	Sechskantschraube	Vis à tête hexagonale
19	58350139	1	Access steps, assembled	Aufstieg, montiert	Ascension, assemblé
20	58030293	1	Scraper holder	Abstreiferhalter	Porte-racleur
21	58003837	1	Pad foot shell	Stampffußmantel	Manteau du pied dameur
22	58003844	18	Domed cap nut	Hutmutter	Ecrou borgne
23	07132062	6	Hexagon bolt	Sechskantschraube	Vis à tête hexagonale
24	08512136	6	Washer	Scheibe	Disque

B5-Pad foot segment kit
B5-Stampffußmantel
B5-Manteau du pied dameur

58200358_000_04

1) Anziehdrehmoment MA=578 Nm
tightning torque MA=578 Nm
Uberprufung des Anziehdrehmoments nach ca 2 min
Probefahrt mit Vibration u.nach ca 60 min Arbeitseinzatz
check the tightening torque after approx 2 min
trial run with vibration a.after opprox 60 min work

2) ϕ 18 bei Montage in Bandagenmantel gebohrt
(nur als Montagehilfe erforderlich)
ϕ 18 drilled during mounting in roller drum shell
(only required for mounting)

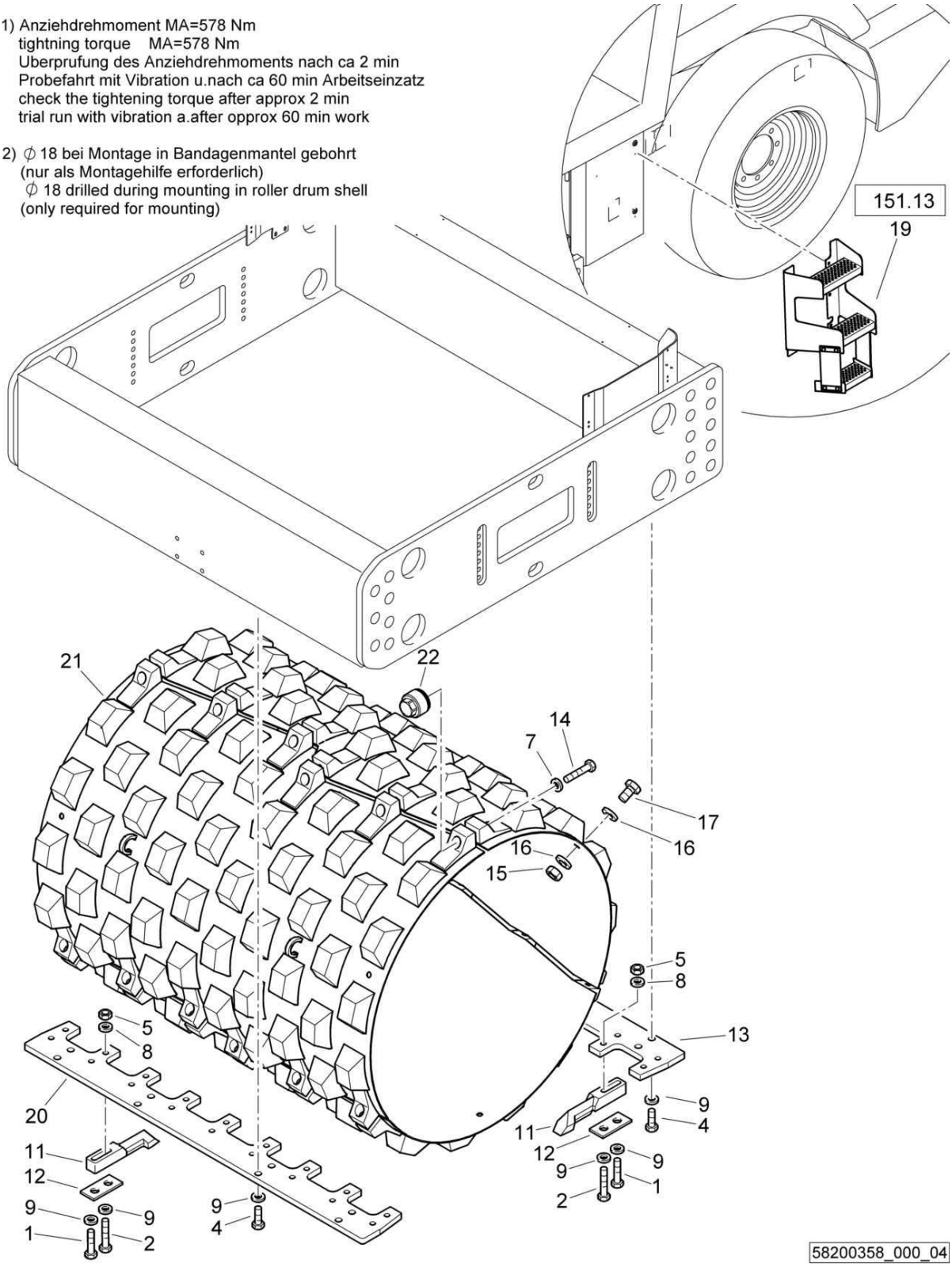

B5-Pad foot segment kit
B5-Stampffußmantel
B5-Manteau du pied dameur

58200358 1001 1

BOMAG FAYAT GROUP

Pos. Pos. Pos.	Part no. Teilenr. No.piece	Qty. Menge Qte.	Description	Benennung	Designation
1	07131632	18	Hexagon bolt	Sechskantschraube	Vis à tête hexagonale
2	07131652	18	Hexagon bolt	Sechskantschraube	Vis à tête hexagonale
4	07141648	16	Hexagon bolt	Sechskantschraube	Vis à tête hexagonale
5	08111620	18	Hexagon nut	Sechskantmutter	Ecrou hexagonal
7	08512136	18	Washer	Scheibe	Disque
8	08591740	18	Washer	Scheibe	Disque
9	08752170	52	Spring washer	Spannscheibe	Rondelle tendeuse
11	58030113	18	Scraper	Abstreifer	Racleur
12	58030122	18	Flat steel	Flachstahl	Acier plat
13	58030126	1	Scraper holder	Abstreiferhalter	Porte-racleur
14	07132037	18	Hexagon bolt	Sechskantschraube	Vis à tête hexagonale
15	08111620	2	Hexagon nut	Sechskantmutter	Ecrou hexagonal
16	08752170	4	Spring washer	Spannscheibe	Rondelle tendeuse
17	07131620	2	Hexagon bolt	Sechskantschraube	Vis à tête hexagonale
19	58350139	1	Access steps, assembled	Aufstieg, montiert	Ascension, assemblé
20	58030293	1	Scraper holder	Abstreiferhalter	Porte-racleur
21	58003837	1	Pad foot shell	Stampffußmantel	Manteau du pied dameur
22	58003844	18	Domed cap nut	Hutmutter	Ecrou borgne

S/N 101583411036 ▶ S/N 101583411081

B5-Pad foot segment kit
B5-Stampffußmantel
B5-Manteau du pied dameur

58200358_000_03

1) Anziehdrehmoment MA=578 Nm
tightning torque MA=578 Nm
Uberprufung des Anziehdrehmoments nach ca 2 min
Probefahrt mit Vibration u.nach ca 60 min Arbeitseinzatz
check the tightening torque after approx 2 min
trial run with vibration a.after opprox 60 min work

2) ϕ 18 bei Montage in Bandagenmantel gebohrt
(nur als Montagehilfe erforderlich)
ϕ 18 drilled during mounting in roller drum shell
(only required for mounting)

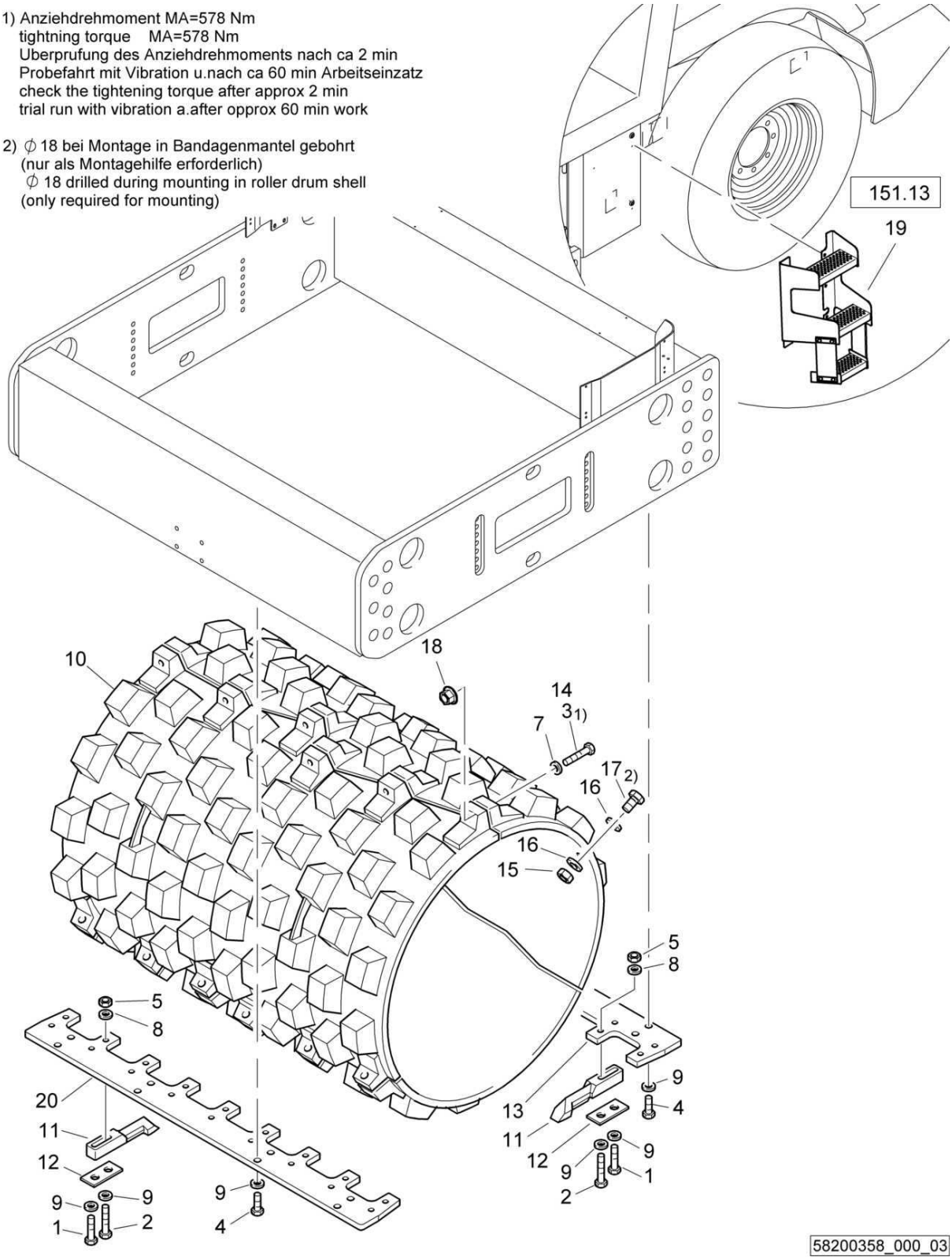

B5-Pad foot segment kit
B5-Stampffußmantel
B5-Manteau du pied dameur

58200358 1001 1

BOMAG FAYAT GROUP

Pos. Pos. Pos.	Part no. Teilenr. No.piece	Qty. Menge Qte.	Description	Benennung	Designation
1	07131632	18	Hexagon bolt	Sechskantschraube	Vis à tête hexagonale
2	07131652	18	Hexagon bolt	Sechskantschraube	Vis à tête hexagonale
3	07132067	18	Hexagon bolt	Sechskantschraube	Vis à tête hexagonale
4	07141648	16	Hexagon bolt	Sechskantschraube	Vis à tête hexagonale
5	08111620	18	Hexagon nut	Sechskantmutter	Ecrou hexagonal
7	08512136	18	Washer	Scheibe	Disque
8	08591740	18	Washer	Scheibe	Disque
9	08752170	52	Spring washer	Spannscheibe	Rondelle tendeuse
10	58003142	1	Pad foot shell	Stampffußmantel	Manteau du pied dameur
11	58030113	18	Scraper	Abstreifer	Racleur
12	58030122	18	Flat steel	Flachstahl	Acier plat
13	58030126	1	Scraper holder	Abstreiferhalter	Porte-racleur
14	07132062	18	Hexagon bolt	Sechskantschraube	Vis à tête hexagonale
15	08111620	2	Hexagon nut	Sechskantmutter	Ecrou hexagonal
16	08752170	4	Spring washer	Spannscheibe	Rondelle tendeuse
17	07131620	2	Hexagon bolt	Sechskantschraube	Vis à tête hexagonale
18	08402011	18	Hexagon nut	Sechskantmutter	Ecrou hexagonal
19	58350139	1	Access steps, assembled	Aufstieg, montiert	Ascension, assemblé
20	58030293	1	Scraper holder	Abstreiferhalter	Porte-racleur

S/N 101583411023 ▶ S/N 101583411035

B5-Pad foot segment kit
B5-Stampffußmantel
B5-Manteau du pied dameur

58200358_000_02

1) Anziehdrehmoment MA=578 Nm
tightning torque MA=578 Nm
Uberprufung des Anziehdrehmoments nach ca 2 min
Probefahrt mit Vibration u.nach ca 60 min Arbeitseinzatz
check the tightening torque after approx 2 min
trial run with vibration a.after opprox 60 min work

2) ϕ 18 bei Montage in Bandagenmantel gebohrt
(nur als Montagehilfe erforderlich)
ϕ 18 drilled during mounting in roller drum shell
(only required for mounting)

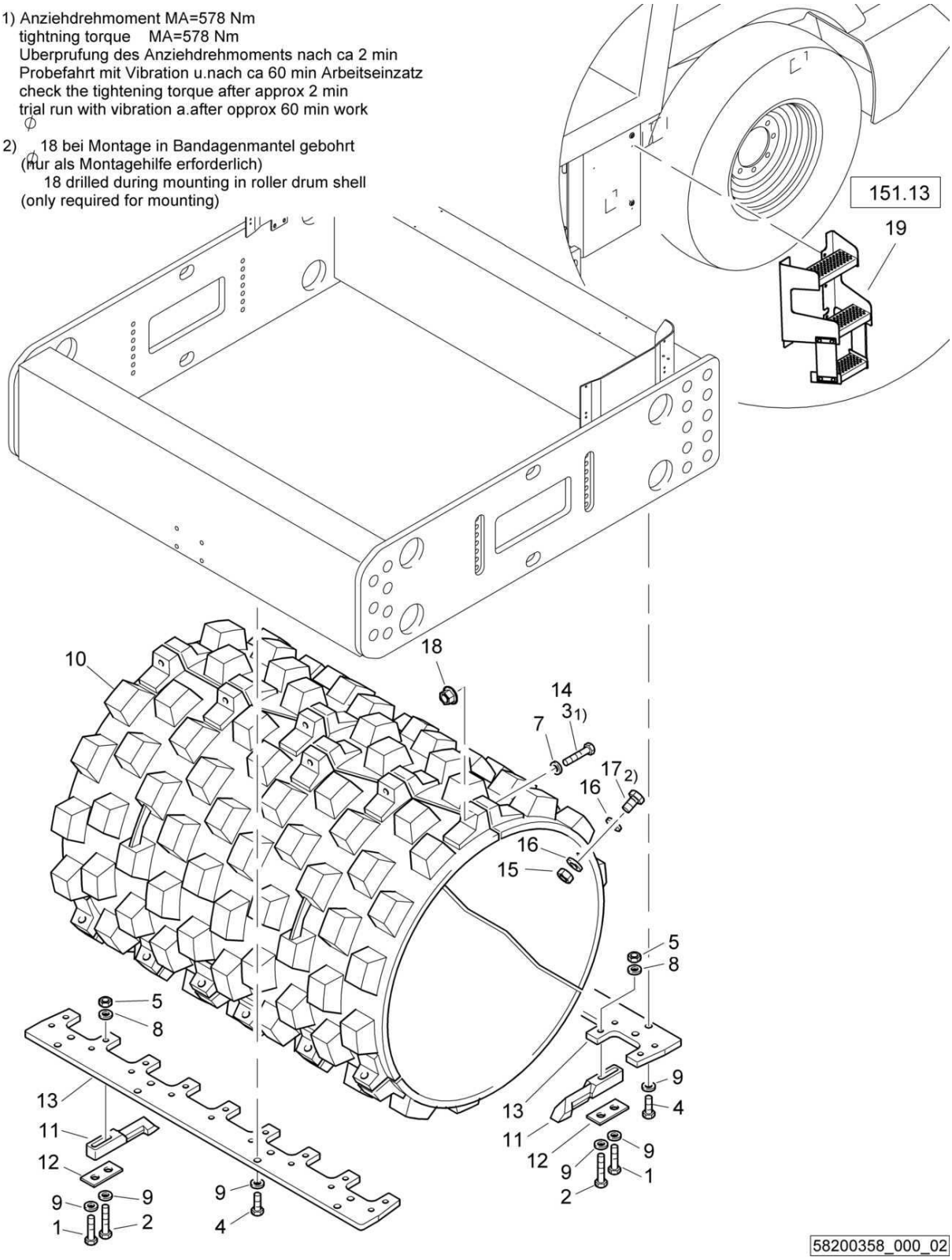

58200358_000_02

B5-Pad foot segment kit
B5-Stampffußmantel
B5-Manteau du pied dameur

58200358 1001 1

BOMAG FAYAT GROUP

Pos. Pos. Pos.	Part no. Teilenr. No.piece	Qty. Menge Qte.	Description	Benennung	Designation
1	07131632	18	Hexagon bolt	Sechskantschraube	Vis à tête hexagonale
2	07131652	18	Hexagon bolt	Sechskantschraube	Vis à tête hexagonale
3	07132067	18	Hexagon bolt	Sechskantschraube	Vis à tête hexagonale
4	07141648	16	Hexagon bolt	Sechskantschraube	Vis à tête hexagonale
5	08111620	18	Hexagon nut	Sechskantmutter	Ecrou hexagonal
7	08512136	18	Washer	Scheibe	Disque
8	08591740	18	Washer	Scheibe	Disque
9	08752170	52	Spring washer	Spannscheibe	Rondelle tendeuse
10	58003142	1	Pad foot shell	Stampffußmantel	Manteau du pied dameur
11	58030113	18	Scraper	Abstreifer	Racleur
12	58030122	18	Flat steel	Flachstahl	Acier plat
13	58030126	2	Scraper holder	Abstreiferhalter	Porte-racleur
14	07132062	18	Hexagon bolt	Sechskantschraube	Vis à tête hexagonale
15	08111620	2	Hexagon nut	Sechskantmutter	Ecrou hexagonal
16	08752170	4	Spring washer	Spannscheibe	Rondelle tendeuse
17	07131620	2	Hexagon bolt	Sechskantschraube	Vis à tête hexagonale
18	08402011	18	Hexagon nut	Sechskantmutter	Ecrou hexagonal
19	58350139	1	Access steps, assembled	Aufstieg, montiert	Ascension, assemblé

S/N 101583411015 ▶ S/N 101583411022

B5-Pad foot segment kit
B5-Stampffußmantel
B5-Manteau du pied dameur

58200358_000_01

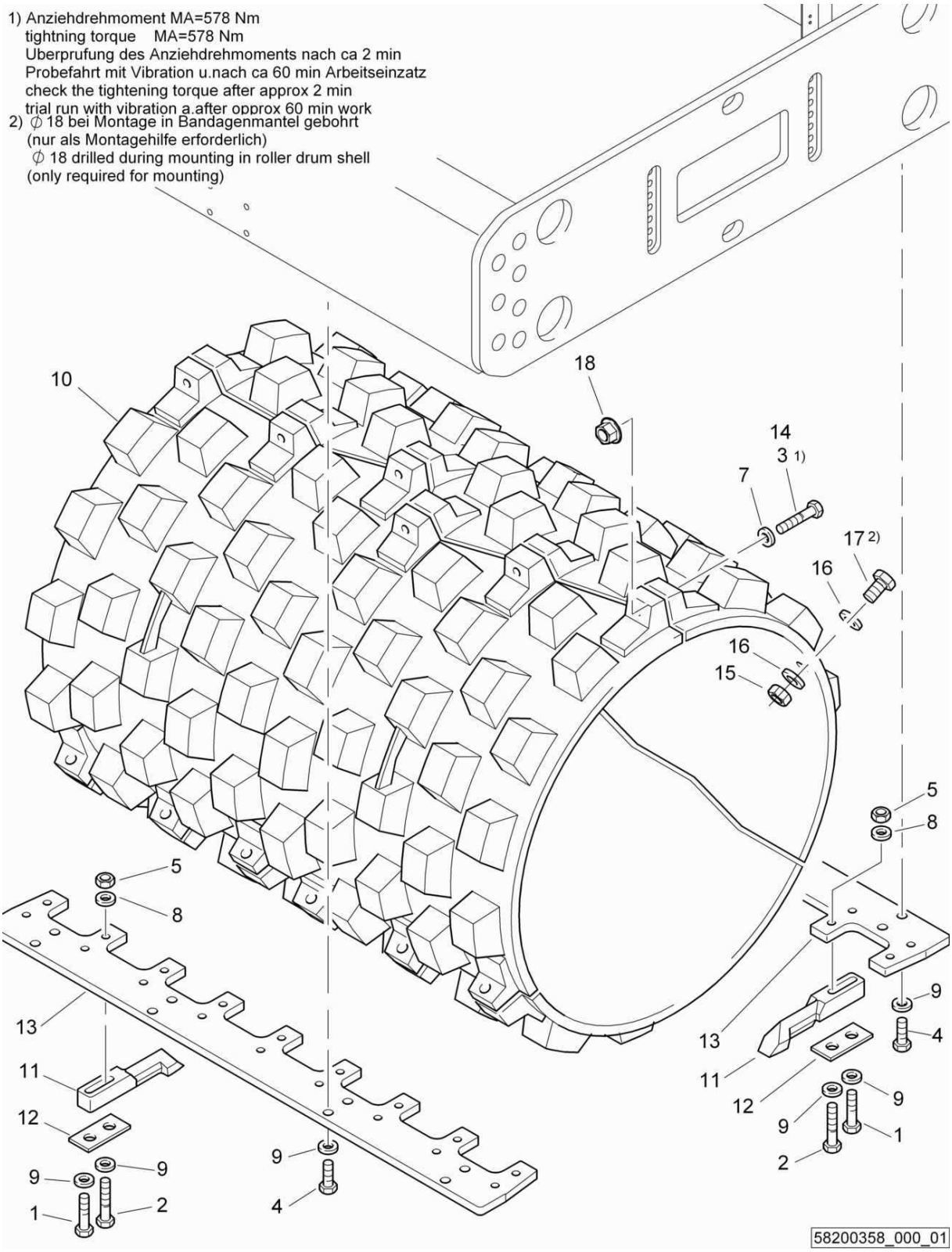

B5-Pad foot segment kit
B5-Stampffußmantel
B5-Manteau du pied dameur

58200358 1001 1

BOMAG FAYAT GROUP

Pos. Pos. Pos.	Part no. Teilenr. No.piece	Qty. Menge Qte.	Description	Benennung	Designation
1	07131632	18	Hexagon bolt	Sechskantschraube	Vis à tête hexagonale
2	07131652	18	Hexagon bolt	Sechskantschraube	Vis à tête hexagonale
3	07132067	18	Hexagon bolt	Sechskantschraube	Vis à tête hexagonale
4	07141648	16	Hexagon bolt	Sechskantschraube	Vis à tête hexagonale
5	08111620	18	Hexagon nut	Sechskantmutter	Ecrou hexagonal
7	08512136	18	Washer	Scheibe	Disque
8	08591740	18	Washer	Scheibe	Disque
9	08752170	52	Spring washer	Spannscheibe	Rondelle tendeuse
10	58003142	1	Pad foot shell	Stampffußmantel	Manteau du pied dameur
11	58030113	18	Scraper	Abstreifer	Racleur
12	58030122	18	Flat steel	Flachstahl	Acier plat
13	58030126	2	Scraper holder	Abstreiferhalter	Porte-racleur
14	07132062	18	Hexagon bolt	Sechskantschraube	Vis à tête hexagonale
15	08111620	2	Hexagon nut	Sechskantmutter	Ecrou hexagonal
16	08752170	4	Spring washer	Spannscheibe	Rondelle tendeuse
17	07131620	2	Hexagon bolt	Sechskantschraube	Vis à tête hexagonale
18	08402011	18	Hexagon nut	Sechskantmutter	Ecrou hexagonal

S/N 101583411001 ▶ S/N 101583411014

B5-Pad foot segment kit
B5-Stampffußmantel
B5-Manteau du pied dameur

58200358_000_00

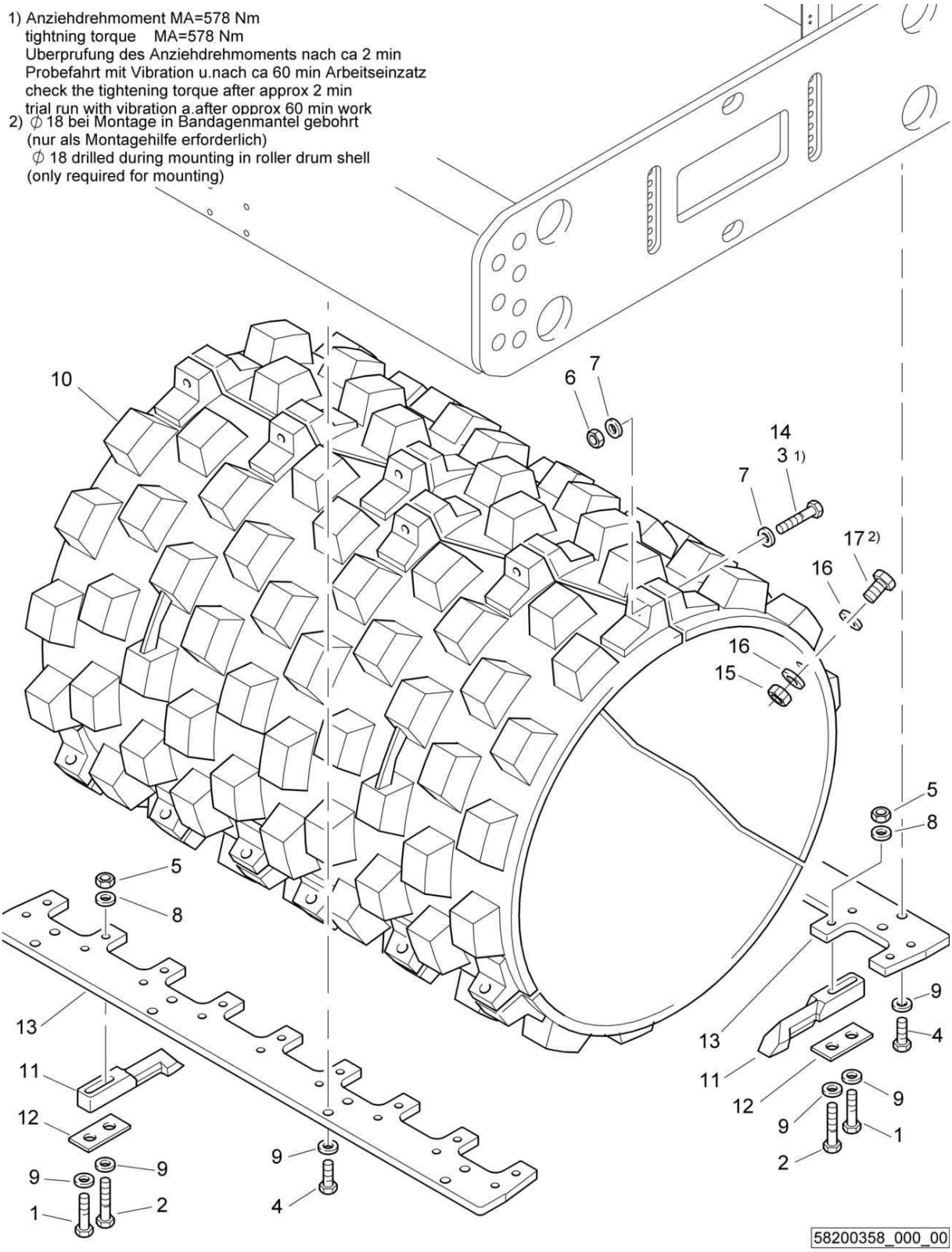

B5-Pad foot segment kit
B5-Stampffußmantel
B5-Manteau du pied dameur

58200358 1001 1

BOMAG FAYAT GROUP

Pos. Pos. Pos.	Part no. Teilenr. No.piece	Qty. Menge Qte.	Description	Benennung	Designation
1	07131632	18	Hexagon bolt	Sechskantschraube	Vis à tête hexagonale
2	07131652	18	Hexagon bolt	Sechskantschraube	Vis à tête hexagonale
3	07132067	18	Hexagon bolt	Sechskantschraube	Vis à tête hexagonale
4	07141648	16	Hexagon bolt	Sechskantschraube	Vis à tête hexagonale
5	08111620	18	Hexagon nut	Sechskantmutter	Ecrou hexagonal
6	08112026	18	Hexagon nut	Sechskantmutter	Ecrou hexagonal
7	08512136	36	Washer	Scheibe	Disque
8	08591740	18	Washer	Scheibe	Disque
9	08752170	52	Spring washer	Spannscheibe	Rondelle tendeuse
10	58003142	1	Pad foot shell	Stampffußmantel	Manteau du pied dameur
11	58030113	18	Scraper	Abstreifer	Racleur
12	58030122	18	Flat steel	Flachstahl	Acier plat
13	58030126	2	Scraper holder	Abstreiferhalter	Porte-racleur
14	07132062	18	Hexagon bolt	Sechskantschraube	Vis à tête hexagonale
15	08111620	2	Hexagon nut	Sechskantmutter	Ecrou hexagonal
16	08752170	4	Spring washer	Spannscheibe	Rondelle tendeuse
17	07131620	2	Hexagon bolt	Sechskantschraube	Vis à tête hexagonale

T6-Tractorprofiled tyres
T6-Reifen m.Traktorprofil
T6-Pneus av.prof.tracteur

58000623_000_00

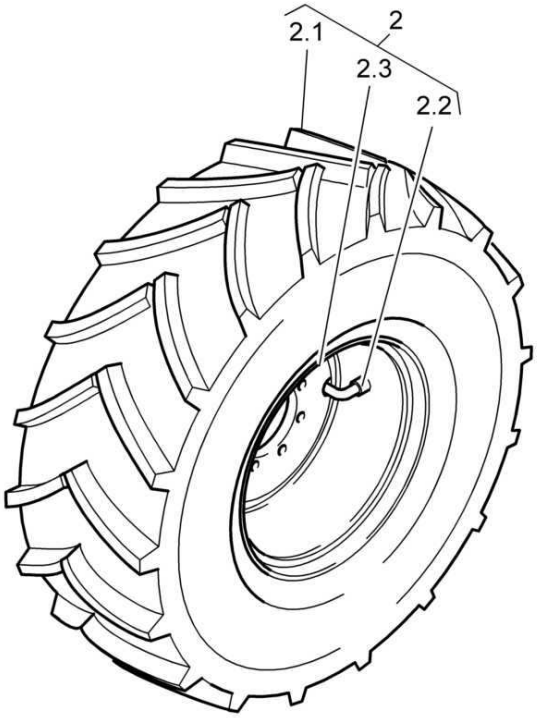

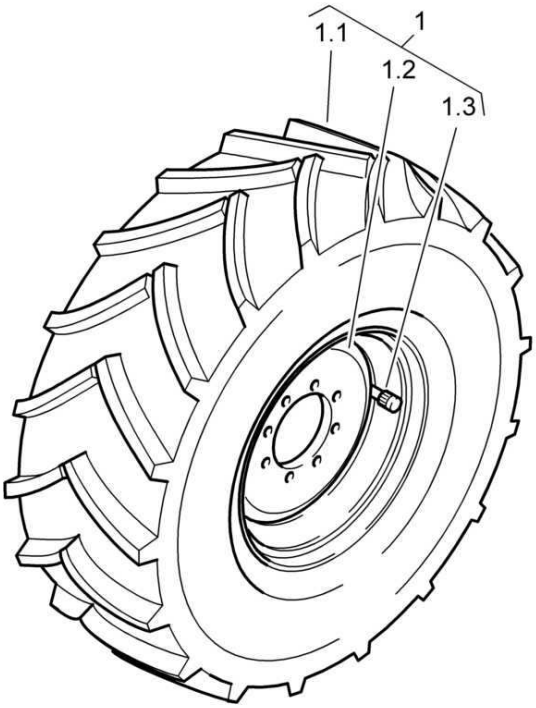

Anziehdrehmoment der Radmuttern 550 Nm
Tightening torque of the wheelnuts 550 Nm

T6-Tractorprofiled tyres
T6-Reifen m.Traktorprofil
T6-Pneus av.prof.tracteur

58000623 1001 1

BOMAG FAYAT GROUP

Pos. Pos. Pos.	Part no. Teilenr. No.piece	Qty. Menge Qte.	Description	Benennung	Designation
1	06704461	1	Wheel cpl. Left	Rad kpl. links	Roue complète gauche
1.1	06704128	1	Tyre	Reifen	Pneu
1.3	06705084	1	Rim	Scheibenrad	Jante
1.3	06705097	1	Valve	Ventil	Clapet
2	06704462	1	Wheel cpl. Right	Rad kpl. rechts	Roue complète droite
2.1	06704128	1	Tyre	Reifen	Pneu
2.2	06705097	1	Valve	Ventil	Clapet
2.3	06705084	1	Rim	Scheibenrad	Jante

T6-Tractorprofiled tyres
T6-Reifen m.Traktorprofil
T6-Pneus av.prof.tracteur

58200634_000_00

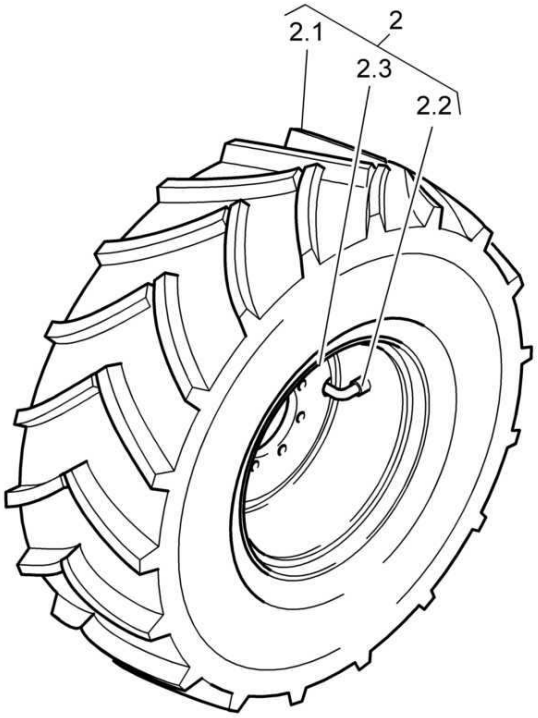

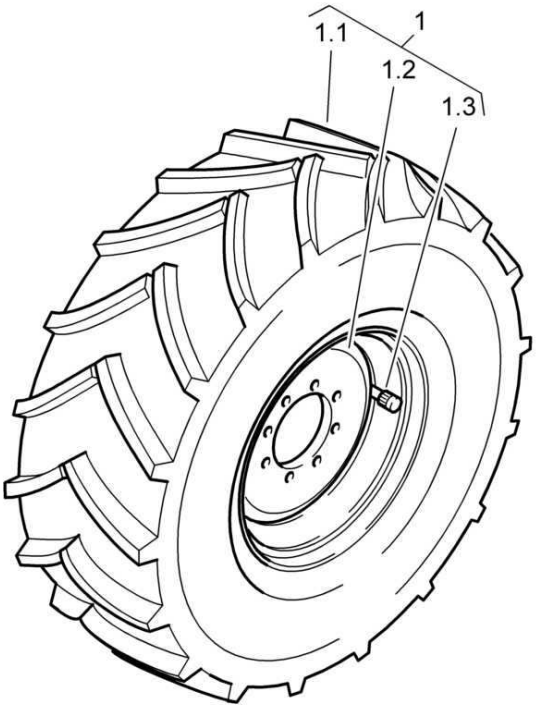

Anziehdrehmoment der Radmuttern 550 Nm
Tightening torque of the wheelnuts 550 Nm

T6-Tractorprofiled tyres
T6-Reifen m.Traktorprofil
T6-Pneus av.prof.tracteur

58200634 1001 1

BOMAG FAYAT GROUP

Pos. Pos. Pos.	Part no. Teilenr. No.piece	Qty. Menge Qte.	Description	Benennung	Designation
1	06704461	1	Wheel cpl. Left	Rad kpl. links	Roue complète gauche
1.1	06704128	1	Tyre	Reifen	Pneu
1.3	06705084	1	Rim	Scheibenrad	Jante
1.3	06705097	1	Valve	Ventil	Clapet
2	06704462	1	Wheel cpl. Right	Rad kpl. rechts	Roue complète droite
2.1	06704128	1	Tyre	Reifen	Pneu
2.2	06705097	1	Valve	Ventil	Clapet
2.3	06705084	1	Rim	Scheibenrad	Jante

T43-Radial tyres
T43-Radialreifen
T43-Pneus à struct.radiale

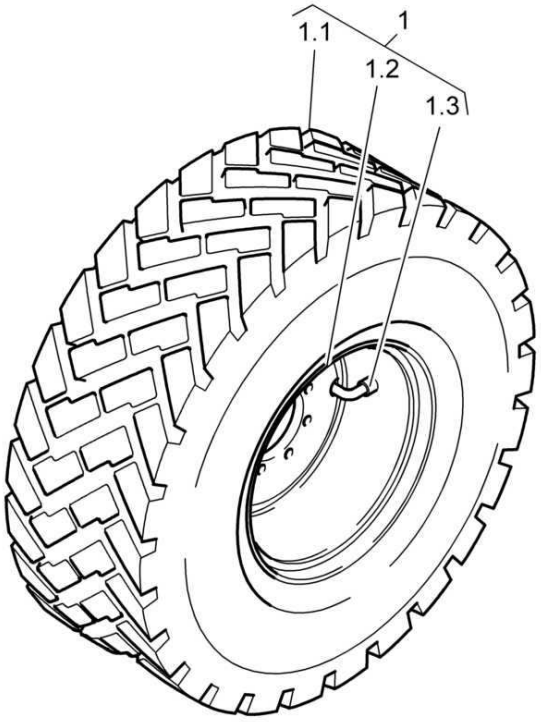

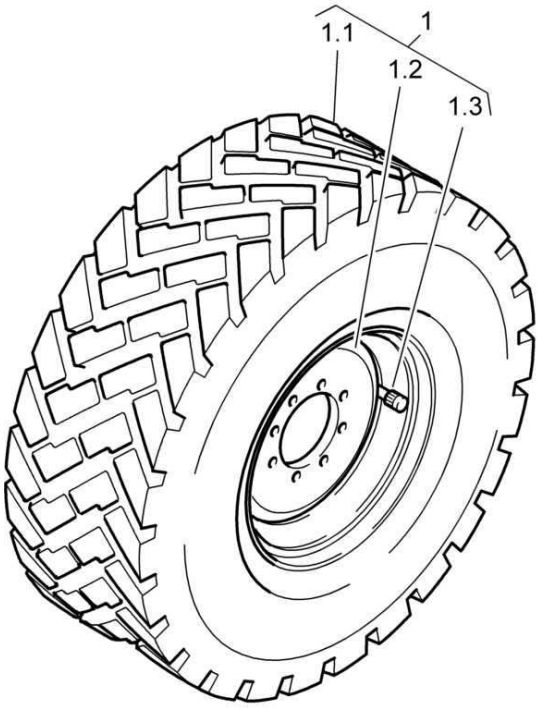

Anziehdrehmoment der Radmuttern 550 Nm
Tightening torque of the wheelnuts 550 Nm

T43-Radial tyres
T43-Radialreifen
T43-Pneus à struct.radiale

58200605 1001 1

BOMAG FAYAT GROUP

Pos. Pos. Pos.	Part no. Teilenr. No.piece	Qty. Menge Qte.	Description	Benennung	Designation
1	06704476	2	Wheel complete	Rad kpl.	Roue cpl.
1.1	06704134	1	Tyre	Reifen	Pneu
1.2	06705109	1	Rim	Scheibenrad	Jante
1.3	06705097	1	Valve	Ventil	Clapet

E1-Working lighting
E1-Arbeitsbeleuchtung
E1-Eclairage de travail

58200632_000_02

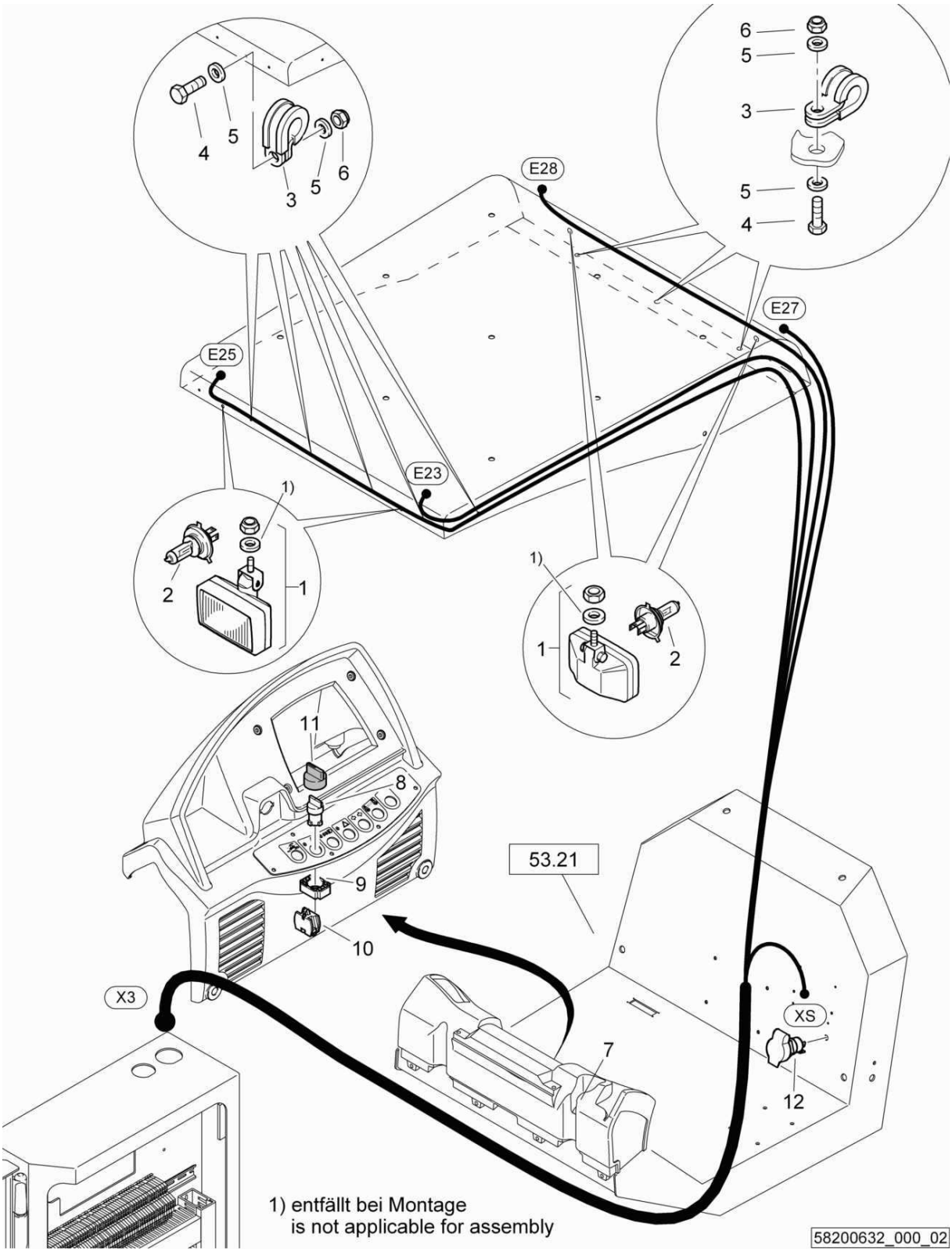

E1-Working lighting
E1-Arbeitsbeleuchtung
E1-Eclairage de travail

58200632 1001 1

BOMAG FAYAT GROUP

Pos. Pos. Pos.	Part no. Teilenr. No.piece	Qty. Menge Qte.	Description	Benennung	Designation
1	05751357	4	Working headlights	Arbeitsscheinwerfer	Phare de travail
2	05751059	4	Incandescent bulb	Glühbirne	Ampoule
3	05551944	8	Tube clamp	Rohrschelle	Collier de tuyau
4	07140626	8	Hexagon bolt	Sechskantschraube	Vis à tête hexagonale
5	08751064	16	Spring washer	Spannscheibe	Rondelle tendeuse
6	08110620	8	Hexagon nut	Sechskantmutter	Ecrou hexagonal
7	58260297	1	Wire harness	Kabelbaum	Faisceau de câbles
8	05762303	1	Front element	Frontelement	Elément avant
9	05762300	1	Fastening flange	Befestigungsflansch	Bride de fixation
10	05762302	1	Switch,normally open	Schalterblock,Schließer	Contacteur, pos. ouvert
11	05762344	1	Protection cap	Schutzkappe	Chapeau protecteur
12	05755615	1	Socket	Steckdose	Prise

E1-Working lighting
E1-Arbeitsbeleuchtung
E1-Eclairage de travail

58200632_000_01

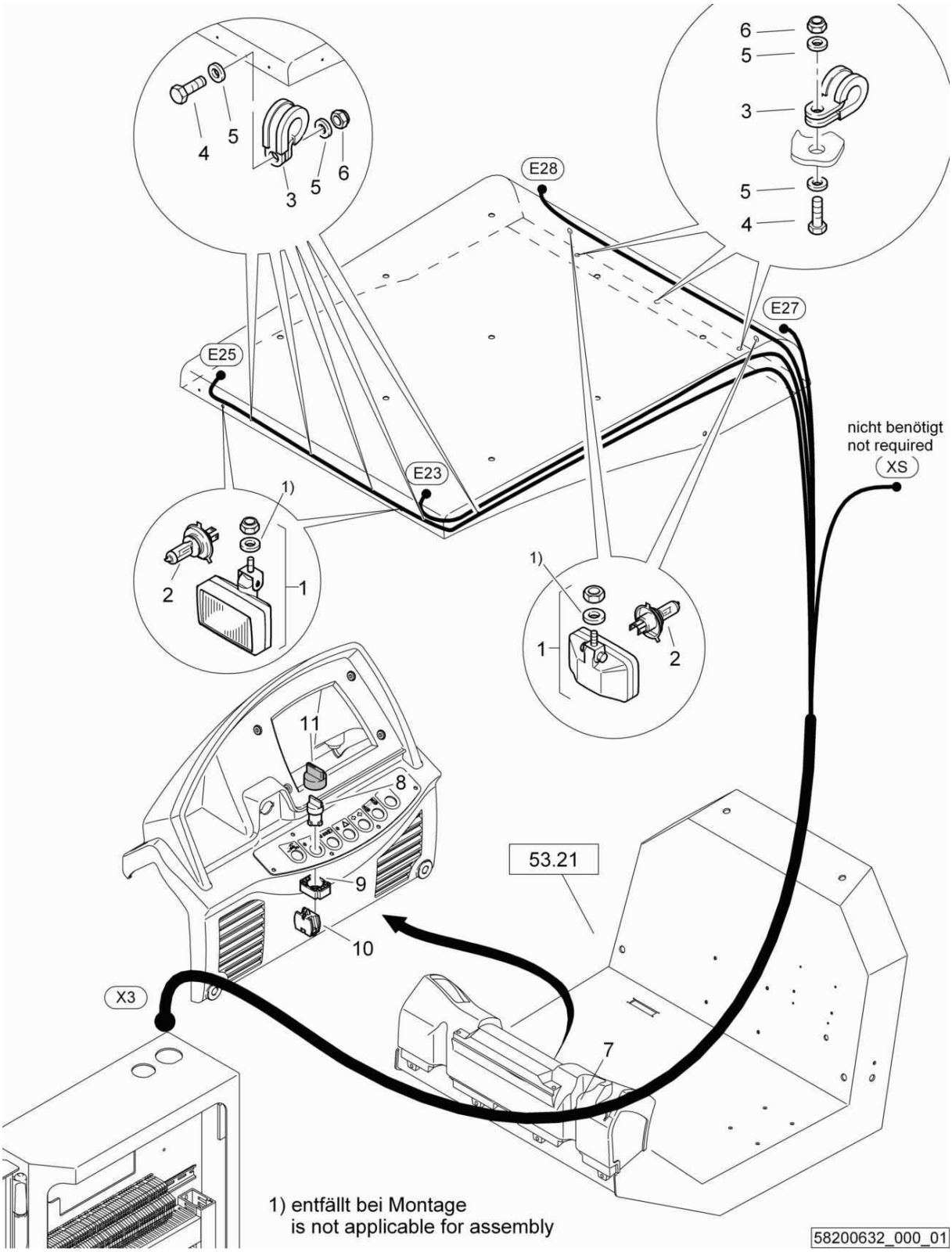

E1-Working lighting
E1-Arbeitsbeleuchtung
E1-Eclairage de travail

58200632 1001 1

BOMAG FAYAT GROUP

Pos. Pos. Pos.	Part no. Teilenr. No.piece	Qty. Menge Qte.	Description	Benennung	Designation
1	05751357	4	Working headlights	Arbeitsscheinwerfer	Phare de travail
2	05751059	4	Incandescent bulb	Glühbirne	Ampoule
3	05551944	8	Tube clamp	Rohrschelle	Collier de tuyau
4	07140626	8	Hexagon bolt	Sechskantschraube	Vis à tête hexagonale
5	08751064	16	Spring washer	Spannscheibe	Rondelle tendeuse
6	08110620	8	Hexagon nut	Sechskantmutter	Ecrou hexagonal
7	58260297	1	Wire harness	Kabelbaum	Faisceau de câbles
8	05762303	1	Front element	Frontelement	Elément avant
9	05762300	1	Fastening flange	Befestigungsflansch	Bride de fixation
10	05762302	1	Switch,normally open	Schalterblock,Schließer	Contacteur, pos. ouvert
11	05762344	1	Protection cap	Schutzkappe	Chapeau protecteur

S/N 101583411001 ▶ S/N 101583411011

E1-Working lighting
E1-Arbeitsbeleuchtung
E1-Eclairage de travail

58200632_000_00

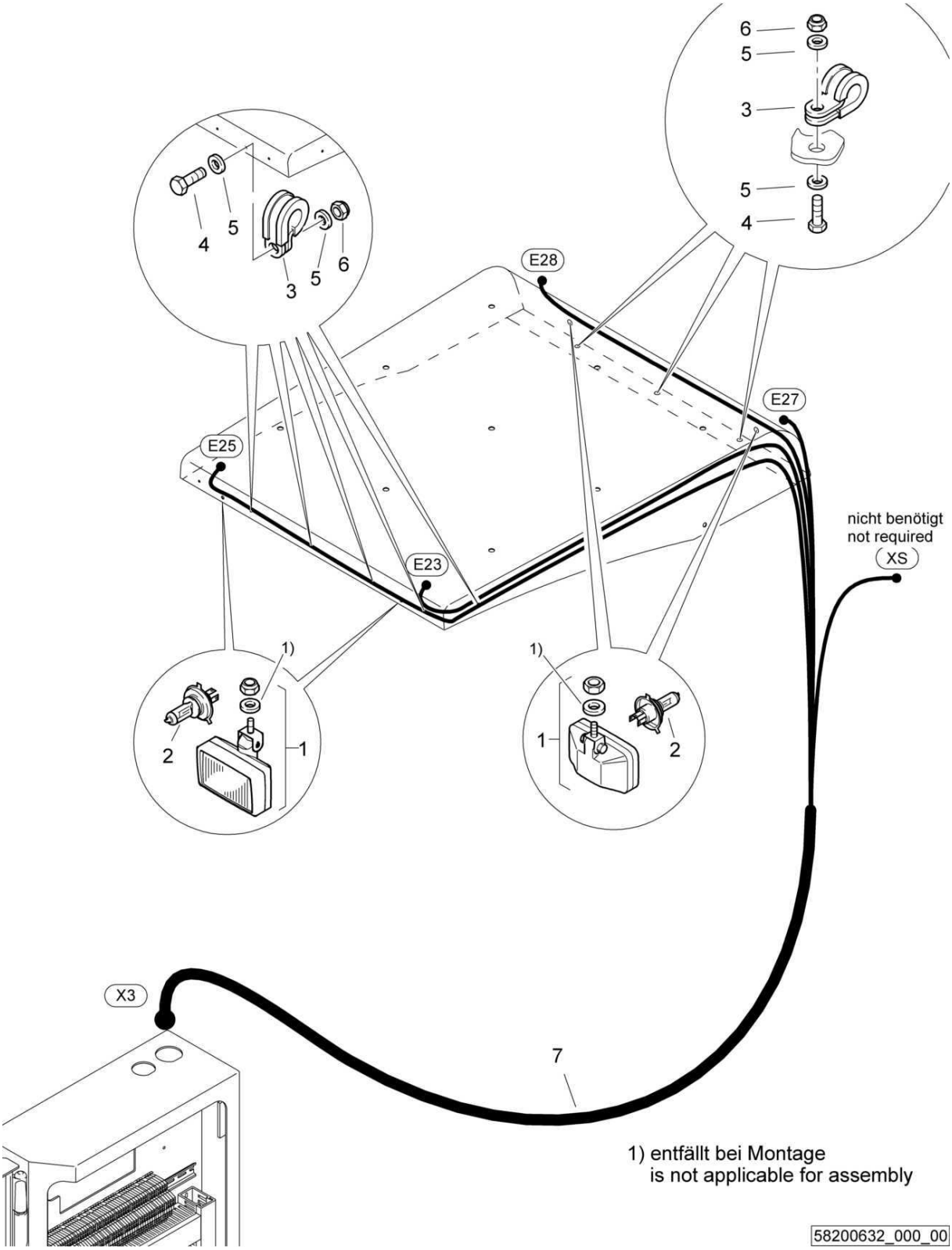

E1-Working lighting
E1-Arbeitsbeleuchtung
E1-Eclairage de travail

58200632 1001 1

BOMAG FAYAT GROUP

Pos. Pos. Pos.	Part no. Teilenr. No.piece	Qty. Menge Qte.	Description	Benennung	Designation
1	05751357	4	Working headlights	Arbeitsscheinwerfer	Phare de travail
2	05751059	4	Incandescent bulb	Glühbirne	Ampoule
3	05551944	8	Tube clamp	Rohrschelle	Collier de tuyau
4	07140626	8	Hexagon bolt	Sechskantschraube	Vis à tête hexagonale
5	08751064	16	Spring washer	Spannscheibe	Rondelle tendeuse
6	08110620	8	Hexagon nut	Sechskantmutter	Ecrou hexagonal
7	58260297	1	Wire harness	Kabelbaum	Faisceau de câbles

E2-Lighting-Stvzo
E2-Stvzo-Beleuchtung
E2-Eclairage Code de la Rou

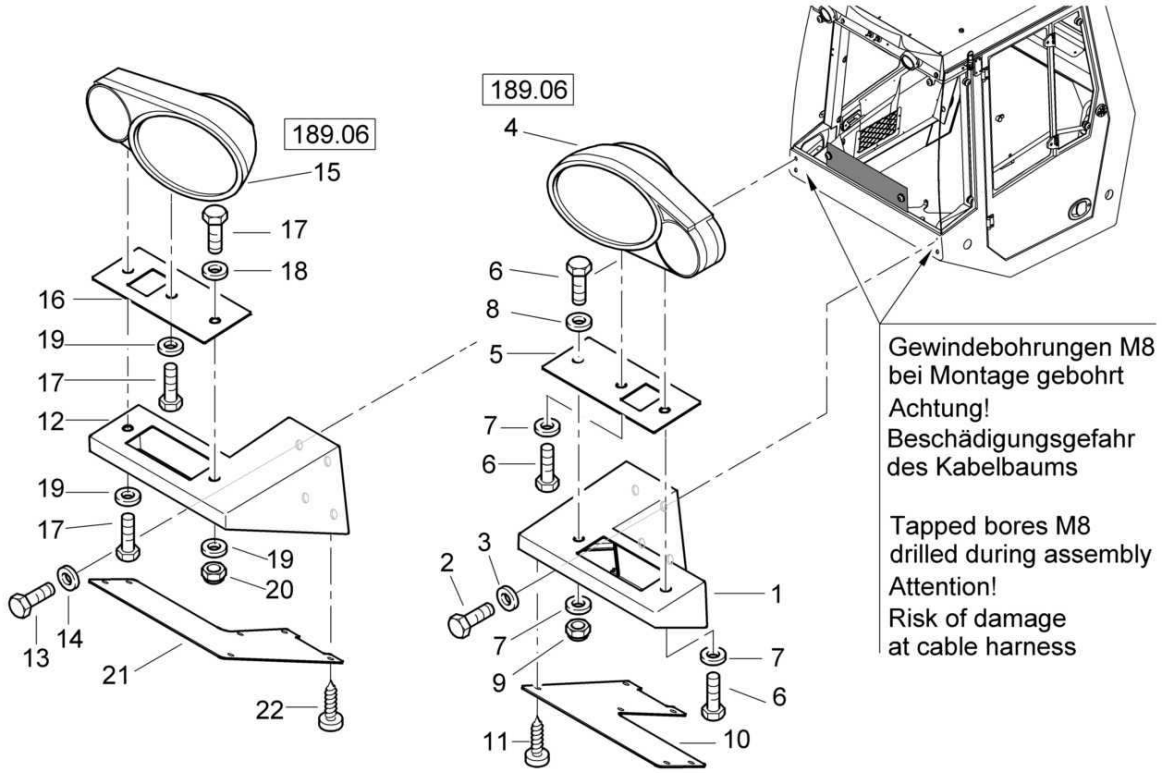

E2-Lighting-Stvzo
E2-Stvzo-Beleuchtung
E2-Eclairage Code de la Rou

58200637 1001 1

BOMAG FAYAT GROUP

Pos. Pos. Pos.	Part no. Teilenr. No.piece	Qty. Menge Qte.	Description	Benennung	Designation
1	58203541	1	Holder	Halter	Support
2	07140824	2	Hexagon bolt	Sechskantschraube	Vis à tête hexagonale
3	08752084	2	Spring washer	Spannscheibe	Rondelle tendeuse
4	05751226	1	Headlight	Scheinwerfer	Phare
			Lefthand	Links	A gauche
5	58203114	1	Plate	Blech	Tôle
6	07140824	3	Hexagon bolt	Sechskantschraube	Vis à tête hexagonale
7	08752084	3	Spring washer	Spannscheibe	Rondelle tendeuse
8	08510817	1	Washer	Scheibe	Disque
9	08130813	1	Safety nut	Sechskantmutter selb.sich	Ecrou de sûreté
10	58203115	1	Cover	Deckel	Couvercle
11	07813916	6	Parker screw	Blechschraube	Vis à tôle
12	58203540	1	Holder	Halter	Support
13	07140824	2	Hexagon bolt	Sechskantschraube	Vis à tête hexagonale
14	08752084	2	Spring washer	Spannscheibe	Rondelle tendeuse
15	05751227	1	Headlight	Scheinwerfer	Phare
			Righthand	Rechts	A droite
16	58203114	1	Plate	Blech	Tôle
17	07140824	3	Hexagon bolt	Sechskantschraube	Vis à tête hexagonale
18	08752084	3	Spring washer	Spannscheibe	Rondelle tendeuse
19	08510817	1	Washer	Scheibe	Disque
20	08130813	1	Safety nut	Sechskantmutter selb.sich	Ecrou de sûreté
21	58203115	1	Cover	Deckel	Couvercle
22	07813916	6	Parker screw	Blechschraube	Vis à tôle

E2-Lighting-Stvzo
E2-Stvzo-Beleuchtung
E2-Eclairage Code de la Rou

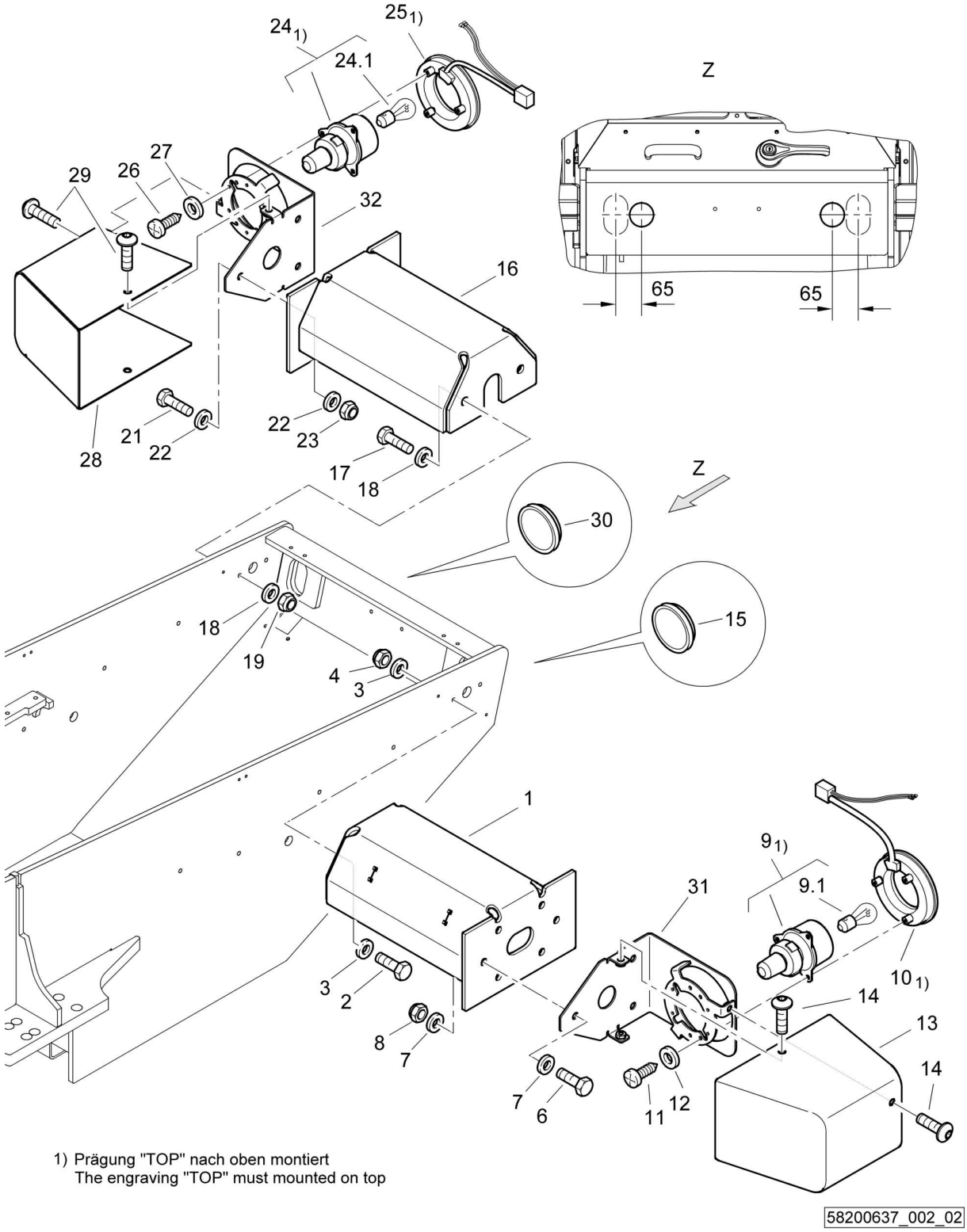

1) Prägung "TOP" nach oben montiert
The engraving "TOP" must mounted on top

E2-Lighting-Stvzo
E2-Stvzo-Beleuchtung
E2-Eclairage Code de la Rou

58200637 1001 1

BOMAG FAYAT GROUP

Pos. Pos. Pos.	Part no. Teilenr. No.piece	Qty. Menge Qte.	Description	Benennung	Designation
1	58203412	1	Holder	Halter	Support
2	07141039	2	Hexagon bolt	Sechskantschraube	Vis à tête hexagonale
3	08752106	4	Spring washer	Spannscheibe	Rondelle tendeuse
4	08131016	2	Safety nut	Sechskantmutter selb.sich	Ecrou de sûreté
6	07140834	3	Hexagon bolt	Sechskantschraube	Vis à tête hexagonale
7	08752084	6	Spring washer	Spannscheibe	Rondelle tendeuse
8	08130813	3	Safety nut	Sechskantmutter selb.sich	Ecrou de sûreté
9	05751197	1	Flash light	Blinkleuchte	Feu de clignotant
9.1	05580156	1	Incandescent bulb	Glühbirne	Ampoule
10	65003333	1	Tail light	Schlußleuchte	Feu arrière
11	07813903	3	Parker screw	Blechschraube	Vis à tôle
12	08510409	3	Washer	Scheibe	Disque
13	58203252	1	Cover	Deckel	Couvercle
14	07210893	3	Pens head screw	Linsenschraube	Vis à tête cylindrique bombée
15	05751199	1	Reflector	Rückstrahler	Réflecteur
16	58203412	1	Holder	Halter	Support
17	07141039	2	Hexagon bolt	Sechskantschraube	Vis à tête hexagonale
18	08752106	4	Spring washer	Spannscheibe	Rondelle tendeuse
19	08131016	2	Safety nut	Sechskantmutter selb.sich	Ecrou de sûreté
21	07140834	3	Hexagon bolt	Sechskantschraube	Vis à tête hexagonale
22	08752084	6	Spring washer	Spannscheibe	Rondelle tendeuse
23	08130813	3	Safety nut	Sechskantmutter selb.sich	Ecrou de sûreté
24	05751197	1	Flash light	Blinkleuchte	Feu de clignotant
24.1	05580156	1	Incandescent bulb	Glühbirne	Ampoule
25	65003333	1	Tail light	Schlußleuchte	Feu arrière
26	07813903	3	Parker screw	Blechschraube	Vis à tôle
27	08510409	3	Washer	Scheibe	Disque
28	58203252	1	Cover	Deckel	Couvercle
29	07210893	3	Pens head screw	Linsenschraube	Vis à tête cylindrique bombée
30	05751199	1	Reflector	Rückstrahler	Réflecteur
31	58201769	1	Holder	Halter	Support
32	58201769	1	Holder	Halter	Support

E2-Lighting-Stvzo
E2-Stvzo-Beleuchtung
E2-Eclairage Code de la Rou

58200637_002_01

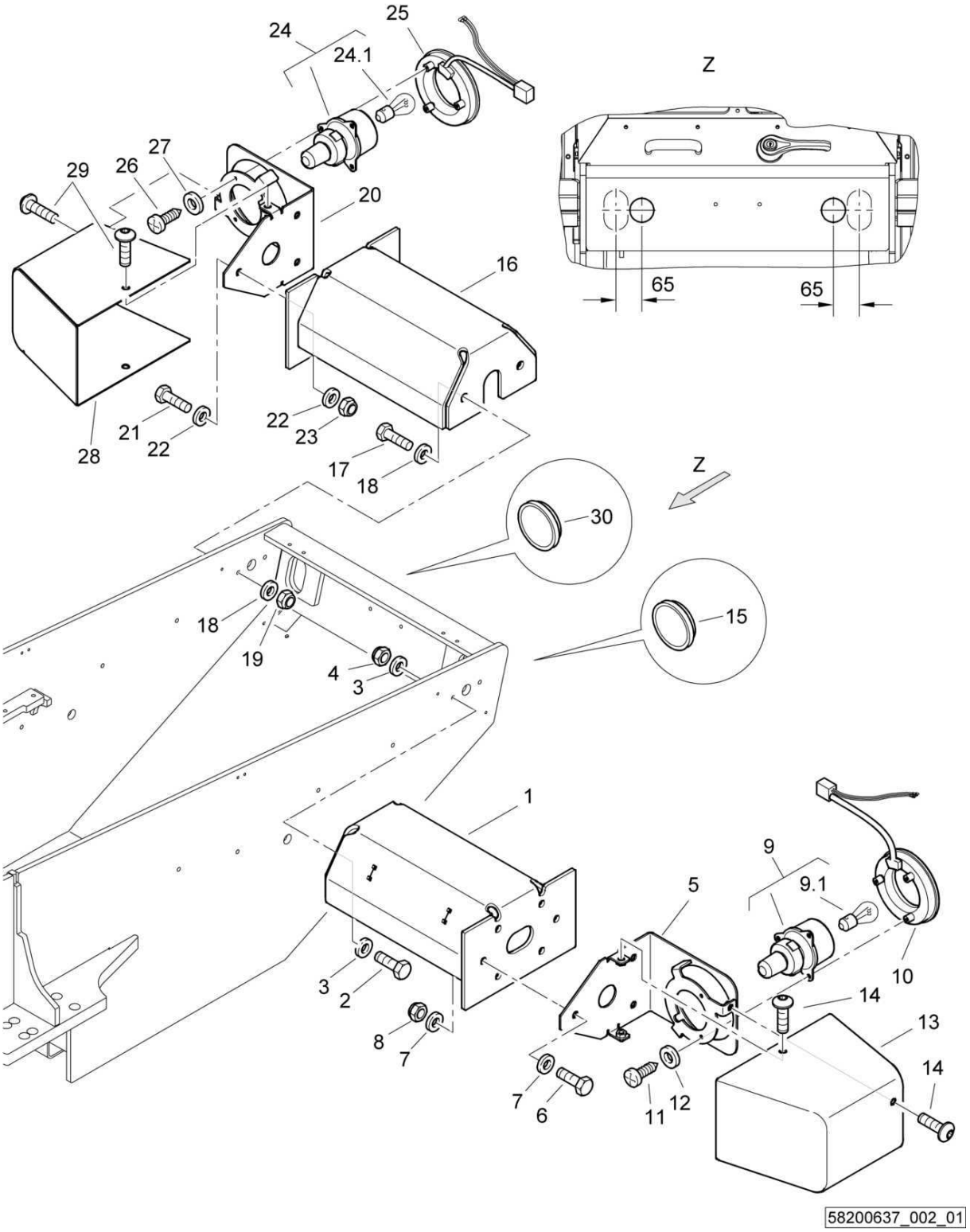

E2-Lighting-Stvzo
E2-Stvzo-Beleuchtung
E2-Eclairage Code de la Rou

58200637 1001 1

BOMAG FAYAT GROUP

Pos. Pos. Pos.	Part no. Teilenr. No.piece	Qty. Menge Qte.	Description	Benennung	Designation
1	58203412	1	Holder	Halter	Support
2	07141039	2	Hexagon bolt	Sechskantschraube	Vis à tête hexagonale
3	08752106	4	Spring washer	Spannscheibe	Rondelle tendeuse
4	08131016	2	Safety nut	Sechskantmutter selb.sich	Ecrou de sûreté
5	58203250	1	Holder	Halter	Support
6	07140834	3	Hexagon bolt	Sechskantschraube	Vis à tête hexagonale
7	08752084	6	Spring washer	Spannscheibe	Rondelle tendeuse
8	08130813	3	Safety nut	Sechskantmutter selb.sich	Ecrou de sûreté
9	05751197	1	Flash light	Blinkleuchte	Feu de clignotant
9.1	05580156	1	Incandescent bulb	Glühbirne	Ampoule
10	65003333	1	Tail light	Schlußleuchte	Feu arrière
11	07813903	3	Parker screw	Blechschraube	Vis à tôle
12	08510409	3	Washer	Scheibe	Disque
13	58203252	1	Cover	Deckel	Couvercle
14	07210893	3	Pens head screw	Linsenschraube	Vis à tête cylindrique bombée
15	05751199	1	Reflector	Rückstrahler	Réflecteur
16	58203412	1	Holder	Halter	Support
17	07141039	2	Hexagon bolt	Sechskantschraube	Vis à tête hexagonale
18	08752106	4	Spring washer	Spannscheibe	Rondelle tendeuse
19	08131016	2	Safety nut	Sechskantmutter selb.sich	Ecrou de sûreté
20	58203250	1	Holder	Halter	Support
21	07140834	3	Hexagon bolt	Sechskantschraube	Vis à tête hexagonale
22	08752084	6	Spring washer	Spannscheibe	Rondelle tendeuse
23	08130813	3	Safety nut	Sechskantmutter selb.sich	Ecrou de sûreté
24	05751197	1	Flash light	Blinkleuchte	Feu de clignotant
24.1	05580156	1	Incandescent bulb	Glühbirne	Ampoule
25	65003333	1	Tail light	Schlußleuchte	Feu arrière
26	07813903	3	Parker screw	Blechschraube	Vis à tôle
27	08510409	3	Washer	Scheibe	Disque
28	58203252	1	Cover	Deckel	Couvercle
29	07210893	3	Pens head screw	Linsenschraube	Vis à tête cylindrique bombée
30	05751199	1	Reflector	Rückstrahler	Réflecteur

E2-Lighting-Stvzo
E2-Stvzo-Beleuchtung
E2-Eclairage Code de la Rou

58200637_002_01

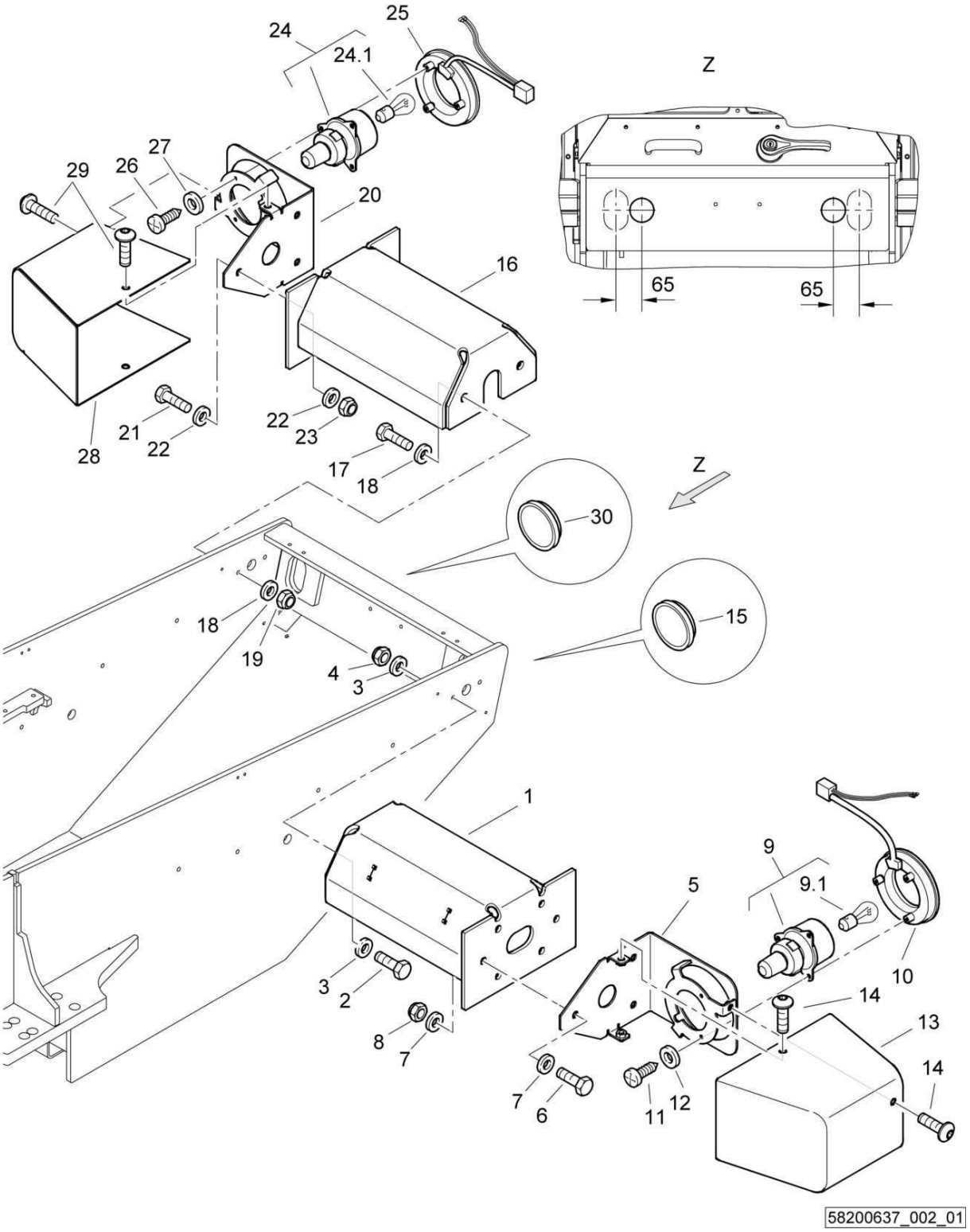

E2-Lighting-Stvzo
E2-Stvzo-Beleuchtung
E2-Eclairage Code de la Rou

58200637 1001 1

BOMAG FAYAT GROUP

Pos. Pos. Pos.	Part no. Teilenr. No.piece	Qty. Menge Qte.	Description	Benennung	Designation
1	58203412	1	Holder	Halter	Support
2	07141039	2	Hexagon bolt	Sechskantschraube	Vis à tête hexagonale
3	08752106	4	Spring washer	Spannscheibe	Rondelle tendeuse
4	08131016	2	Safety nut	Sechskantmutter selb.sich	Ecrou de sûreté
5	58203250	1	Holder	Halter	Support
6	07140834	3	Hexagon bolt	Sechskantschraube	Vis à tête hexagonale
7	08752084	6	Spring washer	Spannscheibe	Rondelle tendeuse
8	08130813	3	Safety nut	Sechskantmutter selb.sich	Ecrou de sûreté
9	05751197	1	Flash light	Blinkleuchte	Feu de clignotant
9.1	05580156	1	Incandescent bulb	Glühbirne	Ampoule
10	58260390	1	Tail light	Schlußleuchte	Feu arrière
11	07813903	3	Parker screw	Blechschraube	Vis à tôle
12	08510409	3	Washer	Scheibe	Disque
13	58203252	1	Cover	Deckel	Couvercle
14	07210893	3	Pens head screw	Linsenschraube	Vis à tête cylindrique bombée
15	05751199	1	Reflector	Rückstrahler	Réflecteur
16	58203412	1	Holder	Halter	Support
17	07141039	2	Hexagon bolt	Sechskantschraube	Vis à tête hexagonale
18	08752106	4	Spring washer	Spannscheibe	Rondelle tendeuse
19	08131016	2	Safety nut	Sechskantmutter selb.sich	Ecrou de sûreté
20	58203250	1	Holder	Halter	Support
21	07140834	3	Hexagon bolt	Sechskantschraube	Vis à tête hexagonale
22	08752084	6	Spring washer	Spannscheibe	Rondelle tendeuse
23	08130813	3	Safety nut	Sechskantmutter selb.sich	Ecrou de sûreté
24	05751197	1	Flash light	Blinkleuchte	Feu de clignotant
24.1	05580156	1	Incandescent bulb	Glühbirne	Ampoule
25	58260390	1	Tail light	Schlußleuchte	Feu arrière
26	07813903	3	Parker screw	Blechschraube	Vis à tôle
27	08510409	3	Washer	Scheibe	Disque
28	58203252	1	Cover	Deckel	Couvercle
29	07210893	3	Pens head screw	Linsenschraube	Vis à tête cylindrique bombée
30	05751199	1	Reflector	Rückstrahler	Réflecteur

E2-Lighting-Stvzo
E2-Stvzo-Beleuchtung
E2-Eclairage Code de la Rou

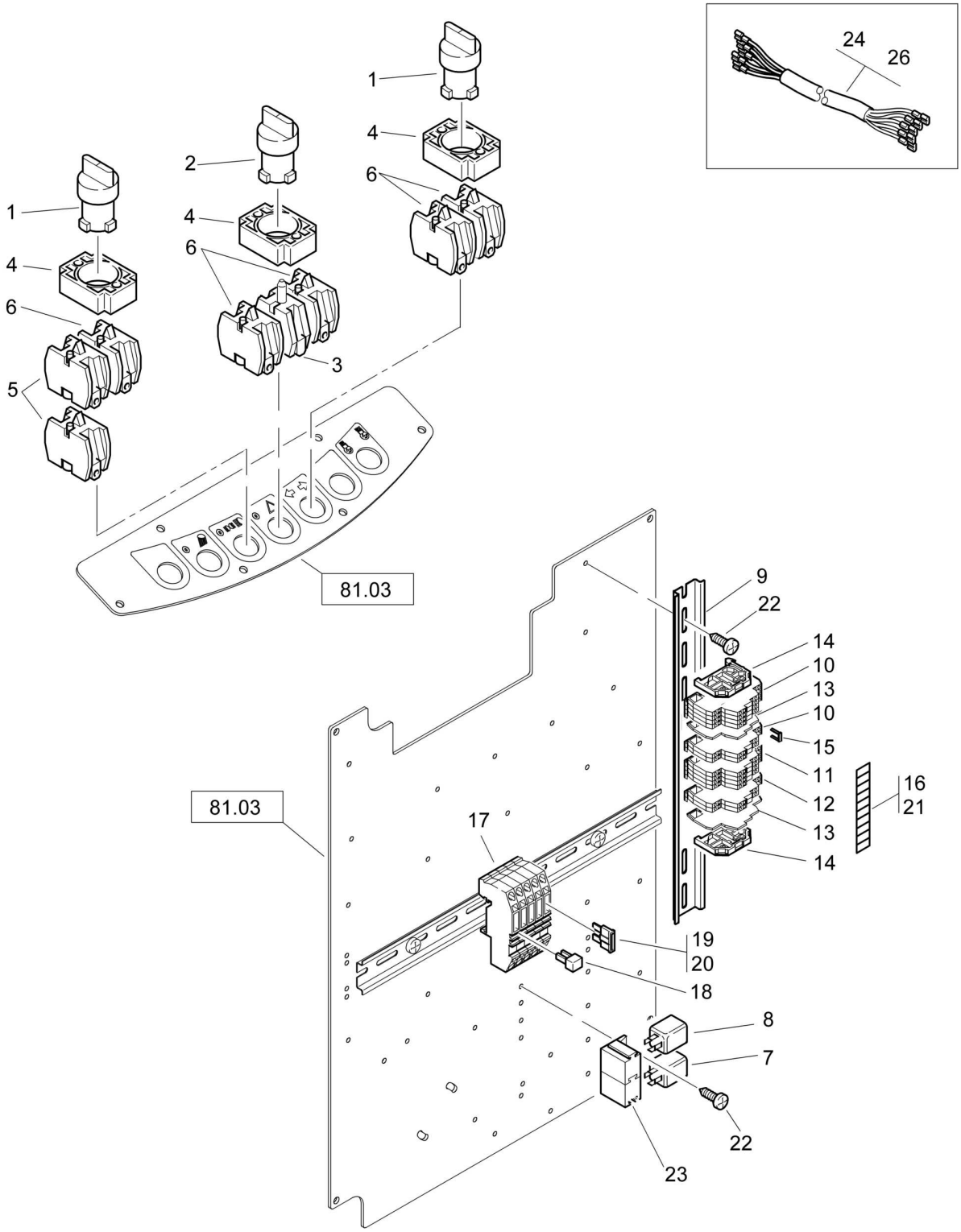

E2-Lighting-Stvzo
E2-Stvzo-Beleuchtung
E2-Eclairage Code de la Rou

58200637 1001 1

BOMAG FAYAT GROUP

Pos. Pos. Pos.	Part no. Teilenr. No.piece	Qty. Menge Qte.	Description	Benennung	Designation
1	05762305	2	Front element	Frontelement	Elément avant
2	05762319	1	Front element	Frontelement	Elément avant
3	05762320	1	LED	Leuchtdiode	Diode lumineuse
4	05762300	3	Fastening flange	Befestigungsflansch	Bride de fixation
5	05762301	2	Switch,normally closed	Schalterblock,Öffner	Contacteur, pos. fermé
6	05762302	5	Switch,normally open	Schalterblock,Schließer	Contacteur, pos. ouvert
7	05766955	1	Relay	Relais	Relais
8	05755649	1	Indicator relay	Blinkgeber	Clignotant
9	00577003	1,00 dm	Rail	Schiene	Rail
10	05756540	6	Terminal	Klemme	Borne
11	05756538	4	Terminal	Klemme	Borne
12	05756539	2	Terminal	Klemme	Borne
13	05756537	2	End plate	Abschlußplatte	Plaque finale
14	05756417	2	Clamp	Klammer	Attache
15	05756536	1	Bridge	Brücke	Pont
16	05756491	1	Sequence of numbers	Zahlenreihe	Numero pour attache
17	05756436	5	Terminal	Klemme	Borne
18	05756419	4	Bridge	Brücke	Pont
19	05751097	2	Flat fuse	Flachsicherung	Fusible plat
20	05751098	3	Flat fuse	Flachsicherung	Fusible plat
21	05756486	1	Sequence of numbers	Zahlenreihe	Numero pour attache
22	07860510	4	Screw	Schraube	Vis
23	58260287	1	Wire harness	Kabelbaum	Faisceau de câbles
24	58260286	1	Wire harness	Kabelbaum	Faisceau de câbles
26	58260516	1	Wiring	Verkabelung	Câbles

E2-Lighting-Stvzo
E2-Stvzo-Beleuchtung
E2-Eclairage Code de la Rou

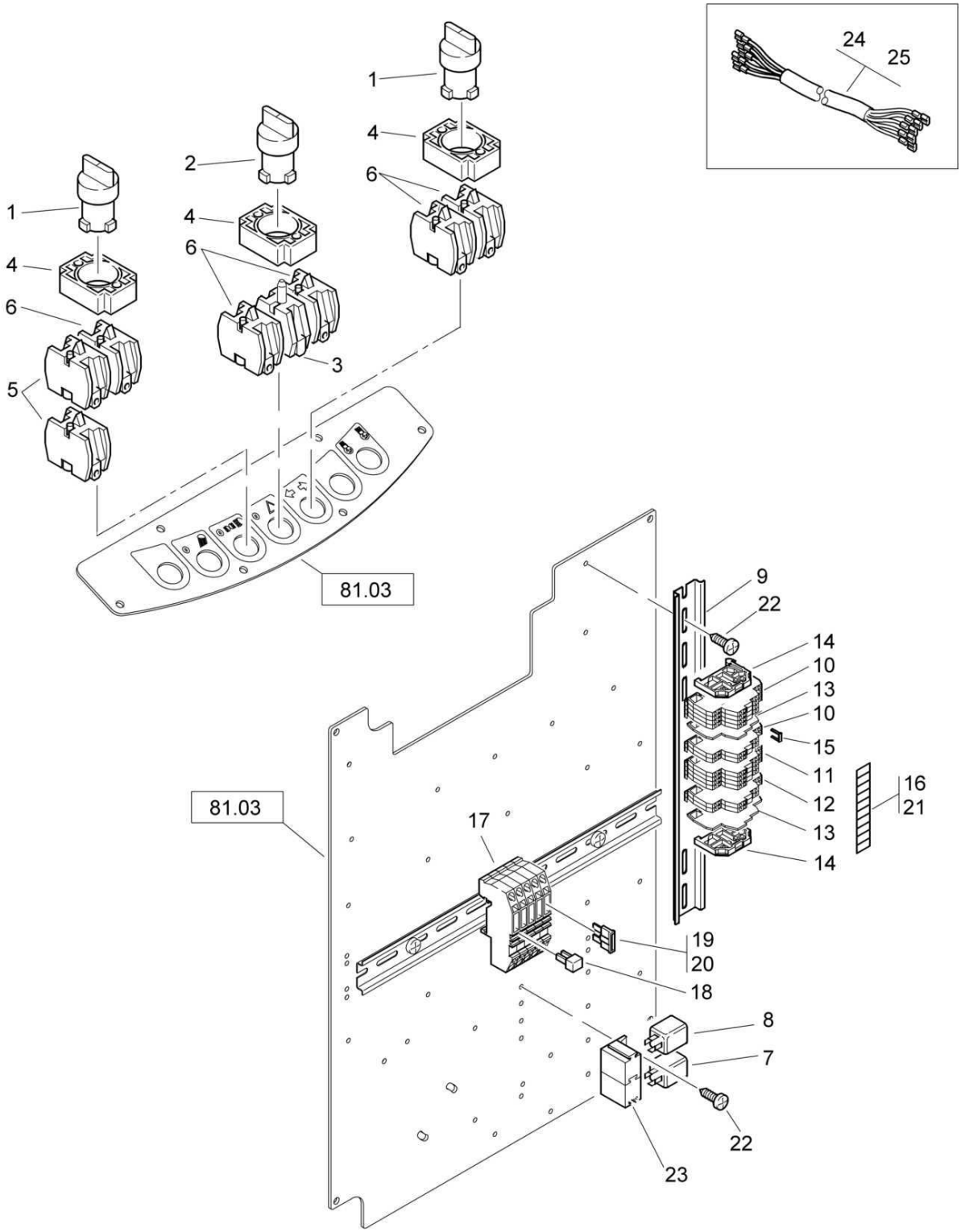

E2-Lighting-Stvzo
E2-Stvzo-Beleuchtung
E2-Eclairage Code de la Rou

58200637 1001 1

BOMAG FAYAT GROUP

Pos. Pos. Pos.	Part no. Teilenr. No.piece	Qty. Menge Qte.	Description	Benennung	Designation
1	05762305	2	Front element	Frontelement	Elément avant
2	05762319	1	Front element	Frontelement	Elément avant
3	05762320	1	LED	Leuchtdiode	Diode lumineuse
4	05762300	3	Fastening flange	Befestigungsflansch	Bride de fixation
5	05762301	2	Switch,normally closed	Schalterblock,Öffner	Contacteur, pos. fermé
6	05762302	5	Switch,normally open	Schalterblock,Schließer	Contacteur, pos. ouvert
7	05766955	1	Relay	Relais	Relais
8	05755649	1	Indicator relay	Blinkgeber	Clignotant
9	00577003	1,00 dm	Rail	Schiene	Rail
10	05756540	6	Terminal	Klemme	Borne
11	05756538	4	Terminal	Klemme	Borne
12	05756539	2	Terminal	Klemme	Borne
13	05756537	2	End plate	Abschlußplatte	Plaque finale
14	05756417	2	Clamp	Klammer	Attache
15	05756536	1	Bridge	Brücke	Pont
16	05756491	1	Sequence of numbers	Zahlenreihe	Numero pour attache
17	05756436	5	Terminal	Klemme	Borne
18	05756419	4	Bridge	Brücke	Pont
19	05751097	2	Flat fuse	Flachsicherung	Fusible plat
20	05751098	3	Flat fuse	Flachsicherung	Fusible plat
21	05756486	1	Sequence of numbers	Zahlenreihe	Numero pour attache
22	07860510	4	Screw	Schraube	Vis
23	58260287	1	Wire harness	Kabelbaum	Faisceau de câbles
24	58260286	1	Wire harness	Kabelbaum	Faisceau de câbles
25	58260285	1	Wiring	Verkabelung	Câbles

E24-Worklight oper.stand
E24-Beleuchtung Fahrerstand
E24-Ilum.de trab.puesto cond

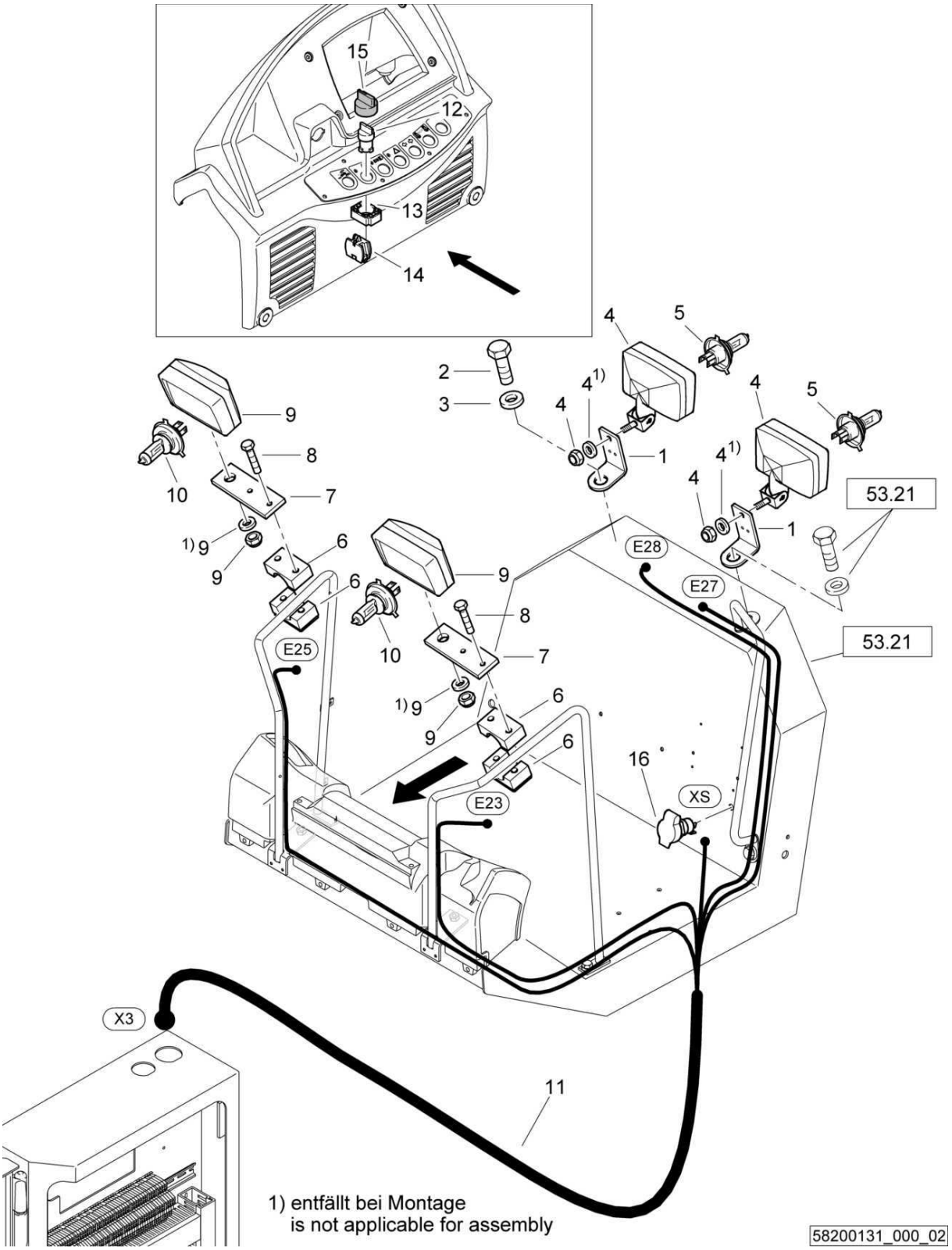

58200131_000_02

E24-Worklight oper.stand
E24-Beleuchtung Fahrerstand
E24-Ilum.de trab.puesto cond

58200131 1001 1

BOMAG FAYAT GROUP

Pos. Pos. Pos.	Part no. Teilenr. No.piece	Qty. Menge Qte.	Description	Benennung	Designation
1	58203222	2	Angle	Winkel	Cornière
2	07142436	1	Hexagon bolt	Sechskantschraube	Vis à tête hexagonale
3	08752222	1	Spring washer	Spannscheibe	Rondelle tendeuse
4	05751357	2	Working headlights	Arbeitsscheinwerfer	Phare de travail
5	05751059	2	Incandescent bulb	Glühbirne	Ampoule
6	06910168	2	Fastening clamp	Befestigungsschelle	Collier de fixation
7	58003304	2	Flat steel	Flachstahl	Acier plat
8	07140665	4	Hexagon bolt	Sechskantschraube	Vis à tête hexagonale
9	05751357	2	Working headlights	Arbeitsscheinwerfer	Phare de travail
10	05751059	2	Incandescent bulb	Glühbirne	Ampoule
11	58260296	1	Wire harness	Kabelbaum	Faisceau de câbles
12	05762303	1	Front element	Frontelement	Elément avant
13	05762300	1	Fastening flange	Befestigungsflansch	Bride de fixation
14	05762302	1	Switch,normally open	Schalterblock,Schließer	Contacteur, pos. ouvert
15	05762344	1	Protection cap	Schutzkappe	Chapeau protecteur
16	05755615	1	Socket	Steckdose	Prise

E24-Worklight oper.stand
E24-Beleuchtung Fahrerstand
E24-Ilum.de trab.puesto cond

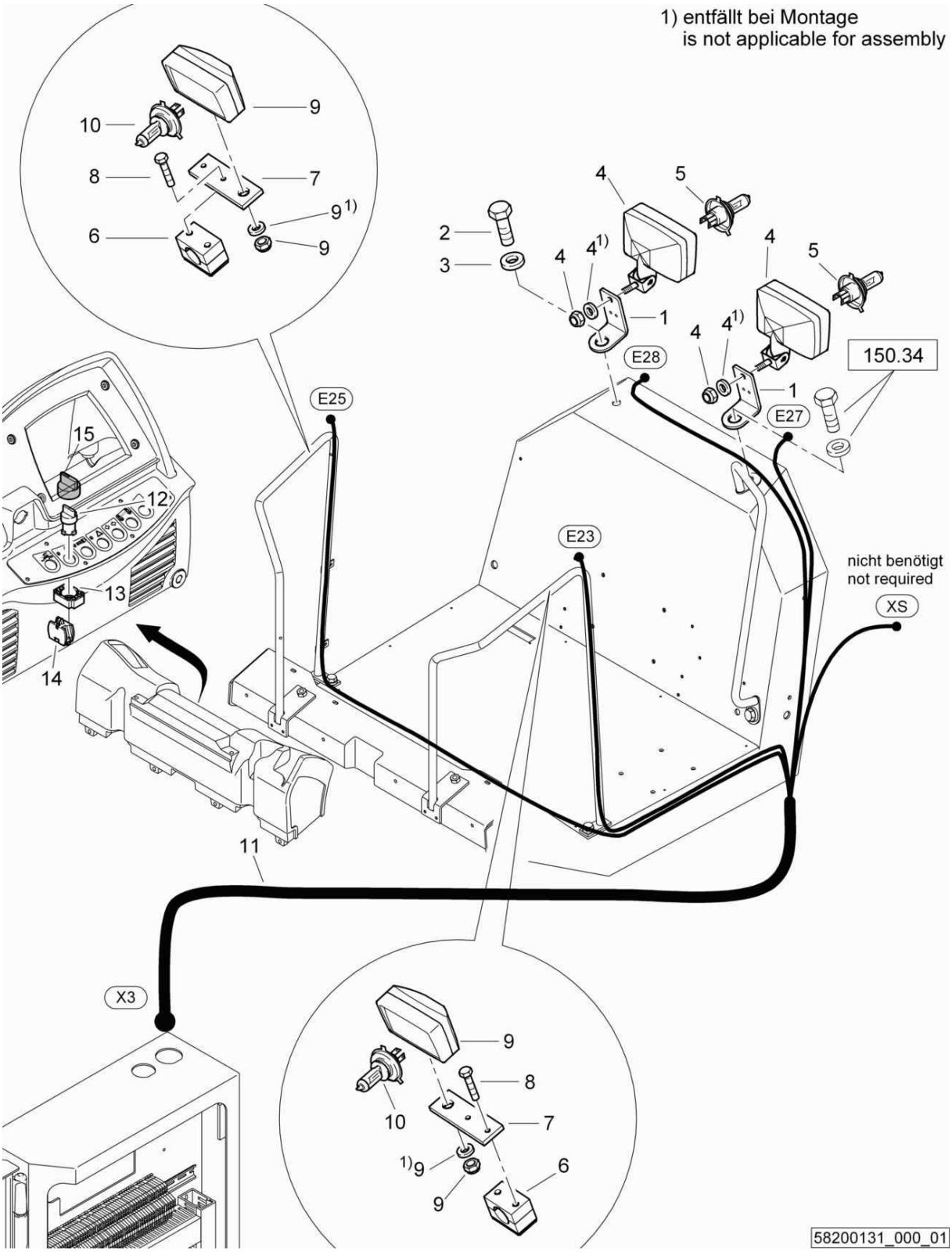

E24-Worklight oper.stand
E24-Beleuchtung Fahrerstand
E24-Ilum.de trab.puesto cond

58200131 1001 1

BOMAG FAYAT GROUP

Pos. Pos. Pos.	Part no. Teilenr. No.piece	Qty. Menge Qte.	Description	Benennung	Designation
1	58203222	2	Angle	Winkel	Cornière
2	07142436	1	Hexagon bolt	Sechskantschraube	Vis à tête hexagonale
3	08752222	1	Spring washer	Spannscheibe	Rondelle tendeuse
4	05751357	2	Working headlights	Arbeitsscheinwerfer	Phare de travail
5	05751059	2	Incandescent bulb	Glühbirne	Ampoule
6	06910168	2	Fastening clamp	Befestigungsschelle	Collier de fixation
7	58003304	2	Flat steel	Flachstahl	Acier plat
8	07140665	4	Hexagon bolt	Sechskantschraube	Vis à tête hexagonale
9	05751357	2	Working headlights	Arbeitsscheinwerfer	Phare de travail
10	05751059	2	Incandescent bulb	Glühbirne	Ampoule
11	58260296	1	Wire harness	Kabelbaum	Faisceau de câbles
12	05762303	1	Front element	Frontelement	Elément avant
13	05762300	1	Fastening flange	Befestigungsflansch	Bride de fixation
14	05762302	1	Switch,normally open	Schalterblock,Schließer	Contacteur, pos. ouvert
15	05762344	1	Protection cap	Schutzkappe	Chapeau protecteur

S/N 101583411001 ▶ S/N 101583411011

E24-Worklight oper.stand
E24-Beleuchtung Fahrerstand
E24-Ilum.de trab.puesto cond

58200131_000_00

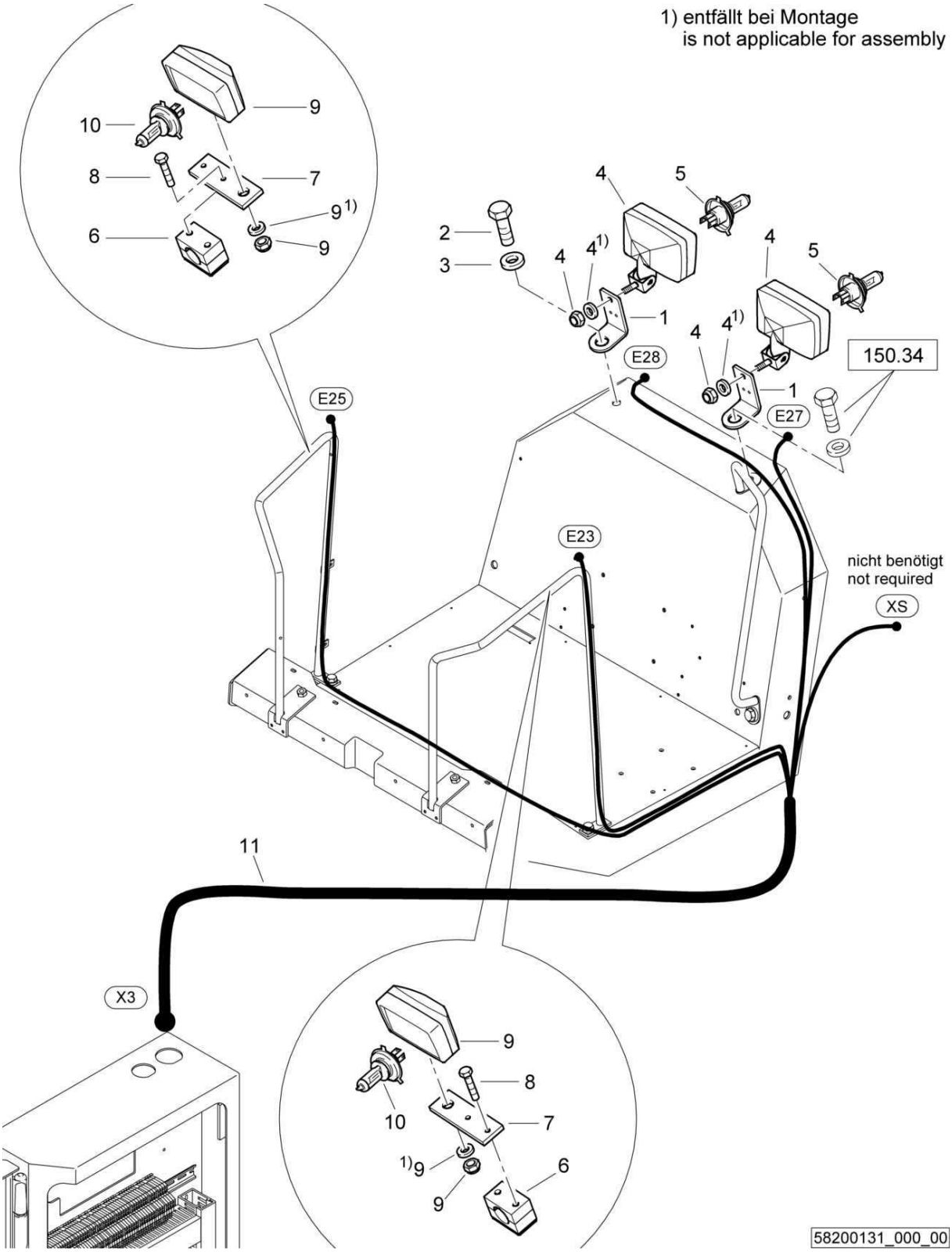

E24-Worklight oper.stand
E24-Beleuchtung Fahrerstand
E24-Ilum.de trab.puesto cond

58200131 1001 1

BOMAG FAYAT GROUP

Pos. Pos. Pos.	Part no. Teilenr. No.piece	Qty. Menge Qte.	Description	Benennung	Designation
1	58203222	2	Angle	Winkel	Cornière
2	07142436	1	Hexagon bolt	Sechskantschraube	Vis à tête hexagonale
3	08752222	1	Spring washer	Spannscheibe	Rondelle tendeuse
4	05751357	2	Working headlights	Arbeitsscheinwerfer	Phare de travail
5	05751059	2	Incandescent bulb	Glühbirne	Ampoule
6	06910168	2	Fastening clamp	Befestigungsschelle	Collier de fixation
7	58003304	2	Flat steel	Flachstahl	Acier plat
8	07140665	4	Hexagon bolt	Sechskantschraube	Vis à tête hexagonale
9	05751357	2	Working headlights	Arbeitsscheinwerfer	Phare de travail
10	05751059	2	Incandescent bulb	Glühbirne	Ampoule
11	58260296	1	Wire harness	Kabelbaum	Faisceau de câbles

M40-Electric level gauge
M40-Elektrische Tankanzeige
M40-Indicateur niveau électr.

58200226_000_01

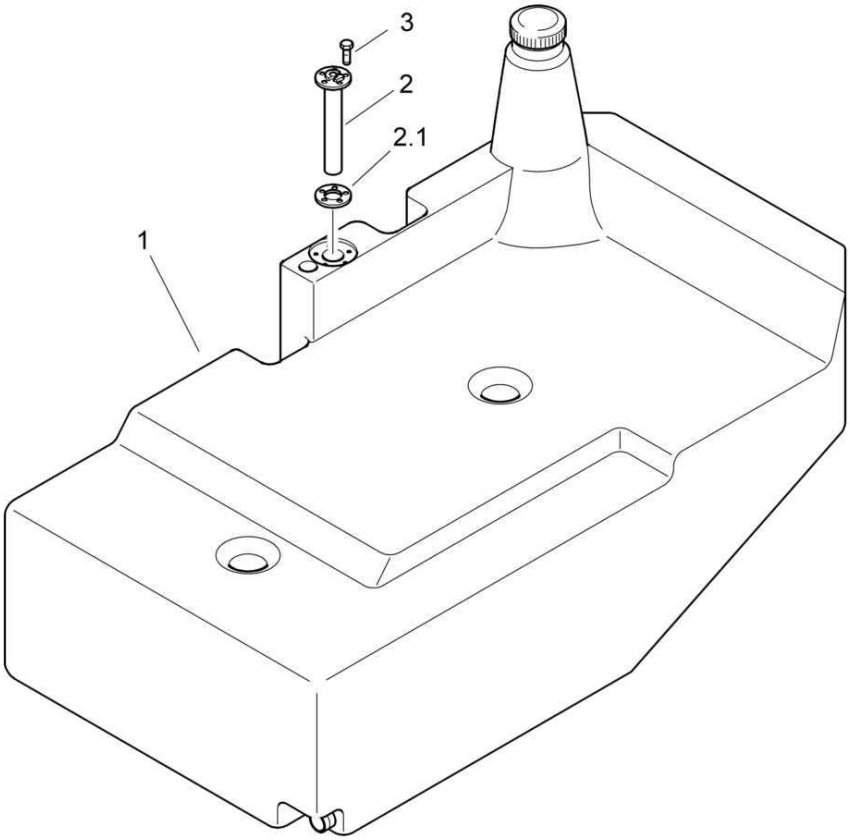

58200226_000_01

M40-Electric level gauge
M40-Elektrische Tankanzeige
M40-Indicateur niveau électr.

58200226 1001 1

BOMAG FAYAT GROUP

Pos. Pos. Pos.	Part no. Teilenr. No.piece	Qty. Menge Qte.	Description	Benennung	Designation
1	83211942	1	Fuel tank	Brennstoffbehälter	Réservoir de carburant
1.1	06550011	1	Tank cover	Verschlußdeckel(Tank)	Couvercle du réservoir
1.2	06550015	1	Cap	Schraubkappe	Bouchon
1.3	05553459	1	Angular union	Winkelstutzen	Raccord coudé
1.4	05825007	1	Tube wall duct	Rohrdurchführung	Passage de tube
1.5	05571618	1	Hose	Schlauch	Tuyau
1.6	05553453	1	Angular union	Winkelstutzen	Raccord coudé
1.7	05825008	1	Tube wall duct	Rohrdurchführung	Passage de tube
1.8	06600004	1	Plastic hose	Kunststoffschlauch	Tuyau en plastique
2	05973086	1	Level sending unit	Tauchrohrgeber	Translateur du niveau
2.1	05973095	1	Gasket	Dichtung	Joint
3	07815006	5	Screw	Schraube	Vis

M40-Electric level gauge
M40-Elektrische Tankanzeige
M40-Indicateur niveau électr.

58200226_000_01

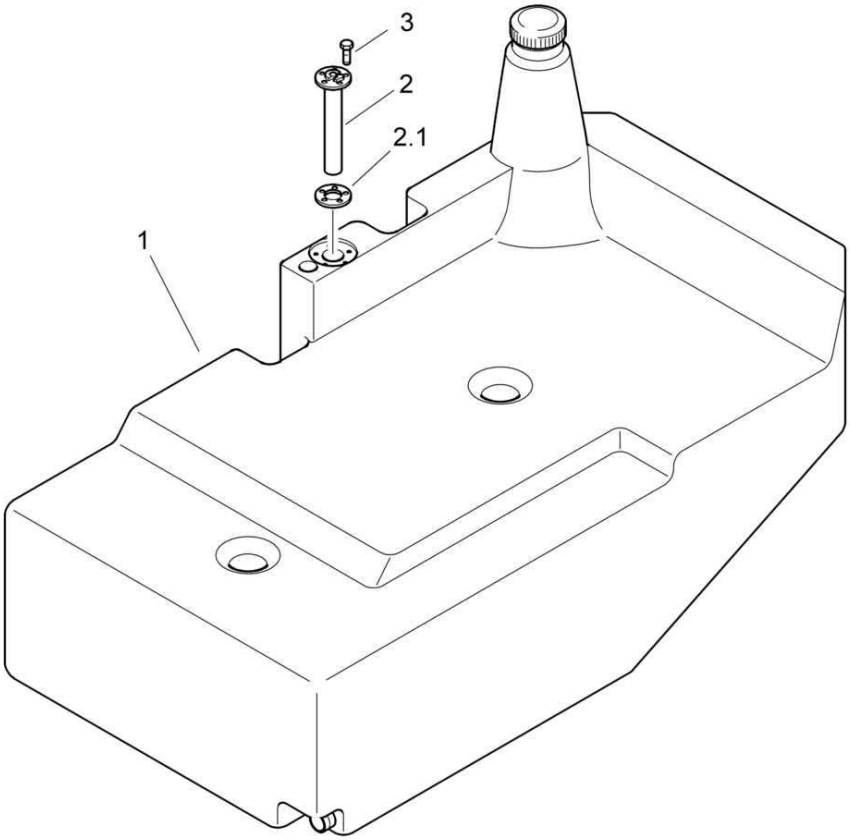

58200226_000_01

M40-Electric level gauge
M40-Elektrische Tankanzeige
M40-Indicateur niveau électr.

58200226 1001 1

BOMAG FAYAT GROUP

Pos. Pos. Pos.	Part no. Teilenr. No.piece	Qty. Menge Qte.	Description	Benennung	Designation
1	83211942	1	Fuel tank	Brennstoffbehälter	Réservoir de carburant
1.1	06550011	1	Tank cover	Verschlußdeckel(Tank)	Couvercle du réservoir
1.2	06550015	1	Cap	Schraubkappe	Bouchon
1.3	05553459	1	Angular union	Winkelstutzen	Raccord coudé
1.4	05825007	1	Tube wall duct	Rohrdurchführung	Passage de tube
1.5	05571618	1	Hose	Schlauch	Tuyau
1.6	05553453	1	Angular union	Winkelstutzen	Raccord coudé
1.7	05825008	1	Tube wall duct	Rohrdurchführung	Passage de tube
1.8	06600004	1	Plastic hose	Kunststoffschlauch	Tuyau en plastique
2	05973086	1	Level sending unit	Tauchrohrgeber	Translateur du niveau
2.1	05973095	1	Gasket	Dichtung	Joint
3	07815005	5	Screw	Schraube	Vis

S/N 101583411001 ▶ S/N 101583411035

M40-Electric level gauge
M40-Elektrische Tankanzeige
M40-Indicateur niveau électr.

58200226_000_01

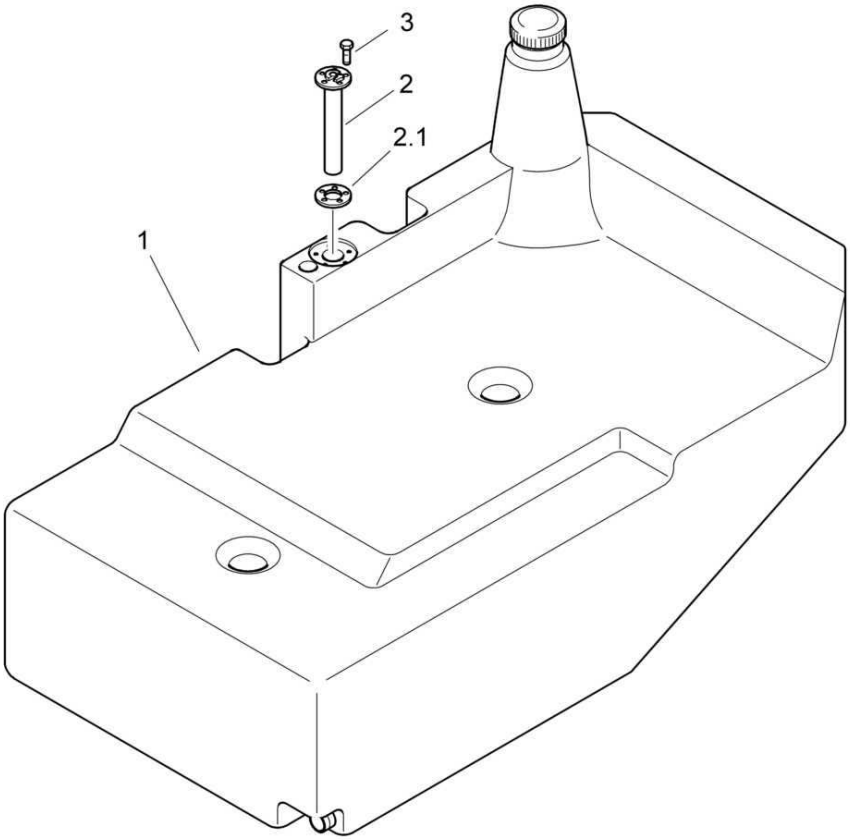

M40-Electric level gauge
M40-Elektrische Tankanzeige
M40-Indicateur niveau électr.

58200226 1001 1

BOMAG FAYAT GROUP

Pos. Pos. Pos.	Part no. Teilenr. No.piece	Qty. Menge Qte.	Description	Benennung	Designation
1	83211942	1	Fuel tank	Brennstoffbehälter	Réservoir de carburant
2	05973086	1	Level sending unit	Tauchrohrgeber	Translateur du niveau
2.1	05973095	1	Gasket	Dichtung	Joint
3	07815005	5	Screw	Schraube	Vis

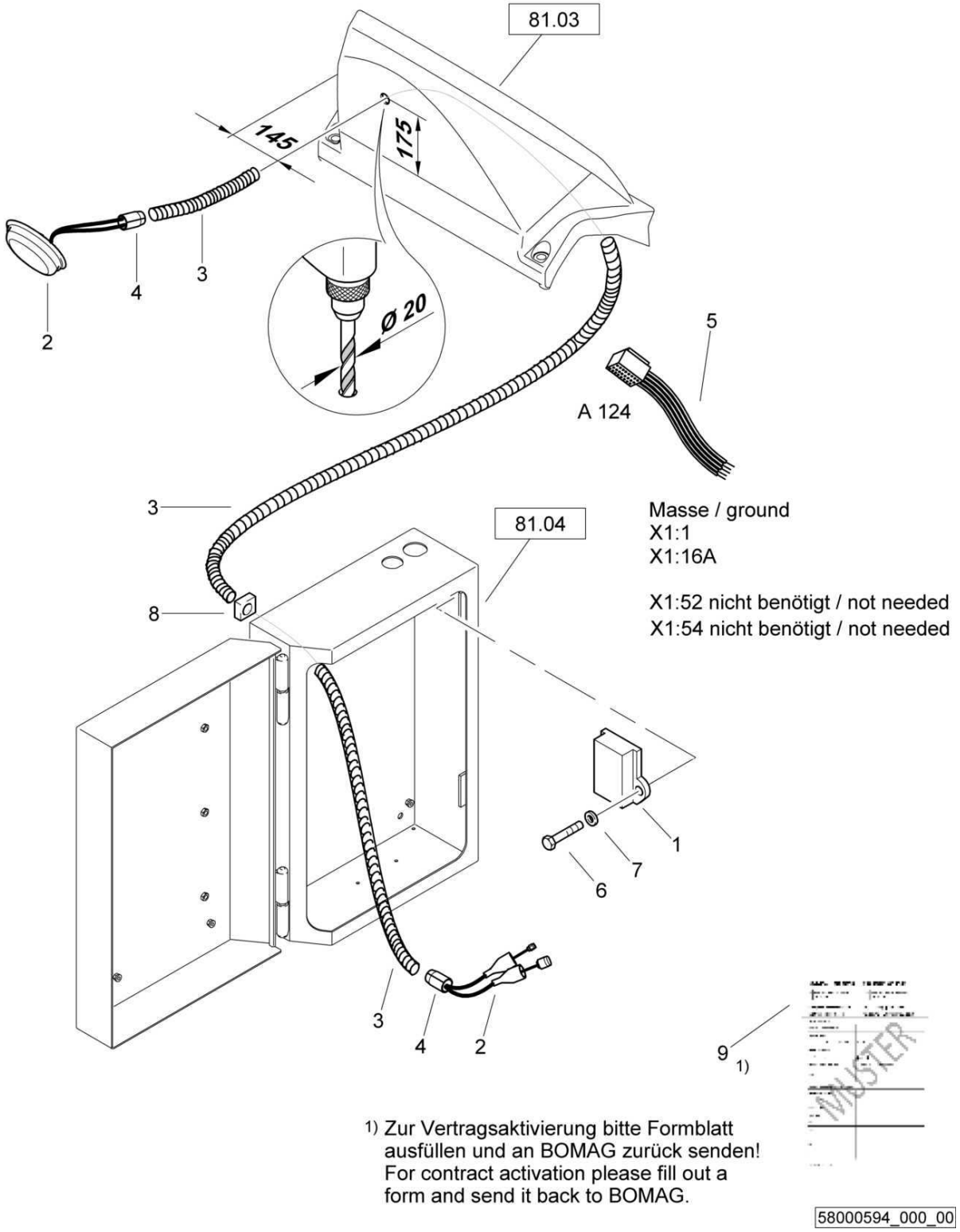

1) Zur Vertragsaktivierung bitte Formblatt ausfüllen und an BOMAG zurück senden!
For contract activation please fill out a form and send it back to BOMAG.

E65-Bomag Telematic Start
E65-Bomag Telematic Start
E65-Bomag Telematic Start

58000594 1001 1

BOMAG FAYAT GROUP

Pos. Pos. Pos.	Part no. Teilenr. No.piece	Qty. Menge Qte.	Description	Benennung	Designation
1	05767720	1	Module	Modul	Module
2	05767205	1	Aerial	Antenne	Antenne
3	05755827	28,0 dm	Corrugated pipe	Wellrohr	Tube ondule
4	05755840	2	End piece	Endstück	Queue
5	58260500	1	Wiring	Verkabelung	Câbles
6	07140636	2	Hexagon bolt	Sechskantschraube	Vis à tête hexagonale
7	08510612	2	Washer	Scheibe	Disque
8	05756807	1	Wall duct	Durchführungstülle	Douille de traversee
9	05767238	1	Contract	Vertrag	Contrat

AZ9-Speedometer
AZ9-Geschwindigkeitsanz.
AZ9-Tachymètre

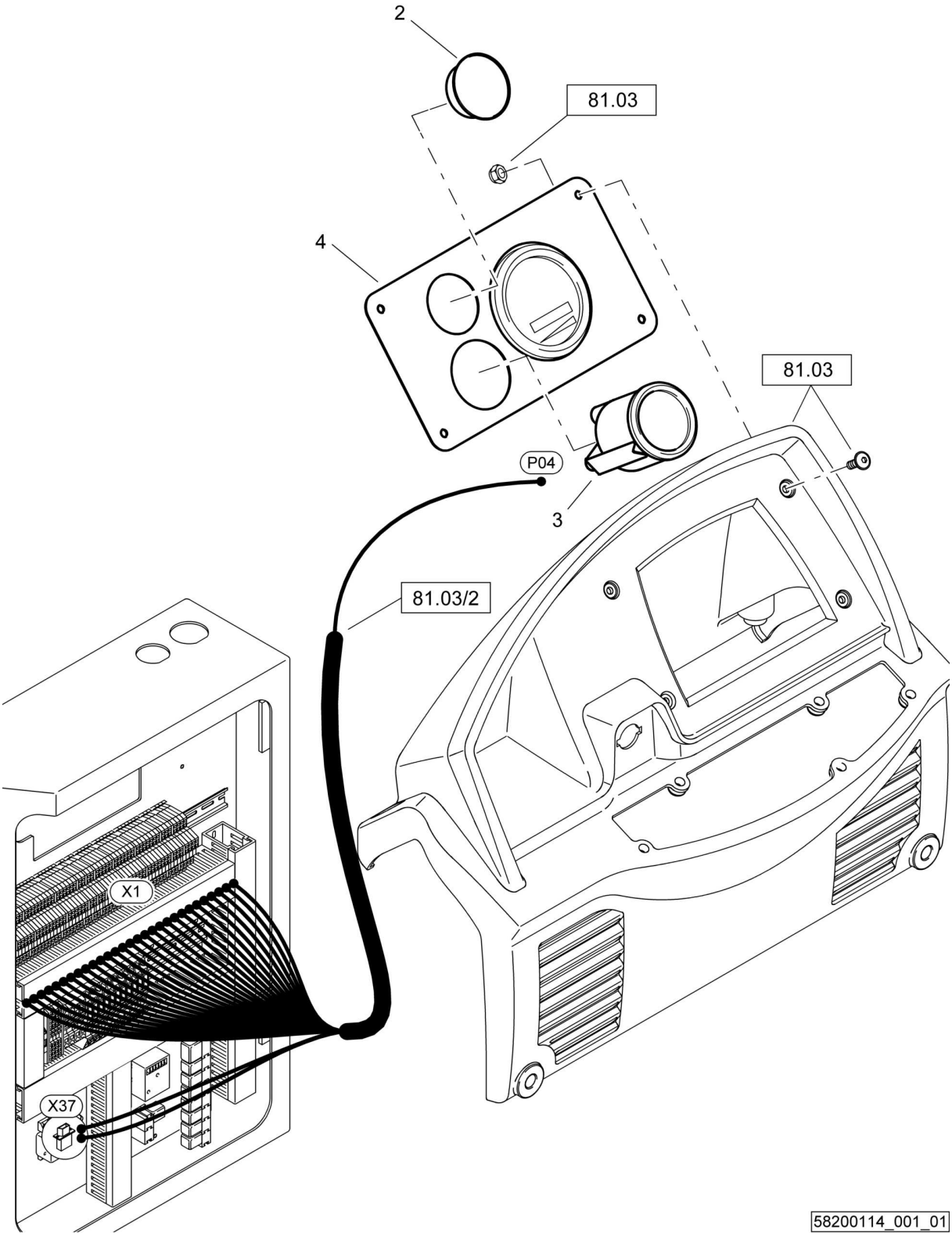

AZ9-Speedometer
AZ9-Geschwindigkeitsanz.
AZ9-Tachymètre

58200114 1001 1

BOMAG FAYAT GROUP

Pos. Pos. Pos.	Part no. Teilenr. No.piece	Qty. Menge Qte.	Description	Benennung	Designation
2	06510318	1	Cover	Deckel	Couvercle
3	05750433	1	Tachometer	Tachometer	Tachymètre
4	87601228	1	Plate	Blech	Tôle

AZ9-Speedometer
AZ9-Geschwindigkeitsanz.
AZ9-Tachymètre

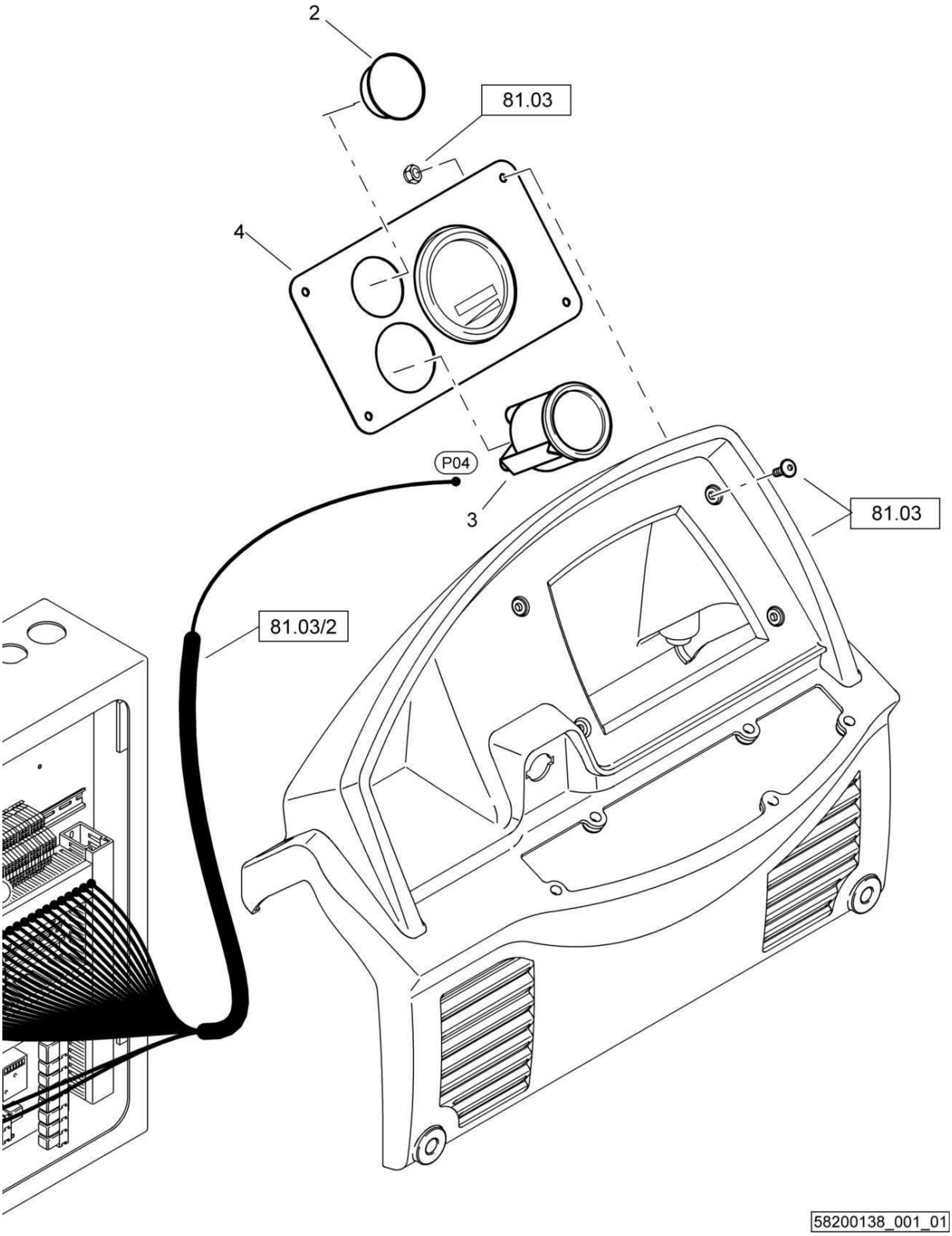

AZ9-Speedometer
AZ9-Geschwindigkeitsanz.
AZ9-Tachymètre

58200138 1001 1

BOMAG FAYAT GROUP

Pos. Pos. Pos.	Part no. Teilenr. No.piece	Qty. Menge Qte.	Description	Benennung	Designation
2	06510318	1	Cover	Deckel	Couvercle
3	05750433	1	Tachometer	Tachometer	Tachymètre
4	87601228	1	Plate	Blech	Tôle

S/N 101583411001 ▶ S/N 101583411021

AZ9-Speedometer
AZ9-Geschwindigkeitsanz.
AZ9-Tachymètre

58200138_001_00

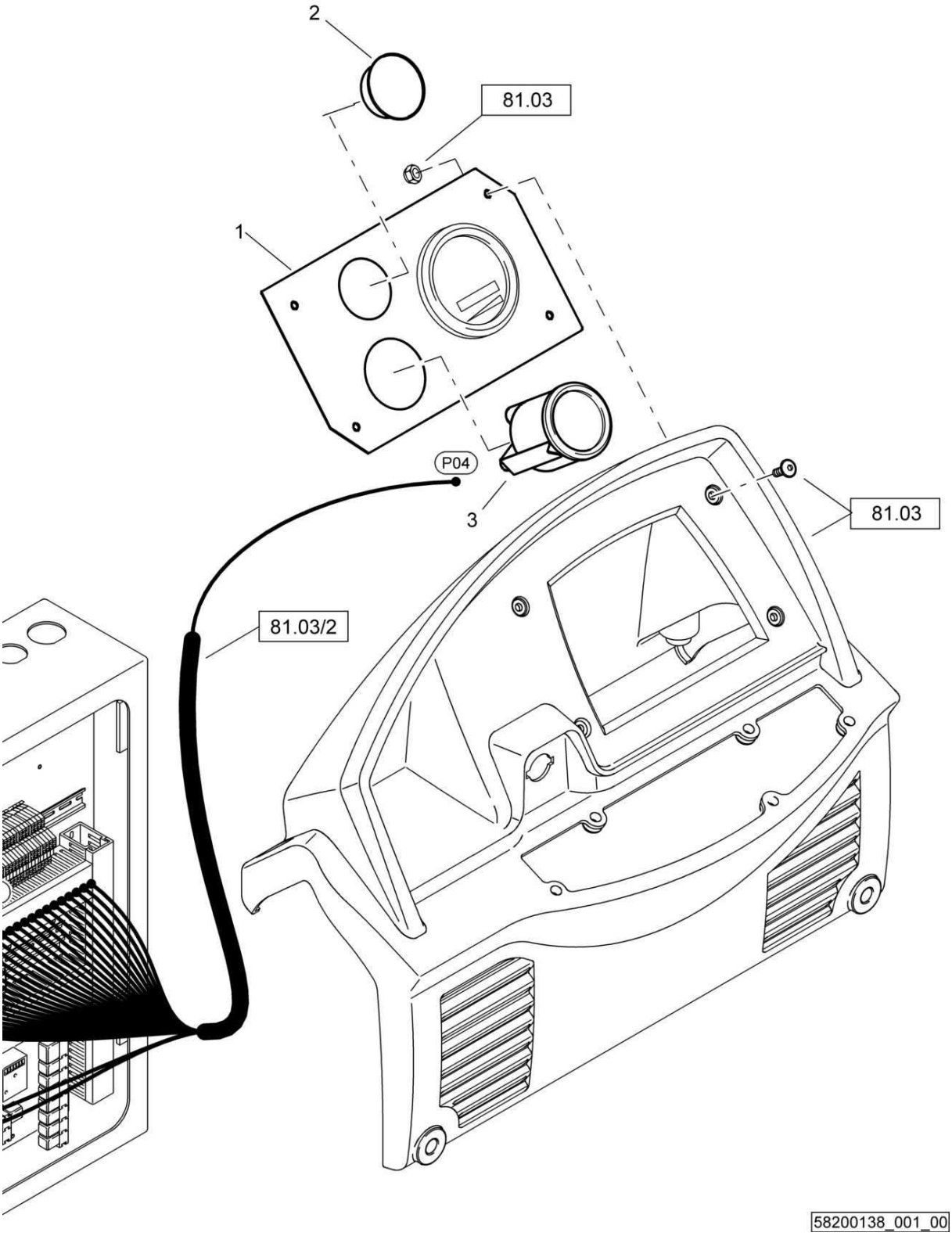

AZ9-Speedometer
AZ9-Geschwindigkeitsanz.
AZ9-Tachymètre

58200138 1001 1

BOMAG FAYAT GROUP

Pos. Pos. Pos.	Part no. Teilenr. No.piece	Qty. Menge Qte.	Description	Benennung	Designation
1	58203105	1	Plate	Blech	Tôle
2	06510318	1	Cover	Deckel	Couvercle
3	05750433	1	Tachometer	Tachometer	Tachymètre

AZ9-Speedometer
AZ9-Geschwindigkeitsanz.
AZ9-Tachymètre

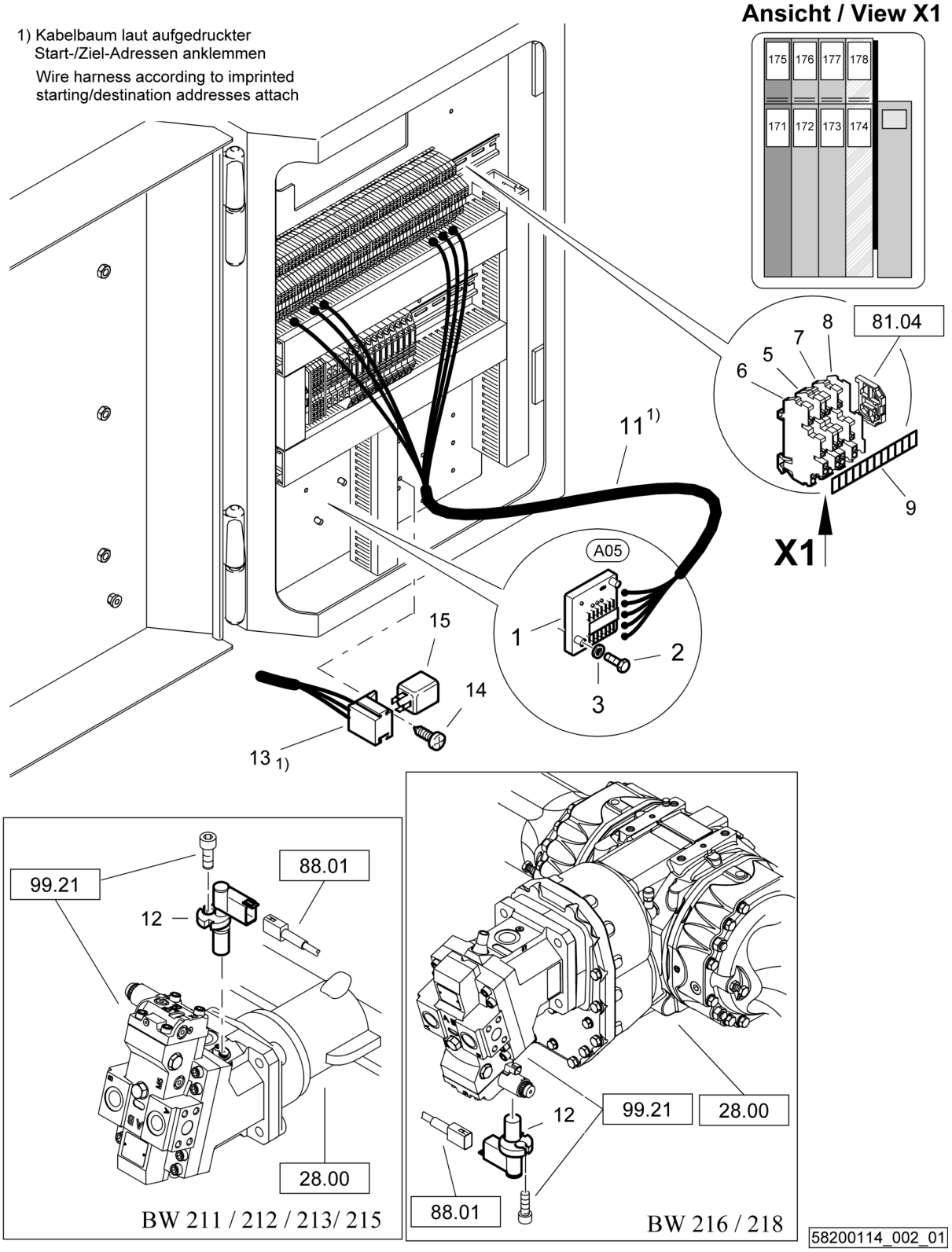

AZ9-Speedometer
AZ9-Geschwindigkeitsanz.
AZ9-Tachymètre

58200114 1001 1

BOMAG FAYAT GROUP

Pos. Pos. Pos.	Part no. Teilenr. No.piece	Qty. Menge Qte.	Description	Benennung	Designation
1	58003387	1	Module	Modul	Module
2	07130516	2	Hexagon bolt	Sechskantschraube	Vis à tête hexagonale
3	08751053	2	Spring washer	Spannscheibe	Rondelle tendeuse
5	05756540	2	Terminal	Klemme	Borne
6	05756538	1	Terminal	Klemme	Borne
7	05756539	1	Terminal	Klemme	Borne
8	05756537	1	End plate	Abschlußplatte	Plaque finale
9	05756489	1	Sequence of numbers	Zahlenreihe	Numero pour attache
11	58260590	1	Wiring	Verkabelung	Câbles
12	05818862	1	Speed sensor	Drehzahlsensor	Capteur de vitesse
13	58260589	1	Wiring	Verkabelung	Câbles
14	07860510	1	Screw	Schraube	Vis
15	05768203	1	Potential transformer	Spannungswandler	Transformat.de potentiel

AZ9-Speedometer
AZ9-Geschwindigkeitsanz.
AZ9-Tachymètre

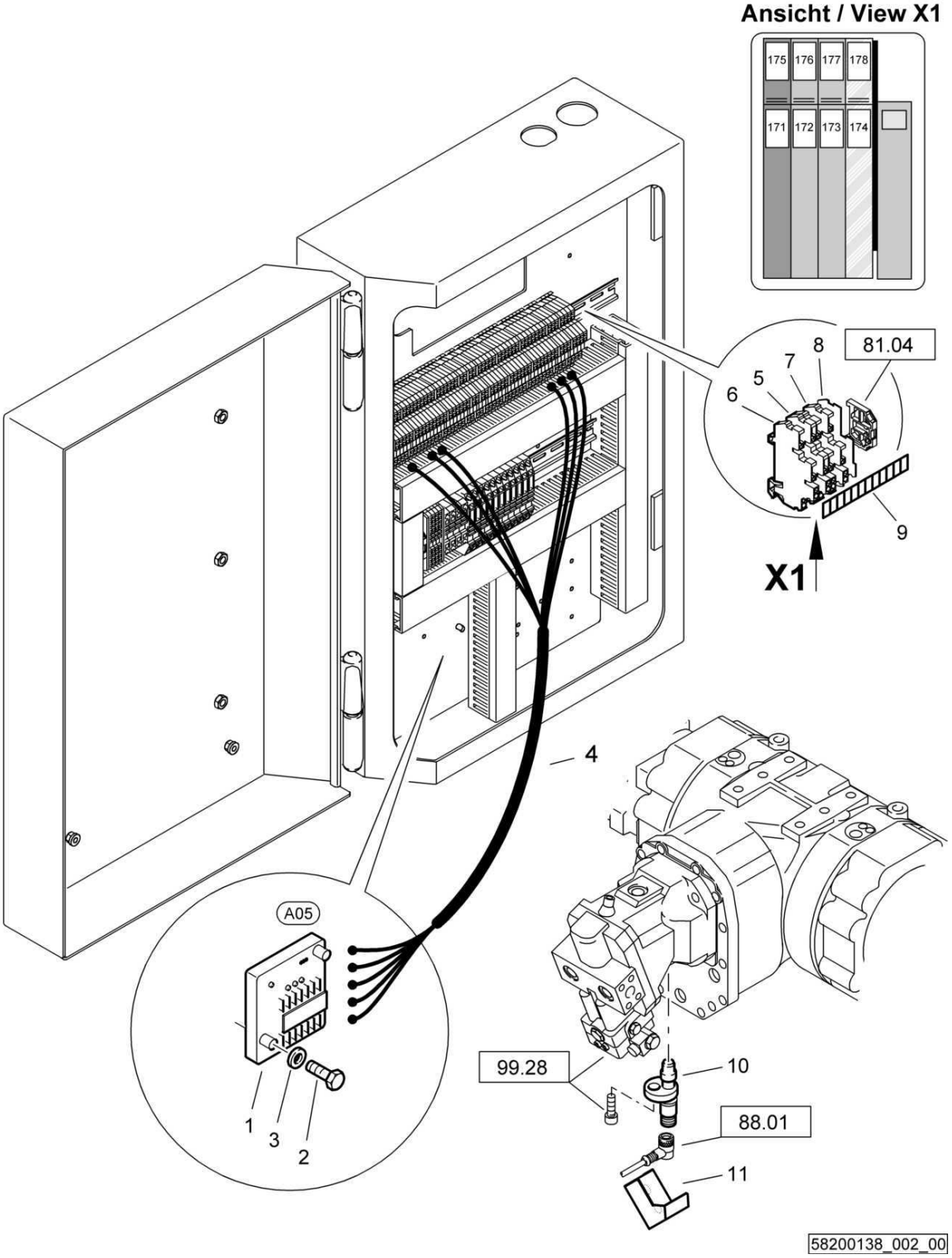

AZ9-Speedometer
AZ9-Geschwindigkeitsanz.
AZ9-Tachymètre

58200138 1001 1

BOMAG FAYAT GROUP

Pos. Pos. Pos.	Part no. Teilenr. No.piece	Qty. Menge Qte.	Description	Benennung	Designation
1	58003387	1	Module	Modul	Module
2	07130516	2	Hexagon bolt	Sechskantschraube	Vis à tête hexagonale
3	08751053	2	Spring washer	Spannscheibe	Rondelle tendeuse
4	58260288	1	Wiring	Verkabelung	Câbles
5	05756540	2	Terminal	Klemme	Borne
6	05756538	1	Terminal	Klemme	Borne
7	05756539	1	Terminal	Klemme	Borne
8	05756537	1	End plate	Abschlußplatte	Plaque finale
9	05756489	1	Sequence of numbers	Zahlenreihe	Numero pour attache
10	05817062	1	Rpm sending unit	Drehzahlgeber	Capteur compte-tour
11	58240147	1	Guard	Schutzblech	Plaque de protection

AZ5-Rpm meter
AZ5-Drehzahlmesser
AZ5-Compte-tours

58200113_000_01

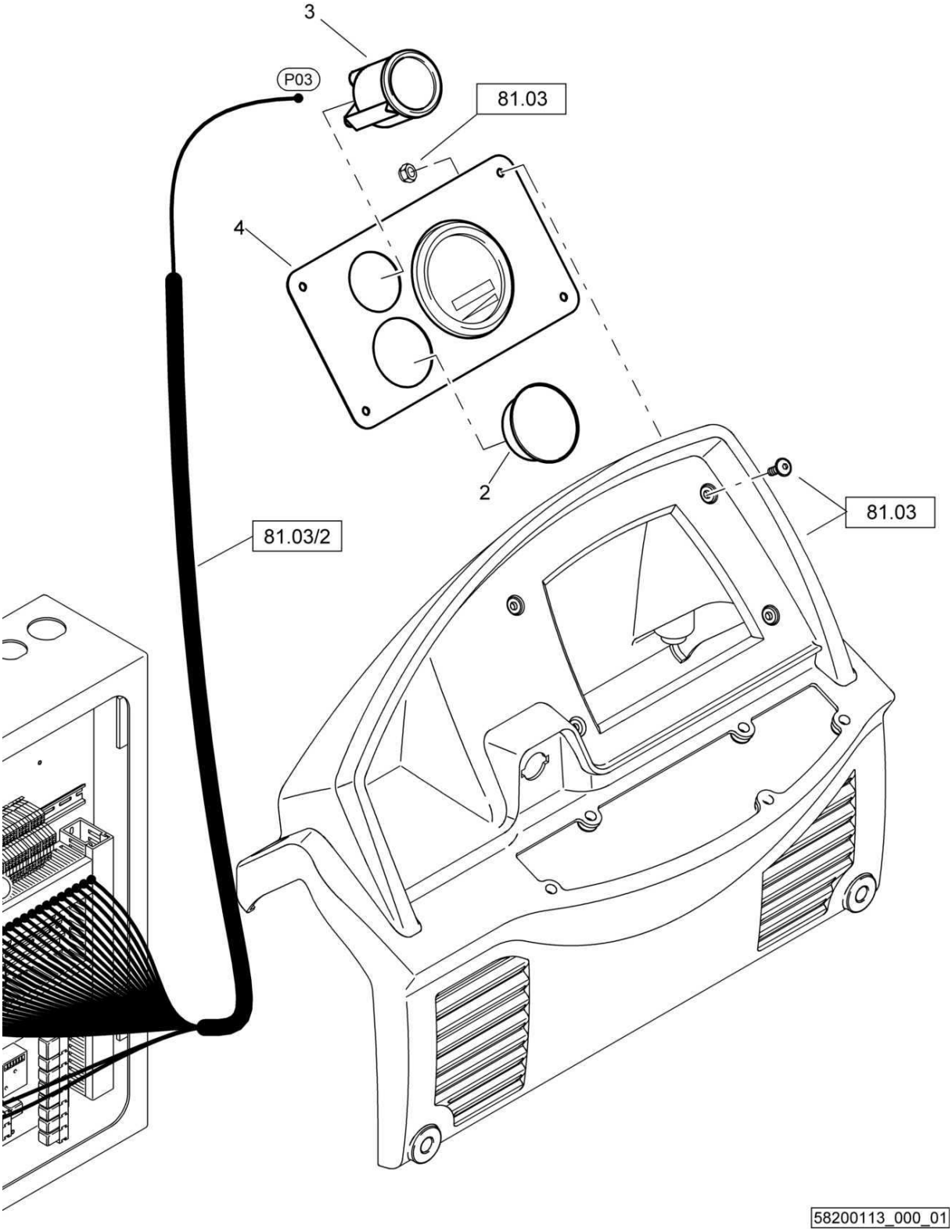

AZ5-Rpm meter
AZ5-Drehzahlmesser
AZ5-Compte-tours

58200113 1001 1

BOMAG FAYAT GROUP

Pos. Pos. Pos.	Part no. Teilenr. No.piece	Qty. Menge Qte.	Description	Benennung	Designation
2	06510317	1	Cover	Deckel	Couvercle
3	05971056	1	Rpm-meter	Drehzahlmesser	Compte-tours
4	87601228	1	Plate	Blech	Tôle

S/N 101583411001 ▶ S/N 101583411021

AZ5-Rpm meter
AZ5-Drehzahlmesser
AZ5-Compte-tours

58200113_000_00

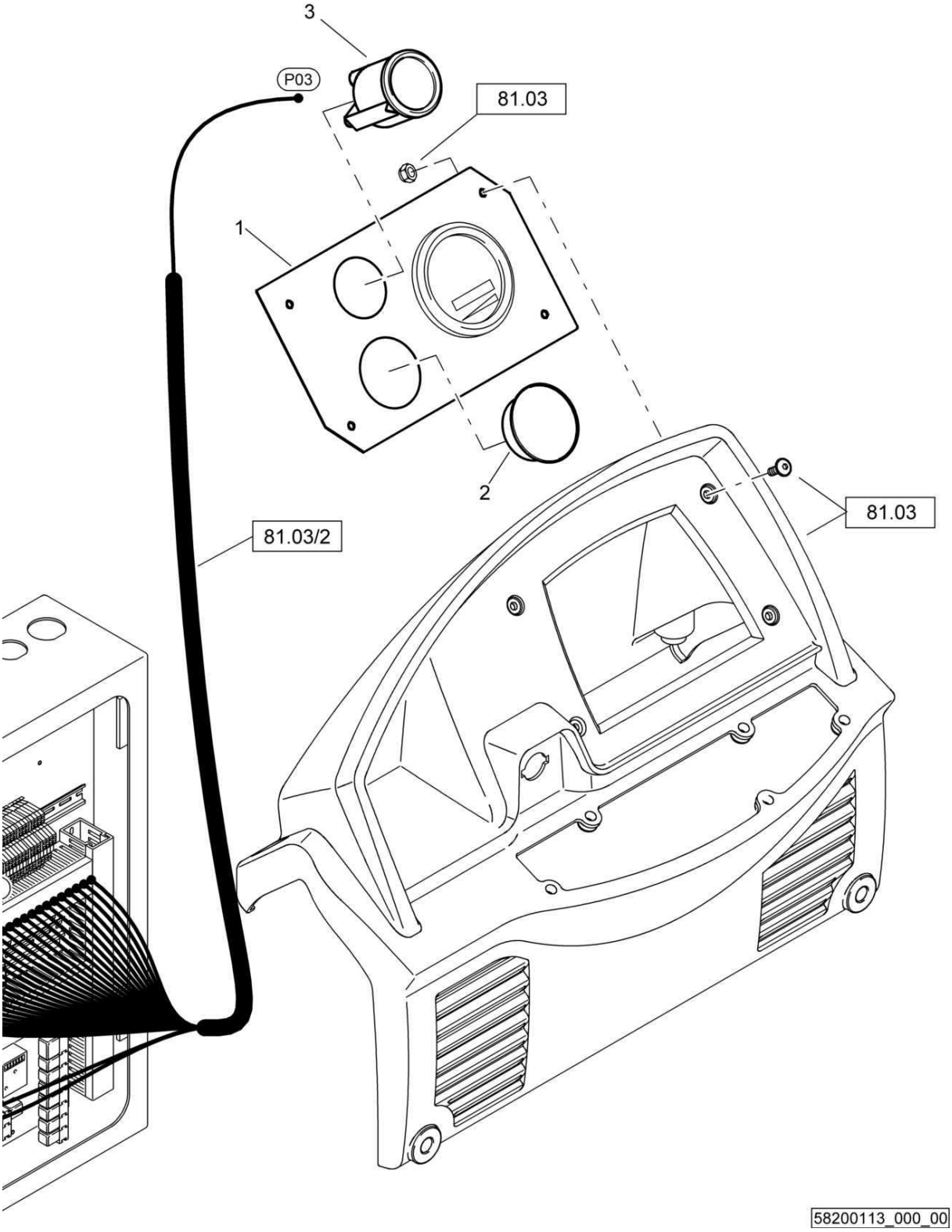

AZ5-Rpm meter
AZ5-Drehzahlmesser
AZ5-Compte-tours

58200113 1001 1

BOMAG FAYAT GROUP

Pos. Pos. Pos.	Part no. Teilenr. No.piece	Qty. Menge Qte.	Description	Benennung	Designation
1	58203105	1	Plate	Blech	Tôle
2	06510317	1	Cover	Deckel	Couvercle
3	05971056	1	Rpm-meter	Drehzahlmesser	Compte-tours

AZ10-Vibr.frequency meter
AZ10-Vibr.Frequenzanz.
AZ10-Indic.fréquence vibration

58200236_001_01

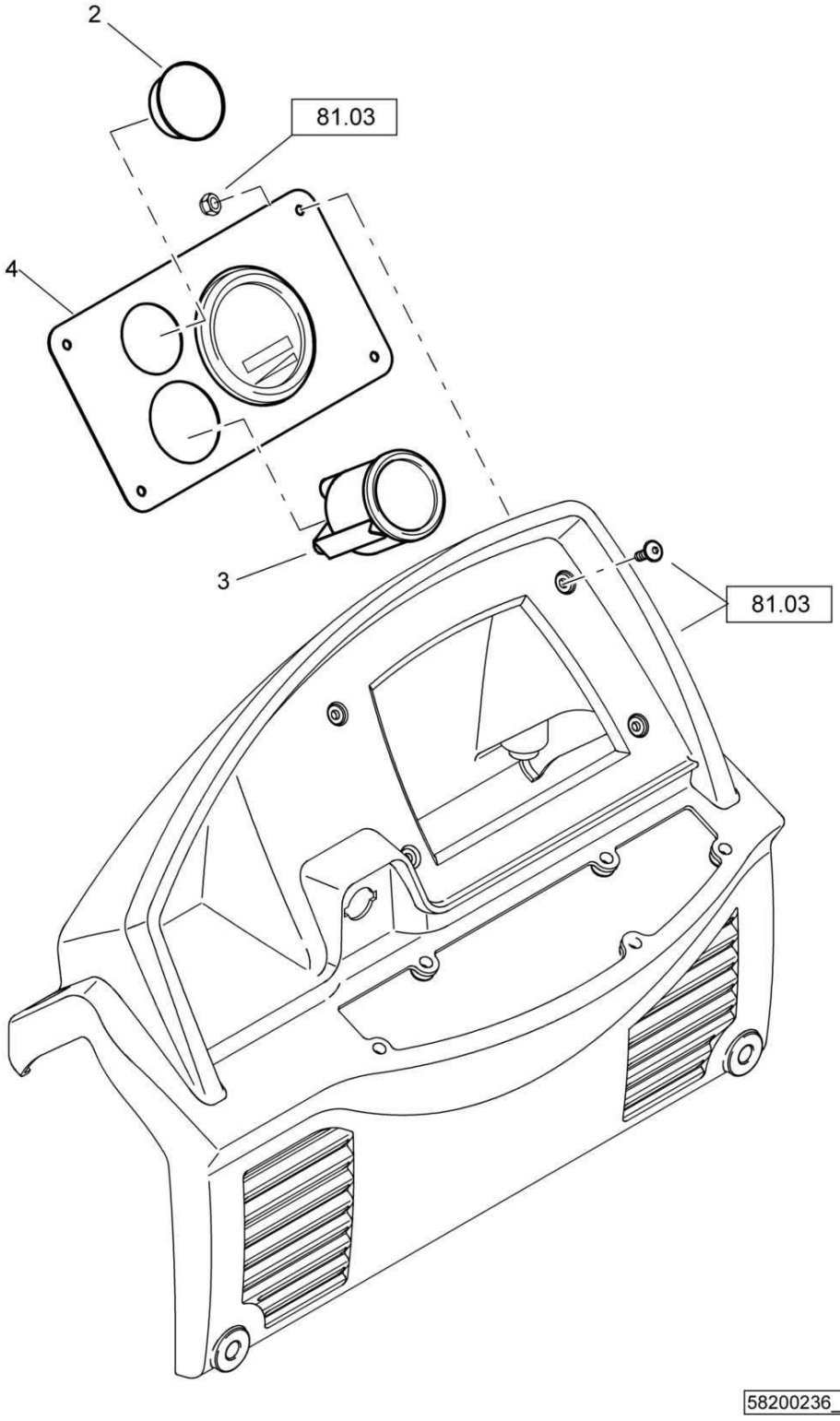

AZ10-Vibr.frequency meter
AZ10-Vibr.Frequenzanz.
AZ10-Indic.fréquence vibration

58200236 1001 1

BOMAG FAYAT GROUP

Pos. Pos. Pos.	Part no. Teilenr. No.piece	Qty. Menge Qte.	Description	Benennung	Designation
2	06510318	1	Cover	Deckel	Couvercle
3	05750464	1	Display	Anzeige	Affichage
4	87601228	1	Plate	Blech	Tôle

AZ10-Vibr.frequency meter
AZ10-Vibr.Frequenzanz.
AZ10-Indic.fréquence vibration

58200236_001_00

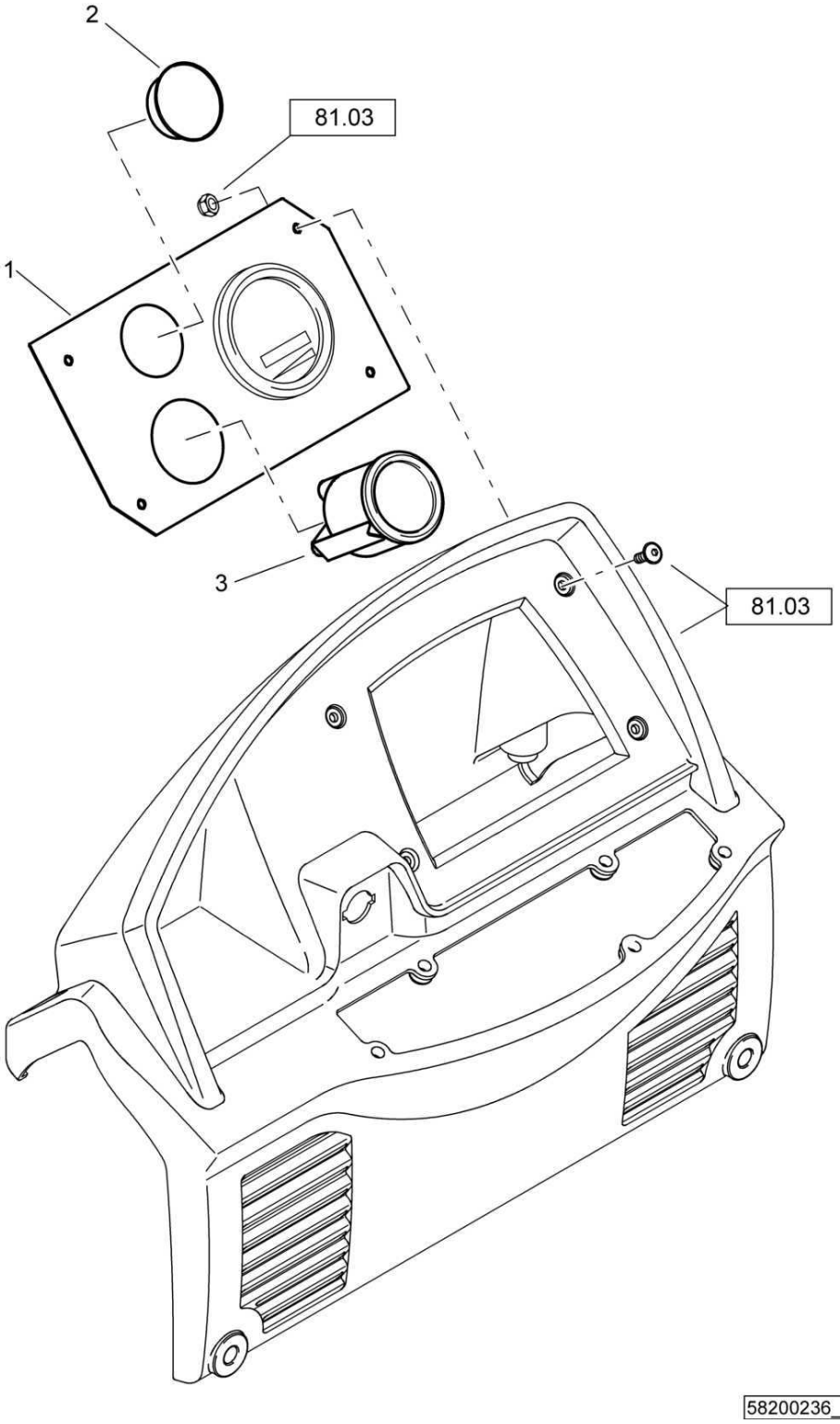

AZ10-Vibr.frequency meter
AZ10-Vibr.Frequenzanz.
AZ10-Indic.fréquence vibration

58200236 1001 1

BOMAG FAYAT GROUP

Pos. Pos. Pos.	Part no. Teilenr. No.piece	Qty. Menge Qte.	Description	Benennung	Designation
1	58203105	1	Plate	Blech	Tôle
2	06510318	1	Cover	Deckel	Couvercle
3	05750464	1	Display	Anzeige	Affichage

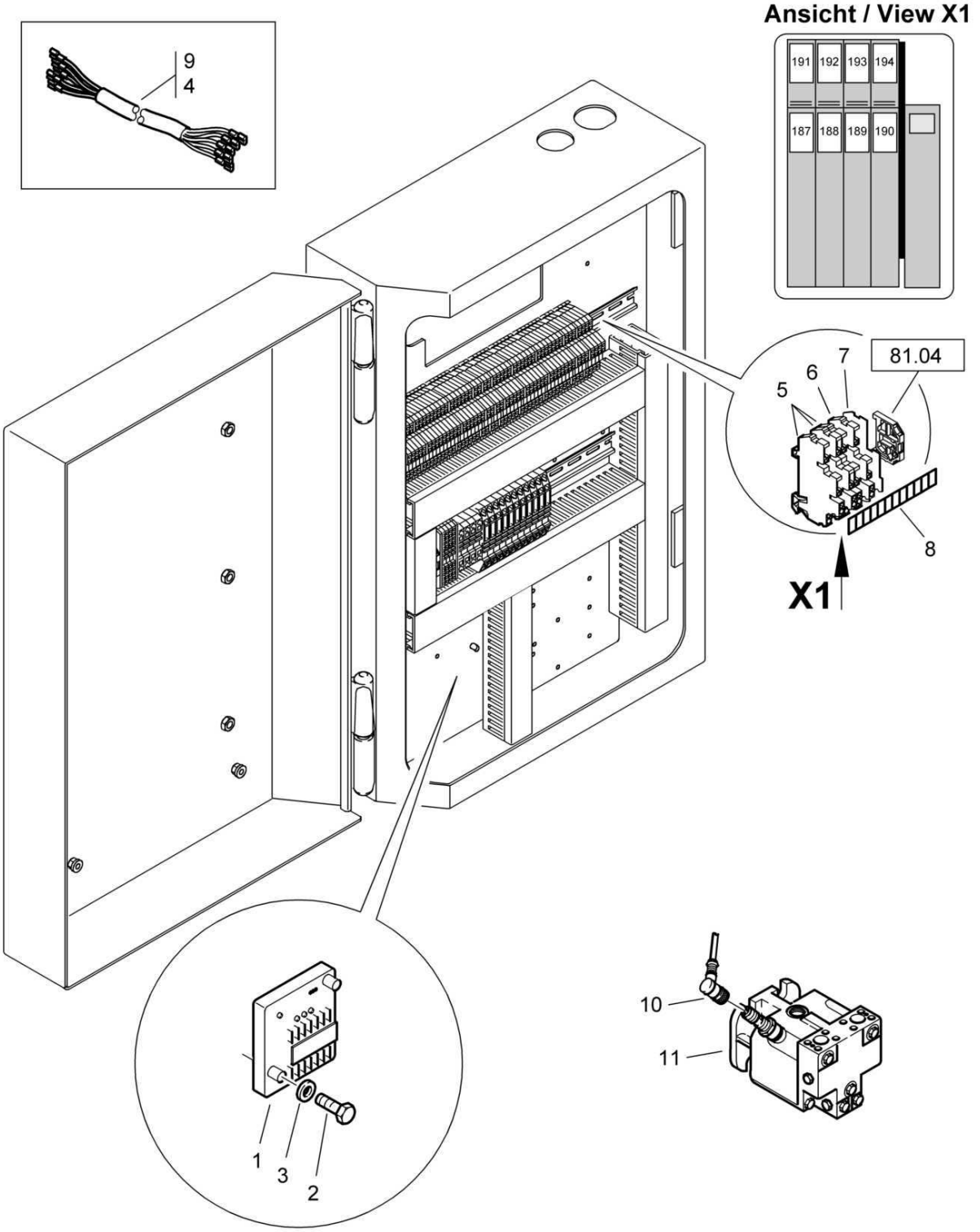
Ansicht / View X1
191
192
193
194
187
188
189
190
9
4
81.04
7
6
5
8
X1
10
11
1
3
2

AZ10-Vibr.frequency meter
AZ10-Vibr.Frequenzanz.
AZ10-Indic.fréquence vibration

58200236 1001 1

BOMAG FAYAT GROUP

Pos. Pos. Pos.	Part no. Teilenr. No.piece	Qty. Menge Qte.	Description	Benennung	Designation
1	58270258	1	Module	Modul	Module
2	07860535	2	Screw	Schraube	Vis
3	08510511	2	Washer	Scheibe	Disque
4	58260289	1	Wiring	Verkabelung	Câbles
5	05756540	3	Terminal	Klemme	Borne
6	05756535	1	Terminal	Klemme	Borne
7	05756537	1	End plate	Abschlußplatte	Plaque finale
8	05756489	1	Sequence of numbers	Zahlenreihe	Numero pour attache
9	58260258	1	Wire harness	Kabelbaum	Faisceau de câbles
10	58260461	1	Wire harness	Kabelbaum	Faisceau de câbles
11	05818593	1	Hydraulic motor	Hydraulikmotor	Moteur hydraulique

AZ15-Voltmeter
AZ15-Voltmeter
AZ15-Voltmètre

58200116_000_01

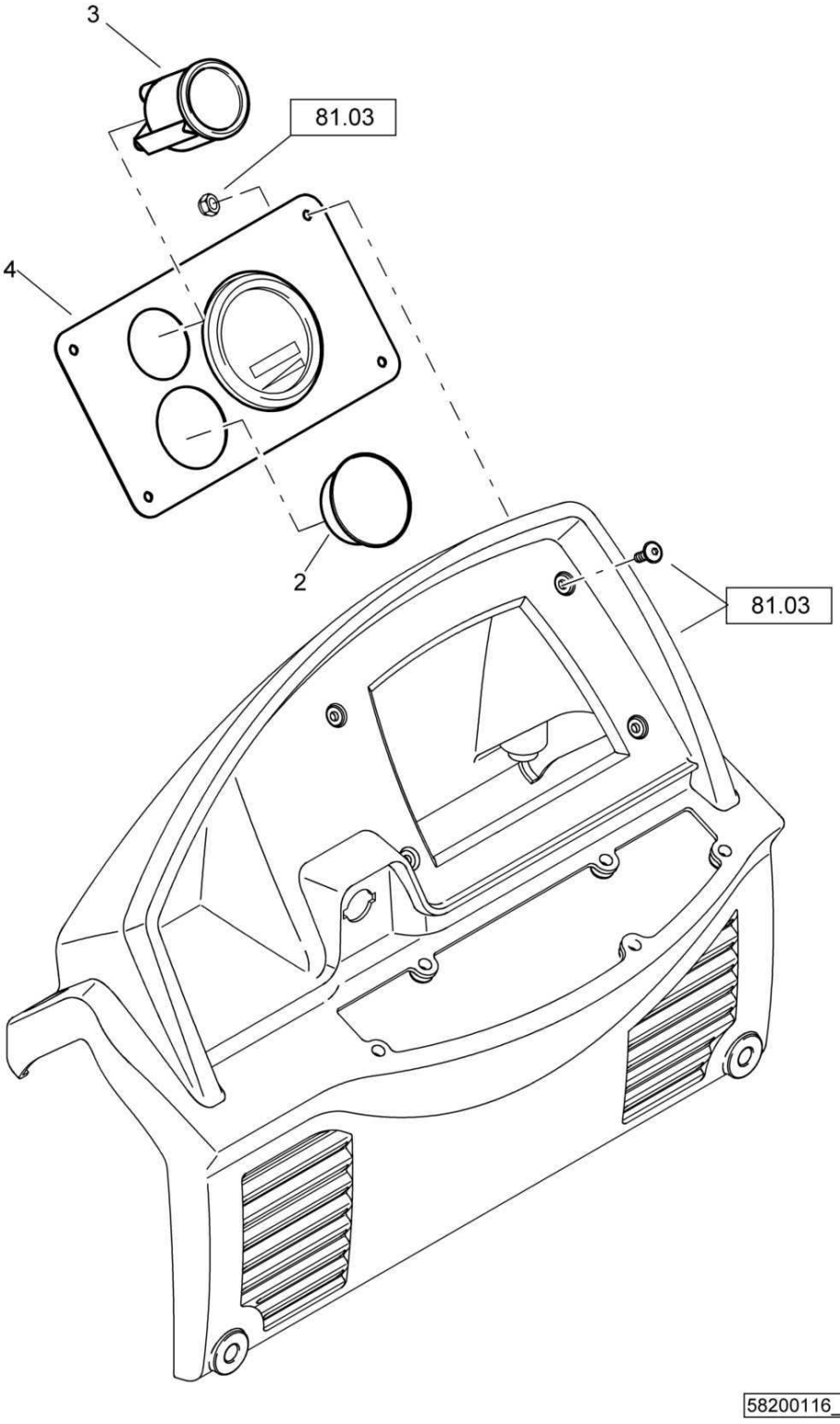

AZ15-Voltmeter
AZ15-Voltmeter
AZ15-Voltmètre

58200116 1001 1

BOMAG FAYAT GROUP

Pos. / Pos. / Pos.	Part no. / Teilenr. / No.piece	Qty. / Menge / Qte.	Description	Benennung	Designation
2	06510317	1	Cover	Deckel	Couvercle
3	05971079	1	Voltmeter	Voltmeter	Voltmètre
4	87601228	1	Plate	Blech	Tôle

S/N 101583411001 ▶ S/N 101583411021

AZ15-Voltmeter
AZ15-Voltmeter
AZ15-Voltmètre

58200116_000_00

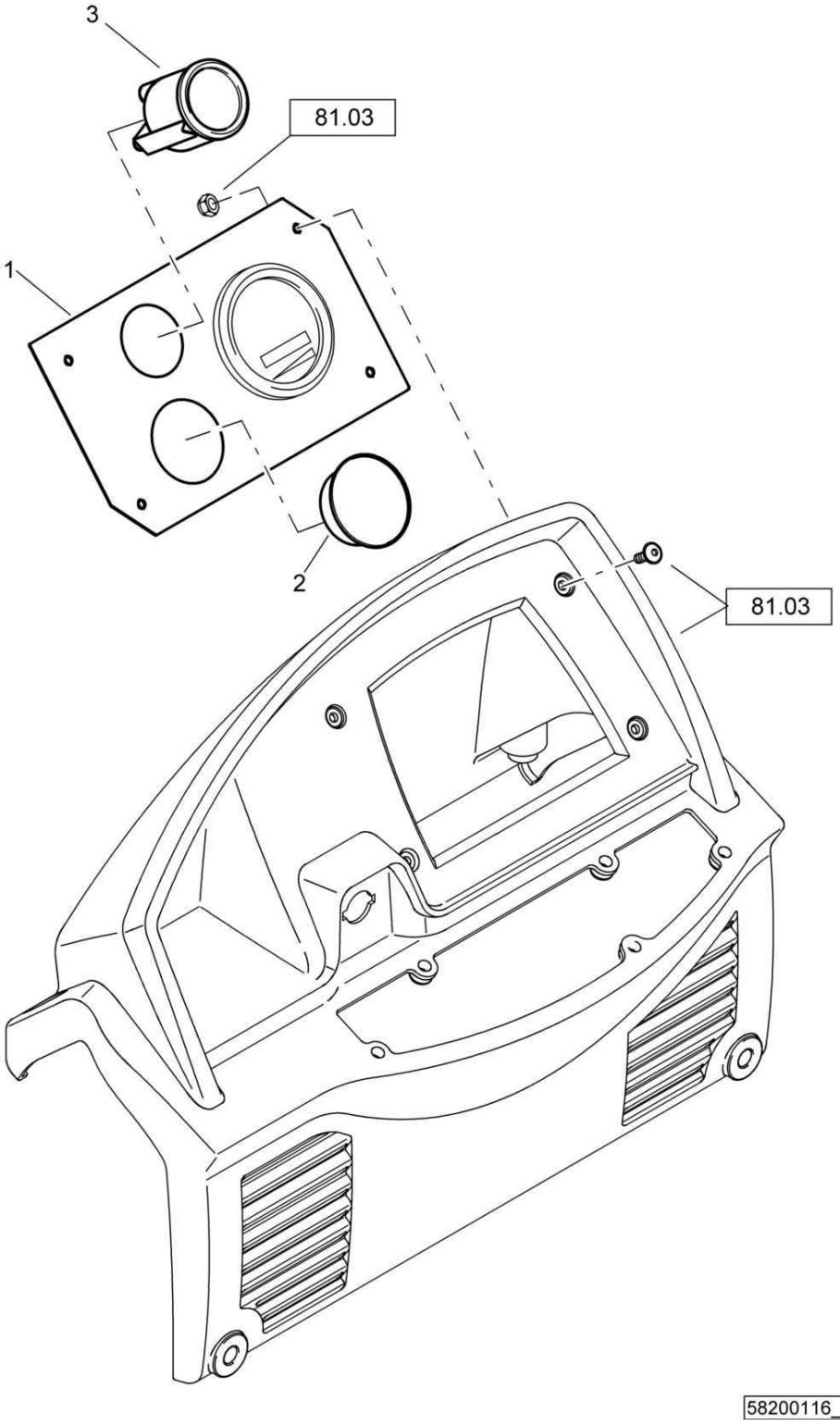

AZ15-Voltmeter
AZ15-Voltmeter
AZ15-Voltmètre

58200116 1001 1

BOMAG FAYAT GROUP

Pos. / Pos. / Pos.	Part no. / Teilenr. / No.piece	Qty. / Menge / Qte.	Description	Benennung	Designation
1	58203105	1	Plate	Blech	Tôle
2	06510317	1	Cover	Deckel	Couvercle
3	05971079	1	Voltmeter	Voltmeter	Voltmètre

S/N 101583411260 ▶

AZ12-Tachograph w.connector
AZ12-Tachogr.m.Anschluß
AZ12-Tachymètre av.racc.

58200117_001_01

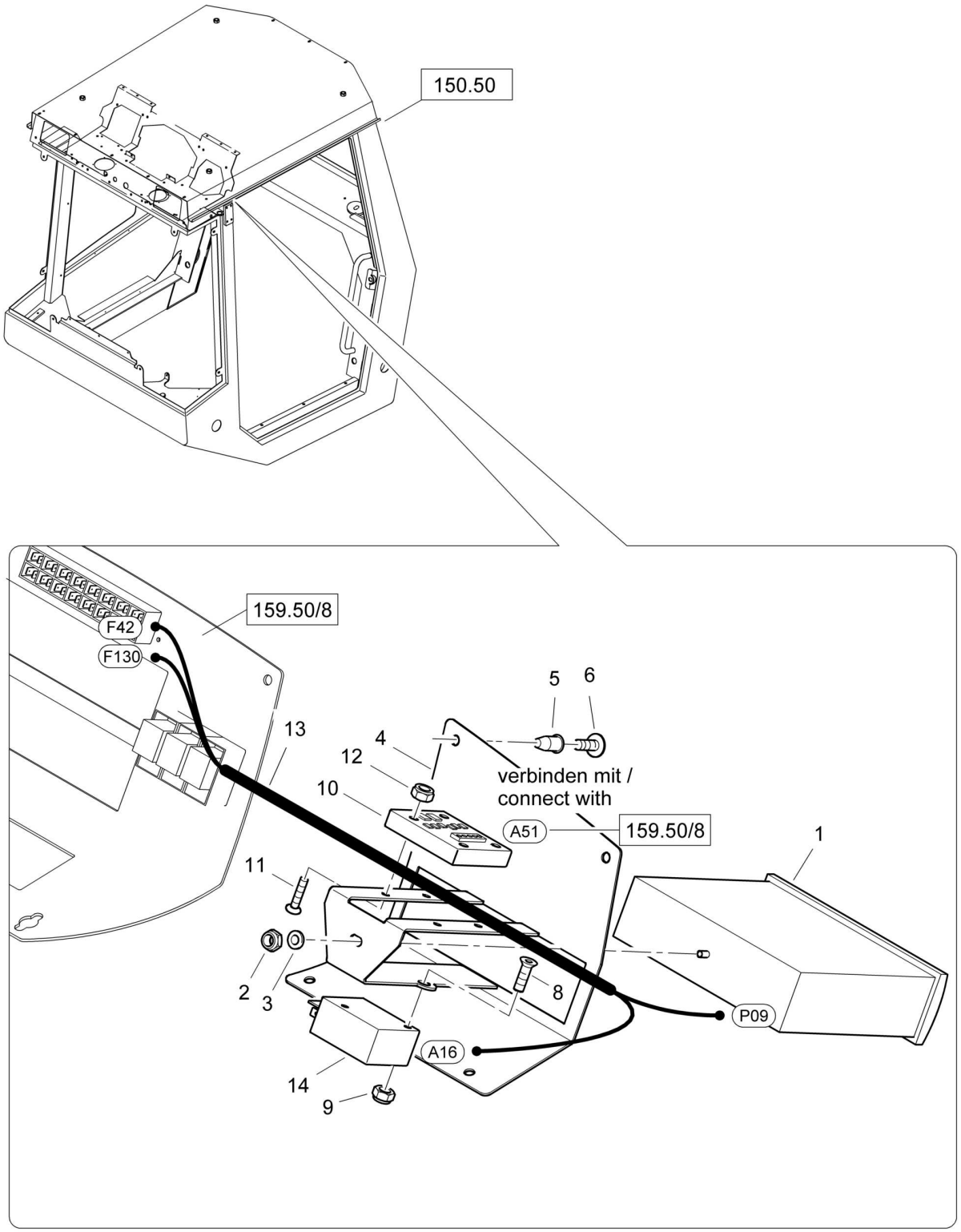

58200117_001_01

AZ12-Tachograph w.connector
AZ12-Tachogr.m.Anschluß
AZ12-Tachymètre av.racc.

58200117 1001 1

BOMAG FAYAT GROUP

Pos. Pos. Pos.	Part no. Teilenr. No.piece	Qty. Menge Qte.	Description	Benennung	Designation
1	58270187	1	Tachograph	Tachograph	Tachygraphe
2	08130508	1	Safety nut	Sechskantmutter selb.sich	Ecrou de sûreté
3	08510511	1	Washer	Scheibe	Disque
4	58203083	1	Cover	Abdeckung	Protection
5	05990050	4	Rivet	Niet	Rivet
6	07210616	4	Pens head screw	Linsenschraube	Vis à tête cylindrique bombée
8	07320528	2	Countersunk screw	Senkschraube	Vis noyée
9	08130508	2	Safety nut	Sechskantmutter selb.sich	Ecrou de sûreté
10	92001436	1	Module	Modul	Module
11	07320525	4	Countersunk screw	Senkschraube	Vis noyée
12	08130508	4	Safety nut	Sechskantmutter selb.sich	Ecrou de sûreté
13	58260281	1	Wiring	Verkabelung	Câbles
14	05766444	1	Tachographmodul	Tachographmodul	Module tachygraphe

AZ12-Tachograph w.connector
AZ12-Tachogr.m.Anschluß
AZ12-Tachymètre av.racc.

58200139_001_00

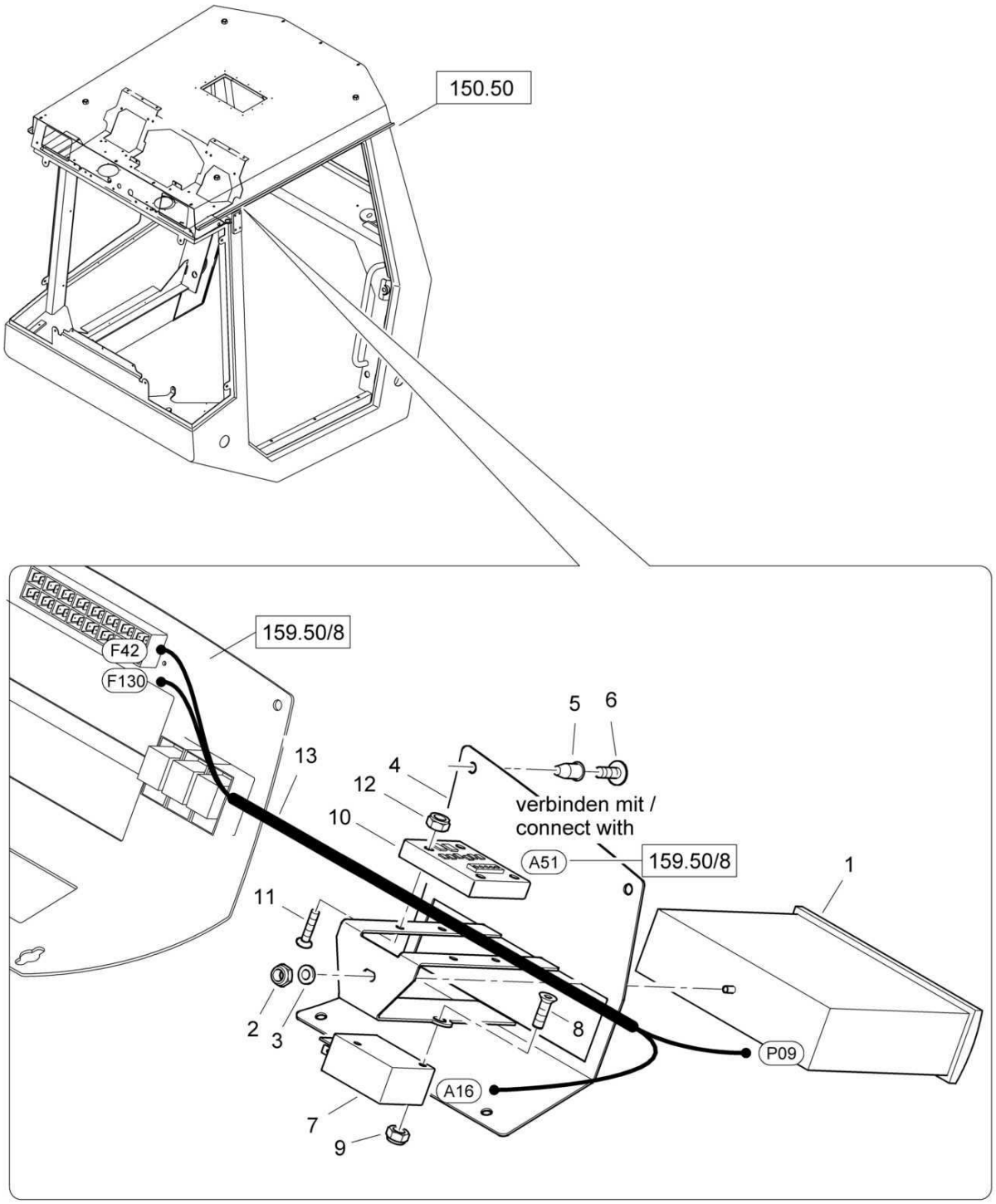

58200139_001_00

AZ12-Tachograph w.connector
AZ12-Tachogr.m.Anschluß
AZ12-Tachymètre av.racc.

58200139 1001 1

BOMAG FAYAT GROUP

Pos. Pos. Pos.	Part no. Teilenr. No.piece	Qty. Menge Qte.	Description	Benennung	Designation
1	58270187	1	Tachograph	Tachograph	Tachygraphe
2	08130508	1	Safety nut	Sechskantmutter selb.sich	Ecrou de sûreté
3	08510511	1	Washer	Scheibe	Disque
4	58203083	1	Cover	Abdeckung	Protection
5	05990050	4	Rivet	Niet	Rivet
6	07210616	4	Pens head screw	Linsenschraube	Vis à tête cylindrique bombée
7	05766508	1	Tachographmodul	Tachographmodul	Module tachygraphe
8	07320528	2	Countersunk screw	Senkschraube	Vis noyée
9	08130508	2	Safety nut	Sechskantmutter selb.sich	Ecrou de sûreté
10	92001436	1	Module	Modul	Module
11	07320525	4	Countersunk screw	Senkschraube	Vis noyée
12	08130508	4	Safety nut	Sechskantmutter selb.sich	Ecrou de sûreté
13	58260281	1	Wiring	Verkabelung	Câbles

AZ12-Tachograph w.connector
AZ12-Tachogr.m.Anschluß
AZ12-Tachymètre av.racc.

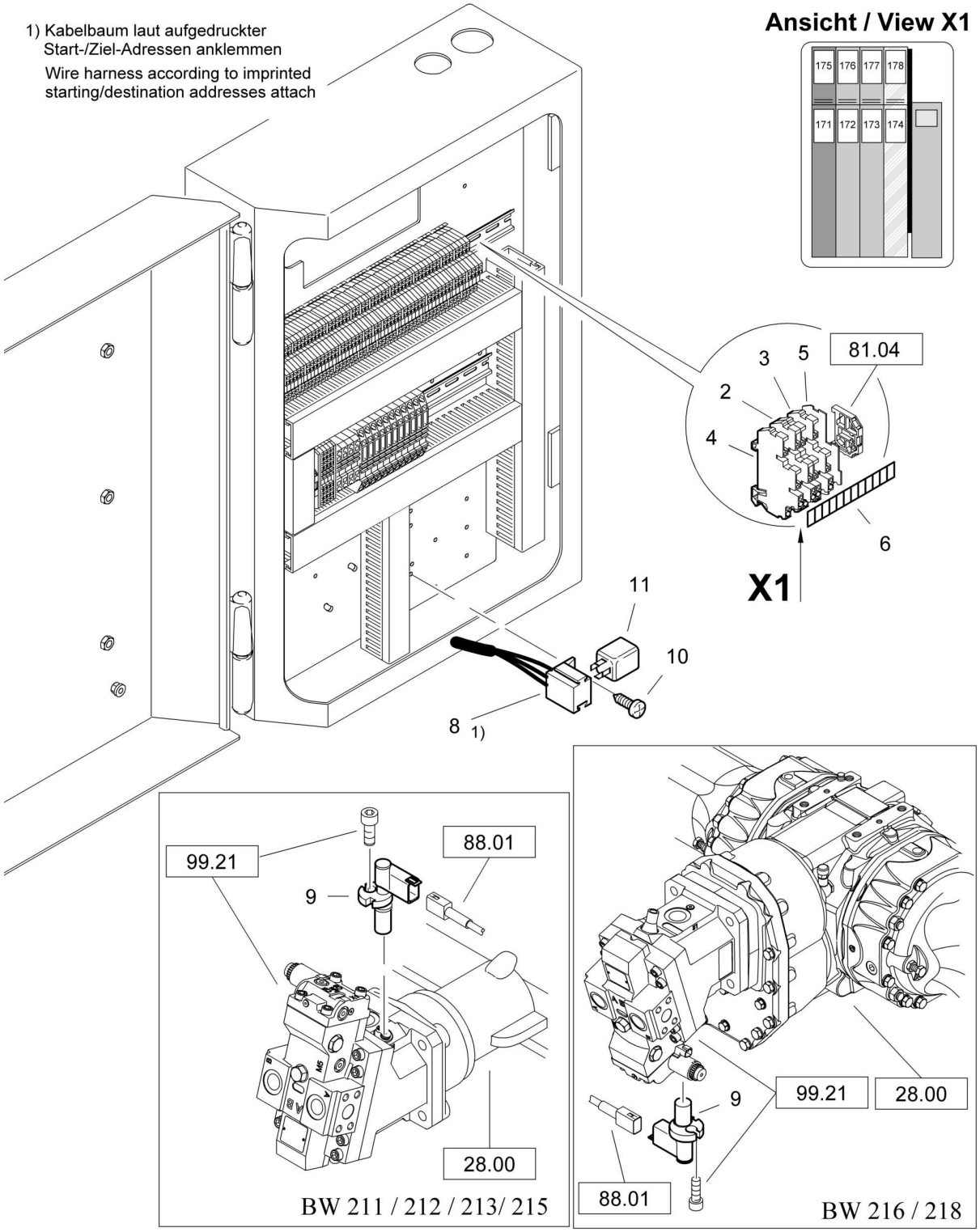

AZ12-Tachograph w.connector
AZ12-Tachogr.m.Anschluß
AZ12-Tachymètre av.racc.

58200117 1001 1

BOMAG FAYAT GROUP

Pos. Pos. Pos.	Part no. Teilenr. No.piece	Qty. Menge Qte.	Description	Benennung	Designation
2	05756540	2	Terminal	Klemme	Borne
3	05756539	1	Terminal	Klemme	Borne
4	05756538	1	Terminal	Klemme	Borne
5	05756537	1	End plate	Abschlußplatte	Plaque finale
6	05756489	1	Sequence of numbers	Zahlenreihe	Numero pour attache
8	58260589	1	Wiring	Verkabelung	Câbles
9	05818862	1	Speed sensor	Drehzahlsensor	Capteur de vitesse
10	07860510	1	Screw	Schraube	Vis
11	05768203	1	Potential transformer	Spannungswandler	Transformat.de potentiel

AZ12-Tachograph w.connector
AZ12-Tachogr.m.Anschluß
AZ12-Tachymètre av.racc.

58200139_002_00

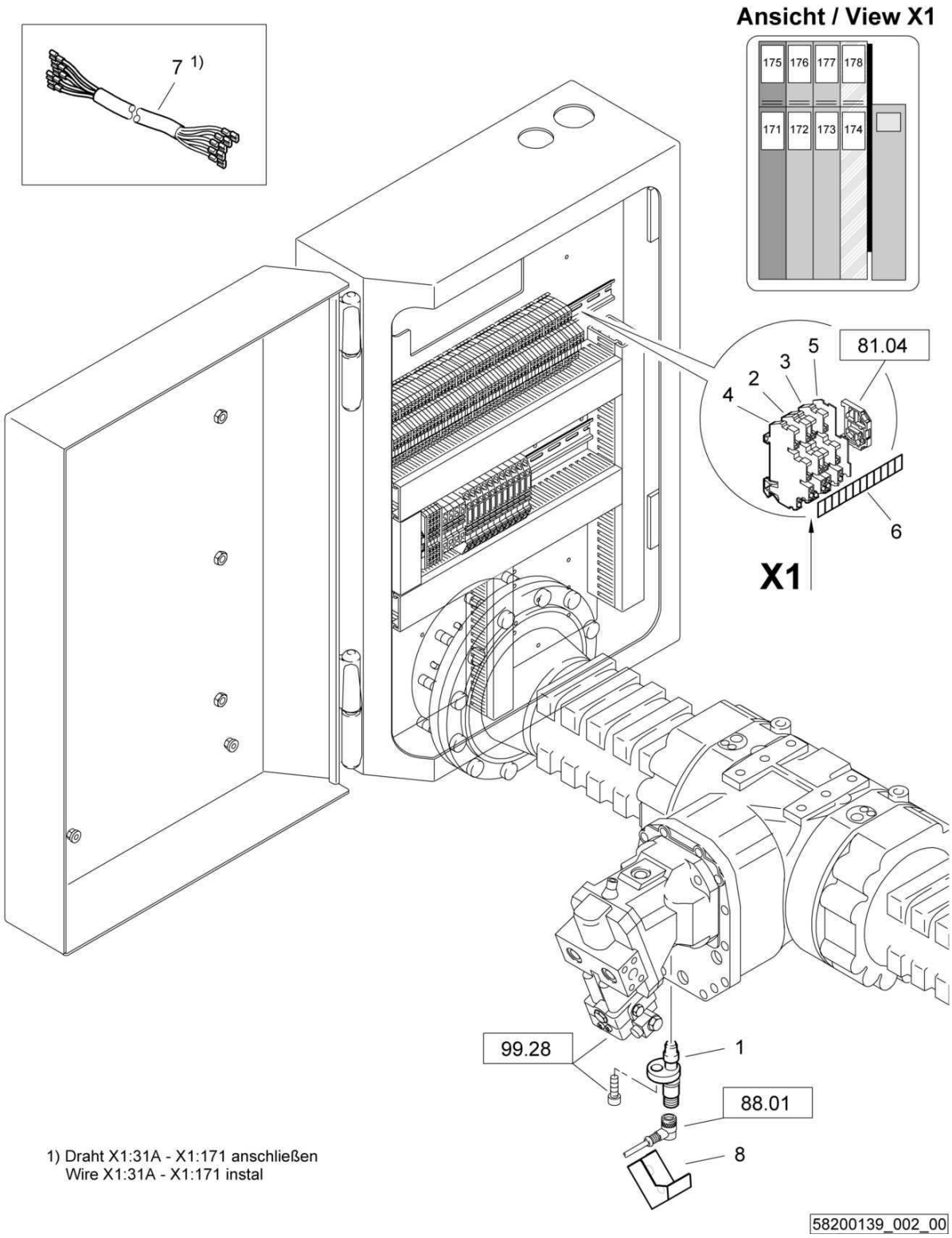

1) Draht X1:31A - X1:171 anschließen
Wire X1:31A - X1:171 instal

AZ12-Tachograph w.connector
AZ12-Tachogr.m.Anschluß
AZ12-Tachymètre av.racc.

58200139 1001 1

BOMAG FAYAT GROUP

Pos. Pos. Pos.	Part no. Teilenr. No.piece	Qty. Menge Qte.	Description	Benennung	Designation
1	05817062	1	Rpm sending unit	Drehzahlgeber	Capteur compte-tour
2	05756540	2	Terminal	Klemme	Borne
3	05756539	1	Terminal	Klemme	Borne
4	05756538	1	Terminal	Klemme	Borne
5	05756537	1	End plate	Abschlußplatte	Plaque finale
6	05756489	1	Sequence of numbers	Zahlenreihe	Numero pour attache
7	00575207	2,50 dm	Cable	Kabel	Câble
8	58240147	1	Guard	Schutzblech	Plaque de protection

VM8-BEM
VM8-BEM
VM8-BEM

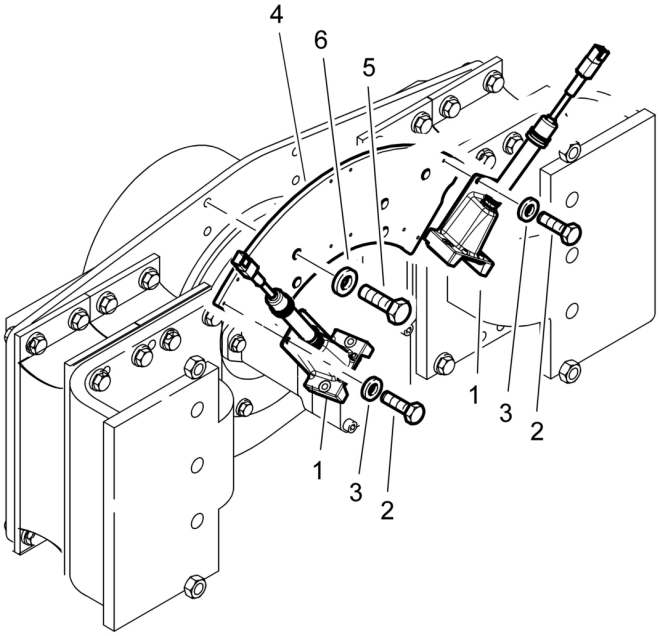

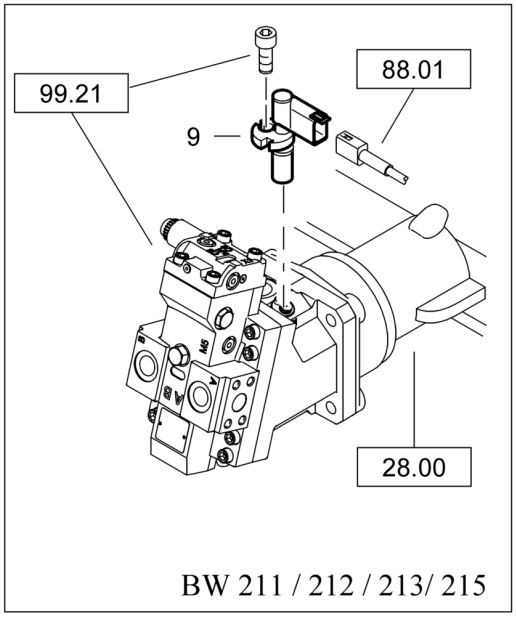

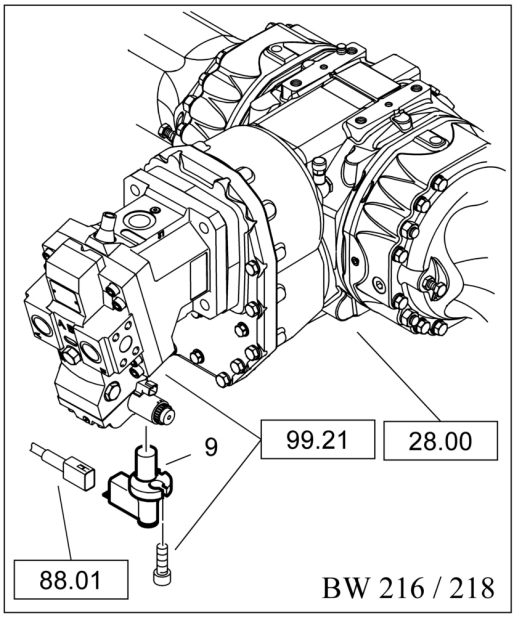

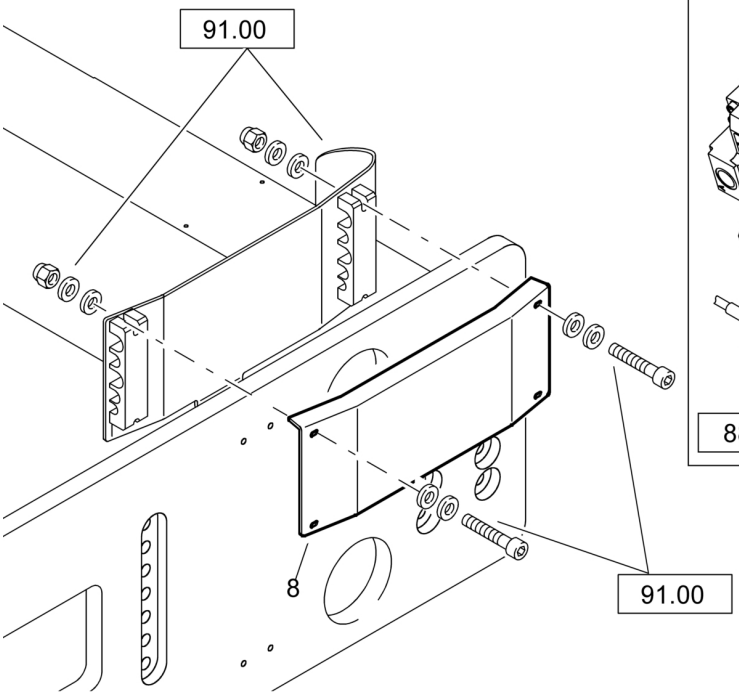

58200730_001_02

VM8-BEM
VM8-BEM
VM8-BEM

58200730 1001 1

BOMAG FAYAT GROUP

Pos. Pos. Pos.	Part no. Teilenr. No.piece	Qty. Menge Qte.	Description	Benennung	Designation
1	05767038	2	Transducer unit	Aufnehmereinheit	Contrôle
2	07140626	8	Hexagon bolt	Sechskantschraube	Vis à tête hexagonale
3	08751064	8	Spring washer	Spannscheibe	Rondelle tendeuse
4	58003011	1	Holder	Halter	Support
5	07141224	4	Hexagon bolt	Sechskantschraube	Vis à tête hexagonale
6	08511324	4	Washer	Scheibe	Disque
8	58080123	1	Cover plate	Abdeckblech	Tôle de recouvrement
9	05818862	1	Speed sensor	Drehzahlsensor	Capteur de vitesse

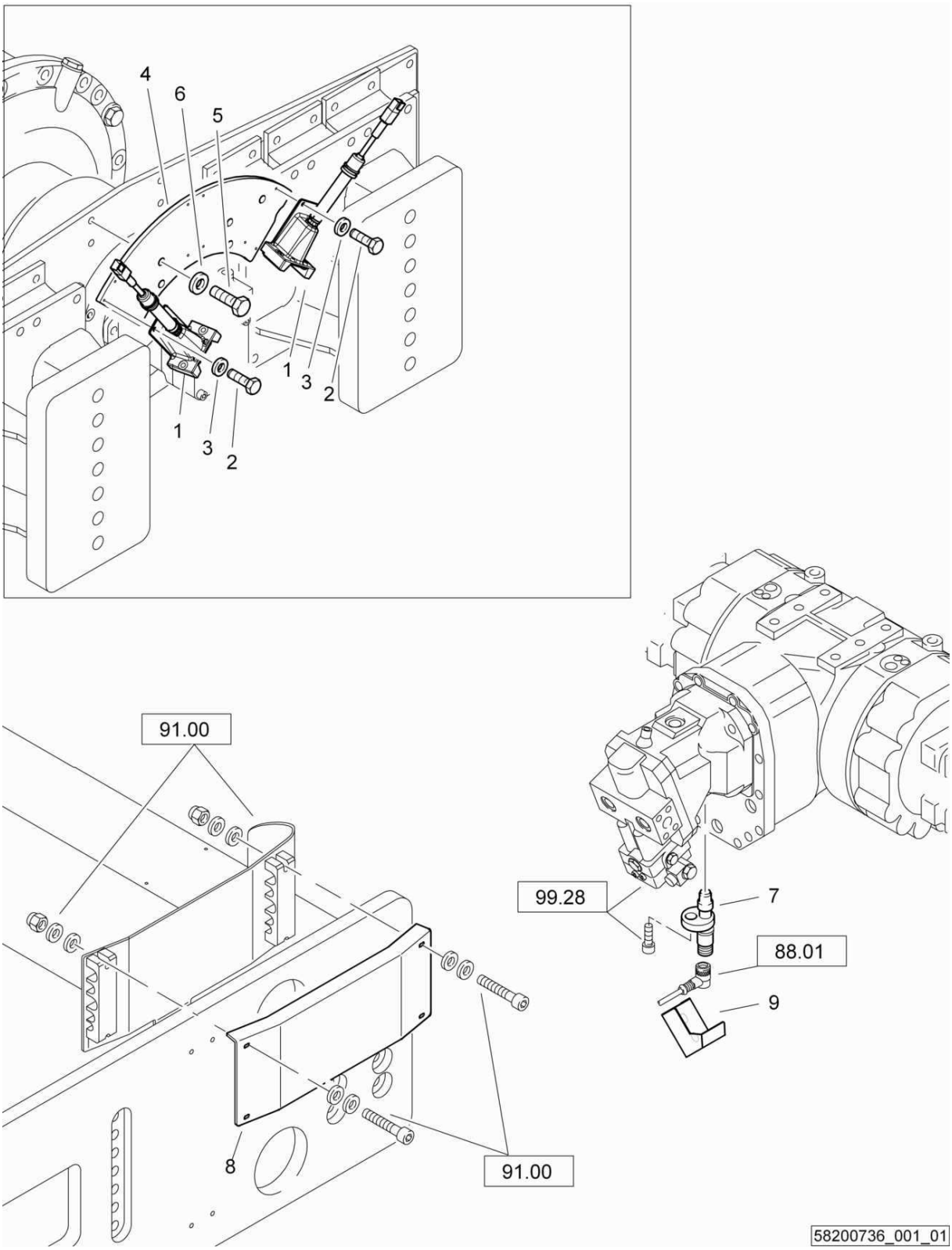
4
6
5
1
3
2
1
3
2
91.00
99.28
7
88.01
9
8
91.00
58200736_001_01

VM8-BEM
VM8-BEM
VM8-BEM

58200736 1001 1

BOMAG FAYAT GROUP

Pos. Pos. Pos.	Part no. Teilenr. No.piece	Qty. Menge Qte.	Description	Benennung	Designation
1	05767038	2	Transducer unit	Aufnehmereinheit	Contrôle
2	07140626	8	Hexagon bolt	Sechskantschraube	Vis à tête hexagonale
3	08751064	8	Spring washer	Spannscheibe	Rondelle tendeuse
4	58003011	1	Holder	Halter	Support
5	07141224	4	Hexagon bolt	Sechskantschraube	Vis à tête hexagonale
6	08511324	4	Washer	Scheibe	Disque
7	05817062	1	Rpm sending unit	Drehzahlgeber	Capteur compte-tour
8	58080123	1	Cover plate	Abdeckblech	Tôle de recouvrement
9	58240147	1	Guard	Schutzblech	Plaque de protection

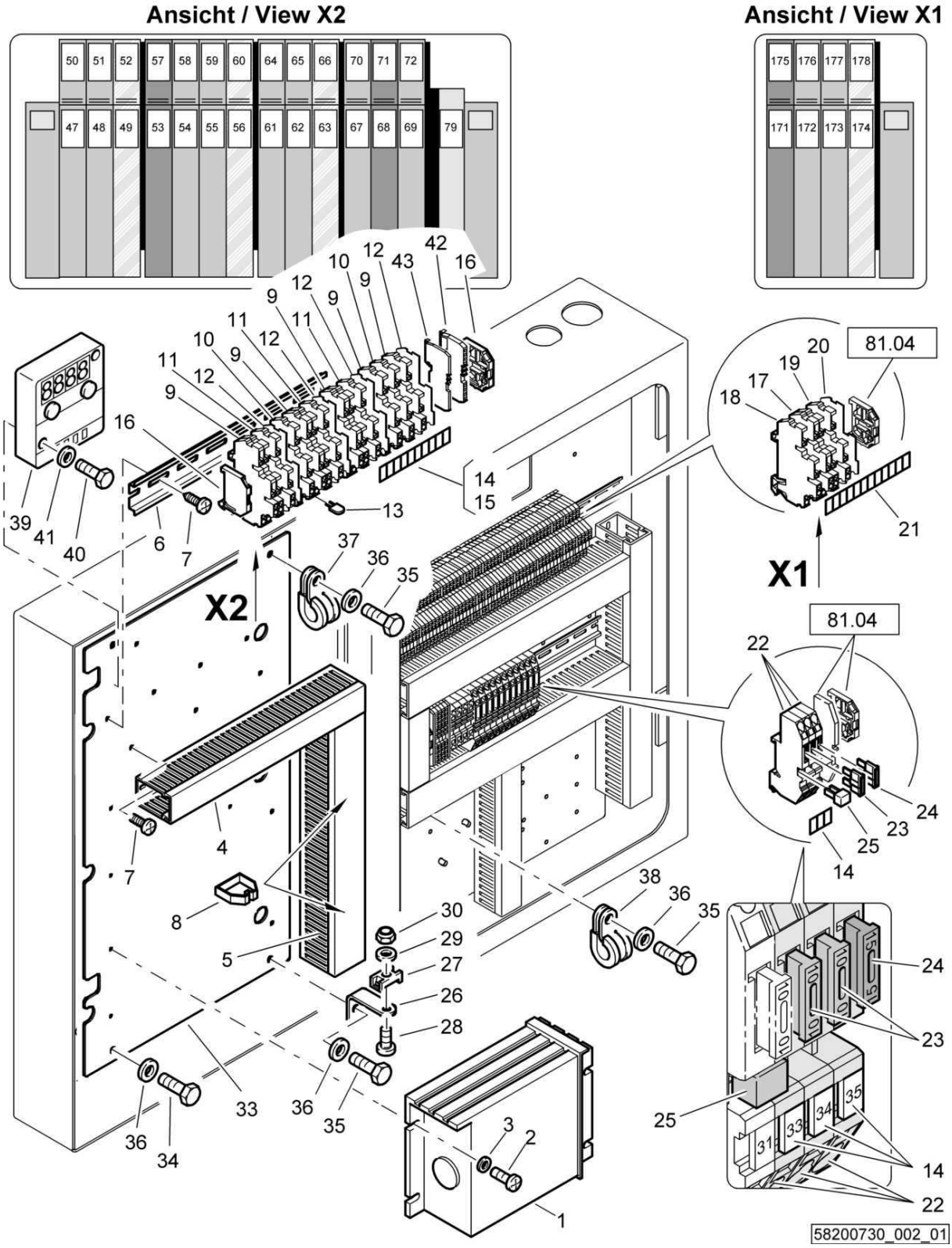
Ansicht / View X2
Ansicht / View X1
X2
X1
81.04
58200730_002_01

VM8-BEM
VM8-BEM
VM8-BEM

58200730 1001 1

BOMAG FAYAT GROUP

Pos. Pos. Pos.	Part no. Teilenr. No.piece	Qty. Menge Qte.	Description	Benennung	Designation
1	58270274	1	SPS controlling	SPS-Steuerung	Distribution SPS
2	07210416	4	Pens head screw	Linsenschraube	Vis à tête cylindrique bombée
3	08510409	4	Washer	Scheibe	Disque
4	00654006	2,60 dm	Cable channel	Kabelkanal	Canal pour câble
5	00654001	3,70 dm	Cable channel	Kabelkanal	Canal pour câble
6	00577003	2,40 dm	Rail	Schiene	Rail
7	07860510	9	Screw	Schraube	Vis
8	00654012	2	Clip	Halteklammer	Collier
9	05756540	8	Terminal	Klemme	Borne
10	05756538	2	Terminal	Klemme	Borne
11	05756539	3	Terminal	Klemme	Borne
12	05756537	4	End plate	Abschlußplatte	Plaque finale
13	05756536	1	Bridge	Brücke	Pont
14	05756486	1	Sequence of numbers	Zahlenreihe	Numero pour attache
15	05756487	1	Sequence of numbers	Zahlenreihe	Numero pour attache
16	05756417	2	Clamp	Klammer	Attache
17	05756540	2	Terminal	Klemme	Borne
18	05756538	1	Terminal	Klemme	Borne
19	05756539	1	Terminal	Klemme	Borne
20	05756537	1	End plate	Abschlußplatte	Plaque finale
21	05756489	1	Sequence of numbers	Zahlenreihe	Numero pour attache
22	05756436	3	Terminal	Klemme	Borne
23	05751097	2	Flat fuse	Flachsicherung	Fusible plat
24	05751098	1	Flat fuse	Flachsicherung	Fusible plat
25	05756419	1	Bridge	Brücke	Pont
26	58003114	1	Angle	Winkel	Cornière
27	06911203	1	Cableclip	Kabelhalter	Support de câble
28	07210416	1	Pens head screw	Linsenschraube	Vis à tête cylindrique bombée
29	08510409	1	Washer	Scheibe	Disque
30	08130408	1	Safety nut	Sechskantmutter selb.sich	Ecrou de sûreté
33	58270173	1	Mounting plate	Montageplatte	Plaque de montage
34	07140622	4	Hexagon bolt	Sechskantschraube	Vis à tête hexagonale
35	07140626	3	Hexagon bolt	Sechskantschraube	Vis à tête hexagonale
36	08751064	4	Spring washer	Spannscheibe	Rondelle tendeuse
37	05551911	1	Tube clamp	Rohrschelle	Collier de tuyau
38	05551901	1	Tube clamp	Rohrschelle	Collier de tuyau
39	05766772	1	Indicator module	Anzeigemodul	Module d'affichage
40	07130516	2	Hexagon bolt	Sechskantschraube	Vis à tête hexagonale
41	08751053	2	Spring washer	Spannscheibe	Rondelle tendeuse
42	05756425	1	Terminal	Klemme	Borne
43	05756421	1	End plate	Abschlußplatte	Plaque finale

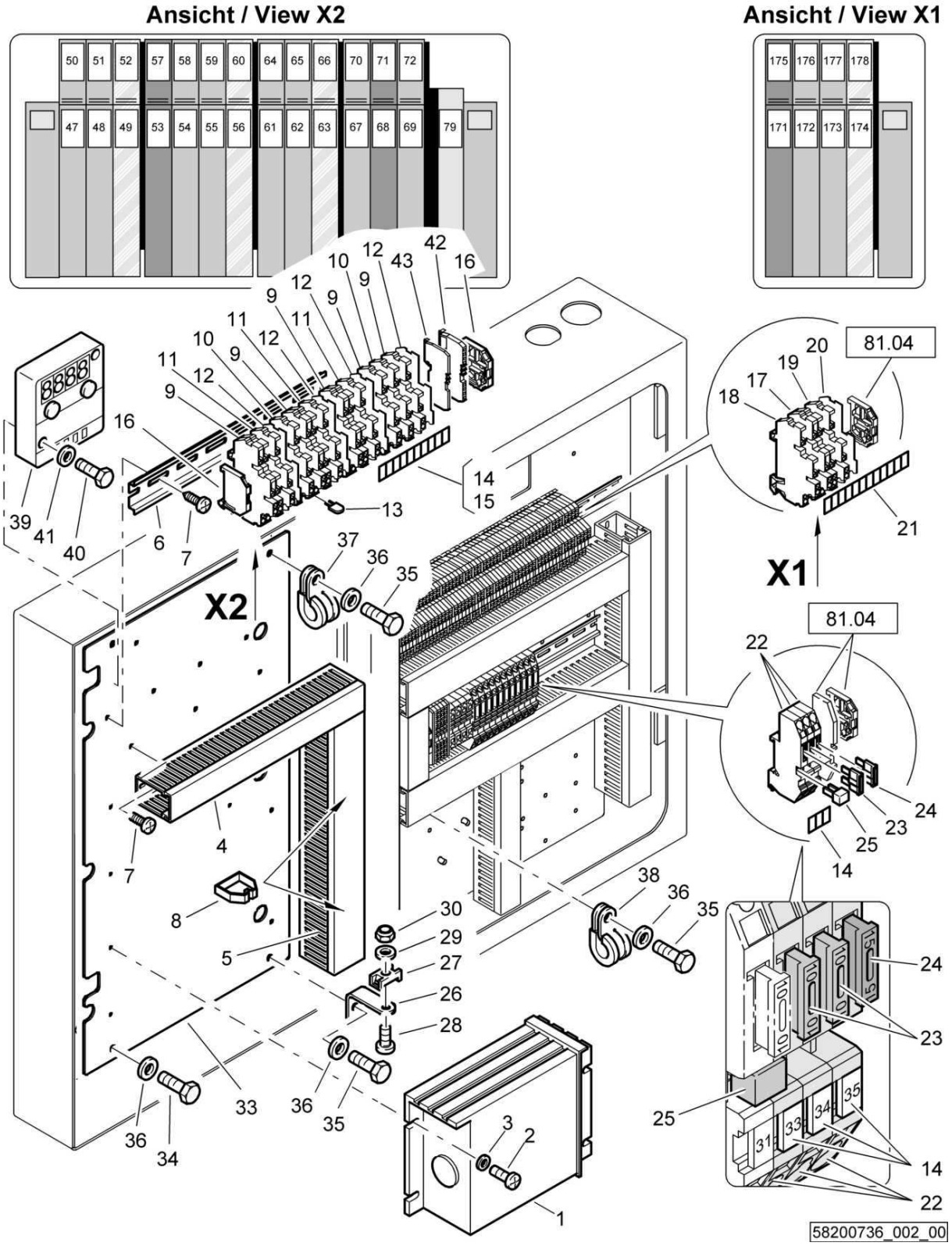
Ansicht / View X2
Ansicht / View X1
50 51 52 57 58 59 60 64 65 66 70 71 72
47 48 49 53 54 55 56 61 62 63 67 68 69 79
175 176 177 178
171 172 173 174
X2
X1
81.04
58200736_002_00

VM8-BEM
VM8-BEM
VM8-BEM

58200736 1001 1

BOMAG FAYAT GROUP

Pos. Pos. Pos.	Part no. Teilenr. No.piece	Qty. Menge Qte.	Description	Benennung	Designation
1	58270274	1	SPS controlling	SPS-Steuerung	Distribution SPS
2	07210416	4	Pens head screw	Linsenschraube	Vis à tête cylindrique bombée
3	08510409	4	Washer	Scheibe	Disque
4	00654006	2,60 dm	Cable channel	Kabelkanal	Canal pour câble
5	00654001	3,70 dm	Cable channel	Kabelkanal	Canal pour câble
6	00577003	2,40 dm	Rail	Schiene	Rail
7	07860510	10	Screw	Schraube	Vis
8	00654012	2	Clip	Halteklammer	Collier
9	05756540	8	Terminal	Klemme	Borne
10	05756538	2	Terminal	Klemme	Borne
11	05756539	3	Terminal	Klemme	Borne
12	05756537	4	End plate	Abschlußplatte	Plaque finale
13	05756536	1	Bridge	Brücke	Pont
14	05756486	1	Sequence of numbers	Zahlenreihe	Numero pour attache
15	05756487	1	Sequence of numbers	Zahlenreihe	Numero pour attache
16	05756417	2	Clamp	Klammer	Attache
17	05756540	2	Terminal	Klemme	Borne
18	05756538	1	Terminal	Klemme	Borne
19	05756539	1	Terminal	Klemme	Borne
20	05756537	1	End plate	Abschlußplatte	Plaque finale
21	05756489	1	Sequence of numbers	Zahlenreihe	Numero pour attache
22	05756436	3	Terminal	Klemme	Borne
23	05751097	2	Flat fuse	Flachsicherung	Fusible plat
24	05751098	1	Flat fuse	Flachsicherung	Fusible plat
25	05756419	1	Bridge	Brücke	Pont
26	58003114	1	Angle	Winkel	Cornière
27	06911203	1	Cableclip	Kabelhalter	Support de câble
28	07210416	1	Pens head screw	Linsenschraube	Vis à tête cylindrique bombée
29	08510409	1	Washer	Scheibe	Disque
30	08130408	1	Safety nut	Sechskantmutter selb.sich	Ecrou de sûreté
33	58270173	1	Mounting plate	Montageplatte	Plaque de montage
34	07140622	2	Hexagon bolt	Sechskantschraube	Vis à tête hexagonale
35	07140626	3	Hexagon bolt	Sechskantschraube	Vis à tête hexagonale
36	08751064	5	Spring washer	Spannscheibe	Rondelle tendeuse
37	05551911	1	Tube clamp	Rohrschelle	Collier de tuyau
38	05551901	1	Tube clamp	Rohrschelle	Collier de tuyau
39	05766772	1	Indicator module	Anzeigemodul	Module d'affichage
40	07130516	2	Hexagon bolt	Sechskantschraube	Vis à tête hexagonale
41	08751053	2	Spring washer	Spannscheibe	Rondelle tendeuse
42	05756425	1	Terminal	Klemme	Borne
43	05756421	1	End plate	Abschlußplatte	Plaque finale

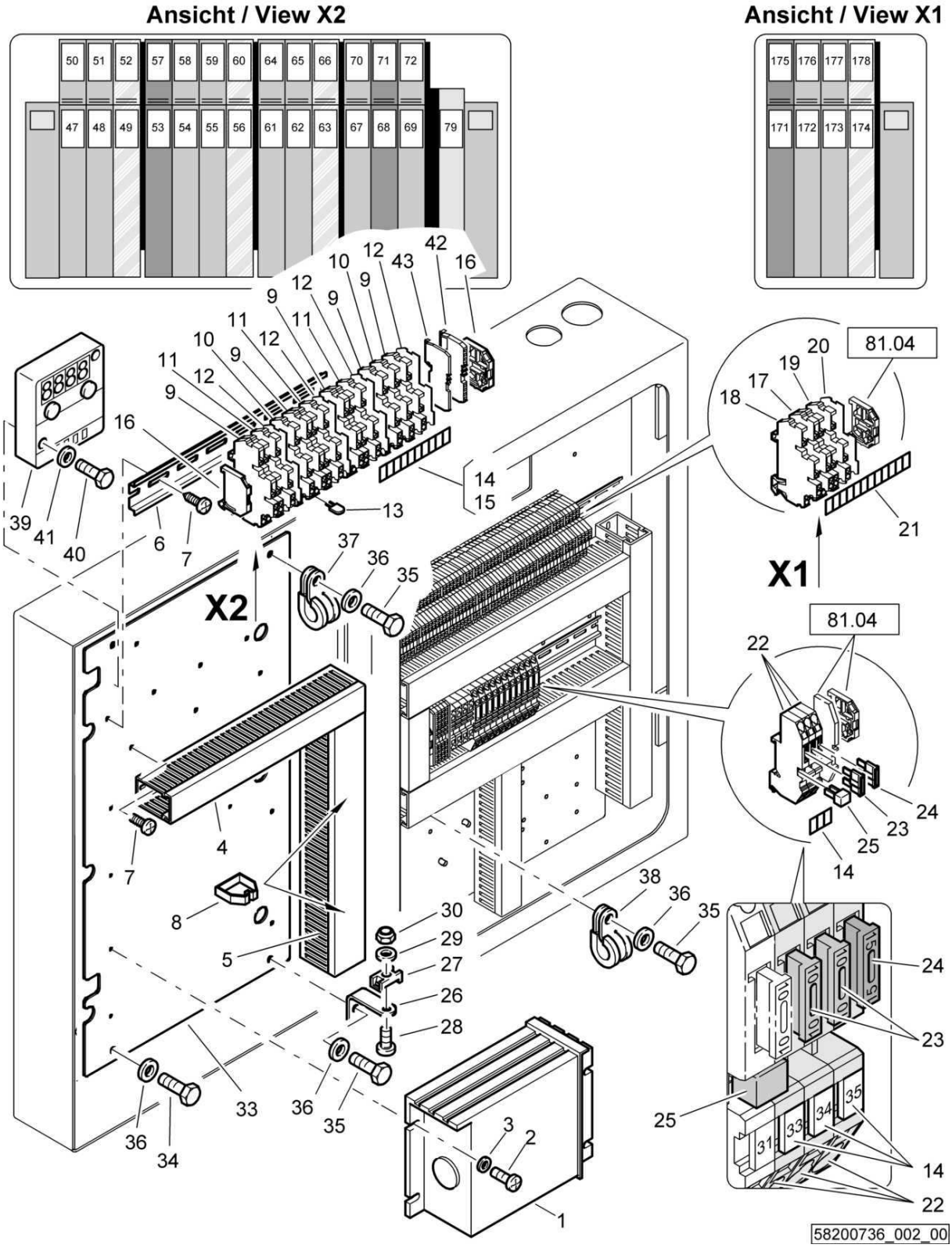
Ansicht / View X2
Ansicht / View X1
50 51 52 57 58 59 60 64 65 66 70 71 72
47 48 49 53 54 55 56 61 62 63 67 68 69 79
175 176 177 178
171 172 173 174
X2
X1
81.04
58200736_002_00

VM8-BEM
VM8-BEM
VM8-BEM

58200736 1001 1

BOMAG FAYAT GROUP

Pos. Pos. Pos.	Part no. Teilenr. No.piece	Qty. Menge Qte.	Description	Benennung	Designation
1	58270234	1	SPS controlling	SPS-Steuerung	Distribution SPS
2	07210416	4	Pens head screw	Linsenschraube	Vis à tête cylindrique bombée
3	08510409	4	Washer	Scheibe	Disque
4	00654006	2,60 dm	Cable channel	Kabelkanal	Canal pour câble
5	00654001	3,70 dm	Cable channel	Kabelkanal	Canal pour câble
6	00577003	2,40 dm	Rail	Schiene	Rail
7	07860510	10	Screw	Schraube	Vis
8	00654012	2	Clip	Halteklammer	Collier
9	05756540	8	Terminal	Klemme	Borne
10	05756538	2	Terminal	Klemme	Borne
11	05756539	3	Terminal	Klemme	Borne
12	05756537	4	End plate	Abschlußplatte	Plaque finale
13	05756536	1	Bridge	Brücke	Pont
14	05756486	1	Sequence of numbers	Zahlenreihe	Numero pour attache
15	05756487	1	Sequence of numbers	Zahlenreihe	Numero pour attache
16	05756417	2	Clamp	Klammer	Attache
17	05756540	2	Terminal	Klemme	Borne
18	05756538	1	Terminal	Klemme	Borne
19	05756539	1	Terminal	Klemme	Borne
20	05756537	1	End plate	Abschlußplatte	Plaque finale
21	05756489	1	Sequence of numbers	Zahlenreihe	Numero pour attache
22	05756436	3	Terminal	Klemme	Borne
23	05751097	2	Flat fuse	Flachsicherung	Fusible plat
24	05751098	1	Flat fuse	Flachsicherung	Fusible plat
25	05756419	1	Bridge	Brücke	Pont
26	58003114	1	Angle	Winkel	Cornière
27	06911203	1	Cableclip	Kabelhalter	Support de câble
28	07210416	1	Pens head screw	Linsenschraube	Vis à tête cylindrique bombée
29	08510409	1	Washer	Scheibe	Disque
30	08130408	1	Safety nut	Sechskantmutter selb.sich	Ecrou de sûreté
33	58270173	1	Mounting plate	Montageplatte	Plaque de montage
34	07140622	2	Hexagon bolt	Sechskantschraube	Vis à tête hexagonale
35	07140626	3	Hexagon bolt	Sechskantschraube	Vis à tête hexagonale
36	08751064	5	Spring washer	Spannscheibe	Rondelle tendeuse
37	05551911	1	Tube clamp	Rohrschelle	Collier de tuyau
38	05551901	1	Tube clamp	Rohrschelle	Collier de tuyau
39	05766772	1	Indicator module	Anzeigemodul	Module d'affichage
40	07130516	2	Hexagon bolt	Sechskantschraube	Vis à tête hexagonale
41	08751053	2	Spring washer	Spannscheibe	Rondelle tendeuse
42	05756425	1	Terminal	Klemme	Borne
43	05756421	1	End plate	Abschlußplatte	Plaque finale

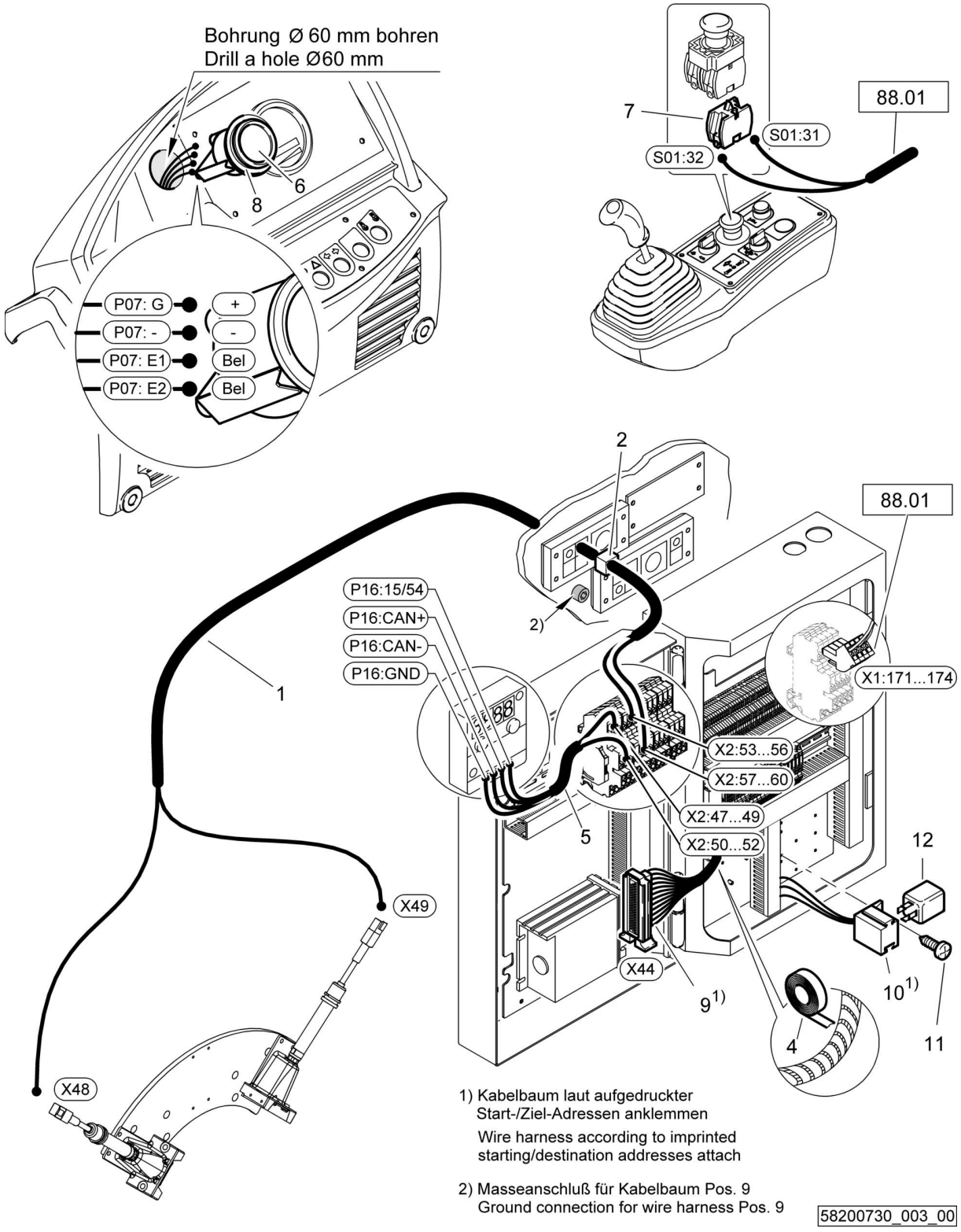

1) Kabelbaum laut aufgedruckter Start-/Ziel-Adressen anklemmen
Wire harness according to imprinted starting/destination addresses attach

2) Masseanschluß für Kabelbaum Pos. 9
Ground connection for wire harness Pos. 9

58200730_003_00

VM8-BEM
VM8-BEM
VM8-BEM

58200730 1001 1

BOMAG FAYAT GROUP

Pos. Pos. Pos.	Part no. Teilenr. No.piece	Qty. Menge Qte.	Description	Benennung	Designation
1	58260266	1	Wire harness	Kabelbaum	Faisceau de câbles
2	05756809	1	Wall duct	Durchführungstülle	Douille de traversee
4	00573421	4,00 dm	Wrapping band	Wickelband	Bande d'enroulement
5	58260265	1	Wiring	Verkabelung	Câbles
6	05971088	1	Display	Anzeige	Affichage
7	05762301	1	Switch,normally closed	Schalterblock,Öffner	Contacteur, pos. fermé
8	05971091	1	Shim	Beilagring	Cale
9	58260591	1	Wiring	Verkabelung	Câbles
10	58260589	1	Wiring	Verkabelung	Câbles
11	07860510	1	Screw	Schraube	Vis
12	05768203	1	Potential transformer	Spannungswandler	Transformat.de potentiel

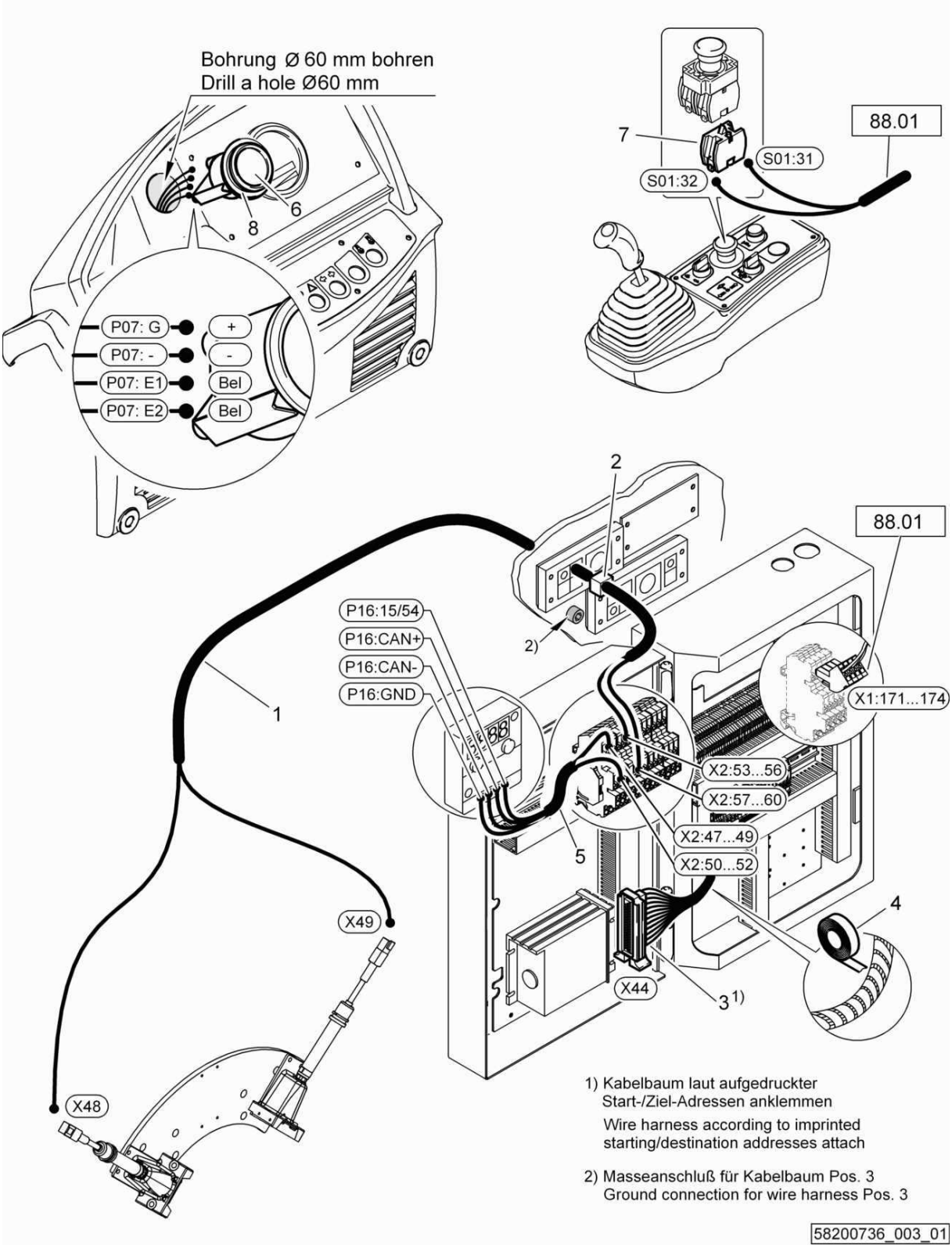
Bohrung Ø 60 mm bohren
Drill a hole Ø60 mm
8
6
P07: G
P07: -
P07: E1
P07: E2
+
-
Bel
Bel
7
S01:31
S01:32
88.01
2
88.01
P16:15/54
P16:CAN+
P16:CAN-
P16:GND
2)
1
X1:171...174
X2:53...56
X2:57...60
X2:47...49
X2:50...52
5
4
X49
X44
3 1)
X48
1) Kabelbaum laut aufgedruckter Start-/Ziel-Adressen anklemmen
Wire harness according to imprinted starting/destination addresses attach
2) Masseanschluß für Kabelbaum Pos. 3
Ground connection for wire harness Pos. 3
58200736_003_01

VM8-BEM
VM8-BEM
VM8-BEM

58200736 1001 1

BOMAG FAYAT GROUP

Pos. Pos. Pos.	Part no. Teilenr. No.piece	Qty. Menge Qte.	Description	Benennung	Designation
1	58260266	1	Wire harness	Kabelbaum	Faisceau de câbles
2	05756809	1	Wall duct	Durchführungstülle	Douille de traversee
3	58260269	1	Wiring	Verkabelung	Câbles
4	00573421	4,00 dm	Wrapping band	Wickelband	Bande d'enroulement
5	58260265	1	Wiring	Verkabelung	Câbles
6	05971088	1	Display	Anzeige	Affichage
7	05762301	1	Switch,normally closed	Schalterblock,Öffner	Contacteur, pos. fermé
8	05971091	1	Shim	Beilagring	Cale

VM11-BTM prof
VM11-BTM prof
VM11-BTM prof

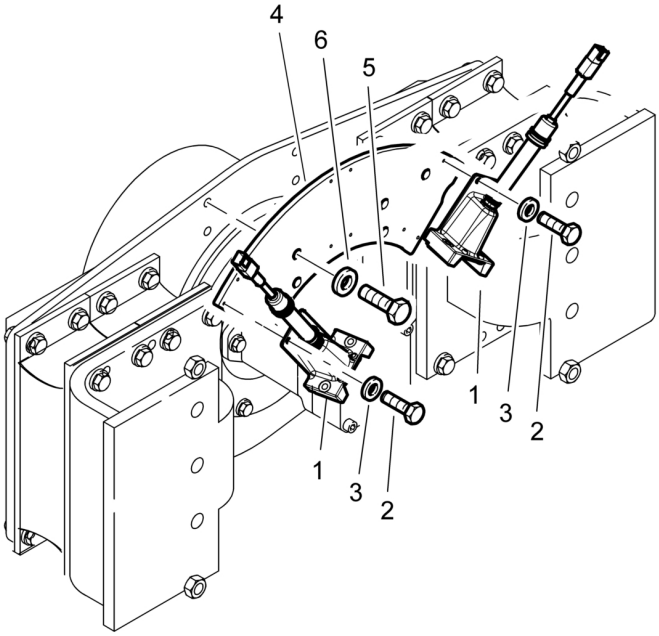

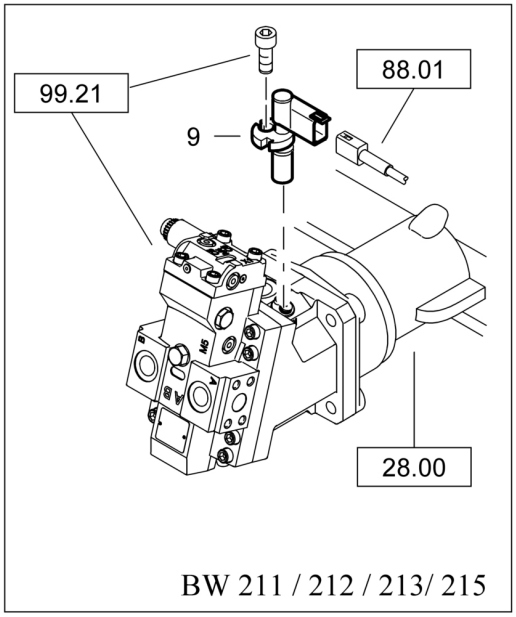

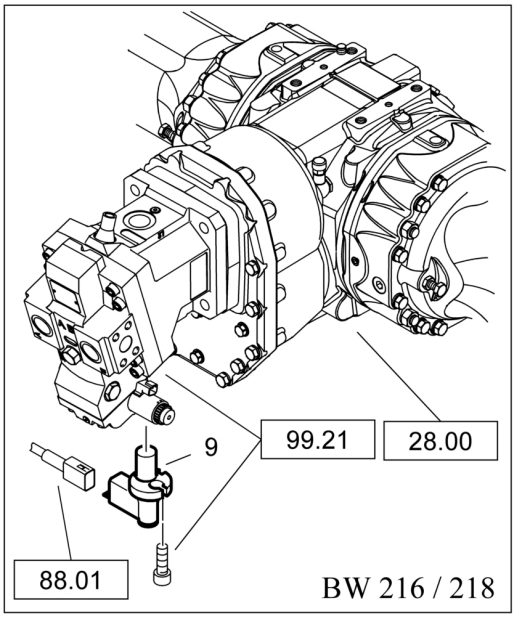

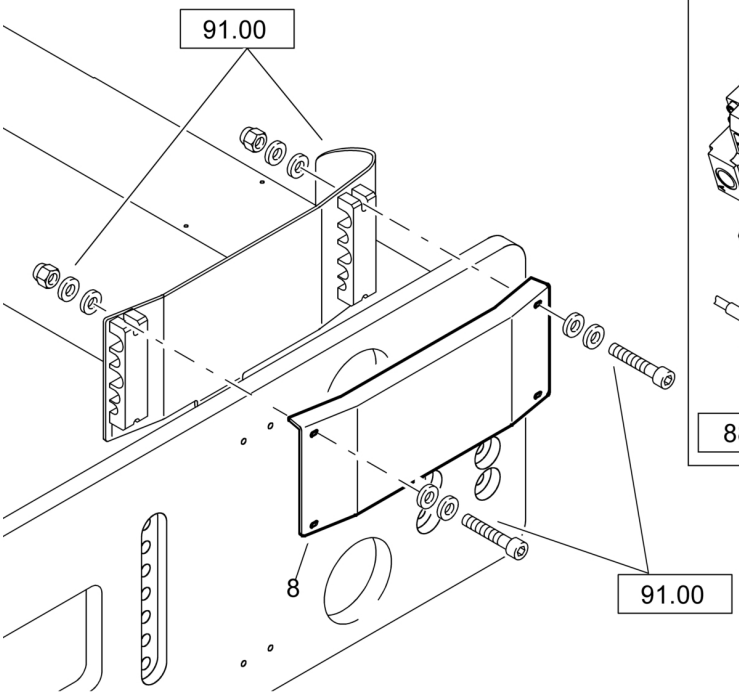

58200732_001_02

VM11-BTM prof
VM11-BTM prof
VM11-BTM prof

58200732 1001 1

BOMAG FAYAT GROUP

Pos. Pos. Pos.	Part no. Teilenr. No.piece	Qty. Menge Qte.	Description	Benennung	Designation
1	05767038	2	Transducer unit	Aufnehmereinheit	Contrôle
2	07140626	8	Hexagon bolt	Sechskantschraube	Vis à tête hexagonale
3	08751064	8	Spring washer	Spannscheibe	Rondelle tendeuse
4	58003011	1	Holder	Halter	Support
5	07141224	4	Hexagon bolt	Sechskantschraube	Vis à tête hexagonale
6	08511324	4	Washer	Scheibe	Disque
8	58080123	1	Cover plate	Abdeckblech	Tôle de recouvrement
9	05818862	1	Speed sensor	Drehzahlsensor	Capteur de vitesse

VM11-BTM prof
VM11-BTM prof
VM11-BTM prof

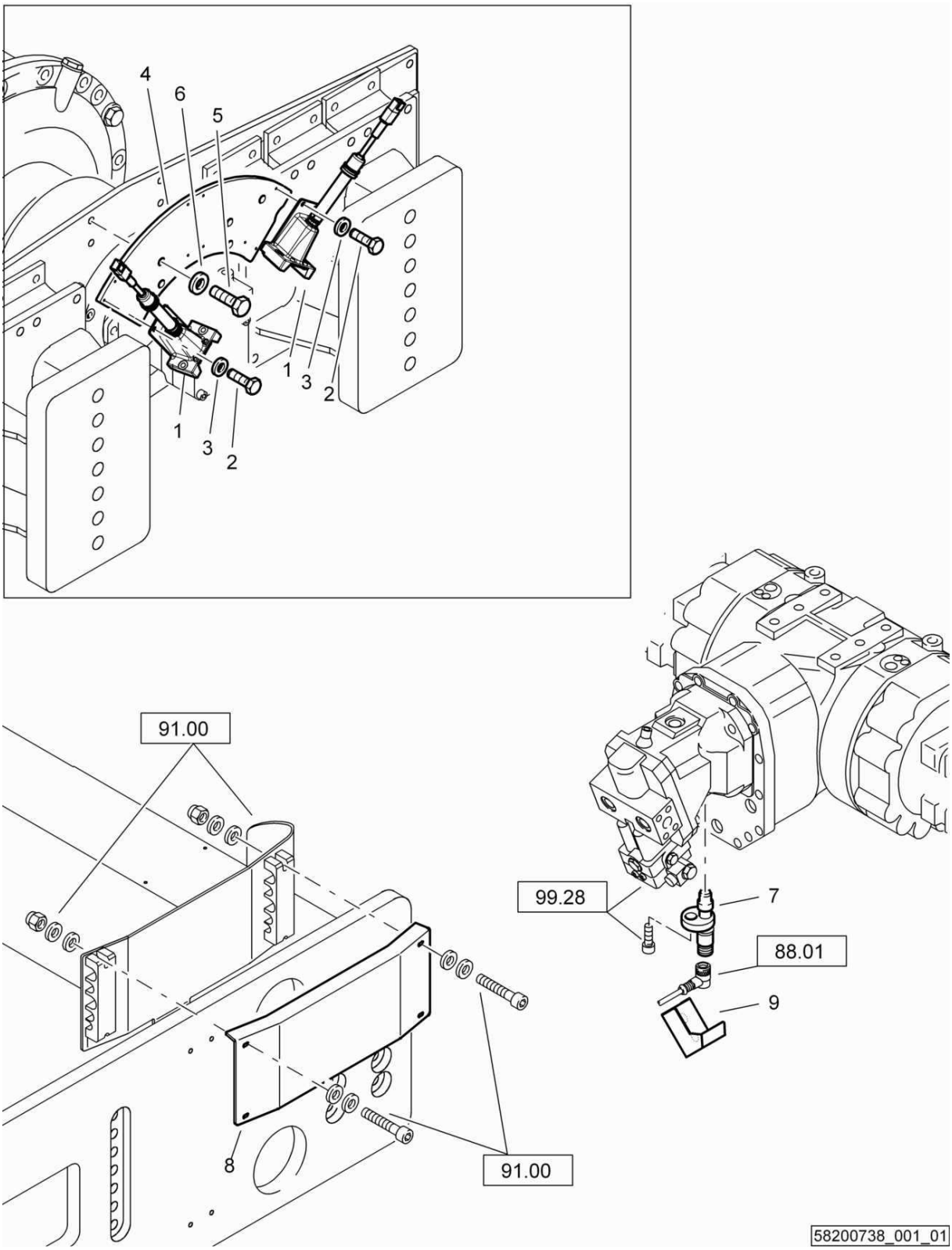

58200738_001_01

VM11-BTM prof
VM11-BTM prof
VM11-BTM prof

58200738 1001 1

BOMAG FAYAT GROUP

Pos. Pos. Pos.	Part no. Teilenr. No.piece	Qty. Menge Qte.	Description	Benennung	Designation
1	05767038	2	Transducer unit	Aufnehmereinheit	Contrôle
2	07140626	8	Hexagon bolt	Sechskantschraube	Vis à tête hexagonale
3	08751064	8	Spring washer	Spannscheibe	Rondelle tendeuse
4	58003011	1	Holder	Halter	Support
5	07141224	4	Hexagon bolt	Sechskantschraube	Vis à tête hexagonale
6	08511324	4	Washer	Scheibe	Disque
7	05817062	1	Rpm sending unit	Drehzahlgeber	Capteur compte-tour
8	58080123	1	Cover plate	Abdeckblech	Tôle de recouvrement
9	58240147	1	Guard	Schutzblech	Plaque de protection

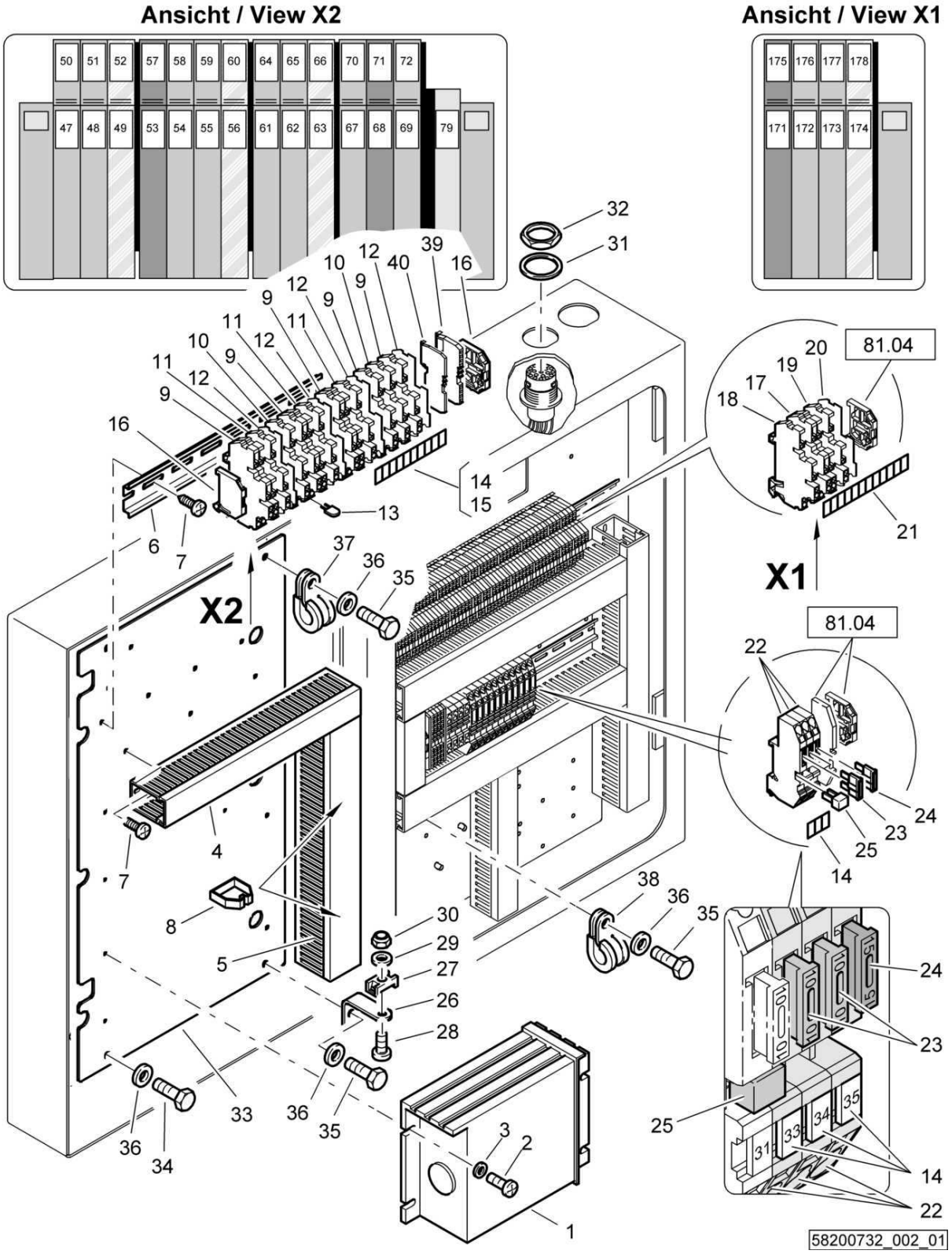
Ansicht / View X2
Ansicht / View X1
50 51 52 57 58 59 60 64 65 66 70 71 72
47 48 49 53 54 55 56 61 62 63 67 68 69 79
175 176 177 178
171 172 173 174
81.04
X2
X1
58200732_002_01

VM11-BTM prof
VM11-BTM prof
VM11-BTM prof

58200732 1001 1

BOMAG FAYAT GROUP

Pos. Pos. Pos.	Part no. Teilenr. No.piece	Qty. Menge Qte.	Description	Benennung	Designation
1	58270274	1	SPS controlling	SPS-Steuerung	Distribution SPS
2	07210416	4	Pens head screw	Linsenschraube	Vis à tête cylindrique bombée
3	08510409	4	Washer	Scheibe	Disque
4	00654006	2,60 dm	Cable channel	Kabelkanal	Canal pour câble
5	00654001	3,70 dm	Cable channel	Kabelkanal	Canal pour câble
6	00577003	2,40 dm	Rail	Schiene	Rail
7	07860510	9	Screw	Schraube	Vis
8	00654012	2	Clip	Halteklammer	Collier
9	05756540	8	Terminal	Klemme	Borne
10	05756538	2	Terminal	Klemme	Borne
11	05756539	3	Terminal	Klemme	Borne
12	05756537	4	End plate	Abschlußplatte	Plaque finale
13	05756536	1	Bridge	Brücke	Pont
14	05756486	1	Sequence of numbers	Zahlenreihe	Numero pour attache
15	05756487	1	Sequence of numbers	Zahlenreihe	Numero pour attache
16	05756417	2	Clamp	Klammer	Attache
17	05756540	2	Terminal	Klemme	Borne
18	05756538	1	Terminal	Klemme	Borne
19	05756539	1	Terminal	Klemme	Borne
20	05756537	1	End plate	Abschlußplatte	Plaque finale
21	05756489	1	Sequence of numbers	Zahlenreihe	Numero pour attache
22	05756436	3	Terminal	Klemme	Borne
23	05751097	2	Flat fuse	Flachsicherung	Fusible plat
24	05751098	1	Flat fuse	Flachsicherung	Fusible plat
25	05756419	1	Bridge	Brücke	Pont
26	58003114	1	Angle	Winkel	Cornière
27	06911203	1	Cableclip	Kabelhalter	Support de câble
28	07210416	1	Pens head screw	Linsenschraube	Vis à tête cylindrique bombée
29	08510409	1	Washer	Scheibe	Disque
30	08130408	1	Safety nut	Sechskantmutter selb.sich	Ecrou de sûreté
31	05756910	1	Washer	Scheibe	Disque
32	05756909	1	Nut	Mutter	Ecrou
33	58270173	1	Mounting plate	Montageplatte	Plaque de montage
34	07140622	4	Hexagon bolt	Sechskantschraube	Vis à tête hexagonale
35	07140626	3	Hexagon bolt	Sechskantschraube	Vis à tête hexagonale
36	08751064	4	Spring washer	Spannscheibe	Rondelle tendeuse
37	05551911	1	Tube clamp	Rohrschelle	Collier de tuyau
38	05551901	1	Tube clamp	Rohrschelle	Collier de tuyau
39	05756425	1	Terminal	Klemme	Borne
40	05756421	1	End plate	Abschlußplatte	Plaque finale

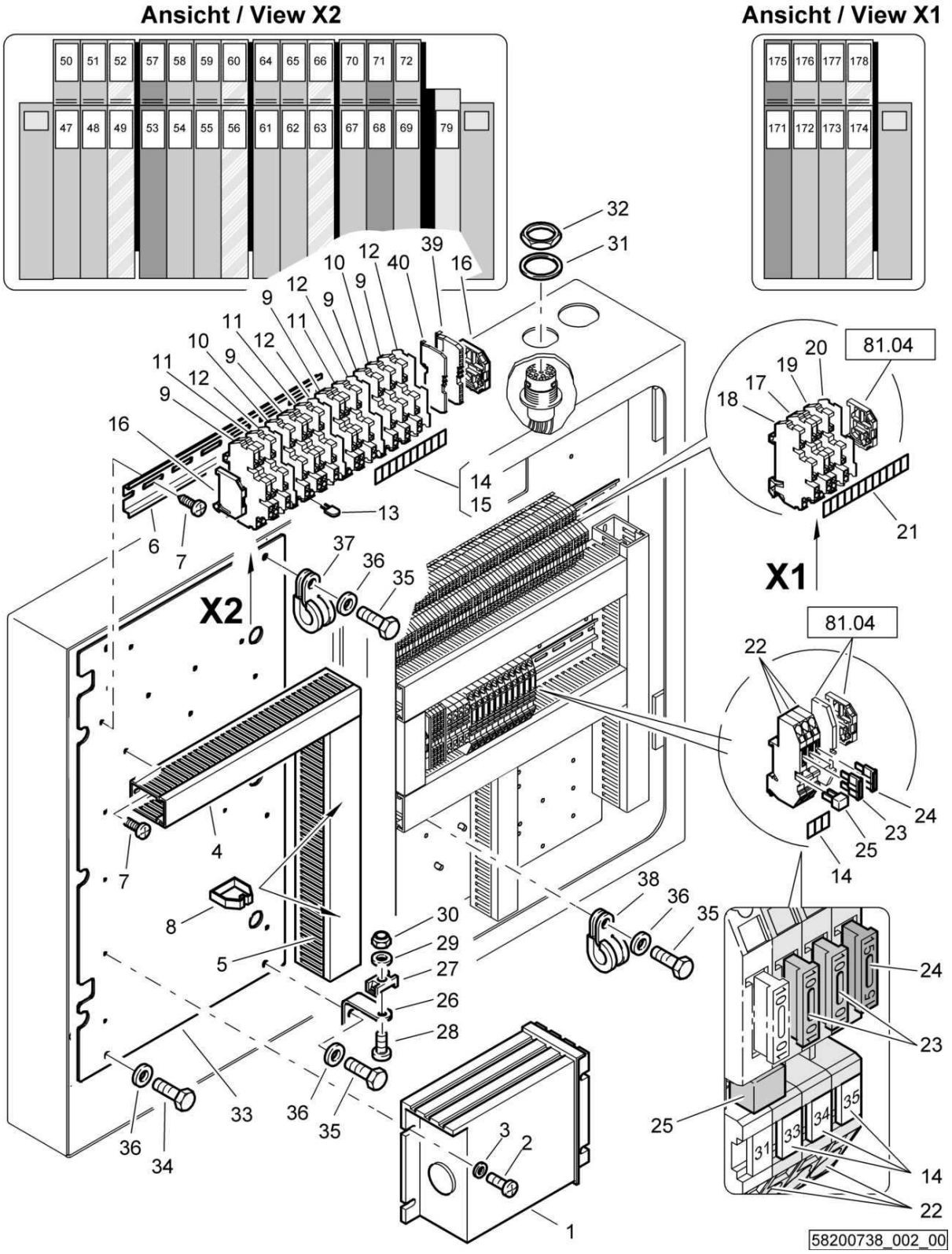
Ansicht / View X2
Ansicht / View X1
50 51 52 57 58 59 60 64 65 66 70 71 72
47 48 49 53 54 55 56 61 62 63 67 68 69 79
175 176 177 178
171 172 173 174
X2
X1
81.04
81.04
58200738_002_00

VM11-BTM prof
VM11-BTM prof
VM11-BTM prof

58200738 1001 1

BOMAG FAYAT GROUP

Pos. Pos. Pos.	Part no. Teilenr. No.piece	Qty. Menge Qte.	Description	Benennung	Designation
1	58270274	1	SPS controlling	SPS-Steuerung	Distribution SPS
2	07210416	4	Pens head screw	Linsenschraube	Vis à tête cylindrique bombée
3	08510409	4	Washer	Scheibe	Disque
4	00654006	2,60 dm	Cable channel	Kabelkanal	Canal pour câble
5	00654001	3,70 dm	Cable channel	Kabelkanal	Canal pour câble
6	00577003	2,40 dm	Rail	Schiene	Rail
7	07860510	10	Screw	Schraube	Vis
8	00654012	2	Clip	Halteklammer	Collier
9	05756540	8	Terminal	Klemme	Borne
10	05756538	2	Terminal	Klemme	Borne
11	05756539	3	Terminal	Klemme	Borne
12	05756537	4	End plate	Abschlußplatte	Plaque finale
13	05756536	1	Bridge	Brücke	Pont
14	05756486	1	Sequence of numbers	Zahlenreihe	Numero pour attache
15	05756487	1	Sequence of numbers	Zahlenreihe	Numero pour attache
16	05756417	2	Clamp	Klammer	Attache
17	05756540	2	Terminal	Klemme	Borne
18	05756538	1	Terminal	Klemme	Borne
19	05756539	1	Terminal	Klemme	Borne
20	05756537	1	End plate	Abschlußplatte	Plaque finale
21	05756489	1	Sequence of numbers	Zahlenreihe	Numero pour attache
22	05756436	3	Terminal	Klemme	Borne
23	05751097	2	Flat fuse	Flachsicherung	Fusible plat
24	05751098	1	Flat fuse	Flachsicherung	Fusible plat
25	05756419	1	Bridge	Brücke	Pont
26	58003114	1	Angle	Winkel	Cornière
27	06911203	1	Cableclip	Kabelhalter	Support de câble
28	07210416	1	Pens head screw	Linsenschraube	Vis à tête cylindrique bombée
29	08510409	1	Washer	Scheibe	Disque
30	08130408	1	Safety nut	Sechskantmutter selb.sich	Ecrou de sûreté
31	05756910	1	Washer	Scheibe	Disque
32	05756909	1	Nut	Mutter	Ecrou
33	58270173	1	Mounting plate	Montageplatte	Plaque de montage
34	07140622	2	Hexagon bolt	Sechskantschraube	Vis à tête hexagonale
35	07140626	3	Hexagon bolt	Sechskantschraube	Vis à tête hexagonale
36	08751064	5	Spring washer	Spannscheibe	Rondelle tendeuse
37	05551911	1	Tube clamp	Rohrschelle	Collier de tuyau
38	05551901	1	Tube clamp	Rohrschelle	Collier de tuyau
39	05756425	1	Terminal	Klemme	Borne
40	05756421	1	End plate	Abschlußplatte	Plaque finale

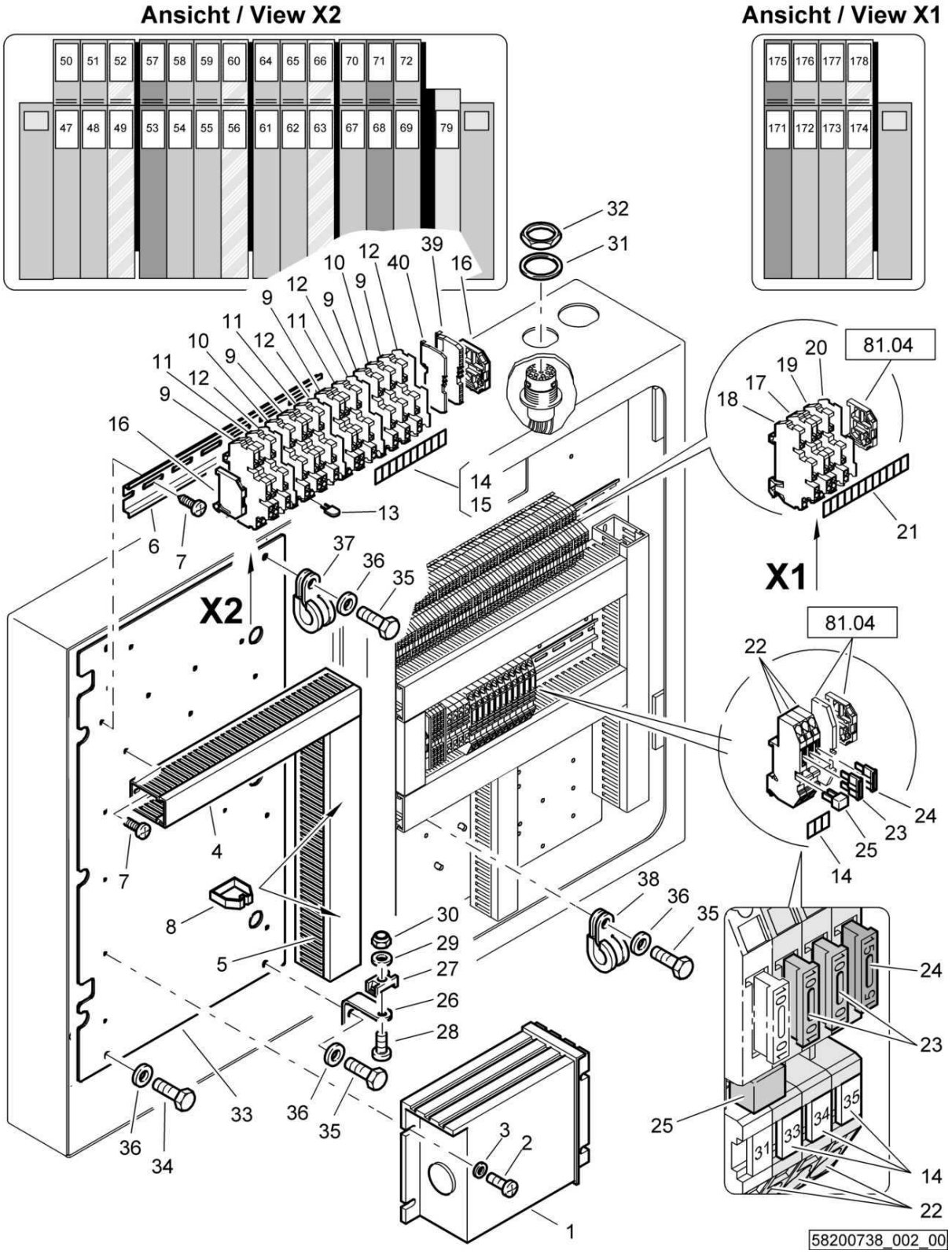
Ansicht / View X2
Ansicht / View X1
50 51 52 57 58 59 60 64 65 66 70 71 72
47 48 49 53 54 55 56 61 62 63 67 68 69 79
175 176 177 178
171 172 173 174
X2
X1
81.04
81.04
58200738_002_00

VM11-BTM prof
VM11-BTM prof
VM11-BTM prof

58200738 1001 1

BOMAG FAYAT GROUP

Pos. Pos. Pos.	Part no. Teilenr. No.piece	Qty. Menge Qte.	Description	Benennung	Designation
1	58270234	1	SPS controlling	SPS-Steuerung	Distribution SPS
2	07210416	4	Pens head screw	Linsenschraube	Vis à tête cylindrique bombée
3	08510409	4	Washer	Scheibe	Disque
4	00654006	2,60 dm	Cable channel	Kabelkanal	Canal pour câble
5	00654001	3,70 dm	Cable channel	Kabelkanal	Canal pour câble
6	00577003	2,40 dm	Rail	Schiene	Rail
7	07860510	10	Screw	Schraube	Vis
8	00654012	2	Clip	Halteklammer	Collier
9	05756540	8	Terminal	Klemme	Borne
10	05756538	2	Terminal	Klemme	Borne
11	05756539	3	Terminal	Klemme	Borne
12	05756537	4	End plate	Abschlußplatte	Plaque finale
13	05756536	1	Bridge	Brücke	Pont
14	05756486	1	Sequence of numbers	Zahlenreihe	Numero pour attache
15	05756487	1	Sequence of numbers	Zahlenreihe	Numero pour attache
16	05756417	2	Clamp	Klammer	Attache
17	05756540	2	Terminal	Klemme	Borne
18	05756538	1	Terminal	Klemme	Borne
19	05756539	1	Terminal	Klemme	Borne
20	05756537	1	End plate	Abschlußplatte	Plaque finale
21	05756489	1	Sequence of numbers	Zahlenreihe	Numero pour attache
22	05756436	3	Terminal	Klemme	Borne
23	05751097	2	Flat fuse	Flachsicherung	Fusible plat
24	05751098	1	Flat fuse	Flachsicherung	Fusible plat
25	05756419	1	Bridge	Brücke	Pont
26	58003114	1	Angle	Winkel	Cornière
27	06911203	1	Cableclip	Kabelhalter	Support de câble
28	07210416	1	Pens head screw	Linsenschraube	Vis à tête cylindrique bombée
29	08510409	1	Washer	Scheibe	Disque
30	08130408	1	Safety nut	Sechskantmutter selb.sich	Ecrou de sûreté
31	05756910	1	Washer	Scheibe	Disque
32	05756909	1	Nut	Mutter	Ecrou
33	58270173	1	Mounting plate	Montageplatte	Plaque de montage
34	07140622	2	Hexagon bolt	Sechskantschraube	Vis à tête hexagonale
35	07140626	3	Hexagon bolt	Sechskantschraube	Vis à tête hexagonale
36	08751064	5	Spring washer	Spannscheibe	Rondelle tendeuse
37	05551911	1	Tube clamp	Rohrschelle	Collier de tuyau
38	05551901	1	Tube clamp	Rohrschelle	Collier de tuyau
39	05756425	1	Terminal	Klemme	Borne
40	05756421	1	End plate	Abschlußplatte	Plaque finale

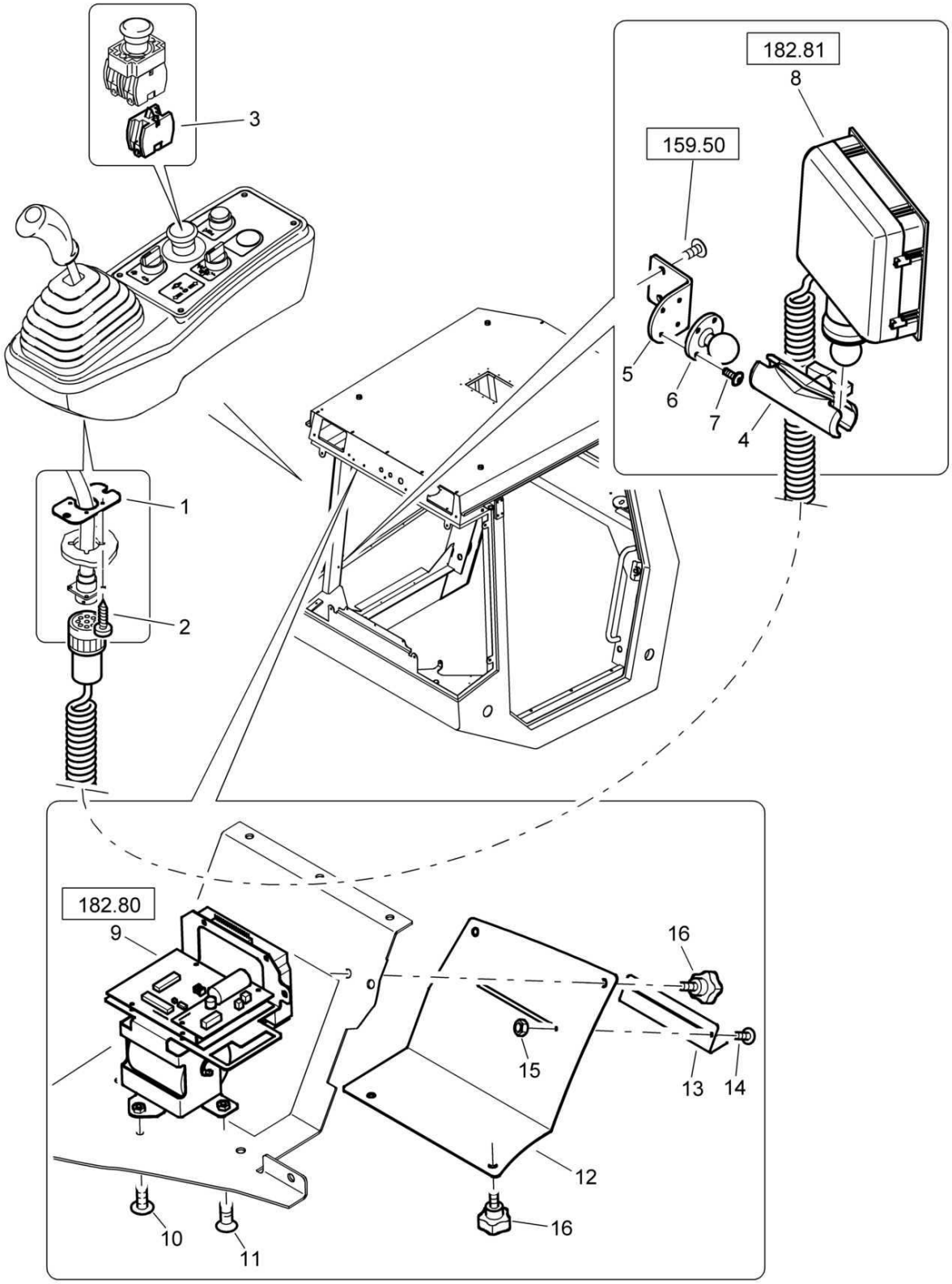
182.81
8
159.50
5
6
7
4
3
1
2
182.80
9
16
15
13
14
12
10
11
16

VM11-BTM prof
VM11-BTM prof
VM11-BTM prof

58200732 1001 1

BOMAG FAYAT GROUP

Pos. Pos. Pos.	Part no. Teilenr. No.piece	Qty. Menge Qte.	Description	Benennung	Designation
1	87610841	1	Plate	Blech	Tôle
2	07860311	4	Screw	Schraube	Vis
3	05762301	1	Switch,normally closed	Schalterblock,Öffner	Contacteur, pos. fermé
4	05991408	1	Holder	Halter	Support
5	58203116	1	Holder	Halter	Support
6	05991409	1	Receptacle	Aufnahme	Griffe
7	07210890	4	Pens head screw	Linsenschraube	Vis à tête cylindrique bombée
8	58270276	1	LCD-display	LCD-Anzeige	Display LCD
9	58270186	1	Printer, assembled	Drucker, montiert	Imprimante, assemblé
10	07210893	1	Pens head screw	Linsenschraube	Vis à tête cylindrique bombée
11	07320617	2	Countersunk screw	Senkschraube	Vis noyée
12	58203082	1	Cover	Abdeckung	Protection
13	58003591	1	Cover	Abdeckung	Protection
14	07210316	2	Pens head screw	Linsenschraube	Vis à tête cylindrique bombée
15	08130305	2	Safety nut	Sechskantmutter selb.sich	Ecrou de sûreté
16	06421251	4	Star knob	Sterngriff	Poignée-etoile

VM11-BTM prof
VM11-BTM prof
VM11-BTM prof

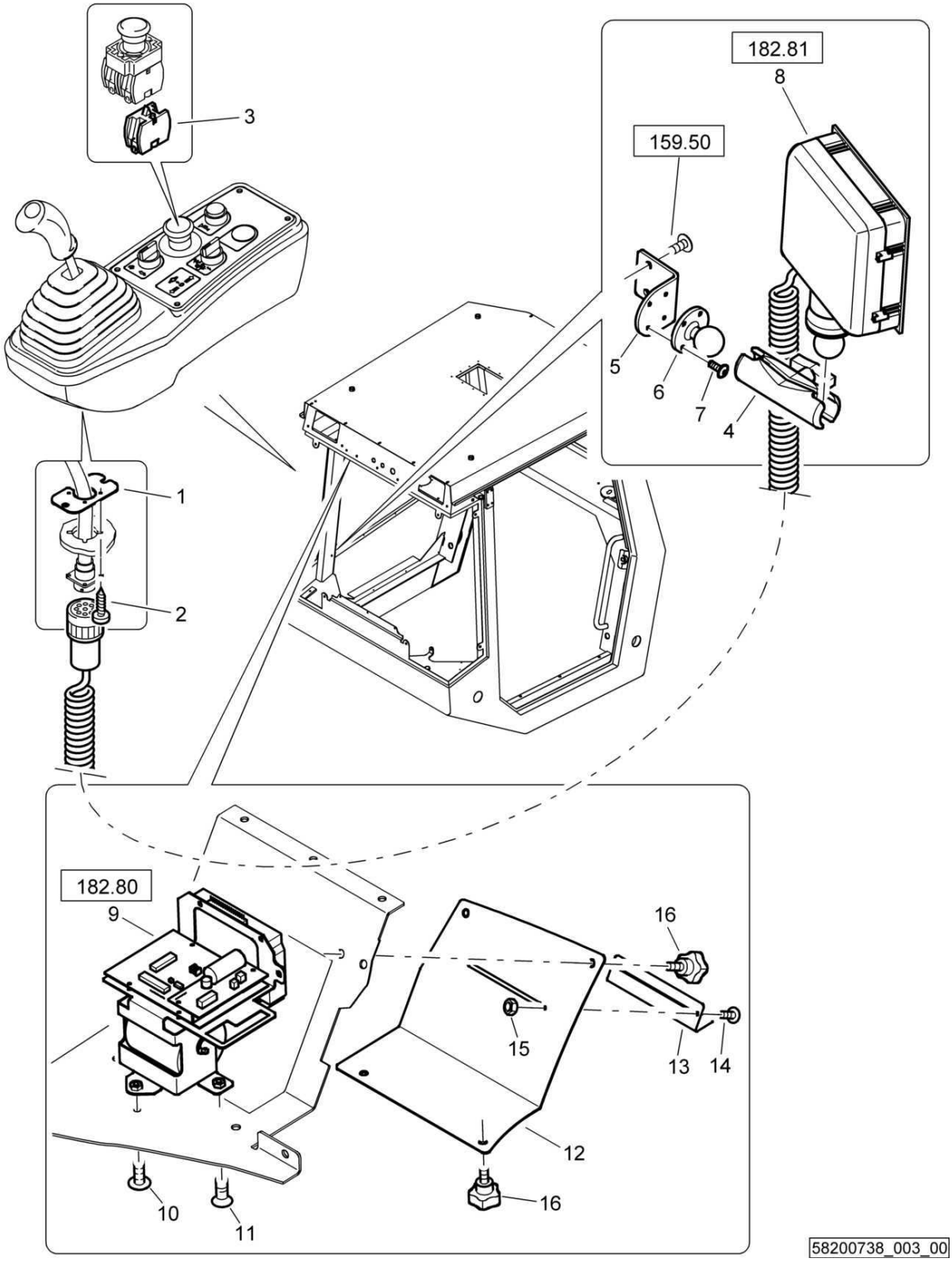

58200738_003_00

VM11-BTM prof
VM11-BTM prof
VM11-BTM prof

58200738 1001 1

BOMAG FAYAT GROUP

Pos. Pos. Pos.	Part no. Teilenr. No.piece	Qty. Menge Qte.	Description	Benennung	Designation
1	87610841	1	Plate	Blech	Tôle
2	07860311	4	Screw	Schraube	Vis
3	05762301	1	Switch,normally closed	Schalterblock,Öffner	Contacteur, pos. fermé
4	05991408	1	Holder	Halter	Support
5	58203116	1	Holder	Halter	Support
6	05991409	1	Receptacle	Aufnahme	Griffe
7	07210890	4	Pens head screw	Linsenschraube	Vis à tête cylindrique bombée
8	58270276	1	LCD-display	LCD-Anzeige	Display LCD
9	58270186	1	Printer, assembled	Drucker, montiert	Imprimante, assemblé
10	07210893	1	Pens head screw	Linsenschraube	Vis à tête cylindrique bombée
11	07320617	2	Countersunk screw	Senkschraube	Vis noyée
12	58203082	1	Cover	Abdeckung	Protection
13	58003591	1	Cover	Abdeckung	Protection
14	07210316	2	Pens head screw	Linsenschraube	Vis à tête cylindrique bombée
15	08130305	2	Safety nut	Sechskantmutter selb.sich	Ecrou de sûreté
16	06421251	4	Star knob	Sterngriff	Poignée-etoile

VM11-BTM prof
VM11-BTM prof
VM11-BTM prof

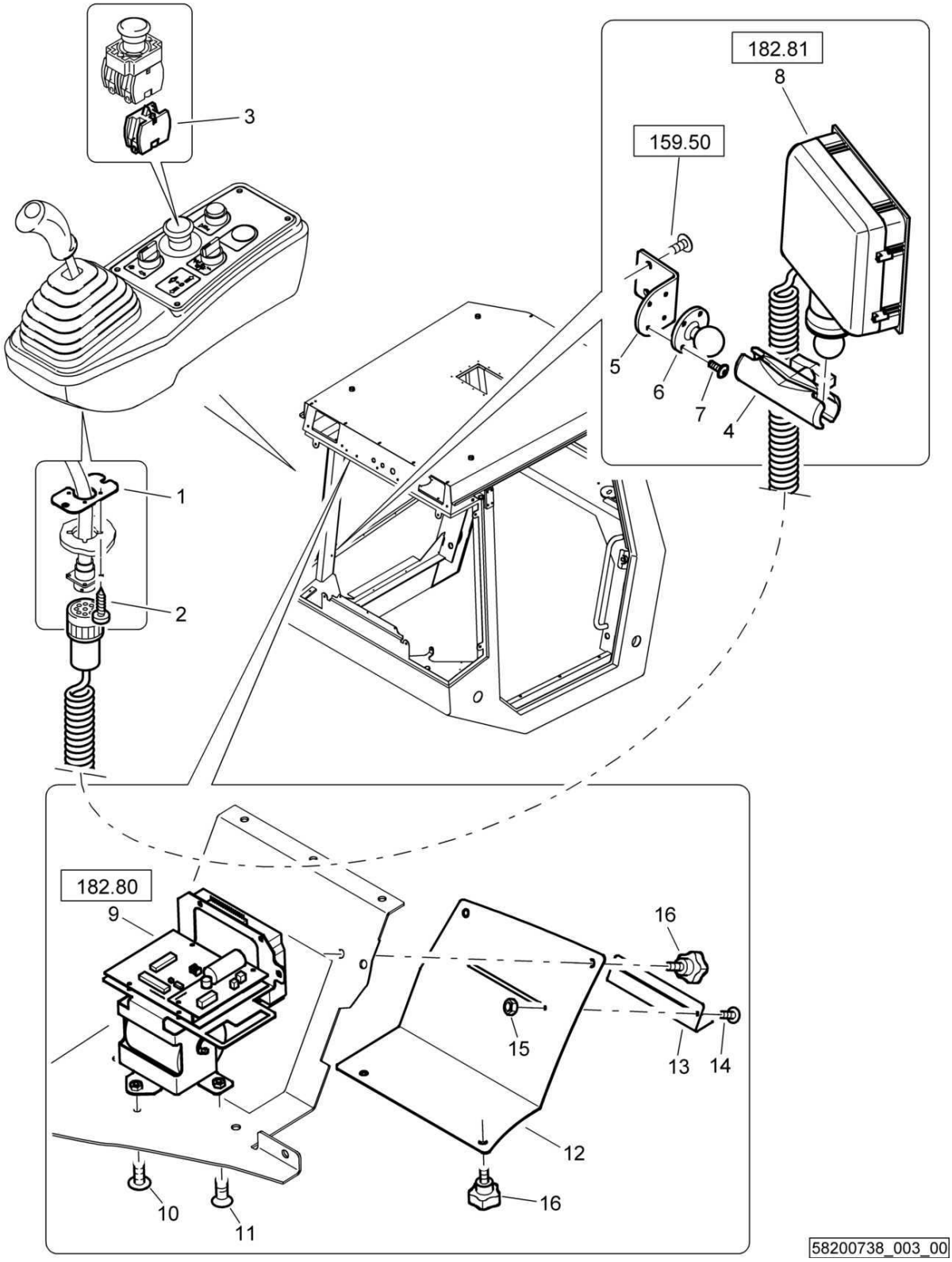

58200738_003_00

VM11-BTM prof
VM11-BTM prof
VM11-BTM prof

58200738 1001 1

BOMAG FAYAT GROUP

Pos. Pos. Pos.	Part no. Teilenr. No.piece	Qty. Menge Qte.	Description	Benennung	Designation
1	87610841	1	Plate	Blech	Tôle
2	07860311	4	Screw	Schraube	Vis
3	05762301	1	Switch,normally closed	Schalterblock,Öffner	Contacteur, pos. fermé
4	05991408	1	Holder	Halter	Support
5	58203116	1	Holder	Halter	Support
6	05991409	1	Receptacle	Aufnahme	Griffe
7	07210890	4	Pens head screw	Linsenschraube	Vis à tête cylindrique bombée
8	58270255	1	LCD-display	LCD-Anzeige	Display LCD
9	58270186	1	Printer, assembled	Drucker, montiert	Imprimante, assemblé
10	07210893	1	Pens head screw	Linsenschraube	Vis à tête cylindrique bombée
11	07320617	2	Countersunk screw	Senkschraube	Vis noyée
12	58203082	1	Cover	Abdeckung	Protection
13	58003591	1	Cover	Abdeckung	Protection
14	07210316	2	Pens head screw	Linsenschraube	Vis à tête cylindrique bombée
15	08130305	2	Safety nut	Sechskantmutter selb.sich	Ecrou de sûreté
16	06421251	4	Star knob	Sterngriff	Poignée-etoile

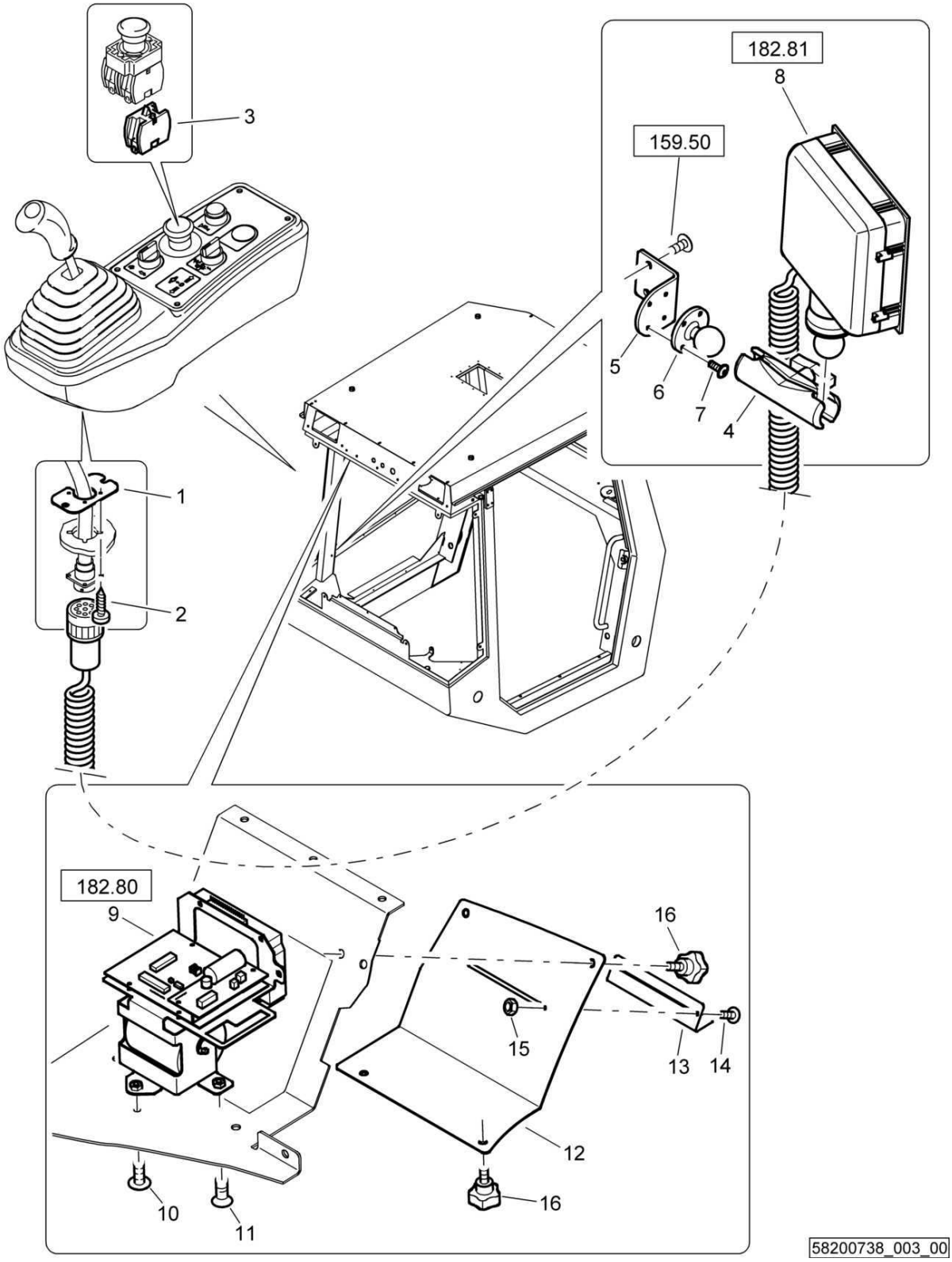
182.81
8
159.50
5
6
7
4
3
1
2
182.80
9
16
15
13
14
12
10
11
16
58200738_003_00

VM11-BTM prof
VM11-BTM prof
VM11-BTM prof

58200738 1001 1

BOMAG FAYAT GROUP

Pos. Pos. Pos.	Part no. Teilenr. No.piece	Qty. Menge Qte.	Description	Benennung	Designation
1	87003293	1	Plate	Blech	Tôle
2	07210320	4	Pens head screw	Linsenschraube	Vis à tête cylindrique bombée
3	05762301	1	Switch,normally closed	Schalterblock,Öffner	Contacteur, pos. fermé
4	05991408	1	Holder	Halter	Support
5	58203116	1	Holder	Halter	Support
6	05991409	1	Receptacle	Aufnahme	Griffe
7	07210890	4	Pens head screw	Linsenschraube	Vis à tête cylindrique bombée
8	58270255	1	LCD-display	LCD-Anzeige	Display LCD
9	58270186	1	Printer, assembled	Drucker, montiert	Imprimante, assemblé
10	07210893	1	Pens head screw	Linsenschraube	Vis à tête cylindrique bombée
11	07320617	2	Countersunk screw	Senkschraube	Vis noyée
12	58203082	1	Cover	Abdeckung	Protection
13	58003591	1	Cover	Abdeckung	Protection
14	07210316	2	Pens head screw	Linsenschraube	Vis à tête cylindrique bombée
15	08130305	2	Safety nut	Sechskantmutter selb.sich	Ecrou de sûreté
16	06421251	4	Star knob	Sterngriff	Poignée-etoile

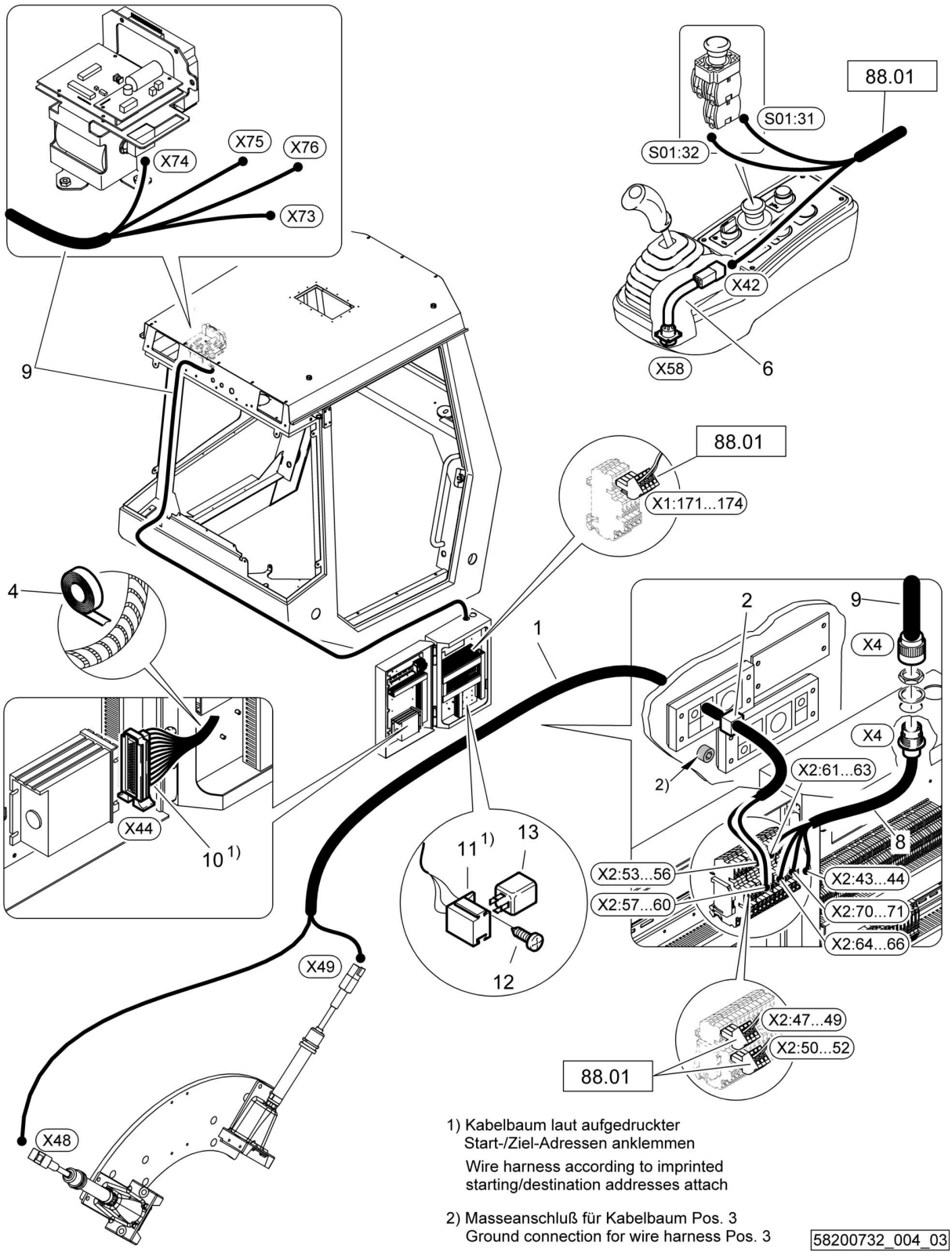

1) Kabelbaum laut aufgedruckter Start-/Ziel-Adressen anklemmen
Wire harness according to imprinted starting/destination addresses attach

2) Masseanschluß für Kabelbaum Pos. 3
Ground connection for wire harness Pos. 3

58200732_004_03

VM11-BTM prof
VM11-BTM prof
VM11-BTM prof

58200732 1001 1

BOMAG FAYAT GROUP

Pos. Pos. Pos.	Part no. Teilenr. No.piece	Qty. Menge Qte.	Description	Benennung	Designation
1	58260266	1	Wire harness	Kabelbaum	Faisceau de câbles
2	05756809	1	Wall duct	Durchführungstülle	Douille de traversee
4	00573421	4,00 dm	Wrapping band	Wickelband	Bande d'enroulement
6	58260270	1	Wire harness	Kabelbaum	Faisceau de câbles
8	58260463	1	Wire harness	Kabelbaum	Faisceau de câbles
9	58260462	1	Wire harness	Kabelbaum	Faisceau de câbles
10	58260591	1	Wiring	Verkabelung	Câbles
11	58260589	1	Wiring	Verkabelung	Câbles
12	07860510	1	Screw	Schraube	Vis
13	05768203	1	Potential transformer	Spannungswandler	Transformat.de potentiel

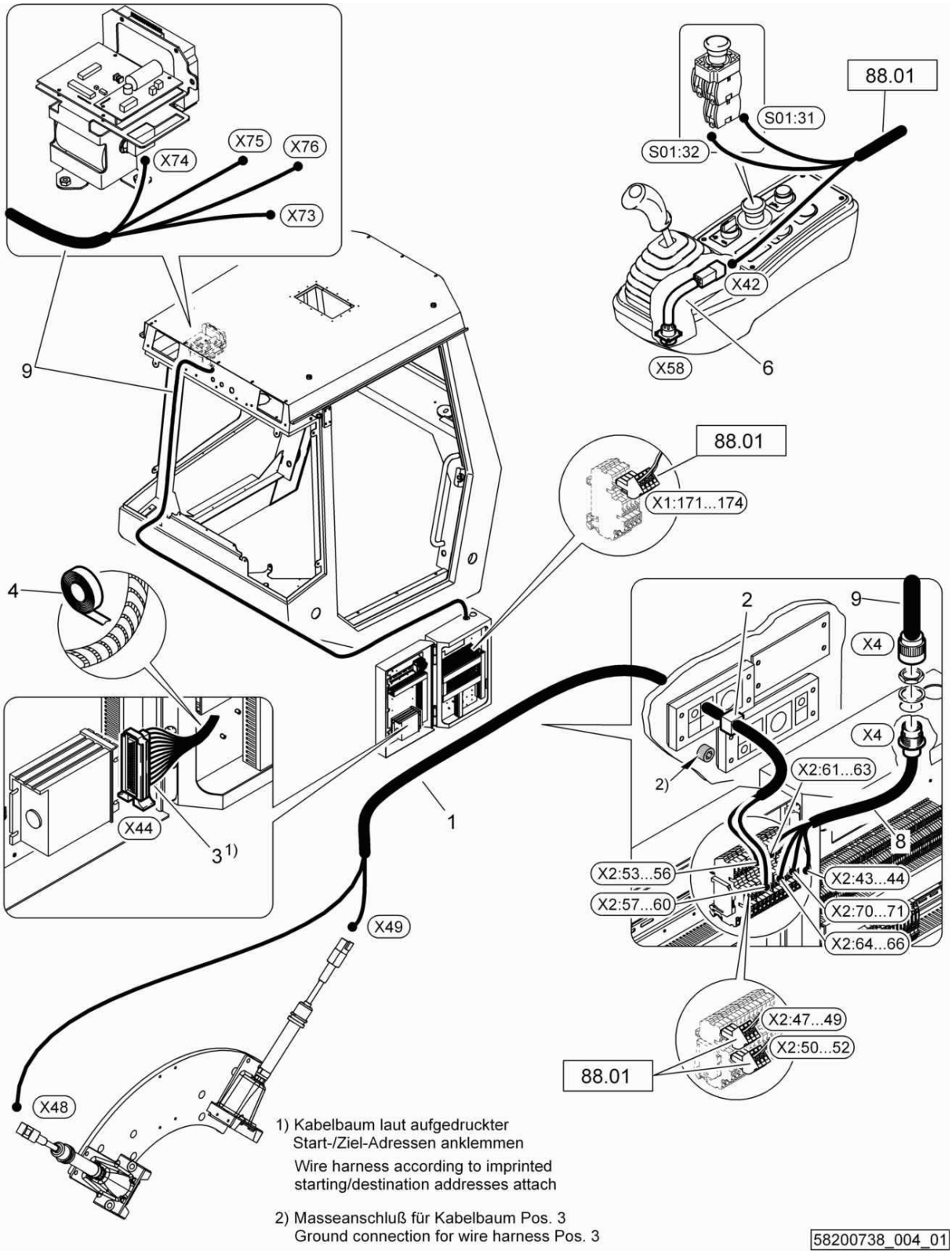
X74
X75
X76
X73
9
88.01
S01:31
S01:32
X42
X58
6
88.01
X1:171...174
4
2
9
X4
X4
X2:61...63
2)
X44
3 1)
1
8
X2:53...56
X2:57...60
X2:43...44
X2:70...71
X2:64...66
X49
X2:47...49
X2:50...52
88.01
X48
1) Kabelbaum laut aufgedruckter Start-/Ziel-Adressen anklemmen
Wire harness according to imprinted starting/destination addresses attach
2) Masseanschluß für Kabelbaum Pos. 3
Ground connection for wire harness Pos. 3
58200738_004_01

VM11-BTM prof
VM11-BTM prof
VM11-BTM prof

58200738 1001 1

BOMAG FAYAT GROUP

Pos. Pos. Pos.	Part no. Teilenr. No.piece	Qty. Menge Qte.	Description	Benennung	Designation
1	58260266	1	Wire harness	Kabelbaum	Faisceau de câbles
2	05756809	1	Wall duct	Durchführungstülle	Douille de traversee
3	58260269	1	Wiring	Verkabelung	Câbles
4	00573421	4,00 dm	Wrapping band	Wickelband	Bande d'enroulement
6	58260270	1	Wire harness	Kabelbaum	Faisceau de câbles
8	58260463	1	Wire harness	Kabelbaum	Faisceau de câbles
9	58260462	1	Wire harness	Kabelbaum	Faisceau de câbles

S/N 101583411082 ▶ S/N 101583411100

VM12-BCM 05 komplett
VM12-BCM 05 komplett
VM12-BCM 05 komplett

58200707_000_08

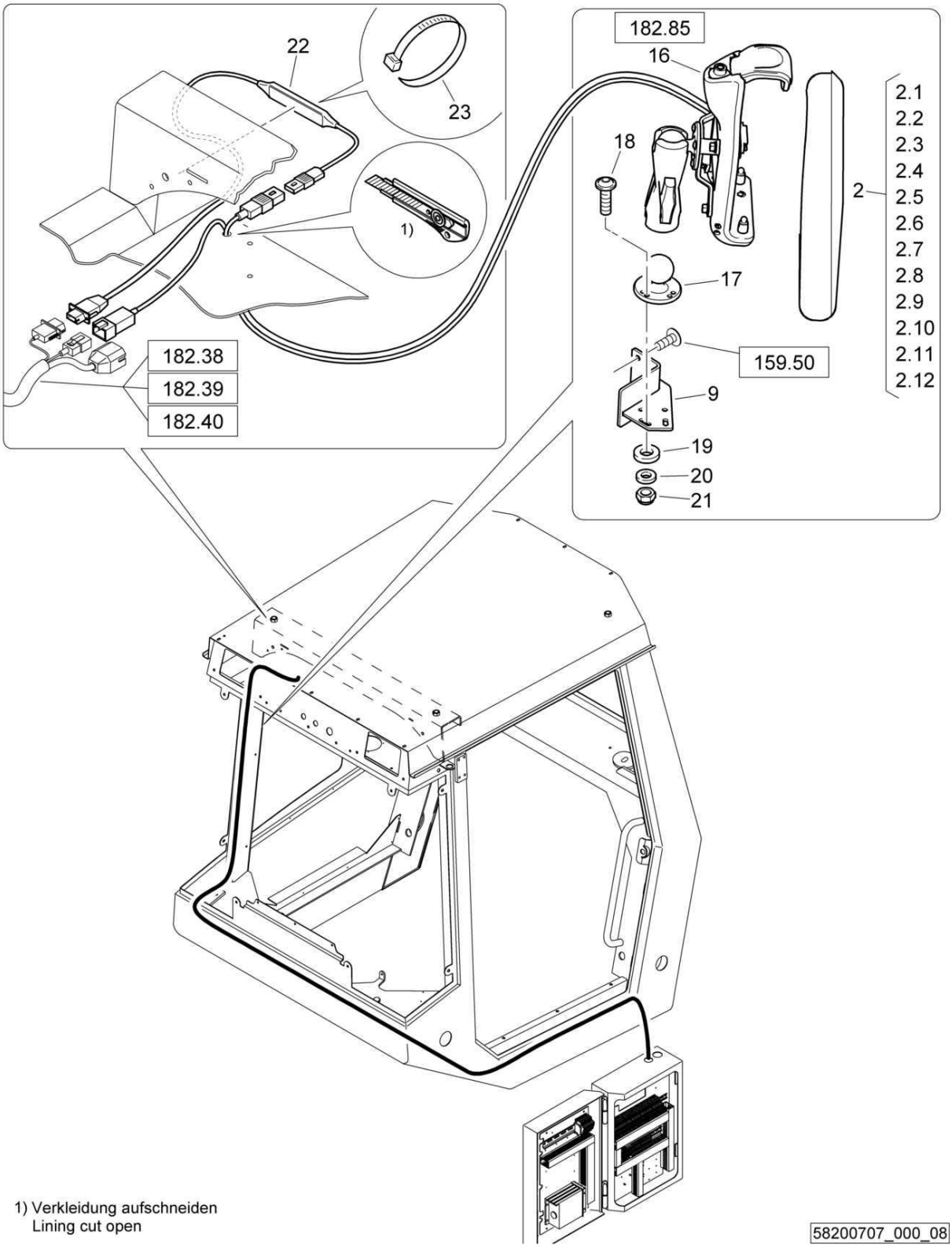

1) Verkleidung aufschneiden
Lining cut open

VM12-BCM 05 komplett
VM12-BCM 05 komplett
VM12-BCM 05 komplett

58200707 1001 1

BOMAG FAYAT GROUP

Pos. Pos. Pos.	Part no. Teilenr. No.piece	Qty. Menge Qte.	Description	Benennung	Designation
2	58270264	1	BCM05-Mobile	BCM05-Mobil	BCM05-Mobile
2.1	58270270	1	BCM05-Mobile	BCM05-Mobil	BCM05-Mobile
2.2	58270251	1	CD-ROM	CD-ROM	CD-ROM
2.3	05766858	1	Memory	Speicher	Accumulateur
2.4	00815540	1	BA_DE-Operat.maint.instructions	BA_DE-Betr.Wart.Anleitung	BA_DE-Instr.service et entretien
2.5	00815541	1	BA_EN-Operat.maint.instructions	BA_EN-Betr.Wart.Anleitung	BA_EN-Instr.service et entretien
2.6	00815920	1	KA_DE-Operat.maint.instructions	KA_DE-Betr.Wart.Anleitung	KA_DE-Instr.service et entretien
2.7	00815921	1	KA_EN-Operat.maint.instructions	KA_EN-Betr.Wart.Anleitung	KA_EN-Instr.service et entretien
9	58203603	1	Holder	Halter	Support
16	58270278	1	Holder,assembled	Halter,montiert	Support,assemblé
17	05991409	1	Receptacle	Aufnahme	Griffe
18	07210898	4	Pens head screw	Linsenschraube	Vis à tête cylindrique bombée
19	08590617	4	Washer	Scheibe	Disque
20	08751053	4	Spring washer	Spannscheibe	Rondelle tendeuse
21	08130508	4	Safety nut	Sechskantmutter selb.sich	Ecrou de sûreté
22	05767402	1	Interface	Interface	Interface
23	06911048	2	Cable strap	Insulokkabelband	Bande isolante

S/N 101583411045 ▶ S/N 101583411081

VM12-BCM 05 komplett
VM12-BCM 05 komplett
VM12-BCM 05 komplett

58200707_000_07

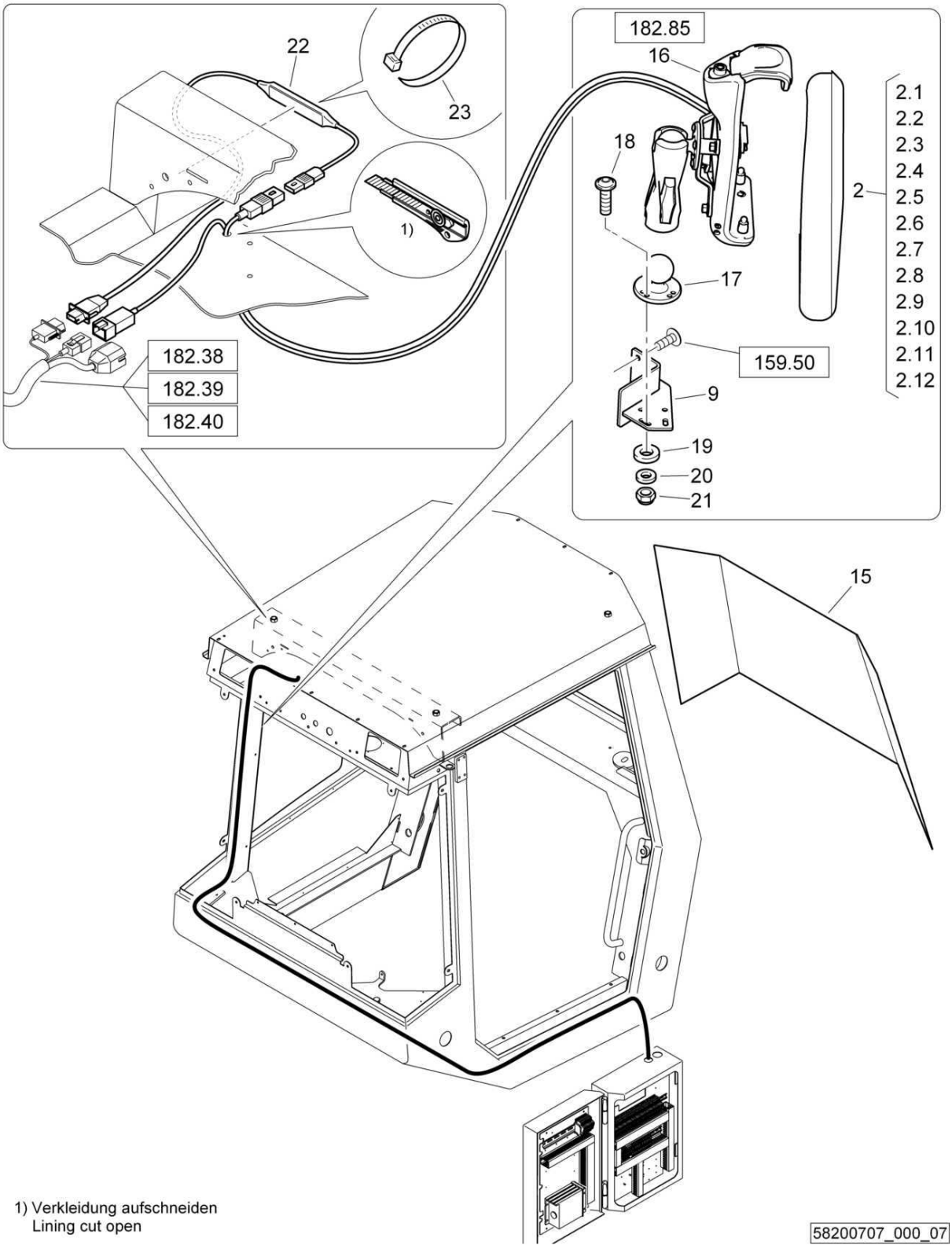

1) Verkleidung aufschneiden
Lining cut open

VM12-BCM 05 komplett
VM12-BCM 05 komplett
VM12-BCM 05 komplett

58200707 1001 1

BOMAG FAYAT GROUP

Pos. Pos. Pos.	Part no. Teilenr. No.piece	Qty. Menge Qte.	Description	Benennung	Designation
2	58270264	1	BCM05-Mobile	BCM05-Mobil	BCM05-Mobile
2.1	58270270	1	BCM05-Mobile	BCM05-Mobil	BCM05-Mobile
2.2	58270251	1	CD-ROM	CD-ROM	CD-ROM
2.3	05766858	1	Memory	Speicher	Accumulateur
2.4	00815540	1	BA_DE-Operat.maint.instructions	BA_DE-Betr.Wart.Anleitung	BA_DE-Instr.service et entretien
2.5	00815541	1	BA_EN-Operat.maint.instructions	BA_EN-Betr.Wart.Anleitung	BA_EN-Instr.service et entretien
2.6	00815920	1	KA_DE-Operat.maint.instructions	KA_DE-Betr.Wart.Anleitung	KA_DE-Instr.service et entretien
2.7	00815921	1	KA_EN-Operat.maint.instructions	KA_EN-Betr.Wart.Anleitung	KA_EN-Instr.service et entretien
9	58203603	1	Holder	Halter	Support
15	05571318	1	Sun protection film	Sonnenschutzfolie	Film protection solaire
16	58270278	1	Holder,assembled	Halter,montiert	Support,assemblé
17	05991409	1	Receptacle	Aufnahme	Griffe
18	07210898	4	Pens head screw	Linsenschraube	Vis à tête cylindrique bombée
19	08590617	4	Washer	Scheibe	Disque
20	08751053	4	Spring washer	Spannscheibe	Rondelle tendeuse
21	08130508	4	Safety nut	Sechskantmutter selb.sich	Ecrou de sûreté
22	05767402	1	Interface	Interface	Interface
23	06911048	2	Cable strap	Insulokkabelband	Bande isolante

VM12-BCM 05 komplett
VM12-BCM 05 komplett
VM12-BCM 05 komplett

58200707_000_06

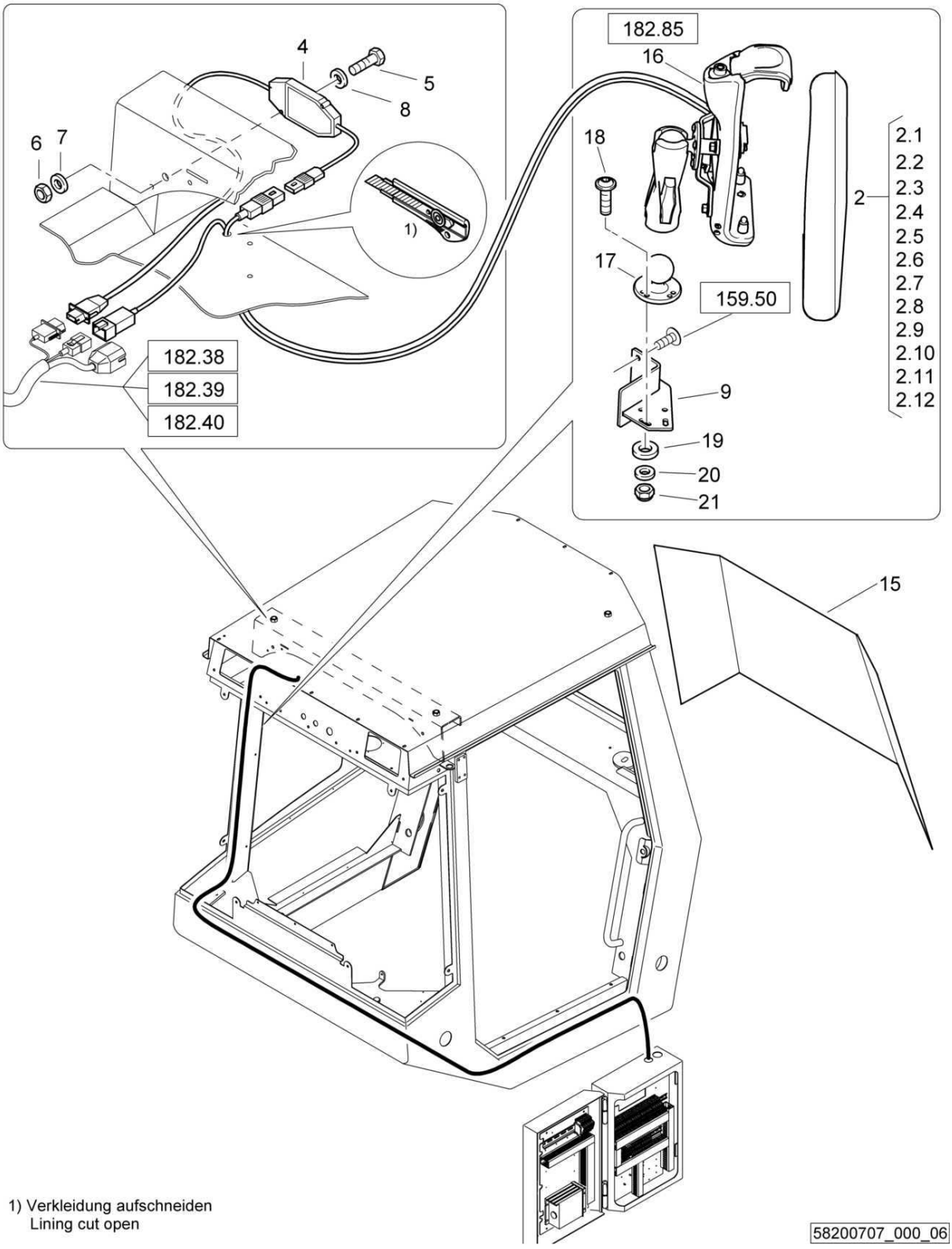

1) Verkleidung aufschneiden
Lining cut open

VM12-BCM 05 komplett
VM12-BCM 05 komplett
VM12-BCM 05 komplett

58200707 1001 1

BOMAG FAYAT GROUP

Pos. Pos. Pos.	Part no. Teilenr. No.piece	Qty. Menge Qte.	Description	Benennung	Designation
2	58270264	1	BCM05-Mobile	BCM05-Mobil	BCM05-Mobile
2.1	58270270	1	BCM05-Mobile	BCM05-Mobil	BCM05-Mobile
2.2	58270251	1	CD-ROM	CD-ROM	CD-ROM
2.3	05766858	1	Memory	Speicher	Accumulateur
2.4	00815540	1	BA_DE-Operat.maint.instructions	BA_DE-Betr.Wart.Anleitung	BA_DE-Instr.service et entretien
2.5	00815541	1	BA_EN-Operat.maint.instructions	BA_EN-Betr.Wart.Anleitung	BA_EN-Instr.service et entretien
2.6	00815920	1	KA_DE-Operat.maint.instructions	KA_DE-Betr.Wart.Anleitung	KA_DE-Instr.service et entretien
2.7	00815921	1	KA_EN-Operat.maint.instructions	KA_EN-Betr.Wart.Anleitung	KA_EN-Instr.service et entretien
4	05766825	1	Interface	Interface	Interface
5	07130528	2	Hexagon bolt	Sechskantschraube	Vis à tête hexagonale
6	08110508	2	Hexagon nut	Sechskantmutter	Ecrou hexagonal
7	08751053	2	Spring washer	Spannscheibe	Rondelle tendeuse
8	08510511	2	Washer	Scheibe	Disque
9	58203603	1	Holder	Halter	Support
15	05571318	1	Sun protection film	Sonnenschutzfolie	Film protection solaire
16	58270278	1	Holder,assembled	Halter,montiert	Support,assemblé
17	05991409	1	Receptacle	Aufnahme	Griffe
18	07210898	4	Pens head screw	Linsenschraube	Vis à tête cylindrique bombée
19	08590617	4	Washer	Scheibe	Disque
20	08751053	4	Spring washer	Spannscheibe	Rondelle tendeuse
21	08130508	4	Safety nut	Sechskantmutter selb.sich	Ecrou de sûreté

S/N 101583411027 ▶ S/N 101583411039

VM12-BCM 05 komplett
VM12-BCM 05 komplett
VM12-BCM 05 komplett

58200707_000_05

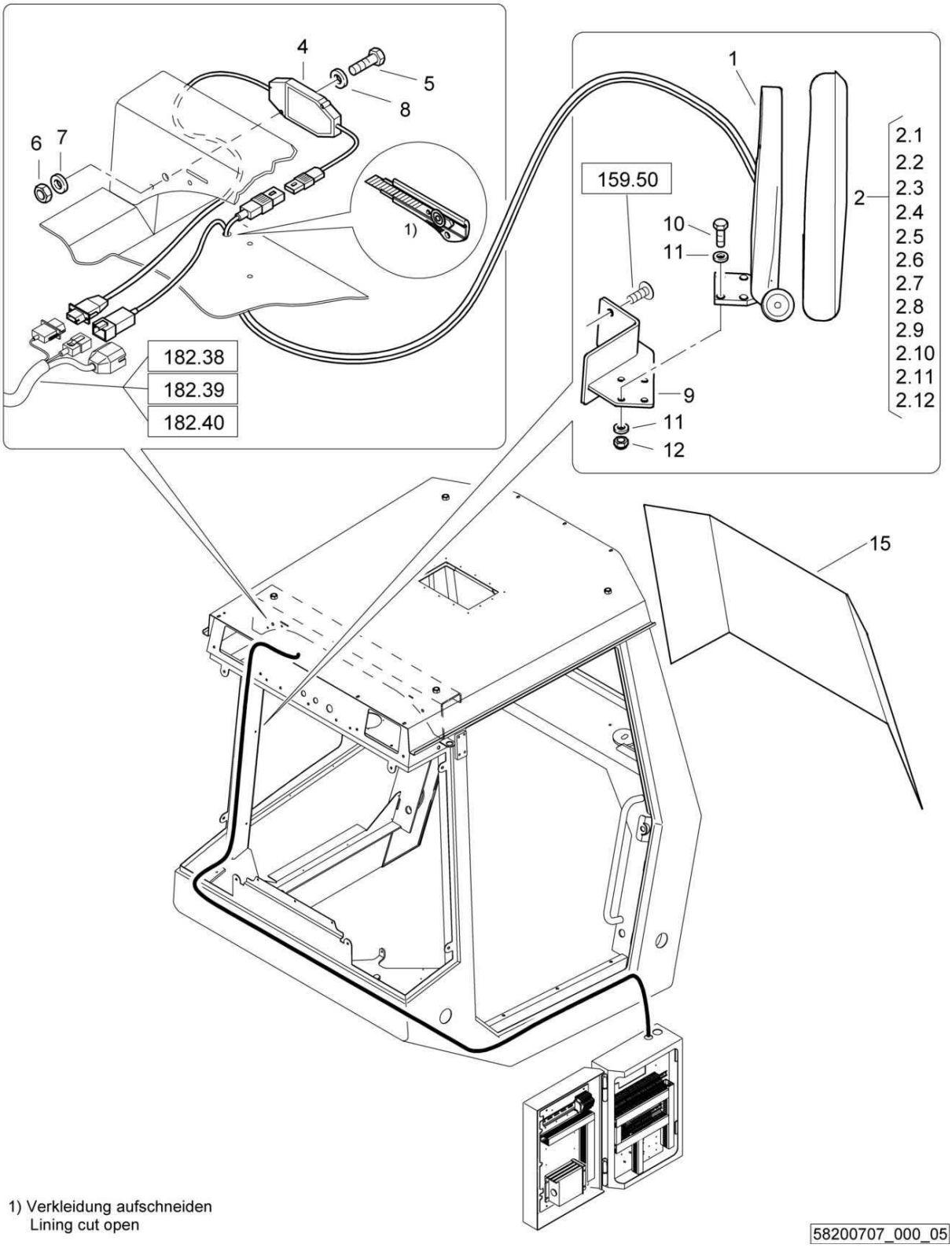

1) Verkleidung aufschneiden
Lining cut open

VM12-BCM 05 komplett
VM12-BCM 05 komplett
VM12-BCM 05 komplett

58200707 1001 1

BOMAG FAYAT GROUP

Pos. Pos. Pos.	Part no. Teilenr. No.piece	Qty. Menge Qte.	Description	Benennung	Designation
1	05767164	1	Holder	Halter	Support
2	58270264	1	BCM05-Mobile	BCM05-Mobil	BCM05-Mobile
2.1	58270270	1	BCM05-Mobile	BCM05-Mobil	BCM05-Mobile
2.2	58270251	1	CD-ROM	CD-ROM	CD-ROM
2.3	05766858	1	Memory	Speicher	Accumulateur
2.4	00815540	1	BA_DE-Operat.maint.instructions	BA_DE-Betr.Wart.Anleitung	BA_DE-Instr.service et entretien
2.5	00815541	1	BA_EN-Operat.maint.instructions	BA_EN-Betr.Wart.Anleitung	BA_EN-Instr.service et entretien
2.6	00815920	1	KA_DE-Operat.maint.instructions	KA_DE-Betr.Wart.Anleitung	KA_DE-Instr.service et entretien
2.7	00815921	1	KA_EN-Operat.maint.instructions	KA_EN-Betr.Wart.Anleitung	KA_EN-Instr.service et entretien
4	05766825	1	Interface	Interface	Interface
5	07130528	2	Hexagon bolt	Sechskantschraube	Vis à tête hexagonale
6	08110508	2	Hexagon nut	Sechskantmutter	Ecrou hexagonal
7	08751053	2	Spring washer	Spannscheibe	Rondelle tendeuse
8	08510511	2	Washer	Scheibe	Disque
9	58203535	1	Holder	Halter	Support
10	07140641	4	Hexagon bolt	Sechskantschraube	Vis à tête hexagonale
11	08751064	8	Spring washer	Spannscheibe	Rondelle tendeuse
12	08110620	4	Hexagon nut	Sechskantmutter	Ecrou hexagonal
15	05571318	1	Sun protection film	Sonnenschutzfolie	Film protection solaire

S/N 101583411018 ▶ S/N 101583411026

VM12-BCM 05 komplett
VM12-BCM 05 komplett
VM12-BCM 05 komplett

58200707_000_05

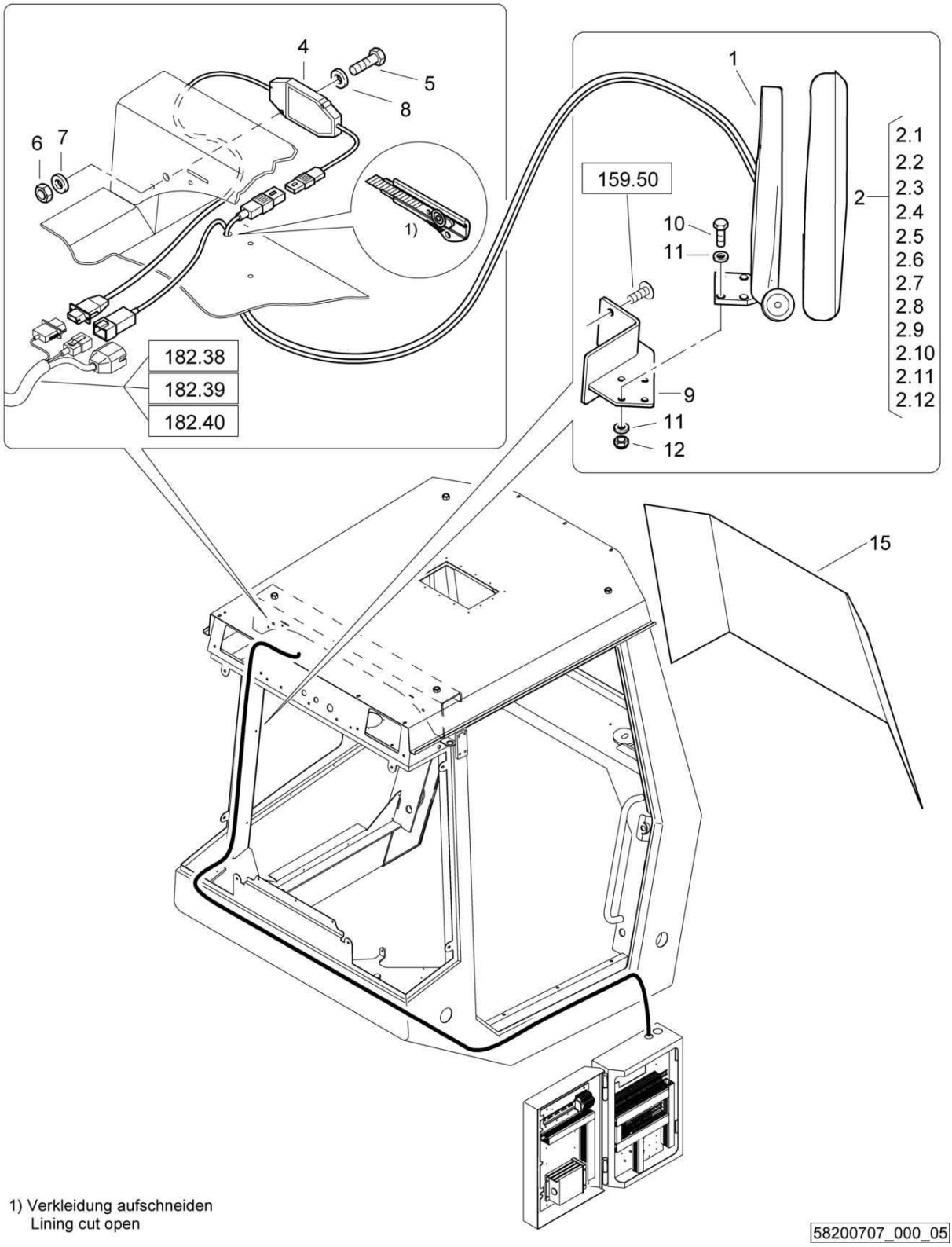

1) Verkleidung aufschneiden
Lining cut open

VM12-BCM 05 komplett
VM12-BCM 05 komplett
VM12-BCM 05 komplett

58200707 1001 1

BOMAG FAYAT GROUP

Pos. Pos. Pos.	Part no. Teilenr. No.piece	Qty. Menge Qte.	Description	Benennung	Designation
1	05767164	1	Holder	Halter	Support
2	58270264	1	BCM05-Mobile	BCM05-Mobil	BCM05-Mobile
2.1	58270263	1	BCM05-Mobile	BCM05-Mobil	BCM05-Mobile
2.2	58270251	1	CD-ROM	CD-ROM	CD-ROM
2.3	05766858	1	Memory	Speicher	Accumulateur
2.4	00815540	1	BA_DE-Operat.maint.instructions	BA_DE-Betr.Wart.Anleitung	BA_DE-Instr.service et entretien
2.5	00815541	1	BA_EN-Operat.maint.instructions	BA_EN-Betr.Wart.Anleitung	BA_EN-Instr.service et entretien
2.6	00815920	1	KA_DE-Operat.maint.instructions	KA_DE-Betr.Wart.Anleitung	KA_DE-Instr.service et entretien
2.7	00815921	1	KA_EN-Operat.maint.instructions	KA_EN-Betr.Wart.Anleitung	KA_EN-Instr.service et entretien
4	05766825	1	Interface	Interface	Interface
5	07130528	2	Hexagon bolt	Sechskantschraube	Vis à tête hexagonale
6	08110508	2	Hexagon nut	Sechskantmutter	Ecrou hexagonal
7	08751053	2	Spring washer	Spannscheibe	Rondelle tendeuse
8	08510511	2	Washer	Scheibe	Disque
9	58203535	1	Holder	Halter	Support
10	07140641	4	Hexagon bolt	Sechskantschraube	Vis à tête hexagonale
11	08751064	8	Spring washer	Spannscheibe	Rondelle tendeuse
12	08110620	4	Hexagon nut	Sechskantmutter	Ecrou hexagonal
15	05571318	1	Sun protection film	Sonnenschutzfolie	Film protection solaire

VM12-BCM 05 komplett
VM12-BCM 05 komplett
VM12-BCM 05 komplett

58200707_000_05

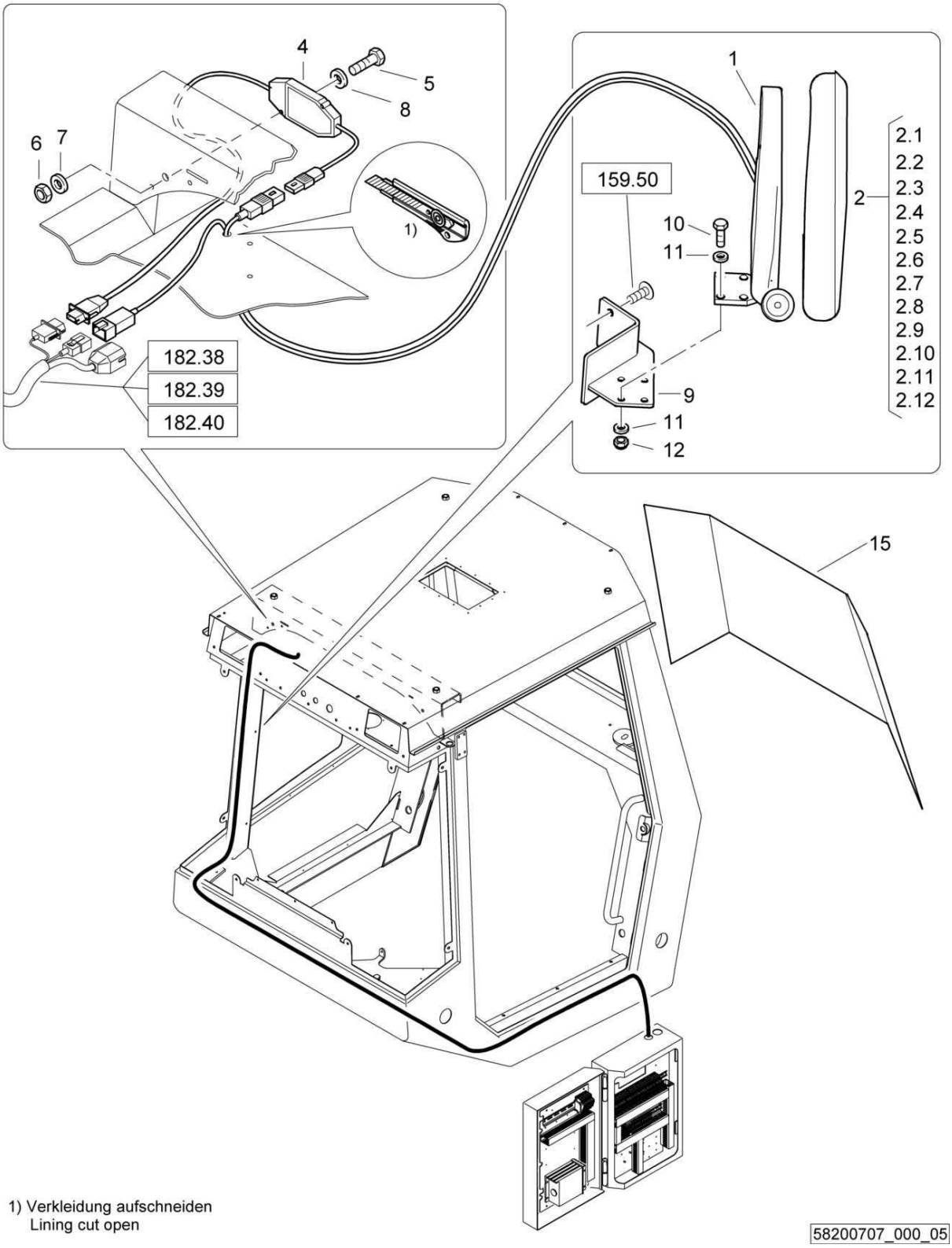

1) Verkleidung aufschneiden
Lining cut open

VM12-BCM 05 komplett
VM12-BCM 05 komplett
VM12-BCM 05 komplett

58200707 1001 1

BOMAG FAYAT GROUP

Pos. Pos. Pos.	Part no. Teilenr. No.piece	Qty. Menge Qte.	Description	Benennung	Designation
1	05767164	1	Holder	Halter	Support
2	58270264	1	BCM05-Mobile	BCM05-Mobil	BCM05-Mobile
2.1	58270263	1	BCM05-Mobile	BCM05-Mobil	BCM05-Mobile
2.2	58270251	1	CD-ROM	CD-ROM	CD-ROM
2.3	05766858	1	Memory	Speicher	Accumulateur
2.4	00815540	1	BA_DE-Operat.maint.instructions	BA_DE-Betr.Wart.Anleitung	BA_DE-Instr.service et entretien
2.5	00815541	1	BA_EN-Operat.maint.instructions	BA_EN-Betr.Wart.Anleitung	BA_EN-Instr.service et entretien
2.6	00815920	1	KA_DE-Operat.maint.instructions	KA_DE-Betr.Wart.Anleitung	KA_DE-Instr.service et entretien
2.7	00815921	1	KA_EN-Operat.maint.instructions	KA_EN-Betr.Wart.Anleitung	KA_EN-Instr.service et entretien
4	05766825	1	Interface	Interface	Interface
5	07130528	2	Hexagon bolt	Sechskantschraube	Vis à tête hexagonale
6	08110508	2	Hexagon nut	Sechskantmutter	Ecrou hexagonal
7	08751053	2	Spring washer	Spannscheibe	Rondelle tendeuse
8	08510511	2	Washer	Scheibe	Disque
9	58203208	1	Holder	Halter	Support
10	07140641	4	Hexagon bolt	Sechskantschraube	Vis à tête hexagonale
11	08751064	8	Spring washer	Spannscheibe	Rondelle tendeuse
12	08110620	4	Hexagon nut	Sechskantmutter	Ecrou hexagonal
15	05571318	1	Sun protection film	Sonnenschutzfolie	Film protection solaire

S/N 101583411009 ▶ S/N 101583411011

VM12-BCM 05 komplett
VM12-BCM 05 komplett
VM12-BCM 05 komplett

58200707_000_05

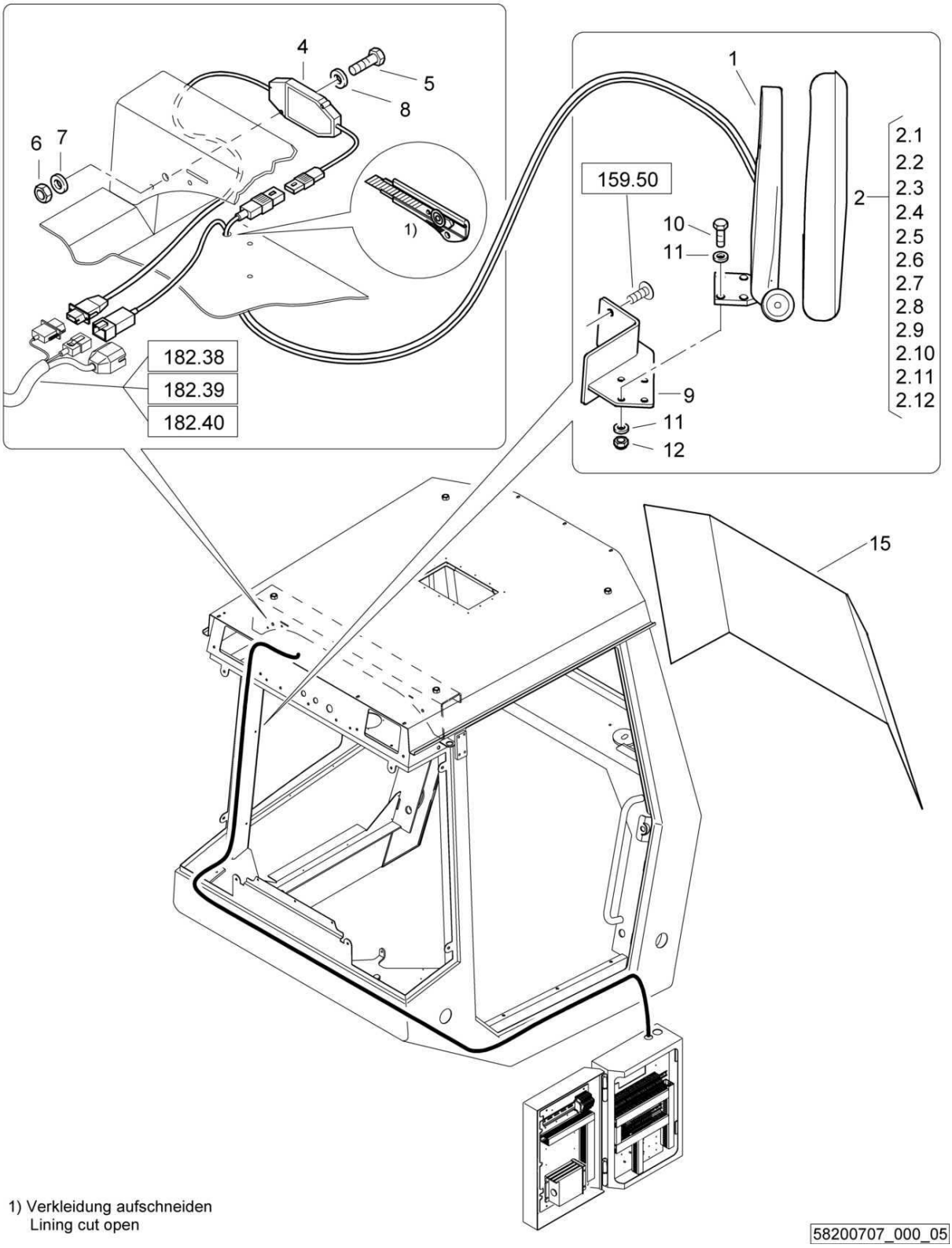

1) Verkleidung aufschneiden
Lining cut open

VM12-BCM 05 komplett
VM12-BCM 05 komplett
VM12-BCM 05 komplett

58200707 1001 1

BOMAG FAYAT GROUP

Pos. Pos. Pos.	Part no. Teilenr. No.piece	Qty. Menge Qte.	Description	Benennung	Designation
1	58270262	1	Holder	Halter	Support
2	58270264	1	BCM05-Mobile	BCM05-Mobil	BCM05-Mobile
2.1	58270263	1	BCM05-Mobile	BCM05-Mobil	BCM05-Mobile
2.2	58270251	1	CD-ROM	CD-ROM	CD-ROM
2.3	05766858	1	Memory	Speicher	Accumulateur
2.4	00815540	1	BA_DE-Operat.maint.instructions	BA_DE-Betr.Wart.Anleitung	BA_DE-Instr.service et entretien
2.5	00815541	1	BA_EN-Operat.maint.instructions	BA_EN-Betr.Wart.Anleitung	BA_EN-Instr.service et entretien
2.6	00815920	1	KA_DE-Operat.maint.instructions	KA_DE-Betr.Wart.Anleitung	KA_DE-Instr.service et entretien
2.7	00815921	1	KA_EN-Operat.maint.instructions	KA_EN-Betr.Wart.Anleitung	KA_EN-Instr.service et entretien
4	05766825	1	Interface	Interface	Interface
5	07130528	2	Hexagon bolt	Sechskantschraube	Vis à tête hexagonale
6	08110508	2	Hexagon nut	Sechskantmutter	Ecrou hexagonal
7	08751053	2	Spring washer	Spannscheibe	Rondelle tendeuse
8	08510511	2	Washer	Scheibe	Disque
9	58203208	1	Holder	Halter	Support
10	07140641	4	Hexagon bolt	Sechskantschraube	Vis à tête hexagonale
11	08751064	8	Spring washer	Spannscheibe	Rondelle tendeuse
12	08110620	4	Hexagon nut	Sechskantmutter	Ecrou hexagonal
15	05571318	1	Sun protection film	Sonnenschutzfolie	Film protection solaire

S/N 101583411001 ▶ S/N 101583411008

VM12-BCM 05 komplett
VM12-BCM 05 komplett
VM12-BCM 05 komplett

58200707_000_05

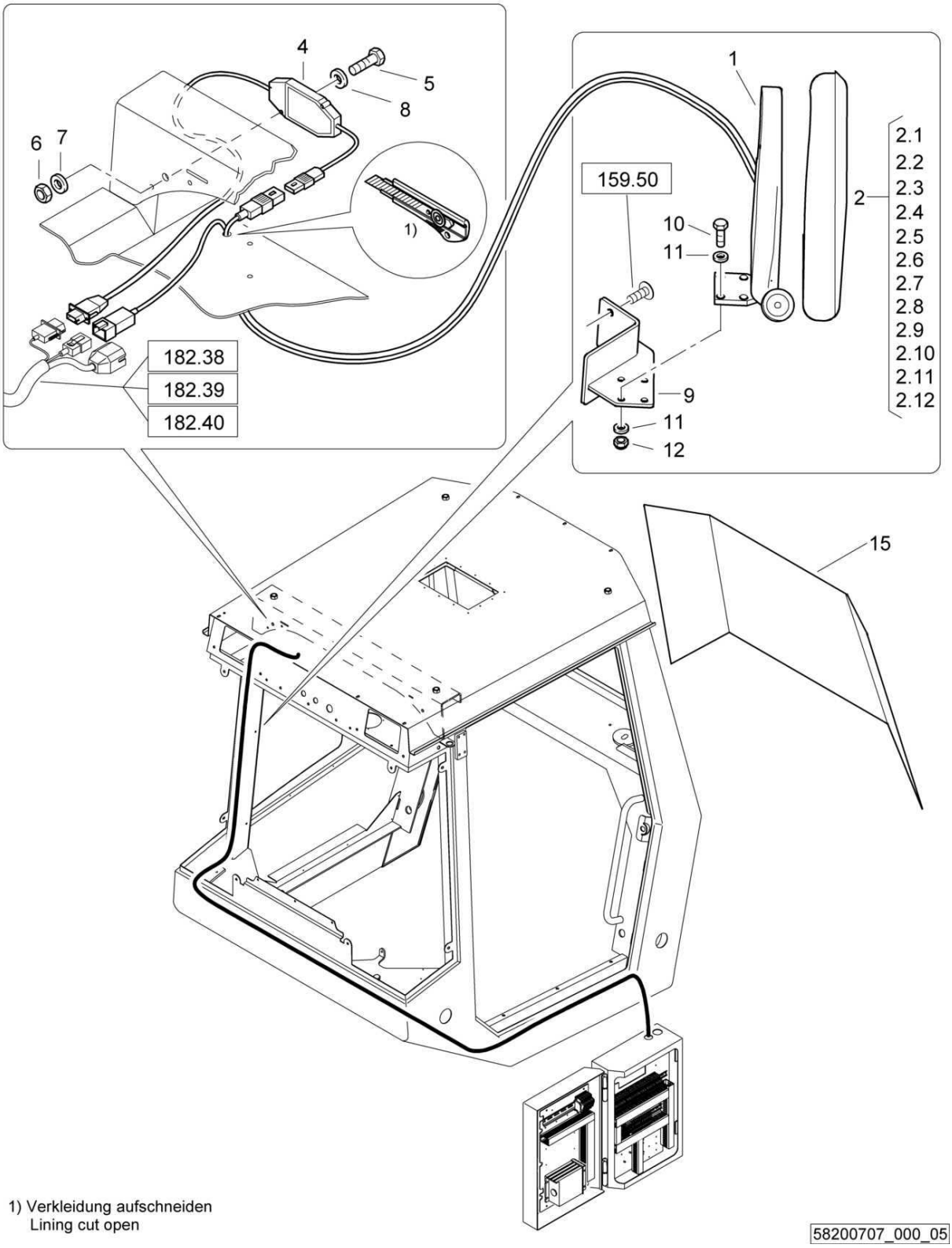

1) Verkleidung aufschneiden
Lining cut open

VM12-BCM 05 komplett
VM12-BCM 05 komplett
VM12-BCM 05 komplett

58200707 1001 1

BOMAG FAYAT GROUP

Pos. Pos. Pos.	Part no. Teilenr. No.piece	Qty. Menge Qte.	Description	Benennung	Designation
1	05766827	1	Holder	Halter	Support
2	58270190	1	BCM05-Mobile	BCM05-Mobil	BCM05-Mobile
2.1	05766826	1	BCM05-Mobile	BCM05-Mobil	BCM05-Mobile
2.2	05767079	1	Software	Software	Software
2.3	58270251	1	CD-ROM	CD-ROM	CD-ROM
2.4	05766874	1	Accumulator	Netzteil	Bloc d'alimentation
2.5	05766828	1	Pocket	Tasche	Poche
2.6	05766198	1	Memory module	Speichermodul	Module mémoire
2.7	00815540	1	BA_DE-Operat.maint.instructions	BA_DE-Betr.Wart.Anleitung	BA_DE-Instr.service et entretien
2.8	00815541	1	BA_EN-Operat.maint.instructions	BA_EN-Betr.Wart.Anleitung	BA_EN-Instr.service et entretien
2.9	00815920	1	KA_DE-Operat.maint.instructions	KA_DE-Betr.Wart.Anleitung	KA_DE-Instr.service et entretien
2.10	00815921	1	KA_EN-Operat.maint.instructions	KA_EN-Betr.Wart.Anleitung	KA_EN-Instr.service et entretien
2.11	05766858	1	Memory	Speicher	Accumulateur
2.12	05767007	1	Foil	Folie	Feuille
4	05766825	1	Interface	Interface	Interface
5	07130528	2	Hexagon bolt	Sechskantschraube	Vis à tête hexagonale
6	08110508	2	Hexagon nut	Sechskantmutter	Ecrou hexagonal
7	08751053	2	Spring washer	Spannscheibe	Rondelle tendeuse
8	08510511	2	Washer	Scheibe	Disque
9	58203208	1	Holder	Halter	Support
10	07140641	4	Hexagon bolt	Sechskantschraube	Vis à tête hexagonale
11	08751064	8	Spring washer	Spannscheibe	Rondelle tendeuse
12	08110620	4	Hexagon nut	Sechskantmutter	Ecrou hexagonal
15	05571318	1	Sun protection film	Sonnenschutzfolie	Film protection solaire

VM15-Preliminary setup GPS
VM15-Vorrüstung GPS
VM15-Préparation GPS

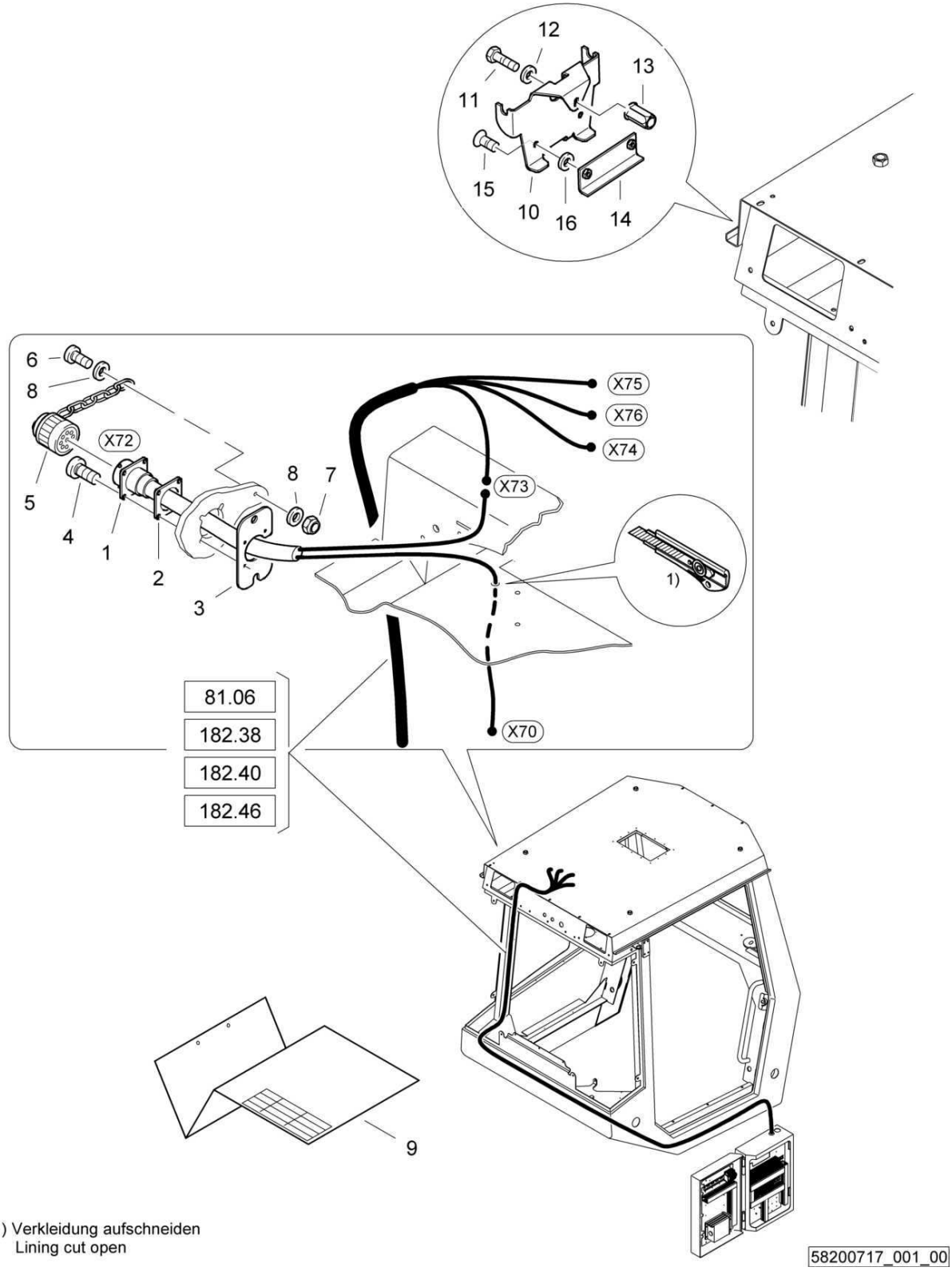

1) Verkleidung aufschneiden
Lining cut open

VM15-Preliminary setup GPS
VM15-Vorrüstung GPS
VM15-Préparation GPS

58200717 1001 1

BOMAG FAYAT GROUP

Pos. Pos. Pos.	Part no. Teilenr. No.piece	Qty. Menge Qte.	Description	Benennung	Designation
1	58260465	1	Wire harness	Kabelbaum	Faisceau de câbles
2	05755709	1	Flange gasket	Flanschdichtung	Joint de bride
3	87610841	1	Plate	Blech	Tôle
4	07860311	4	Screw	Schraube	Vis
5	05755640	1	Protection cap	Schutzkappe	Chapeau protecteur
6	07210320	1	Pens head screw	Linsenschraube	Vis à tête cylindrique bombée
7	08130305	1	Safety nut	Sechskantmutter selb.sich	Ecrou de sûreté
8	08510307	2	Washer	Scheibe	Disque
10	58203523	1	Holder	Halter	Support
11	07140626	1	Hexagon bolt	Sechskantschraube	Vis à tête hexagonale
12	08751064	1	Spring washer	Spannscheibe	Rondelle tendeuse
13	05990029	1	Nut,blind	Blindnietmutter	Ecrou
14	58203522	1	Plate	Blech	Tôle
15	07320612	2	Countersunk screw	Senkschraube	Vis noyée
16	08510612	2	Washer	Scheibe	Disque

VM15-Preliminary setup GPS
VM15-Vorrüstung GPS
VM15-Préparation GPS

58200717_001_00

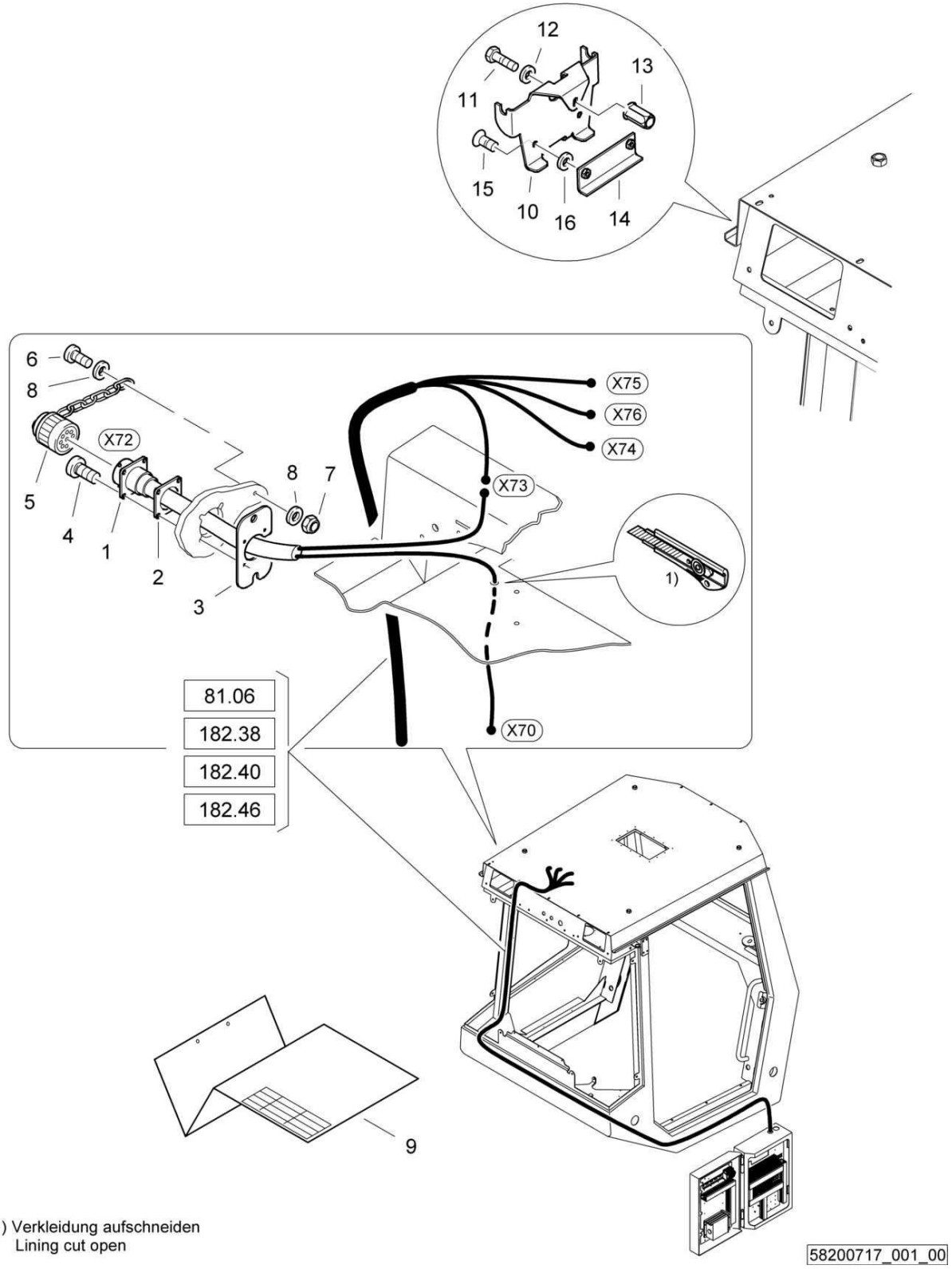

1) Verkleidung aufschneiden
Lining cut open

VM15-Preliminary setup GPS
VM15-Vorrüstung GPS
VM15-Préparation GPS

58200717 1001 1

BOMAG FAYAT GROUP

Pos. Pos. Pos.	Part no. Teilenr. No.piece	Qty. Menge Qte.	Description	Benennung	Designation
1	58260465	1	Wire harness	Kabelbaum	Faisceau de câbles
2	05755709	1	Flange gasket	Flanschdichtung	Joint de bride
3	87003293	1	Plate	Blech	Tôle
4	07210320	4	Pens head screw	Linsenschraube	Vis à tête cylindrique bombée
5	05755640	1	Protection cap	Schutzkappe	Chapeau protecteur
6	07210320	1	Pens head screw	Linsenschraube	Vis à tête cylindrique bombée
7	08130305	1	Safety nut	Sechskantmutter selb.sich	Ecrou de sûreté
8	08510307	2	Washer	Scheibe	Disque
10	58203523	1	Holder	Halter	Support
11	07140626	1	Hexagon bolt	Sechskantschraube	Vis à tête hexagonale
12	08751064	1	Spring washer	Spannscheibe	Rondelle tendeuse
13	05990029	1	Nut,blind	Blindnietmutter	Ecrou
14	58203522	1	Plate	Blech	Tôle
15	07320612	2	Countersunk screw	Senkschraube	Vis noyée
16	08510612	2	Washer	Scheibe	Disque

VM15-Preliminary setup GPS
VM15-Vorrüstung GPS
VM15-Préparation GPS

58200717_002_00

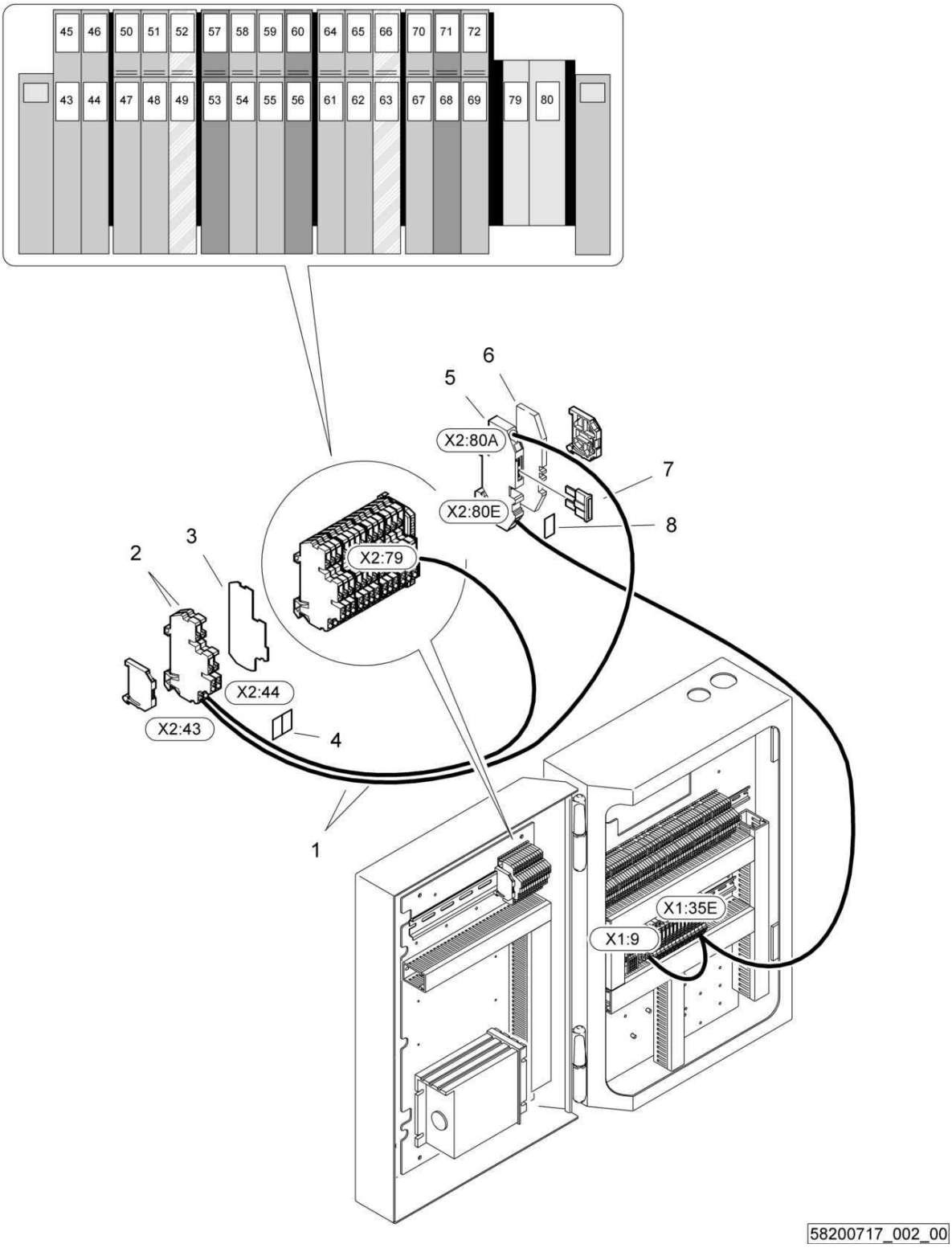

VM15-Preliminary setup GPS
VM15-Vorrüstung GPS
VM15-Préparation GPS

58200717 1001 1

BOMAG FAYAT GROUP

Pos. Pos. Pos.	Part no. Teilenr. No.piece	Qty. Menge Qte.	Description	Benennung	Designation
1	58260464	1	Wire harness	Kabelbaum	Faisceau de câbles
2	05756540	2	Terminal	Klemme	Borne
3	05756537	1	End plate	Abschlußplatte	Plaque finale
4	05756486	1	Sequence of numbers	Zahlenreihe	Numero pour attache
5	05756436	1	Terminal	Klemme	Borne
6	05756435	1	End plate	Abschlußplatte	Plaque finale
7	05751173	1	Flat fuse	Flachsicherung	Fusible plat
8	05756487	1	Sequence of numbers	Zahlenreihe	Numero pour attache

VM17-Dev. BCM05 BEM harness
VM17-Vorr. BCM05 BEM Kabelbaum
VM17-Disp. BCM05 BEM harnais

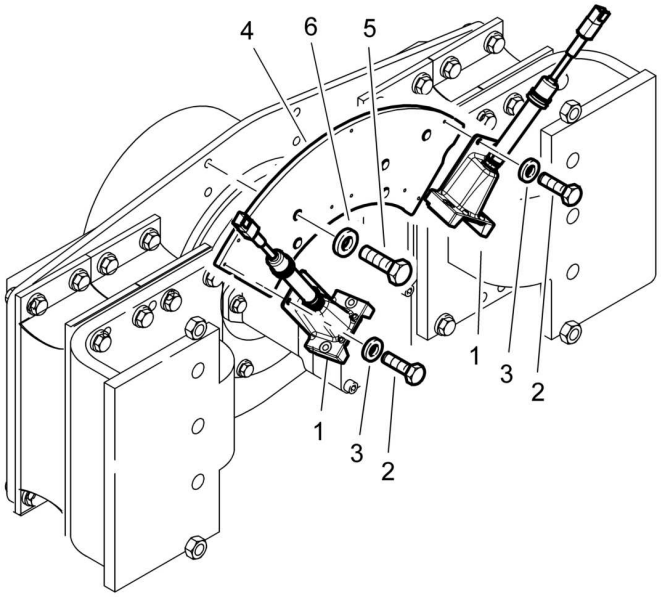

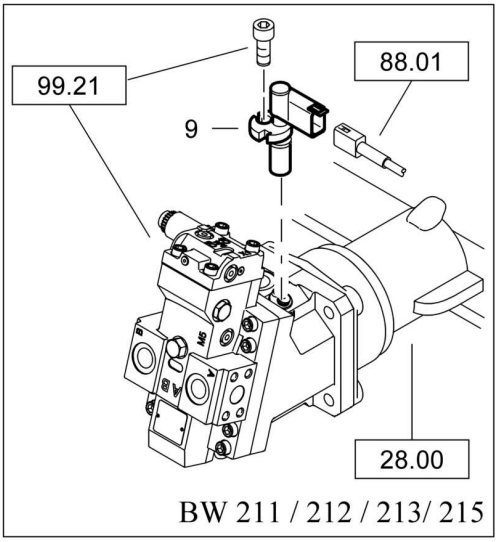

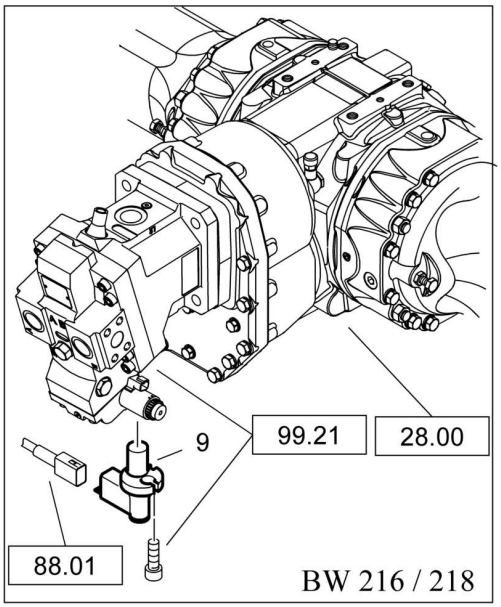

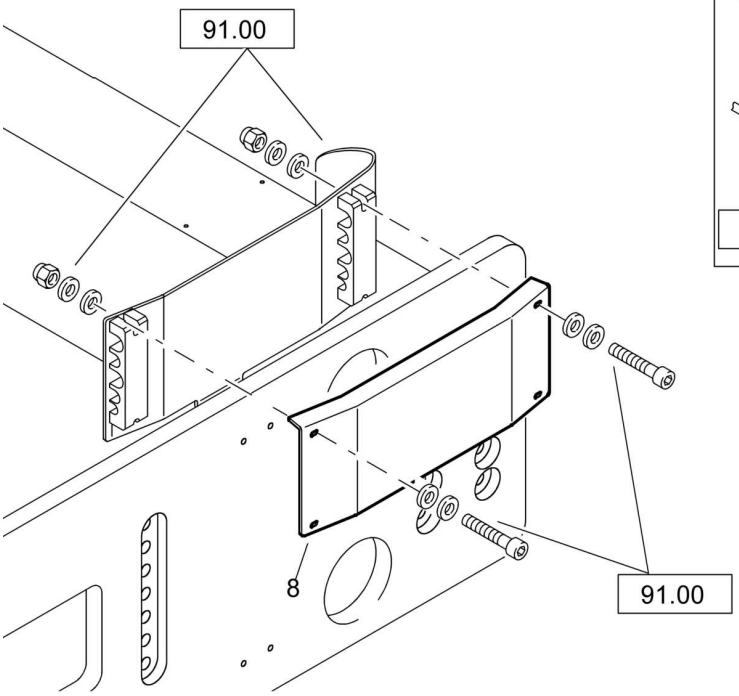

VM17-Dev. BCM05 BEM harness
VM17-Vorr. BCM05 BEM Kabelbaum
VM17-Disp. BCM05 BEM harnais

58200714 1001 1

BOMAG FAYAT GROUP

Pos. Pos. Pos.	Part no. Teilenr. No.piece	Qty. Menge Qte.	Description	Benennung	Designation
1	05767038	2	Transducer unit	Aufnehmereinheit	Contrôle
2	07140626	8	Hexagon bolt	Sechskantschraube	Vis à tête hexagonale
3	08751064	8	Spring washer	Spannscheibe	Rondelle tendeuse
4	58003011	1	Holder	Halter	Support
5	07141224	4	Hexagon bolt	Sechskantschraube	Vis à tête hexagonale
6	08511324	4	Washer	Scheibe	Disque
8	58080123	1	Cover plate	Abdeckblech	Tôle de recouvrement
9	05818862	1	Speed sensor	Drehzahlsensor	Capteur de vitesse

VM17-Dev. BCM05 BEM harness
VM17-Vorr. BCM05 BEM Kabelbaum
VM17-Disp. BCM05 BEM harnais

58200739_001_01

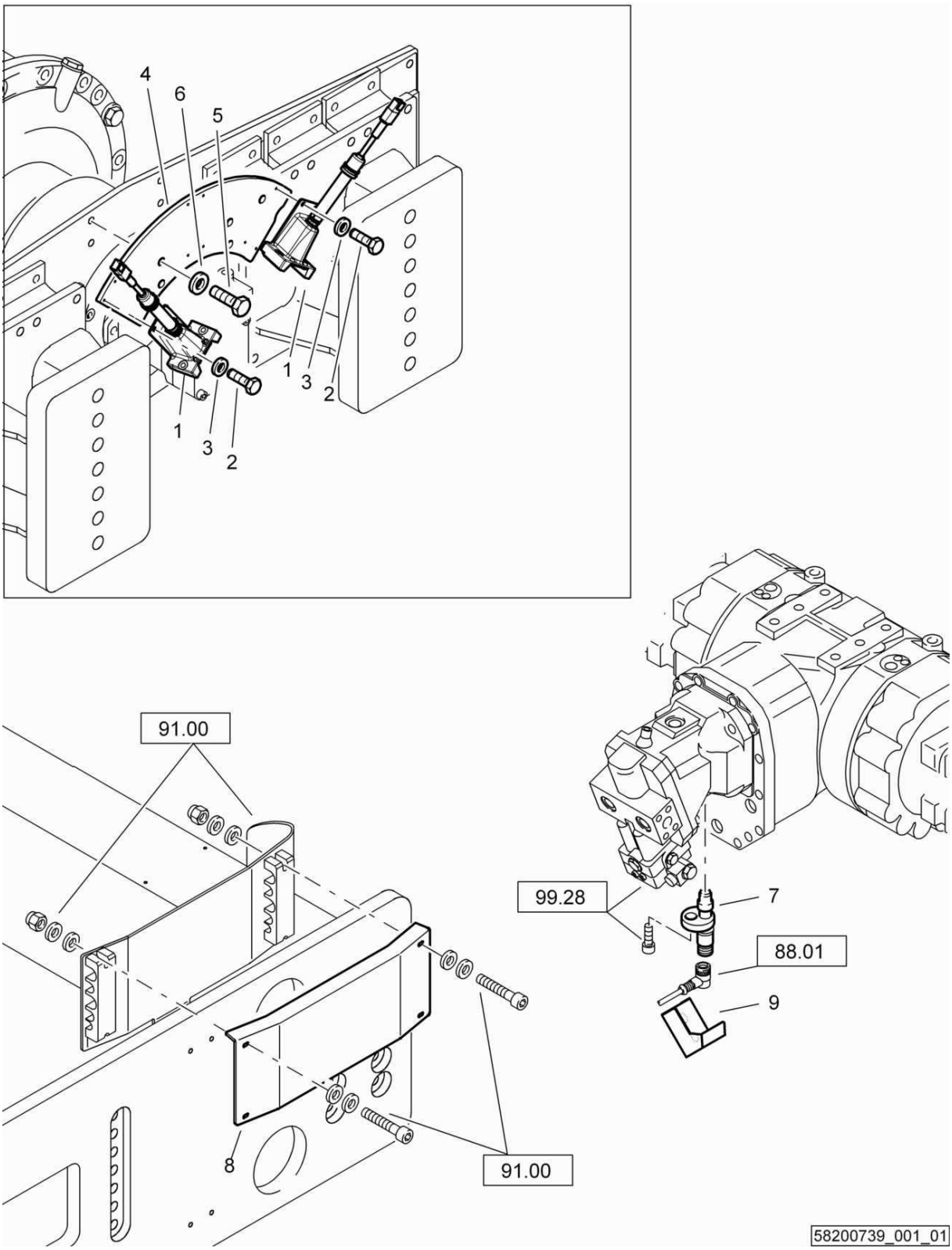

VM17-Dev. BCM05 BEM harness
VM17-Vorr. BCM05 BEM Kabelbaum
VM17-Disp. BCM05 BEM harnais

58200739 1001 1

BOMAG FAYAT GROUP

Pos. Pos. Pos.	Part no. Teilenr. No.piece	Qty. Menge Qte.	Description	Benennung	Designation
1	05767038	2	Transducer unit	Aufnehmereinheit	Contrôle
2	07140626	8	Hexagon bolt	Sechskantschraube	Vis à tête hexagonale
3	08751064	8	Spring washer	Spannscheibe	Rondelle tendeuse
4	58003011	1	Holder	Halter	Support
5	07141224	4	Hexagon bolt	Sechskantschraube	Vis à tête hexagonale
6	08511324	4	Washer	Scheibe	Disque
7	05817062	1	Rpm sending unit	Drehzahlgeber	Capteur compte-tour
8	58080123	1	Cover plate	Abdeckblech	Tôle de recouvrement
9	58240147	1	Guard	Schutzblech	Plaque de protection

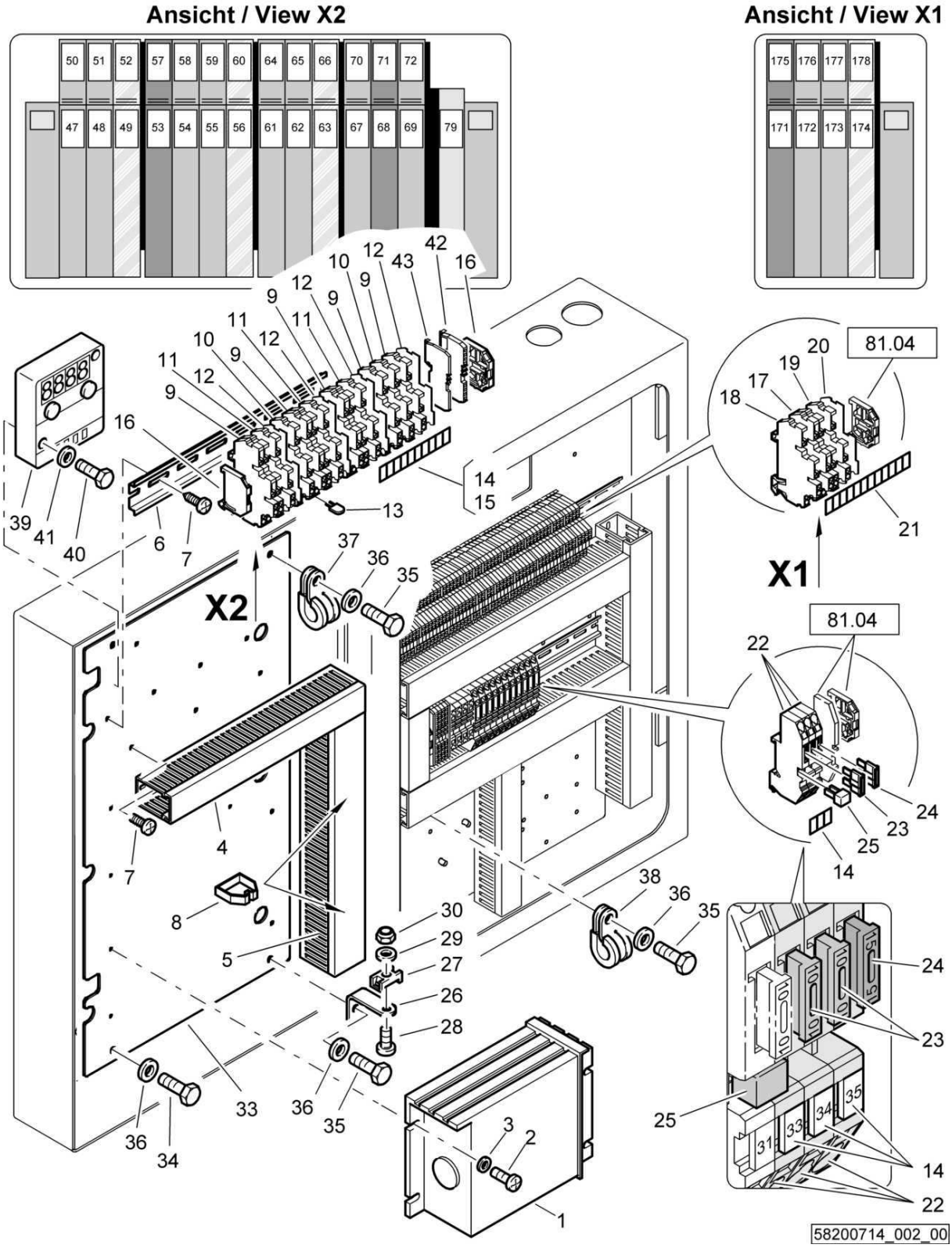
Ansicht / View X2
Ansicht / View X1
X2
X1
81.04
58200714_002_00

VM17-Dev. BCM05 BEM harness
VM17-Vorr. BCM05 BEM Kabelbaum
VM17-Disp. BCM05 BEM harnais

58200714 1001 1

BOMAG FAYAT GROUP

Pos. Pos. Pos.	Part no. Teilenr. No.piece	Qty. Menge Qte.	Description	Benennung	Designation
1	58270274	1	SPS controlling	SPS-Steuerung	Distribution SPS
2	07210416	4	Pens head screw	Linsenschraube	Vis à tête cylindrique bombée
3	08510409	4	Washer	Scheibe	Disque
4	00654006	2,60 dm	Cable channel	Kabelkanal	Canal pour câble
5	00654001	3,70 dm	Cable channel	Kabelkanal	Canal pour câble
6	00577003	2,40 dm	Rail	Schiene	Rail
7	07860510	10	Screw	Schraube	Vis
8	00654012	2	Clip	Halteklammer	Collier
9	05756540	8	Terminal	Klemme	Borne
10	05756538	2	Terminal	Klemme	Borne
11	05756539	3	Terminal	Klemme	Borne
12	05756537	4	End plate	Abschlußplatte	Plaque finale
13	05756536	1	Bridge	Brücke	Pont
14	05756486	1	Sequence of numbers	Zahlenreihe	Numero pour attache
15	05756487	1	Sequence of numbers	Zahlenreihe	Numero pour attache
16	05756417	2	Clamp	Klammer	Attache
17	05756540	2	Terminal	Klemme	Borne
18	05756538	1	Terminal	Klemme	Borne
19	05756539	1	Terminal	Klemme	Borne
20	05756537	1	End plate	Abschlußplatte	Plaque finale
21	05756489	1	Sequence of numbers	Zahlenreihe	Numero pour attache
22	05756436	3	Terminal	Klemme	Borne
23	05751097	2	Flat fuse	Flachsicherung	Fusible plat
24	05751098	1	Flat fuse	Flachsicherung	Fusible plat
25	05756419	1	Bridge	Brücke	Pont
26	58003114	1	Angle	Winkel	Cornière
27	06911203	1	Cableclip	Kabelhalter	Support de câble
28	07210416	1	Pens head screw	Linsenschraube	Vis à tête cylindrique bombée
29	08510409	1	Washer	Scheibe	Disque
30	08130408	1	Safety nut	Sechskantmutter selb.sich	Ecrou de sûreté
33	58270173	1	Mounting plate	Montageplatte	Plaque de montage
34	07140622	2	Hexagon bolt	Sechskantschraube	Vis à tête hexagonale
35	07140626	3	Hexagon bolt	Sechskantschraube	Vis à tête hexagonale
36	08751064	5	Spring washer	Spannscheibe	Rondelle tendeuse
37	05551911	1	Tube clamp	Rohrschelle	Collier de tuyau
38	05551901	1	Tube clamp	Rohrschelle	Collier de tuyau
39	05766772	1	Indicator module	Anzeigemodul	Module d'affichage
40	07130516	2	Hexagon bolt	Sechskantschraube	Vis à tête hexagonale
41	08751053	2	Spring washer	Spannscheibe	Rondelle tendeuse
42	05756425	1	Terminal	Klemme	Borne
43	05756421	1	End plate	Abschlußplatte	Plaque finale

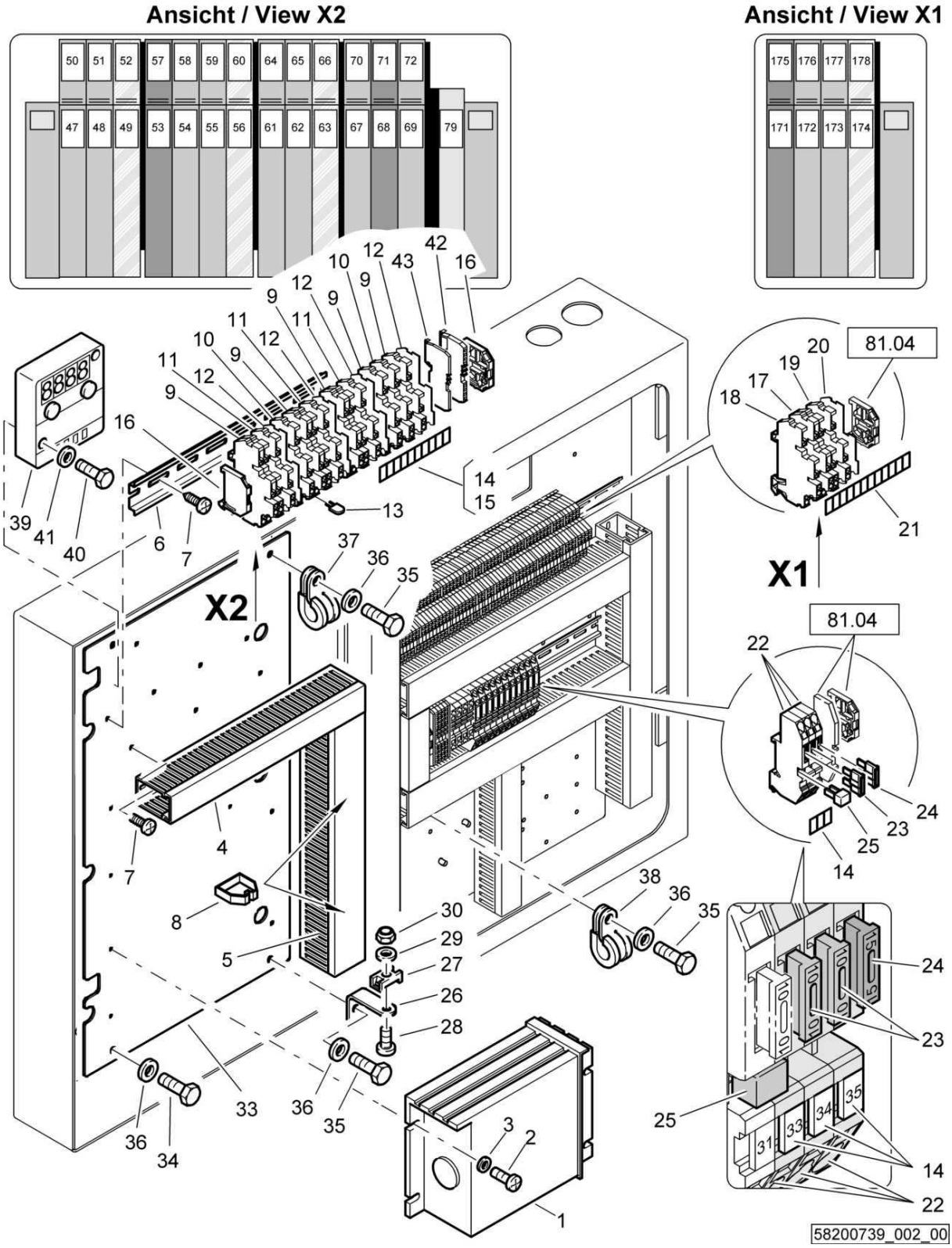
Ansicht / View X2
Ansicht / View X1
X2
X1
81.04
58200739_002_00

VM17-Dev. BCM05 BEM harness
VM17-Vorr. BCM05 BEM Kabelbaum
VM17-Disp. BCM05 BEM harnais

58200739 1001 1

BOMAG FAYAT GROUP

Pos. Pos. Pos.	Part no. Teilenr. No.piece	Qty. Menge Qte.	Description	Benennung	Designation
1	58270274	1	SPS controlling	SPS-Steuerung	Distribution SPS
2	07210416	4	Pens head screw	Linsenschraube	Vis à tête cylindrique bombée
3	08510409	4	Washer	Scheibe	Disque
4	00654006	2,60 dm	Cable channel	Kabelkanal	Canal pour câble
5	00654001	3,70 dm	Cable channel	Kabelkanal	Canal pour câble
6	00577003	2,40 dm	Rail	Schiene	Rail
7	07860510	10	Screw	Schraube	Vis
8	00654012	2	Clip	Halteklammer	Collier
9	05756540	8	Terminal	Klemme	Borne
10	05756538	2	Terminal	Klemme	Borne
11	05756539	3	Terminal	Klemme	Borne
12	05756537	4	End plate	Abschlußplatte	Plaque finale
13	05756536	1	Bridge	Brücke	Pont
14	05756486	1	Sequence of numbers	Zahlenreihe	Numero pour attache
15	05756487	1	Sequence of numbers	Zahlenreihe	Numero pour attache
16	05756417	2	Clamp	Klammer	Attache
17	05756540	2	Terminal	Klemme	Borne
18	05756538	1	Terminal	Klemme	Borne
19	05756539	1	Terminal	Klemme	Borne
20	05756537	1	End plate	Abschlußplatte	Plaque finale
21	05756489	1	Sequence of numbers	Zahlenreihe	Numero pour attache
22	05756436	3	Terminal	Klemme	Borne
23	05751097	2	Flat fuse	Flachsicherung	Fusible plat
24	05751098	1	Flat fuse	Flachsicherung	Fusible plat
25	05756419	1	Bridge	Brücke	Pont
26	58003114	1	Angle	Winkel	Cornière
27	06911203	1	Cableclip	Kabelhalter	Support de câble
28	07210416	1	Pens head screw	Linsenschraube	Vis à tête cylindrique bombée
29	08510409	1	Washer	Scheibe	Disque
30	08130408	1	Safety nut	Sechskantmutter selb.sich	Ecrou de sûreté
33	58270173	1	Mounting plate	Montageplatte	Plaque de montage
34	07140622	2	Hexagon bolt	Sechskantschraube	Vis à tête hexagonale
35	07140626	3	Hexagon bolt	Sechskantschraube	Vis à tête hexagonale
36	08751064	5	Spring washer	Spannscheibe	Rondelle tendeuse
37	05551911	1	Tube clamp	Rohrschelle	Collier de tuyau
38	05551901	1	Tube clamp	Rohrschelle	Collier de tuyau
39	05766772	1	Indicator module	Anzeigemodul	Module d'affichage
40	07130516	2	Hexagon bolt	Sechskantschraube	Vis à tête hexagonale
41	08751053	2	Spring washer	Spannscheibe	Rondelle tendeuse
42	05756425	1	Terminal	Klemme	Borne
43	05756421	1	End plate	Abschlußplatte	Plaque finale

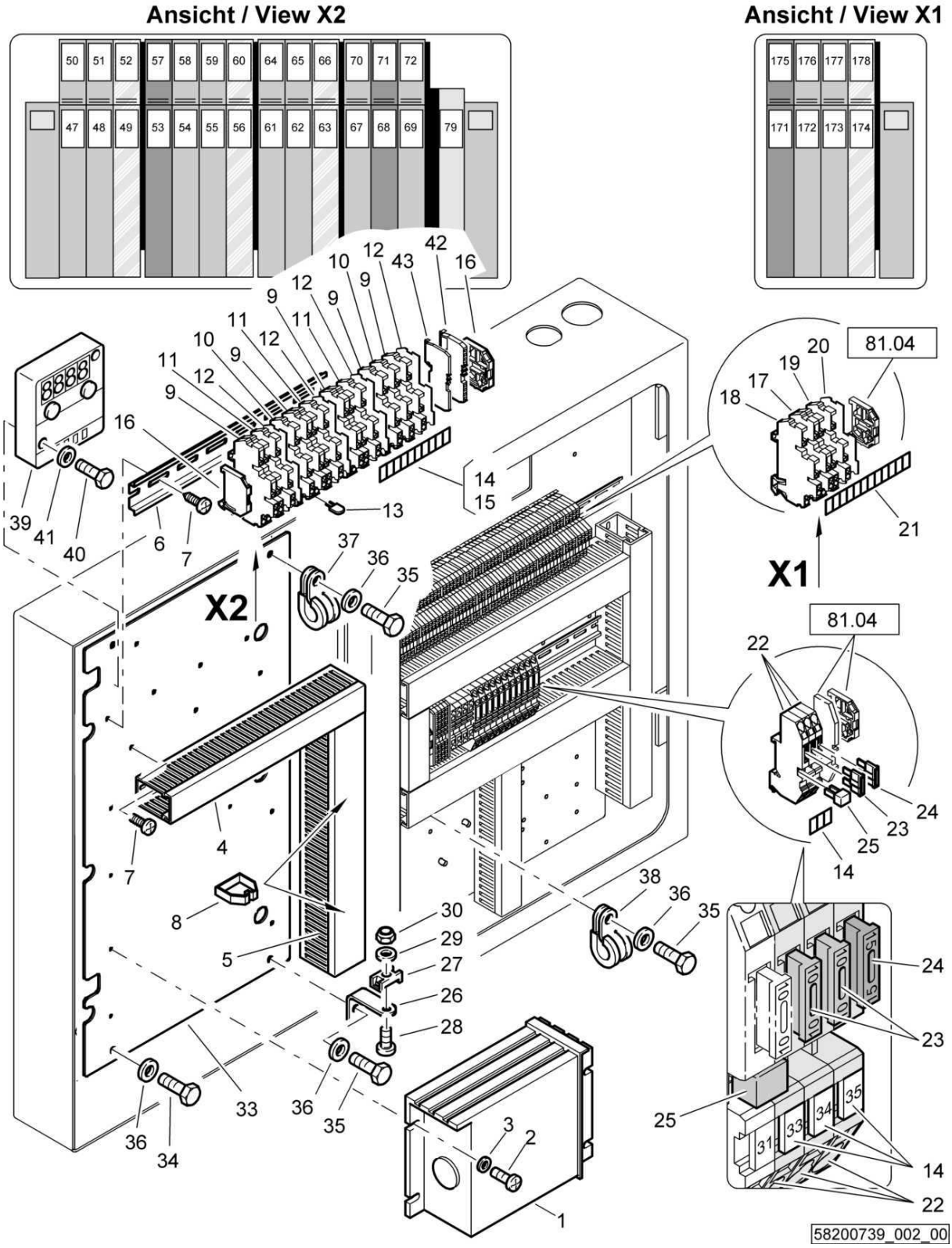
Ansicht / View X2
Ansicht / View X1
50 51 52 57 58 59 60 64 65 66 70 71 72
47 48 49 53 54 55 56 61 62 63 67 68 69 79
175 176 177 178
171 172 173 174
X2
X1
81.04
58200739_002_00

VM17-Dev. BCM05 BEM harness
VM17-Vorr. BCM05 BEM Kabelbaum
VM17-Disp. BCM05 BEM harnais

58200739 1001 1

BOMAG FAYAT GROUP

Pos. Pos. Pos.	Part no. Teilenr. No.piece	Qty. Menge Qte.	Description	Benennung	Designation
1	58270234	1	SPS controlling	SPS-Steuerung	Distribution SPS
2	07210416	4	Pens head screw	Linsenschraube	Vis à tête cylindrique bombée
3	08510409	4	Washer	Scheibe	Disque
4	00654006	2,60 dm	Cable channel	Kabelkanal	Canal pour câble
5	00654001	3,70 dm	Cable channel	Kabelkanal	Canal pour câble
6	00577003	2,40 dm	Rail	Schiene	Rail
7	07860510	10	Screw	Schraube	Vis
8	00654012	2	Clip	Halteklammer	Collier
9	05756540	8	Terminal	Klemme	Borne
10	05756538	2	Terminal	Klemme	Borne
11	05756539	3	Terminal	Klemme	Borne
12	05756537	4	End plate	Abschlußplatte	Plaque finale
13	05756536	1	Bridge	Brücke	Pont
14	05756486	1	Sequence of numbers	Zahlenreihe	Numero pour attache
15	05756487	1	Sequence of numbers	Zahlenreihe	Numero pour attache
16	05756417	2	Clamp	Klammer	Attache
17	05756540	2	Terminal	Klemme	Borne
18	05756538	1	Terminal	Klemme	Borne
19	05756539	1	Terminal	Klemme	Borne
20	05756537	1	End plate	Abschlußplatte	Plaque finale
21	05756489	1	Sequence of numbers	Zahlenreihe	Numero pour attache
22	05756436	3	Terminal	Klemme	Borne
23	05751097	2	Flat fuse	Flachsicherung	Fusible plat
24	05751098	1	Flat fuse	Flachsicherung	Fusible plat
25	05756419	1	Bridge	Brücke	Pont
26	58003114	1	Angle	Winkel	Cornière
27	06911203	1	Cableclip	Kabelhalter	Support de câble
28	07210416	1	Pens head screw	Linsenschraube	Vis à tête cylindrique bombée
29	08510409	1	Washer	Scheibe	Disque
30	08130408	1	Safety nut	Sechskantmutter selb.sich	Ecrou de sûreté
33	58270173	1	Mounting plate	Montageplatte	Plaque de montage
34	07140622	2	Hexagon bolt	Sechskantschraube	Vis à tête hexagonale
35	07140626	3	Hexagon bolt	Sechskantschraube	Vis à tête hexagonale
36	08751064	5	Spring washer	Spannscheibe	Rondelle tendeuse
37	05551911	1	Tube clamp	Rohrschelle	Collier de tuyau
38	05551901	1	Tube clamp	Rohrschelle	Collier de tuyau
39	05766772	1	Indicator module	Anzeigemodul	Module d'affichage
40	07130516	2	Hexagon bolt	Sechskantschraube	Vis à tête hexagonale
41	08751053	2	Spring washer	Spannscheibe	Rondelle tendeuse
42	05756425	1	Terminal	Klemme	Borne
43	05756421	1	End plate	Abschlußplatte	Plaque finale

VM17-Dev. BCM05 BEM harness
VM17-Vorr. BCM05 BEM Kabelbaum
VM17-Disp. BCM05 BEM harnais

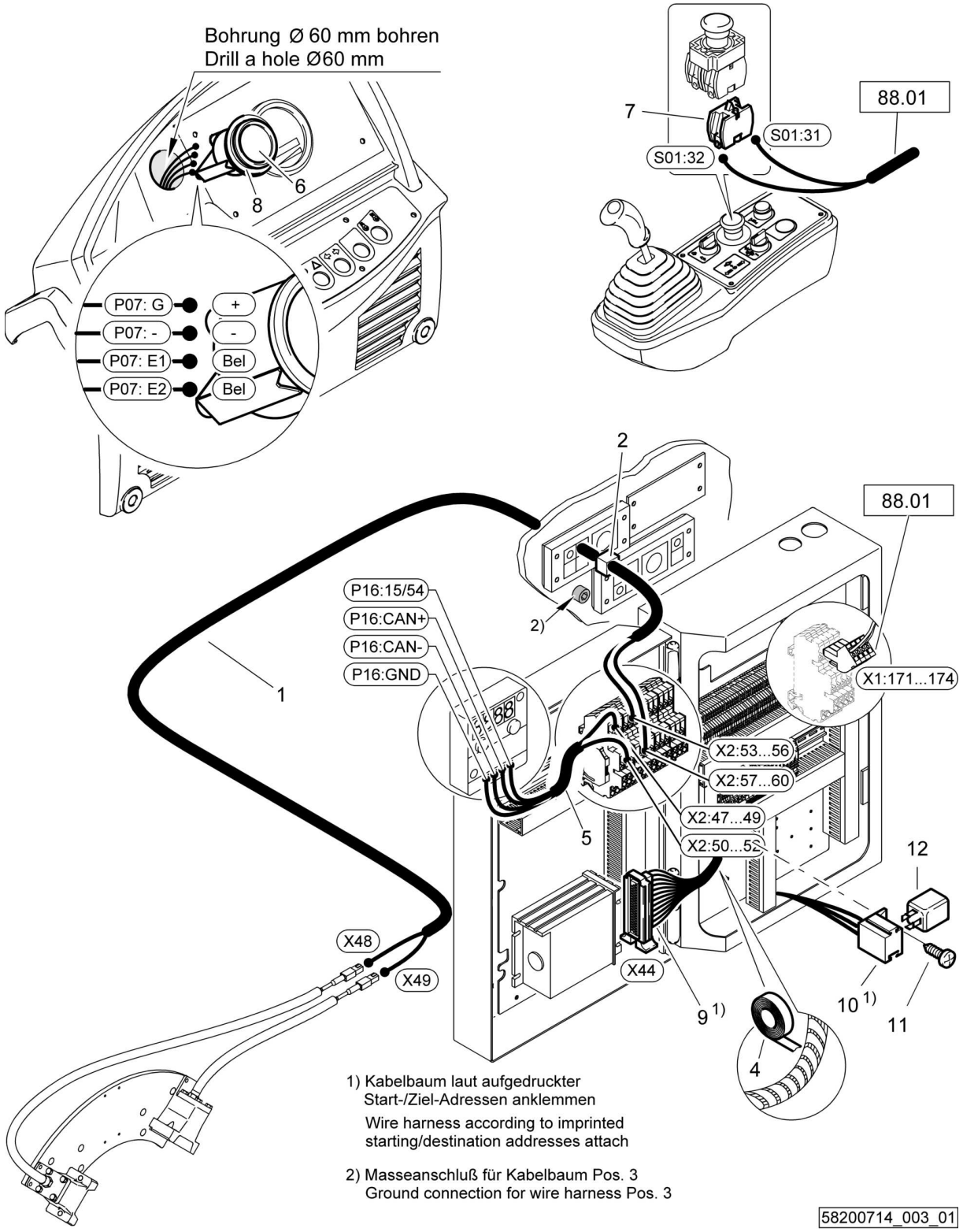

1) Kabelbaum laut aufgedruckter Start-/Ziel-Adressen anklemmen
Wire harness according to imprinted starting/destination addresses attach

2) Masseanschluß für Kabelbaum Pos. 3
Ground connection for wire harness Pos. 3

VM17-Dev. BCM05 BEM harness
VM17-Vorr. BCM05 BEM Kabelbaum
VM17-Disp. BCM05 BEM harnais

58200714 1001 1

BOMAG FAYAT GROUP

Pos. Pos. Pos.	Part no. Teilenr. No.piece	Qty. Menge Qte.	Description	Benennung	Designation
1	58260266	1	Wire harness	Kabelbaum	Faisceau de câbles
2	05756809	1	Wall duct	Durchführungstülle	Douille de traversee
4	00573421	4,00 dm	Wrapping band	Wickelband	Bande d'enroulement
5	58260265	1	Wiring	Verkabelung	Câbles
6	05971088	1	Display	Anzeige	Affichage
7	05762301	1	Switch,normally closed	Schalterblock,Öffner	Contacteur, pos. fermé
8	05971091	1	Shim	Beilagring	Cale
9	58260591	1	Wiring	Verkabelung	Câbles
10	58260589	1	Wiring	Verkabelung	Câbles
11	07860510	1	Screw	Schraube	Vis
12	05768203	1	Potential transformer	Spannungswandler	Transformat.de potentiel

S/N 101583411001 ▶ S/N 101583411259

VM17-Dev. BCM05 BEM harness
VM17-Vorr. BCM05 BEM Kabelbaum
VM17-Disp. BCM05 BEM harnais

58200739_003_01

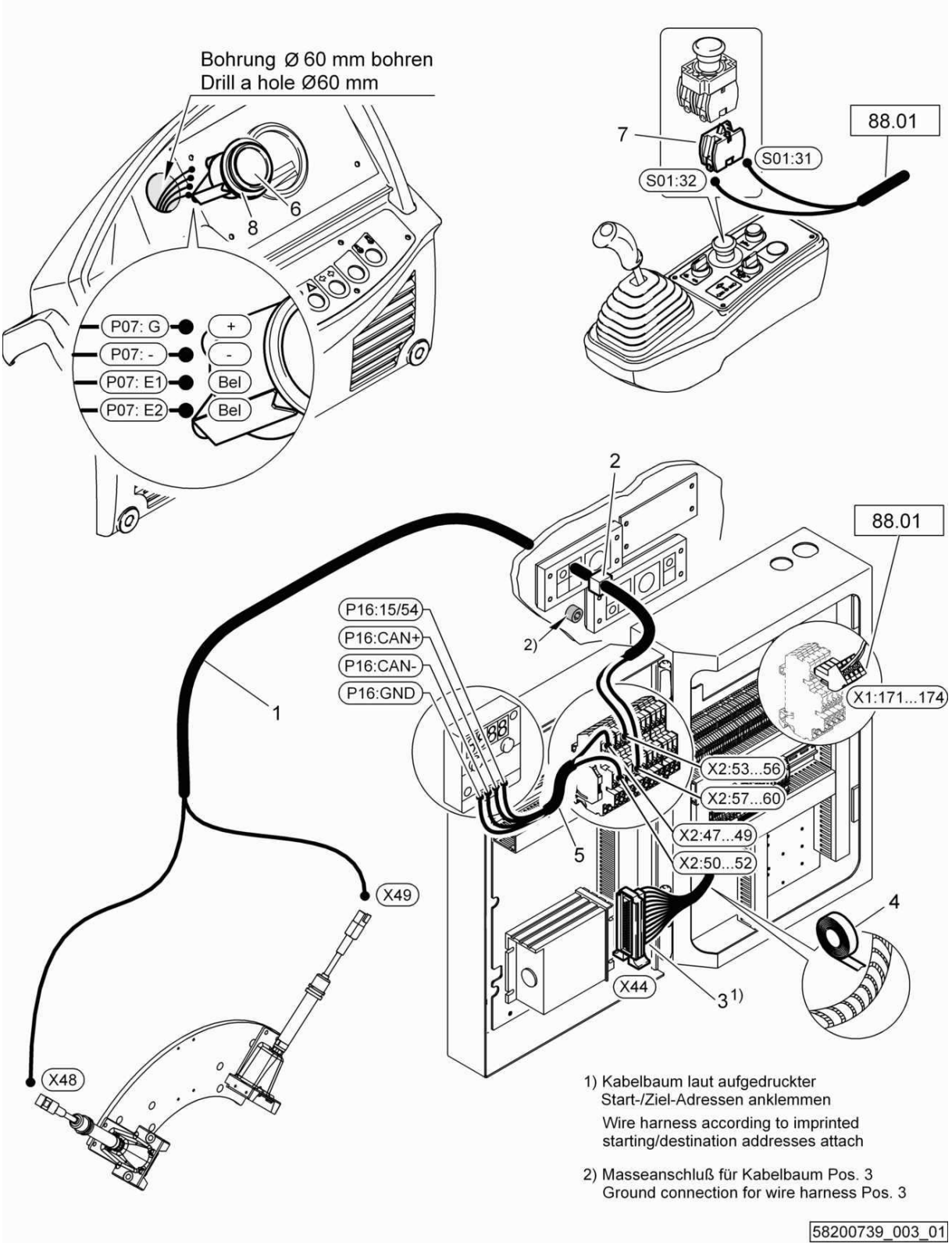

VM17-Dev. BCM05 BEM harness
VM17-Vorr. BCM05 BEM Kabelbaum
VM17-Disp. BCM05 BEM harnais

58200739 1001 1

BOMAG FAYAT GROUP

Pos. Pos. Pos.	Part no. Teilenr. No.piece	Qty. Menge Qte.	Description	Benennung	Designation
1	58260266	1	Wire harness	Kabelbaum	Faisceau de câbles
2	05756809	1	Wall duct	Durchführungstülle	Douille de traversee
3	58260269	1	Wiring	Verkabelung	Câbles
4	00573421	4,00 dm	Wrapping band	Wickelband	Bande d'enroulement
5	58260265	1	Wiring	Verkabelung	Câbles
6	05971088	1	Display	Anzeige	Affichage
7	05762301	1	Switch,normally closed	Schalterblock,Öffner	Contacteur, pos. fermé
8	05971091	1	Shim	Beilagring	Cale

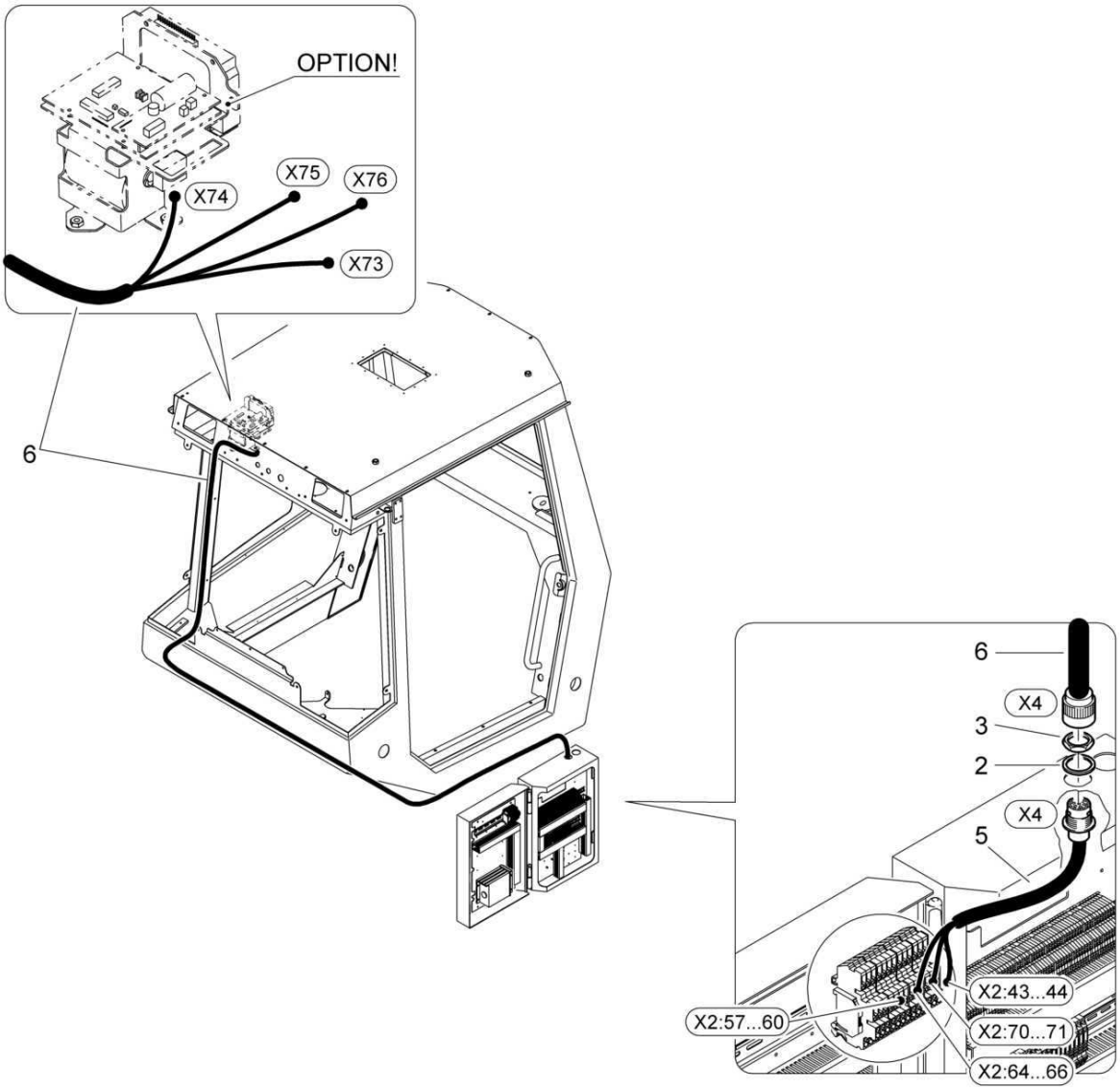
OPTION!
X74
X75
X76
X73
6
6
X4
3
2
X4
5
X2:43...44
X2:57...60
X2:70...71
X2:64...66

VM17-Dev. BCM05 BEM harness
VM17-Vorr. BCM05 BEM Kabelbaum
VM17-Disp. BCM05 BEM harnais

58200714 1001 1

BOMAG FAYAT GROUP

Pos. Pos. Pos.	Part no. Teilenr. No.piece	Qty. Menge Qte.	Description	Benennung	Designation
2	05756910	1	Washer	Scheibe	Disque
3	05756909	1	Nut	Mutter	Ecrou
5	58260463	1	Wire harness	Kabelbaum	Faisceau de câbles
6	58260462	1	Wire harness	Kabelbaum	Faisceau de câbles

VM17-Dev. BCM05 BEM harness
VM17-Vorr. BCM05 BEM Kabelbaum
VM17-Disp. BCM05 BEM harnais

58200739_004_00

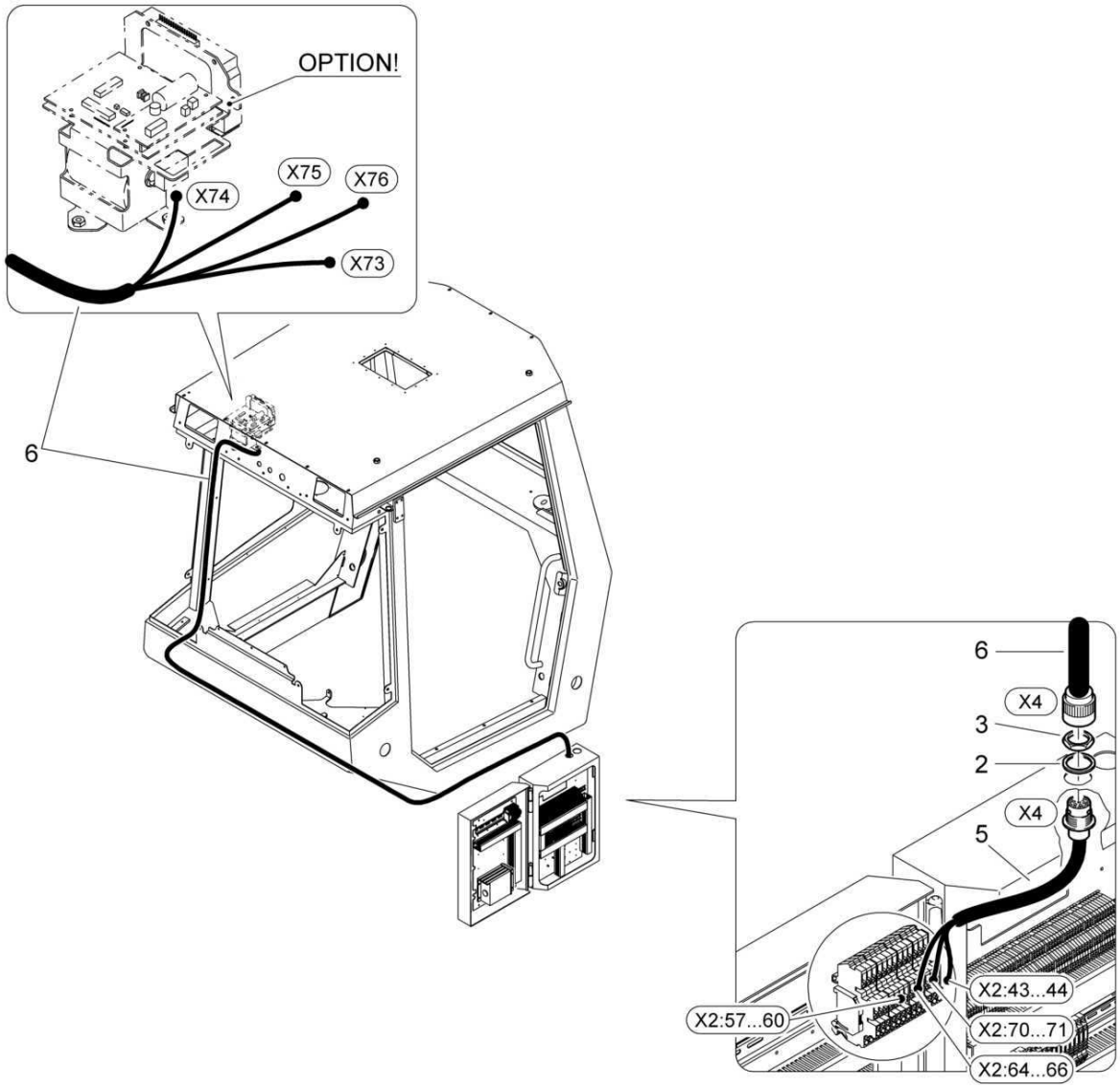

VM17-Dev. BCM05 BEM harness
VM17-Vorr. BCM05 BEM Kabelbaum
VM17-Disp. BCM05 BEM harnais

58200739 1001 1

BOMAG FAYAT GROUP

Pos. Pos. Pos.	Part no. Teilenr. No.piece	Qty. Menge Qte.	Description	Benennung	Designation
2	05756910	1	Washer	Scheibe	Disque
3	05756909	1	Nut	Mutter	Ecrou
5	58260463	1	Wire harness	Kabelbaum	Faisceau de câbles
6	58260462	1	Wire harness	Kabelbaum	Faisceau de câbles

S/N 101583411082 ▶ S/N 101583411155

VM19-Dev.BCM05 support interf.
VM19-Vorr.BCM05 Halter Interf.
VM19-Disp.BCM05 support interf.

58200712_000_05

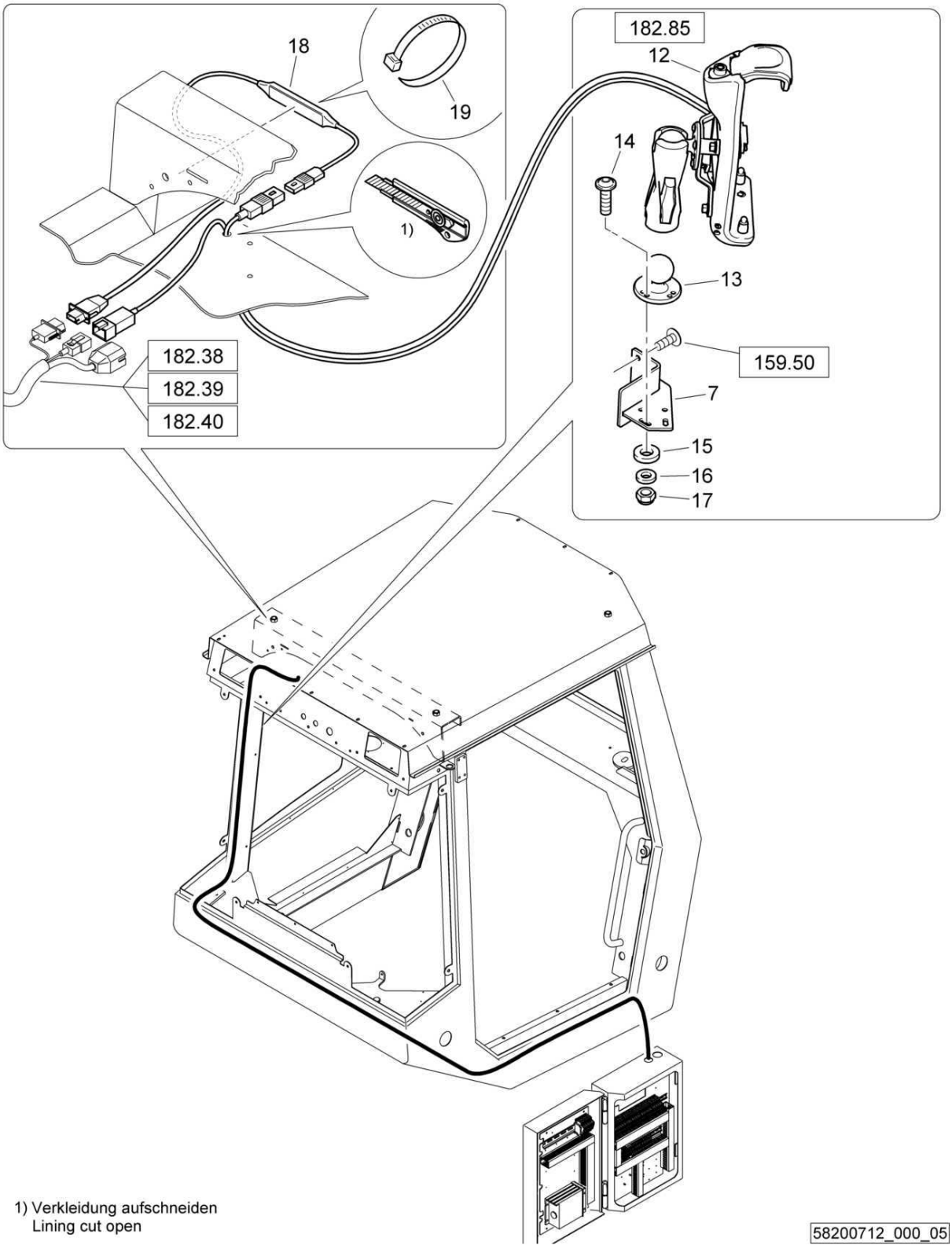

1) Verkleidung aufschneiden
Lining cut open

58200712_000_05

VM19-Dev.BCM05 support interf.
VM19-Vorr.BCM05 Halter Interf.
VM19-Disp.BCM05 support interf.

58200712 1001 1

BOMAG FAYAT GROUP

Pos. Pos. Pos.	Part no. Teilenr. No.piece	Qty. Menge Qte.	Description	Benennung	Designation
7	58203603	1	Holder	Halter	Support
12	58270278	1	Holder,assembled	Halter,montiert	Support,assemblé
13	05991409	1	Receptacle	Aufnahme	Griffe
14	07210898	4	Pens head screw	Linsenschraube	Vis à tête cylindrique bombée
15	08590617	4	Washer	Scheibe	Disque
16	08751053	4	Spring washer	Spannscheibe	Rondelle tendeuse
17	08130508	4	Safety nut	Sechskantmutter selb.sich	Ecrou de sûreté
18	05767402	1	Interface	Interface	Interface
19	06911048	2	Cable strap	Insulokkabelband	Bande isolante

VM19-Dev.BCM05 support interf.
VM19-Vorr.BCM05 Halter Interf.
VM19-Disp.BCM05 support interf.

58200712_000_04

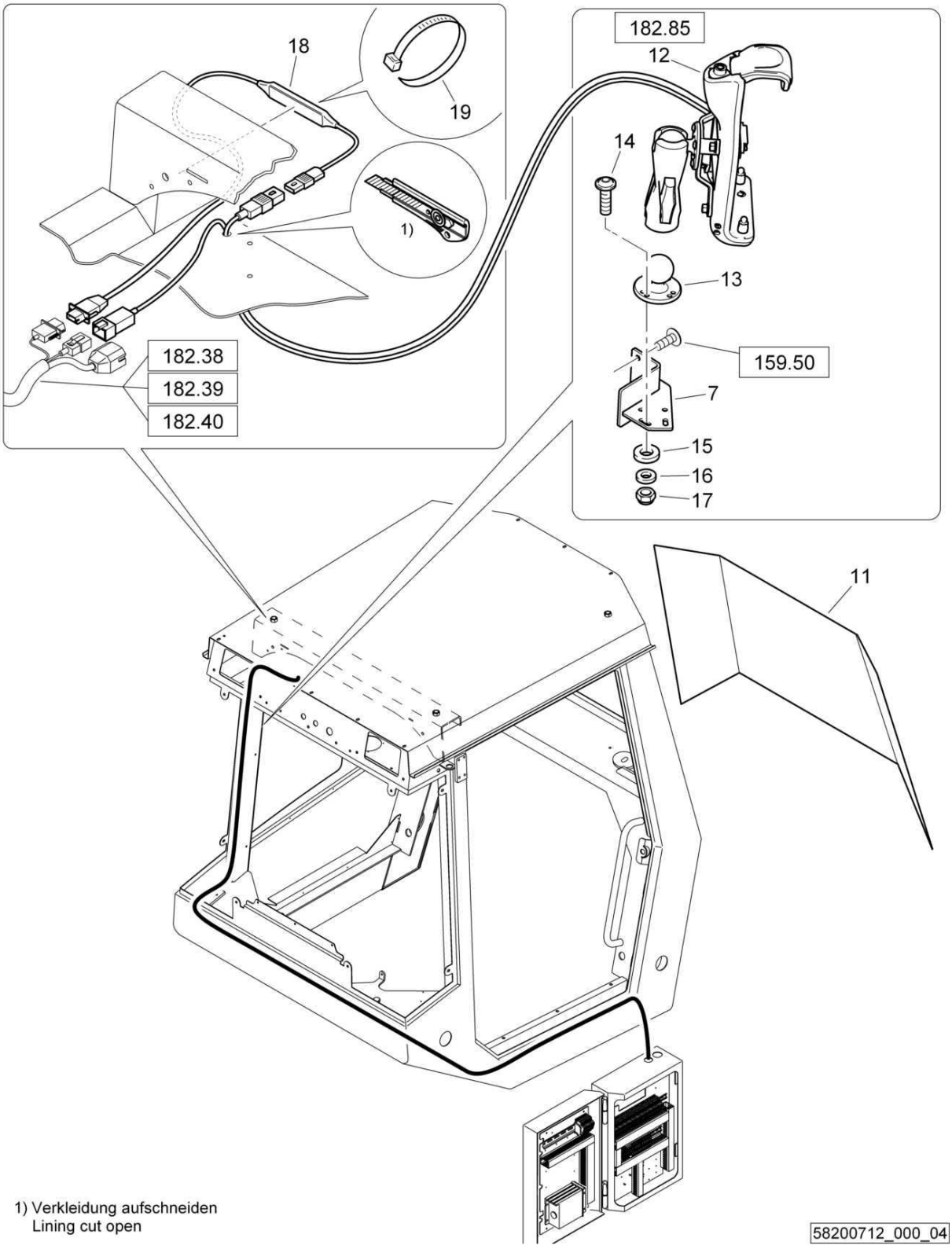

1) Verkleidung aufschneiden
Lining cut open

VM19-Dev.BCM05 support interf.
VM19-Vorr.BCM05 Halter Interf.
VM19-Disp.BCM05 support interf.

58200712 1001 1

BOMAG FAYAT GROUP

Pos. Pos. Pos.	Part no. Teilenr. No.piece	Qty. Menge Qte.	Description	Benennung	Designation
7	58203603	1	Holder	Halter	Support
11	05571318	1	Sun protection film	Sonnenschutzfolie	Film protection solaire
12	58270278	1	Holder,assembled	Halter,montiert	Support,assemblé
13	05991409	1	Receptacle	Aufnahme	Griffe
14	07210898	4	Pens head screw	Linsenschraube	Vis à tête cylindrique bombée
15	08590617	4	Washer	Scheibe	Disque
16	08751053	4	Spring washer	Spannscheibe	Rondelle tendeuse
17	08130508	4	Safety nut	Sechskantmutter selb.sich	Ecrou de sûreté
18	05767402	1	Interface	Interface	Interface
19	06911048	2	Cable strap	Insulokkabelband	Bande isolante

S/N 101583411040 ▶ S/N 101583411044

VM19-Dev.BCM05 support interf.
VM19-Vorr.BCM05 Halter Interf.
VM19-Disp.BCM05 support interf.

58200712_000_03

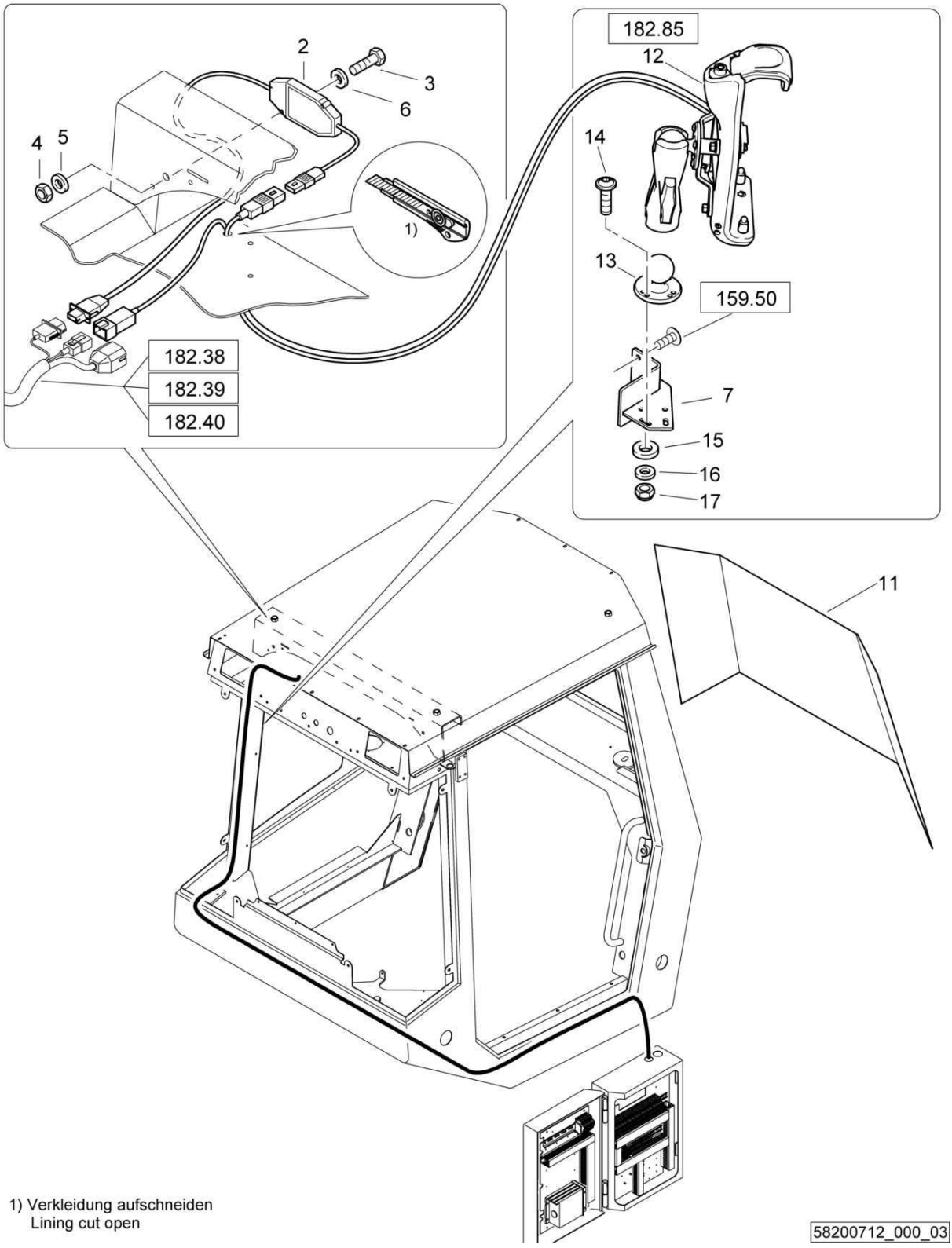

1) Verkleidung aufschneiden
Lining cut open

VM19-Dev.BCM05 support interf.
VM19-Vorr.BCM05 Halter Interf.
VM19-Disp.BCM05 support interf.

58200712 1001 1

BOMAG FAYAT GROUP

Pos. Pos. Pos.	Part no. Teilenr. No.piece	Qty. Menge Qte.	Description	Benennung	Designation
2	05766825	1	Interface	Interface	Interface
3	07130528	2	Hexagon bolt	Sechskantschraube	Vis à tête hexagonale
4	08110508	2	Hexagon nut	Sechskantmutter	Ecrou hexagonal
5	08751053	2	Spring washer	Spannscheibe	Rondelle tendeuse
6	08510511	2	Washer	Scheibe	Disque
7	58203603	1	Holder	Halter	Support
11	05571318	1	Sun protection film	Sonnenschutzfolie	Film protection solaire
12	58270278	1	Holder,assembled	Halter,montiert	Support,assemblé
13	05991409	1	Receptacle	Aufnahme	Griffe
14	07210898	4	Pens head screw	Linsenschraube	Vis à tête cylindrique bombée
15	08590617	4	Washer	Scheibe	Disque
16	08751053	4	Spring washer	Spannscheibe	Rondelle tendeuse
17	08130508	4	Safety nut	Sechskantmutter selb.sich	Ecrou de sûreté

S/N 101583411018 ▶ S/N 101583411039

VM19-Dev.BCM05 support interf.
VM19-Vorr.BCM05 Halter Interf.
VM19-Disp.BCM05 support interf.

58200712_000_02

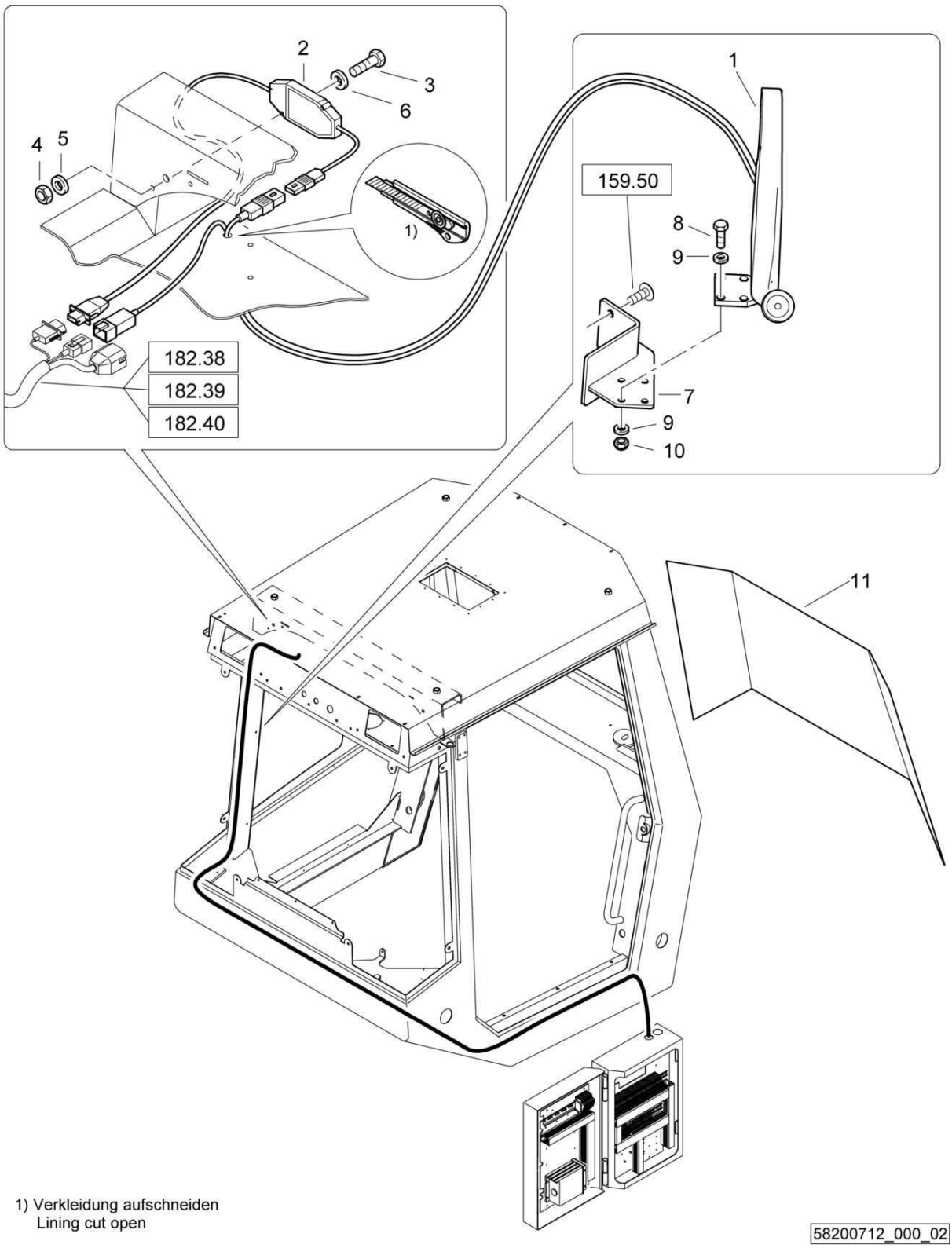

1) Verkleidung aufschneiden
Lining cut open

VM19-Dev.BCM05 support interf.
VM19-Vorr.BCM05 Halter Interf.
VM19-Disp.BCM05 support interf.

58200712 1001 1

BOMAG FAYAT GROUP

Pos. Pos. Pos.	Part no. Teilenr. No.piece	Qty. Menge Qte.	Description	Benennung	Designation
1	05767164	1	Holder	Halter	Support
2	05766825	1	Interface	Interface	Interface
3	07130528	2	Hexagon bolt	Sechskantschraube	Vis à tête hexagonale
4	08110508	2	Hexagon nut	Sechskantmutter	Ecrou hexagonal
5	08751053	2	Spring washer	Spannscheibe	Rondelle tendeuse
6	08510511	2	Washer	Scheibe	Disque
7	58203535	1	Holder	Halter	Support
8	07140641	4	Hexagon bolt	Sechskantschraube	Vis à tête hexagonale
9	08751064	8	Spring washer	Spannscheibe	Rondelle tendeuse
10	08110620	4	Hexagon nut	Sechskantmutter	Ecrou hexagonal
11	05571318	1	Sun protection film	Sonnenschutzfolie	Film protection solaire

S/N 101583411012 ▶ S/N 101583411017

VM19-Dev.BCM05 support interf.
VM19-Vorr.BCM05 Halter Interf.
VM19-Disp.BCM05 support interf.

58200712_000_02

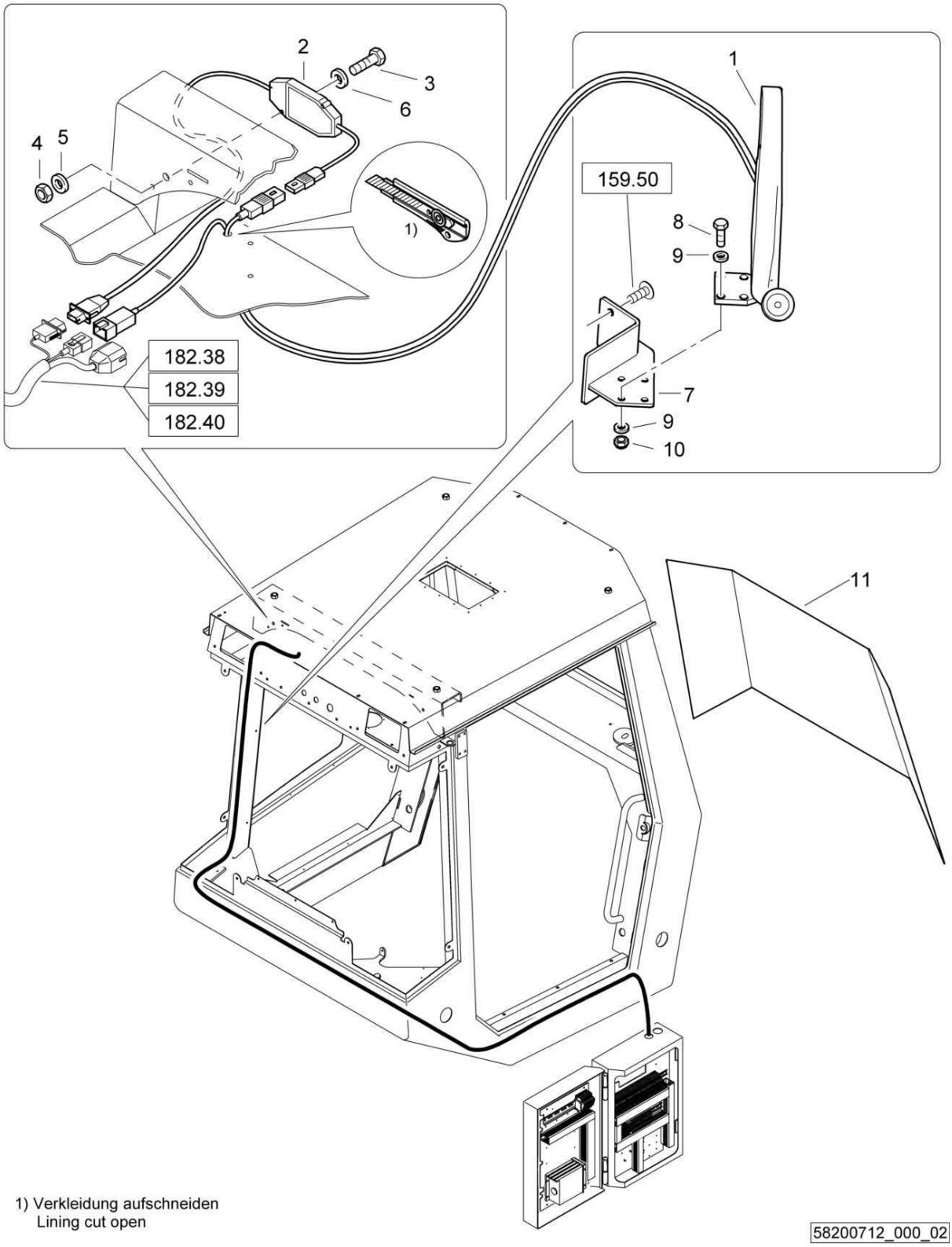

1) Verkleidung aufschneiden
Lining cut open

VM19-Dev.BCM05 support interf.
VM19-Vorr.BCM05 Halter Interf.
VM19-Disp.BCM05 support interf.

58200712 1001 1

BOMAG FAYAT GROUP

Pos. Pos. Pos.	Part no. Teilenr. No.piece	Qty. Menge Qte.	Description	Benennung	Designation
1	05767164	1	Holder	Halter	Support
2	05766825	1	Interface	Interface	Interface
3	07130528	2	Hexagon bolt	Sechskantschraube	Vis à tête hexagonale
4	08110508	2	Hexagon nut	Sechskantmutter	Ecrou hexagonal
5	08751053	2	Spring washer	Spannscheibe	Rondelle tendeuse
6	08510511	2	Washer	Scheibe	Disque
7	58203208	1	Holder	Halter	Support
8	07140641	4	Hexagon bolt	Sechskantschraube	Vis à tête hexagonale
9	08751064	8	Spring washer	Spannscheibe	Rondelle tendeuse
10	08110620	4	Hexagon nut	Sechskantmutter	Ecrou hexagonal
11	05571318	1	Sun protection film	Sonnenschutzfolie	Film protection solaire

S/N 101583411009 ▶ S/N 101583411011

VM19-Dev.BCM05 support interf.
VM19-Vorr.BCM05 Halter Interf.
VM19-Disp.BCM05 support interf.

58200712_000_02

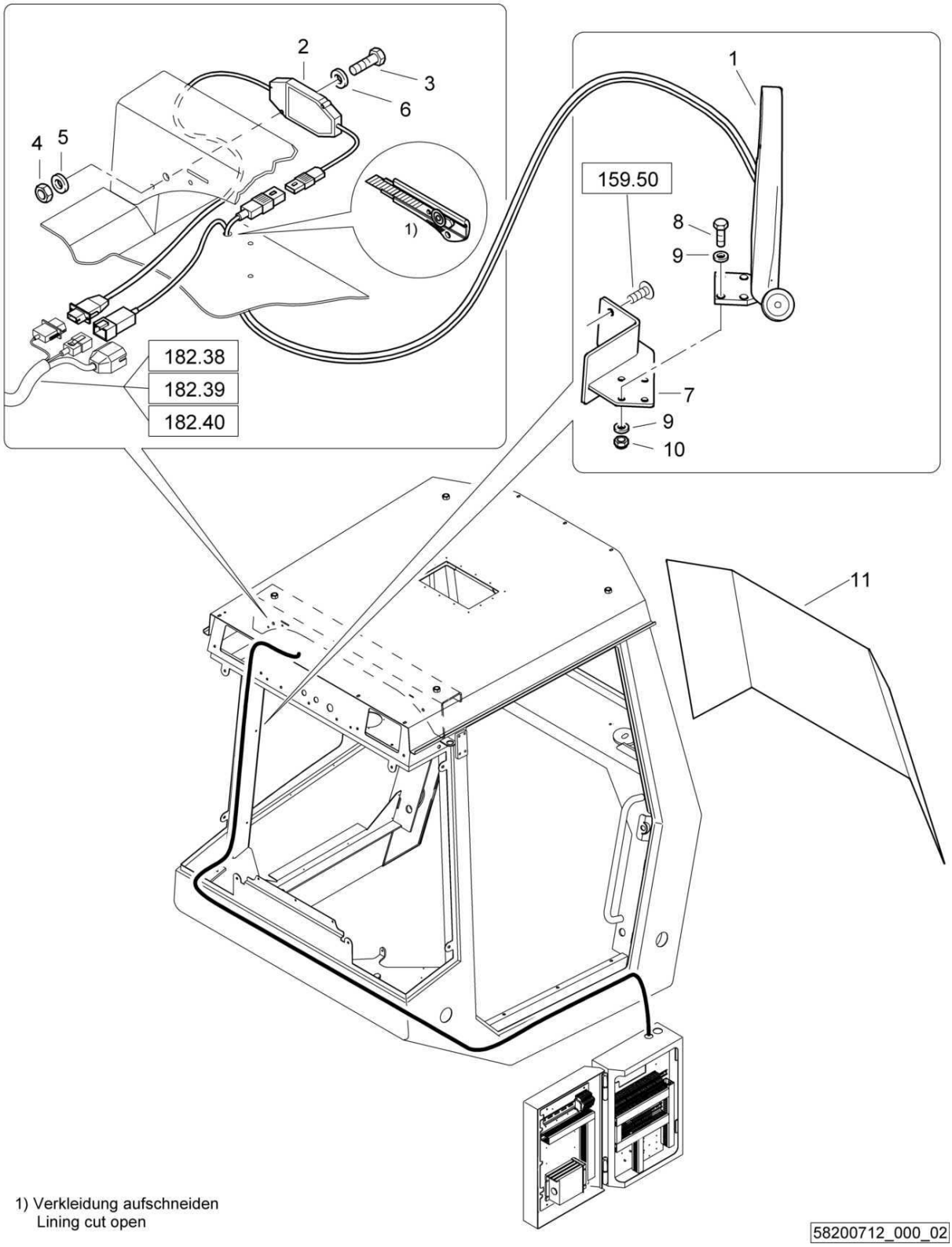

1) Verkleidung aufschneiden
Lining cut open

VM19-Dev.BCM05 support interf.
VM19-Vorr.BCM05 Halter Interf.
VM19-Disp.BCM05 support interf.

58200712 1001 1

BOMAG FAYAT GROUP

Pos. Pos. Pos.	Part no. Teilenr. No.piece	Qty. Menge Qte.	Description	Benennung	Designation
1	58270262	1	Holder	Halter	Support
2	05766825	1	Interface	Interface	Interface
3	07130528	2	Hexagon bolt	Sechskantschraube	Vis à tête hexagonale
4	08110508	2	Hexagon nut	Sechskantmutter	Ecrou hexagonal
5	08751053	2	Spring washer	Spannscheibe	Rondelle tendeuse
6	08510511	2	Washer	Scheibe	Disque
7	58203208	1	Holder	Halter	Support
8	07140641	4	Hexagon bolt	Sechskantschraube	Vis à tête hexagonale
9	08751064	8	Spring washer	Spannscheibe	Rondelle tendeuse
10	08110620	4	Hexagon nut	Sechskantmutter	Ecrou hexagonal
11	05571318	1	Sun protection film	Sonnenschutzfolie	Film protection solaire

S/N 101583411001 ▶ S/N 101583411008

VM19-Dev.BCM05 support interf.
VM19-Vorr.BCM05 Halter Interf.
VM19-Disp.BCM05 support interf.

58200712_000_02

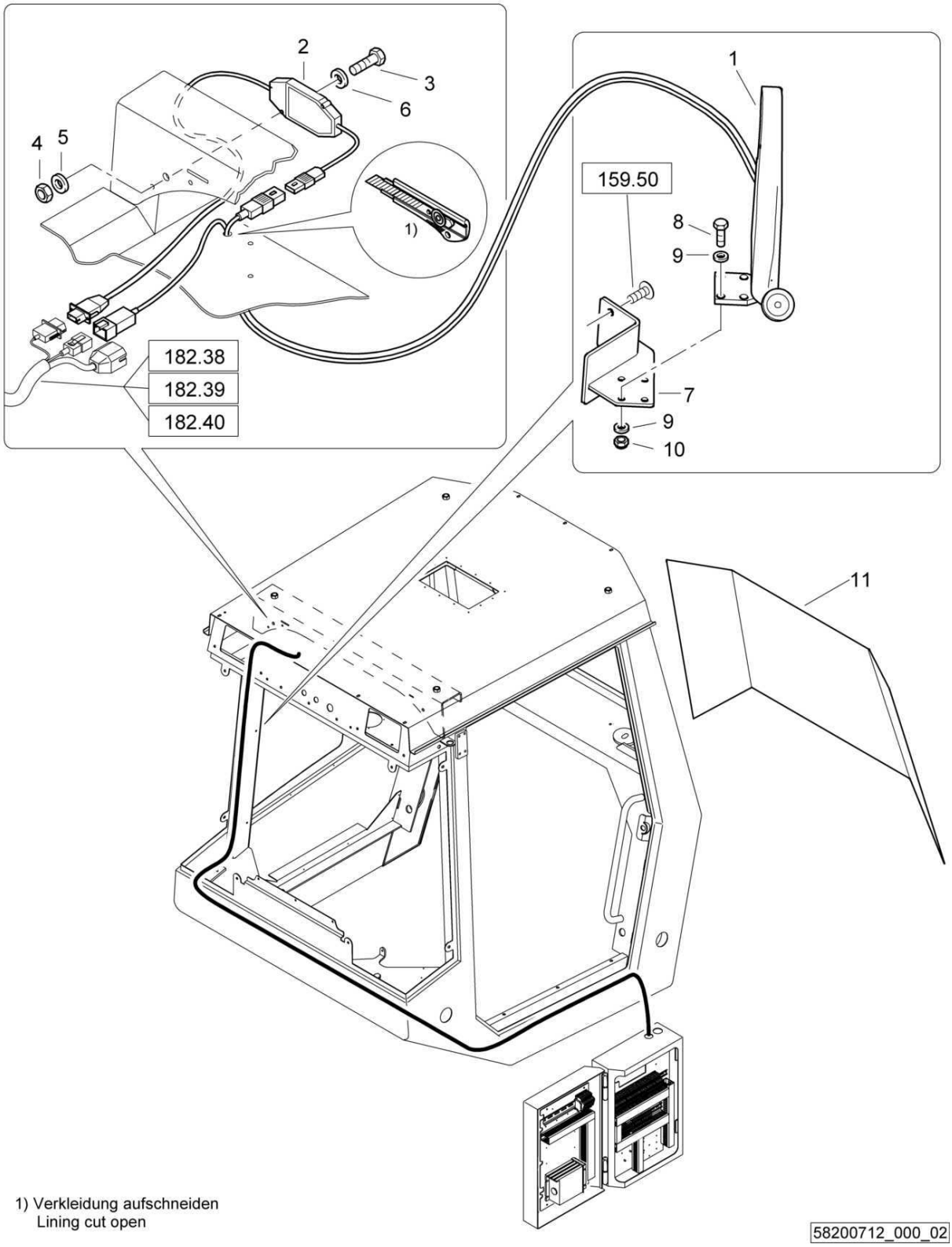

1) Verkleidung aufschneiden
Lining cut open

VM19-Dev.BCM05 support interf.
VM19-Vorr.BCM05 Halter Interf.
VM19-Disp.BCM05 support interf.

58200712 1001 1

BOMAG FAYAT GROUP

Pos. Pos. Pos.	Part no. Teilenr. No.piece	Qty. Menge Qte.	Description	Benennung	Designation
1	05766827	1	Holder	Halter	Support
2	05766825	1	Interface	Interface	Interface
3	07130528	2	Hexagon bolt	Sechskantschraube	Vis à tête hexagonale
4	08110508	2	Hexagon nut	Sechskantmutter	Ecrou hexagonal
5	08751053	2	Spring washer	Spannscheibe	Rondelle tendeuse
6	08510511	2	Washer	Scheibe	Disque
7	58203208	1	Holder	Halter	Support
8	07140641	4	Hexagon bolt	Sechskantschraube	Vis à tête hexagonale
9	08751064	8	Spring washer	Spannscheibe	Rondelle tendeuse
10	08110620	4	Hexagon nut	Sechskantmutter	Ecrou hexagonal
11	05571318	1	Sun protection film	Sonnenschutzfolie	Film protection solaire

S/N 101583411260 ▶

VM21-BTM prof without cab
VM21-BTM prof ohne Kabine
VM21-BTM prof sans cabine

58200356_001_03

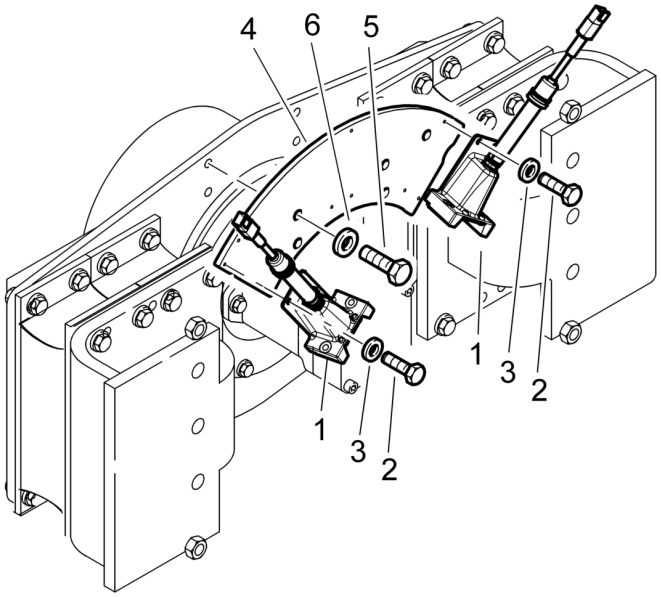

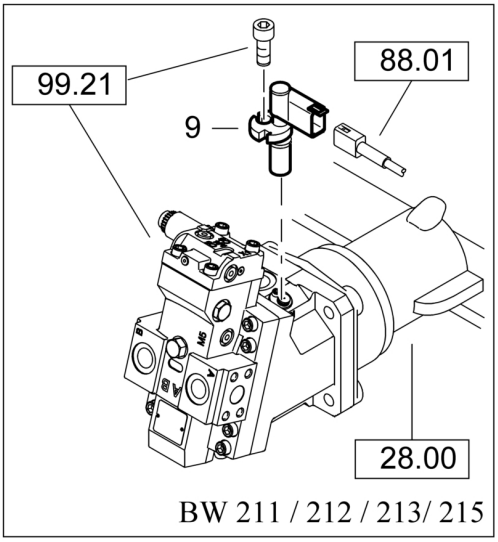

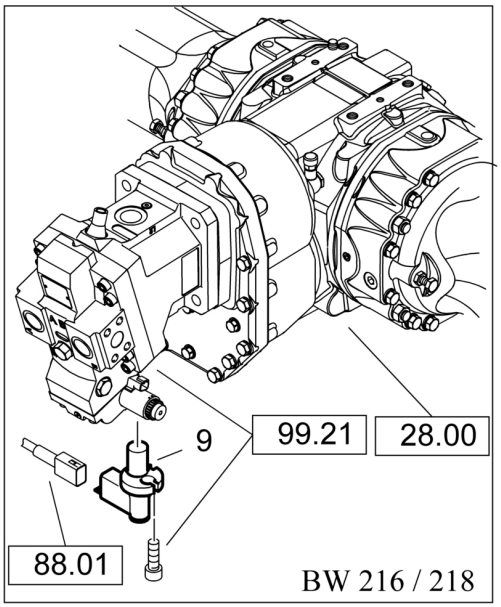

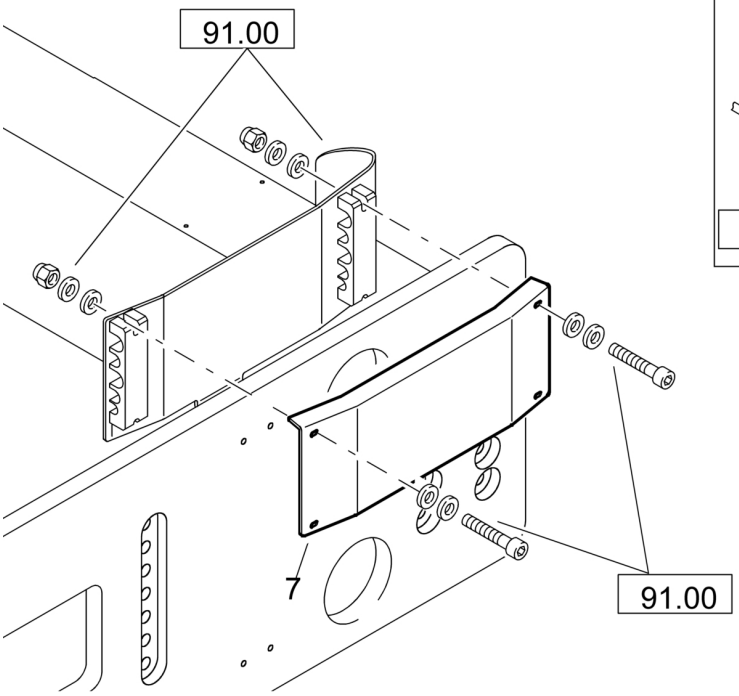

58200356_001_03

VM21-BTM prof without cab
VM21-BTM prof ohne Kabine
VM21-BTM prof sans cabine

58200356 1001 1

BOMAG FAYAT GROUP

Pos. Pos. Pos.	Part no. Teilenr. No.piece	Qty. Menge Qte.	Description	Benennung	Designation
1	05767038	2	Transducer unit	Aufnehmereinheit	Contrôle
2	07140626	8	Hexagon bolt	Sechskantschraube	Vis à tête hexagonale
3	08751064	8	Spring washer	Spannscheibe	Rondelle tendeuse
4	58003011	1	Holder	Halter	Support
5	07141224	4	Hexagon bolt	Sechskantschraube	Vis à tête hexagonale
6	08511324	4	Washer	Scheibe	Disque
7	58080123	1	Cover plate	Abdeckblech	Tôle de recouvrement
9	05818862	1	Speed sensor	Drehzahlsensor	Capteur de vitesse

VM21-BTM prof without cab
VM21-BTM prof ohne Kabine
VM21-BTM prof sans cabine

58200740_001_01

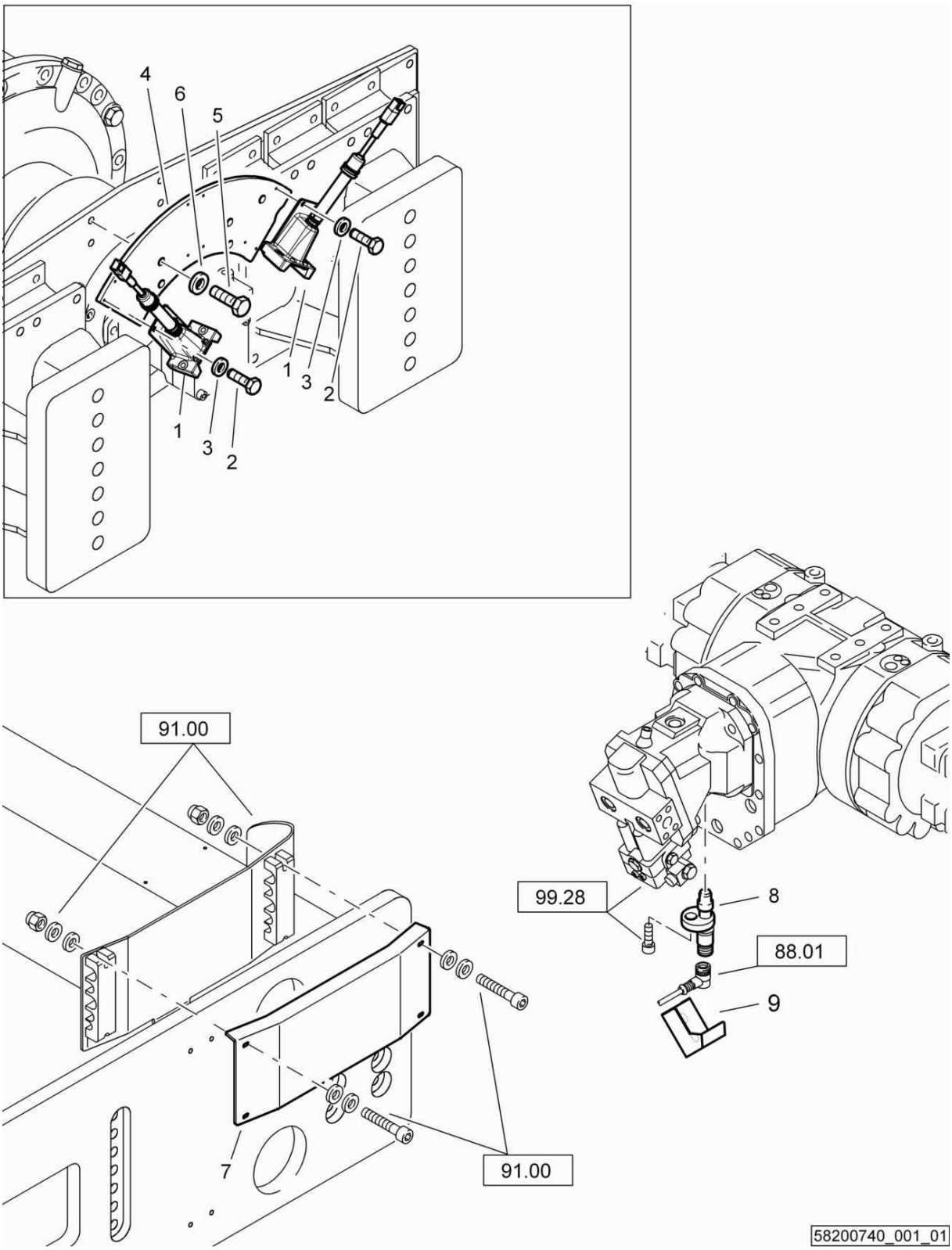

VM21-BTM prof without cab
VM21-BTM prof ohne Kabine
VM21-BTM prof sans cabine

58200740 1001 1

BOMAG FAYAT GROUP

Pos. Pos. Pos.	Part no. Teilenr. No.piece	Qty. Menge Qte.	Description	Benennung	Designation
1	05767038	2	Transducer unit	Aufnehmereinheit	Contrôle
2	07140626	8	Hexagon bolt	Sechskantschraube	Vis à tête hexagonale
3	08751064	8	Spring washer	Spannscheibe	Rondelle tendeuse
4	58003011	1	Holder	Halter	Support
5	07141224	4	Hexagon bolt	Sechskantschraube	Vis à tête hexagonale
6	08511324	4	Washer	Scheibe	Disque
7	58080123	1	Cover plate	Abdeckblech	Tôle de recouvrement
8	05817062	1	Rpm sending unit	Drehzahlgeber	Capteur compte-tour
9	58240147	1	Guard	Schutzblech	Plaque de protection

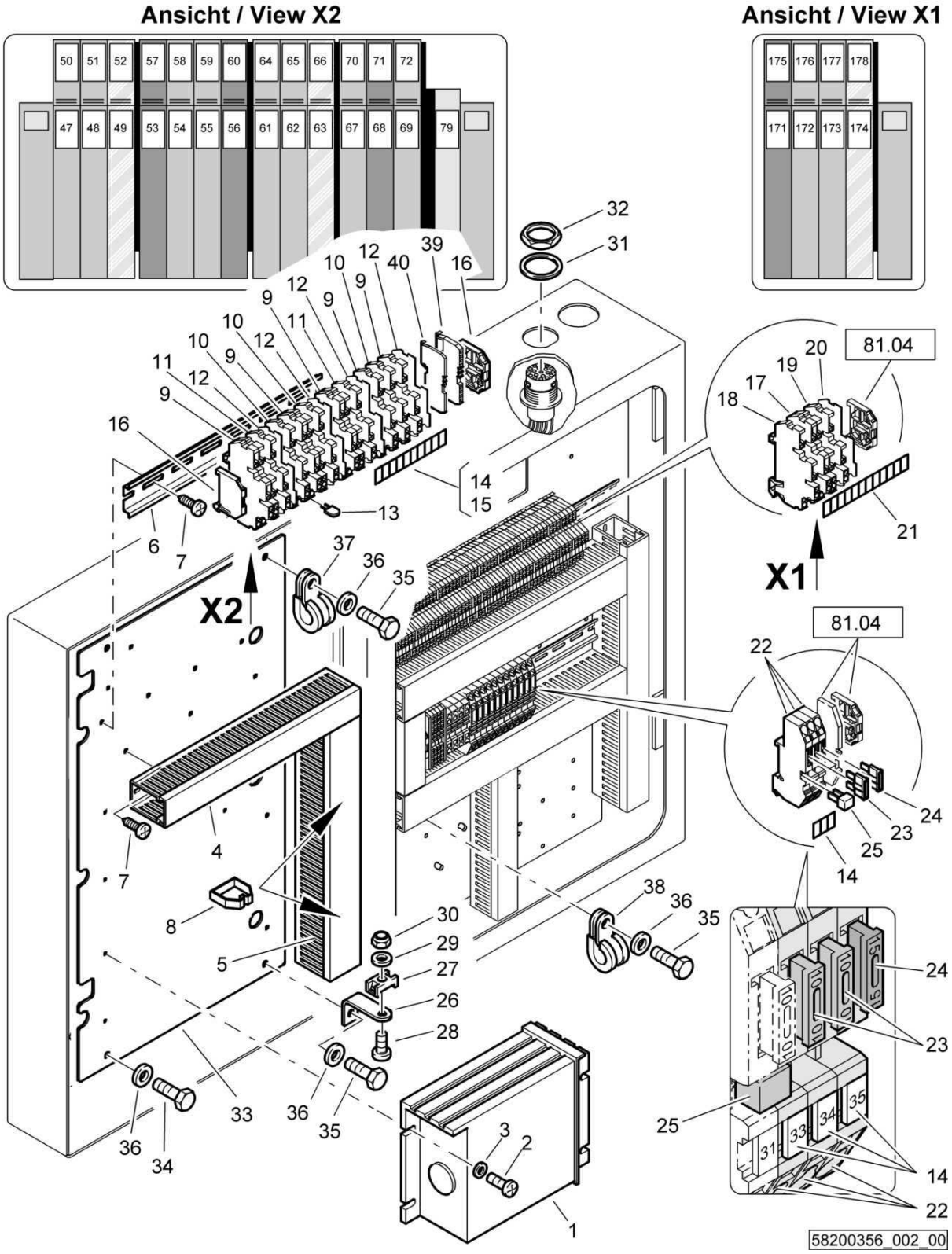
Ansicht / View X2
Ansicht / View X1
50 51 52 57 58 59 60 64 65 66 70 71 72
47 48 49 53 54 55 56 61 62 63 67 68 69 79
175 176 177 178
171 172 173 174
X2
X1
81.04
58200356_002_00

VM21-BTM prof without cab
VM21-BTM prof ohne Kabine
VM21-BTM prof sans cabine

58200356 1001 1

BOMAG FAYAT GROUP

Pos. Pos. Pos.	Part no. Teilenr. No.piece	Qty. Menge Qte.	Description	Benennung	Designation
1	58270274	1	SPS controlling	SPS-Steuerung	Distribution SPS
2	07210416	4	Pens head screw	Linsenschraube	Vis à tête cylindrique bombée
3	08510409	4	Washer	Scheibe	Disque
4	00654006	2,60 dm	Cable channel	Kabelkanal	Canal pour câble
5	00654001	3,70 dm	Cable channel	Kabelkanal	Canal pour câble
6	00577003	2,40 dm	Rail	Schiene	Rail
7	07860510	10	Screw	Schraube	Vis
8	00654012	2	Clip	Halteklammer	Collier
9	05756540	8	Terminal	Klemme	Borne
10	05756538	3	Terminal	Klemme	Borne
11	05756539	2	Terminal	Klemme	Borne
12	05756537	4	End plate	Abschlußplatte	Plaque finale
13	05756536	1	Bridge	Brücke	Pont
14	05756486	1	Sequence of numbers	Zahlenreihe	Numero pour attache
15	05756487	1	Sequence of numbers	Zahlenreihe	Numero pour attache
16	05756417	2	Clamp	Klammer	Attache
17	05756540	2	Terminal	Klemme	Borne
18	05756538	1	Terminal	Klemme	Borne
19	05756539	1	Terminal	Klemme	Borne
20	05756537	1	End plate	Abschlußplatte	Plaque finale
21	05756489	1	Sequence of numbers	Zahlenreihe	Numero pour attache
22	05756436	3	Terminal	Klemme	Borne
23	05751097	2	Flat fuse	Flachsicherung	Fusible plat
24	05751098	1	Flat fuse	Flachsicherung	Fusible plat
25	05756419	1	Bridge	Brücke	Pont
26	58003114	1	Angle	Winkel	Cornière
27	06911203	1	Cableclip	Kabelhalter	Support de câble
28	07210416	1	Pens head screw	Linsenschraube	Vis à tête cylindrique bombée
29	08510409	1	Washer	Scheibe	Disque
30	08130408	1	Safety nut	Sechskantmutter selb.sich	Ecrou de sûreté
31	05756910	1	Washer	Scheibe	Disque
32	05756909	1	Nut	Mutter	Ecrou
33	58270173	1	Mounting plate	Montageplatte	Plaque de montage
34	07140622	2	Hexagon bolt	Sechskantschraube	Vis à tête hexagonale
35	07140626	3	Hexagon bolt	Sechskantschraube	Vis à tête hexagonale
36	08751064	5	Spring washer	Spannscheibe	Rondelle tendeuse
37	05551911	1	Tube clamp	Rohrschelle	Collier de tuyau
38	05551901	1	Tube clamp	Rohrschelle	Collier de tuyau
39	05756425	1	Terminal	Klemme	Borne
40	05756421	1	End plate	Abschlußplatte	Plaque finale

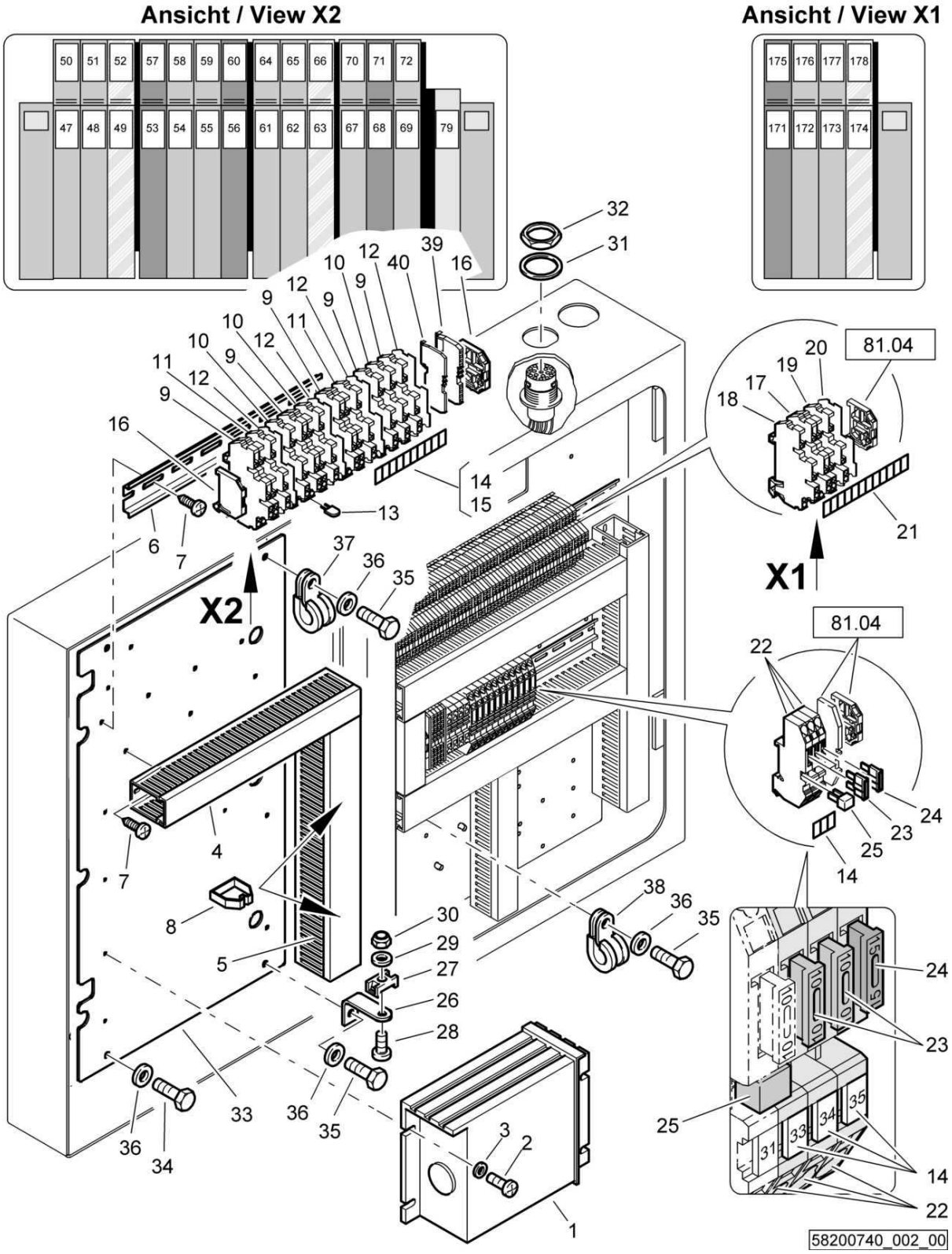
Ansicht / View X2
Ansicht / View X1
X2
X1
81.04
58200740_002_00

VM21-BTM prof without cab
VM21-BTM prof ohne Kabine
VM21-BTM prof sans cabine

58200740 1001 1

BOMAG FAYAT GROUP

Pos. Pos. Pos.	Part no. Teilenr. No.piece	Qty. Menge Qte.	Description	Benennung	Designation
1	58270274	1	SPS controlling	SPS-Steuerung	Distribution SPS
2	07210416	4	Pens head screw	Linsenschraube	Vis à tête cylindrique bombée
3	08510409	4	Washer	Scheibe	Disque
4	00654006	2,60 dm	Cable channel	Kabelkanal	Canal pour câble
5	00654001	3,70 dm	Cable channel	Kabelkanal	Canal pour câble
6	00577003	2,40 dm	Rail	Schiene	Rail
7	07860510	10	Screw	Schraube	Vis
8	00654012	2	Clip	Halteklammer	Collier
9	05756540	8	Terminal	Klemme	Borne
10	05756538	3	Terminal	Klemme	Borne
11	05756539	2	Terminal	Klemme	Borne
12	05756537	4	End plate	Abschlußplatte	Plaque finale
13	05756536	1	Bridge	Brücke	Pont
14	05756486	1	Sequence of numbers	Zahlenreihe	Numero pour attache
15	05756487	1	Sequence of numbers	Zahlenreihe	Numero pour attache
16	05756417	2	Clamp	Klammer	Attache
17	05756540	2	Terminal	Klemme	Borne
18	05756538	1	Terminal	Klemme	Borne
19	05756539	1	Terminal	Klemme	Borne
20	05756537	1	End plate	Abschlußplatte	Plaque finale
21	05756489	1	Sequence of numbers	Zahlenreihe	Numero pour attache
22	05756436	3	Terminal	Klemme	Borne
23	05751097	2	Flat fuse	Flachsicherung	Fusible plat
24	05751098	1	Flat fuse	Flachsicherung	Fusible plat
25	05756419	1	Bridge	Brücke	Pont
26	58003114	1	Angle	Winkel	Cornière
27	06911203	1	Cableclip	Kabelhalter	Support de câble
28	07210416	1	Pens head screw	Linsenschraube	Vis à tête cylindrique bombée
29	08510409	1	Washer	Scheibe	Disque
30	08130408	1	Safety nut	Sechskantmutter selb.sich	Ecrou de sûreté
31	05756910	1	Washer	Scheibe	Disque
32	05756909	1	Nut	Mutter	Ecrou
33	58270173	1	Mounting plate	Montageplatte	Plaque de montage
34	07140622	2	Hexagon bolt	Sechskantschraube	Vis à tête hexagonale
35	07140626	3	Hexagon bolt	Sechskantschraube	Vis à tête hexagonale
36	08751064	5	Spring washer	Spannscheibe	Rondelle tendeuse
37	05551911	1	Tube clamp	Rohrschelle	Collier de tuyau
38	05551901	1	Tube clamp	Rohrschelle	Collier de tuyau
39	05756425	1	Terminal	Klemme	Borne
40	05756421	1	End plate	Abschlußplatte	Plaque finale

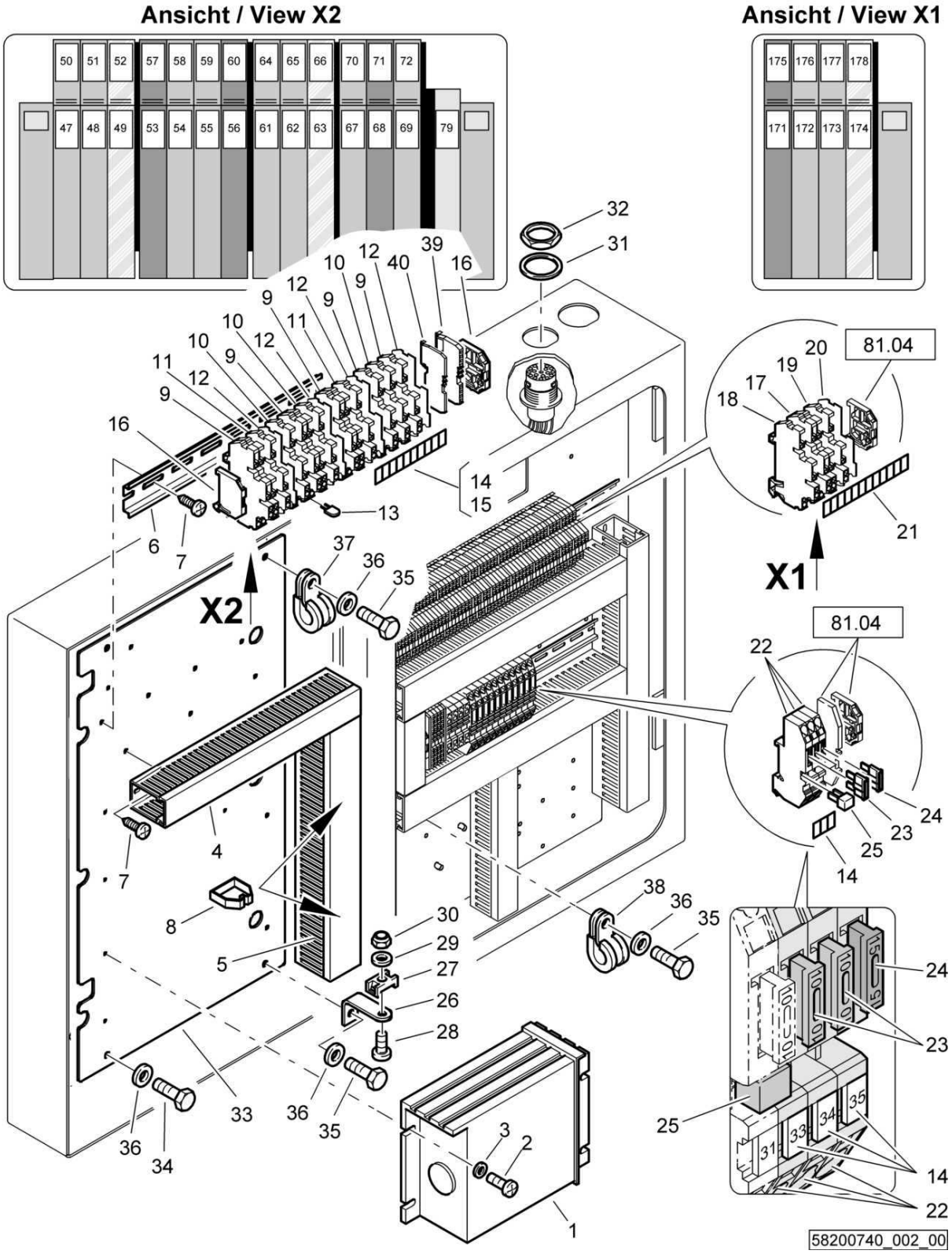
Ansicht / View X2
Ansicht / View X1
50 51 52 57 58 59 60 64 65 66 70 71 72
47 48 49 53 54 55 56 61 62 63 67 68 69 79
175 176 177 178
171 172 173 174
X2
X1
81.04
81.04
58200740_002_00

VM21-BTM prof without cab
VM21-BTM prof ohne Kabine
VM21-BTM prof sans cabine

58200740 1001 1

BOMAG FAYAT GROUP

Pos. Pos. Pos.	Part no. Teilenr. No.piece	Qty. Menge Qte.	Description	Benennung	Designation
1	58270234	1	SPS controlling	SPS-Steuerung	Distribution SPS
2	07210416	4	Pens head screw	Linsenschraube	Vis à tête cylindrique bombée
3	08510409	4	Washer	Scheibe	Disque
4	00654006	2,60 dm	Cable channel	Kabelkanal	Canal pour câble
5	00654001	3,70 dm	Cable channel	Kabelkanal	Canal pour câble
6	00577003	2,40 dm	Rail	Schiene	Rail
7	07860510	10	Screw	Schraube	Vis
8	00654012	2	Clip	Halteklammer	Collier
9	05756540	8	Terminal	Klemme	Borne
10	05756538	3	Terminal	Klemme	Borne
11	05756539	2	Terminal	Klemme	Borne
12	05756537	4	End plate	Abschlußplatte	Plaque finale
13	05756536	1	Bridge	Brücke	Pont
14	05756486	1	Sequence of numbers	Zahlenreihe	Numero pour attache
15	05756487	1	Sequence of numbers	Zahlenreihe	Numero pour attache
16	05756417	2	Clamp	Klammer	Attache
17	05756540	2	Terminal	Klemme	Borne
18	05756538	1	Terminal	Klemme	Borne
19	05756539	1	Terminal	Klemme	Borne
20	05756537	1	End plate	Abschlußplatte	Plaque finale
21	05756489	1	Sequence of numbers	Zahlenreihe	Numero pour attache
22	05756436	3	Terminal	Klemme	Borne
23	05751097	2	Flat fuse	Flachsicherung	Fusible plat
24	05751098	1	Flat fuse	Flachsicherung	Fusible plat
25	05756419	1	Bridge	Brücke	Pont
26	58003114	1	Angle	Winkel	Cornière
27	06911203	1	Cableclip	Kabelhalter	Support de câble
28	07210416	1	Pens head screw	Linsenschraube	Vis à tête cylindrique bombée
29	08510409	1	Washer	Scheibe	Disque
30	08130408	1	Safety nut	Sechskantmutter selb.sich	Ecrou de sûreté
31	05756910	1	Washer	Scheibe	Disque
32	05756909	1	Nut	Mutter	Ecrou
33	58270173	1	Mounting plate	Montageplatte	Plaque de montage
34	07140622	2	Hexagon bolt	Sechskantschraube	Vis à tête hexagonale
35	07140626	3	Hexagon bolt	Sechskantschraube	Vis à tête hexagonale
36	08751064	5	Spring washer	Spannscheibe	Rondelle tendeuse
37	05551911	1	Tube clamp	Rohrschelle	Collier de tuyau
38	05551901	1	Tube clamp	Rohrschelle	Collier de tuyau
39	05756425	1	Terminal	Klemme	Borne
40	05756421	1	End plate	Abschlußplatte	Plaque finale

S/N 101583411260 ▶

VM21-BTM prof without cab
VM21-BTM prof ohne Kabine
VM21-BTM prof sans cabine

58200356_003_00

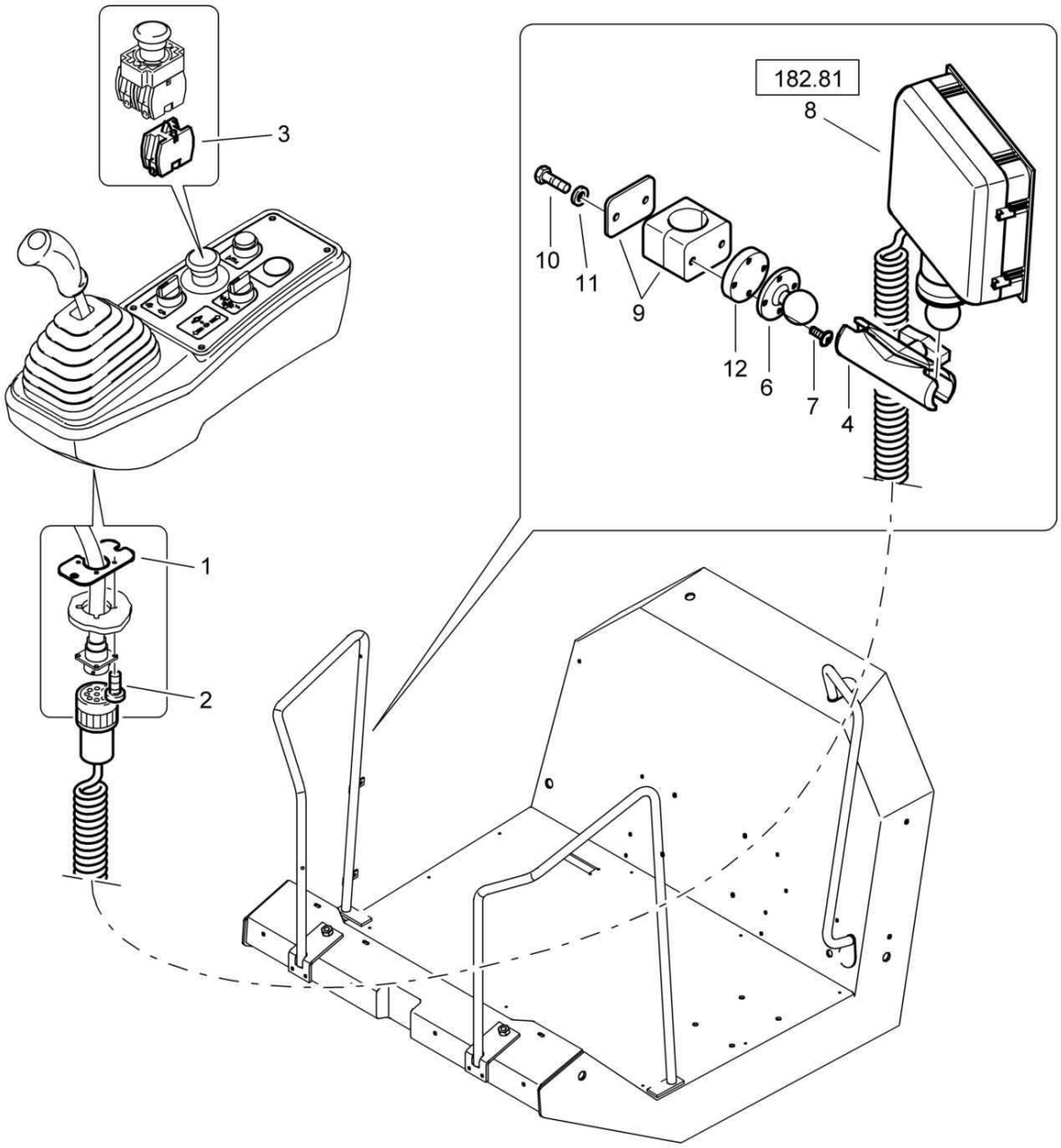

58200356_003_00

VM21-BTM prof without cab
VM21-BTM prof ohne Kabine
VM21-BTM prof sans cabine

58200356 1001 1

BOMAG FAYAT GROUP

Pos. Pos. Pos.	Part no. Teilenr. No.piece	Qty. Menge Qte.	Description	Benennung	Designation
1	87610841	1	Plate	Blech	Tôle
2	07860311	4	Screw	Schraube	Vis
3	05762301	1	Switch,normally closed	Schalterblock,Öffner	Contacteur, pos. fermé
4	05991408	1	Holder	Halter	Support
6	05991409	1	Receptacle	Aufnahme	Griffe
7	07210890	4	Pens head screw	Linsenschraube	Vis à tête cylindrique bombée
8	58270276	1	LCD-display	LCD-Anzeige	Display LCD
9	06910100	1	Fastening clamp	Befestigungsschelle	Collier de fixation
10	07140668	2	Hexagon bolt	Sechskantschraube	Vis à tête hexagonale
11	08751064	2	Spring washer	Spannscheibe	Rondelle tendeuse
12	92001352	1	Washer	Scheibe	Disque

VM21-BTM prof without cab
VM21-BTM prof ohne Kabine
VM21-BTM prof sans cabine

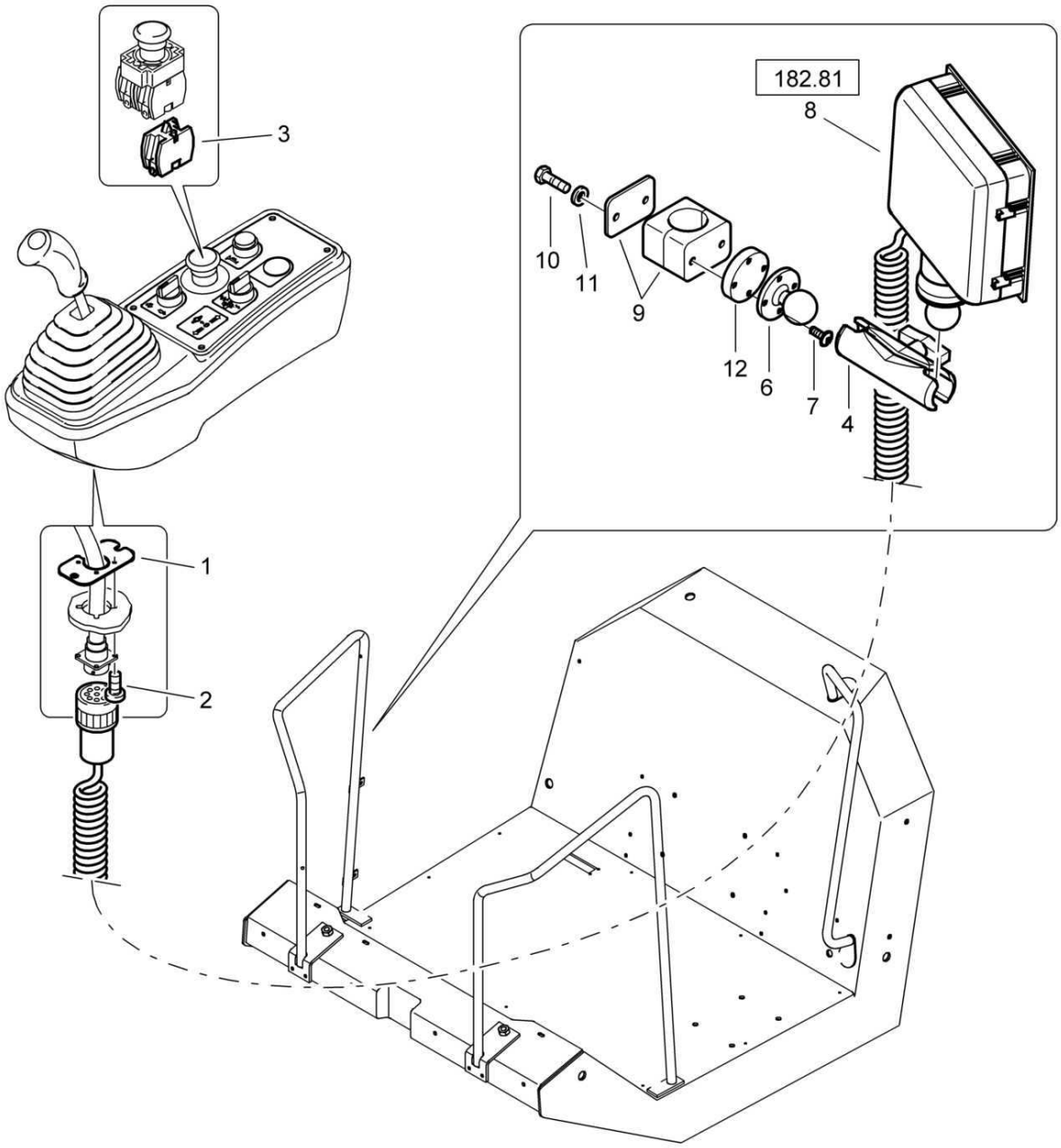

VM21-BTM prof without cab
VM21-BTM prof ohne Kabine
VM21-BTM prof sans cabine

58200740 1001 1

BOMAG FAYAT GROUP

Pos. Pos. Pos.	Part no. Teilenr. No.piece	Qty. Menge Qte.	Description	Benennung	Designation
1	87610841	1	Plate	Blech	Tôle
2	07860311	4	Screw	Schraube	Vis
3	05762301	1	Switch,normally closed	Schalterblock,Öffner	Contacteur, pos. fermé
4	05991408	1	Holder	Halter	Support
6	05991409	1	Receptacle	Aufnahme	Griffe
7	07210890	4	Pens head screw	Linsenschraube	Vis à tête cylindrique bombée
8	58270276	1	LCD-display	LCD-Anzeige	Display LCD
9	06910100	1	Fastening clamp	Befestigungsschelle	Collier de fixation
10	07140668	2	Hexagon bolt	Sechskantschraube	Vis à tête hexagonale
11	08751064	2	Spring washer	Spannscheibe	Rondelle tendeuse
12	92001352	1	Washer	Scheibe	Disque

VM21-BTM prof without cab
VM21-BTM prof ohne Kabine
VM21-BTM prof sans cabine

58200740_003_00

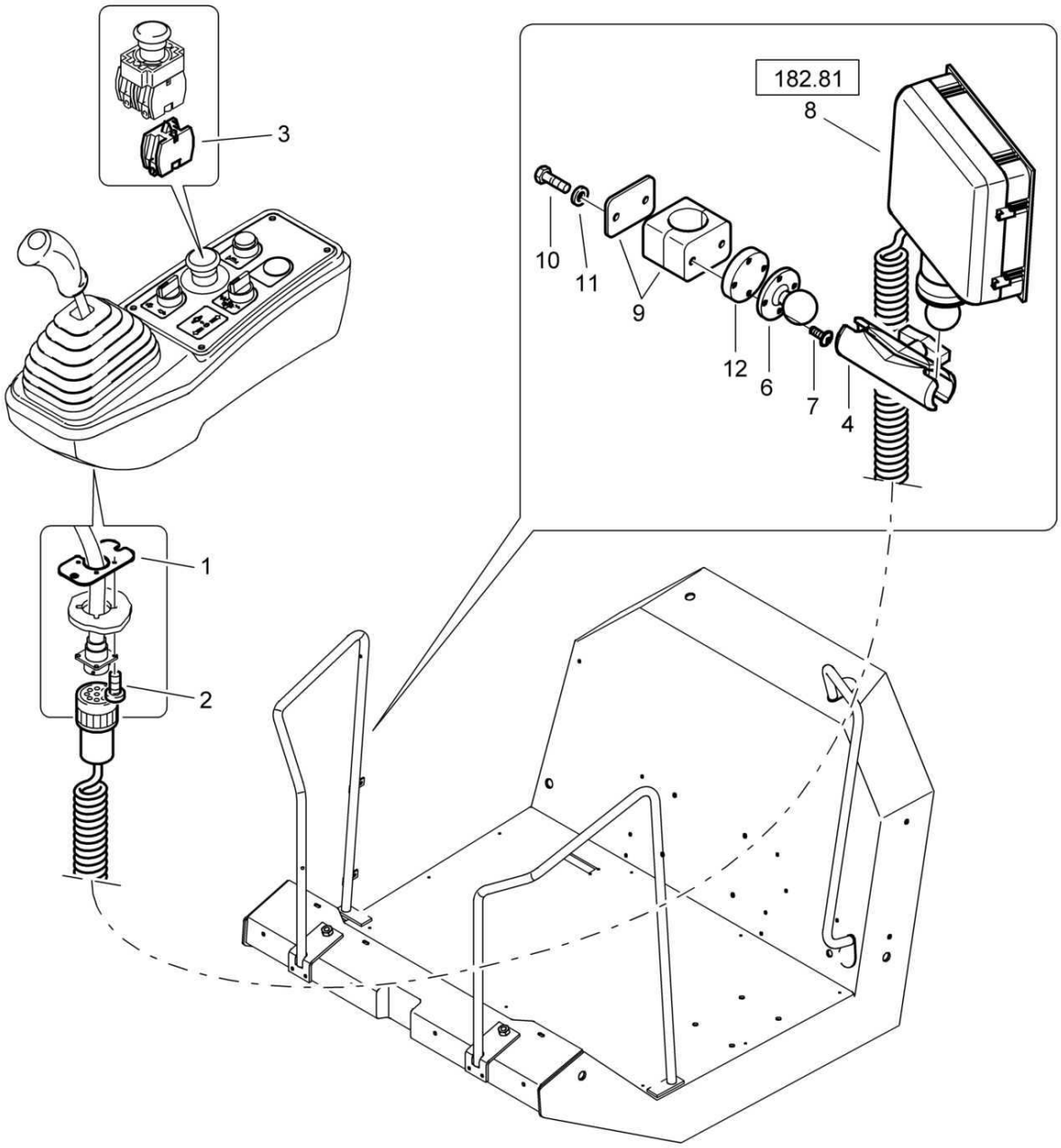

58200740_003_00

VM21-BTM prof without cab
VM21-BTM prof ohne Kabine
VM21-BTM prof sans cabine

58200740 1001 1

BOMAG FAYAT GROUP

Pos. Pos. Pos.	Part no. Teilenr. No.piece	Qty. Menge Qte.	Description	Benennung	Designation
1	87610841	1	Plate	Blech	Tôle
2	07860311	4	Screw	Schraube	Vis
3	05762301	1	Switch,normally closed	Schalterblock,Öffner	Contacteur, pos. fermé
4	05991408	1	Holder	Halter	Support
6	05991409	1	Receptacle	Aufnahme	Griffe
7	07210890	4	Pens head screw	Linsenschraube	Vis à tête cylindrique bombée
8	58270255	1	LCD-display	LCD-Anzeige	Display LCD
9	06910100	1	Fastening clamp	Befestigungsschelle	Collier de fixation
10	07140668	2	Hexagon bolt	Sechskantschraube	Vis à tête hexagonale
11	08751064	2	Spring washer	Spannscheibe	Rondelle tendeuse
12	92001352	1	Washer	Scheibe	Disque

VM21-BTM prof without cab
VM21-BTM prof ohne Kabine
VM21-BTM prof sans cabine

58200740_003_00

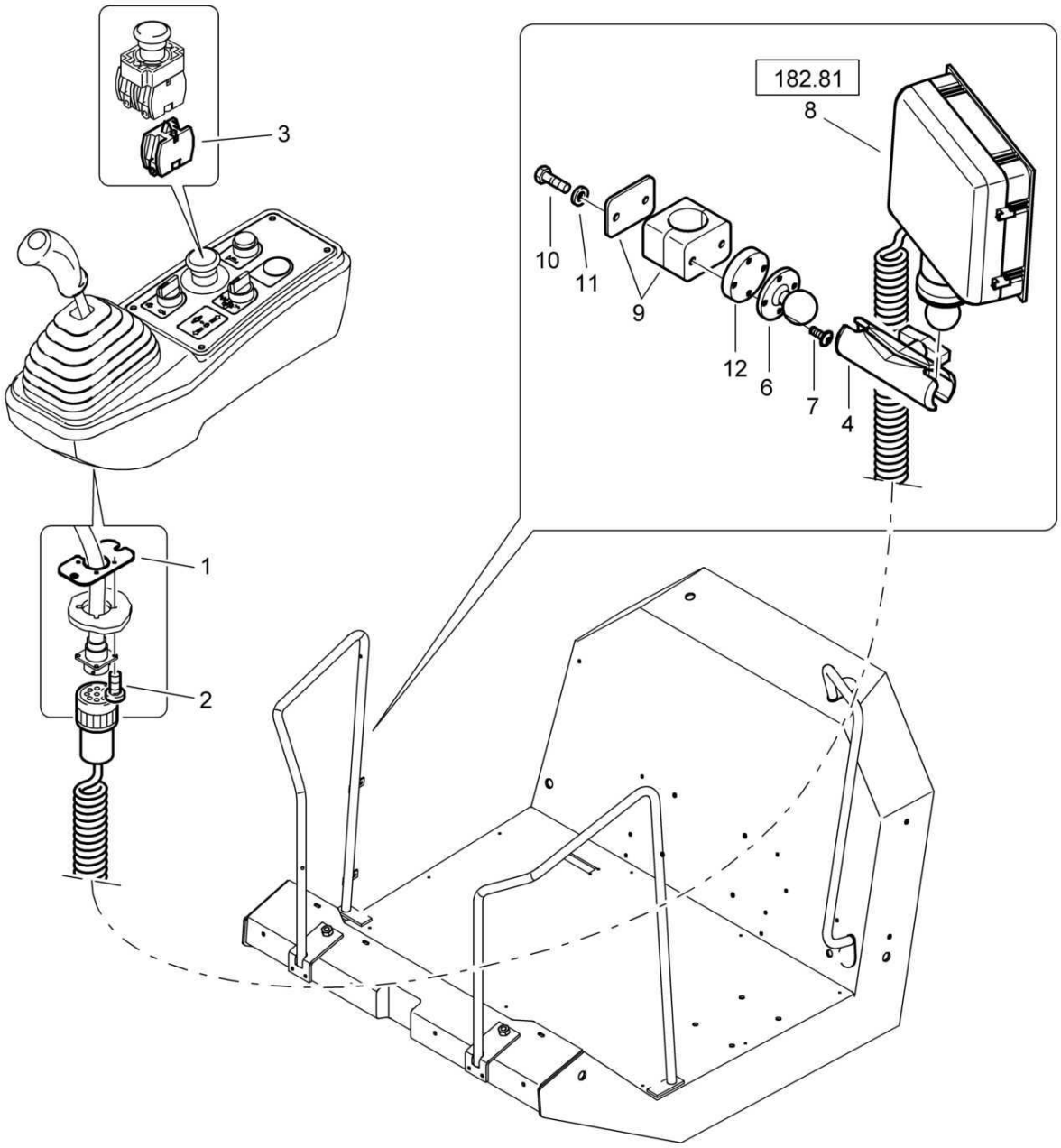

58200740_003_00

VM21-BTM prof without cab
VM21-BTM prof ohne Kabine
VM21-BTM prof sans cabine

58200740 1001 1

BOMAG FAYAT GROUP

Pos. Pos. Pos.	Part no. Teilenr. No.piece	Qty. Menge Qte.	Description	Benennung	Designation
1	87003293	1	Plate	Blech	Tôle
2	07210320	4	Pens head screw	Linsenschraube	Vis à tête cylindrique bombée
3	05762301	1	Switch,normally closed	Schalterblock,Öffner	Contacteur, pos. fermé
4	05991408	1	Holder	Halter	Support
6	05991409	1	Receptacle	Aufnahme	Griffe
7	07210890	4	Pens head screw	Linsenschraube	Vis à tête cylindrique bombée
8	58270255	1	LCD-display	LCD-Anzeige	Display LCD
9	06910100	1	Fastening clamp	Befestigungsschelle	Collier de fixation
10	07140668	2	Hexagon bolt	Sechskantschraube	Vis à tête hexagonale
11	08751064	2	Spring washer	Spannscheibe	Rondelle tendeuse
12	92001352	1	Washer	Scheibe	Disque

VM21-BTM prof without cab
VM21-BTM prof ohne Kabine
VM21-BTM prof sans cabine

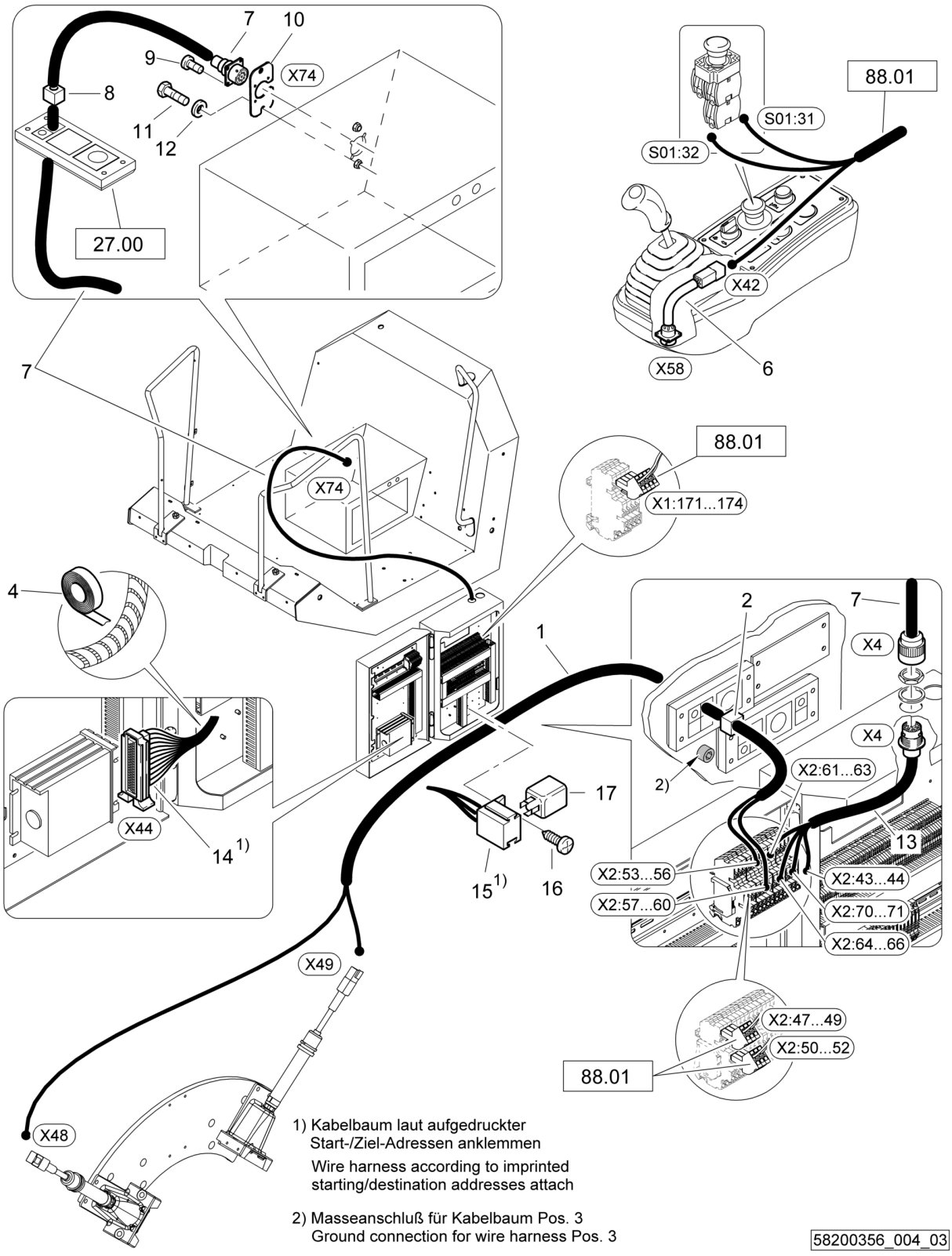

1) Kabelbaum laut aufgedruckter Start-/Ziel-Adressen anklemmen
Wire harness according to imprinted starting/destination addresses attach

2) Masseanschluß für Kabelbaum Pos. 3
Ground connection for wire harness Pos. 3

58200356_004_03

VM21-BTM prof without cab
VM21-BTM prof ohne Kabine
VM21-BTM prof sans cabine

58200356 1001 1

BOMAG FAYAT GROUP

Pos. Pos. Pos.	Part no. Teilenr. No.piece	Qty. Menge Qte.	Description	Benennung	Designation
1	58260266	1	Wire harness	Kabelbaum	Faisceau de câbles
2	05756809	1	Wall duct	Durchführungstülle	Douille de traversee
4	00573421	4,00 dm	Wrapping band	Wickelband	Bande d'enroulement
6	58260270	1	Wire harness	Kabelbaum	Faisceau de câbles
7	58260452	1	Wire harness	Kabelbaum	Faisceau de câbles
8	05756809	1	Wall duct	Durchführungstülle	Douille de traversee
9	07860311	4	Screw	Schraube	Vis
10	87610841	1	Plate	Blech	Tôle
11	07140633	2	Hexagon bolt	Sechskantschraube	Vis à tête hexagonale
12	08751064	2	Spring washer	Spannscheibe	Rondelle tendeuse
13	58260463	1	Wire harness	Kabelbaum	Faisceau de câbles
14	58260591	1	Wiring	Verkabelung	Câbles
15	58260589	1	Wiring	Verkabelung	Câbles
16	07860510	1	Screw	Schraube	Vis
17	05768203	1	Potential transformer	Spannungswandler	Transformat.de potentiel

VM21-BTM prof without cab
VM21-BTM prof ohne Kabine
VM21-BTM prof sans cabine

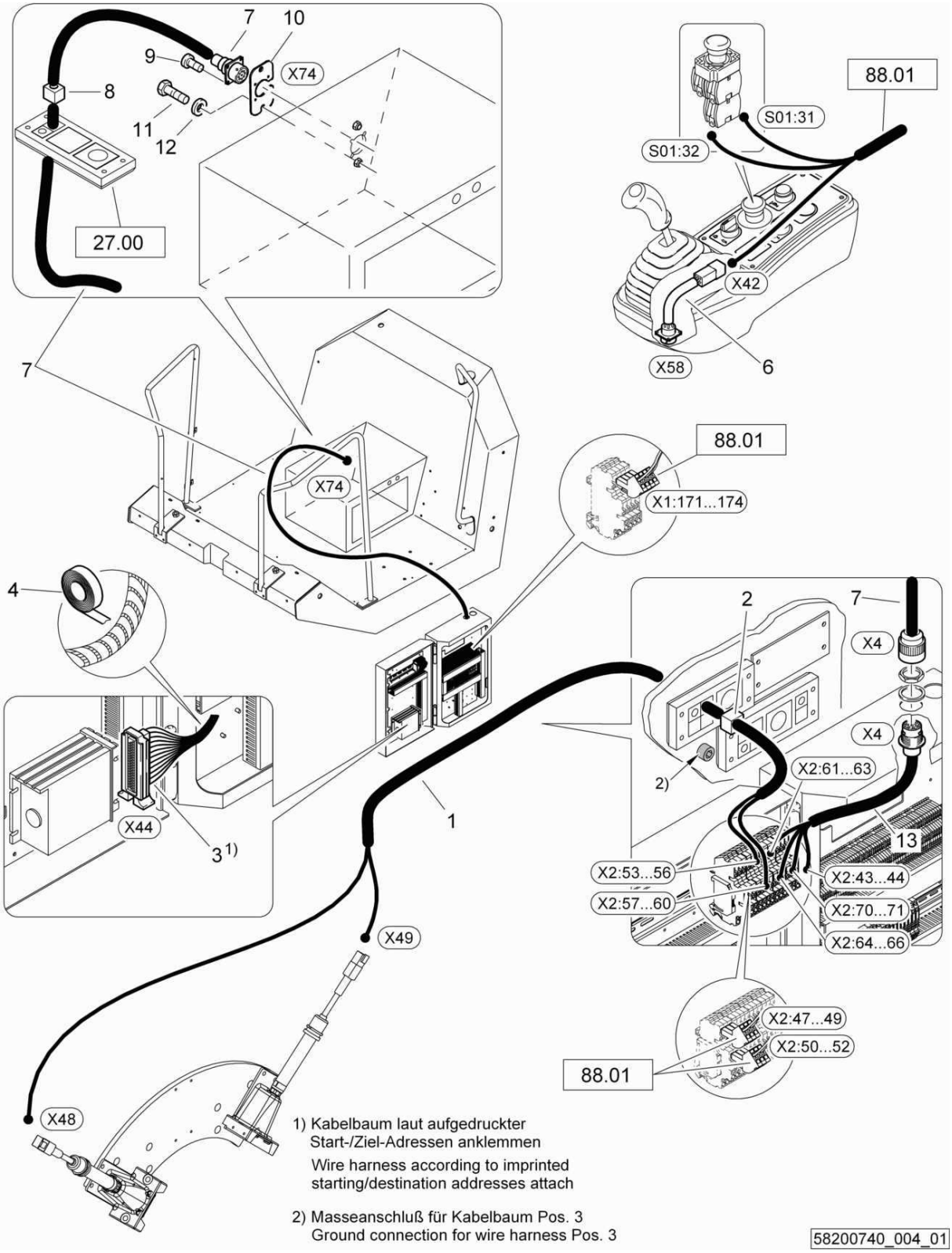

VM21-BTM prof without cab
VM21-BTM prof ohne Kabine
VM21-BTM prof sans cabine

58200740 1001 1

BOMAG FAYAT GROUP

Pos. Pos. Pos.	Part no. Teilenr. No.piece	Qty. Menge Qte.	Description	Benennung	Designation
1	58260266	1	Wire harness	Kabelbaum	Faisceau de câbles
2	05756809	1	Wall duct	Durchführungstülle	Douille de traversee
3	58260269	1	Wiring	Verkabelung	Câbles
4	00573421	4,00 dm	Wrapping band	Wickelband	Bande d'enroulement
6	58260270	1	Wire harness	Kabelbaum	Faisceau de câbles
7	58260452	1	Wire harness	Kabelbaum	Faisceau de câbles
8	05756809	1	Wall duct	Durchführungstülle	Douille de traversee
9	07860311	4	Screw	Schraube	Vis
10	87610841	1	Plate	Blech	Tôle
11	07140633	2	Hexagon bolt	Sechskantschraube	Vis à tête hexagonale
12	08751064	2	Spring washer	Spannscheibe	Rondelle tendeuse
13	58260463	1	Wire harness	Kabelbaum	Faisceau de câbles

VM21-BTM prof without cab
VM21-BTM prof ohne Kabine
VM21-BTM prof sans cabine

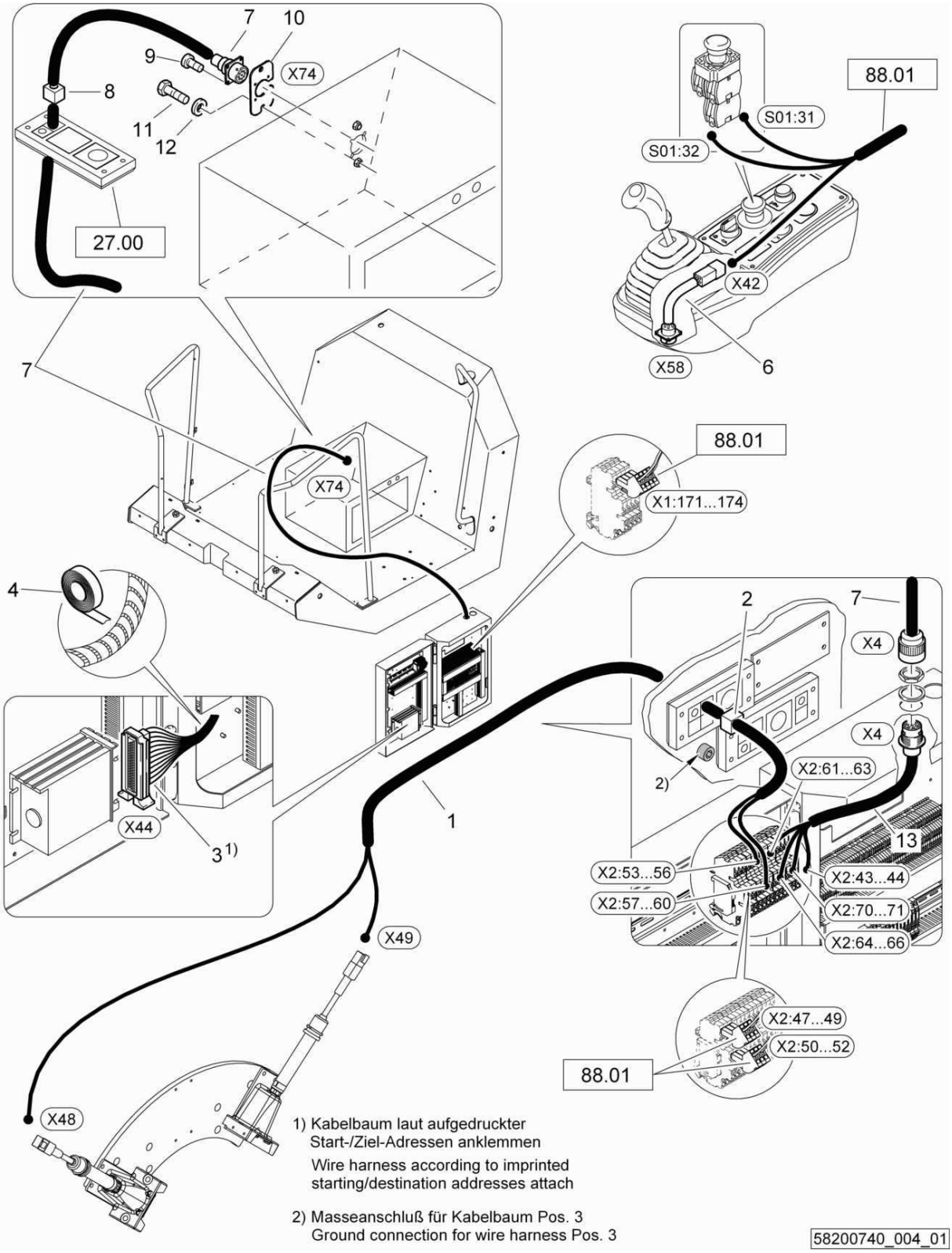

VM21-BTM prof without cab
VM21-BTM prof ohne Kabine
VM21-BTM prof sans cabine

58200740 1001 1

BOMAG FAYAT GROUP

Pos. Pos. Pos.	Part no. Teilenr. No.piece	Qty. Menge Qte.	Description	Benennung	Designation
1	58260266	1	Wire harness	Kabelbaum	Faisceau de câbles
2	05756809	1	Wall duct	Durchführungstülle	Douille de traversee
3	58260269	1	Wiring	Verkabelung	Câbles
4	00573421	4,00 dm	Wrapping band	Wickelband	Bande d'enroulement
6	58260270	1	Wire harness	Kabelbaum	Faisceau de câbles
7	58260452	1	Wire harness	Kabelbaum	Faisceau de câbles
8	05756809	1	Wall duct	Durchführungstülle	Douille de traversee
9	07210320	4	Pens head screw	Linsenschraube	Vis à tête cylindrique bombée
10	87003293	1	Plate	Blech	Tôle
11	07140633	2	Hexagon bolt	Sechskantschraube	Vis à tête hexagonale
12	08751064	2	Spring washer	Spannscheibe	Rondelle tendeuse
13	58260463	1	Wire harness	Kabelbaum	Faisceau de câbles

S/N 101583411260 ▶

VM21-BTM prof without cab
VM21-BTM prof ohne Kabine
VM21-BTM prof sans cabine

58200356_005_00

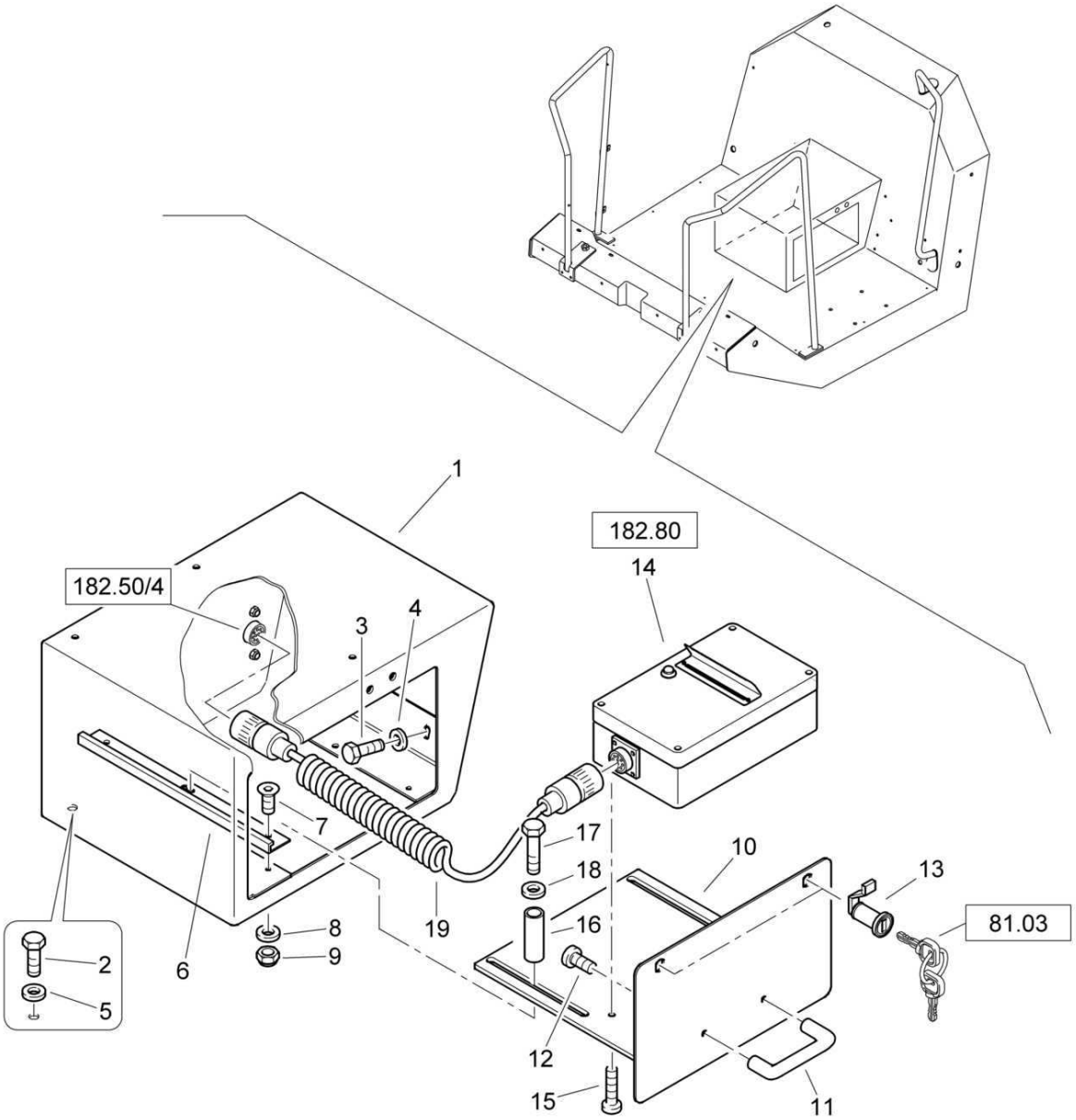

58200356_005_00

VM21-BTM prof without cab
VM21-BTM prof ohne Kabine
VM21-BTM prof sans cabine

58200356 1001 1

BOMAG FAYAT GROUP

Pos. Pos. Pos.	Part no. Teilenr. No.piece	Qty. Menge Qte.	Description	Benennung	Designation
1	58203504	1	Seat console	Sitzkonsole	Console du siège
2	07141027	4	Hexagon bolt	Sechskantschraube	Vis à tête hexagonale
3	08752106	4	Spring washer	Spannscheibe	Rondelle tendeuse
4	59010710	2	Profile	Profil	Profil
5	07320617	4	Countersunk screw	Senkschraube	Vis noyée
6	08752084	4	Spring washer	Spannscheibe	Rondelle tendeuse
7	08110620	4	Hexagon nut	Sechskantmutter	Ecrou hexagonal
8	58203507	1	Receptacle	Aufnahme	Griffe
9	06415251	1	Bow handle	Bügelgriff	Manette de monture
10	07210895	2	Pens head screw	Linsenschraube	Vis à tête cylindrique bombée
11	32110290	2	Lock	Aufschraubschloß	Serrure
12	92022520	1	Printer, assembled	Drucker, montiert	Imprimante, assemblé
13	07210825	4	Pens head screw	Linsenschraube	Vis à tête cylindrique bombée
14	49040301	2	Tube	Rohr	Tube
15	07140842	2	Hexagon bolt	Sechskantschraube	Vis à tête hexagonale
16	08752084	2	Spring washer	Spannscheibe	Rondelle tendeuse
17	58260453	1	Wire harness	Kabelbaum	Faisceau de câbles

S/N 101583411001 ▶ S/N 101583411259

VM21-BTM prof without cab
VM21-BTM prof ohne Kabine
VM21-BTM prof sans cabine

58200740_005_00

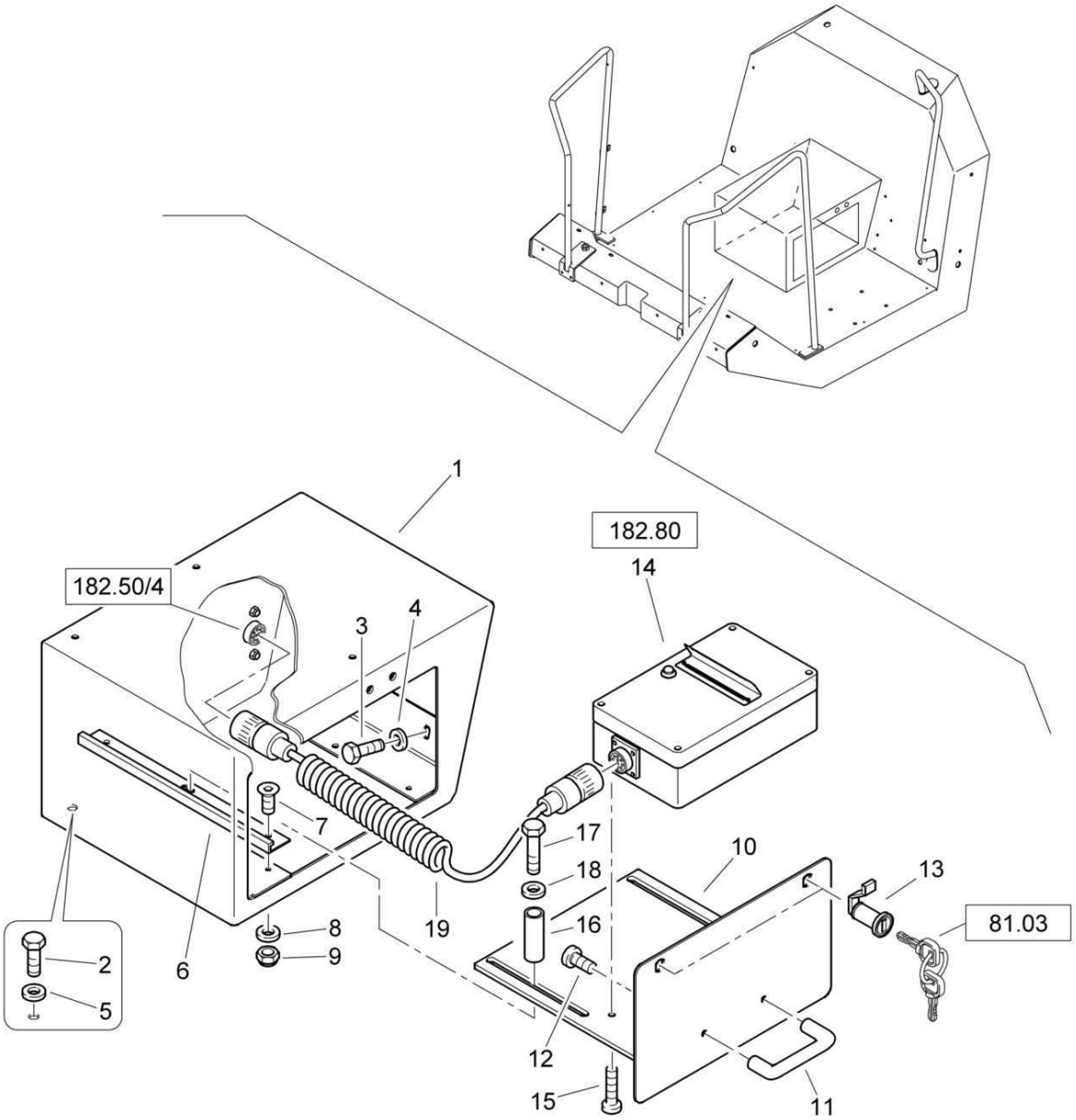

58200740_005_00

VM21-BTM prof without cab
VM21-BTM prof ohne Kabine
VM21-BTM prof sans cabine

58200740 1001 1

Pos. Pos. Pos.	Part no. Teilenr. No.piece	Qty. Menge Qte.	Description	Benennung	Designation
1	58203504	1	Seat console	Sitzkonsole	Console du siège
2	07141027	4	Hexagon bolt	Sechskantschraube	Vis à tête hexagonale
3	08752106	4	Spring washer	Spannscheibe	Rondelle tendeuse
4	59010710	2	Profile	Profil	Profil
5	07320617	4	Countersunk screw	Senkschraube	Vis noyée
6	08752084	4	Spring washer	Spannscheibe	Rondelle tendeuse
7	08110620	4	Hexagon nut	Sechskantmutter	Ecrou hexagonal
8	58203507	1	Receptacle	Aufnahme	Griffe
9	06415251	1	Bow handle	Bügelgriff	Manette de monture
10	07210895	2	Pens head screw	Linsenschraube	Vis à tête cylindrique bombée
11	32110290	2	Lock	Aufschraubschloß	Serrure
12	92022520	1	Printer, assembled	Drucker, montiert	Imprimante, assemblé
13	07210825	4	Pens head screw	Linsenschraube	Vis à tête cylindrique bombée
14	49040301	2	Tube	Rohr	Tube
15	07140842	2	Hexagon bolt	Sechskantschraube	Vis à tête hexagonale
16	08752084	2	Spring washer	Spannscheibe	Rondelle tendeuse
17	58260453	1	Wire harness	Kabelbaum	Faisceau de câbles

	BW 218 D-40
182.80	S/N 101583411260 ▶
Page / Seite **1 / 1**	**Printer, assembled** **Drucker, montiert** **Imprimante, assemblé**
BOMAG FAYAT GROUP	58270186_000_03

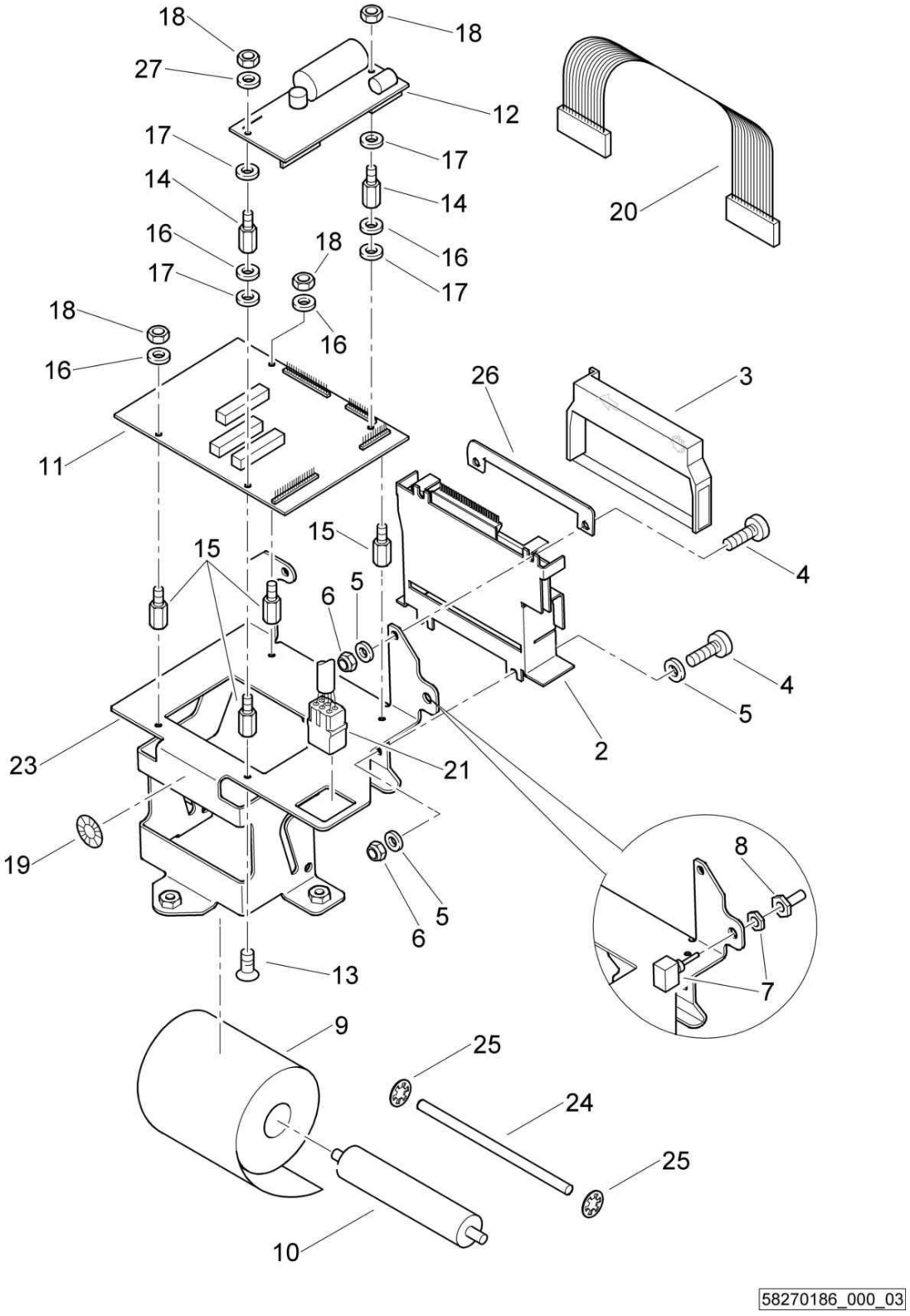

Printer, assembled
Drucker, montiert
Imprimante, assemblé

58270186 1001 1

BOMAG FAYAT GROUP

Pos. Pos. Pos.	Part no. Teilenr. No.piece	Qty. Menge Qte.	Description	Benennung	Designation
2	05766009	1	Printer unit	Druckwerk	Unité imprimante
3	05766011	1	Ribbon casette	Farbband	Ruban encre
4	07210420	4	Pens head screw	Linsenschraube	Vis à tête cylindrique bombée
5	08510409	6	Washer	Scheibe	Disque
6	08130408	4	Safety nut	Sechskantmutter selb.sich	Ecrou de sûreté
7	05766018	1	Push button	Taster	Bouton poussoir
8	05766019	1	Cap	Kappe	Chape
9	05766012	1	Paper roller	Papierrolle	Bobine au papier
10	58270196	1	Axle	Achse	Essieu
11	05766616	1	Controller	Controller	Contrôleur
12	05766352	1	Voltage regulator	Spannungsregler	Régulateur tension
13	07310304	4	Countersunk screw	Senkschraube	Vis noyée
14	05751309	2	Hexagon spacer bolt	Sechskantabstandsbolzen	Boulon d'écartement hex.
15	05766356	4	Hexagon spacer bolt	Sechskantabstandsbolzen	Boulon d'écartement hex.
16	08510307	4	Washer	Scheibe	Disque
17	05766201	4	Washer	Unterlegscheibe	Rondelle
18	08110305	4	Hexagon nut	Sechskantmutter	Ecrou hexagonal
19	05750268	1	Test plaquette	Prüfplakette	Plaque de contrôle
20	05766351	1	Printer controller cable	Drucker-Controllerkabel	Câble de contrôleur d'imprimeur
21	05766617	1	Connection line	Verbindungsleitung	Conduite de liaison
23	58270224	1	Plate	Blech	Tôle
24	58270223	1	Round steel bar	Rundstahl	Acier rond
25	08440510	2	Quick fastener	Schnellbefestiger	Fixateur rapide
26	58270240	1	Plate	Blech	Tôle
27	05766738	1	Washer	Unterlegscheibe	Rondelle

	BW 218 D-40
182.80	S/N 101583411001 ▶
Page / Seite **1 / 1**	**Printer, assembled** **Drucker, montiert** **Imprimante, assemblé**
BOMAG FAYAT GROUP	92022520_000_00

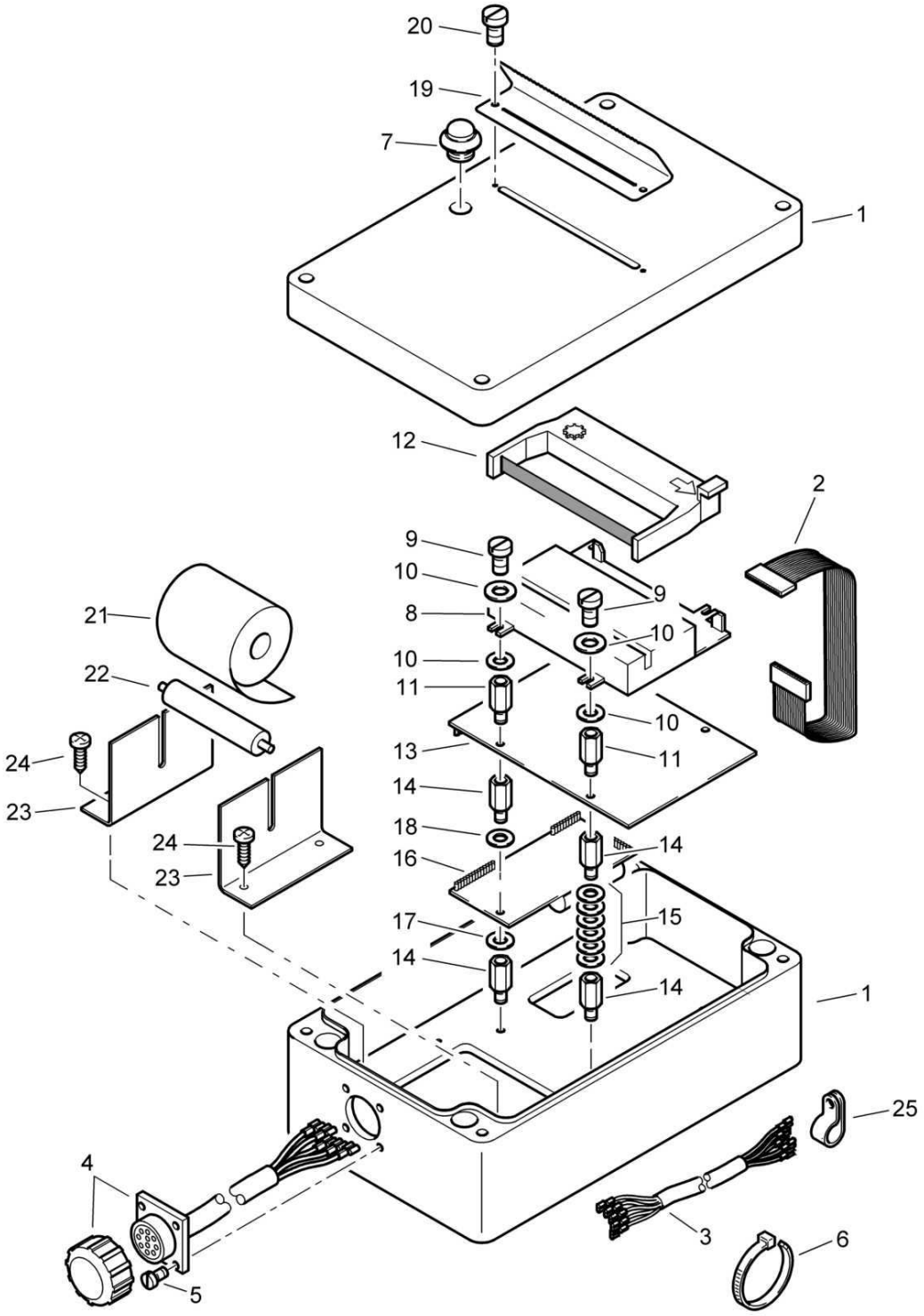

Printer, assembled
Drucker, montiert
Imprimante, assemblé

92022520 1001 1

BOMAG FAYAT GROUP

Pos. Pos. Pos.	Part no. Teilenr. No.piece	Qty. Menge Qte.	Description	Benennung	Designation
1	05766755	1	Housing	Gehäuse	Boîtier
2	05766351	1	Printer controller cable	Drucker-Controllerkabel	Câble de contrôleur d'imprimeur
3	87003296	1	Wire harness	Kabelbaum	Faisceau de câbles
4	59222549	1	Wire harness	Kabelbaum	Faisceau de câbles
5	07210316	4	Pens head screw	Linsenschraube	Vis à tête cylindrique bombée
6	06911047	6	Cable strap	Insulokkabelband	Bande isolante
7	05766739	1	Push button	Taster	Bouton poussoir
8	05766009	1	Printer unit	Druckwerk	Unité imprimante
9	07210312	4	Pens head screw	Linsenschraube	Vis à tête cylindrique bombée
10	08510409	8	Washer	Scheibe	Disque
11	05766356	4	Hexagon spacer bolt	Sechskantabstandsbolzen	Boulon d'écartement hex.
12	05766011	1	Ribbon casette	Farbband	Ruban encre
13	05766616	1	Controller	Controller	Contrôleur
14	05751309	6	Hexagon spacer bolt	Sechskantabstandsbolzen	Boulon d'écartement hex.
15	08510307	12	Washer	Scheibe	Disque
16	05766352	1	Voltage regulator	Spannungsregler	Régulateur tension
17	05766738	2	Washer	Unterlegscheibe	Rondelle
18	05766201	2	Washer	Unterlegscheibe	Rondelle
19	58003591	1	Cover	Abdeckung	Protection
20	07210312	2	Pens head screw	Linsenschraube	Vis à tête cylindrique bombée
21	05766012	1	Paper roller	Papierrolle	Bobine au papier
22	58270196	1	Axle	Achse	Essieu
23	87003297	2	Angle	Winkel	Cornière
24	07210420	4	Pens head screw	Linsenschraube	Vis à tête cylindrique bombée
25	05766743	2	Fastening clamp	Befestigungsschelle	Collier de fixation

Display, assembled
Anzeige, montiert
Display, assemblé

58270255_000_00

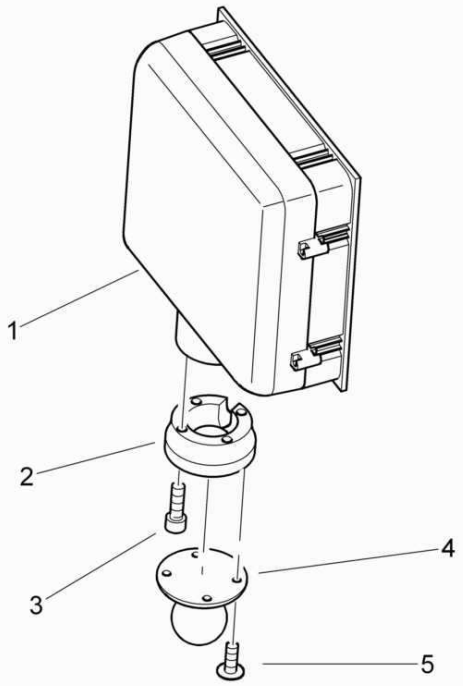

58270255_000_00

Display, assembled
Anzeige, montiert
Display, assemblé

58270255 1001 1

BOMAG FAYAT GROUP

Pos. Pos. Pos.	Part no. Teilenr. No.piece	Qty. Menge Qte.	Description	Benennung	Designation
1	58270254	1	LCD-display	LCD-Anzeige	Display LCD
2	05991409	1	Receptacle	Aufnahme	Griffe
3	07230621	4	Socket-head cap screw	Zylinderschraube	Vis à tête six pans creux
4	58250166	1	Adapter	Adapter	Adaptateur
5	07210890	4	Pens head screw	Linsenschraube	Vis à tête cylindrique bombée

	BW 218 D-40
182.85	S/N 101583411101 ▶ S/N 101583411155
Page / Seite **1 / 1**	**Holder,assembled** **Halter,montiert** **Support,assemblé**
BOMAG FAYAT GROUP	58270278_000_01

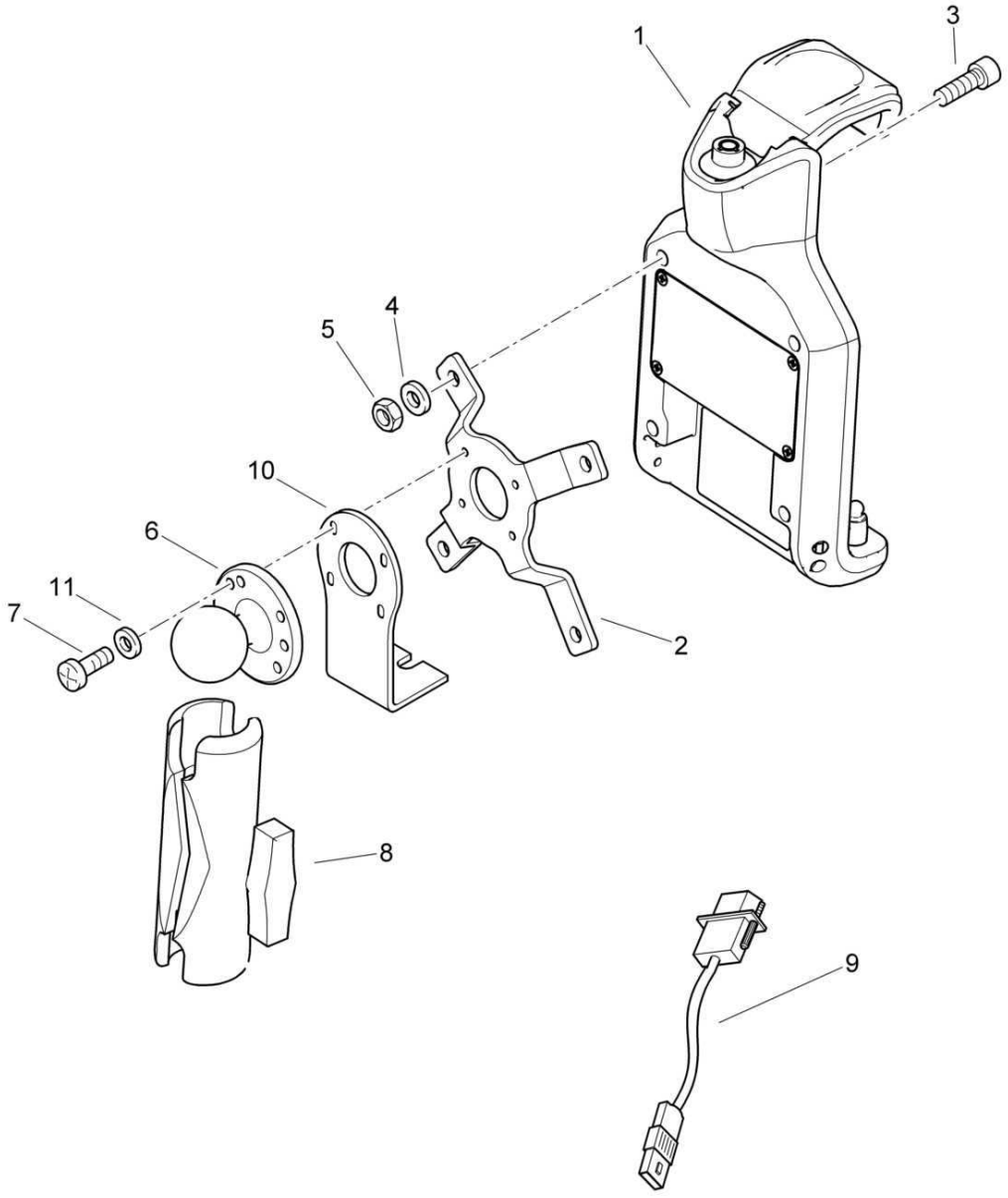

58270278_000_01

Holder,assembled
Halter,montiert
Support,assemblé

58270278 1001 1

BOMAG FAYAT GROUP

Pos. Pos. Pos.	Part no. Teilenr. No.piece	Qty. Menge Qte.	Description	Benennung	Designation
1	05767338	1	Holder	Halter	Support
2	58203601	1	Plate	Blech	Tôle
3	07230623	4	Socket-head cap screw	Zylinderschraube	Vis à tête six pans creux
4	08751064	4	Spring washer	Spannscheibe	Rondelle tendeuse
5	08130611	4	Safety nut	Sechskantmutter selb.sich	Ecrou de sûreté
6	05991409	1	Receptacle	Aufnahme	Griffe
7	07210516	4	Pens head screw	Linsenschraube	Vis à tête cylindrique bombée
8	05991408	1	Holder	Halter	Support
9	58270279	1	Wire harness	Kabelbaum	Faisceau de câbles
11	08510511	4	Washer	Scheibe	Disque

	BW 218 D-40
182.85	S/N 101583411076 ▶ S/N 101583411100
Page / Seite **1 / 1**	**Holder,assembled** **Halter,montiert** **Support,assemblé**
BOMAG FAYAT GROUP	58270278_000_01

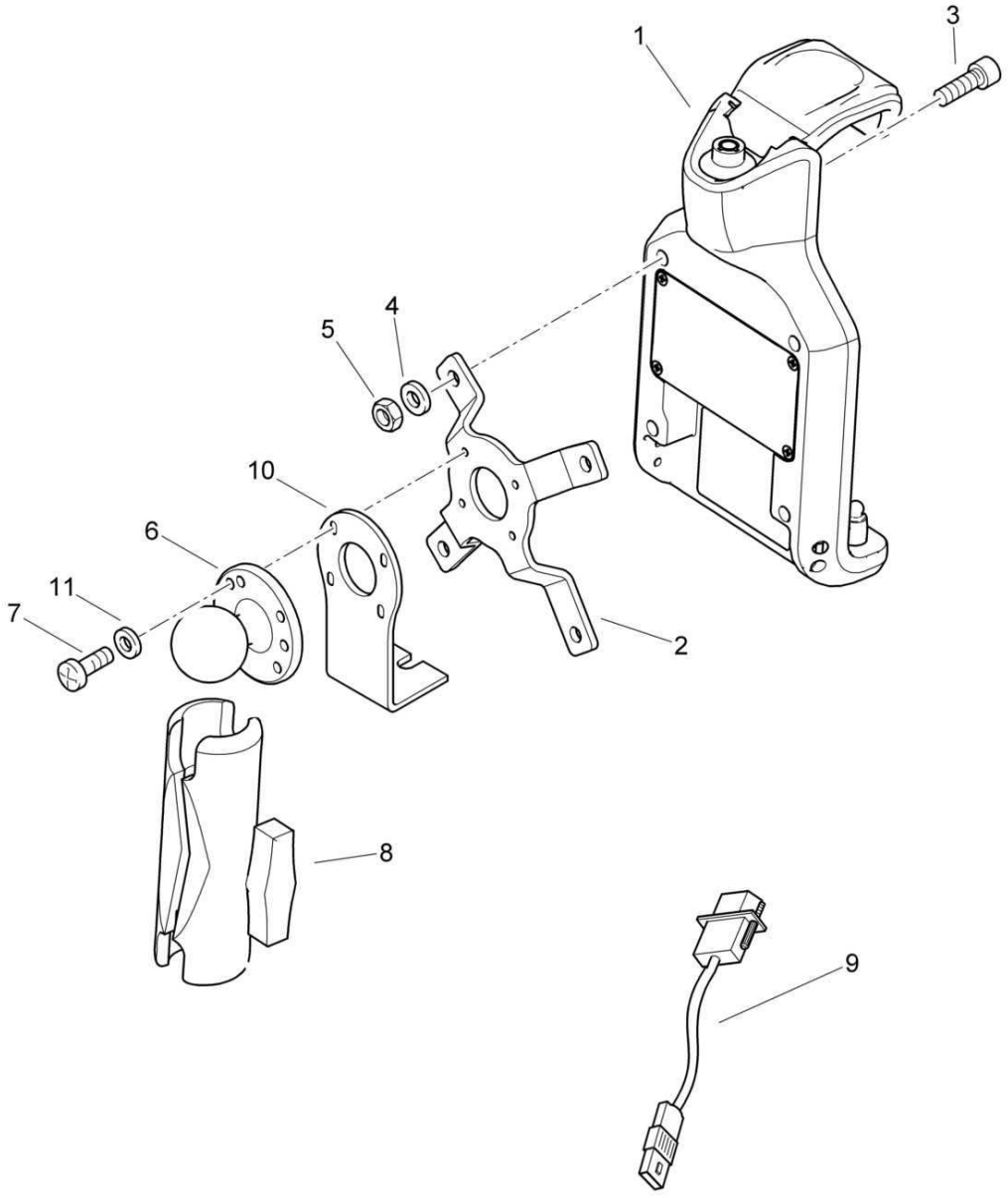

58270278_000_01

Holder,assembled
Halter,montiert
Support,assemblé

58270278 1001 1

BOMAG FAYAT GROUP

Pos. Pos. Pos.	Part no. Teilenr. No.piece	Qty. Menge Qte.	Description	Benennung	Designation
1	05767338	1	Holder	Halter	Support
2	58203601	1	Plate	Blech	Tôle
3	07230623	4	Socket-head cap screw	Zylinderschraube	Vis à tête six pans creux
4	08751064	4	Spring washer	Spannscheibe	Rondelle tendeuse
5	08130611	4	Safety nut	Sechskantmutter selb.sich	Ecrou de sûreté
6	05991409	1	Receptacle	Aufnahme	Griffe
7	07210516	4	Pens head screw	Linsenschraube	Vis à tête cylindrique bombée
8	05991408	1	Holder	Halter	Support
9	58270279	1	Wire harness	Kabelbaum	Faisceau de câbles
10	87601296	1	Holder	Halter	Support
11	08510511	4	Washer	Scheibe	Disque

	BW 218 D-40
182.85	S/N 101583411040 ▶ S/N 101583411075
Page / Seite **1 / 1**	**Holder,assembled** **Halter,montiert** **Support,assemblé**
BOMAG FAYAT GROUP	58270278_000_00

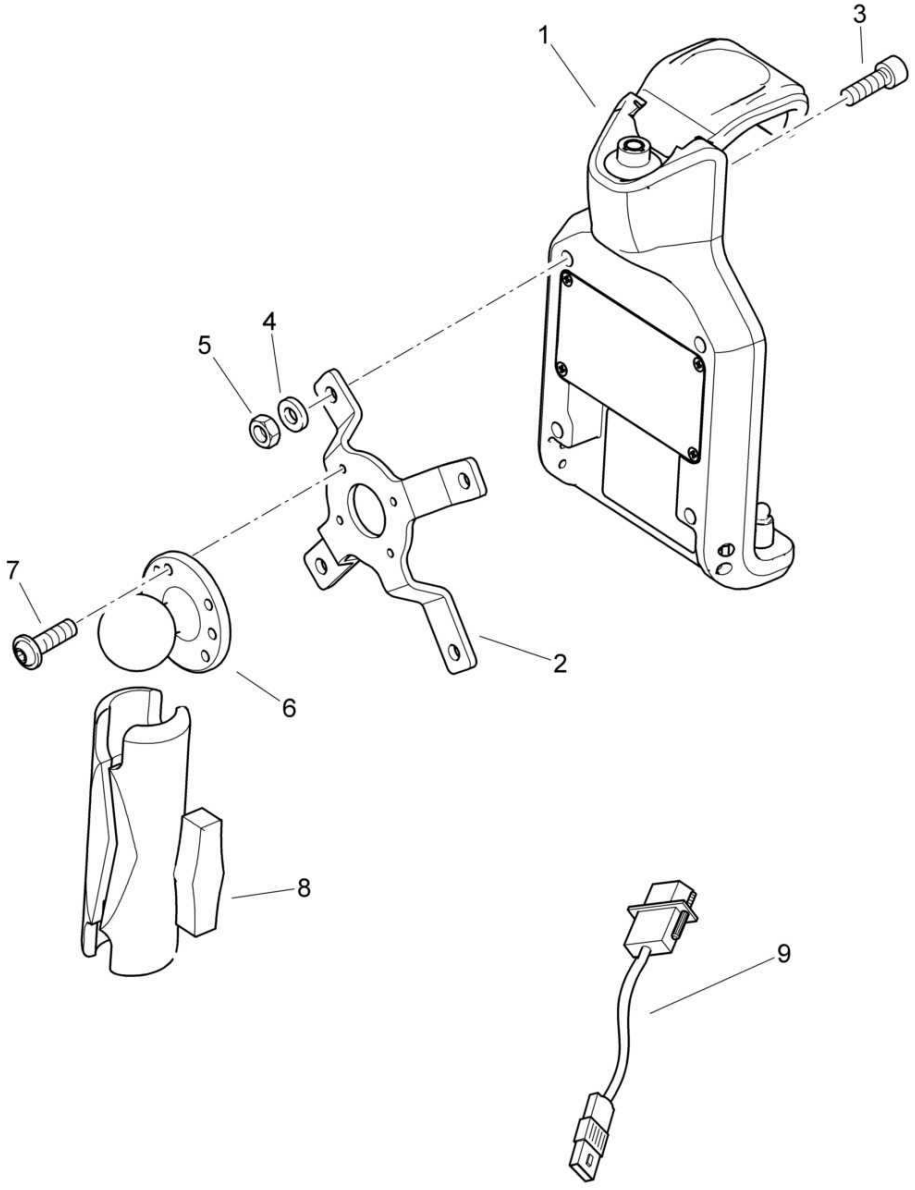

58270278_000_00

Holder,assembled
Halter,montiert
Support,assemblé

58270278 1001 1

BOMAG FAYAT GROUP

Pos. Pos. Pos.	Part no. Teilenr. No.piece	Qty. Menge Qte.	Description	Benennung	Designation
1	05767338	1	Holder	Halter	Support
2	58203601	1	Plate	Blech	Tôle
3	07230623	4	Socket-head cap screw	Zylinderschraube	Vis à tête six pans creux
4	08751064	4	Spring washer	Spannscheibe	Rondelle tendeuse
5	08130611	4	Safety nut	Sechskantmutter selb.sich	Ecrou de sûreté
6	05991409	1	Receptacle	Aufnahme	Griffe
7	07210890	4	Pens head screw	Linsenschraube	Vis à tête cylindrique bombée
8	05991408	1	Holder	Halter	Support
9	58270279	1	Wire harness	Kabelbaum	Faisceau de câbles

Headlight
Scheinwerfer
Phare

EA001368_000_00

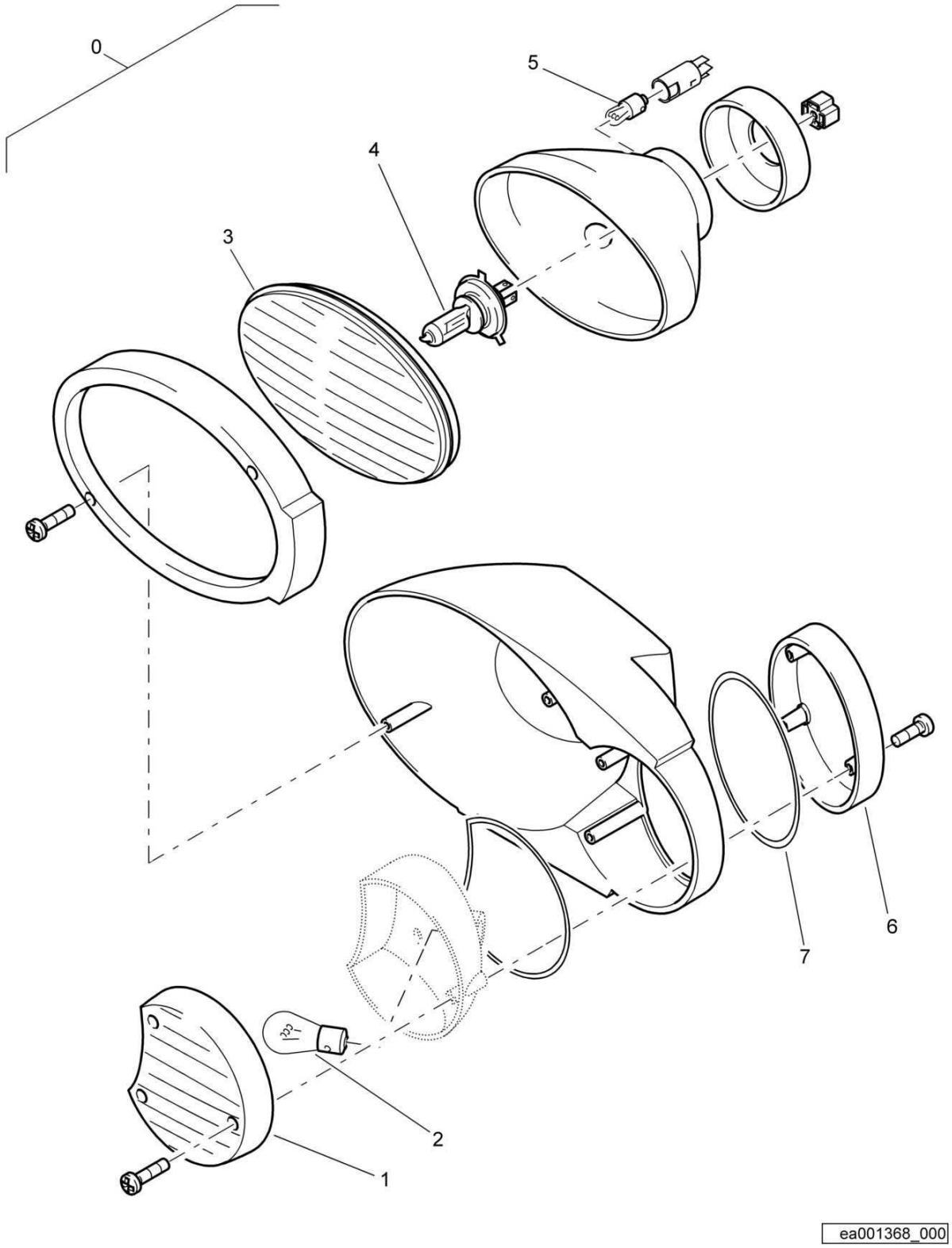

Headlight
Scheinwerfer
Phare

EA001368 1001 E

BOMAG FAYAT GROUP

Pos. Pos. Pos.	Part no. Teilenr. No.piece	Qty. Menge Qte.	Description	Benennung	Designation
0	05751226	1	Headlight	Scheinwerfer	Phare
1	05751214	1	>Flasherlens	>Blinkerlichtscheibe	>Carreau du clignotant
2	05580156	1	>Incandescent bulb	>Glühbirne	>Ampoule
3	05751212	1	>Glass	>Streuscheibe	>Verre
4	05751145	1	>Incandescent bulb	>Glühlampe	>Ampoule
5	05751022	1	>Incandescent bulb	>Glühlampe	>Ampoule
6	05751238	1	>Flasherlens rear	>Blinkerlichtscheibe hinten	>Carreau du clignotant arriere
7	05751240	1	>Gasket	>Dichtung	>Joint

	BW 218 D-40
189.06	S/N 101583411001 ▶
Page / Seite **1 / 1**	**Headlight** **Scheinwerfer** **Phare**
BOMAG FAYAT GROUP	EA001369_000_00

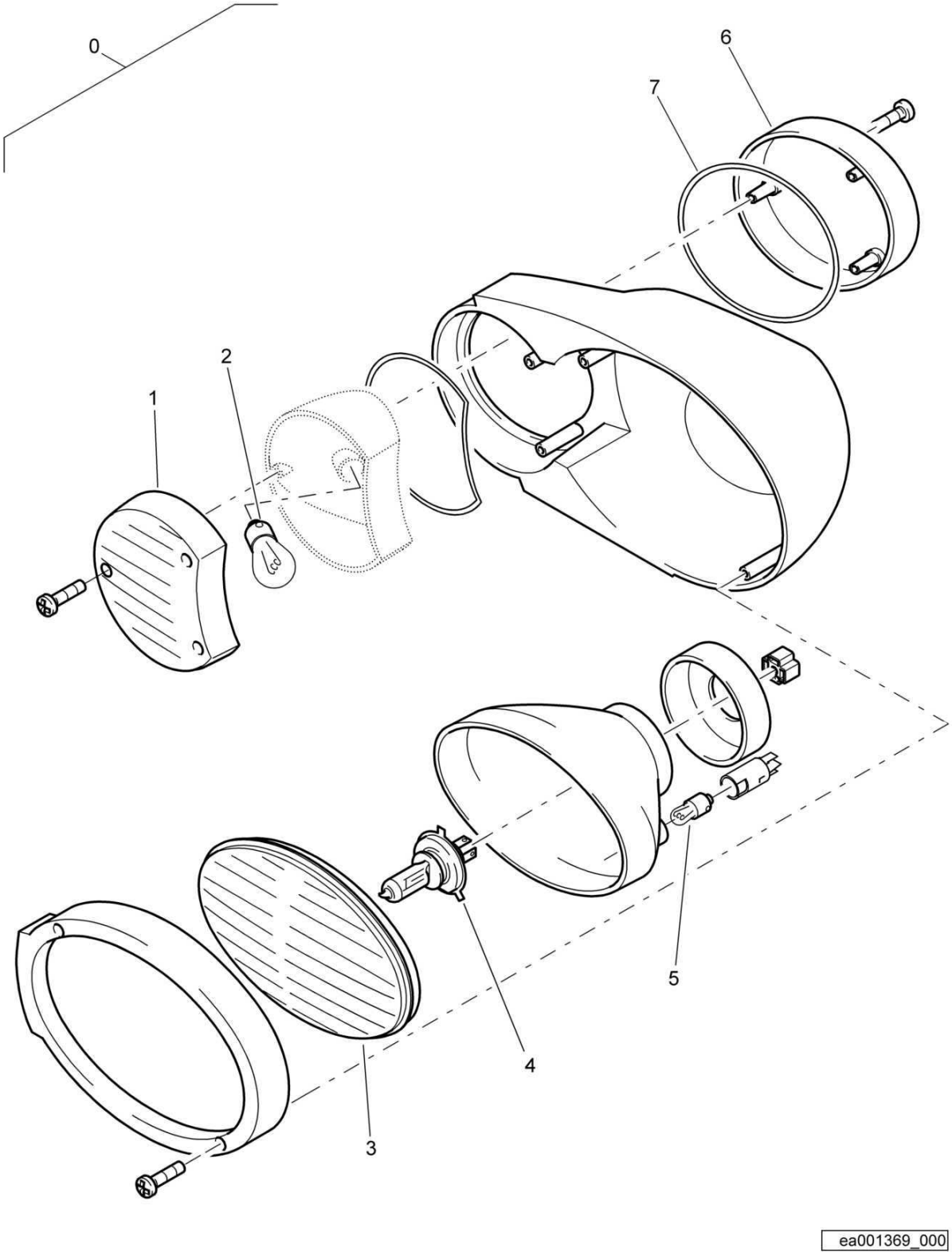

Headlight
Scheinwerfer
Phare

EA001369 1001 E

BOMAG FAYAT GROUP

Pos. Pos. Pos.	Part no. Teilenr. No.piece	Qty. Menge Qte.	Description	Benennung	Designation
0	05751227	1	Headlight	Scheinwerfer	Phare
1	05751216	1	>Flasherlens	>Blinkerlichtscheibe	>Carreau du clignotant
2	05580156	1	>Incandescent bulb	>Glühbirne	>Ampoule
3	05751212	1	>Glass	>Streuscheibe	>Verre
4	05751145	1	>Incandescent bulb	>Glühlampe	>Ampoule
5	05751022	1	>Incandescent bulb	>Glühlampe	>Ampoule
6	05751239	1	>Flasherlens rear	>Blinkerlichtscheibe hinten	>Carreau du clignotant arriere
7	05751240	1	>Gasket	>Dichtung	>Joint

S/N 101583411240 ▶

SW1-Service kit 1000h
SW1-Service Kit 1000h
SW1-Service kit 1000h

58202095_001_01

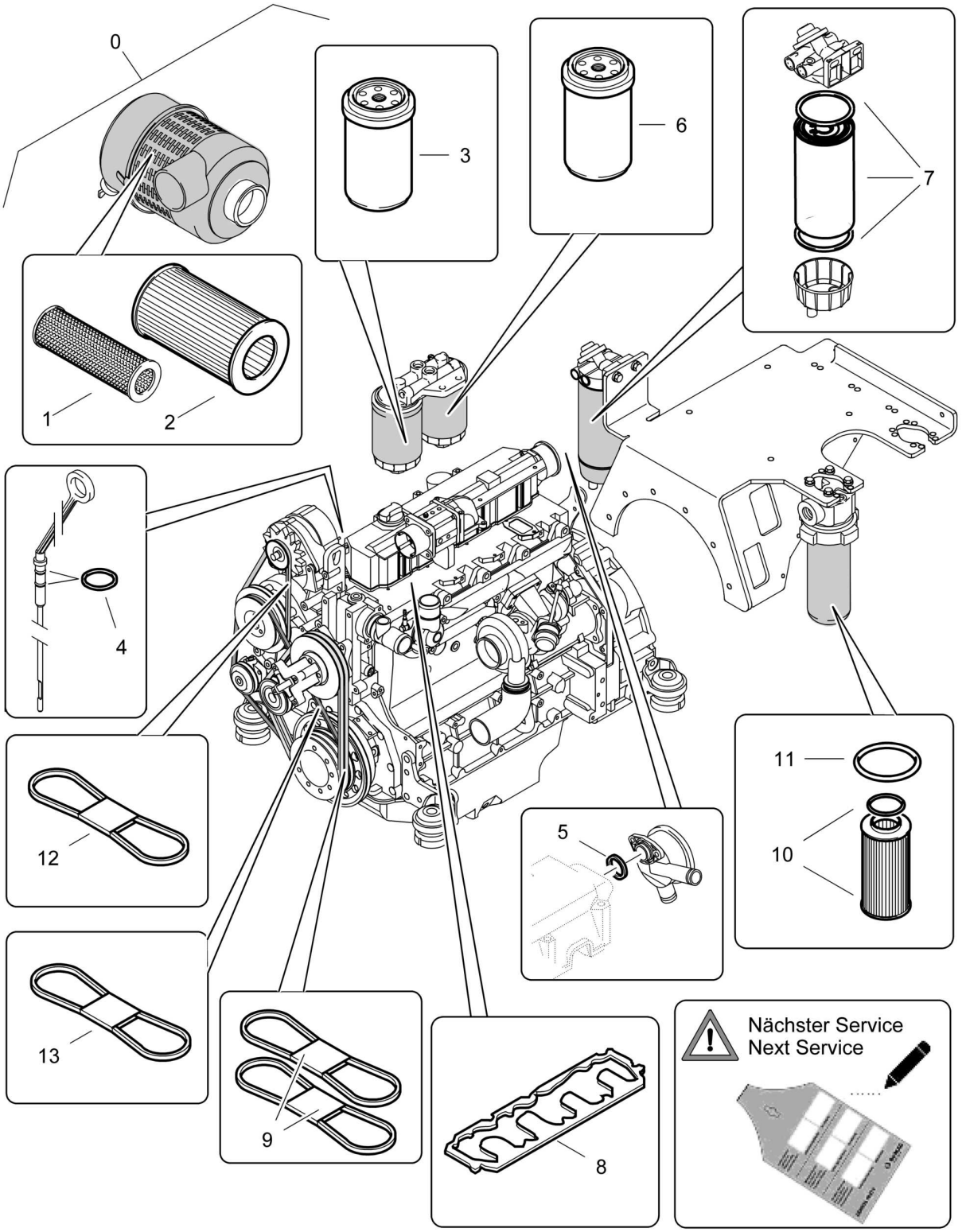

58202095_001_01

SW1-Service kit 1000h
SW1-Service Kit 1000h
SW1-Service kit 1000h

58202095 1001 1

BOMAG FAYAT GROUP

Pos. Pos. Pos.	Part no. Teilenr. No.piece	Qty. Menge Qte.	Description	Benennung	Designation
0	58202095	1	SW1-Service kit 1000h	SW1-Service Kit 1000h	SW1-Service kit 1000h
1	05821148	1	Safety cartridge	Sicherheitspatrone	Cartouche de sécurité
2	05821147	1	Filter element,air	Filterelement,Luftfilter	Elément filtrant,air
3	05710640	1	Filter cartridge,eng.oil	Filterpatrone,Motoröl	Cartouche filtrante,huile moteur
4	05719591	1	Loop ring	Runddichtring	Joint torique
5	05712580	1	Gasket	Dichtung	Joint
6	05716779	1	Fuel filter	Kraftstoffilter	Filtre de carburant
7	05825015	1	Filter element,fuel	Filterelement,Kraftstoff	Elément filtrant,carburant
8	05712632	1	Valve cover gasket	Ventildeckeldichtung	Joint de couv.de clapet
9	05713563	1	Kit, v-belt	Keilriemensatz	Jeu de courroies trapezoïdales
10	07993014	1	Filter element,hydr.oil	Filterelement,Hydr.öl	Elément filtrant,huile hyd.
11	06220882	1	Loop ring	Runddichtring	Joint torique
12	05717457	1	V-belt	Keilriemen	Courroie trapezoïdale
13	05713551	1	V-belt, narrow	Schmalkeilriemen	Courroie trapez. mince

S/N 101583411001 ▶ S/N 101583411239

SW1-Service kit 1000h
SW1-Service Kit 1000h
SW1-Service kit 1000h

58202095_001_00

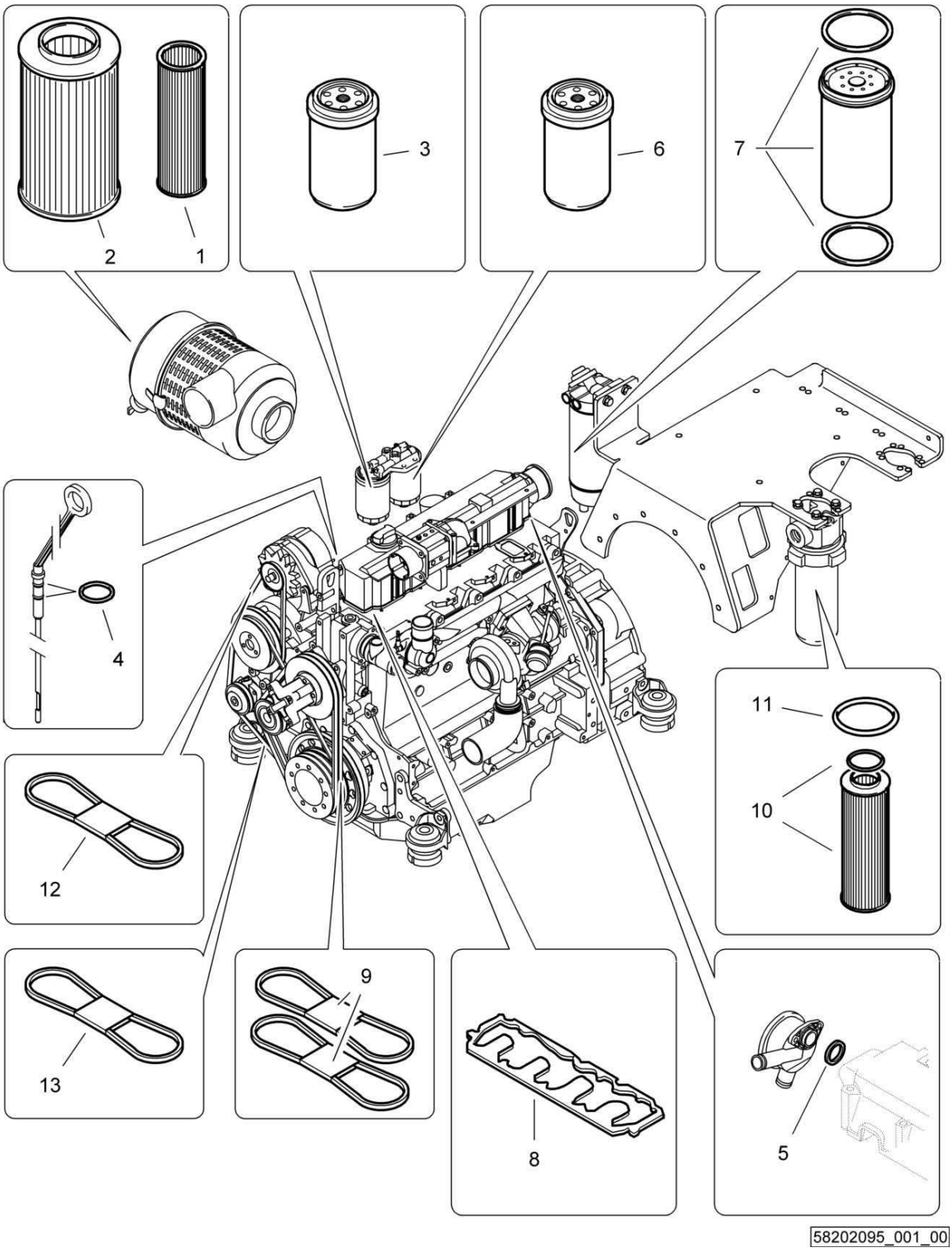

SW1-Service kit 1000h
SW1-Service Kit 1000h
SW1-Service kit 1000h

58202095 1001 1

BOMAG FAYAT GROUP

Pos. Pos. Pos.	Part no. Teilenr. No.piece	Qty. Menge Qte.	Description	Benennung	Designation
0	58202095	1	SW1-Service kit 1000h	SW1-Service Kit 1000h	SW1-Service kit 1000h
1	05821148	1	Safety cartridge	Sicherheitspatrone	Cartouche de sécurité
2	05821147	1	Filter element,air	Filterelement,Luftfilter	Elément filtrant,air
3	05710640	1	Filter cartridge,eng.oil	Filterpatrone,Motoröl	Cartouche filtrante,huile moteur
4	05719591	1	Loop ring	Runddichtring	Joint torique
5	05712580	1	Gasket	Dichtung	Joint
6	05716779	1	Fuel filter	Kraftstoffilter	Filtre de carburant
7	05825015	1	Filter element,fuel	Filterelement,Kraftstoff	Elément filtrant,carburant
8	05712632	1	Valve cover gasket	Ventildeckeldichtung	Joint de couv.de clapet
9	05713563	1	Kit, v-belt	Keilriemensatz	Jeu de courroies trapezoïdales
10	07993014	1	Filter element,hydr.oil	Filterelement,Hydr.öl	Elément filtrant,huile hyd.
11	06220882	1	Loop ring	Runddichtring	Joint torique
12	05717457	1	V-belt	Keilriemen	Courroie trapezoïdale
13	05713551	1	V-belt, narrow	Schmalkeilriemen	Courroie trapez. mince

S/N 101583411001 ▶

SW1-Service kit 1000h
SW1-Service Kit 1000h
SW1-Service kit 1000h

58202095_002_00

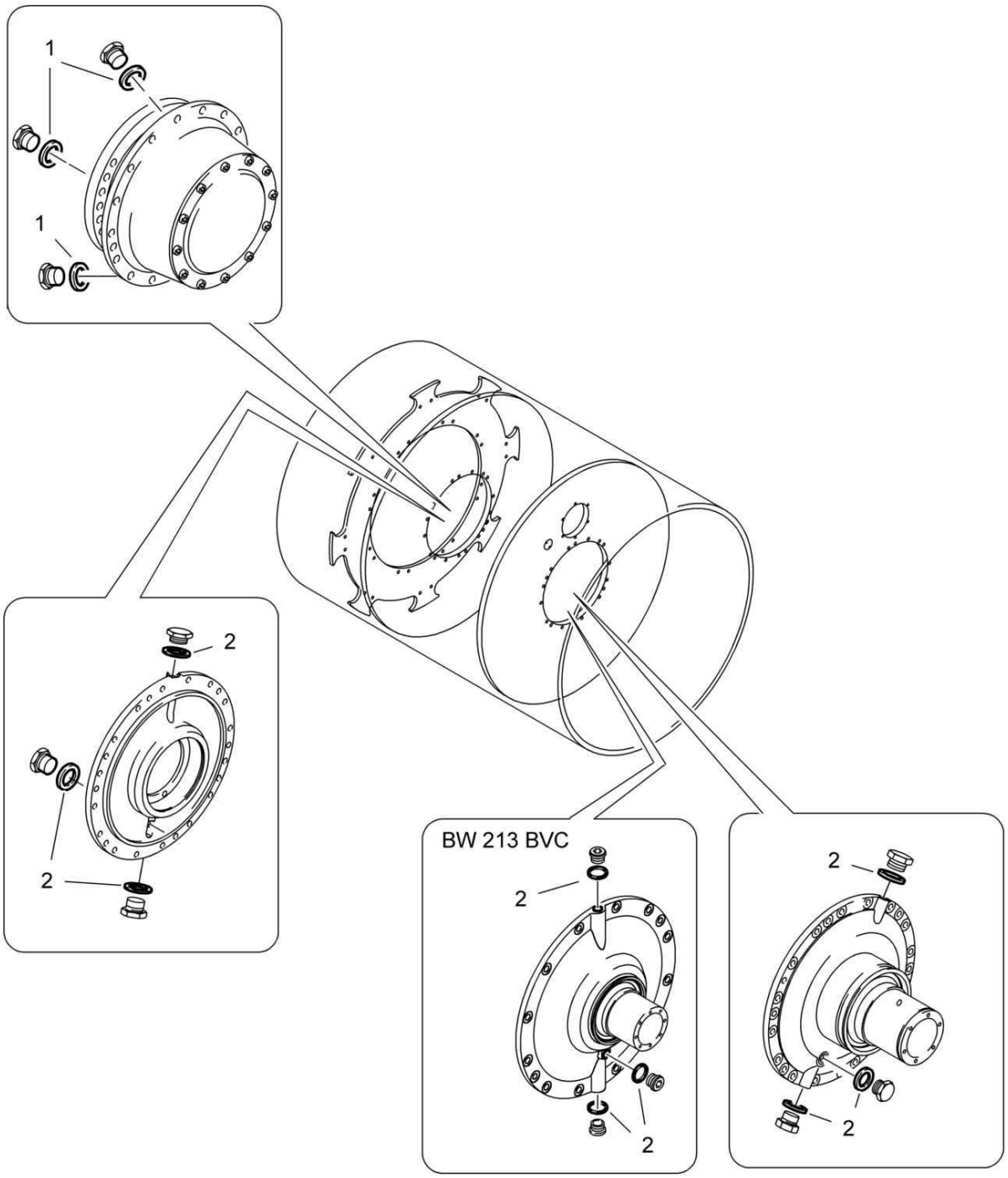

SW1-Service kit 1000h
SW1-Service Kit 1000h
SW1-Service kit 1000h

58202095 1001 1

BOMAG FAYAT GROUP

Pos. Pos. Pos.	Part no. Teilenr. No.piece	Qty. Menge Qte.	Description	Benennung	Designation
1	09331168	3	Sealing ring	Dichtring	Bague d'étanchéité
2	09331218	6	Sealing ring	Dichtring	Bague d'étanchéité

SW1-Service kit 1000h
SW1-Service Kit 1000h
SW1-Service kit 1000h

58202095_003_00

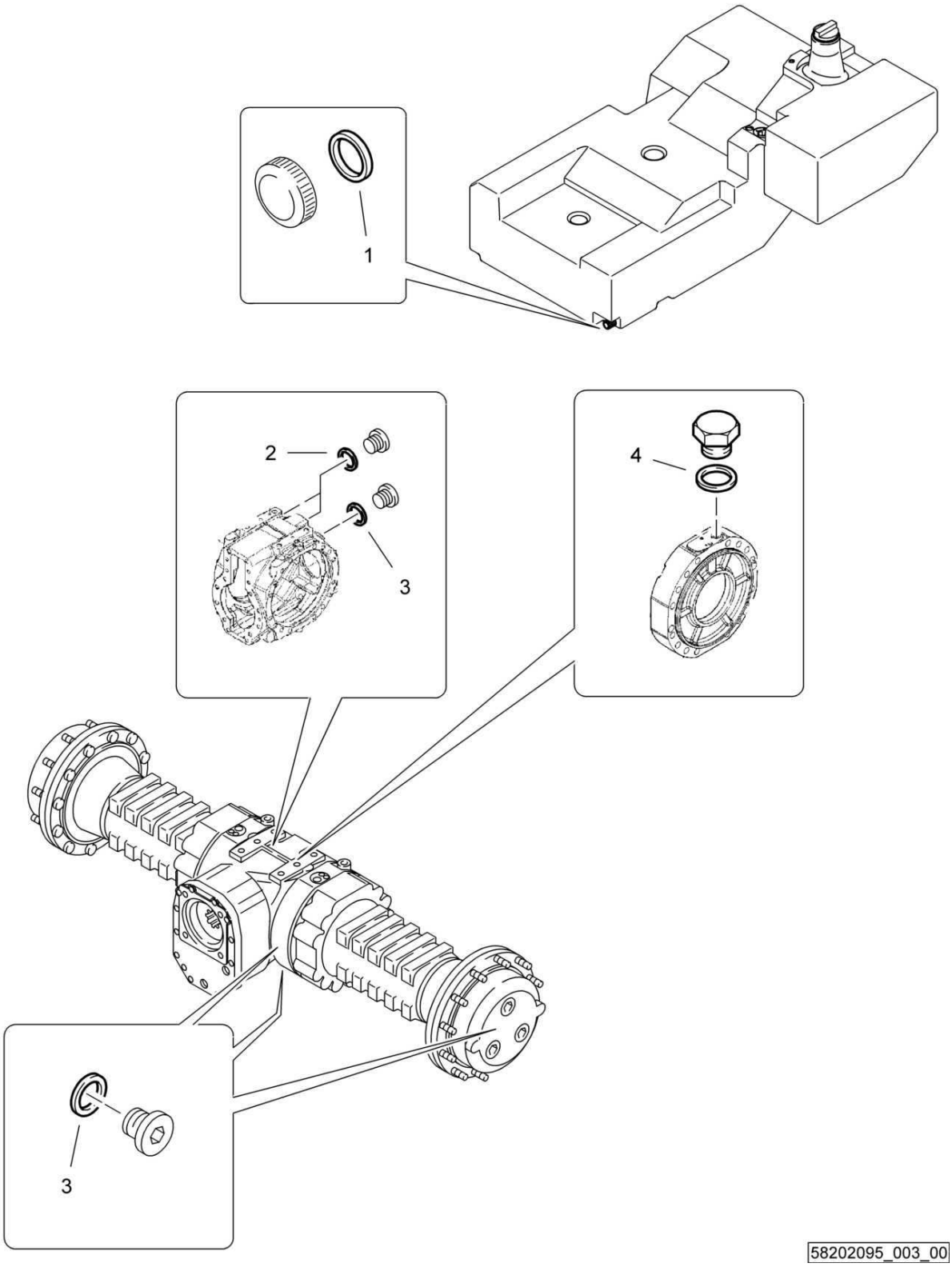

SW1-Service kit 1000h
SW1-Service Kit 1000h
SW1-Service kit 1000h

58202095 1001 1

BOMAG FAYAT GROUP

Pos. Pos. Pos.	Part no. Teilenr. No.piece	Qty. Menge Qte.	Description	Benennung	Designation
1	06510316	1	Rubber gasket	Gummidichtung	Joint en caoutchouc
2	06211826	2	U-seal	U-Dichtring	Bague d'étanchéité en U
3	09331198	7	Sealing ring	Dichtring	Bague d'étanchéité
4	09331128	2	Sealing ring	Dichtring	Bague d'étanchéité

S/N 101583411163 ▶

SW6-Oil service kit
SW6-Ölservice-Kit
SW6-Kit,service d'huile

77558250_000_01

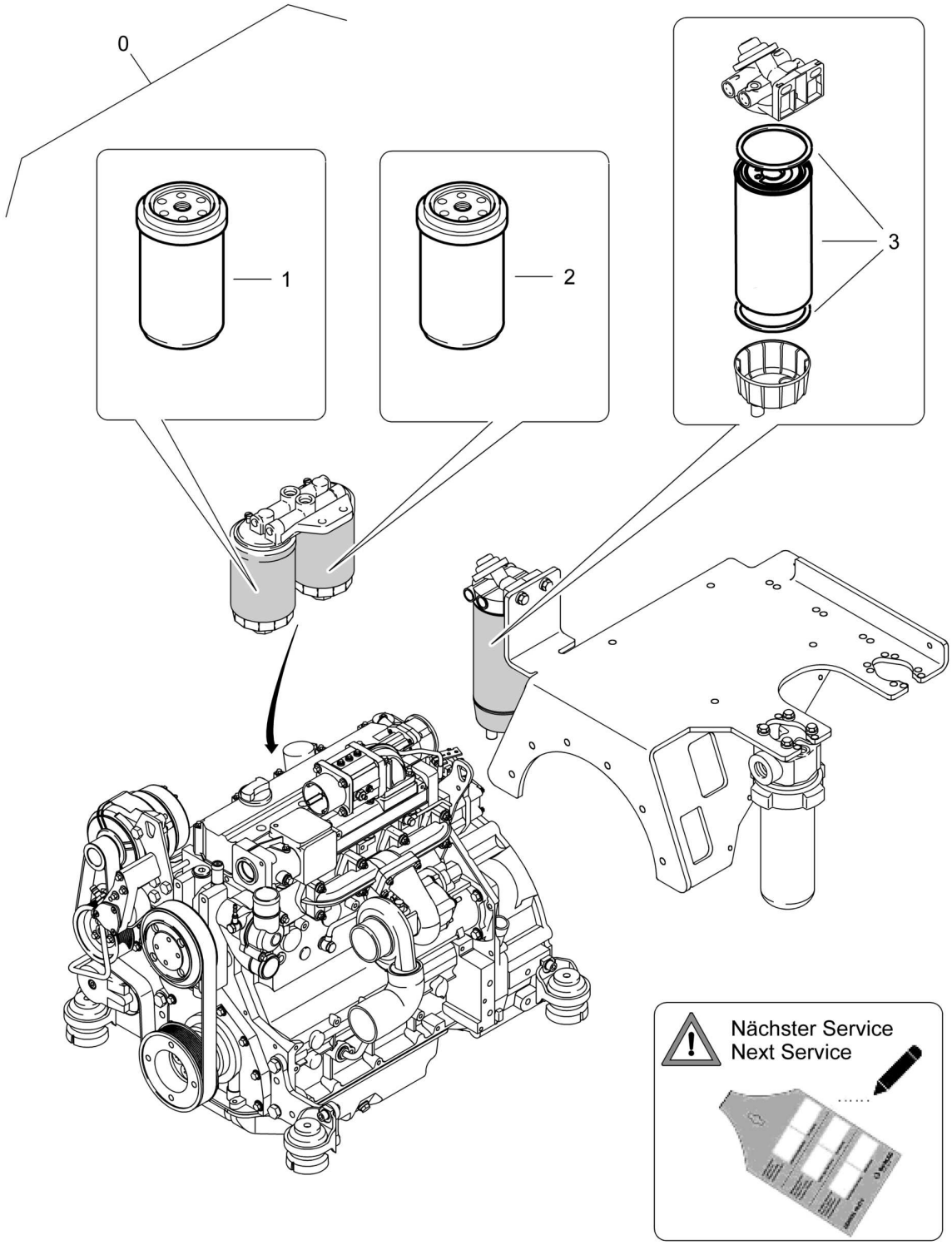

SW6-Oil service kit
SW6-Ölservice-Kit
SW6-Kit,service d'huile

77558250 1001 1

BOMAG FAYAT GROUP

Pos. Pos. Pos.	Part no. Teilenr. No.piece	Qty. Menge Qte.	Description	Benennung	Designation
0	77558250	1	SW6-Oil service kit	SW6-Ölservice-Kit	SW6-Kit,service d'huile
1	05710640	1	Filter cartridge,eng.oil	Filterpatrone,Motoröl	Cartouche filtrante,huile moteur
2	05716779	1	Fuel filter	Kraftstoffilter	Filtre de carburant
3	05825015	1	Filter element,fuel	Filterelement,Kraftstoff	Elément filtrant,carburant

S/N 101583411001 ▶ S/N 101583411162

SW6-Oil service kit
SW6-Ölservice-Kit
SW6-Kit,service d'huile

77558250_000_00

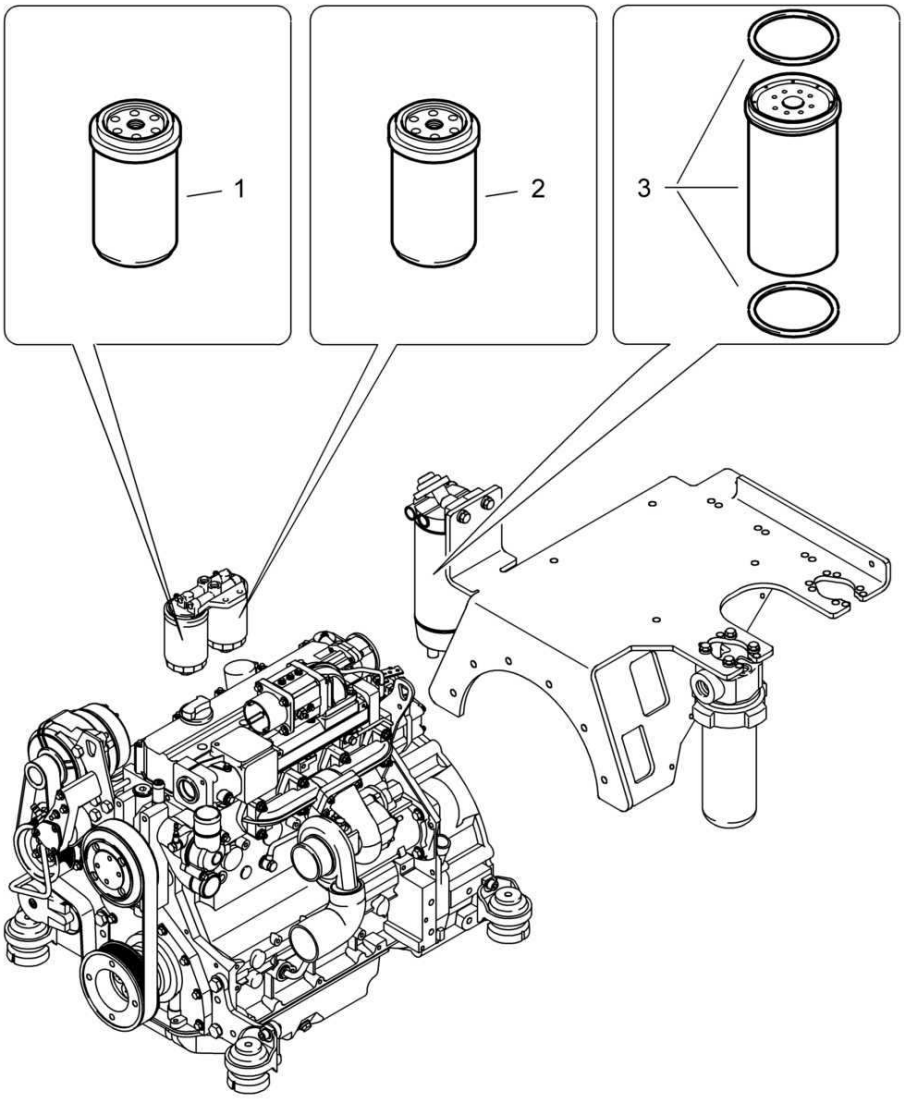

SW6-Oil service kit
SW6-Ölservice-Kit
SW6-Kit,service d'huile

77558250 1001 1

BOMAG FAYAT GROUP

Pos. Pos. Pos.	Part no. Teilenr. No.piece	Qty. Menge Qte.	Description	Benennung	Designation
0	77558250	1	SW6-Oil service kit	SW6-Ölservice-Kit	SW6-Kit,service d'huile
1	05710640	1	Filter cartridge,eng.oil	Filterpatrone,Motoröl	Cartouche filtrante,huile moteur
2	05716779	1	Fuel filter	Kraftstoffilter	Filtre de carburant

www.bomag.com

Head Office:
BOMAG
Hellerwald
56154 Boppard
GERMANY
Tel. +49 6742 100-0
info@bomag.com

BOMAG Maschinen-handelsgesellschaft m.b.H.
Klausenweg 654
2534 Alland
AUSTRIA
Tel. +43 2258 20202
austria@bomag.com

BOMAG MARINI EQUIPAMENTOS LTDA.
Avenida Clemente Cifali, 530
Distrito Industrial Ritter
Cachoeirinha – RS
BRAZIL
ZIP code 94935-225
Tel. +55 51 2125-6642
brasil@bomag.com

BOMAG (CANADA), INC.
2233 Argentia Road, East Tower
Suites 302
Mississauga, ON, Canada
L5N 2X7
Tel. +1 800 782 6624
canada@bomag.com

BOMAG (CHANGZHOU)
Construction Machinery Co., Ltd.
No. 66 Bopa Road
Xuejia Town
Xinbei District
Changzhou 213125
CHINA
Tel: +86 519 88585566
china@bomag.com

BOMAG India Pvt Ltd
Unit No. 614, B Wing, 6th Floor
Kanakia Wall Street
Chakala Andheri Kurla Road Andheri East
Mumbai 400 093 Maharashtra
INDIA
Tel.: +91 8657492418
india@bomag.com

BOMAG France S.A.S.
2, Avenue du Général de Gaulle
91170 Viry-Châtillon
FRANCE
Tel. +33 1 69578600
france@bomag.com

BOMAG (GREAT BRITAIN), LTD.
Sheldon Way
Larkfield, Aylesford
Kent ME20 6SE
GREAT BRITAIN
Tel. +44 1622 716611
gb@bomag.com

BOMAG Italia Srl.
Via Roma 50
48011 Alfonsine
ITALY
Tel. +39 0544 864235
italy@bomag.com

FAYAT BOMAG Polska Sp. z o.o.
Ul. Szyszkowa 52
02-285 Warszawa
POLAND
Tel. +48 22 482 04 00
poland@bomag.com

FAYAT BOMAG RUS OOO
141400, RF, Moscow region
Khimki, Klayazma block, h. 1-g
RUSSIA
Tel. +7 (495) 287 92 90
russia@bomag.com

BOMAG GmbH
300 Beach Road
The Concourse, #18-06
Singapore 199555
SINGAPORE
Tel. +65 6 294 1277
singapore@bomag.com

BOMAG Americas, Inc.
125 Blue Granite Parkway
Ridgeway SC 29130
U.S.A.
Tel. +1 803 3370700
usa@bomag.com