Spare Parts Catalogue
Ersatzteilkatalog
Catalogue de pièces detachees

BW 120 AD-5

S/N 101880211004 > 101880213138
Kubota

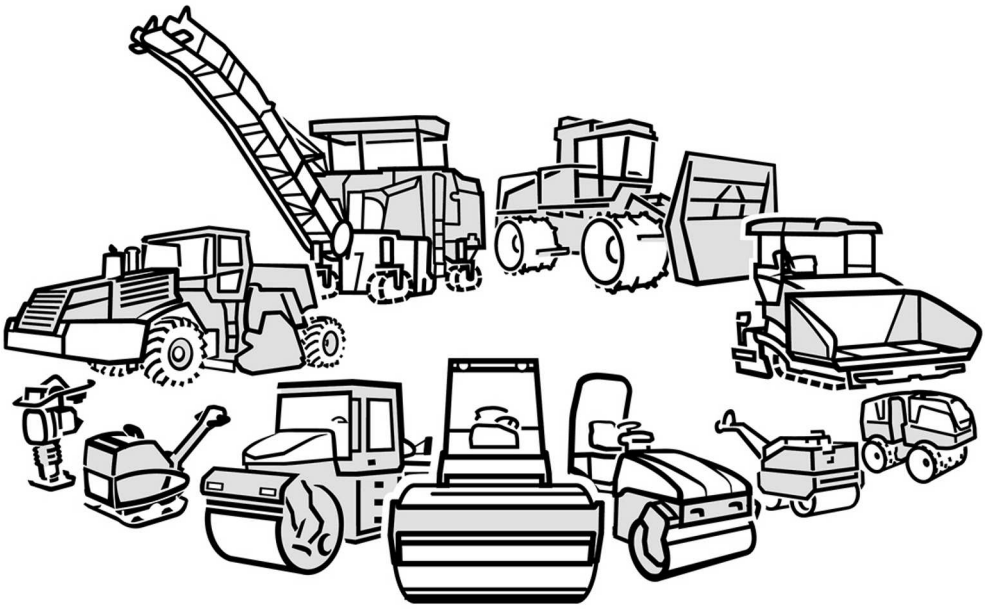

Tandem vibratory roller

Tandem-Vibrationswalze

Rouleau tandem vibrant

Catalogue number - Katalog Nr. - No. du catalogue

00824033 **01.09.2012 - 01.07.2015**

@ 08/2021 Bomag GmbH

© 08/2021 Bomag GmbH

Weitergabe sowie Vervielfältigung dieses Dokuments, Verwertung und Mitteilung seines Inhalts sind verboten, soweit nicht ausdrücklich gestattet. Zuwiderhandlungen verpflichten zu Schadenersatz. Alle Rechte für den Fall der Patent-, Gebrauchsmuster- oder Geschmacksmustereintragung vorbehalten.

The reproduction, distribution and utilization of this document as well as the communication of its contents to others without express authorization is prohibited. Offenders will be held liable for the payment of damages. All rights reserved in the event of the grant of a patent, utility model or design.

Toute communication ou reproduction de ce document, toute exploitation ou communication de son contenu sont interdites, sauf autorisation expresse. Tout manquement à cette règle est illicite et expose son auteur au versement de dommages et intérêts. Tous droits réservés pour le cas de la délivrance(d) 'un brevet, d'un modèle d'utilité ou d'un modèle de présentation.

Non è permesso consegnare a terzio o riprodurre questo documento, nè utilizzarne ol contenuto o renderlo comunque noto a terzi senza la nostra autorizzazione esplicita. Ogni infrazione comporta il risarcimento dei danni subiti. Sono réservati tutti i diritti derivanti la notifica da brevetto- da d'uso- oppure da campiono del gusto.

Sin nuestra expresa autorización, queda terminantemente prohibida la reproducción total o parcial de este documento, asi como su uso indebido y/o su exhibición o comunicación a terceros. De los infractores se exigirá el correspondiente resarcimiento de daños y perjuicios. Quedan reservados todos los derechos inherentes, en especial los de patentes, de modelos registrados y estéticos.

Reprodukováni, ?írení aposkytnutí tohoto dokumentu, jeho cástí nebo jeho obsahu tretí osobe je bez výslovného souhlasu zakázáno. Poru?ení zákazu vede k odpovednosti za vzniklou ?kodu. Vsechna práva jsou yvyhrazena rovné? v prípadech registrovaného patentu, prumyslového vzoru nebo výtvarného návrhu.

EN	GENERAL INFORMATIONS	BOMAG FAYAT GROUP

PLEASE FILL IN WHEN RECEIVING THE MACHINE

TYPE _____

SERIAL-NUMBER _____

ENGINE-TYPE _____

DATE OF DELIVERY _____

ENGINE-NUMBER _____

Only the use of
BOMAG GENUINE PARTS guarantees the correct function of the machine. The use of nonoriginal spare parts results in the loss of all claims,
regarding warranty as well as product liability.

The relevant sales terms and delivery conditions are valid for all spare parts deliveries.

We reserve the right for technical modifications without prior notification.

PLEASE STATE THE FOLLOWING WHEN ORDERING SPARE PARTS:

- ☑ **machine type**
- ☑ **Serial number (e.g. 101 400 04 1001)**
- ☑ **Engine type and number resp. component number**
- ☑ **Part number**
- ☑ **Quantity**
- ☑ **Designation**

DE	ALLGEMEINE INFORMATION	BOMAG FAYAT GROUP

BITTE BEI EMPFANG DER MASCHINE EINTRAGEN

TYP _____

SERIALNUMMER _____

MOTOR-TYP _____

LIEFERDATUM _____

MOTOR-NUMMER _____

Nur bei Verwendung von
BOMAG ORIGINAL ERSATZTEILEN haben Sie die Gewähr für eine einwandfreie Funktion Ihrer Maschine. Bei Verwendung von nicht originalen Ersatzteilen erlischt jeder Anspruch sowohl in Fällen der Garantie als auch im Hinblick auf die Produkthaftung.

Für die Lieferung von Ersatzteilen gelten unsere Verkaufs- und Lieferbedingungen.

Im Zug der technischen Entwicklung behalten wir uns Änderungen ohne vorherige Ankündigung vor.

BEI ALLEN ERSATZTEILBESTELLUNGEN SIND ANZUGEBEN:

- ☑ **Maschinentyp**
- ☑ **Seriennummer (z.B. 101 400 04 1001)**
- ☑ **Motor-Typ und ?Nummer bzw. Einbau-Aggregate-Nummer**
- ☑ **Teilenummer**
- ☑ **Menge**
- ☑ **Benennung**

FR	INFORMATIONS GENERALES	BOMAG FAYAT GROUP

S'IL VOUS PLAÎT REMPLIR LORS DE LA RECEPTION DE LA MACHINE

TYPE _____

NUMÉRO DE SÉRIE _____

TYPE DE MOTEUR _____

DATE DE LIVRAISON _____

NUMMÉRO DE MOTEUR _____

Seulement lors de l'utilisation
.
PIÈCES D´ORIGINE BOMAG vous avez la garantie pour un fonctionnement parfait de votre machine. Si vous n'utilisez pas des pièces de rechange d'origine, vous perdrez tous les droits de garantie en raison des responsabilités du producteur.

Nos conditions générales de vente et de livraison en vigueur s'appliquent aux livraisons de pièces de rechange.

Compte tenu du développement technique, nous nous réservons le droit de procéder à des modifications techniques sans préavis.

A PRÉCISER LORS DE TOUTE COMMANDE DE PIÈCES DE RECHANGE:

- ☑ **Type de machine**
- ☑ **Numéro de série (par ex. 101 400 04 1001)**
- ☑ **Numéro et type de moteur ou numéro des groupes montés**
- ☑ **Numéro de pièce**
- ☑ **Quantité**
- ☑ **Désignation**

Engine / Fitting Parts **Motor / Anbauteile** **Moteur / Pièces de montage**	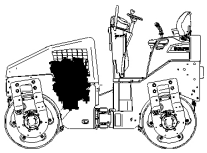	**10**
Power Transmission / Actuation **Kraftübertragung / Betätigungen** **Transmission de force / Commandes**	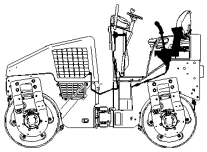	**20**
Steering System **Lenksystem** **Système de direction**	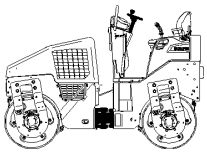	**40**
Frame with Attachment Parts **Rahmen mit Anbauteilen** **Chassis avec pièces additionelles**	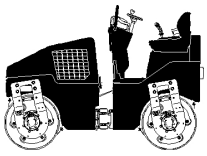	**50**
Drum / Tyres **Bandage / Bereifung** **Bandage / Pneus**	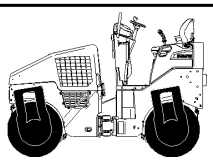	**60**
Electrical System **Elektrische Anlage** **Installation électrique**	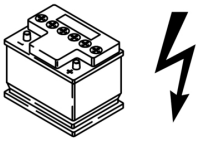	**80**
Hydraulic **Hydraulik** **Hydraulique**	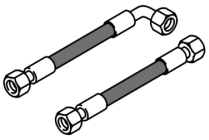	**90**
Accessories **Sonstiges** **Accessoires**	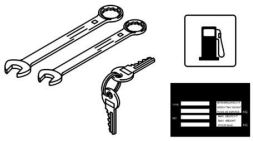	**100**
Special Equipment **Sonderausführungen** **Equipment spécial**	***Option***	**110**

Engine / Fitting Parts
Motor / Anbauteile
Moteur / Pièces de montage

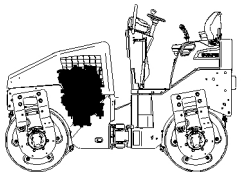

10

For this catalogue group no illustration.
Keine Illustration für diese Katalog-Gruppe.
Accune illustration pour ce groupe catalogue.

Pos. Pos. Pos.	Description	Benennung	Designation
11.00	Engine Parts List	Motoren-Ersatzteilliste	Liste pièce de rech. du moteur
11.01	Crankcase	Kurbelgehäuse	Carter
11.02	Front Cover	Vorderer Deckel	Couvercle avant
11.04	Oil Pan	Ölwanne	Carter inférieur
11.08	Cylinder Head	Zylinderkopf	Culasse
11.09	Camshaft	Nockenwelle	Arbre a cames
11.10	Control Pieces	Steuerungsteile	Pièces de distribution
11.11	Lubrication Oil Pump	Schmierölpumpe	Pompe de lubrification
11.12	Oil And Fuel Filter	Öl-und Kraftstoffilter	Filtre huile et carburant
11.16	Injection Pump	Einspritzpumpe	Pompe d'injection
11.19	Crankshaft And Piston	Kurbelwelle und Kolben	Vilebrequin et piston
11.23	Suction Pipe And Exhaust	Saugrohr und Abgasanlage	Dispositif aspir./échapp.
11.24	Preheating System	Glühanlage	Equipement préchauffage
11.37	Measuring Instruments	Meßgeräte	Instruments de mesure
11.39	Engine Shut Off	Motorabstellung	Arrêt du moteur
11.43	Batch Parts	Losteile	Pièces non fixées
11.50	Fuel Lift Pump	Kraftstofförderpumpe	Pompe transfert de carbur.
11.56	Water Cooling	Wasserkühlung	Refroidissement d'eau
11.60	Governor	Regler	Régulateur
11.71	Generator	Generator	Dynamo
11.72	Starter	Starter	Démarreur
12.08	Fuel system	Kraftstoffsystem	Système de combustible
12.13	Engine	Motor	Moteur
12.14	Pump Mounting	Pumpenanbau	Montage de la pompe
12.15	Air Filter	Luftfilter	Filtre à air
12.31	Exhaust System	Abgasanlage	Dispositif d'échappement
12.45	Radiator, water and oil	Kühler, Wasser und Öl	Radiateur, eau et huile
12.48	Radiator, assembled	Kühler, montiert	Radiateur, assemblé
19.04	Dry Air Filter	Trockenluftfilter	Filtre à air
19.10	Clutch	Kupplung	Embrayage
19.10	Clutch	Kupplung	Embrayage
19.20	Fuel filter	Kraftstoffilter	Filtre de carburant

For this catalogue group no illustration.
Keine Illustration für diese Katalog-Gruppe.
Accune illustration pour ce groupe catalogue.

Engine no.

Motor Nr.	
Moteur No.	
S/N 7CJ6110 ▶	**11.00**
Engine Parts List **D1703-M-E3B-BMG-3** **Motoren-Ersatzteilliste** **Liste pièce de rech. du moteur** 1001 E	Page / Seite **1 / 1** BOMAG FAYAT GROUP

Pos. Pos. Pos.	Part no. Teilenr. No.piece	Qty. Menge Qte.	Description	Benennung	Designation
1	05701629	1	Diesel engine	Dieselmotor	Moteur diesel

Crankcase
Kurbelgehäuse
Carter

MOT010350_000_00

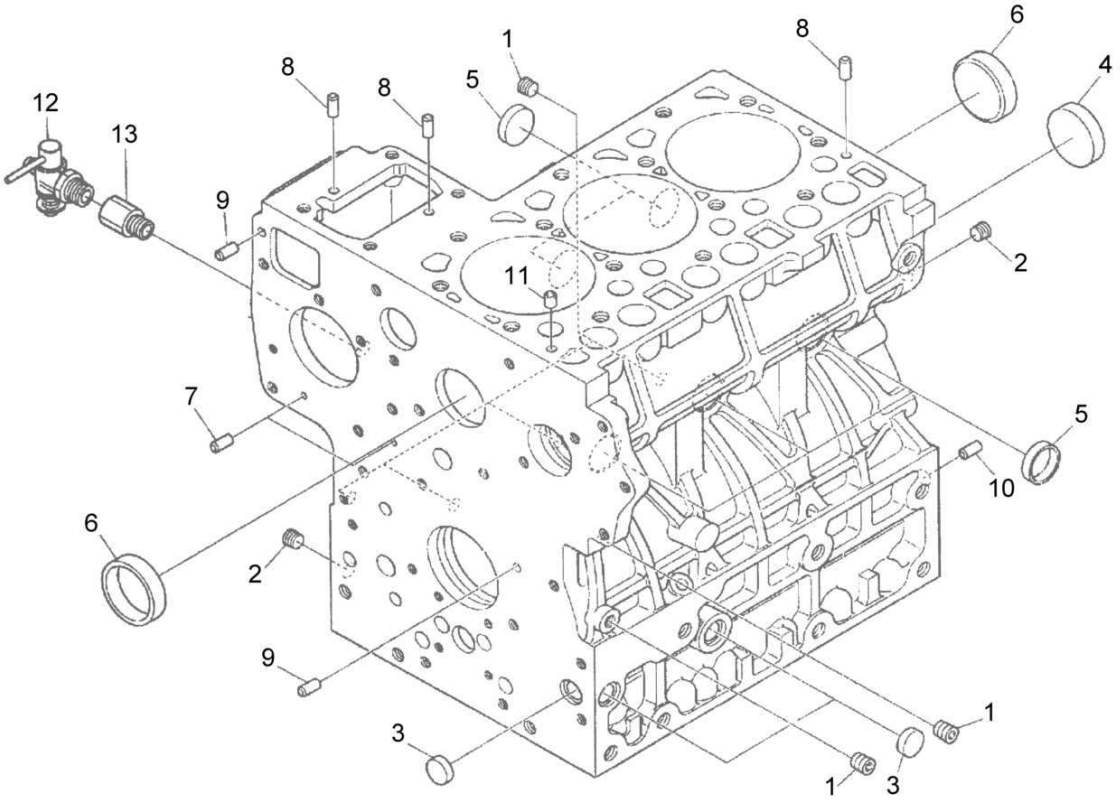

mot010350_000

Crankcase
Kurbelgehäuse
Carter

MOT010350 1001 E

BOMAG FAYAT GROUP

Pos. Pos. Pos.	Part no. Teilenr. No.piece	Qty. Menge Qte.	Description	Benennung	Designation
1	05740022	6	Plug	Stopfen	Bouchon
2	05740023	2	Plug	Stopfen	Bouchon
3	05740771	3	Plug	Verschlußstopfen	Bouchon de fermeture
4	05740770	1	Plug	Verschlußstopfen	Bouchon de fermeture
5	05740836	5	Sealing cap	Dichtkappe	Chapeau d'étanchéité
6	05740837	2	Sealing cap	Dichtkappe	Chapeau d'étanchéité
7	05740838	2	Pin,cylindric	Zylinderstift	Goupille cylindrique
8	05740839	3	Pin,cylindric	Zylinderstift	Goupille cylindrique
9	05740840	2	Pin,cylindric	Zylinderstift	Goupille cylindrique
10	05740841	1	Pin,cylindric	Zylinderstift	Goupille cylindrique
11	05740027	1	Pin	Stift	Tige
12	05740843	1	Drain cock	Ablaßhahn	Vanne de vidange
13	05740844	1	Reducing fitting	Reduzierverschraubung	Raccord de réduction

Crankcase
Kurbelgehäuse
Carter

MOT010351_000_00

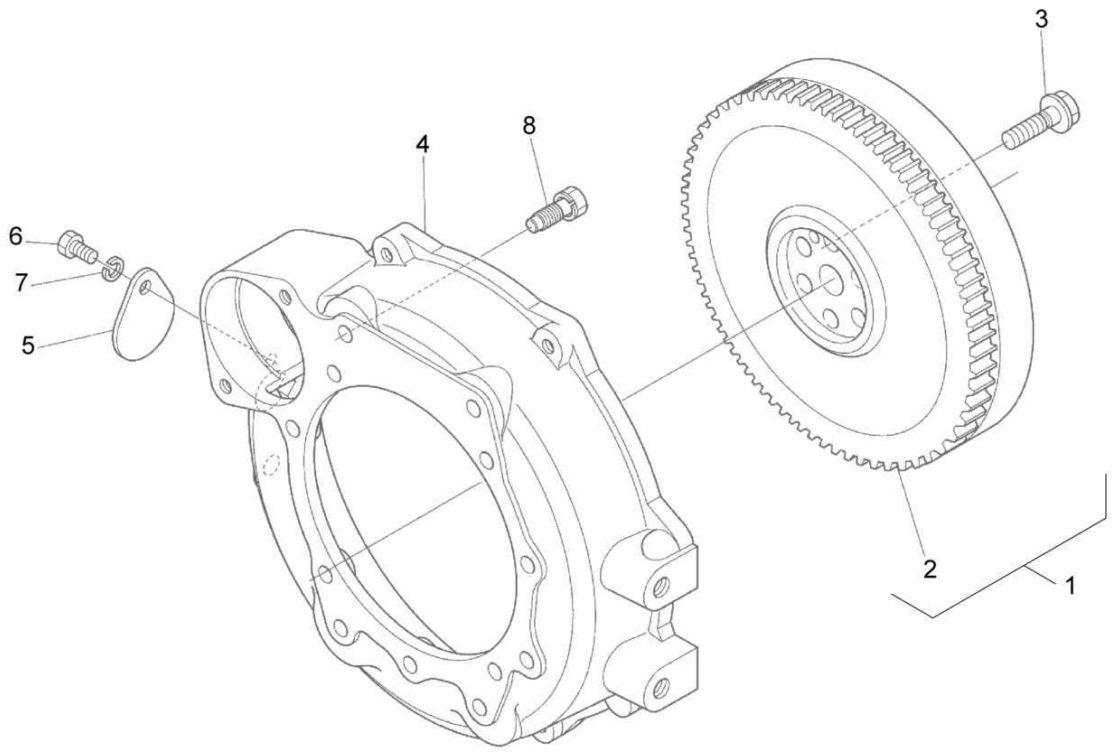

mot010351_000

Crankcase
Kurbelgehäuse
Carter

MOT010351 1001 E

BOMAG FAYAT GROUP

Pos. Pos. Pos.	Part no. Teilenr. No.piece	Qty. Menge Qte.	Description	Benennung	Designation
1	05741841	1	Flywheel	Schwungrad	Volant
2	05740849	1	>Ring gear	>Zahnkranz	>Couronne dentée
3	05903540	6	Screw	Schraube	Vis
4	05741254	1	Housing	Gehäuse	Boîtier
5	05740852	1	Cover	Deckel	Couvercle
6	05740853	1	Screw	Schraube	Vis
7	05740275	1	Spring washer	Federring	Rondelle grower
8	05740854	11	Screw	Schraube	Vis

Crankcase
Kurbelgehäuse
Carter

MOT015440_000_00

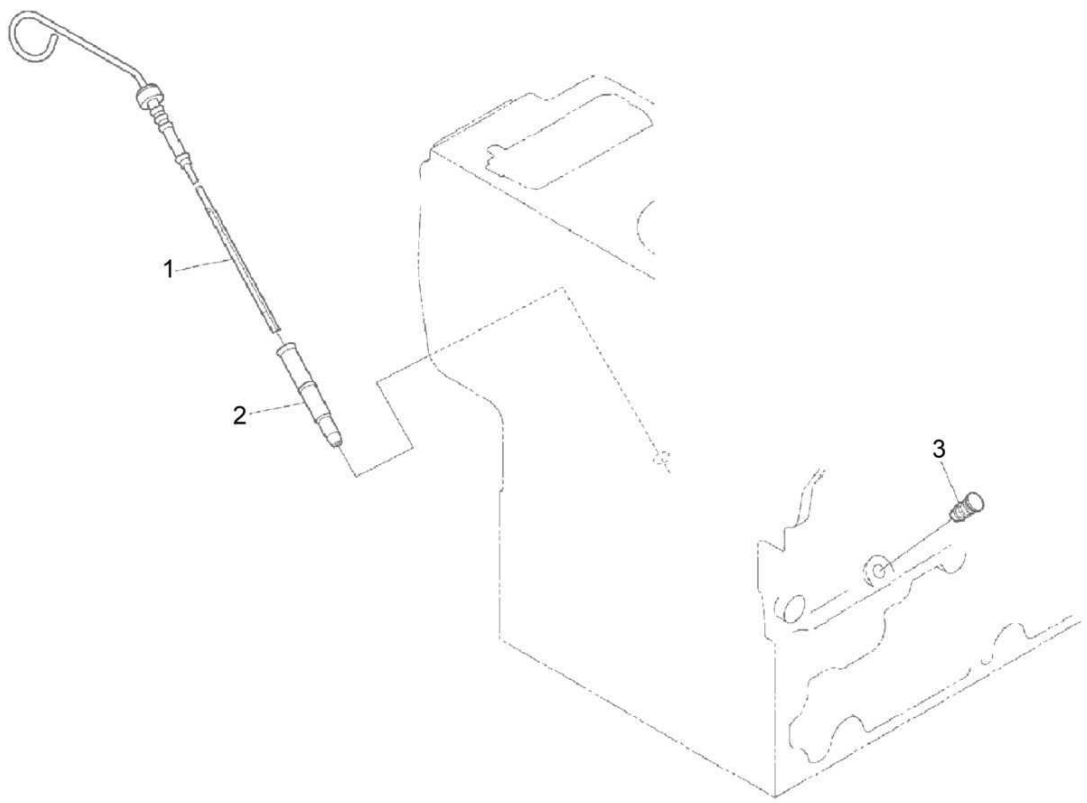

mot015440_000

Crankcase
Kurbelgehäuse
Carter

MOT015440 1001 E

BOMAG FAYAT GROUP

Pos. Pos. Pos.	Part no. Teilenr. No.piece	Qty. Menge Qte.	Description	Benennung	Designation
1	05903517	1	Oil dip stick	Ölmeßstab	Jauge d'huile
2	05742586	1	Oil dip stick guide	Ölmeßstabführung	Guide de jauge d'huile
3	05740847	1	Plug	Stopfen	Bouchon

Front Cover
Vorderer Deckel
Couvercle avant

MOT010353_000_00

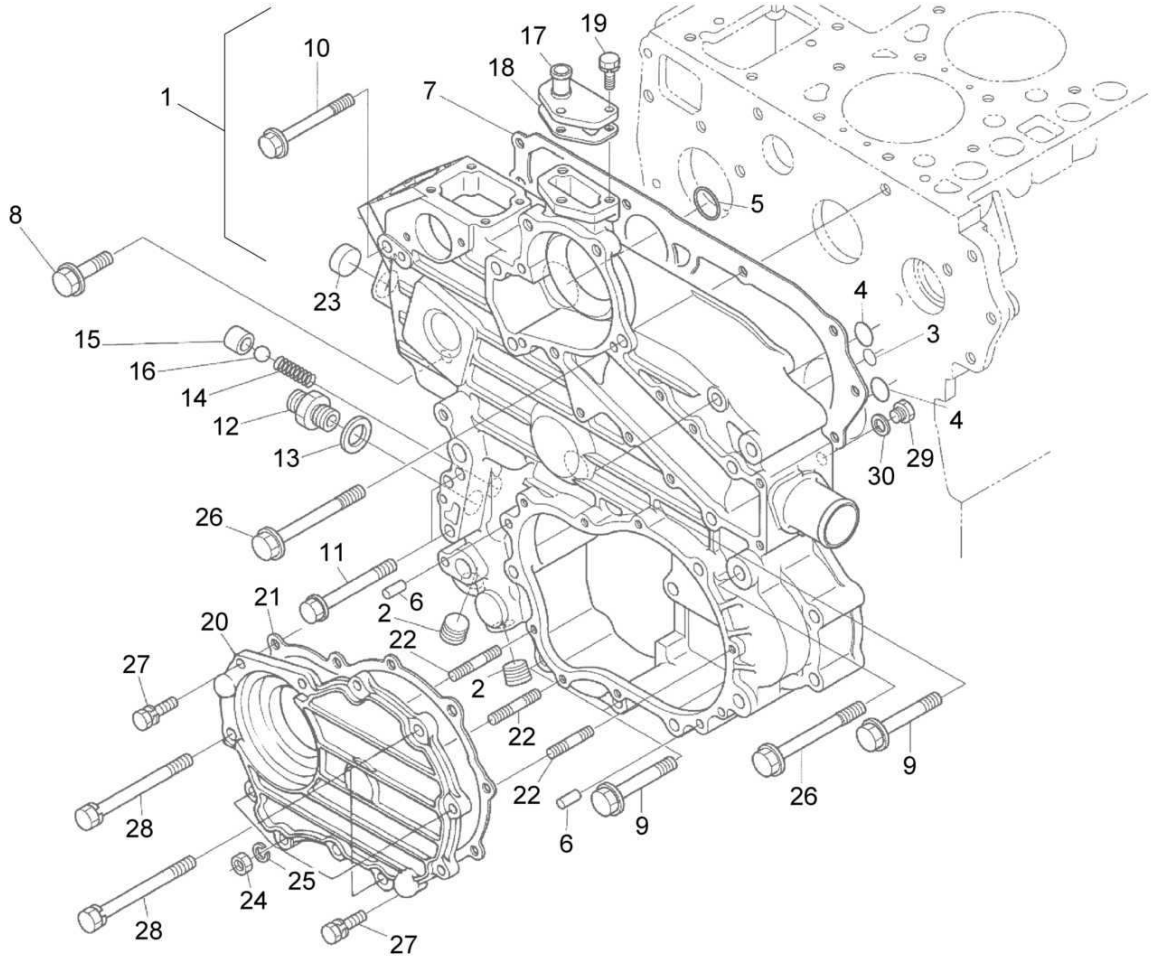

mot010353_000

S/N 7CJ6110 ▶

11.02

BOMAG FAYAT GROUP

Front Cover
Vorderer Deckel
Couvercle avant

MOT010353 1001 E

Pos. Pos. Pos.	Part no. Teilenr. No.piece	Qty. Menge Qte.	Description	Benennung	Designation
1	05741425	1	Transmission housing	Getriebegehäuse	Boîtier de boîte de vitesses
2	05740721	2	>Plug	>Stopfen	>Bouchon
3	05741842	1	>O-ring	>O-Ring	>Joint torique
4	05741843	2	>O-ring	>O-Ring	>Joint torique
5	05741844	1	>O-ring	>O-Ring	>Joint torique
6	05740840	4	>Pin,cylindric	>Zylinderstift	>Goupille cylindrique
7	05741258	1	Gasket,crankcase	Dichtung,Kurbelgehäuse	Joint,carter moteur
8	05741386	1	Screw	Schraube	Vis
9	05741845	3	Screw	Schraube	Vis
10	05741640	1	Screw	Schraube	Vis
11	05741969	2	Screw	Schraube	Vis
12	05741260	1	Connection piece	Verbindungsstück	Pièce de connexion
13	05741261	1	Valve seat ring	Ventilsitzring	Bague de siège de clapet
14	05740869	1	Spring	Feder	Ressort
15	05740870	1	Valve seat	Ventilsitz	Siège de clapet
16	05740871	1	Ball	Kugel	Bille
17	05740872	1	Flange	Flansch	Bride
18	05741846	1	Gasket	Flachdichtung	Joint
19	05740106	3	Screw	Schraube	Vis
20	05741263	1	Transmission cover	Getriebedeckel	Couvercle de boîte de vitesses
21	05741264	1	Gasket	Flachdichtung	Joint
22	05740077	3	Stud	Stehbolzen	Goujon
23	05741262	1	Seal cap	Dichtungskappe	Bouchon
24	05740078	3	Nut	Mutter	Ecrou
25	05740079	3	Spring washer	Federring	Rondelle grower
26	05741847	5	Screw	Schraube	Vis
27	05740107	5	Screw	Schraube	Vis
28	05741266	3	Screw	Schraube	Vis
29	05741267	1	Plug	Stopfen	Bouchon
30	05740545	1	Gasket	Dichtung	Joint

Oil Pan
Ölwanne
Carter inférieur

MOT015441_000_00

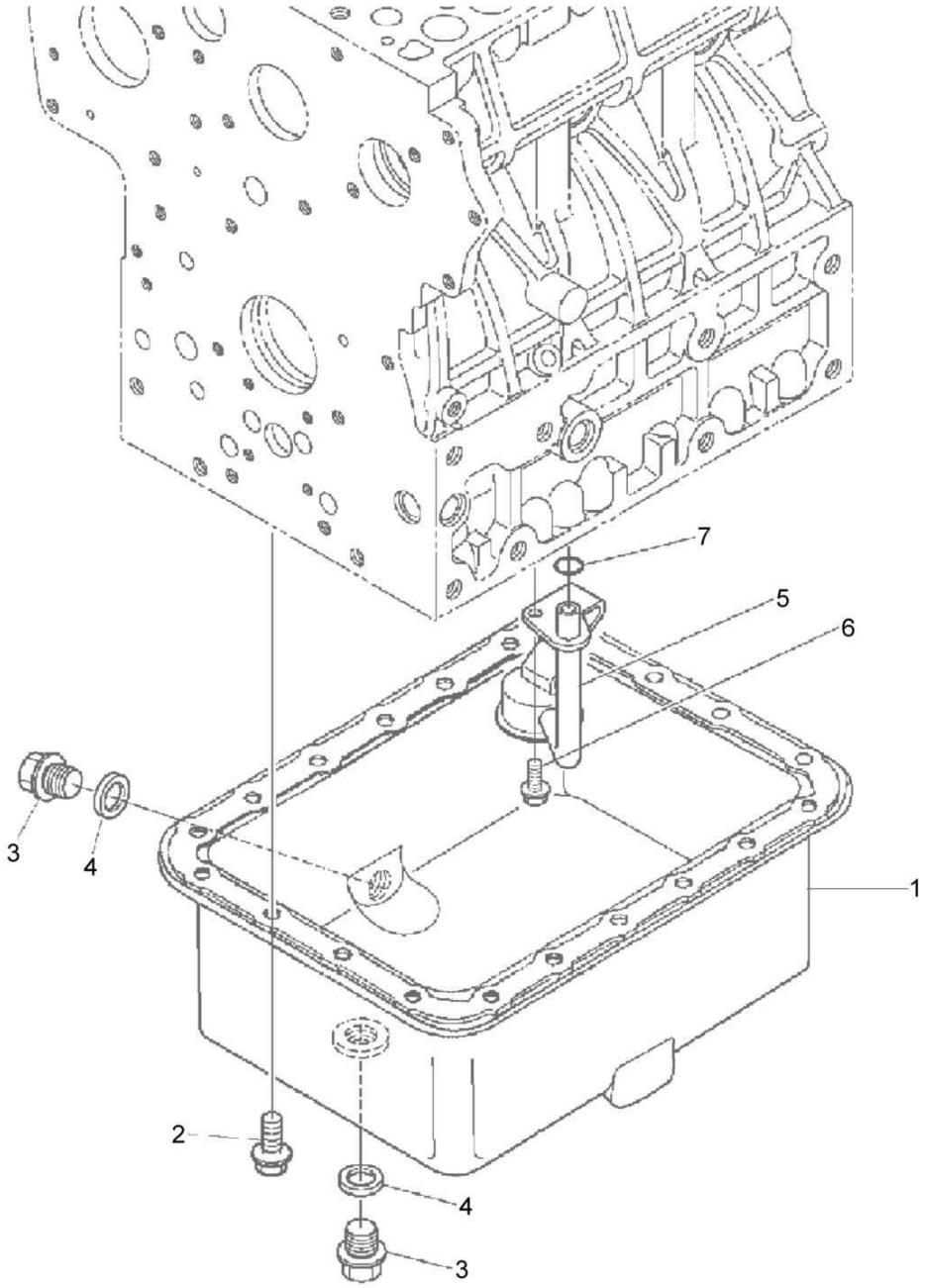

mot015441_000

S/N 7CJ6110 ▶

11.04

Oil Pan
Ölwanne
Carter inférieur

MOT015441 1001 E

BOMAG FAYAT GROUP

Pos. Pos. Pos.	Part no. Teilenr. No.piece	Qty. Menge Qte.	Description	Benennung	Designation
1	05742700	1	Oil pan	Ölwanne	Carter inférieur
2	05741269	20	Screw	Schraube	Vis
3	05740878	2	Oil drain plug	Ölablaßschraube	Vis de vidange
4	05740439	2	Gasket, oil drain	Dichtung,Ölablaß	Joint, vidange d'huile
5	05741270	1	Oil filter	Ölfilter	Filtre à huile
6	05741071	1	Screw	Schraube	Vis
7	05741271	1	O-ring	O-Ring	Joint torique

Cylinder Head
Zylinderkopf
Culasse

MOT010649_000_00

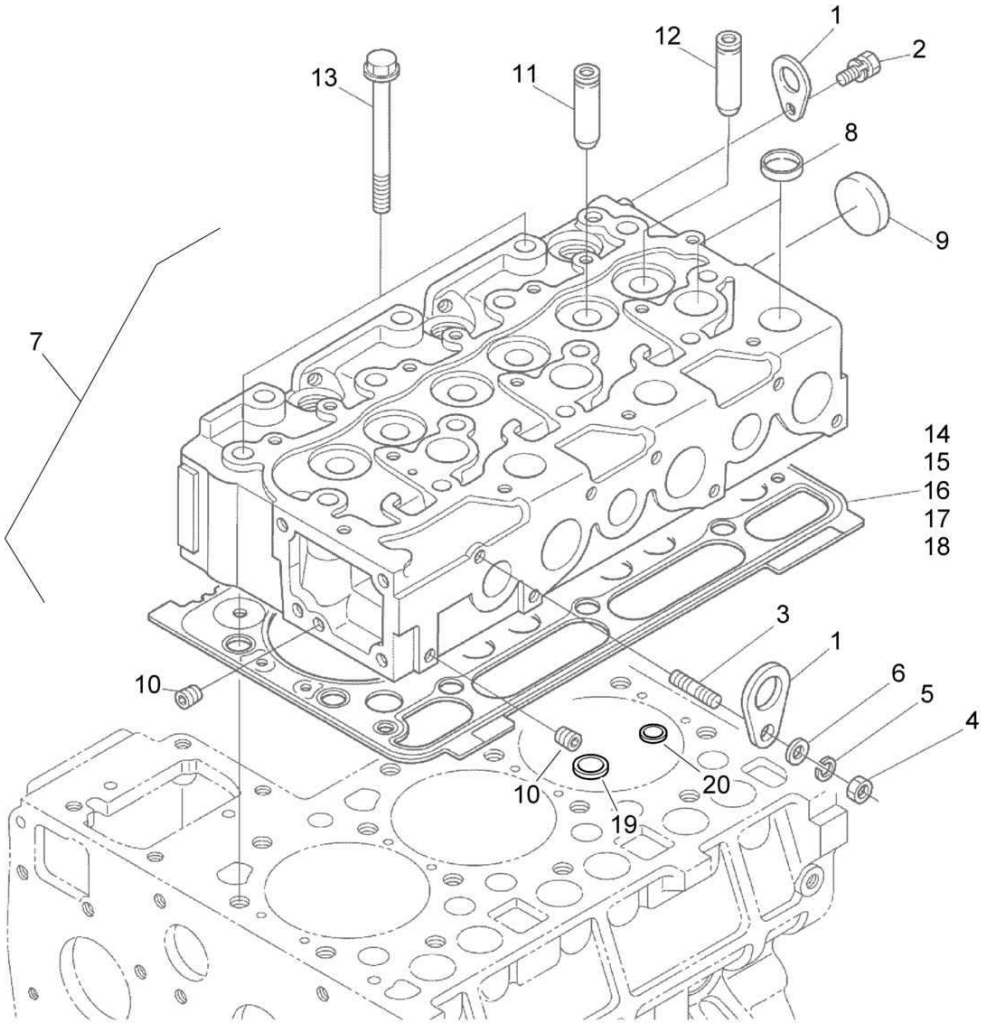

mot010649_000

Cylinder Head
Zylinderkopf
Culasse

MOT010649 1001 E

BOMAG FAYAT GROUP

Pos. Pos. Pos.	Part no. Teilenr. No.piece	Qty. Menge Qte.	Description	Benennung	Designation
1	05740880	2	Support	Haltelasche	Support
2	05740459	1	Screw	Schraube	Vis
3	05740881	1	Bolt	Bolzen	Axe
4	05740327	1	Nut	Mutter	Ecrou
5	05740275	1	Spring washer	Federring	Rondelle grower
6	05740882	1	Washer	Scheibe	Disque
7	05741848	1	Cylinder head	Zylinderkopf	Culasse
8	05740884	9	>Sealing cap	>Dichtkappe	>Chapeau d'étanchéité
9	05740546	1	>Cover	>Verschlußdeckel	>Couvercle de fermeture
10	05740021	2	>Plug	>Stopfen	>Bouchon
11	05740885	3	>Valve guide Intake	>Ventilführung Ansaugung	>Guide-soupape Aspiration
12	05741273	3	>Valve guide Exhaust	>Ventilführung Auspuff	>Guide-soupape Echappement
13	05740887	14	Cylinder head bolt	Zylinderkopfschraube	Goujon culasse
14	05741275	1	Cylinder head gasket 1.15mm	Zylinderkopfdichtung 1.15mm	Joint pour culasse 1.15mm
15	05741274	1	Cylinder head gasket 1.20mm	Zylinderkopfdichtung 1.20mm	Joint pour culasse 1.20mm
16	05741276	1	Cylinder head gasket 1.25mm	Zylinderkopfdichtung 1.25mm	Joint pour culasse 1.25mm
17	05741277	1	Cylinder head gasket 1.30mm	Zylinderkopfdichtung 1.30mm	Joint pour culasse 1.30mm
18	05741278	1	Cylinder head gasket 1.35mm	Zylinderkopfdichtung 1.35mm	Joint pour culasse 1.35mm
19	05903510	3	Valve seat Intake	Ventilsitz Ansaugung	Siège de clapet Aspiration
20	05903511	3	Valve seat Exhaust	Ventilsitz Auspuff	Siège de clapet Echappement

Cylinder Head
Zylinderkopf
Culasse

MOT010650_000_00

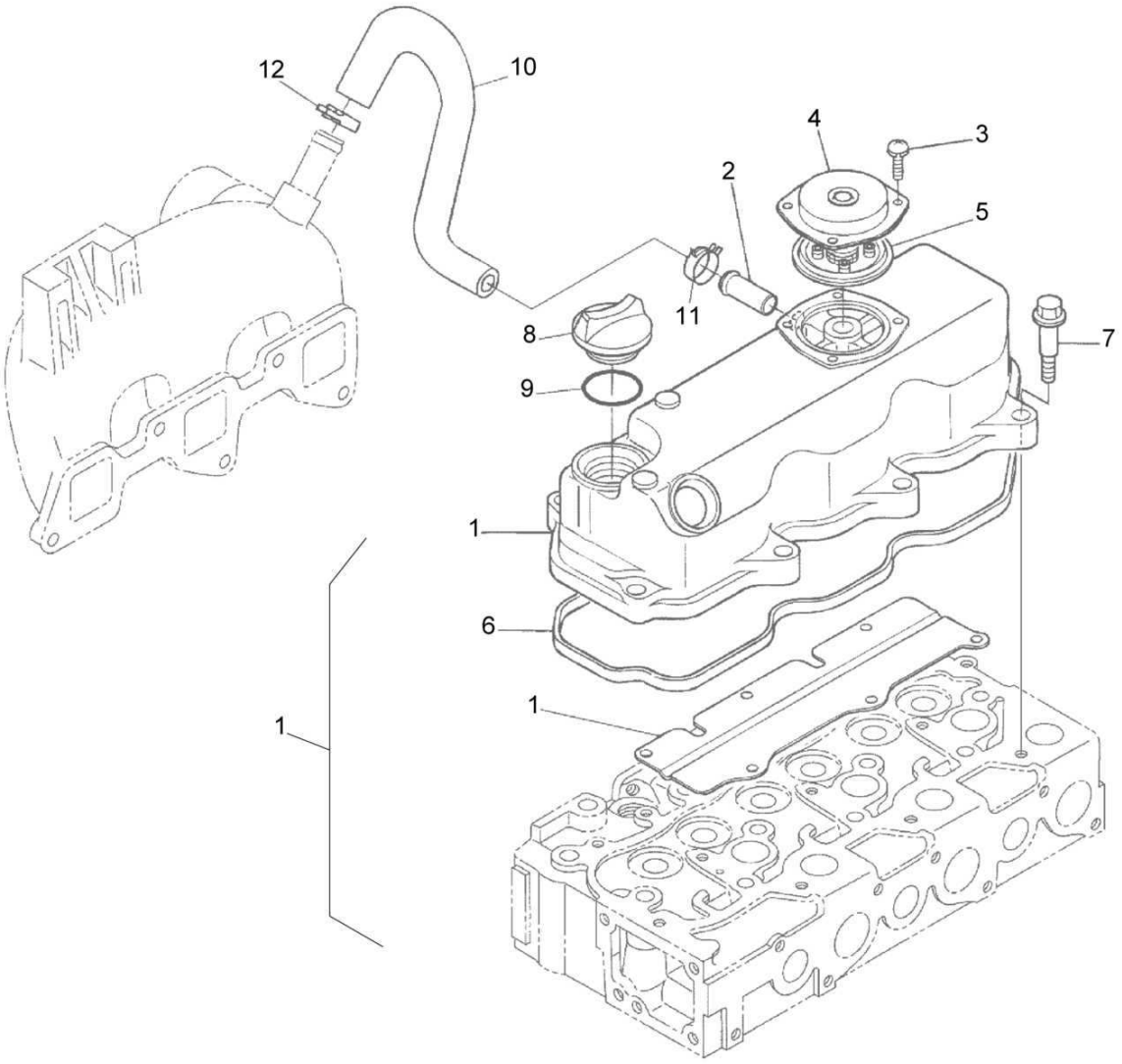

mot010650_000

Cylinder Head
Zylinderkopf
Culasse

MOT010650 1001 E

Pos. Pos. Pos.	Part no. Teilenr. No.piece	Qty. Menge Qte.	Description	Benennung	Designation
1	05741279	1	Cylinder head cover Compl.	Zylinderkopfdeckel Kompl.	Chapeau de culasse Compl.
2	05740891	1	>Pipe socket	>Rohrstutzen	>Tubulure
3	05740517	4	>Bolt and washer	>Schraube & Scheibe	>Vis et écrou
4	05741420	1	>Cover	>Deckel	>Couvercle
5	05741281	1	>Ventilation valve	>Entlüftungsventil	>Soupape d'aération
6	05740892	1	Valve cover gasket	Ventildeckeldichtung	Joint de couv.de clapet
7	05740895	8	Screw	Schraube	Vis
8	05740094	1	Plug,oil filling	Stopfen,Öleinfüllung	Bouchon,remplissage d'huile
9	05741283	1	O-ring	O-Ring	Joint torique
10	05741849	1	Ventilation pipe	Entlüftungsrohr	Tube d'aération
11	05741285	1	Clamp	Schelle	Collier
12	05741627	1	Hose clip	Schlauchklemme	Collier à flexible

Camshaft
Nockenwelle
Arbre a cames

MOT010651_000_00

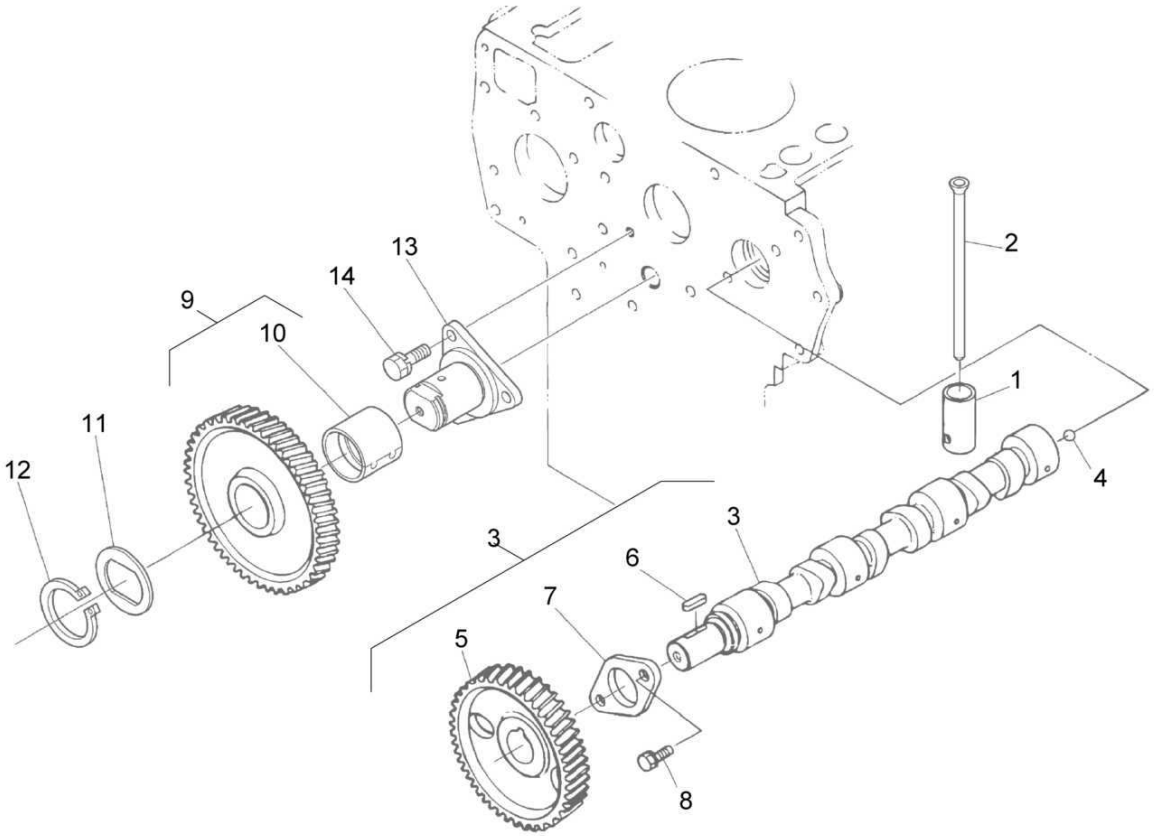

mot010651_000

Camshaft
Nockenwelle
Arbre a cames

MOT010651 1001 E

BOMAG FAYAT GROUP

Pos. Pos. Pos.	Part no. Teilenr. No.piece	Qty. Menge Qte.	Description	Benennung	Designation
1	05740925	6	Tappet	Stössel	Poussoir
2	05740926	6	Pushrod	Stösselstange	Tige de butée
3	05741850	1	Camshaft	Nockenwelle	Arbre à cames
4	05740539	1	>Ball	>Kugel	>Bille
5	05741288	1	>Gear wheel	>Zahnrad	>Roue dentée
6	05740930	1	>Fitting key	>Paßfeder	>Clavette
7	05740931	1	>Stop plate	>Anschlagplatte	>Plaque de butée
8	05740932	2	>Screw	>Schraube	>Vis
9	05741289	1	Transmission unit	Getriebeeinheit	Ensemble boîte de vitesses
10	05740934	1	>Bushing	>Buchse	>Douille
11	05740935	1	Stop disc	Anlaufscheibe	Disque de butée
12	05740936	1	Circlip	Sicherungsring	Circlip
13	05741851	1	Shaft	Welle	Arbre
14	05740932	3	Screw	Schraube	Vis

Control Pieces
Steuerungsteile
Pièces de distribution

MOT015754_000_00

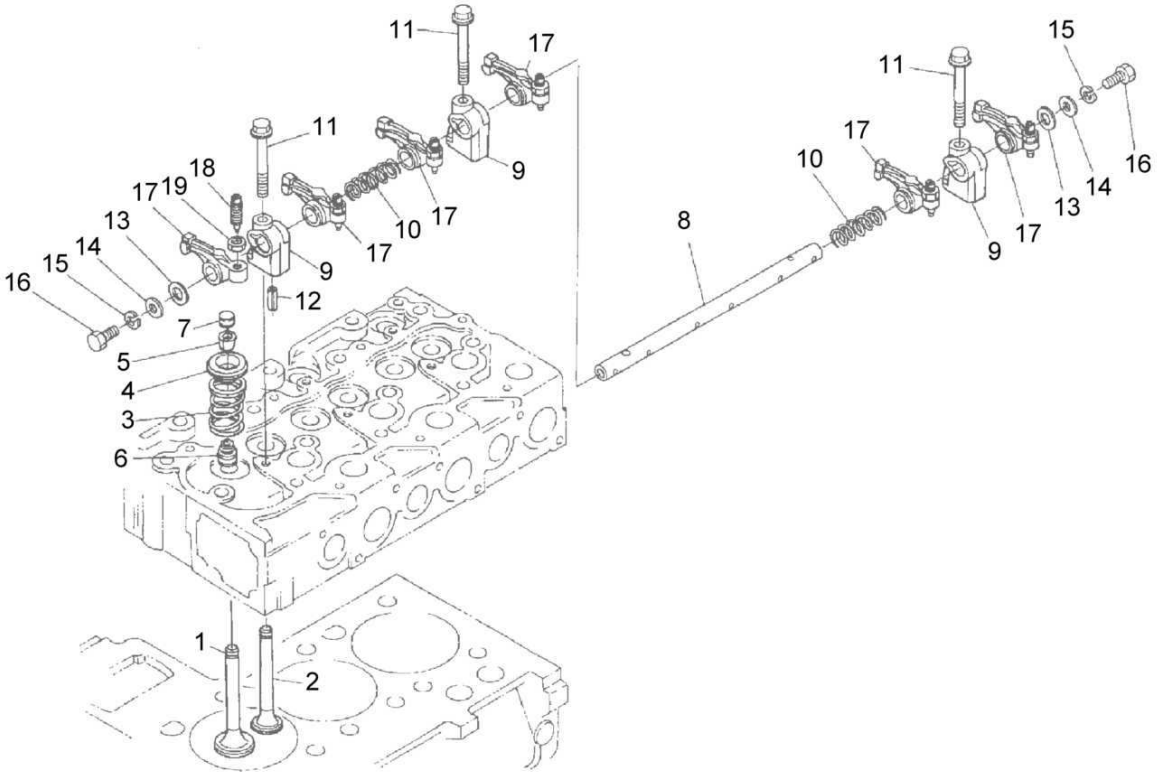

Control Pieces
Steuerungsteile
Pièces de distribution

MOT015754 1001 E

BOMAG FAYAT GROUP

Pos. Pos. Pos.	Part no. Teilenr. No.piece	Qty. Menge Qte.	Description	Benennung	Designation
1	05903614	3	Inlet valve	Einlaßventil	Soupape d'admission
2	05903615	3	Outlet valve	Auslaßventil	Soupape d'échappement
3	05903616	6	Spring	Feder	Ressort
4	05740911	6	Retainer ring	Haltering	Bague de retenue
5	05740912	6	Valve collet	Ventilkegelstück	Semi-cône
6	05741292	6	Valve stem seal	Ventilschaftdichtung	Joint de tige de clapet
7	05742801	6	Valve plate	Ventilteller	Plateau de clapet
8	05740915	1	Rocker lever axle	Kipphebelachse	Axe de culbuteur
9	05740916	3	Rocker bracket	Kipphebelbock	Support de culbuteur
10	05740920	2	Spring	Feder	Ressort
11	05740917	3	Screw	Schraube	Vis
12	05740918	1	Pin	Stift	Tige
13	05740919	2	Washer	Scheibe	Disque
14	05742802	2	Washer	Scheibe	Disque
15	05740275	2	Spring washer	Federring	Rondelle grower
16	05740853	2	Screw	Schraube	Vis
17	05740922	6	Rocker arm	Kipphebel	Culbuteur
18	05742803	6	>Screw	>Schraube	>Vis
19	05740924	6	>Nut	>Mutter	>Ecrou

Lubrication Oil Pump
Schmierölpumpe
Pompe de lubrification

MOT010653_000_00

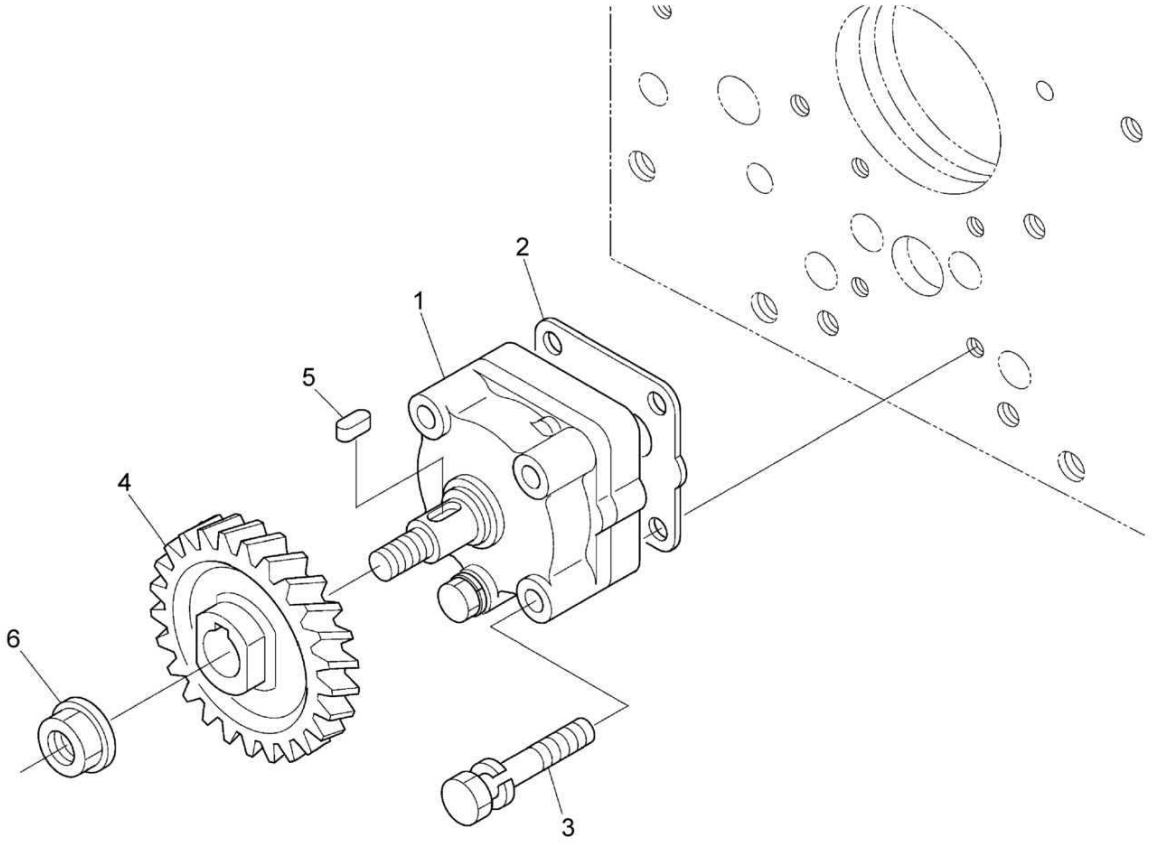

mot010653_000

Lubrication Oil Pump
Schmierölpumpe
Pompe de lubrification

MOT010653 1001 E

BOMAG FAYAT GROUP

Pos. Pos. Pos.	Part no. Teilenr. No.piece	Qty. Menge Qte.	Description	Benennung	Designation
1	05740952	1	Oil pump	Ölpumpe	Pompe à huile
2	05740953	1	Gasket	Dichtung	Joint
3	05740069	4	Screw	Schraube	Vis
4	05740954	1	Gear wheel	Zahnrad	Roue dentée
5	05740955	1	Fitting key	Paßfeder	Clavette
6	05740956	1	Collar nut	Bundmutter	Ecrou à bride

Lubrication Oil Pump
Schmierölpumpe
Pompe de lubrification

MOT015757_000_00

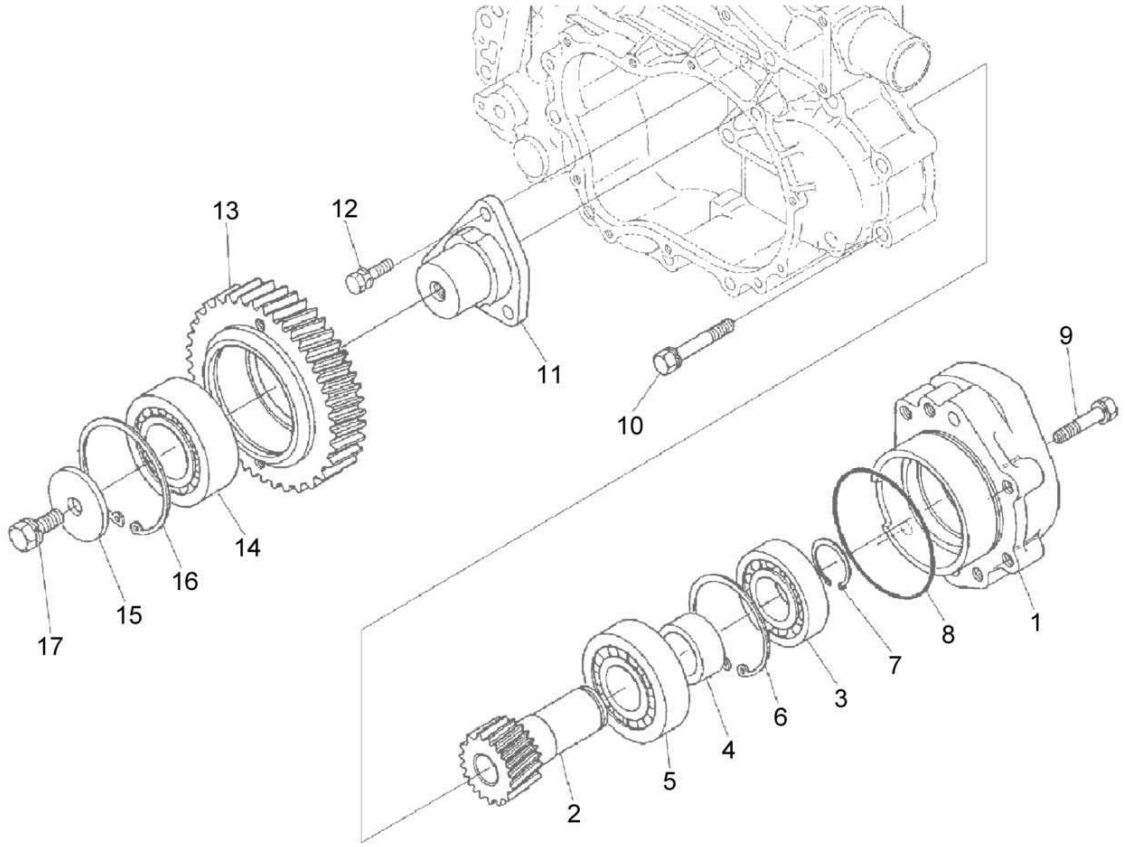

Lubrication Oil Pump
Schmierölpumpe
Pompe de lubrification

MOT015757 1001 E

BOMAG FAYAT GROUP

Pos. Pos. Pos.	Part no. Teilenr. No.piece	Qty. Menge Qte.	Description	Benennung	Designation
1	05741293	1	Housing	Gehäuse	Boîtier
2	05741294	1	Shaft	Welle	Arbre
3	05741295	1	Bearing, ball	Kugellager	Roulement à billes
4	05741296	1	Sleeve	Hülse	Douille
5	05741297	1	Bearing, roller	Rollenlager	Roulement à rouleaux
6	05741298	1	Circlip,internal	Sicherungsring(innen)	Circlips intérieur
7	05741299	1	Circlip,external	Sicherungsring(außen)	Circlips extérieur
8	05741300	1	O-ring	O-Ring	Joint torique
9	05740867	1	Screw	Schraube	Vis
10	05741301	2	Screw	Schraube	Vis
11	05741302	1	Shaft	Welle	Arbre
12	05740284	3	Screw	Schraube	Vis
13	05741304	1	Gear wheel	Zahnrad	Roue dentée
14	05741305	1	Bearing, ball	Kugellager	Roulement à billes
15	05741306	1	Sleeve	Hülse	Douille
16	05741307	1	Circlip,internal	Sicherungsring(innen)	Circlips intérieur
17	05740429	1	Screw	Schraube	Vis

Oil And Fuel Filter
Öl-und Kraftstoffilter
Filtre huile et carburant

MOT017787_000_00

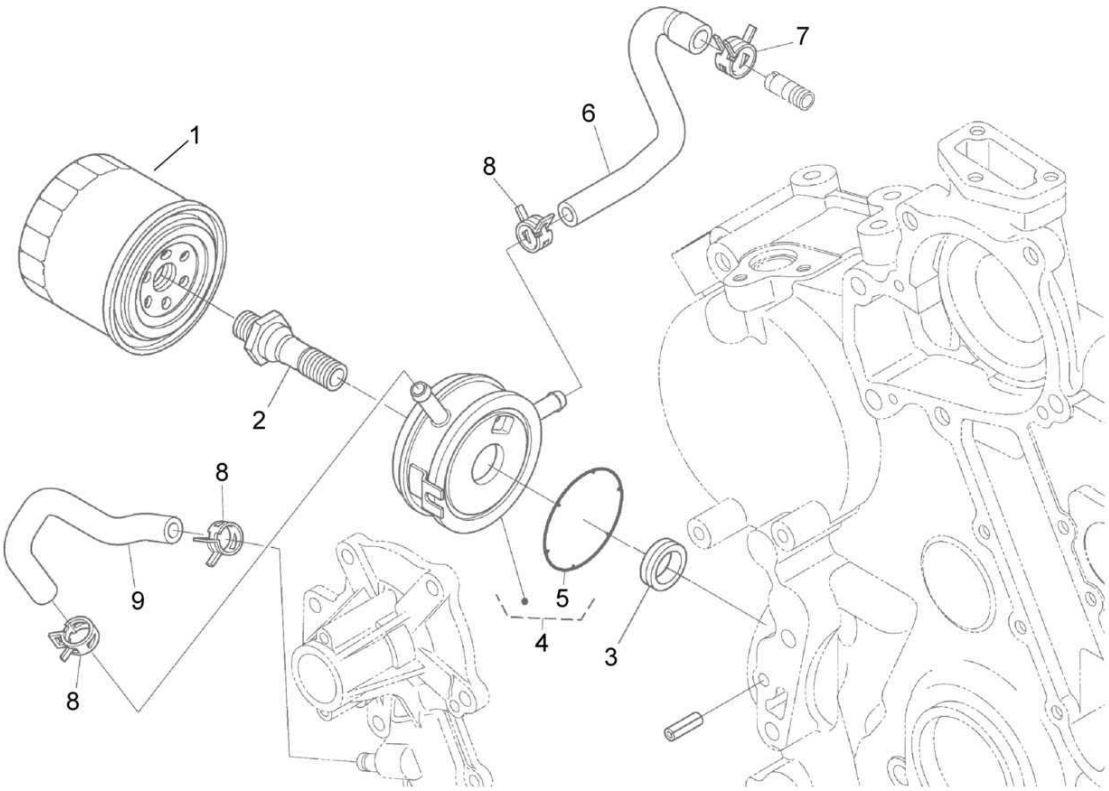

mot017787_000

S/N 7CJ6110 ▶

11.12

Oil And Fuel Filter
Öl-und Kraftstoffilter
Filtre huile et carburant

MOT017787 1001 E

BOMAG FAYAT GROUP

Pos. Pos. Pos.	Part no. Teilenr. No.piece	Qty. Menge Qte.	Description	Benennung	Designation
1	05741616	1	Oil filter cartridge	Ölfilterpatrone	Cartouche filtrante
2	05743447	1	Connection piece	Verbindungsstück	Pièce de connexion
3	05743448	1	Spacer sleeve	Distanzhülse	Manchon
4	05742702	1	Oil cooler	Ölkühler	Refroidisseur d'huile
5	05742232	1	>Sealing ring	>Dichtring	>Bague d'étanchéité
6	05743360	1	Oil hose	Ölschlauch	Tuyau d'huile
7	05741883	1	Hose clip	Schlauchschelle	Collier pour tuyau
8	05740361	3	Clamp	Schelle	Collier
9	05743446	1	Oil hose	Ölschlauch	Tuyau d'huile

Injection Pump
Einspritzpumpe
Pompe d'injection

MOT010656_000_00

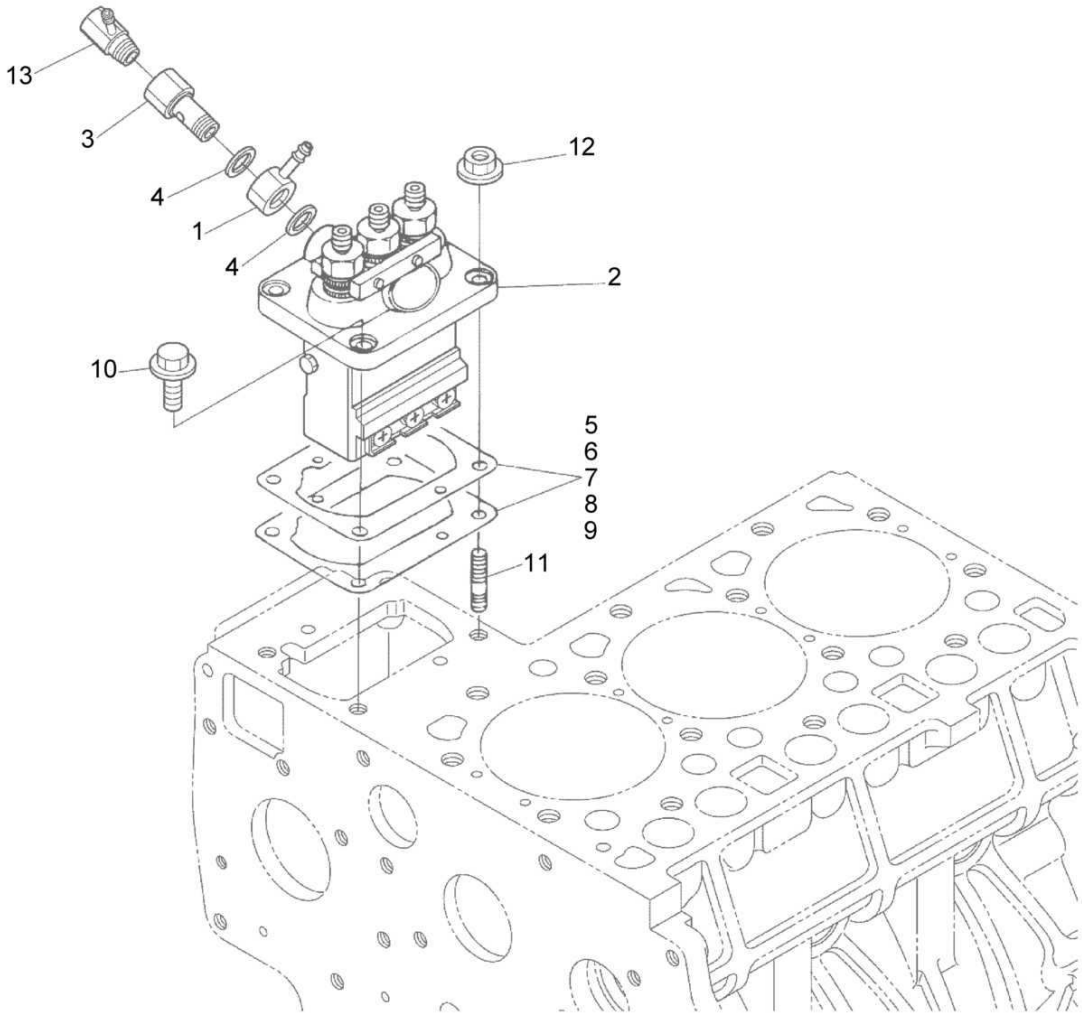

mot010656_000

Injection Pump
Einspritzpumpe
Pompe d'injection

MOT010656 1001 E

BOMAG FAYAT GROUP

Pos. Pos. Pos.	Part no. Teilenr. No.piece	Qty. Menge Qte.	Description	Benennung	Designation
1	05740985	1	Connection piece	Verbindungsstück	Pièce de connexion
2	05741854	1	Pump,injection	Einspritzpumpe	Pompe d'injection
3	05741002	1	>Setscrew	>Einstellschraube	>Vis de réglage
4	05741003	2	>Gasket	>Dichtung	>Joint
5	05741855	1	Spacer disk 0,175mm	Abstandsscheibe 0,175mm	Disque d'écartement 0,175mm
6	05740977	1	Spacer disk 0,20mm	Abstandsscheibe 0,20mm	Disque d'écartement 0,20mm
7	05740978	1	Spacer disk 0,25mm	Abstandsscheibe 0,25mm	Disque d'écartement 0,25mm
8	05740979	1	Spacer disk 0,30mm	Abstandsscheibe 0,30mm	Disque d'écartement 0,30mm
9	05741312	1	Spacer disk 0,35mm	Abstandsscheibe 0,35mm	Disque d'écartement 0,35mm
10	05740980	2	Screw	Schraube	Vis
11	05740981	2	Stud	Stehbolzen	Goujon
12	05740982	2	Collar nut	Bundmutter	Ecrou à bride
13	05741313	1	Screwing part	Einschraubteil	Pièce à visser

Crankshaft And Piston
Kurbelwelle und Kolben
Vilebrequin et piston

MOT010657_000_00

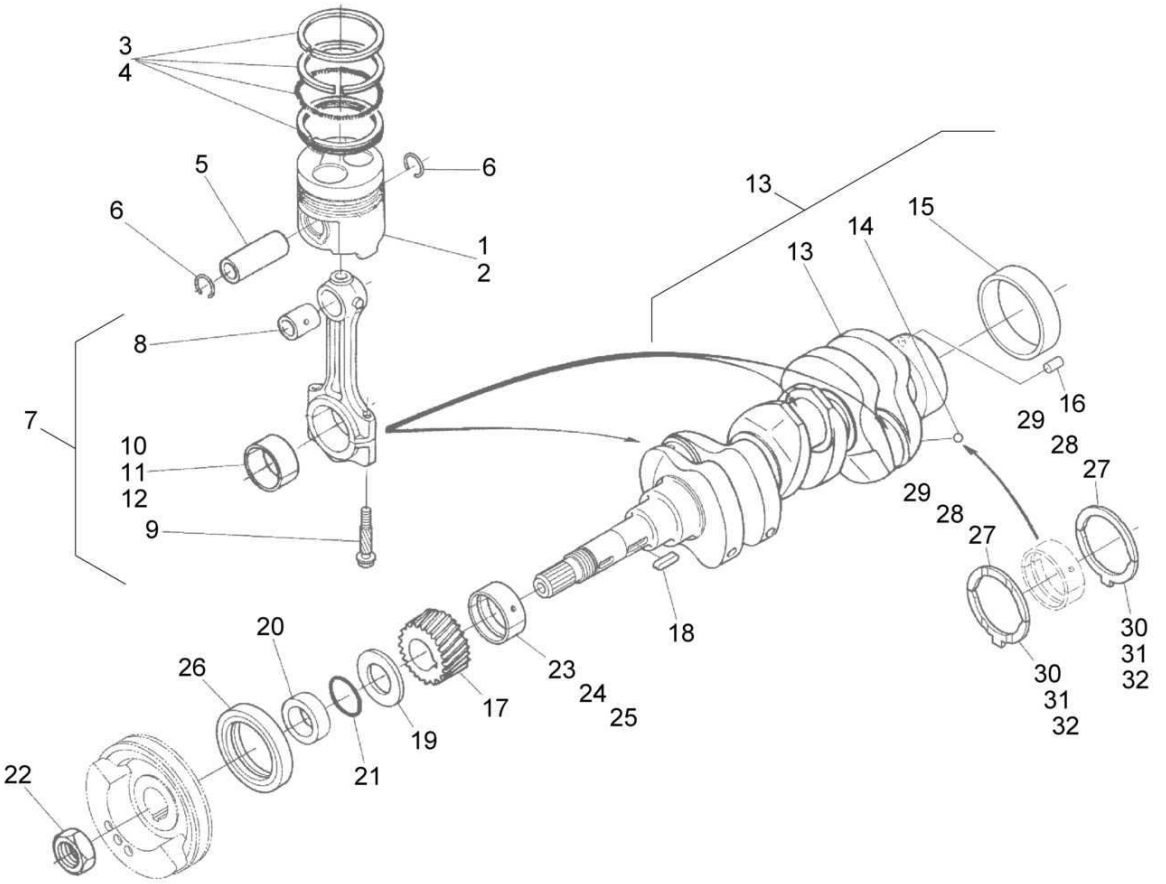

mot010657_000

Crankshaft And Piston
Kurbelwelle und Kolben
Vilebrequin et piston

MOT010657 1001 E

Pos. Pos. Pos.	Part no. Teilenr. No.piece	Qty. Menge Qte.	Description	Benennung	Designation
1	05741856	3	Piston Standard	Kolben Standard	Piston Norme
2	05741857	3	Piston +0,25mm	Kolben +0,25mm	Piston +0,25mm
3	05741858	3	Piston ring Standard	Kolbenring Standard	Segment de piston Norme
4	05741859	3	Piston ring +0,25mm	Kolbenring +0,25mm	Segment de piston +0,25mm
5	05741860	3	Floating wrist pin	Kolbenbolzen	Axe de piston
6	05741322	6	Circlip,internal	Sicherungsring(innen)	Circlips intérieur
7	05741021	3	Conrod	Pleuelstange	Bielle
8	05741022	3	>Bushing	>Buchse	>Douille
9	05741023	6	>Conrod screw	>Pleuelschraube	>Vis de bielle
10	05741024	3	>Conrod bush Standard	>Pleuelbuchse Standard	>Douille de bielle Norme
11	05741025	3	>Conrod bush -0,20mm	>Pleuelbuchse -0,20mm	>Douille de bielle -0,20mm
12	05741026	3	>Conrod bush -0,40mm	>Pleuelbuchse -0,40mm	>Douille de bielle -0,40mm
13	05741861	1	Crankshaft	Kurbelwelle	Vilebrequin
14	05740539	3	>Ball	>Kugel	>Bille
15	05741028	1	>Bushing	>Buchse	>Douille
16	05741862	1	Pin,cylindric	Zylinderstift	Goupille cylindrique
17	05741324	1	Gear wheel	Zahnrad	Roue dentée
18	05741325	1	Fitting key	Paßfeder	Clavette
19	05741031	1	Splash ring	Schleuderring	Bague centrifuge
20	05741032	1	Collar	Manschette	Embouti
21	05741326	1	O-ring	O-Ring	Joint torique
22	05741034	1	Nut	Mutter	Ecrou
23	05741327	1	Ring Standard	Ring Standard	Bague Norme
24	05741328	1	Ring -0,20	Ring -0,20	Bague -0,20
25	05741329	1	Ring -0,40mm	Ring -0,40mm	Bague -0,40mm
26	05741051	1	Radial seal	Wellendichtring	Joint d'étanchéité radial
27	05741330	2	Side ring Standard	Seitenring Standard	Bague latérale Norme
28	05741331	2	Side ring +0,20mm	Seitenring +0,20mm	Bague latérale +0,20mm
29	05741332	2	Side ring +0,40mm	Seitenring +0,40mm	Bague latérale +0,40mm
30	05741333	2	Side ring Standard	Seitenring Standard	Bague latérale Norme
31	05741334	2	Side ring +0,20mm	Seitenring +0,20mm	Bague latérale +0,20mm
32	05741335	2	Side ring +0,40mm	Seitenring +0,40mm	Bague latérale +0,40mm

Crankshaft And Piston
Kurbelwelle und Kolben
Vilebrequin et piston

MOT010658_000_00

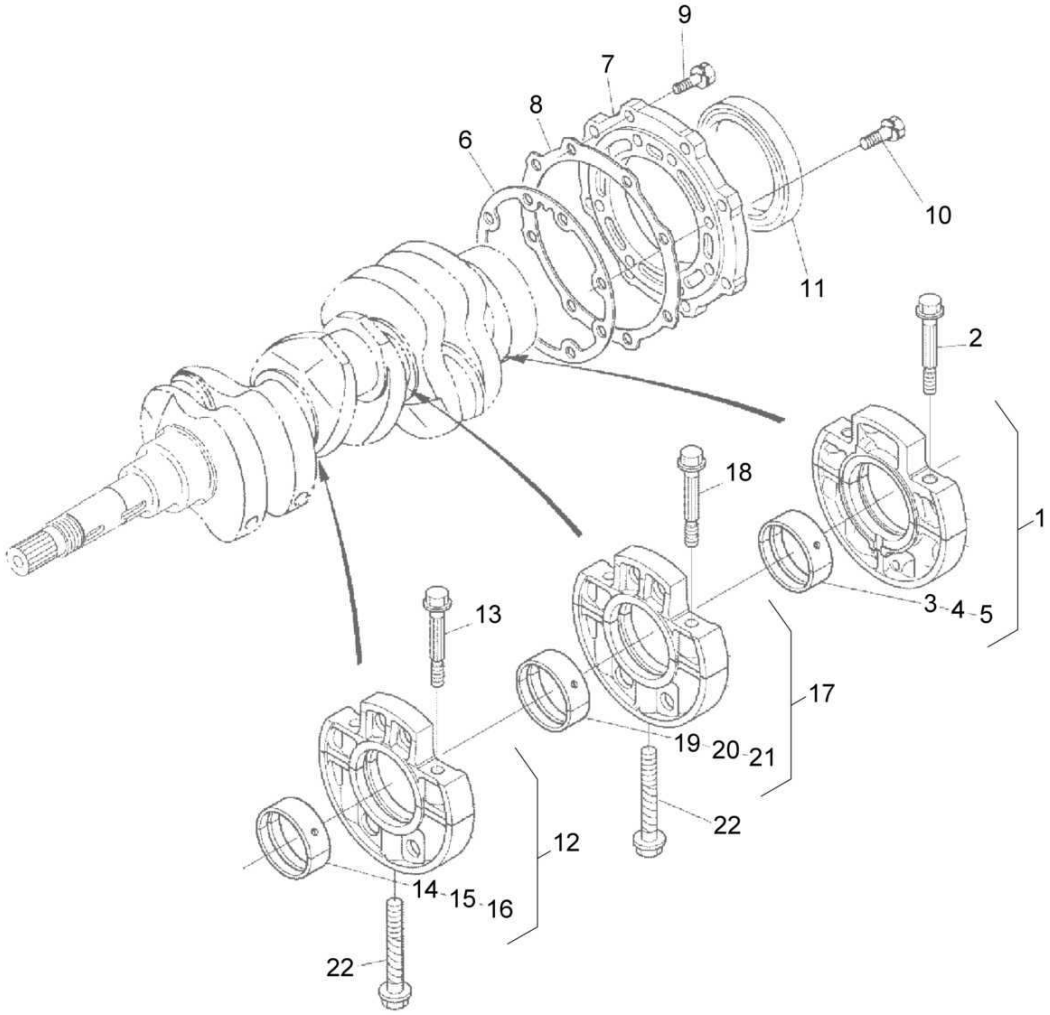

mot010658_000

Crankshaft And Piston
Kurbelwelle und Kolben
Vilebrequin et piston

MOT010658 1001 E

BOMAG FAYAT GROUP

Pos. Pos. Pos.	Part no. Teilenr. No.piece	Qty. Menge Qte.	Description	Benennung	Designation
1	05741336	1	Housing,bearing	Lagergehäuse	Boîtier de palier
2	05741337	2	>Screw	>Schraube	>Vis
3	05741338	1	>Ring, bearing Standard	>Lagerring Standard	>Bague de palier Norme
4	05741339	1	>Ring, bearing -0,20mm	>Lagerring -0,20mm	>Bague de palier -0,20mm
5	05741340	1	>Ring, bearing -0,40mm	>Lagerring -0,40mm	>Bague de palier -0,40mm
6	05741341	1	Gasket	Dichtung	Joint
7	05741863	1	Cover	Deckel	Couvercle
8	05741009	1	Gasket	Dichtung	Joint
9	05740468	8	Screw	Schraube	Vis
10	05741010	8	Screw	Schraube	Vis
11	05741343	1	Radial seal	Wellendichtring	Joint d'étanchéité radial
12	05741344	1	Housing,bearing	Lagergehäuse	Boîtier de palier
13	05741337	2	>Screw	>Schraube	>Vis
14	05741338	1	>Ring, bearing Standard	>Lagerring Standard	>Bague de palier Norme
15	05741339	1	>Ring, bearing -0,20mm	>Lagerring -0,20mm	>Bague de palier -0,20mm
16	05741340	1	>Ring, bearing -0,40mm	>Lagerring -0,40mm	>Bague de palier -0,40mm
17	05741345	1	Housing,bearing	Lagergehäuse	Boîtier de palier
18	05741337	2	>Screw	>Schraube	>Vis
19	05741338	1	>Ring, bearing Standard	>Lagerring Standard	>Bague de palier Norme
20	05741339	1	>Ring, bearing -0,20mm	>Lagerring -0,20mm	>Bague de palier -0,20mm
21	05741340	1	>Ring, bearing -0,40mm	>Lagerring -0,40mm	>Bague de palier -0,40mm
22	05741014	2	Screw	Schraube	Vis

Suction Pipe And Exhaust
Saugrohr und Abgasanlage
Dispositif aspir./échapp.

MOT010659_000_00

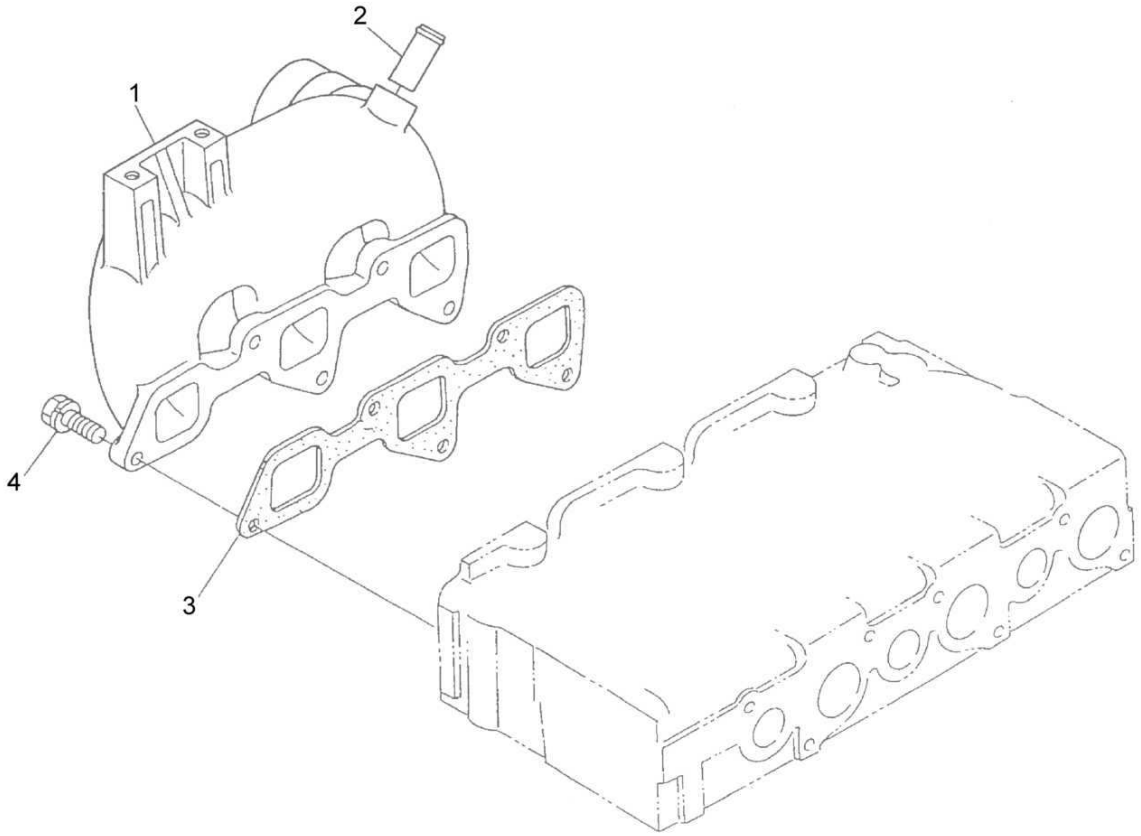

mot010659_000

Suction Pipe And Exhaust
Saugrohr und Abgasanlage
Dispositif aspir./échapp.

MOT010659 1001 E

Pos. Pos. Pos.	Part no. Teilenr. No.piece	Qty. Menge Qte.	Description	Benennung	Designation
1	05742705	1	Intake manifold	Ansaugkrümmer	Tube d'aspiration
2	05741865	1	Pipe socket	Rohrstutzen	Tubulure
3	05741866	1	Gasket,intake manifold	Dichtung,Ansaugkrümmer	Joint,tube d'aspiration
4	05741043	5	Screw	Schraube	Vis

Suction Pipe And Exhaust
Saugrohr und Abgasanlage
Dispositif aspir./échapp.

MOT015442_000_00

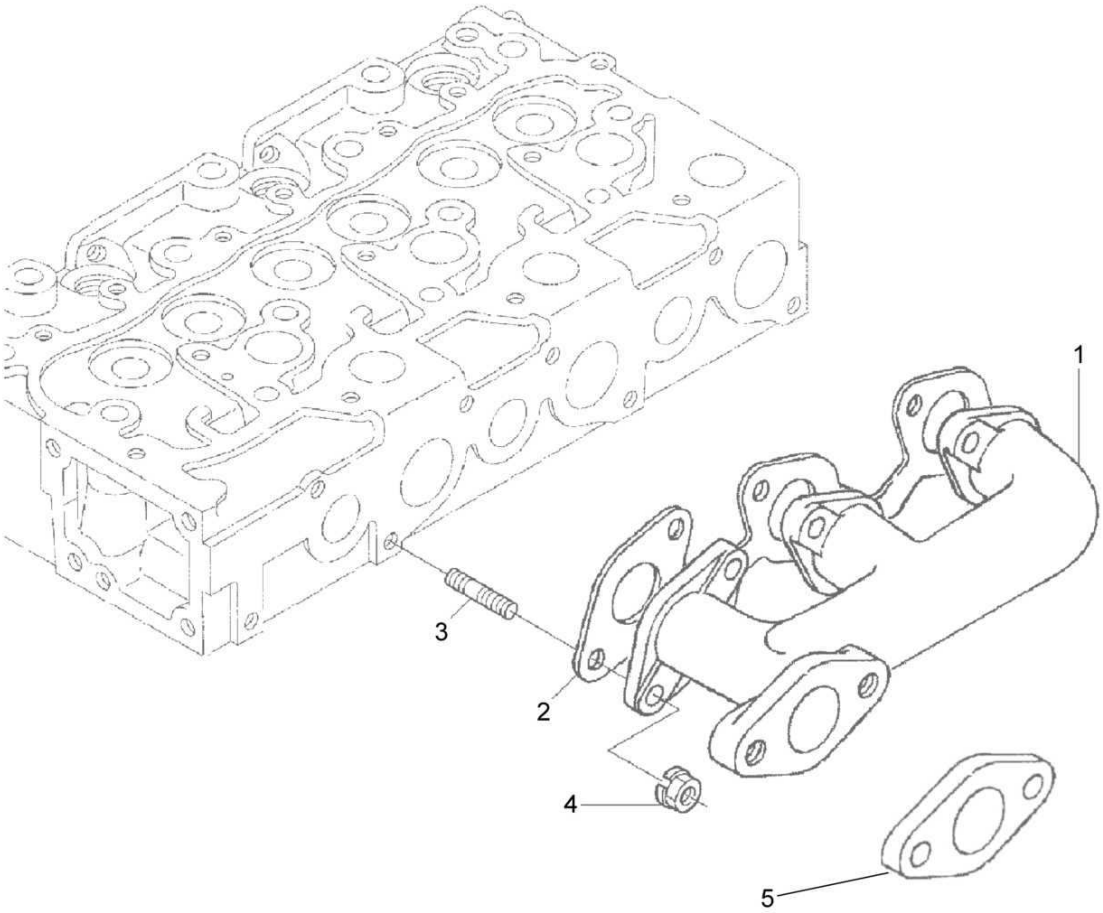

mot015442_000

Suction Pipe And Exhaust
Saugrohr und Abgasanlage
Dispositif aspir./échapp.

MOT015442 1001 E

BOMAG FAYAT GROUP

Pos. Pos. Pos.	Part no. Teilenr. No.piece	Qty. Menge Qte.	Description	Benennung	Designation
1	05742701	1	Exhaust manifold	Abgassammelrohr	Collecteur d'échappement
2	05741046	1	Exhaust gasket	Auspuffdichtung	Joint d'échappement
3	05740981	6	Stud	Stehbolzen	Goujon
4	05741047	6	Nut	Mutter	Ecrou
5	05742704	1	Gasket,exhaust manifold	Dichtung,Abgassammelrohr	Joint,Collecteur d'échappem.

Preheating System
Glühanlage
Equipement préchauffage

MOT010661_000_00

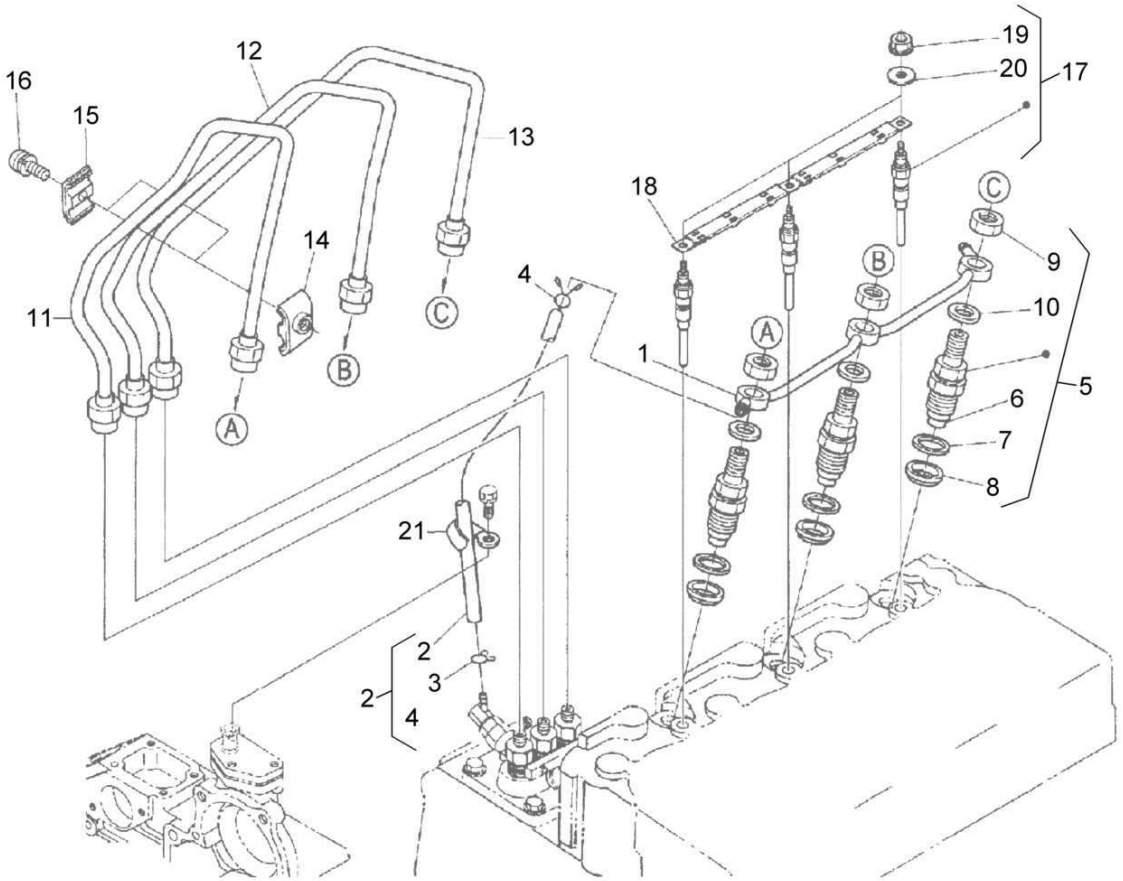

mot010661_000

Preheating System
Glühanlage
Equipement préchauffage

MOT010661 1001 E

BOMAG FAYAT GROUP

Pos. Pos. Pos.	Part no. Teilenr. No.piece	Qty. Menge Qte.	Description	Benennung	Designation
1	05740897	1	Pipe	Leitung(Rohr)	Conduite
2	05740898	1	Pipe	Leitung(Rohr)	Conduite
3	05741867	1	>Tube clamp	>Rohrklemme	>Collier de tuyau
4	05740237	1	>Tube clamp	>Rohrklemme	>Collier de tuyau
5	05740900	3	Nozzle holder	Düsenhalter	Support d'injecteur
6	05740901	3	>Nozzle,injection	>Einspritzdüse	>Injecteur
7	05740240	3	>Gasket	>Dichtung	>Joint
8	05740241	3	>Heat protection	>Hitzeschutz	>Protection thermique
9	05740250	3	>Nut	>Mutter	>Ecrou
10	05740256	3	>Washer	>Scheibe	>Disque
11	05740902	1	Injection line	Einspritzleitung	Conduite d'injection
12	05740903	1	Injection line	Einspritzleitung	Conduite d'injection
13	05740904	1	Injection line	Einspritzleitung	Conduite d'injection
14	05740245	2	Tube clamp	Rohrklemme	Collier de tuyau
15	05740246	2	Tube clamp	Rohrklemme	Collier de tuyau
16	05740247	2	Screw	Schraube	Vis
17	05742706	3	Glow plug	Glühkerze	Bougie de réchauffage
18	05741869	1	>Plug connection	>Verbindungsleiste	>Connexion de borne
19	05740516	3	>Collar nut	>Bundmutter	>Ecrou à bride
20	05740520	3	>Washer	>Scheibe	>Disque
21	05740907	1	Clamp	Klammer	Attache

Measuring Instruments
Meßgeräte
Instruments de mesure

MOT010662_000_00

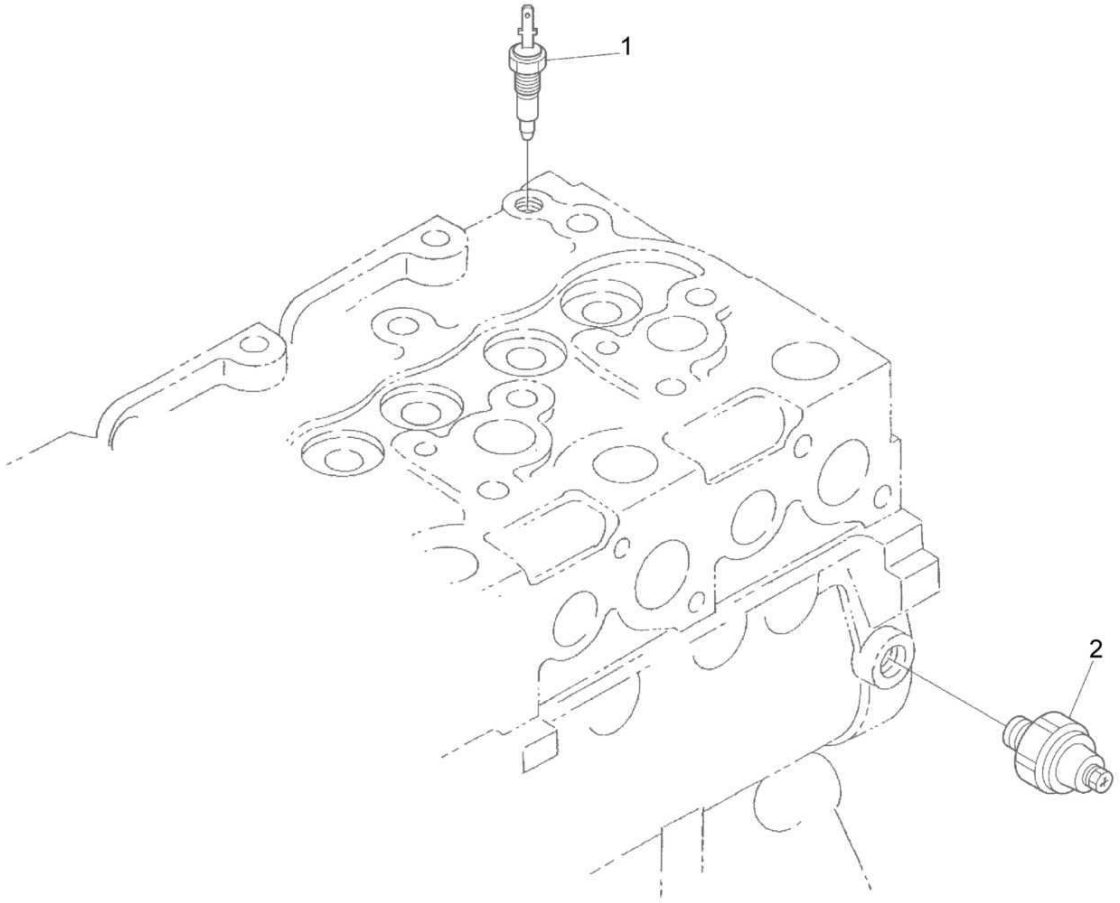

mot010662_000

Measuring Instruments
Meßgeräte
Instruments de mesure

MOT010662 1001 E

Pos. Pos. Pos.	Part no. Teilenr. No.piece	Qty. Menge Qte.	Description	Benennung	Designation
1	05740353	1	Switch,temperature	Temperaturschalter	Commutateur de température
2	05740496	1	Oil pressure switch	Öldruckschalter	Pressostat d'huile

Engine Shut Off
Motorabstellung
Arrêt du moteur

MOT015756_000_00

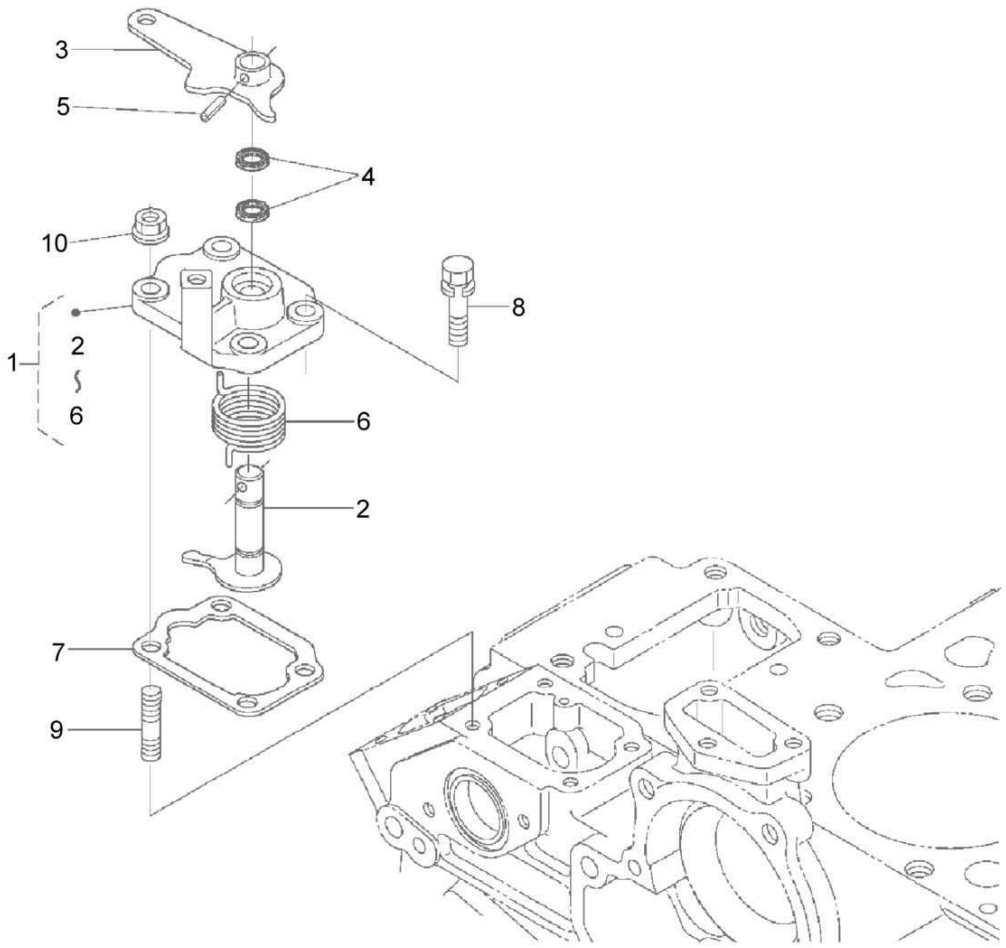

mot015756_000

Engine Shut Off
Motorabstellung
Arrêt du moteur

MOT015756 1001 E

BOMAG FAYAT GROUP

Pos. Pos. Pos.	Part no. Teilenr. No.piece	Qty. Menge Qte.	Description	Benennung	Designation
1	05742805	1	Governor lever Compl.	Reglerhebel Kompl.	Levier de réglage Compl.
2	05742806	1	>Shaft,governor	>Reglerwelle	>Arbre de régulateur
3	05742807	1	>Governor lever	>Reglerhebel	>Levier de réglage
4	05742808	2	>Radial seal	>Wellendichtring	>Joint d'étanchéité radial
5	05742809	1	>Pin	>Stift	>Tige
6	05741064	1	>Return spring	>Rückholfeder	>Ressort de rappel
7	05741872	1	Gasket	Dichtung	Joint
8	05740106	2	Screw	Schraube	Vis
9	05740077	2	Stud	Stehbolzen	Goujon
10	05740384	2	Nut	Mutter	Ecrou

Engine Shut Off
Motorabstellung
Arrêt du moteur

MOT010664_000_00

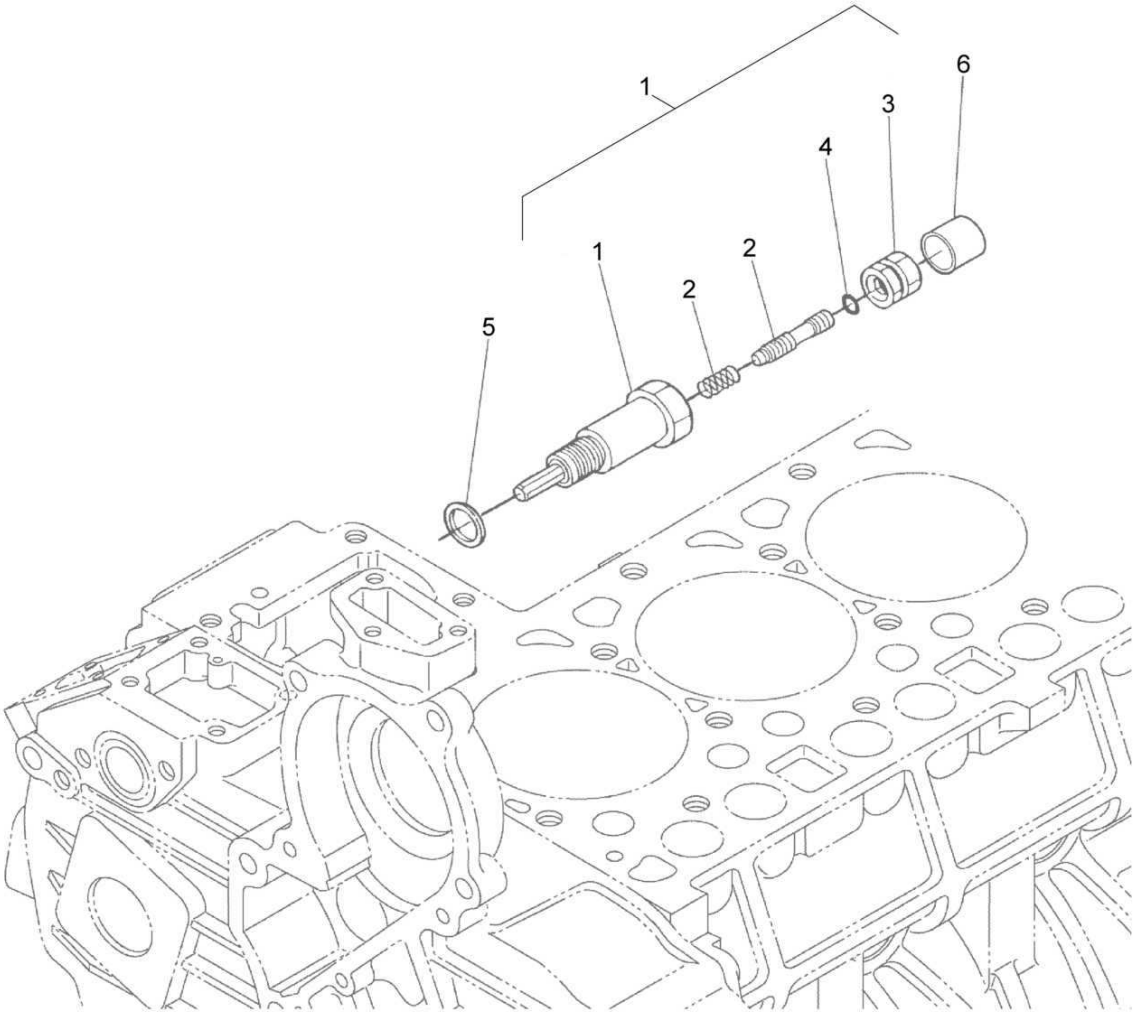

mot010664_000

11.39

Engine Shut Off
Motorabstellung
Arrêt du moteur

MOT010664 1001 E

BOMAG FAYAT GROUP

Pos. / Pos. / Pos.	Part no. / Teilenr. / No.piece	Qty. / Menge / Qte.	Description	Benennung	Designation
1	05741125	1	Idle running regulation	Leerlaufregelung	Régulation de ralenti
2	05741126	1	>Threaded bolt	>Gewindebolzen	>Boulon
3	05741127	1	>Nut	>Mutter	>Ecrou
4	05741128	1	>O-ring	>O-Ring	>Joint torique
5	05741129	1	Gasket	Dichtung	Joint
6	05741130	1	Cover	Deckel	Couvercle

Engine Shut Off
Motorabstellung
Arrêt du moteur

MOT010665_000_00

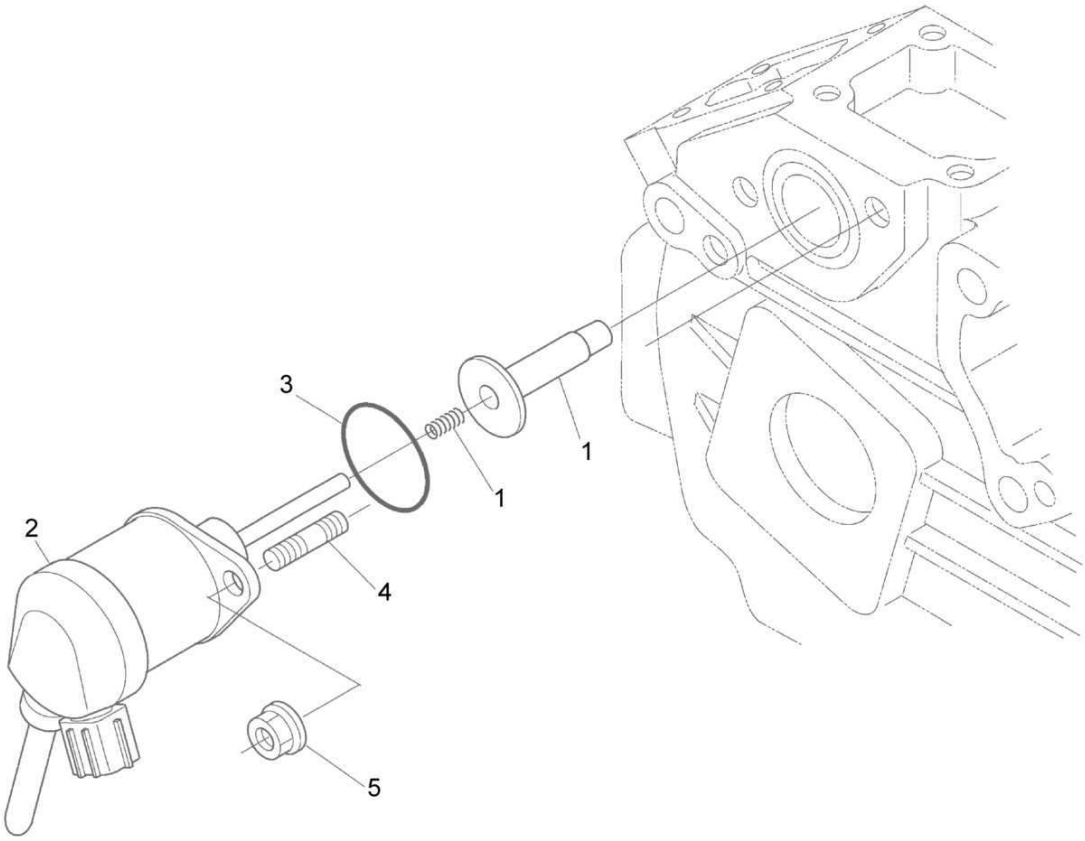

mot010665_000

Engine Shut Off
Motorabstellung
Arrêt du moteur

MOT010665 1001 E

Pos. Pos. Pos.	Part no. Teilenr. No.piece	Qty. Menge Qte.	Description	Benennung	Designation
1	05741057	1	Guide shaft	Führungswelle	Onde-pilote
2	05741873	1	Magnetic coil	Magnetspule	Solenoïde
3	05741055	1	O-ring	O-Ring	Joint torique
4	05740077	2	Stud	Stehbolzen	Goujon
5	05740384	2	Nut	Mutter	Ecrou

Batch Parts
Losteile
Pièces non fixées

MOT010666_000_00

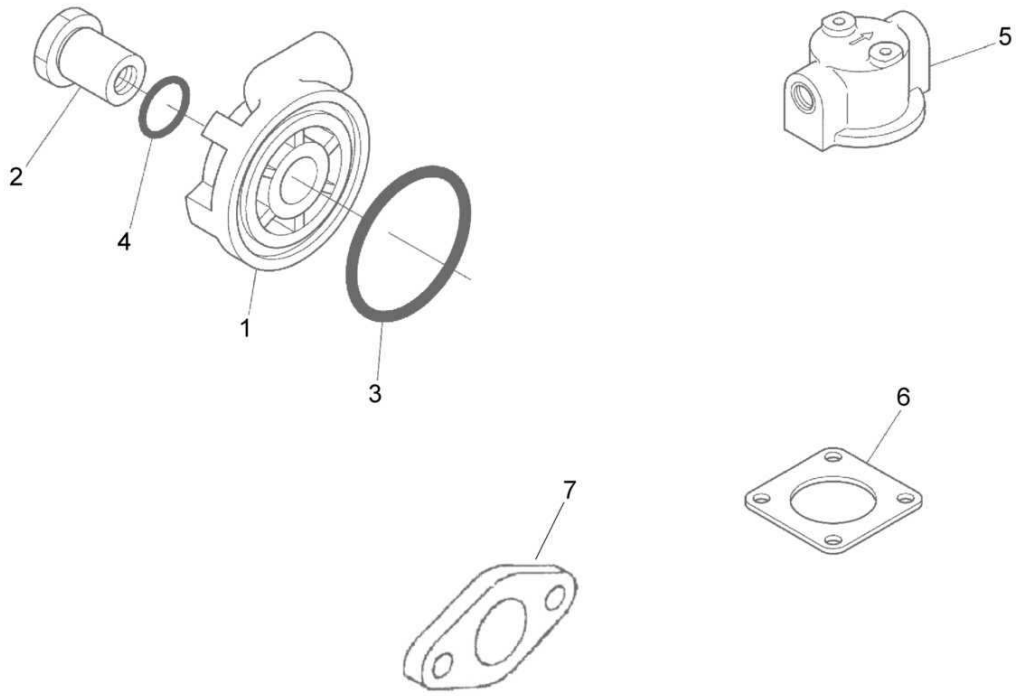

mot010666_000

Batch Parts
Losteile
Pièces non fixées

MOT010666 1001 E

Pos. Pos. Pos.	Part no. Teilenr. No.piece	Qty. Menge Qte.	Description	Benennung	Designation
1	05741429	1	Filter adapter	Filteradapter	Adaptateur du filtre
2	05741430	1	Plug	Stopfen	Bouchon
3	05740860	1	O-ring	O-Ring	Joint torique
4	05741431	1	O-ring	O-Ring	Joint torique
5	05741874	1	Filter cover	Filterdeckel	Couvercle du filtre
6	05741348	1	Gasket,exhaust manifold	Dichtung,Abgassammelrohr	Joint,Collecteur d'échappem.
7	05742704	1	Gasket,exhaust manifold	Dichtung,Abgassammelrohr	Joint,Collecteur d'échappem.

Fuel Lift Pump
Kraftstofförderpumpe
Pompe transfert de carbur.

MOT015443_000_00

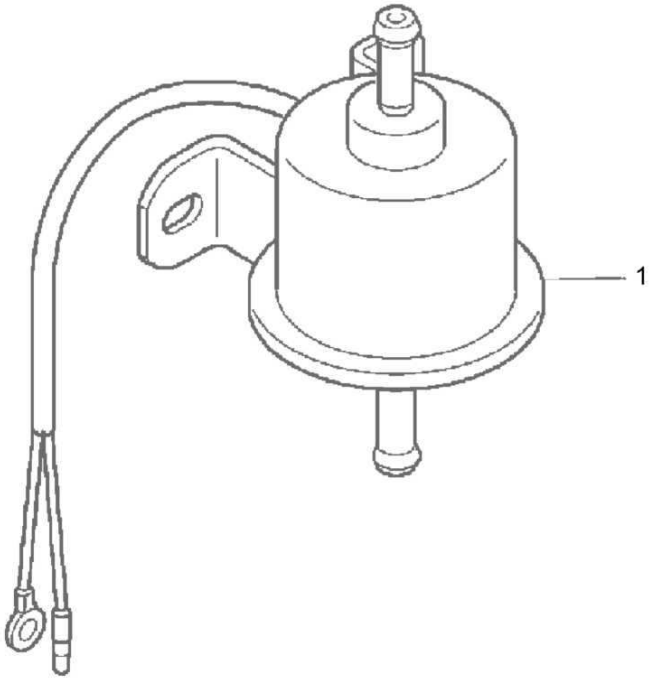

mot015443_000

Fuel Lift Pump
Kraftstofförderpumpe
Pompe transfert de carbur.

MOT015443 1001 E

BOMAG FAYAT GROUP

Pos. / Pos. / Pos.	Part no. / Teilenr. / No.piece	Qty. / Menge / Qte.	Description	Benennung	Designation
1	05741967	1	Fuel pump	Kraftstoffpumpe	Pompe de carburant

Fuel Lift Pump
Kraftstofförderpumpe
Pompe transfert de carbur.

MOT010668_000_00

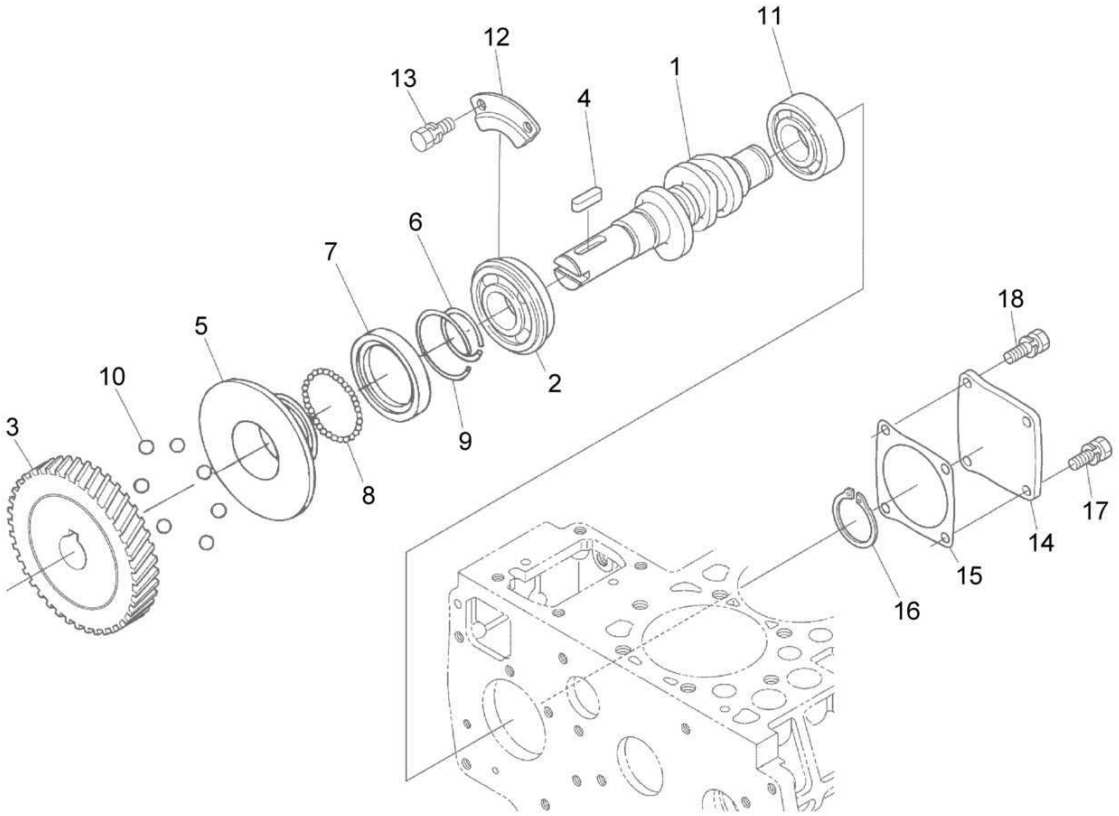

mot010668_000

Fuel Lift Pump
Kraftstofförderpumpe
Pompe transfert de carbur.

MOT010668 1001 E

BOMAG FAYAT GROUP

Pos. Pos. Pos.	Part no. Teilenr. No.piece	Qty. Menge Qte.	Description	Benennung	Designation
1	05741875	1	Camshaft	Nockenwelle	Arbre à cames
2	05740940	1	Bearing, ball	Kugellager	Roulement à billes
3	05740941	1	Gear wheel	Zahnrad	Roue dentée
4	05740942	1	Fitting key	Paßfeder	Clavette
5	05740944	1	Governor sleeve	Reglermuffe	Manchon de régulateur
6	05740945	1	Circlip	Sicherungsring	Circlip
7	05740946	1	Ring, bearing	Lagerring	Bague de palier
8	05740947	39	Ball	Kugel	Bille
9	05740948	1	Circlip	Sicherungsring	Circlip
10	05740949	7	Ball	Kugel	Bille
11	05741369	1	Bearing, ball	Kugellager	Roulement à billes
12	05740951	1	Stop plate	Anschlagblech	Tôle de butée
13	05740530	2	Screw	Schraube	Vis
14	05741370	1	Cover	Deckel	Couvercle
15	05741073	1	Gasket	Dichtung	Joint
16	05741074	1	Circlip	Sicherungsring	Circlip
17	05740932	3	Screw	Schraube	Vis
18	05740276	1	Screw	Schraube	Vis

Water Cooling
Wasserkühlung
Refroidissement d'eau

MOT010669_000_00

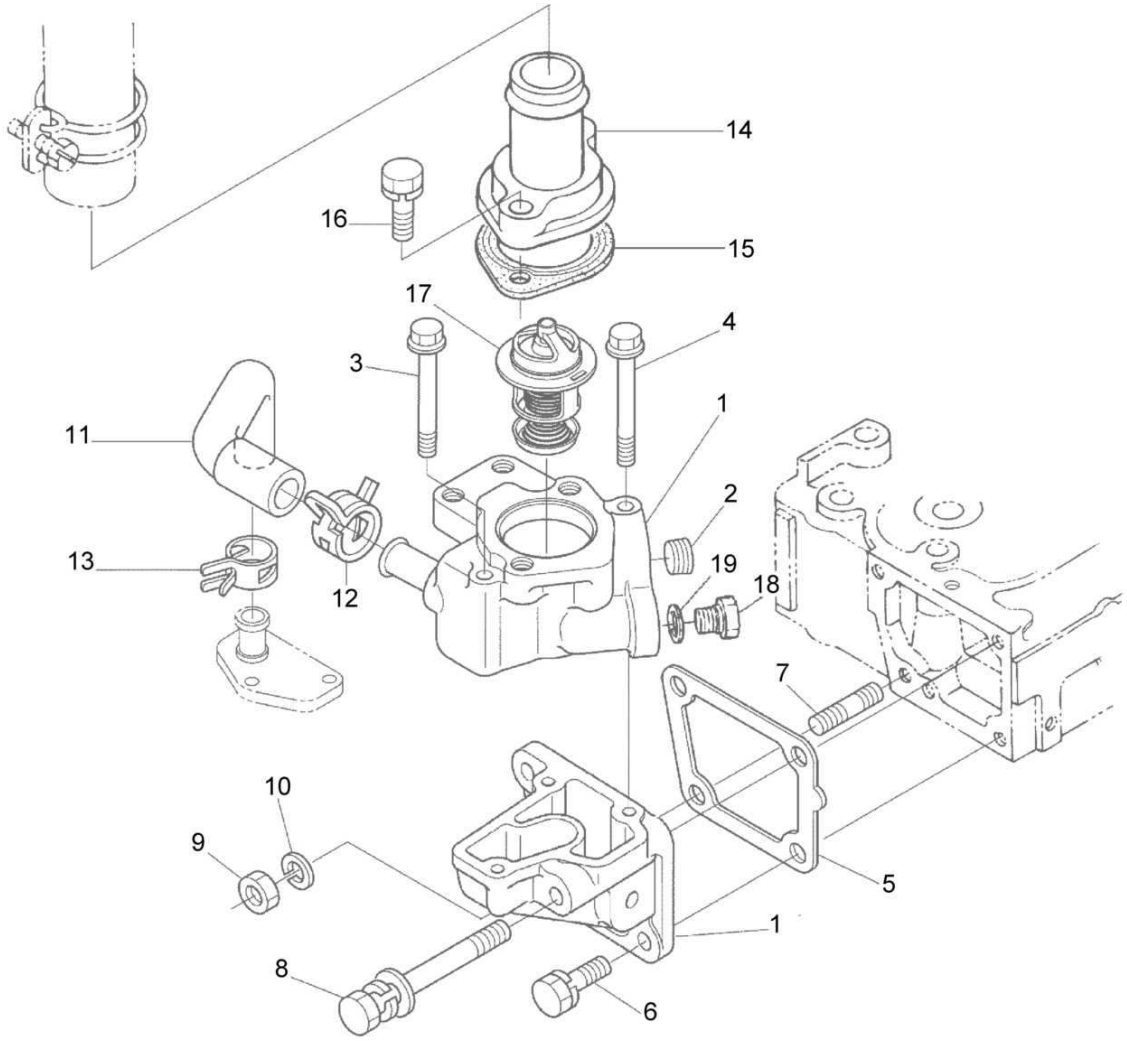

mot010669_000

Water Cooling
Wasserkühlung
Refroidissement d'eau

MOT010669 1001 E

BOMAG FAYAT GROUP

Pos. Pos. Pos.	Part no. Teilenr. No.piece	Qty. Menge Qte.	Description	Benennung	Designation
1	05741876	1	Housing,thermostat	Thermostatgehäuse	Boîte de thermostat
2	05741877	1	>Plug	>Stopfen	>Bouchon
3	05741878	2	>Screw	>Schraube	>Vis
4	05741879	1	>Screw	>Schraube	>Vis
5	05741083	1	Flange gasket	Flanschdichtung	Joint de bride
6	05740276	2	Screw	Schraube	Vis
7	05740981	1	Stud	Stehbolzen	Goujon
8	05741880	1	Bolt	Bolzen	Axe
9	05740327	1	Nut	Mutter	Ecrou
10	05740275	1	Spring washer	Federring	Rondelle grower
11	05741881	1	Water hose	Wasserschlauch	Tuyau à eau
12	05741882	1	Hose clip	Schlauchschelle	Collier pour tuyau
13	05741883	1	Hose clip	Schlauchschelle	Collier pour tuyau
14	05741089	1	Union, flanged	Flanschstutzen	Raccord à bride
15	05741372	1	Flange gasket	Flanschdichtung	Joint de bride
16	05740529	2	Screw	Schraube	Vis
17	05741884	1	Thermostat	Thermostat	Thermostat
18	05741267	1	Plug	Stopfen	Bouchon
19	05740545	1	Gasket	Dichtung	Joint

Water Cooling
Wasserkühlung
Refroidissement d'eau

MOT015444_000_00

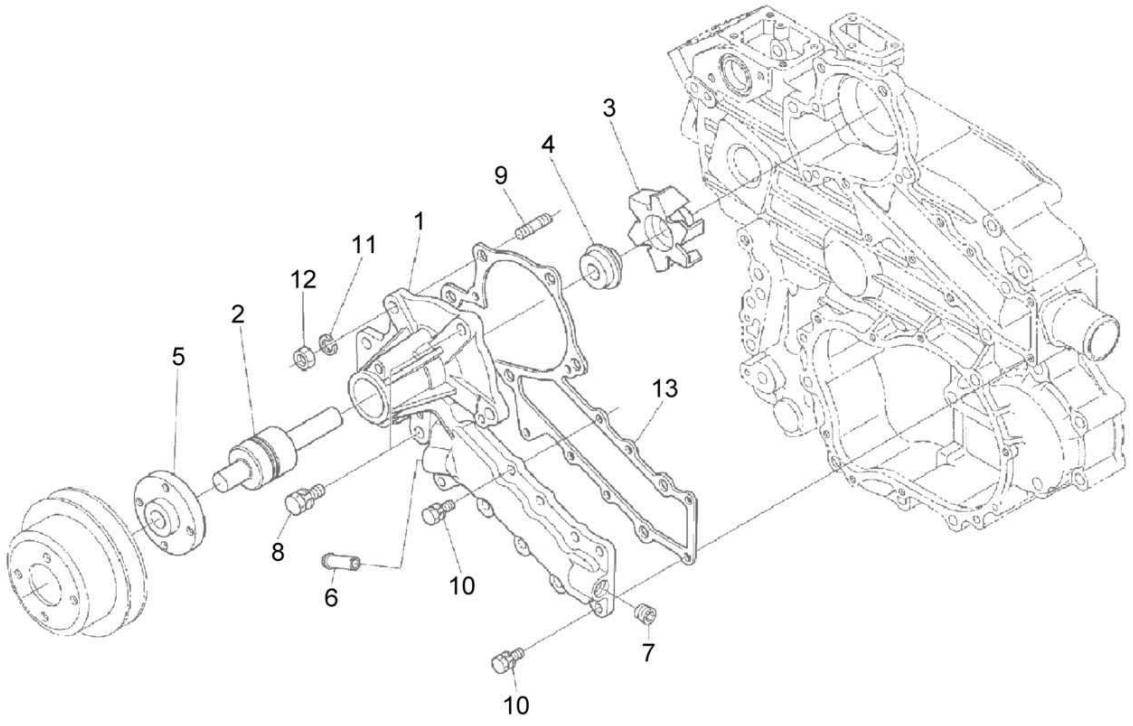

mot015444_000

Water Cooling
Wasserkühlung
Refroidissement d'eau

MOT015444 1001 E

BOMAG FAYAT GROUP

Pos. Pos. Pos.	Part no. Teilenr. No.piece	Qty. Menge Qte.	Description	Benennung	Designation
1	05742703	1	Water pump	Wasserpumpe	Pompe à eau
2	05903612	1	>Bearing	>Lager	>Palier
3	05741094	1	>Impeller wheel	>Flügelrad	>Roue hélice
4	05741374	1	>Gasket	>Dichtung	>Joint
5	05741375	1	>Flange	>Flansch	>Bride
6	05740356	1	>Tube	>Rohr	>Tube
7	05740721	1	>Plug	>Stopfen	>Bouchon
8	05741010	2	Screw	Schraube	Vis
9	05741378	1	Stud	Stehbolzen	Goujon
10	05740068	7	Screw	Schraube	Vis
11	05740275	1	Spring washer	Federring	Rondelle grower
12	05740327	1	Nut	Mutter	Ecrou
13	05741377	1	Gasket,water pump	Dichtung,Wasserpumpe	Joint,pompe d'eau

Water Cooling
Wasserkühlung
Refroidissement d'eau

MOT015445_000_00

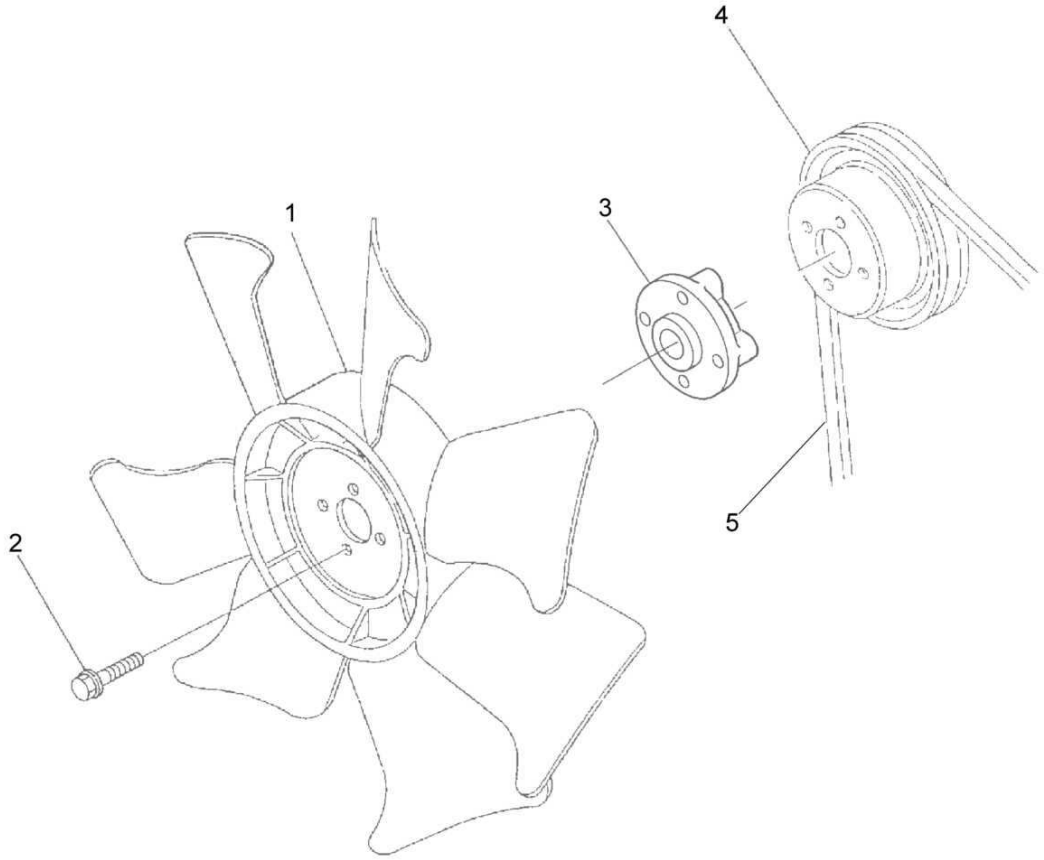

mot015445_000

Water Cooling
Wasserkühlung
Refroidissement d'eau

MOT015445 1001 E

BOMAG FAYAT GROUP

Pos. Pos. Pos.	Part no. Teilenr. No.piece	Qty. Menge Qte.	Description	Benennung	Designation
1	05741379	1	Fan	Ventilatorrad	Ventilateur
2	05741380	4	Screw	Schraube	Vis
3	05741382	1	Washer	Scheibe	Disque
4	05741381	1	Belt pulley	Riemenscheibe	Poulie
5	05741438	1	V-belt	Keilriemen	Courroie trapezoïdale

Governor
Regler
Régulateur

MOT010672_000_00

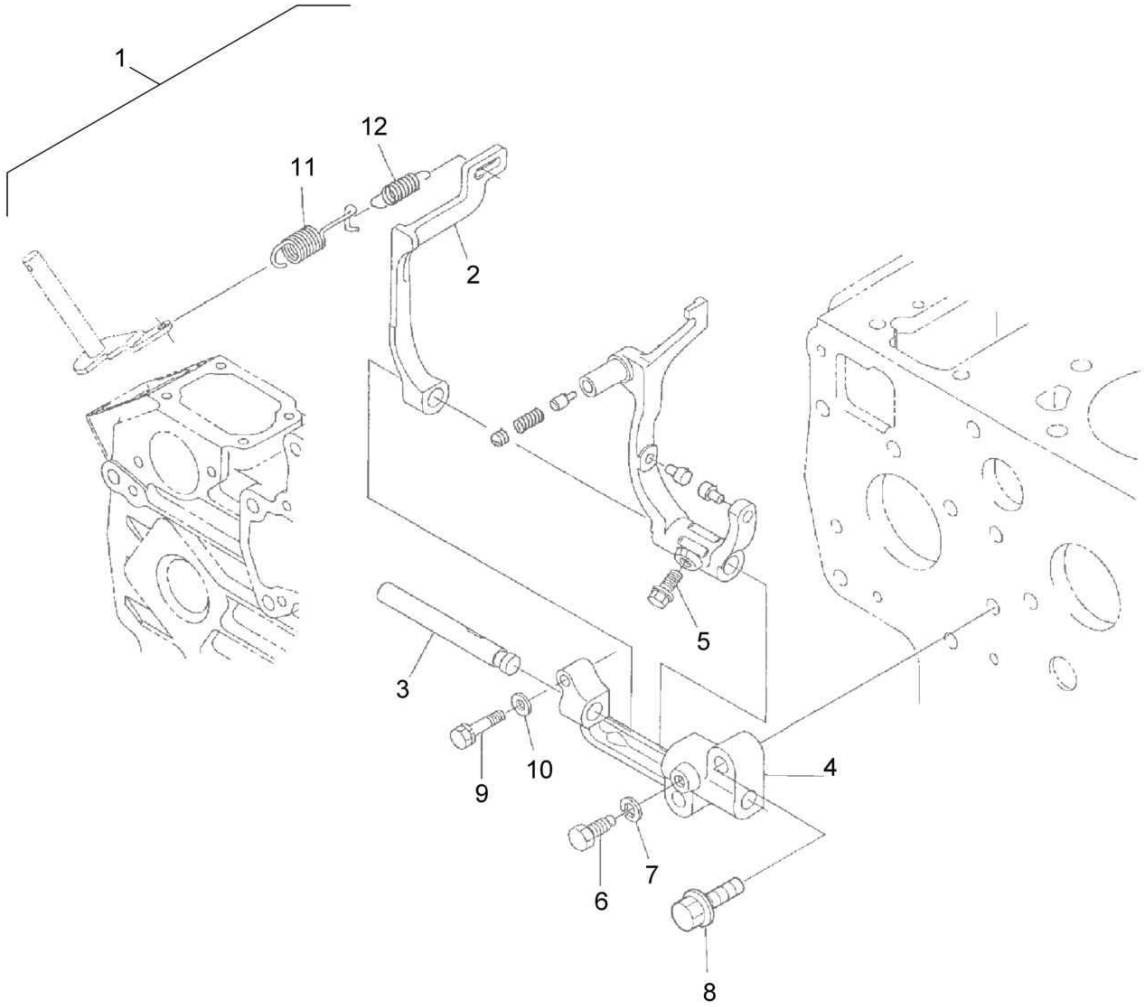

Governor
Regler
Régulateur

MOT010672 1001 E

BOMAG FAYAT GROUP

Pos. Pos. Pos.	Part no. Teilenr. No.piece	Qty. Menge Qte.	Description	Benennung	Designation
1	05741886	1	Lever assy.	Hebel kpl.	Levier cpl.
2	05741385	1	>Lever	>Hebel	>Levier
3	05741115	1	>Shaft,governor	>Reglerwelle	>Arbre de régulateur
4	05741116	1	>Governor support	>Reglerhalter	>Support de régulateur
5	05741117	1	>Screw	>Schraube	>Vis
6	05741118	1	>Screw	>Schraube	>Vis
7	05740079	1	>Spring washer	>Federring	>Rondelle grower
8	05741386	2	Screw	Schraube	Vis
9	05741887	1	Screw	Schraube	Vis
10	05741888	1	Governor spring	Reglerfeder	Ressort régulateur
11	05741889	1	Governor spring	Reglerfeder	Ressort régulateur

Governor
Regler
Régulateur

MOT010673_000_00

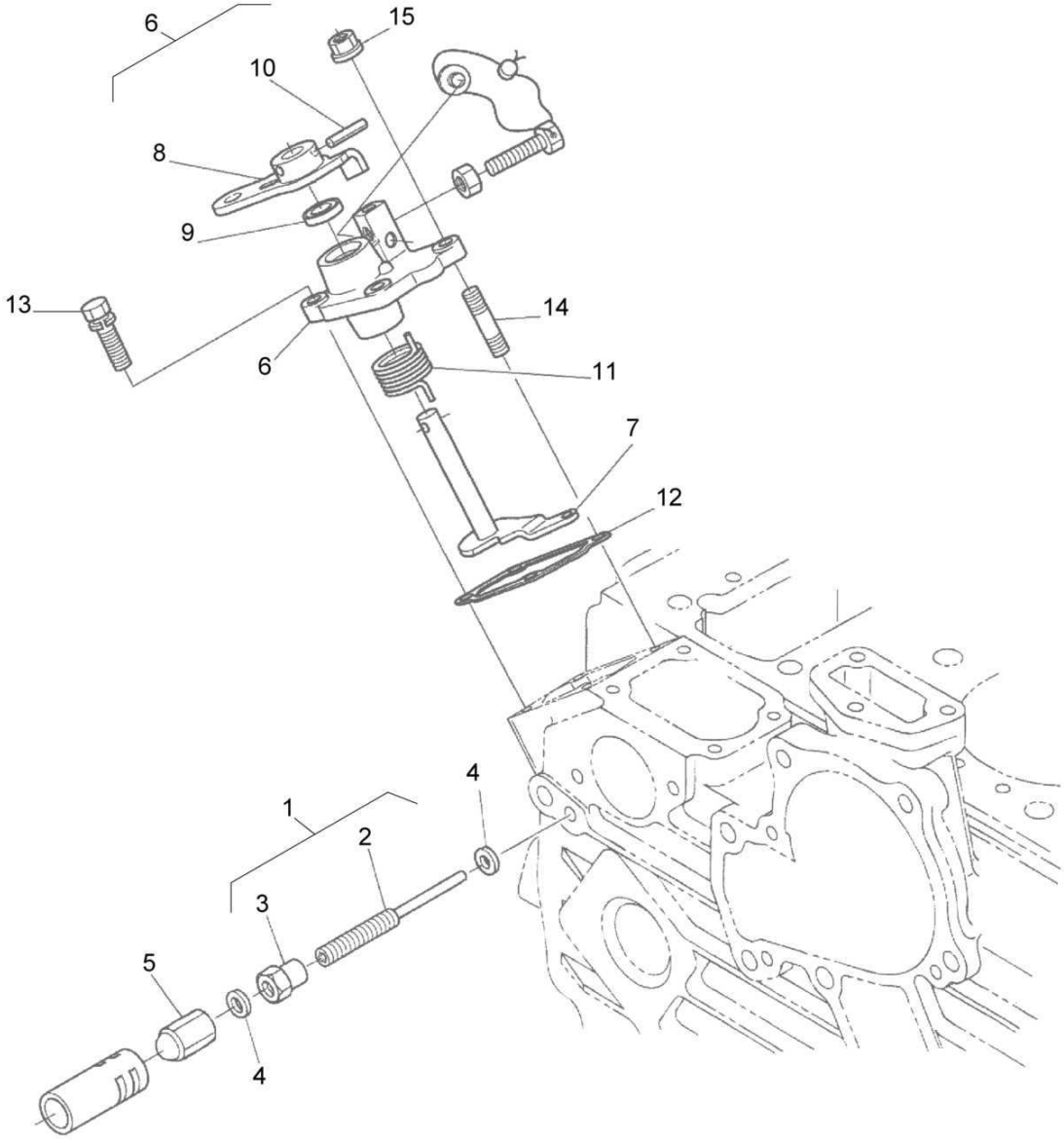

mot010673_000

Governor
Regler
Régulateur

MOT010673 1001 E

BOMAG FAYAT GROUP

Pos. Pos. Pos.	Part no. Teilenr. No.piece	Qty. Menge Qte.	Description	Benennung	Designation
1	05741389	1	Adjusting pin	Einstellbolzen	Boulon de réglage
2	05741835	1	>Adjusting pin	>Einstellbolzen	>Boulon de réglage
3	05741124	1	>Nut	>Mutter	>Ecrou
4	05740093	2	Gasket	Dichtung	Joint
5	05740092	1	Nut	Mutter	Ecrou
6	05741890	1	Cover,governor	Reglerdeckel	Couvercle de régulateur
7	05741132	1	>Governor lever	>Reglerhebel	>Levier de réglage
8	05741133	1	>Governor lever	>Reglerhebel	>Levier de réglage
9	05741871	1	>Radial seal	>Wellendichtring	>Joint d'étanchéité radial
10	05740406	1	>Pin	>Stift	>Tige
11	05741064	1	>Return spring	>Rückholfeder	>Ressort de rappel
12	05741872	1	Gasket	Dichtung	Joint
13	05740106	2	Screw	Schraube	Vis
14	05740077	2	Stud	Stehbolzen	Goujon
15	05740384	1	Nut	Mutter	Ecrou

Generator
Generator
Dynamo

MOT010674_000_00

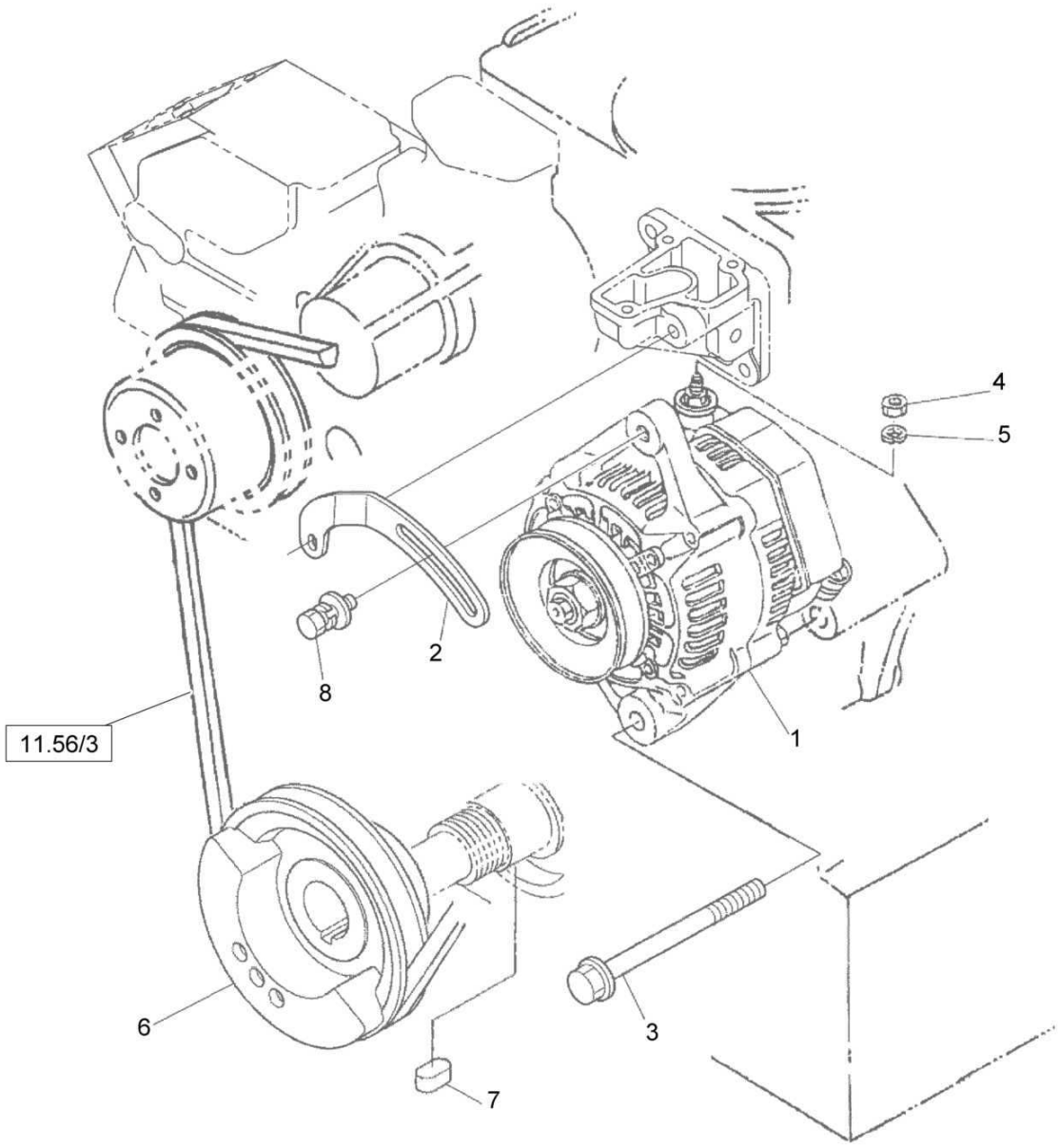

mot010674_000

S/N 7CJ6110 ▶

11.71

Generator
Generator
Dynamo

MOT010674 1001 E

BOMAG FAYAT GROUP

Pos. Pos. Pos.	Part no. Teilenr. No.piece	Qty. Menge Qte.	Description	Benennung	Designation
1	05741435	1	Generator	Generator	Générateur
2	05741891	1	Generator support	Halter,Generator	Support générateur
3	05743325	1	Hexagon bolt	Sechskantschraube	Vis à tête hexagonale
4	05740078	1	Nut	Mutter	Ecrou
5	05740079	1	Spring washer	Federring	Rondelle grower
6	05741394	1	Belt pulley	Riemenscheibe	Poulie
7	05740930	1	Fitting key	Paßfeder	Clavette
8	05741392	1	Screw	Schraube	Vis

S/N 7CJ6110 ▶

Generator
Generator
Dynamo

MOT010675_000_00

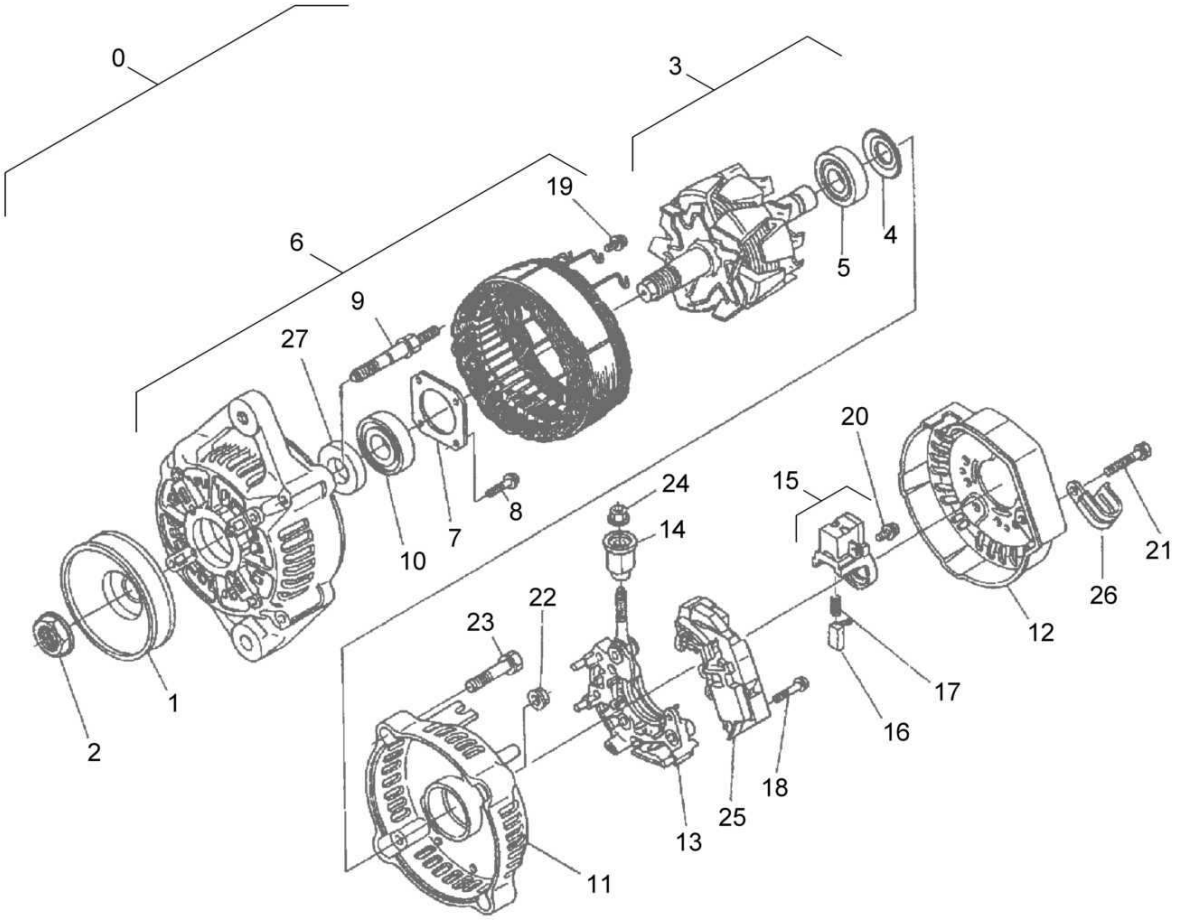

mot010675_000

Generator
Generator
Dynamo

MOT010675 1001 E

BOMAG FAYAT GROUP

Pos. Pos. Pos.	Part no. Teilenr. No.piece	Qty. Menge Qte.	Description	Benennung	Designation
0	05741435	1	Generator	Generator	Générateur
1	05741439	1	>V-belt pulley	>Keilriemenscheibe	>Poulie à gorge trapezoïdale
2	05740299	1	>Nut	>Mutter	>Ecrou
3	05741440	1	>Rotor	>Rotor	>Rotor
4	05740302	1	>>Cover	>>Deckel	>>Couvercle
5	05741441	1	>>Bearing, ball	>>Kugellager	>>Roulement à billes
6	05741442	1	>Housing	>Gehäuse	>Boîtier
7	05740306	1	>>Plate	>>Platte	>>Plaque
8	05740307	4	>>Screw	>>Schraube	>>Vis
9	05740308	2	>>Bolt	>>Bolzen	>>Axe
10	05740309	1	>>Bearing, ball	>>Kugellager	>>Roulement à billes
11	05741443	1	>Housing cover	>Gehäusedeckel	>Couvercle de boîtier
12	05741195	1	>Cover	>Deckel	>Couvercle
13	05741444	1	>Rectifier	>Gleichrichter	>Redresseur
14	05741218	1	>Bushing	>Buchse	>Douille
15	05741155	1	>Brush holder	>Bürstenhalter	>Support de brosse
16	05740315	2	>>Brush	>>Bürste	>>Brosse
17	05740316	2	>>Spring	>>Feder	>>Ressort
18	05740317	2	>Screw	>Schraube	>Vis
19	05740318	6	>Screw	>Schraube	>Vis
20	05740319	1	>Screw	>Schraube	>Vis
21	05740320	3	>Screw	>Schraube	>Vis
22	05740321	2	>Nut	>Mutter	>Ecrou
23	05740322	2	>Screw	>Schraube	>Vis
24	05740323	1	>Nut	>Mutter	>Ecrou
25	05741219	1	>Governor / controller	>Regler	>Régulateur
26	05741445	1	>Cableclip	>Kabelhalter	>Support de câble
27	05740300	1	>Sleeve	>Hülse	>Douille

Starter
Starter
Démarreur

MOT010676_000_00

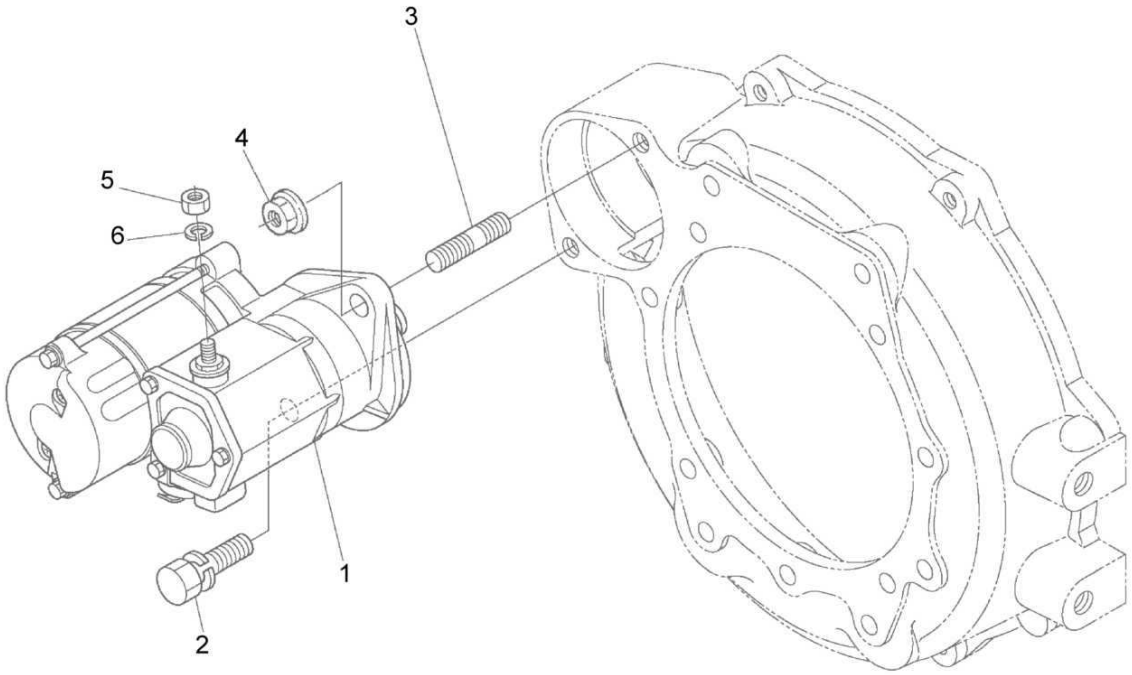

Starter
Starter
Démarreur

MOT010676 1001 E

BOMAG FAYAT GROUP

Pos. / Pos. / Pos.	Part no. / Teilenr. / No.piece	Qty. / Menge / Qte.	Description	Benennung	Designation
1	05741402	1	Starter	Anlasser	Démarreur
2	05741165	1	Screw	Schraube	Vis
3	05741164	1	Stud	Stehbolzen	Goujon
4	05740287	1	Nut	Mutter	Ecrou
5	05740088	1	Nut	Mutter	Ecrou
6	05740275	1	Spring washer	Federring	Rondelle grower

Starter
Starter
Démarreur

MOT010677_000_00

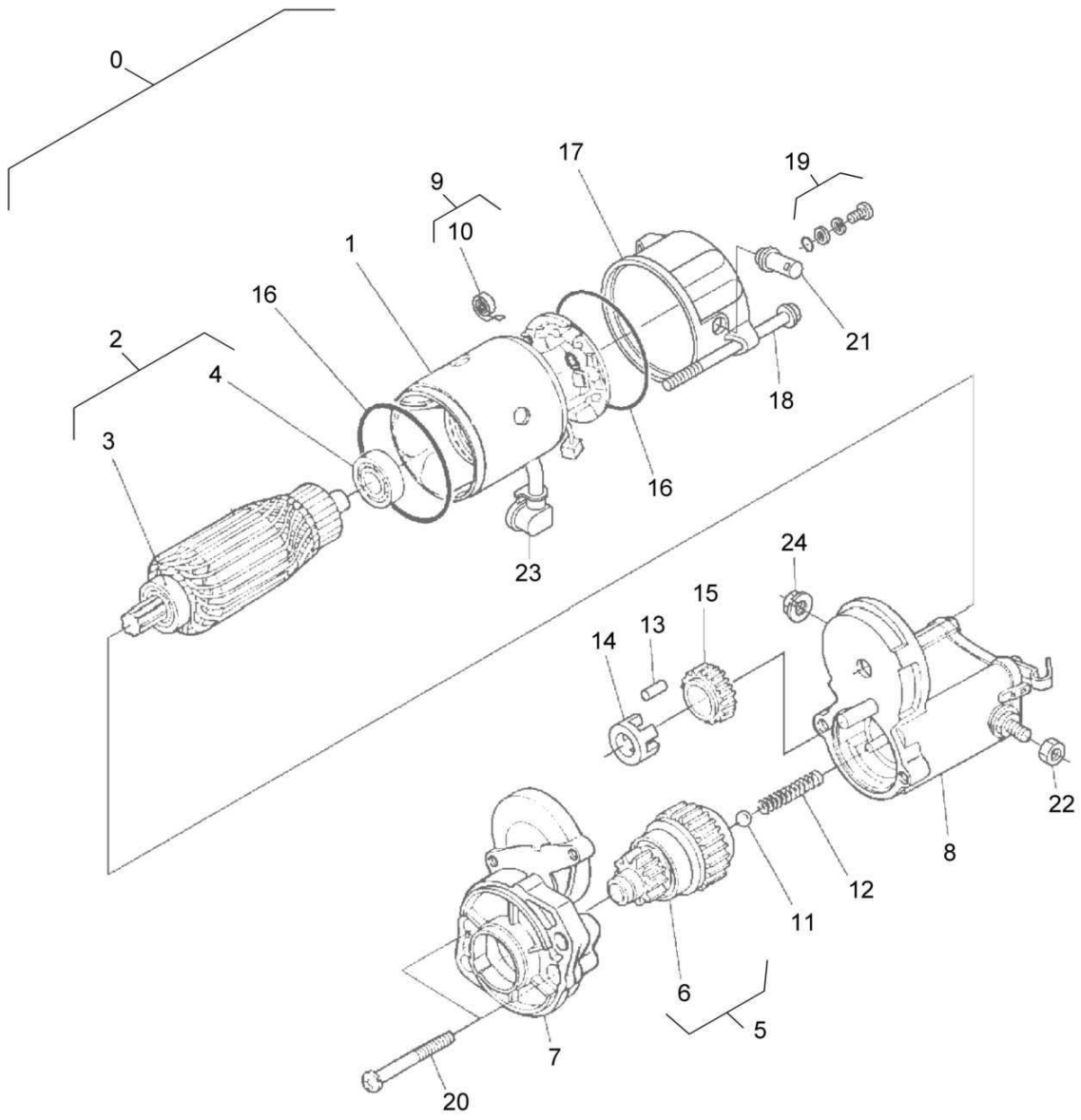

mot010677_000

Starter
Starter
Démarreur

MOT010677 1001 E

BOMAG FAYAT GROUP

Pos. Pos. Pos.	Part no. Teilenr. No.piece	Qty. Menge Qte.	Description	Benennung	Designation
0	05741402	1	Starter	Anlasser	Démarreur
1	05740331	1	>Starter housing	>Startergehäuse	>Boîtier de démarreur
2	05740332	1	>Anchor	>Anker	>Ancre
3	05740333	1	>>Bearing	>>Lager	>>Palier
4	05740334	1	>>Bearing	>>Lager	>>Palier
5	05741403	1	>Coupling	>Kupplung	>Accouplement
6	05741404	1	>>Bevel gear	>>Kegelrad	>>Roue conique
7	05741405	1	>Frame	>Rahmen	>Châssis
8	05741406	1	>Solenoid switch	>Magnetschalter	>Commutateur de magneto
9	05740339	1	>Brush holder	>Bürstenhalter	>Support de brosse
10	05740340	4	>>Spring	>>Feder	>>Ressort
11	05740345	1	>Ball	>Kugel	>Bille
12	05740344	1	>Spring	>Feder	>Ressort
13	05740343	5	>Roller	>Rolle	>Rouleau
14	05740342	1	>Stop disc	>Haltescheibe	>Bague de support
15	05740341	1	>Transmission	>Getriebe	>Boîte de vitesses
16	05740347	2	>Sealing ring	>Dichtring	>Bague d'étanchéité
17	05741407	1	>Rear frame	>Hinterrahmen	>Cadre arrière
18	05740348	2	>Screw	>Schraube	>Vis
19	05740349	2	>Bolt	>Bolzen	>Axe
20	05740346	2	>Screw	>Schraube	>Vis
21	05740350	1	>Lead	>Leitung	>Conduite
22	05740351	1	>Nut	>Mutter	>Ecrou
23	05741408	1	>Cover	>Deckel	>Couvercle
24	05740781	1	>Nut	>Mutter	>Ecrou

S/N 101880211413 ▶

Fuel system
Kraftstoffsystem
Système de combustible

88055000_001_03

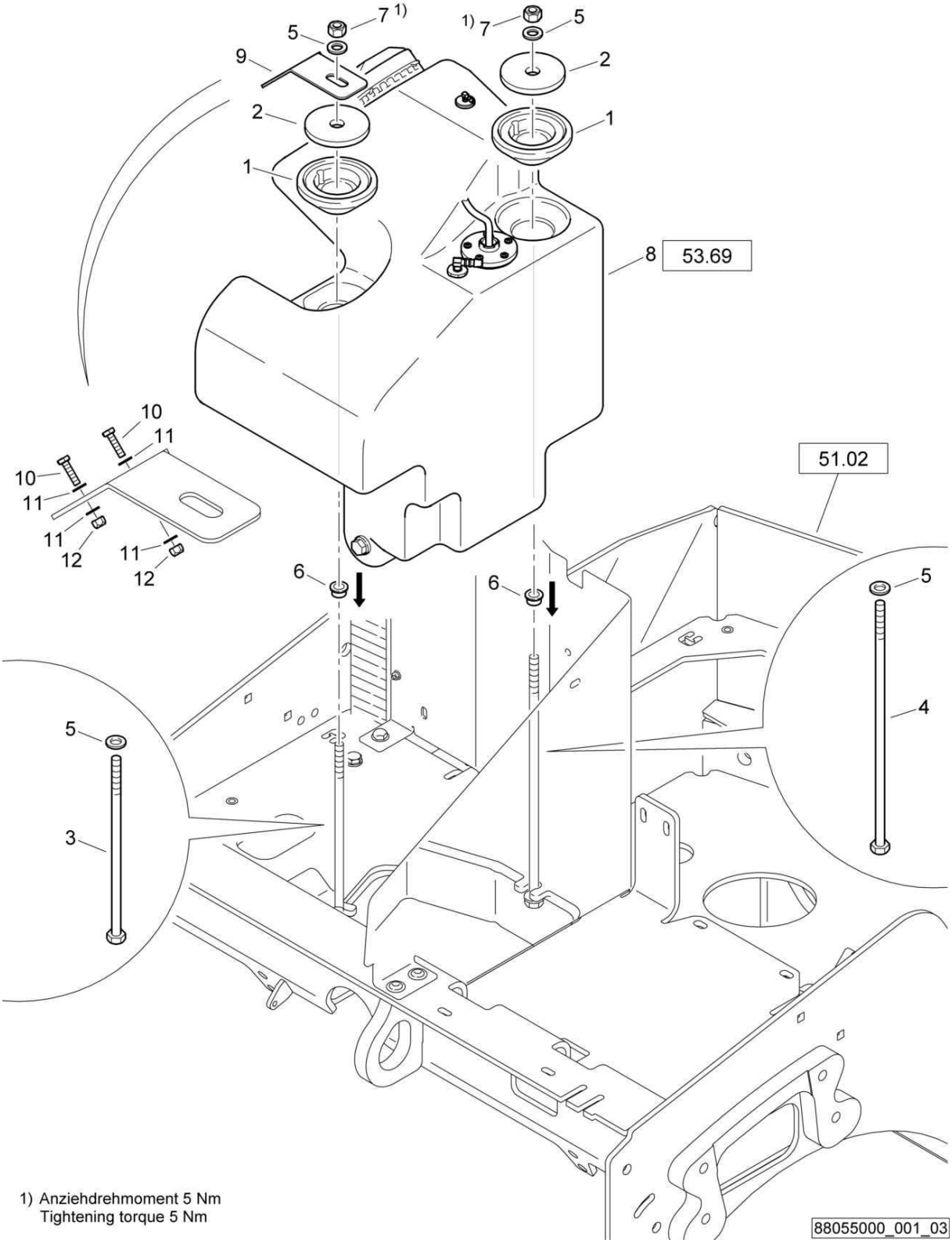

1) Anziehdrehmoment 5 Nm
Tightening torque 5 Nm

88055000_001_03

Fuel system
Kraftstoffsystem
Système de combustible

88055000 1001 1

BOMAG FAYAT GROUP

Pos. Pos. Pos.	Part no. Teilenr. No.piece	Qty. Menge Qte.	Description	Benennung	Designation
1	95650430	2	Cone	Konus	Cone
2	57161206	2	Washer	Scheibe	Disque
3	07131262	1	Hexagon bolt	Sechskantschraube	Vis à tête hexagonale
4	07131274	1	Hexagon bolt	Sechskantschraube	Vis à tête hexagonale
5	08752130	2	Spring washer	Spannscheibe	Rondelle tendeuse
6	06281205	2	Bushing	Buchse	Douille
7	08131218	2	Safety nut	Sechskantmutter selb.sich	Ecrou de sûreté
8	88055104	1	Fuel tank	Kraftstofftank	Réservoir de carburant
9	95881383	1	Cableclip	Kabelhalter	Support de câble
10	07140432	2	Hexagon bolt	Sechskantschraube	Vis à tête hexagonale
11	08510409	4	Washer	Scheibe	Disque
12	08130408	2	Safety nut	Sechskantmutter selb.sich	Ecrou de sûreté

Fuel system
Kraftstoffsystem
Système de combustible

88055000_001_03

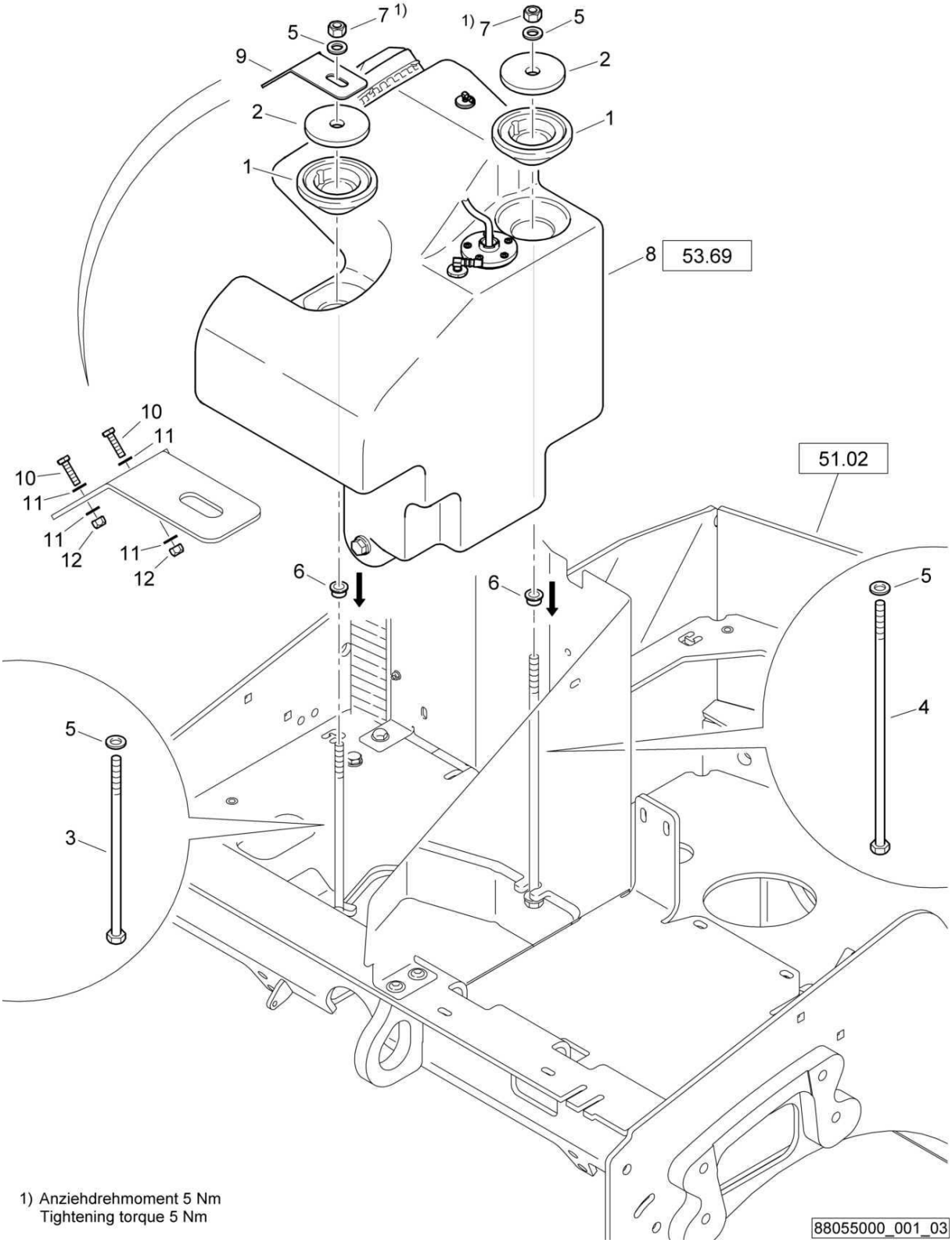

1) Anziehdrehmoment 5 Nm
Tightening torque 5 Nm

Fuel system
Kraftstoffsystem
Système de combustible

88055000 1001 1

BOMAG FAYAT GROUP

Pos. Pos. Pos.	Part no. Teilenr. No.piece	Qty. Menge Qte.	Description	Benennung	Designation
1	95650430	2	Cone	Konus	Cone
2	57161206	2	Washer	Scheibe	Disque
3	07131262	1	Hexagon bolt	Sechskantschraube	Vis à tête hexagonale
4	07131274	1	Hexagon bolt	Sechskantschraube	Vis à tête hexagonale
5	08511324	4	Washer	Scheibe	Disque
6	06281205	2	Bushing	Buchse	Douille
7	08131218	2	Safety nut	Sechskantmutter selb.sich	Ecrou de sûreté
8	88055104	1	Fuel tank	Kraftstofftank	Réservoir de carburant
9	95881383	1	Cableclip	Kabelhalter	Support de câble
10	07140432	2	Hexagon bolt	Sechskantschraube	Vis à tête hexagonale
11	08510409	4	Washer	Scheibe	Disque
12	08130408	2	Safety nut	Sechskantmutter selb.sich	Ecrou de sûreté

S/N 101880211030 ▶ S/N 101880211069

Fuel system
Kraftstoffsystem
Système de combustible

88055000_001_02

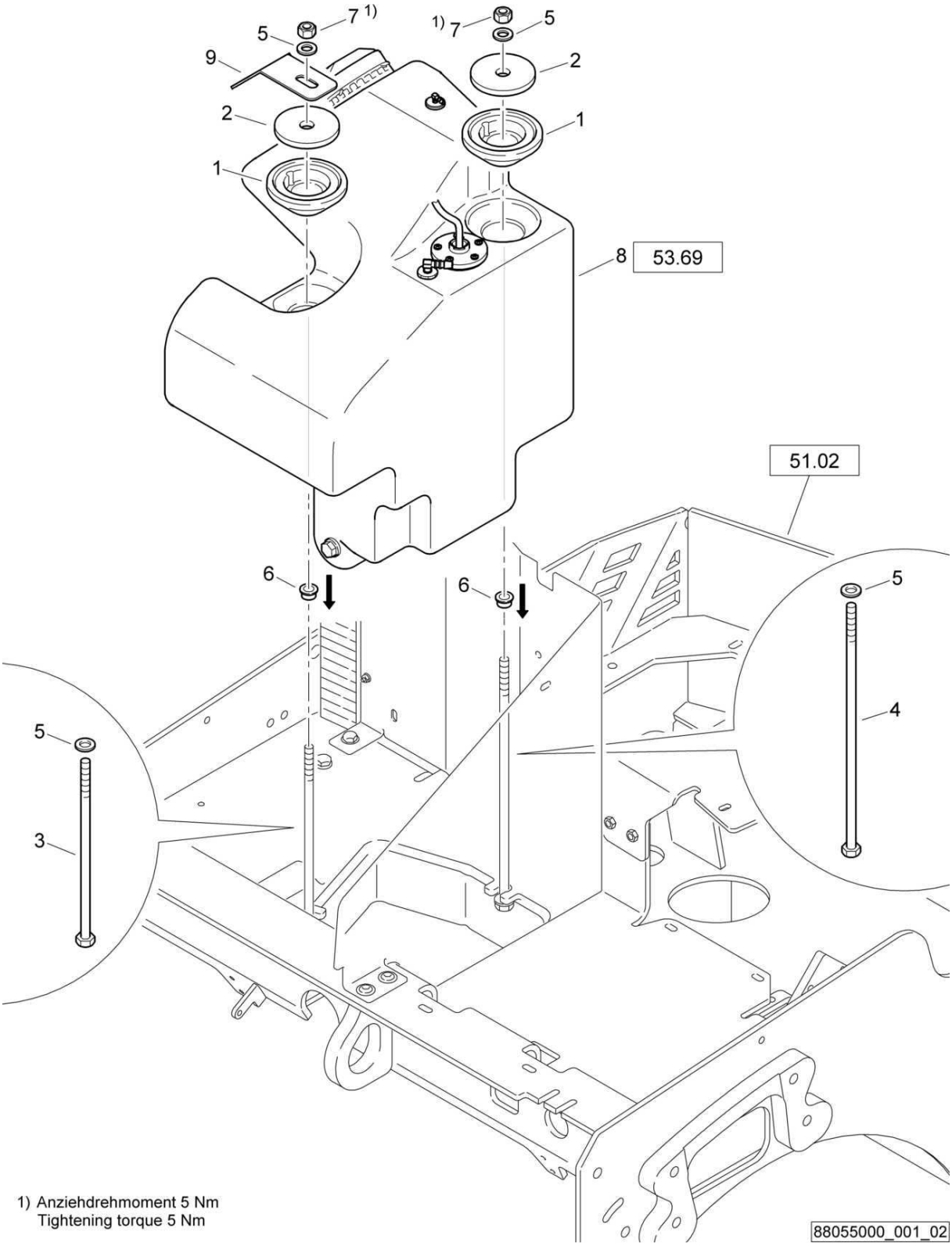

1) Anziehdrehmoment 5 Nm
Tightening torque 5 Nm

Fuel system
Kraftstoffsystem
Système de combustible

88055000 1001 1

BOMAG FAYAT GROUP

Pos. Pos. Pos.	Part no. Teilenr. No.piece	Qty. Menge Qte.	Description	Benennung	Designation
1	95650430	2	Cone	Konus	Cone
2	57161206	2	Washer	Scheibe	Disque
3	07131262	1	Hexagon bolt	Sechskantschraube	Vis à tête hexagonale
4	07131274	1	Hexagon bolt	Sechskantschraube	Vis à tête hexagonale
5	08511324	4	Washer	Scheibe	Disque
6	06281205	2	Bushing	Buchse	Douille
7	08131218	2	Safety nut	Sechskantmutter selb.sich	Ecrou de sûreté
8	88055104	1	Fuel tank	Kraftstofftank	Réservoir de carburant
9	95881383	1	Cableclip	Kabelhalter	Support de câble

S/N 101880211004 ▶ S/N 101880211029

Fuel system
Kraftstoffsystem
Système de combustible

88055000_001_01

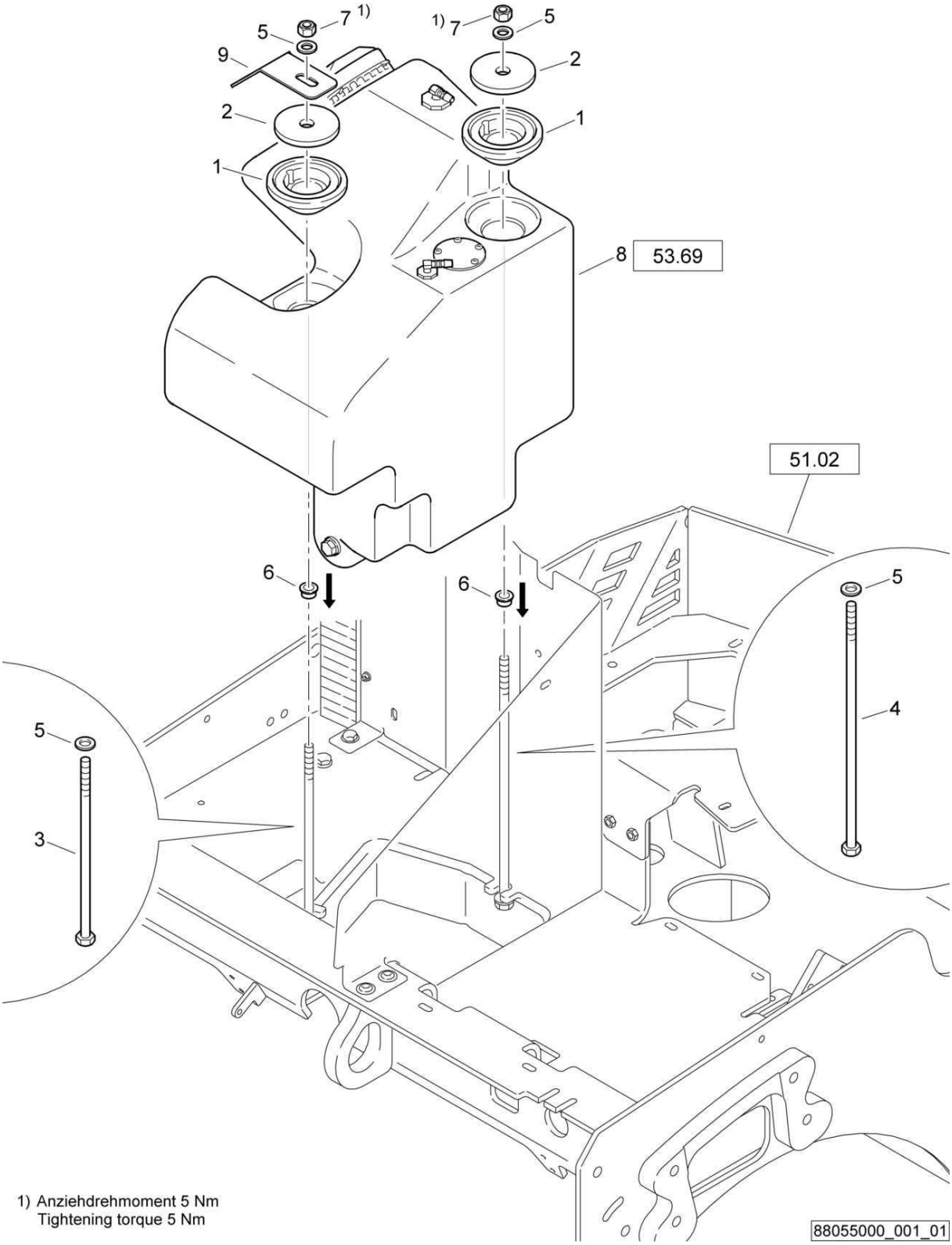

1) Anziehdrehmoment 5 Nm
Tightening torque 5 Nm

Fuel system
Kraftstoffsystem
Système de combustible

88055000 1001 1

BOMAG FAYAT GROUP

Pos. Pos. Pos.	Part no. Teilenr. No.piece	Qty. Menge Qte.	Description	Benennung	Designation
1	95650430	2	Cone	Konus	Cone
2	57161206	2	Washer	Scheibe	Disque
3	07131262	1	Hexagon bolt	Sechskantschraube	Vis à tête hexagonale
4	07131274	1	Hexagon bolt	Sechskantschraube	Vis à tête hexagonale
5	08511324	4	Washer	Scheibe	Disque
6	06281205	2	Bushing	Buchse	Douille
7	08131218	2	Safety nut	Sechskantmutter selb.sich	Ecrou de sûreté
8	88055101	1	Fuel tank, assembled	Kraftstofftank, montiert	Réservoir carburant, assemblé
9	95881383	1	Cableclip	Kabelhalter	Support de câble

Fuel system
Kraftstoffsystem
Système de combustible

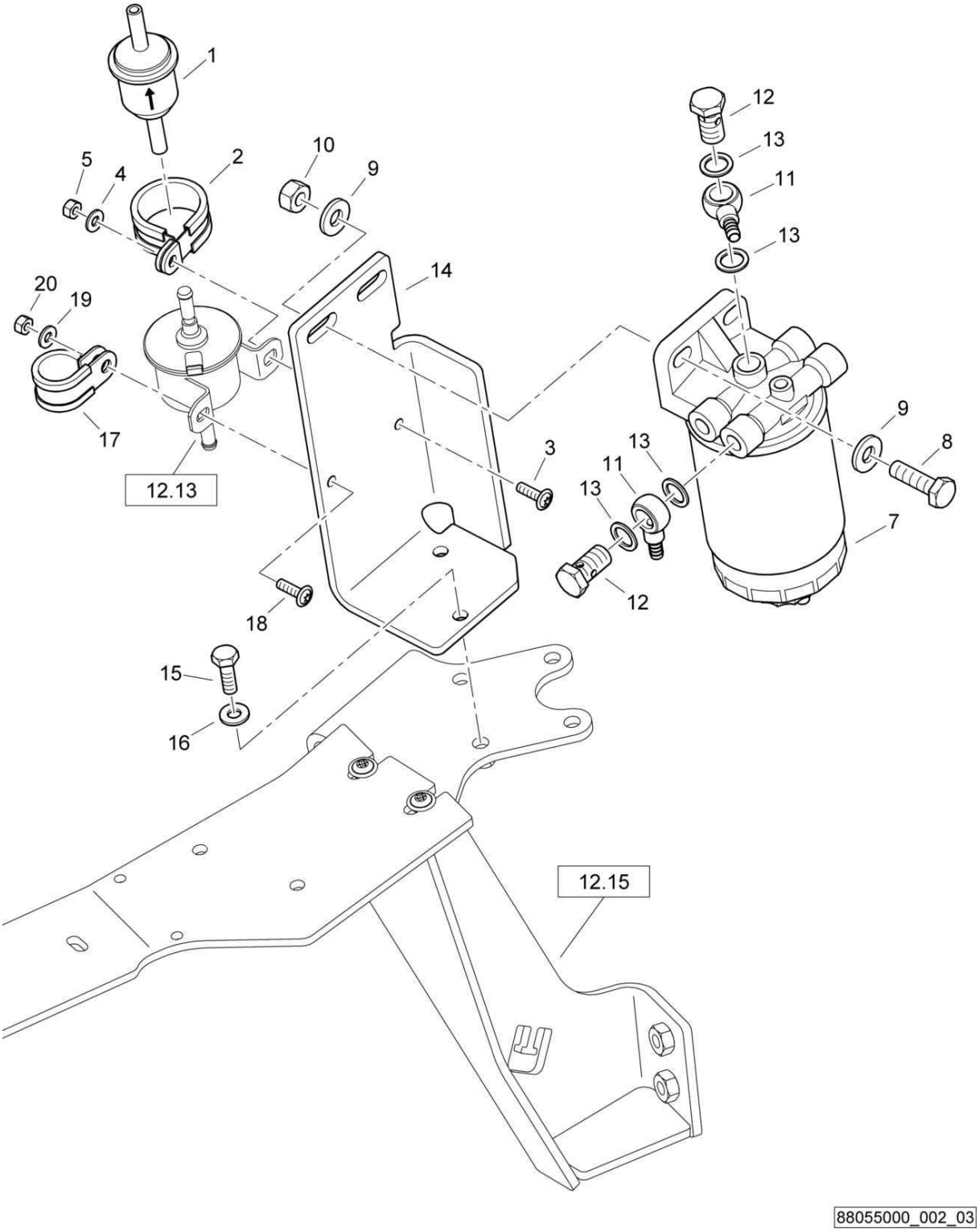

88055000_002_03

Fuel system
Kraftstoffsystem
Système de combustible

88055000 1001 1

BOMAG FAYAT GROUP

Pos. Pos. Pos.	Part no. Teilenr. No.piece	Qty. Menge Qte.	Description	Benennung	Designation
1	05715861	1	Fuel filter	Kraftstoffilter	Filtre de carburant
2	05551913	1	Tube clamp	Rohrschelle	Collier de tuyau
3	07210619	1	Pens head screw	Linsenschraube	Vis à tête cylindrique bombée
4	08510612	1	Washer	Scheibe	Disque
5	08130611	1	Safety nut	Sechskantmutter selb.sich	Ecrou de sûreté
7	05821329	1	Fuel filter cpl.	Kraftstoffilter kpl.	Filtre de carburant cpl.
8	07141032	2	Hexagon bolt	Sechskantschraube	Vis à tête hexagonale
9	08752106	4	Spring washer	Spannscheibe	Rondelle tendeuse
10	08131016	2	Safety nut	Sechskantmutter selb.sich	Ecrou de sûreté
11	05550007	2	Banjo union	Ringschlauchnippel	Raccord pour tuyau
12	09710208	2	Hollow screw	Hohlschraube	Vis à tête creuse
13	06211422	4	U-seal	U-Dichtring	Bague d'étanchéité en U
14	88055103	1	Holder	Halter	Support
15	07140834	2	Hexagon bolt	Sechskantschraube	Vis à tête hexagonale
16	08752084	2	Spring washer	Spannscheibe	Rondelle tendeuse
17	05551911	1	Tube clamp	Rohrschelle	Collier de tuyau
18	07210619	1	Pens head screw	Linsenschraube	Vis à tête cylindrique bombée
19	08510612	1	Washer	Scheibe	Disque
20	08130611	1	Safety nut	Sechskantmutter selb.sich	Ecrou de sûreté

Fuel system
Kraftstoffsystem
Système de combustible

88055000_002_02

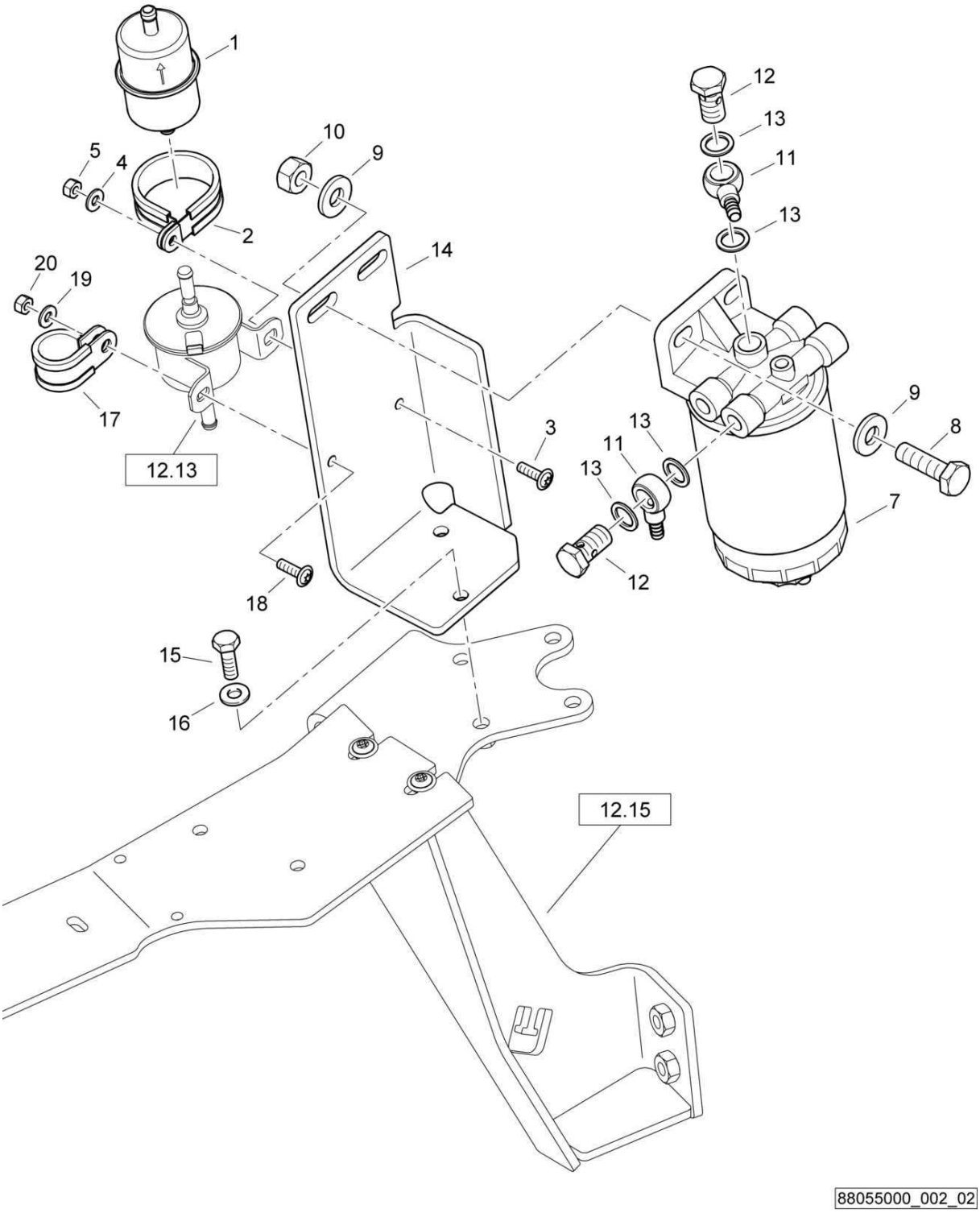

Fuel system
Kraftstoffsystem
Système de combustible

88055000 1001 1

BOMAG FAYAT GROUP

Pos. Pos. Pos.	Part no. Teilenr. No.piece	Qty. Menge Qte.	Description	Benennung	Designation
1	05727894	1	Fuel prefilter	Kraftstoffvorfilter	Filtre primaire de carbu.
2	05552121	1	Tube clamp	Rohrschelle	Collier de tuyau
3	07210619	1	Pens head screw	Linsenschraube	Vis à tête cylindrique bombée
4	08510612	1	Washer	Scheibe	Disque
5	08130611	1	Safety nut	Sechskantmutter selb.sich	Ecrou de sûreté
7	05821329	1	Fuel filter cpl.	Kraftstoffilter kpl.	Filtre de carburant cpl.
8	07141032	2	Hexagon bolt	Sechskantschraube	Vis à tête hexagonale
9	08752106	4	Spring washer	Spannscheibe	Rondelle tendeuse
10	08131016	2	Safety nut	Sechskantmutter selb.sich	Ecrou de sûreté
11	05550007	2	Banjo union	Ringschlauchnippel	Raccord pour tuyau
12	09710208	2	Hollow screw	Hohlschraube	Vis à tête creuse
13	06211422	4	U-seal	U-Dichtring	Bague d'étanchéité en U
14	88055103	1	Holder	Halter	Support
15	07140834	2	Hexagon bolt	Sechskantschraube	Vis à tête hexagonale
16	08752084	2	Spring washer	Spannscheibe	Rondelle tendeuse
17	05551911	1	Tube clamp	Rohrschelle	Collier de tuyau
18	07210619	1	Pens head screw	Linsenschraube	Vis à tête cylindrique bombée
19	08510612	1	Washer	Scheibe	Disque
20	08130611	1	Safety nut	Sechskantmutter selb.sich	Ecrou de sûreté

Fuel system
Kraftstoffsystem
Système de combustible

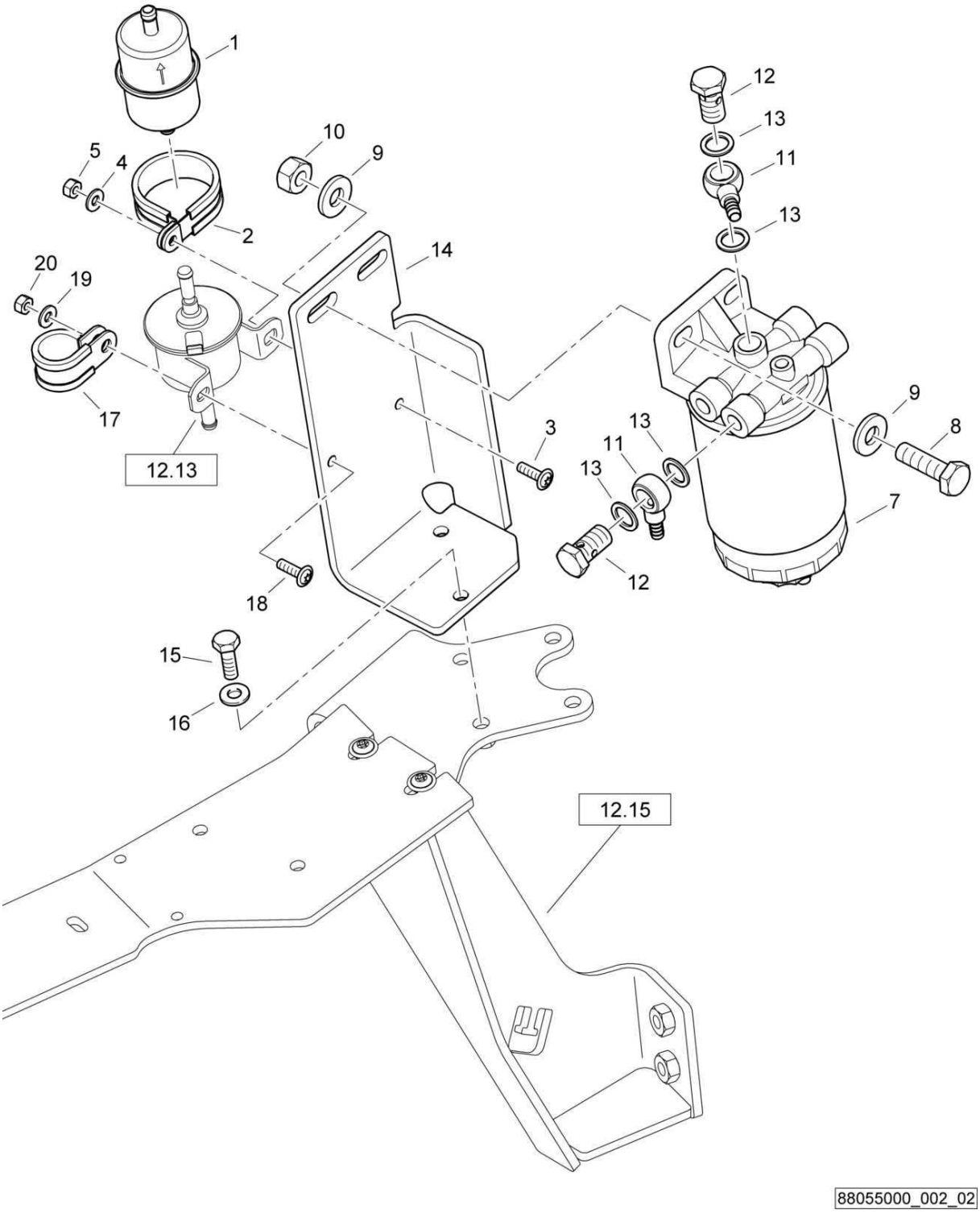

Fuel system
Kraftstoffsystem
Système de combustible

88055000 1001 1

BOMAG FAYAT GROUP

Pos. Pos. Pos.	Part no. Teilenr. No.piece	Qty. Menge Qte.	Description	Benennung	Designation
1	05727894	1	Fuel prefilter	Kraftstoffvorfilter	Filtre primaire de carbu.
2	05552121	1	Tube clamp	Rohrschelle	Collier de tuyau
3	07210619	1	Pens head screw	Linsenschraube	Vis à tête cylindrique bombée
4	08510612	1	Washer	Scheibe	Disque
5	08130611	1	Safety nut	Sechskantmutter selb.sich	Ecrou de sûreté
7	05821329	1	Fuel filter cpl.	Kraftstoffilter kpl.	Filtre de carburant cpl.
8	07141032	2	Hexagon bolt	Sechskantschraube	Vis à tête hexagonale
9	08752106	4	Spring washer	Spannscheibe	Rondelle tendeuse
10	08131016	2	Safety nut	Sechskantmutter selb.sich	Ecrou de sûreté
11	05550007	2	Banjo union	Ringschlauchnippel	Raccord pour tuyau
12	09710208	2	Hollow screw	Hohlschraube	Vis à tête creuse
13	09331708	4	Sealing ring	Dichtring	Bague d'étanchéité
14	88055103	1	Holder	Halter	Support
15	07140834	2	Hexagon bolt	Sechskantschraube	Vis à tête hexagonale
16	08752084	2	Spring washer	Spannscheibe	Rondelle tendeuse
17	05551911	1	Tube clamp	Rohrschelle	Collier de tuyau
18	07210619	1	Pens head screw	Linsenschraube	Vis à tête cylindrique bombée
19	08510612	1	Washer	Scheibe	Disque
20	08130611	1	Safety nut	Sechskantmutter selb.sich	Ecrou de sûreté

Fuel system
Kraftstoffsystem
Système de combustible

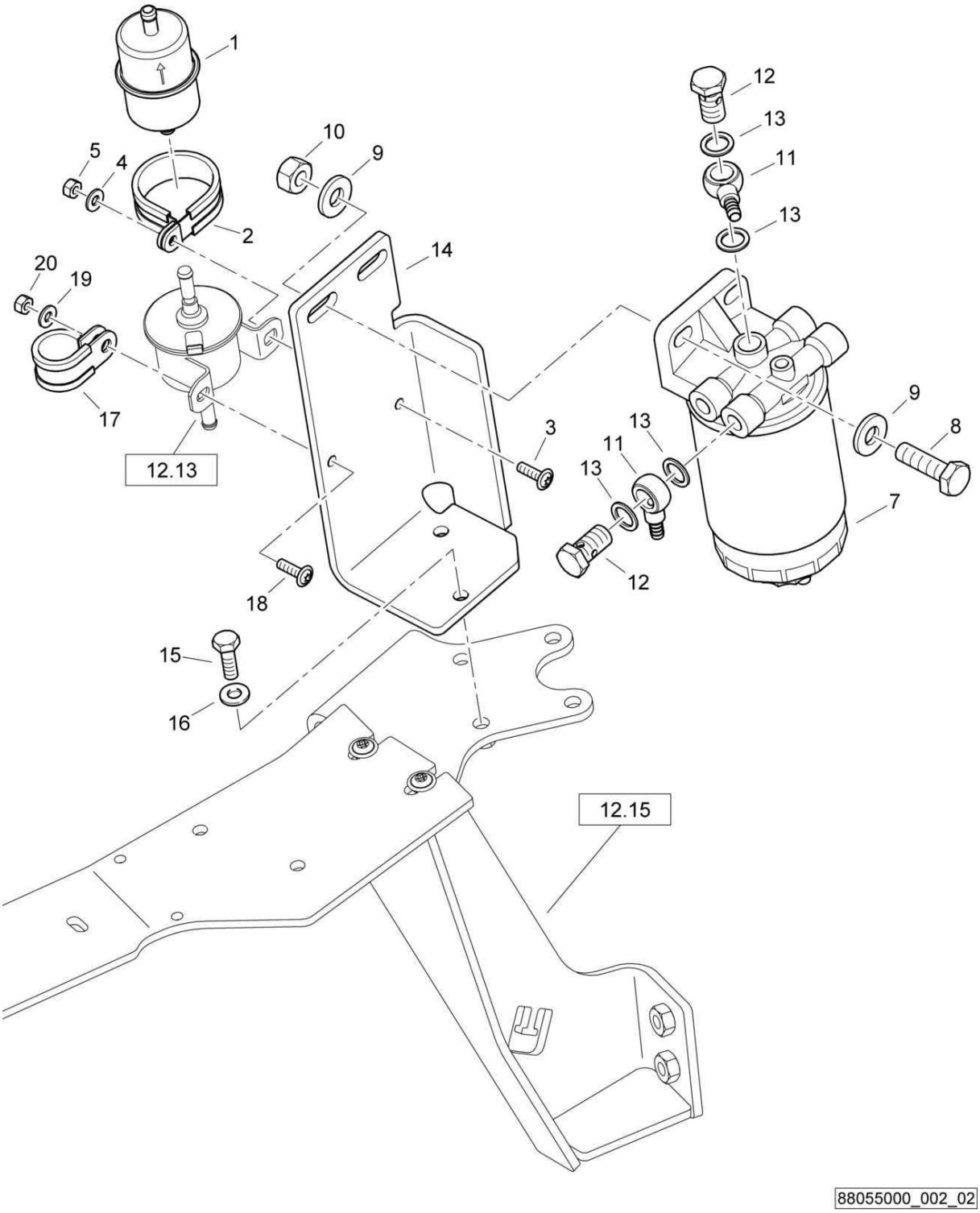

Fuel system
Kraftstoffsystem
Système de combustible

88055000 1001 1

BOMAG FAYAT GROUP

Pos. Pos. Pos.	Part no. Teilenr. No.piece	Qty. Menge Qte.	Description	Benennung	Designation
1	05727894	1	Fuel prefilter	Kraftstoffvorfilter	Filtre primaire de carbu.
2	05552121	1	Tube clamp	Rohrschelle	Collier de tuyau
3	07210619	1	Pens head screw	Linsenschraube	Vis à tête cylindrique bombée
4	08751064	1	Spring washer	Spannscheibe	Rondelle tendeuse
5	08130611	1	Safety nut	Sechskantmutter selb.sich	Ecrou de sûreté
7	05821329	1	Fuel filter cpl.	Kraftstoffilter kpl.	Filtre de carburant cpl.
8	07141032	2	Hexagon bolt	Sechskantschraube	Vis à tête hexagonale
9	08752106	4	Spring washer	Spannscheibe	Rondelle tendeuse
10	08131016	2	Safety nut	Sechskantmutter selb.sich	Ecrou de sûreté
11	05550007	2	Banjo union	Ringschlauchnippel	Raccord pour tuyau
12	09710208	2	Hollow screw	Hohlschraube	Vis à tête creuse
13	09331708	4	Sealing ring	Dichtring	Bague d'étanchéité
14	88055103	1	Holder	Halter	Support
15	07140834	2	Hexagon bolt	Sechskantschraube	Vis à tête hexagonale
16	08752084	2	Spring washer	Spannscheibe	Rondelle tendeuse
17	05551911	1	Tube clamp	Rohrschelle	Collier de tuyau
18	07210619	1	Pens head screw	Linsenschraube	Vis à tête cylindrique bombée
19	08751064	1	Spring washer	Spannscheibe	Rondelle tendeuse
20	08130611	1	Safety nut	Sechskantmutter selb.sich	Ecrou de sûreté

Fuel system
Kraftstoffsystem
Système de combustible

88055000_002_01

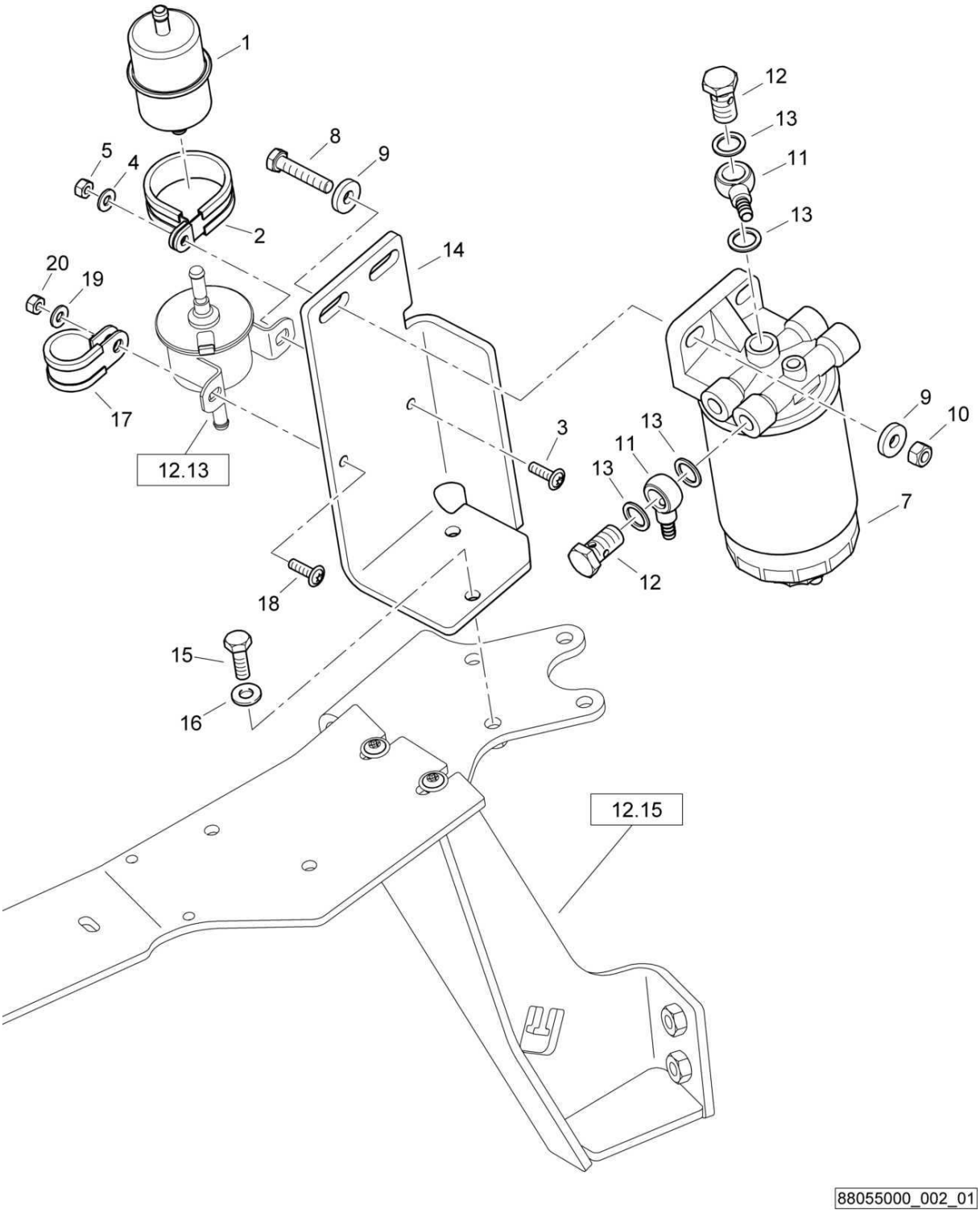

Fuel system
Kraftstoffsystem
Système de combustible

88055000 1001 1

BOMAG FAYAT GROUP

Pos. Pos. Pos.	Part no. Teilenr. No.piece	Qty. Menge Qte.	Description	Benennung	Designation
1	05727894	1	Fuel prefilter	Kraftstoffvorfilter	Filtre primaire de carbu.
2	05552121	1	Tube clamp	Rohrschelle	Collier de tuyau
3	07210619	1	Pens head screw	Linsenschraube	Vis à tête cylindrique bombée
4	08751064	1	Spring washer	Spannscheibe	Rondelle tendeuse
5	08130611	1	Safety nut	Sechskantmutter selb.sich	Ecrou de sûreté
7	05821329	1	Fuel filter cpl.	Kraftstoffilter kpl.	Filtre de carburant cpl.
8	07130818	2	Hexagon bolt	Sechskantschraube	Vis à tête hexagonale
9	08590820	4	Washer	Scheibe	Disque
10	08130813	2	Safety nut	Sechskantmutter selb.sich	Ecrou de sûreté
11	05550007	2	Banjo union	Ringschlauchnippel	Raccord pour tuyau
12	09710208	2	Hollow screw	Hohlschraube	Vis à tête creuse
13	09331708	4	Sealing ring	Dichtring	Bague d'étanchéité
14	88055103	1	Holder	Halter	Support
15	07140834	2	Hexagon bolt	Sechskantschraube	Vis à tête hexagonale
16	08752084	2	Spring washer	Spannscheibe	Rondelle tendeuse
17	05551911	1	Tube clamp	Rohrschelle	Collier de tuyau
18	07210619	1	Pens head screw	Linsenschraube	Vis à tête cylindrique bombée
19	08751064	1	Spring washer	Spannscheibe	Rondelle tendeuse
20	08130611	1	Safety nut	Sechskantmutter selb.sich	Ecrou de sûreté

Fuel system
Kraftstoffsystem
Système de combustible

88055000_003_00

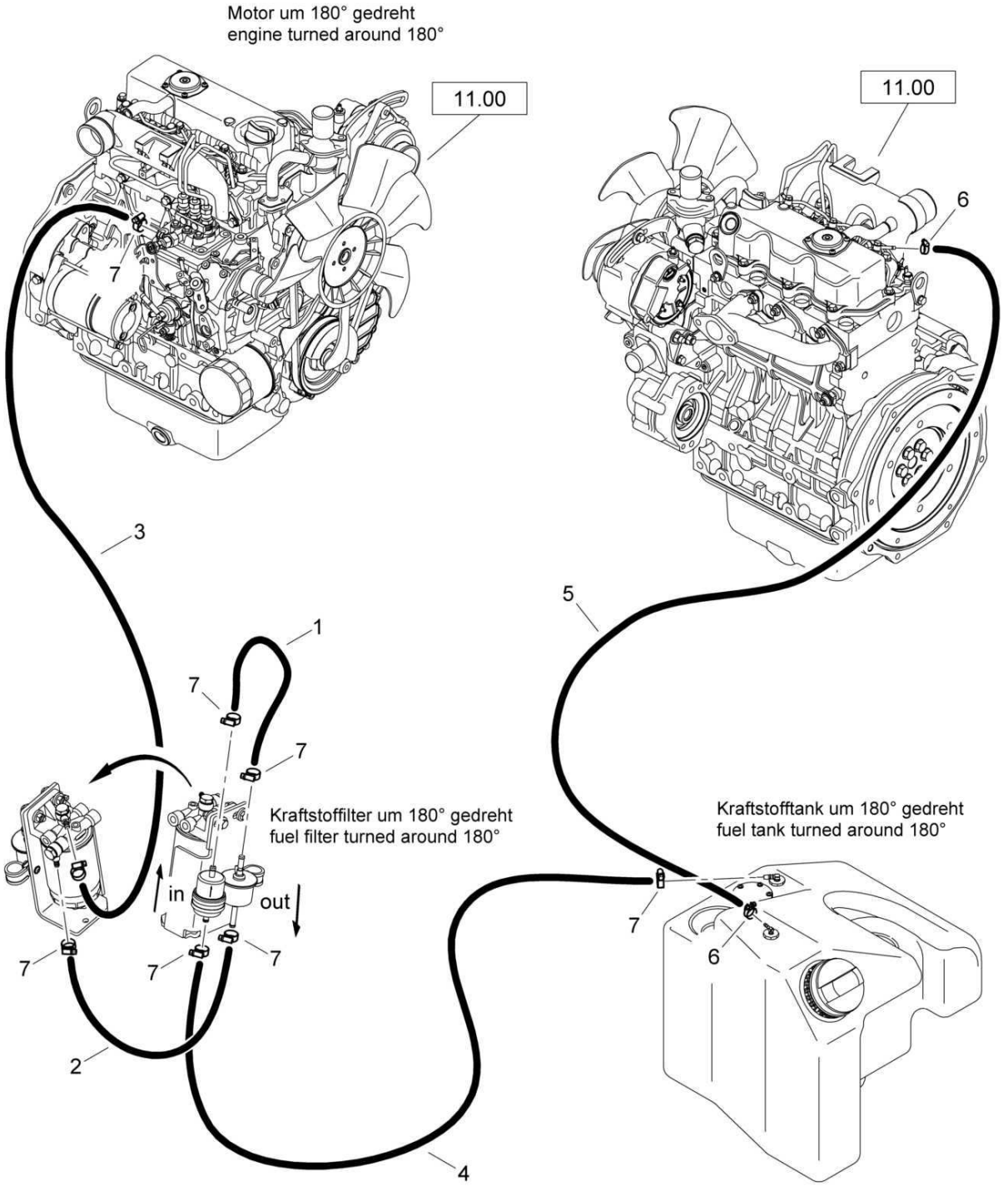

88055000_003_00

Fuel system
Kraftstoffsystem
Système de combustible

88055000 1001 1

BOMAG FAYAT GROUP

Pos. Pos. Pos.	Part no. Teilenr. No.piece	Qty. Menge Qte.	Description	Benennung	Designation
1	00663210	1,80 dm	Hose	Schlauch	Tuyau
2	00663210	3,20 dm	Hose	Schlauch	Tuyau
3	00663210	8,00 dm	Hose	Schlauch	Tuyau
4	00663210	17,0 dm	Hose	Schlauch	Tuyau
5	00663104	16,0 dm	Hose	Schlauch	Tuyau
6	05551402	2	Hose clip	Schlauchschelle	Collier pour tuyau
7	05552402	8	Hose clip	Schlauchschelle	Collier pour tuyau

Fuel system
Kraftstoffsystem
Système de combustible

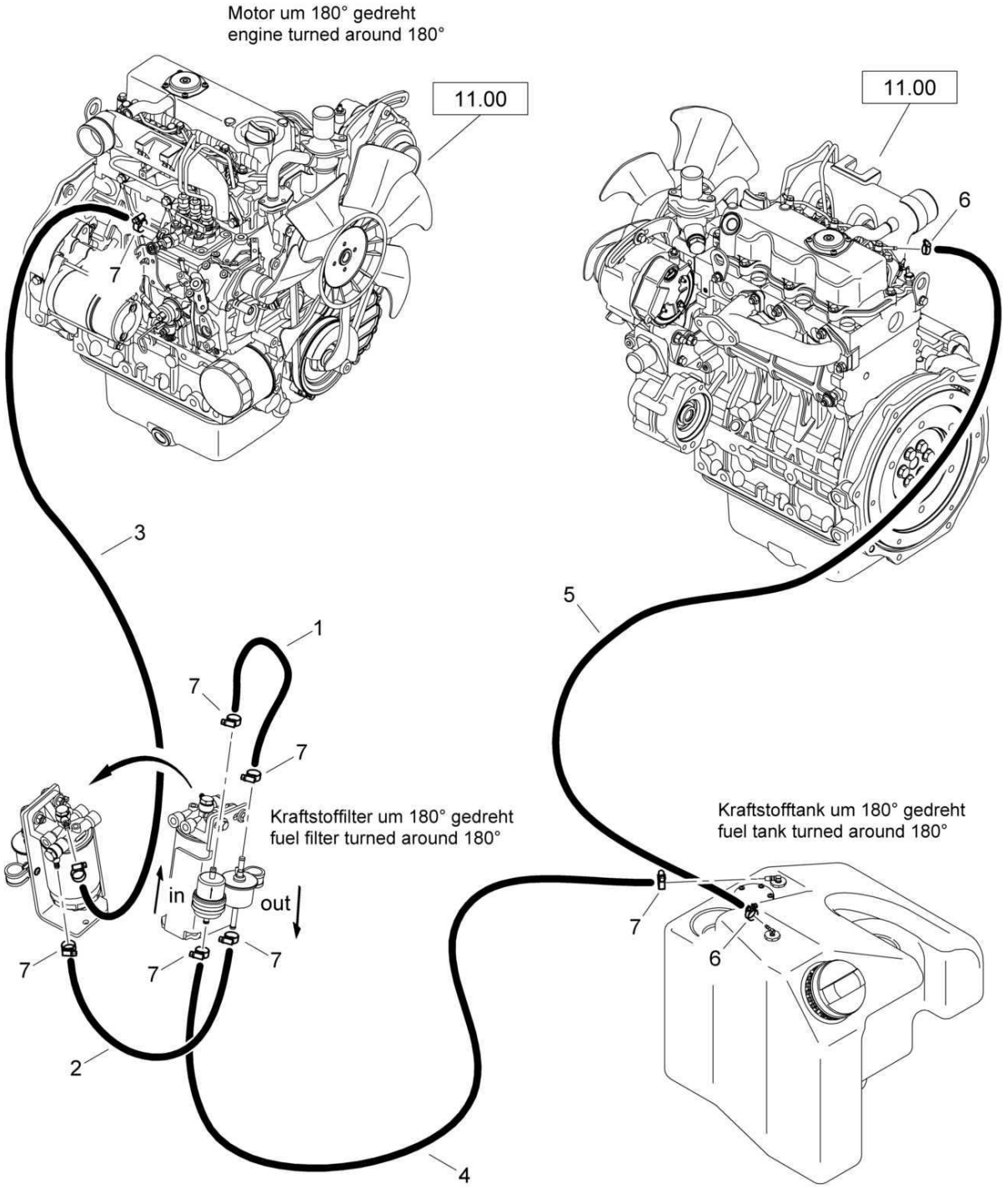

Fuel system
Kraftstoffsystem
Système de combustible

88055000 1001 1

BOMAG FAYAT GROUP

Pos. Pos. Pos.	Part no. Teilenr. No.piece	Qty. Menge Qte.	Description	Benennung	Designation
1	00663210	2,00 dm	Hose	Schlauch	Tuyau
2	00663210	3,00 dm	Hose	Schlauch	Tuyau
3	00663210	6,20 dm	Hose	Schlauch	Tuyau
4	00663210	14,0 dm	Hose	Schlauch	Tuyau
5	00557603	10,5 dm	Hose	Schlauch	Tuyau
6	05551402	2	Hose clip	Schlauchschelle	Collier pour tuyau
7	05552402	8	Hose clip	Schlauchschelle	Collier pour tuyau

Fuel system
Kraftstoffsystem
Système de combustible

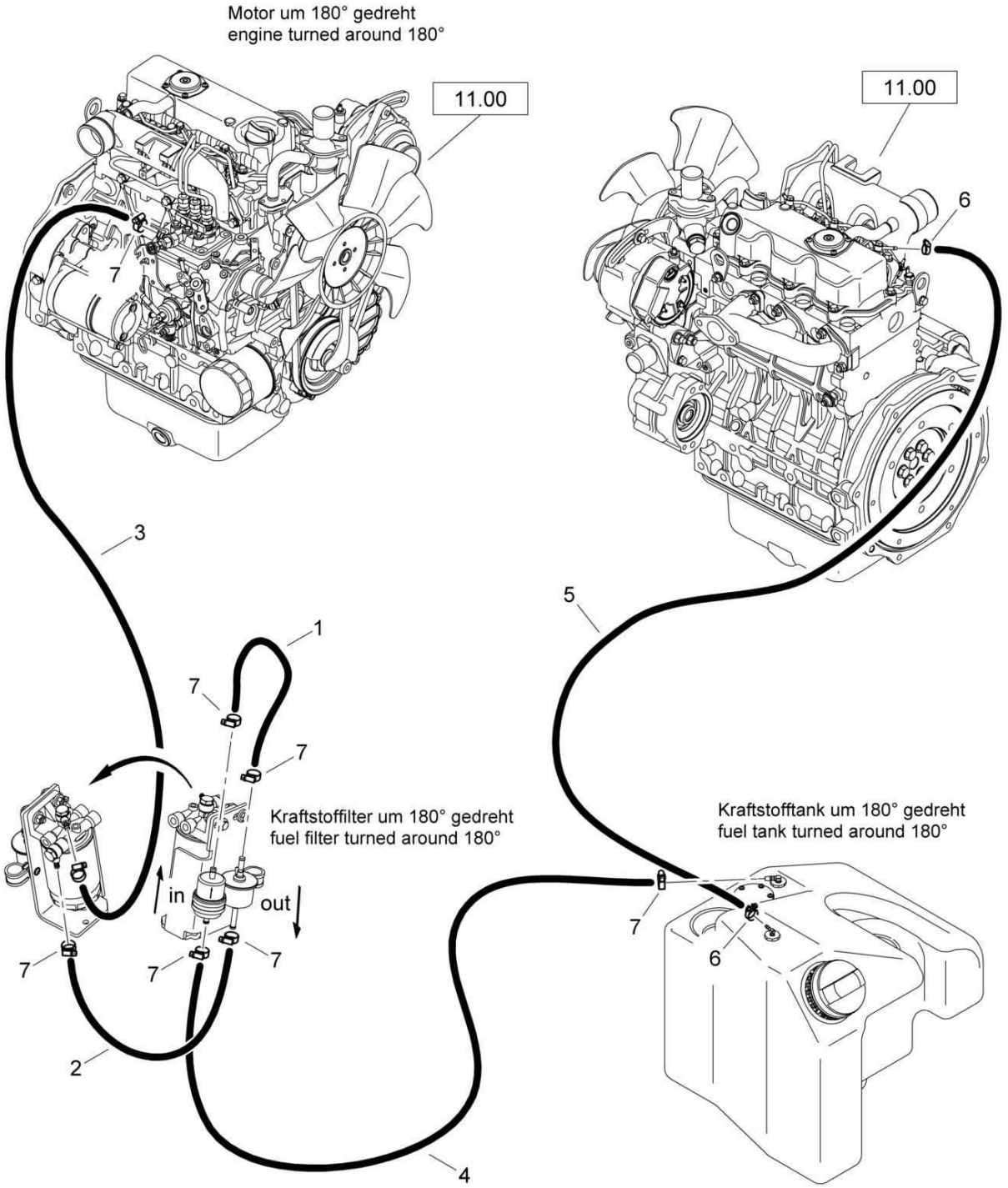

Fuel system
Kraftstoffsystem
Système de combustible

88055000 1001 1

BOMAG FAYAT GROUP

Pos. Pos. Pos.	Part no. Teilenr. No.piece	Qty. Menge Qte.	Description	Benennung	Designation
1	00663210	2,00 dm	Hose	Schlauch	Tuyau
2	00663210	3,00 dm	Hose	Schlauch	Tuyau
3	00663210	6,20 dm	Hose	Schlauch	Tuyau
4	00663210	14,0 dm	Hose	Schlauch	Tuyau
5	00557603	10,5 dm	Hose	Schlauch	Tuyau
6	05551401	2	Hose clip	Schlauchschelle	Collier pour tuyau
7	05552402	8	Hose clip	Schlauchschelle	Collier pour tuyau

Engine
Motor
Moteur

88050000_001_04

1) Anziehdrehmoment 80 Nm
tightening torque 80 Nm

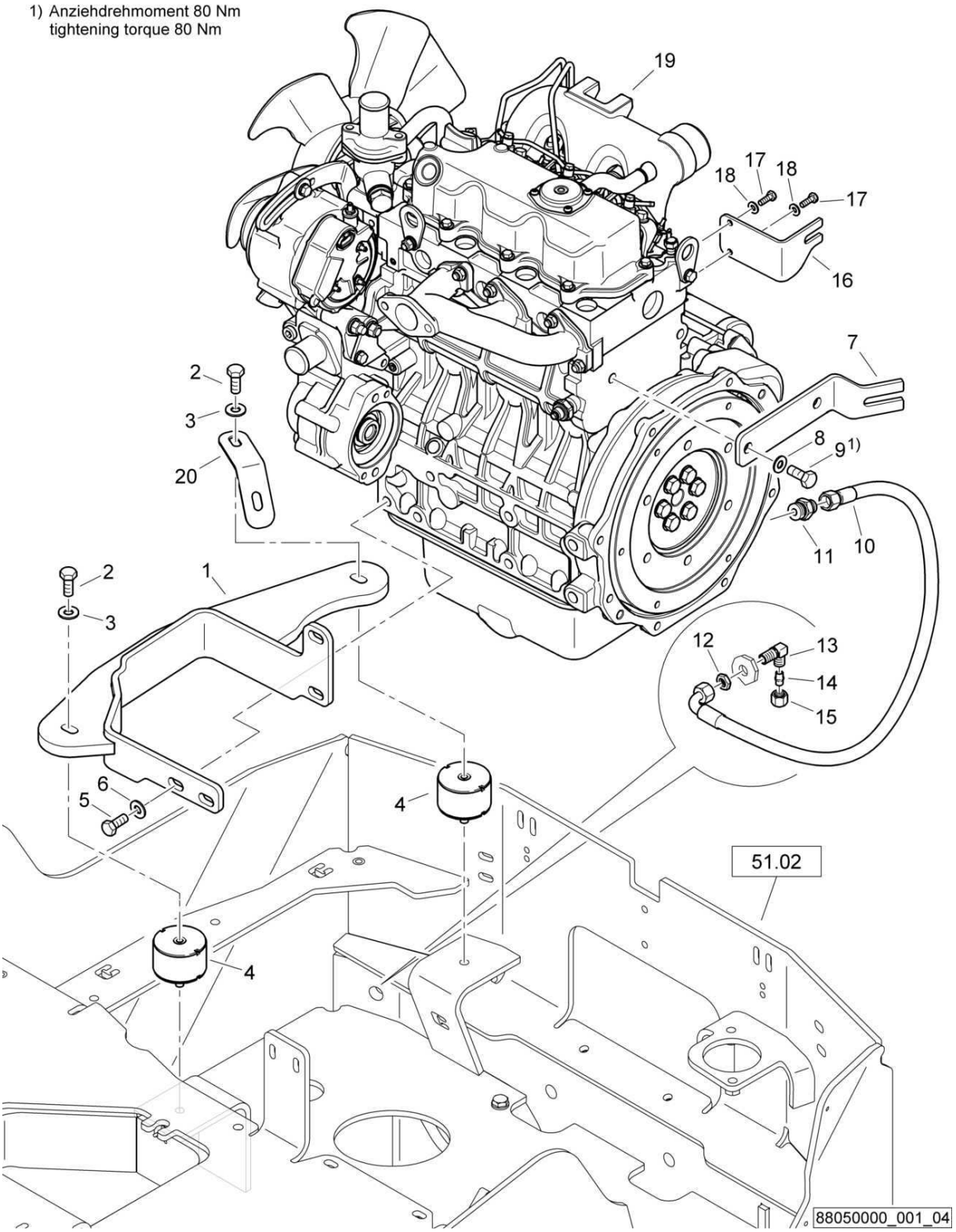

Engine
Motor
Moteur

88050000 1001 1

BOMAG FAYAT GROUP

Pos. Pos. Pos.	Part no. Teilenr. No.piece	Qty. Menge Qte.	Description	Benennung	Designation
1	88050016	1	Engine bracket	Motorfuß	Support du moteur
2	07141030	2	Hexagon bolt	Sechskantschraube	Vis à tête hexagonale
3	08501028	2	Washer	Scheibe	Disque
4	06126921	2	Rubber buffer	Gummipuffer	Amortisseur caoutchouté
5	07156229	4	Hexagon bolt	Sechskantschraube	Vis à tête hexagonale
6	08752130	4	Spring washer	Spannscheibe	Rondelle tendeuse
7	88050006	1	Back stop	Gegenhalter	Butée
8	08752130	2	Spring washer	Spannscheibe	Rondelle tendeuse
9	07156287	2	Hexagon bolt	Sechskantschraube	Vis à tête hexagonale
10	05550873	1	Hose	Schlauch	Tuyau
11	05548029	1	Double-ended union	Gerader Einschraubstutzen	Tubulure à visser
12	05542918	1	Nut	Mutter	Ecrou
13	05542654	1	Angular union	Winkelschottstutzen	Raccord coudé
14	05542704	1	Plug	Verschlußstopfen	Bouchon de fermeture
15	05545022	1	Cap nut	Überwurfmutter	Ecrou-raccord
16	95650506	1	Holder	Halter	Support
17	07140633	2	Hexagon bolt	Sechskantschraube	Vis à tête hexagonale
18	08751064	2	Spring washer	Spannscheibe	Rondelle tendeuse
19	05701629	1	Diesel engine	Dieselmotor	Moteur diesel
20	88055502	1	Supporting angle	Haltewinkel	Equerre support

S/N 101880212412 ▶ S/N 101880212633

Engine
Motor
Moteur

88050000_001_03

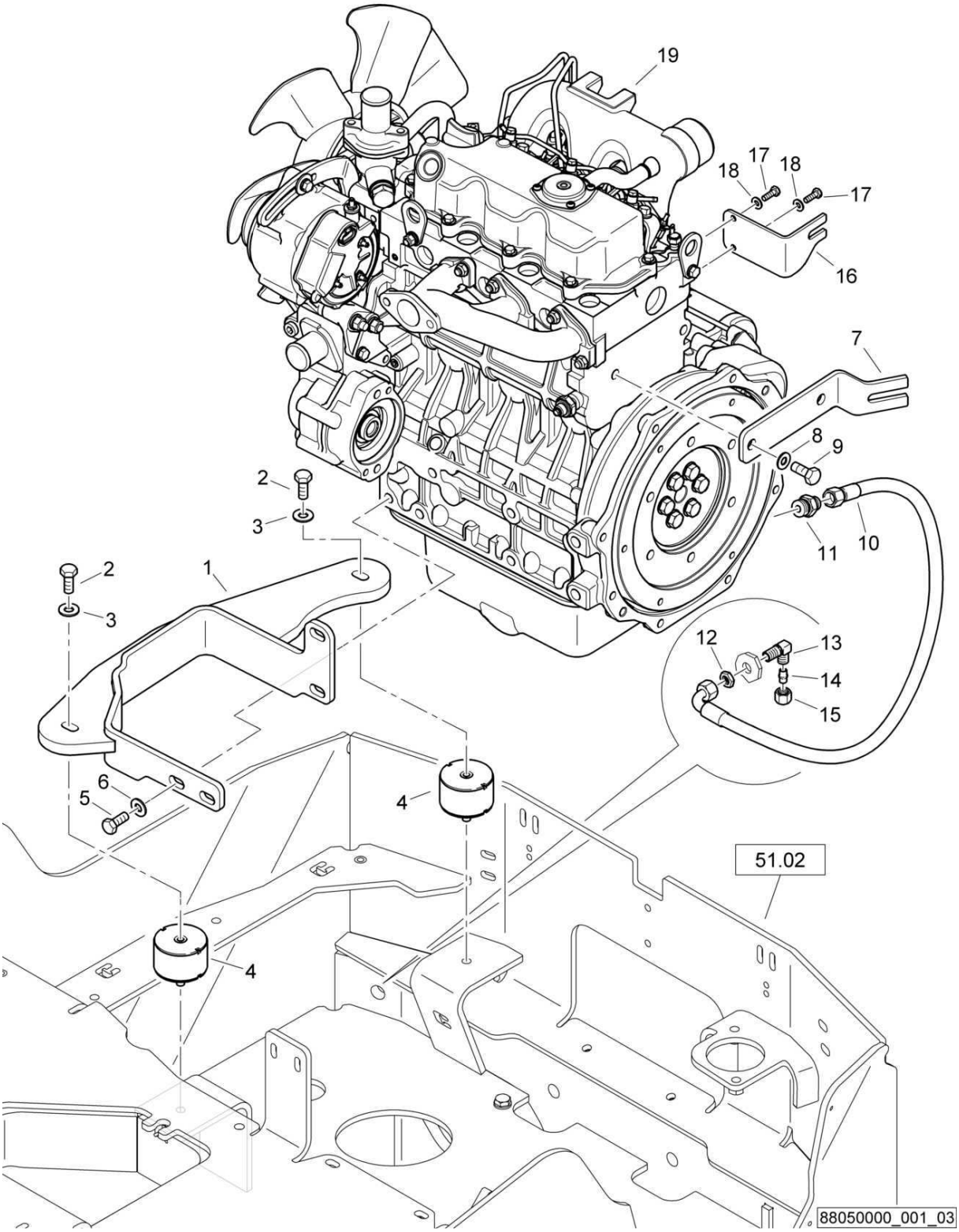

Engine
Motor
Moteur

88050000 1001 1

BOMAG FAYAT GROUP

Pos. Pos. Pos.	Part no. Teilenr. No.piece	Qty. Menge Qte.	Description	Benennung	Designation
1	88050016	1	Engine bracket	Motorfuß	Support du moteur
2	07141030	2	Hexagon bolt	Sechskantschraube	Vis à tête hexagonale
3	08501028	2	Washer	Scheibe	Disque
4	06126921	2	Rubber buffer	Gummipuffer	Amortisseur caoutchouté
5	07156229	4	Hexagon bolt	Sechskantschraube	Vis à tête hexagonale
6	08752130	4	Spring washer	Spannscheibe	Rondelle tendeuse
7	88050006	1	Back stop	Gegenhalter	Butée
8	08752130	2	Spring washer	Spannscheibe	Rondelle tendeuse
9	07156287	2	Hexagon bolt	Sechskantschraube	Vis à tête hexagonale
10	05550873	1	Hose	Schlauch	Tuyau
11	05548029	1	Double-ended union	Gerader Einschraubstutzen	Tubulure à visser
12	05542918	1	Nut	Mutter	Ecrou
13	05542654	1	Angular union	Winkelschottstutzen	Raccord coudé
14	05542704	1	Plug	Verschlußstopfen	Bouchon de fermeture
15	05545022	1	Cap nut	Überwurfmutter	Ecrou-raccord
16	95650506	1	Holder	Halter	Support
17	07140633	2	Hexagon bolt	Sechskantschraube	Vis à tête hexagonale
18	08751064	2	Spring washer	Spannscheibe	Rondelle tendeuse
19	05701629	1	Diesel engine	Dieselmotor	Moteur diesel

S/N 101880211413 ▶ S/N 101880212411

Engine
Motor
Moteur

88050000_001_02

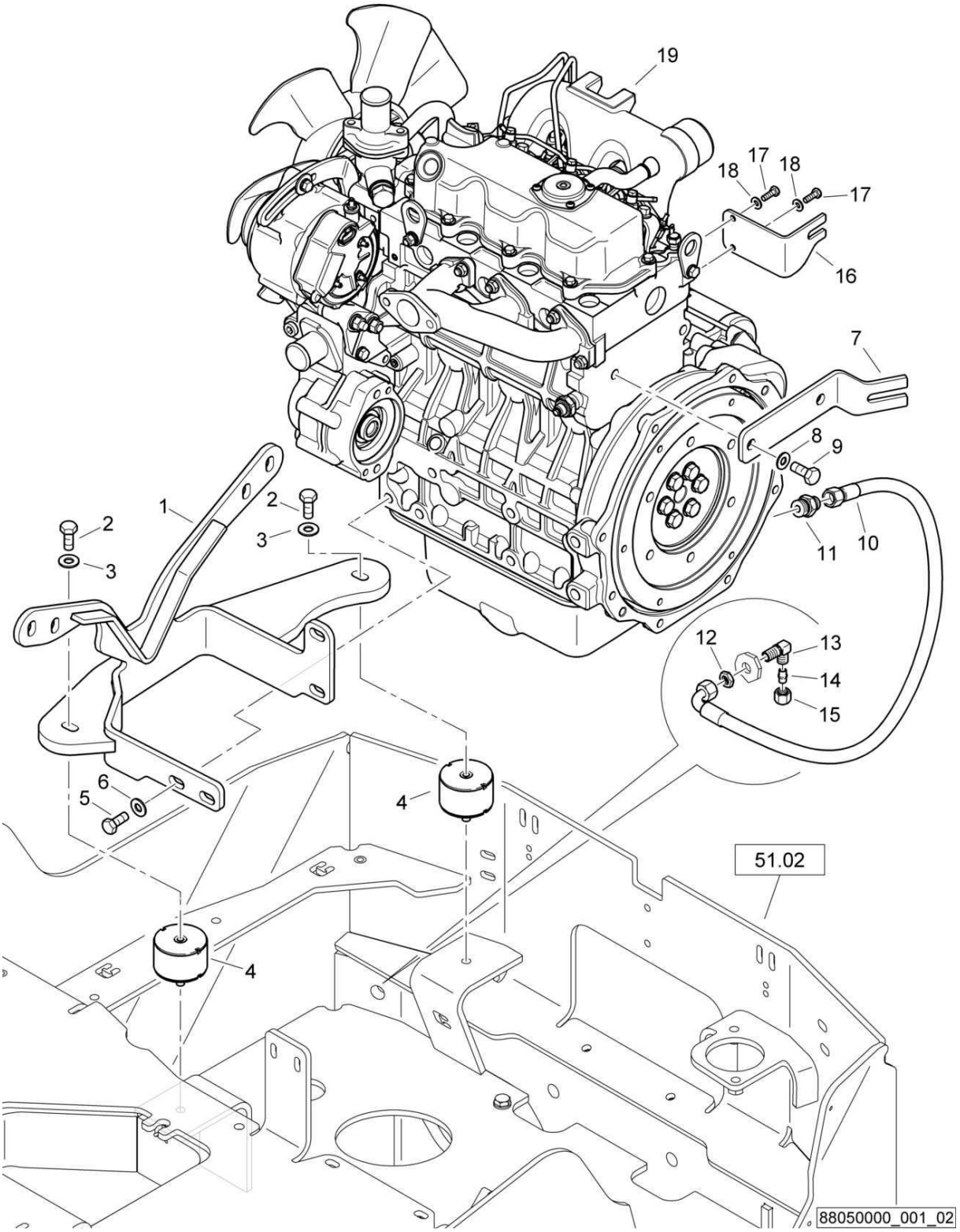

Engine
Motor
Moteur

88050000 1001 1

BOMAG FAYAT GROUP

Pos. Pos. Pos.	Part no. Teilenr. No.piece	Qty. Menge Qte.	Description	Benennung	Designation
1	88050010	1	Engine bracket	Motorfuß	Support du moteur
2	07141030	2	Hexagon bolt	Sechskantschraube	Vis à tête hexagonale
3	08501028	2	Washer	Scheibe	Disque
4	06126921	2	Rubber buffer	Gummipuffer	Amortisseur caoutchouté
5	07156229	4	Hexagon bolt	Sechskantschraube	Vis à tête hexagonale
6	08752130	4	Spring washer	Spannscheibe	Rondelle tendeuse
7	88050006	1	Back stop	Gegenhalter	Butée
8	08752130	2	Spring washer	Spannscheibe	Rondelle tendeuse
9	07156287	2	Hexagon bolt	Sechskantschraube	Vis à tête hexagonale
10	05550873	1	Hose	Schlauch	Tuyau
11	05548029	1	Double-ended union	Gerader Einschraubstutzen	Tubulure à visser
12	05542918	1	Nut	Mutter	Ecrou
13	05542654	1	Angular union	Winkelschottstutzen	Raccord coudé
14	05542704	1	Plug	Verschlußstopfen	Bouchon de fermeture
15	05545022	1	Cap nut	Überwurfmutter	Ecrou-raccord
16	95650506	1	Holder	Halter	Support
17	07140633	2	Hexagon bolt	Sechskantschraube	Vis à tête hexagonale
18	08751064	2	Spring washer	Spannscheibe	Rondelle tendeuse
19	05701629	1	Diesel engine	Dieselmotor	Moteur diesel

S/N 101880211273 ▶ S/N 101880211412

Engine
Motor
Moteur

88050000_001_02

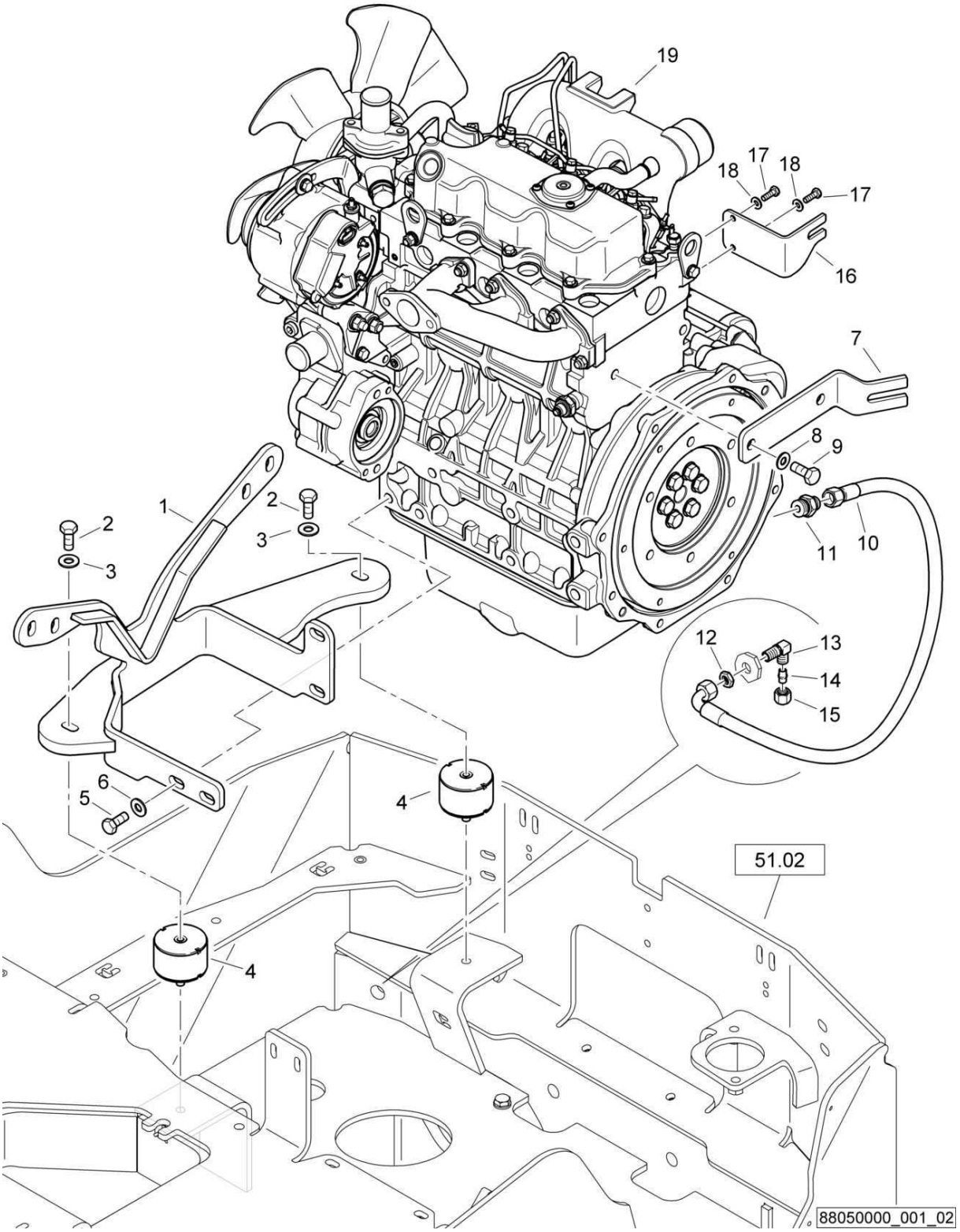

Engine
Motor
Moteur

88050000 1001 1

BOMAG FAYAT GROUP

Pos. Pos. Pos.	Part no. Teilenr. No.piece	Qty. Menge Qte.	Description	Benennung	Designation
1	88050010	1	Engine bracket	Motorfuß	Support du moteur
2	07141030	2	Hexagon bolt	Sechskantschraube	Vis à tête hexagonale
3	08501028	2	Washer	Scheibe	Disque
4	06126921	2	Rubber buffer	Gummipuffer	Amortisseur caoutchouté
5	07156229	4	Hexagon bolt	Sechskantschraube	Vis à tête hexagonale
6	08752130	4	Spring washer	Spannscheibe	Rondelle tendeuse
7	88050006	1	Back stop	Gegenhalter	Butée
8	08752130	2	Spring washer	Spannscheibe	Rondelle tendeuse
9	07156287	2	Hexagon bolt	Sechskantschraube	Vis à tête hexagonale
10	05550873	1	Hose	Schlauch	Tuyau
11	05548029	1	Double-ended union	Gerader Einschraubstutzen	Tubulure à visser
12	05542918	1	Nut	Mutter	Ecrou
13	05542654	1	Angular union	Winkelschottstutzen	Raccord coudé
14	05542704	1	Plug	Verschlußstopfen	Bouchon de fermeture
15	05545022	1	Cap nut	Überwurfmutter	Ecrou-raccord
16	95650506	1	Holder	Halter	Support
17	07140629	2	Hexagon bolt	Sechskantschraube	Vis à tête hexagonale
18	08751064	2	Spring washer	Spannscheibe	Rondelle tendeuse
19	05701629	1	Diesel engine	Dieselmotor	Moteur diesel

Engine
Motor
Moteur

88050000_001_02

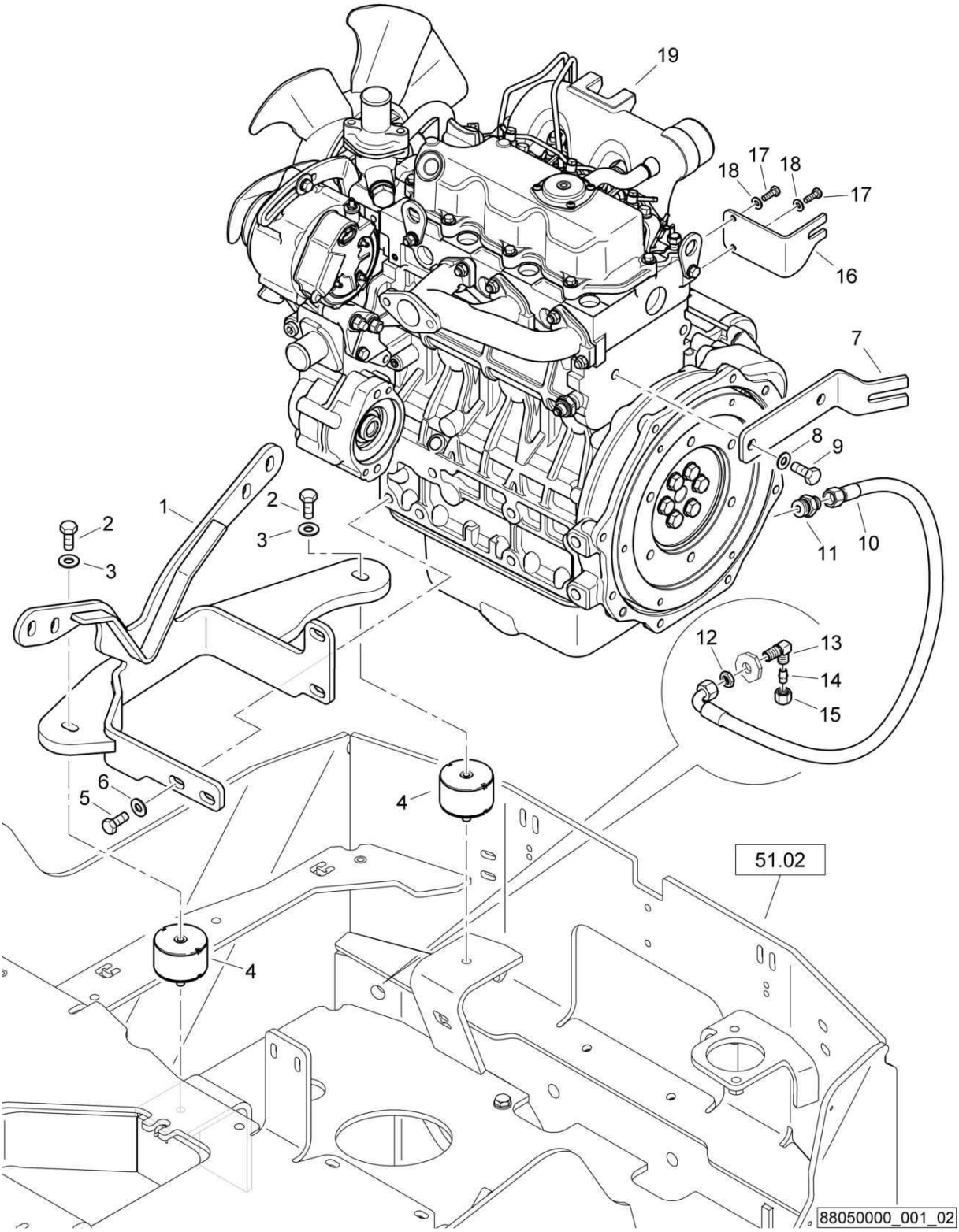

Engine
Motor
Moteur

88050000 1001 1

BOMAG FAYAT GROUP

Pos. Pos. Pos.	Part no. Teilenr. No.piece	Qty. Menge Qte.	Description	Benennung	Designation
1	88050010	1	Engine bracket	Motorfuß	Support du moteur
2	07141030	2	Hexagon bolt	Sechskantschraube	Vis à tête hexagonale
3	08752106	2	Spring washer	Spannscheibe	Rondelle tendeuse
4	06126921	2	Rubber buffer	Gummipuffer	Amortisseur caoutchouté
5	07156229	4	Hexagon bolt	Sechskantschraube	Vis à tête hexagonale
6	08752130	4	Spring washer	Spannscheibe	Rondelle tendeuse
7	88050006	1	Back stop	Gegenhalter	Butée
8	08752130	2	Spring washer	Spannscheibe	Rondelle tendeuse
9	07156287	2	Hexagon bolt	Sechskantschraube	Vis à tête hexagonale
10	05550873	1	Hose	Schlauch	Tuyau
11	05548029	1	Double-ended union	Gerader Einschraubstutzen	Tubulure à visser
12	05542918	1	Nut	Mutter	Ecrou
13	05542654	1	Angular union	Winkelschottstutzen	Raccord coudé
14	05542704	1	Plug	Verschlußstopfen	Bouchon de fermeture
15	05545022	1	Cap nut	Überwurfmutter	Ecrou-raccord
16	95650506	1	Holder	Halter	Support
17	07140629	2	Hexagon bolt	Sechskantschraube	Vis à tête hexagonale
18	08751064	2	Spring washer	Spannscheibe	Rondelle tendeuse
19	05701629	1	Diesel engine	Dieselmotor	Moteur diesel

S/N 101880211004 ▶ S/N 101880211029

Engine
Motor
Moteur

88050000_001_01

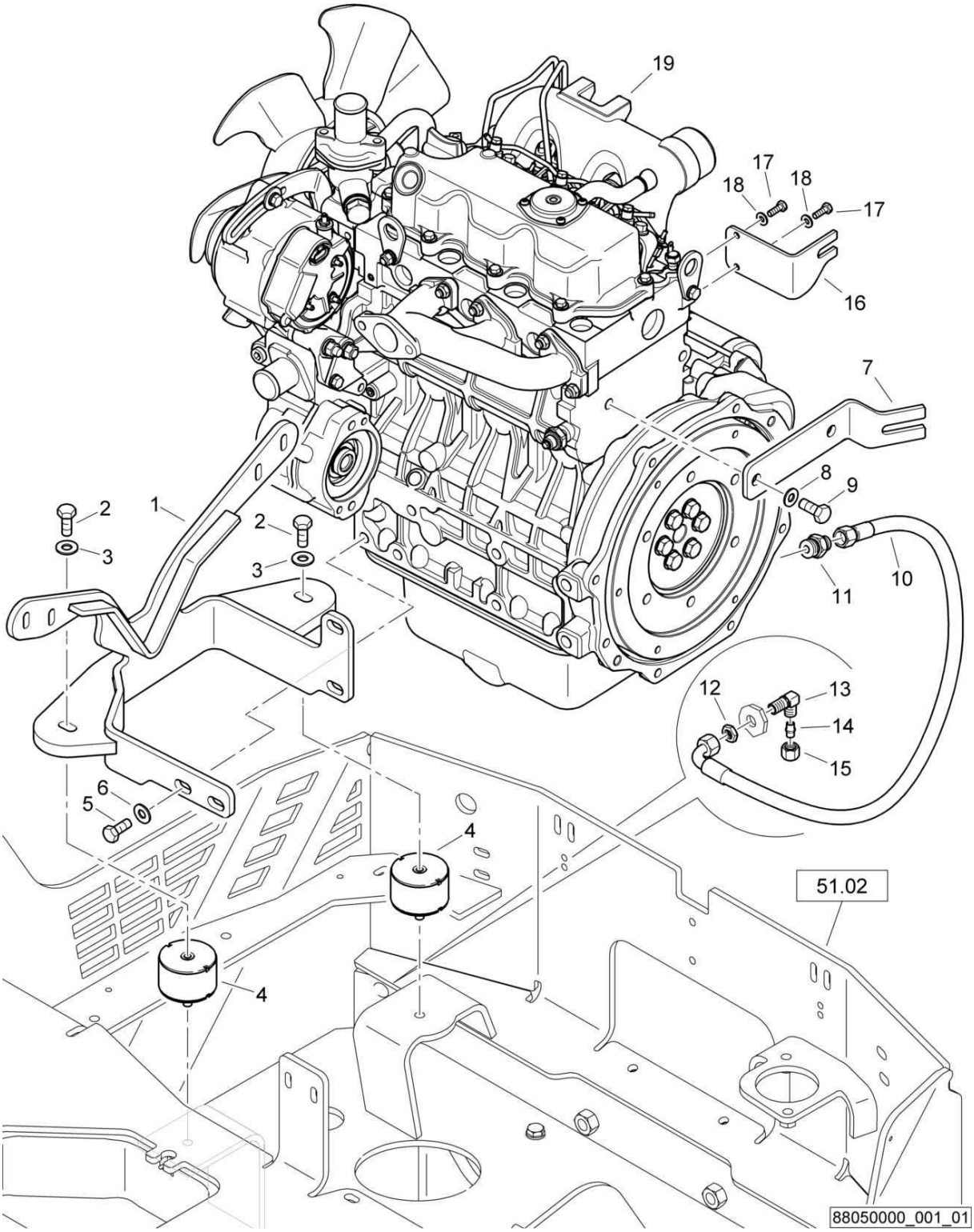

Engine
Motor
Moteur

88050000 1001 1

BOMAG FAYAT GROUP

Pos. Pos. Pos.	Part no. Teilenr. No.piece	Qty. Menge Qte.	Description	Benennung	Designation
1	88050008	1	Engine bracket	Motorfuß	Support du moteur
2	07141030	2	Hexagon bolt	Sechskantschraube	Vis à tête hexagonale
3	08752106	2	Spring washer	Spannscheibe	Rondelle tendeuse
4	06126921	2	Rubber buffer	Gummipuffer	Amortisseur caoutchouté
5	07156229	4	Hexagon bolt	Sechskantschraube	Vis à tête hexagonale
6	08752130	4	Spring washer	Spannscheibe	Rondelle tendeuse
7	88050006	1	Back stop	Gegenhalter	Butée
8	08752130	2	Spring washer	Spannscheibe	Rondelle tendeuse
9	07156287	2	Hexagon bolt	Sechskantschraube	Vis à tête hexagonale
10	05550873	1	Hose	Schlauch	Tuyau
11	05548029	1	Double-ended union	Gerader Einschraubstutzen	Tubulure à visser
12	05542918	1	Nut	Mutter	Ecrou
13	05542654	1	Angular union	Winkelschottstutzen	Raccord coudé
14	05542704	1	Plug	Verschlußstopfen	Bouchon de fermeture
15	05545022	1	Cap nut	Überwurfmutter	Ecrou-raccord
16	95650506	1	Holder	Halter	Support
17	07140629	2	Hexagon bolt	Sechskantschraube	Vis à tête hexagonale
18	08751064	2	Spring washer	Spannscheibe	Rondelle tendeuse
19	05701629	1	Diesel engine	Dieselmotor	Moteur diesel

Engine
Motor
Moteur

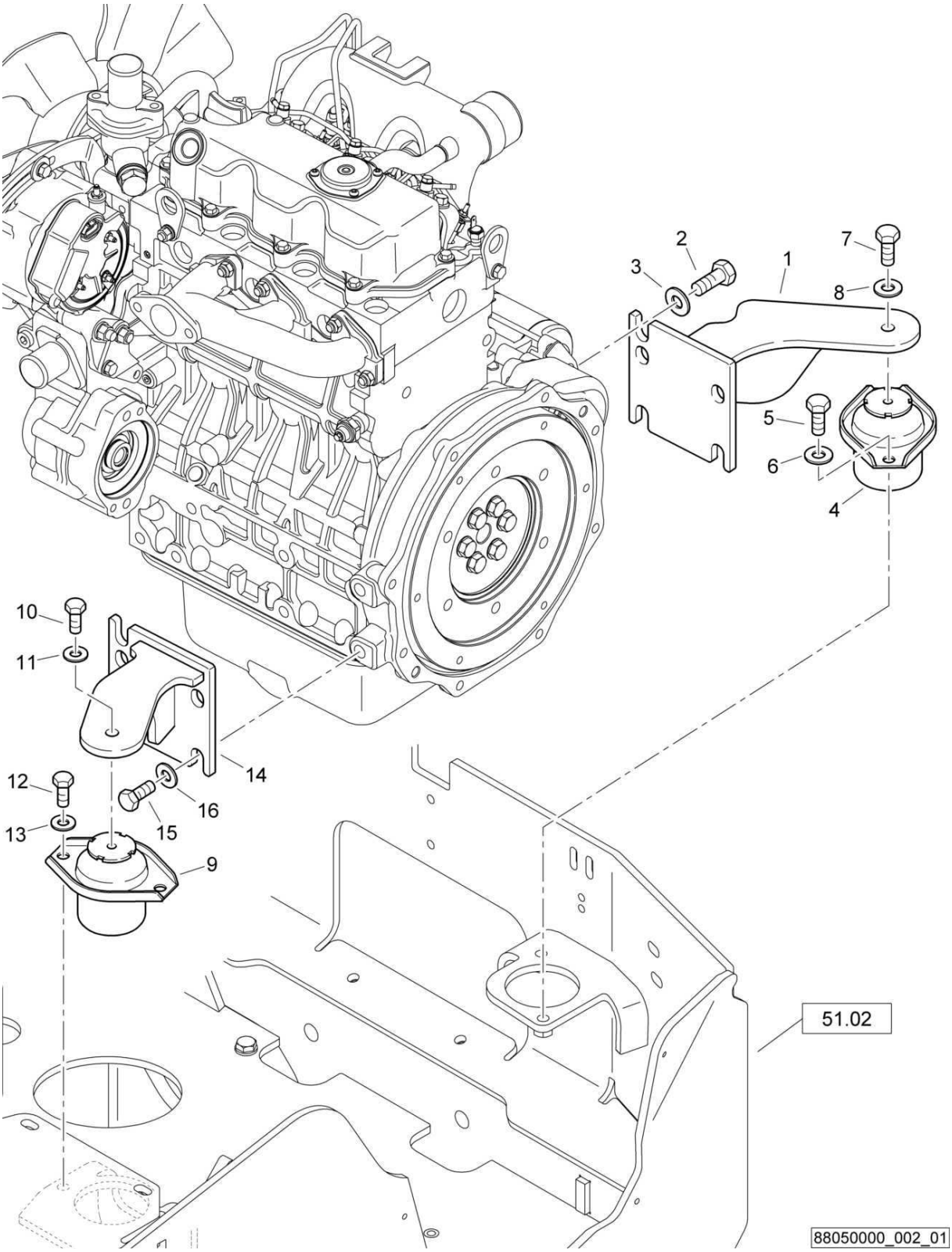

88050000_002_01

Engine
Motor
Moteur

88050000 1001 1

BOMAG FAYAT GROUP

Pos. Pos. Pos.	Part no. Teilenr. No.piece	Qty. Menge Qte.	Description	Benennung	Designation
1	88050005	1	Engine bracket	Motorfuß	Support du moteur
2	07156229	3	Hexagon bolt	Sechskantschraube	Vis à tête hexagonale
3	08752130	3	Spring washer	Spannscheibe	Rondelle tendeuse
4	06170141	1	Rubber buffer	Schwinglager	Amortisseur caoutchouté
5	07141027	2	Hexagon bolt	Sechskantschraube	Vis à tête hexagonale
6	08501028	2	Washer	Scheibe	Disque
7	07141027	1	Hexagon bolt	Sechskantschraube	Vis à tête hexagonale
8	08501028	1	Washer	Scheibe	Disque
9	06170141	1	Rubber buffer	Schwinglager	Amortisseur caoutchouté
10	07141027	1	Hexagon bolt	Sechskantschraube	Vis à tête hexagonale
11	08501028	1	Washer	Scheibe	Disque
12	07141027	2	Hexagon bolt	Sechskantschraube	Vis à tête hexagonale
13	08501028	2	Washer	Scheibe	Disque
14	95881345	1	Engine bracket	Motorfuß	Support du moteur
15	07156229	4	Hexagon bolt	Sechskantschraube	Vis à tête hexagonale
16	08752130	4	Spring washer	Spannscheibe	Rondelle tendeuse

S/N 101880211273 ▶ S/N 101880211412

Engine
Motor
Moteur

88050000_002_01

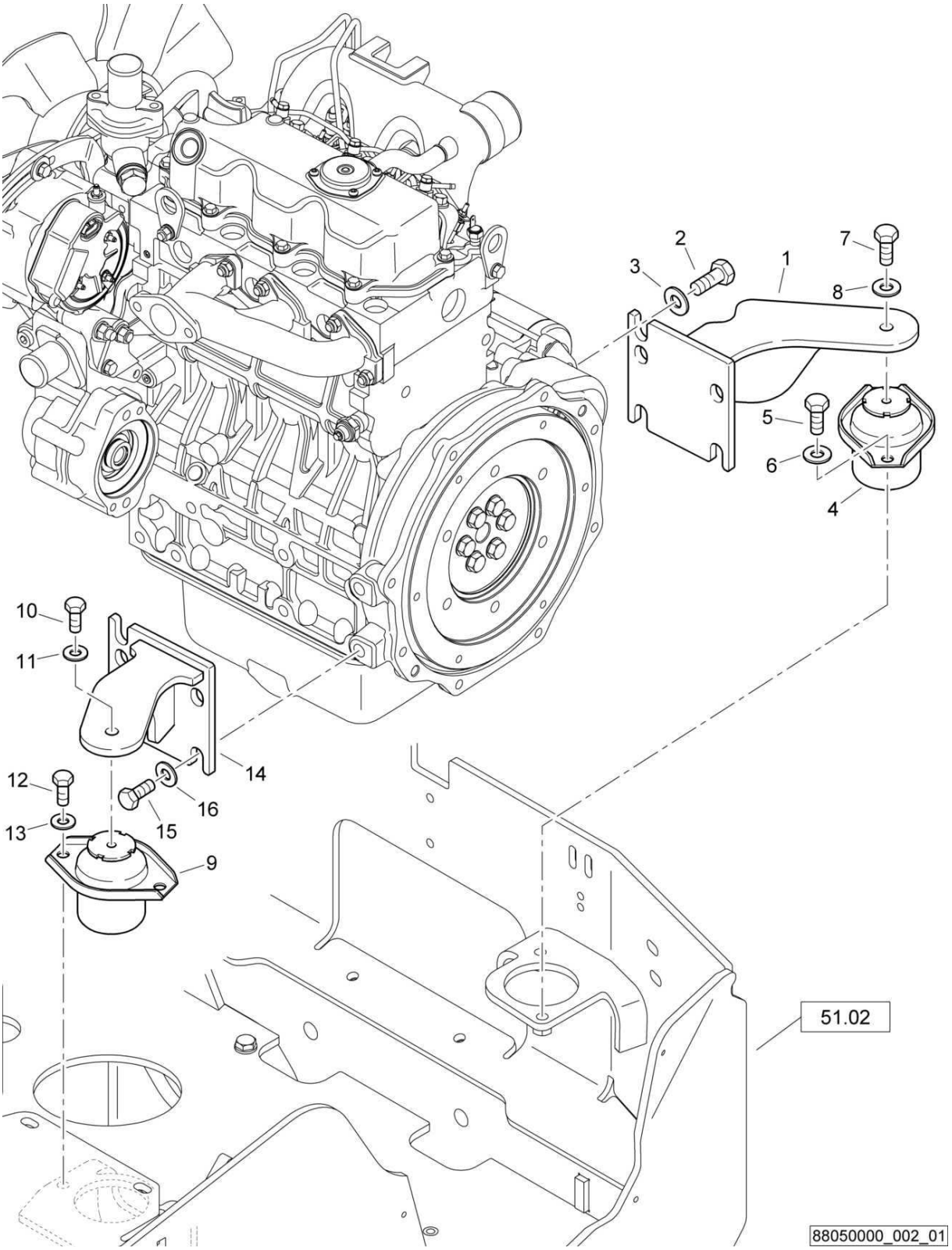

Engine
Motor
Moteur

88050000 1001 1

BOMAG FAYAT GROUP

Pos. Pos. Pos.	Part no. Teilenr. No.piece	Qty. Menge Qte.	Description	Benennung	Designation
1	88050005	1	Engine bracket	Motorfuß	Support du moteur
2	07156229	3	Hexagon bolt	Sechskantschraube	Vis à tête hexagonale
3	08752130	3	Spring washer	Spannscheibe	Rondelle tendeuse
4	06170141	1	Rubber buffer	Schwinglager	Amortisseur caoutchouté
5	07141030	2	Hexagon bolt	Sechskantschraube	Vis à tête hexagonale
6	08752106	2	Spring washer	Spannscheibe	Rondelle tendeuse
7	07141030	1	Hexagon bolt	Sechskantschraube	Vis à tête hexagonale
8	08501028	1	Washer	Scheibe	Disque
9	06170141	1	Rubber buffer	Schwinglager	Amortisseur caoutchouté
10	07141030	1	Hexagon bolt	Sechskantschraube	Vis à tête hexagonale
11	08501028	1	Washer	Scheibe	Disque
12	07141030	2	Hexagon bolt	Sechskantschraube	Vis à tête hexagonale
13	08752106	2	Spring washer	Spannscheibe	Rondelle tendeuse
14	95881345	1	Engine bracket	Motorfuß	Support du moteur
15	07156229	4	Hexagon bolt	Sechskantschraube	Vis à tête hexagonale
16	08752130	4	Spring washer	Spannscheibe	Rondelle tendeuse

Engine
Motor
Moteur

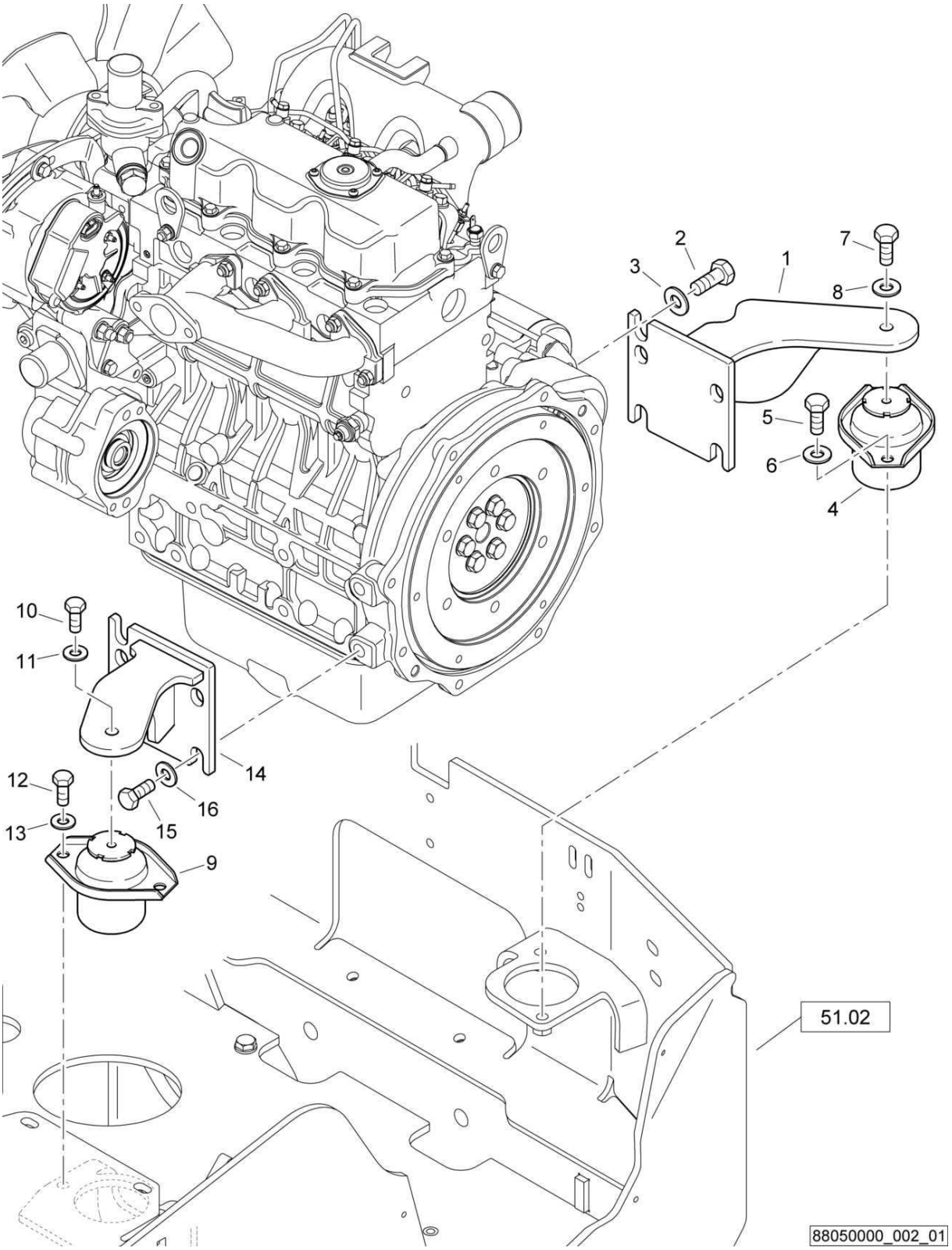

Engine
Motor
Moteur

88050000 1001 1

BOMAG FAYAT GROUP

Pos. Pos. Pos.	Part no. Teilenr. No.piece	Qty. Menge Qte.	Description	Benennung	Designation
1	88050005	1	Engine bracket	Motorfuß	Support du moteur
2	07156229	3	Hexagon bolt	Sechskantschraube	Vis à tête hexagonale
3	08752130	3	Spring washer	Spannscheibe	Rondelle tendeuse
4	06170141	1	Rubber buffer	Schwinglager	Amortisseur caoutchouté
5	07141030	2	Hexagon bolt	Sechskantschraube	Vis à tête hexagonale
6	08752106	2	Spring washer	Spannscheibe	Rondelle tendeuse
7	07141030	1	Hexagon bolt	Sechskantschraube	Vis à tête hexagonale
8	08752106	1	Spring washer	Spannscheibe	Rondelle tendeuse
9	06170141	1	Rubber buffer	Schwinglager	Amortisseur caoutchouté
10	07141030	1	Hexagon bolt	Sechskantschraube	Vis à tête hexagonale
11	08752106	1	Spring washer	Spannscheibe	Rondelle tendeuse
12	07141030	2	Hexagon bolt	Sechskantschraube	Vis à tête hexagonale
13	08752106	2	Spring washer	Spannscheibe	Rondelle tendeuse
14	95881345	1	Engine bracket	Motorfuß	Support du moteur
15	07156229	4	Hexagon bolt	Sechskantschraube	Vis à tête hexagonale
16	08752130	4	Spring washer	Spannscheibe	Rondelle tendeuse

Pump Mounting
Pumpenanbau
Montage de la pompe

88051000_001_03

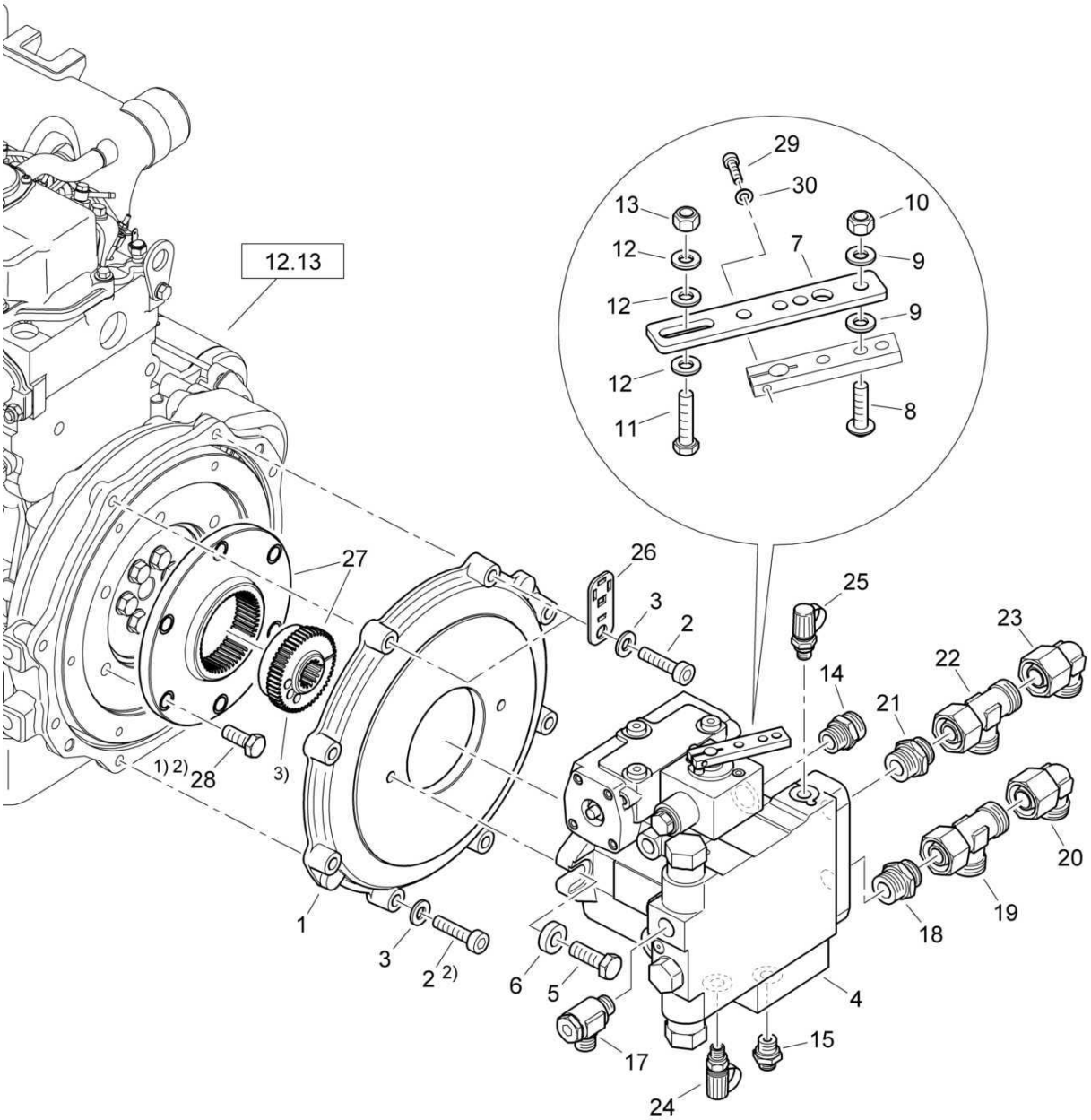

1) mit Schraubensicherung 009 780 01 einsetzen
insert with screw lock 009 780 01

2) Anziehdrehmoment 80 Nm
tightening torque 80 Nm

3) Anziehdrehmoment 30 Nm
tightening torque 30 Nm

88051000_001_03

Pump Mounting
Pumpenanbau
Montage de la pompe

88051000 1001 1

BOMAG FAYAT GROUP

Pos. Pos. Pos.	Part no. Teilenr. No.piece	Qty. Menge Qte.	Description	Benennung	Designation
1	05614818	1	Pump flange	Pumpenflansch	Bride de pompe
2	07231028	8	Socket-head cap screw	Zylinderschraube	Vis à tête six pans creux
3	08511021	8	Washer	Scheibe	Disque
4	05800944	1	Travel pump	Fahrpumpe	Pompe de traction
5	07141238	2	Hexagon bolt	Sechskantschraube	Vis à tête hexagonale
6	75070002	2	Washer	Scheibe	Disque
7	95460043	1	Lever	Hebel	Levier
8	07210817	2	Pens head screw	Linsenschraube	Vis à tête cylindrique bombée
9	08510817	4	Washer	Scheibe	Disque
10	08130813	2	Safety nut	Sechskantmutter selb.sich	Ecrou de sûreté
11	07140846	1	Hexagon bolt	Sechskantschraube	Vis à tête hexagonale
12	08510817	3	Washer	Scheibe	Disque
13	08130813	1	Safety nut	Sechskantmutter selb.sich	Ecrou de sûreté
14	05540011	1	Double-ended union	Gerader Einschraubstutzen	Tubulure à visser
15	05548018	1	Double-ended union	Gerader Einschraubstutzen	Tubulure à visser
17	05541376	1	Swivel fitting	Schwenkverschraubung	Raccord orientable
18	05540058	1	Socket	Stutzen	Tubulure
19	05542207	1	L-union	L-Stutzen	Raccord coudé
20	05542137	1	Angular union	Winkelstutzen	Raccord coudé
21	05540058	1	Socket	Stutzen	Tubulure
22	05542207	1	L-union	L-Stutzen	Raccord coudé
23	05542137	1	Angular union	Winkelstutzen	Raccord coudé
24	05544012	1	Test connection	Prüfanschluß	Raccord de contrôle
25	05544012	1	Test connection	Prüfanschluß	Raccord de contrôle
26	83710721	2	Cableclip	Kabelhalter	Support de câble
27	05614056	1	Coupling	Kupplung	Accouplement
28	07141234	6	Hexagon bolt	Sechskantschraube	Vis à tête hexagonale
29	07230521	1	Socket-head cap screw	Zylinderschraube	Vis à tête six pans creux
30	08510511	1	Washer	Scheibe	Disque

Pump Mounting
Pumpenanbau
Montage de la pompe

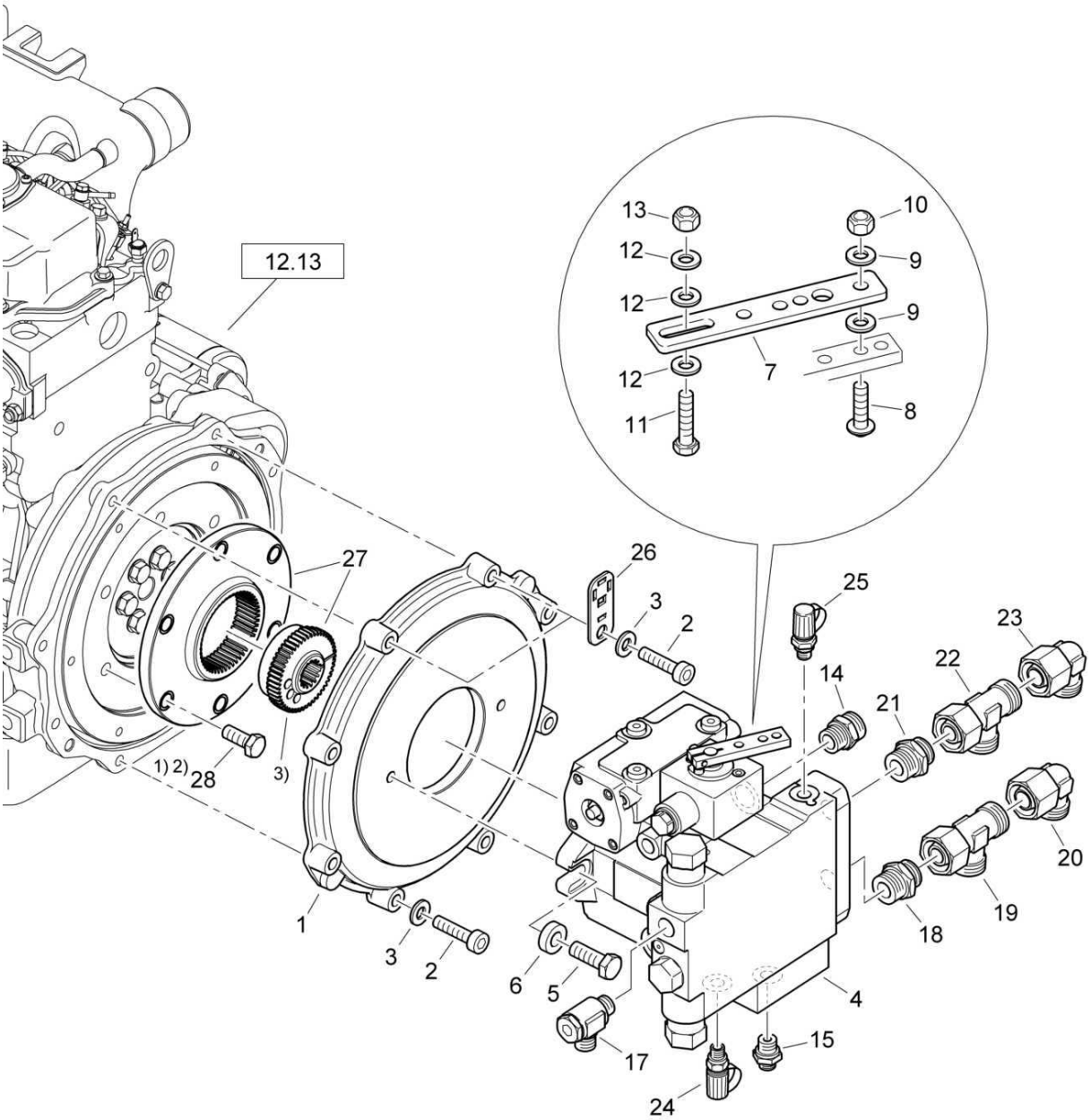

1) mit Schraubensicherung 009 780 01 einsetzen
insert with screw lock 009 780 01

2) Anziehdrehmoment 85 Nm
tightening torque 85 Nm

3) Anziehdrehmoment 30 Nm
tightening torque 30 Nm

Pump Mounting
Pumpenanbau
Montage de la pompe

88051000 1001 1

BOMAG FAYAT GROUP

Pos. Pos. Pos.	Part no. Teilenr. No.piece	Qty. Menge Qte.	Description	Benennung	Designation
1	05614818	1	Pump flange	Pumpenflansch	Bride de pompe
2	07231028	8	Socket-head cap screw	Zylinderschraube	Vis à tête six pans creux
3	08511021	8	Washer	Scheibe	Disque
4	05800944	1	Travel pump	Fahrpumpe	Pompe de traction
5	07141238	2	Hexagon bolt	Sechskantschraube	Vis à tête hexagonale
6	75070002	2	Washer	Scheibe	Disque
7	95460043	1	Lever	Hebel	Levier
8	07210817	2	Pens head screw	Linsenschraube	Vis à tête cylindrique bombée
9	08510817	4	Washer	Scheibe	Disque
10	08130813	2	Safety nut	Sechskantmutter selb.sich	Ecrou de sûreté
11	07140846	1	Hexagon bolt	Sechskantschraube	Vis à tête hexagonale
12	08510817	3	Washer	Scheibe	Disque
13	08130813	1	Safety nut	Sechskantmutter selb.sich	Ecrou de sûreté
14	05540011	1	Double-ended union	Gerader Einschraubstutzen	Tubulure à visser
15	05548018	1	Double-ended union	Gerader Einschraubstutzen	Tubulure à visser
17	05541376	1	Swivel fitting	Schwenkverschraubung	Raccord orientable
18	05540058	1	Socket	Stutzen	Tubulure
19	05542207	1	L-union	L-Stutzen	Raccord coudé
20	05542137	1	Angular union	Winkelstutzen	Raccord coudé
21	05540058	1	Socket	Stutzen	Tubulure
22	05542207	1	L-union	L-Stutzen	Raccord coudé
23	05542137	1	Angular union	Winkelstutzen	Raccord coudé
24	05544012	1	Test connection	Prüfanschluß	Raccord de contrôle
25	05544012	1	Test connection	Prüfanschluß	Raccord de contrôle
26	83710721	2	Cableclip	Kabelhalter	Support de câble
27	05614056	1	Coupling	Kupplung	Accouplement
28	07141234	6	Hexagon bolt	Sechskantschraube	Vis à tête hexagonale

S/N 101880211004 ▶ S/N 101880211029

Pump Mounting
Pumpenanbau
Montage de la pompe

88051000_001_01

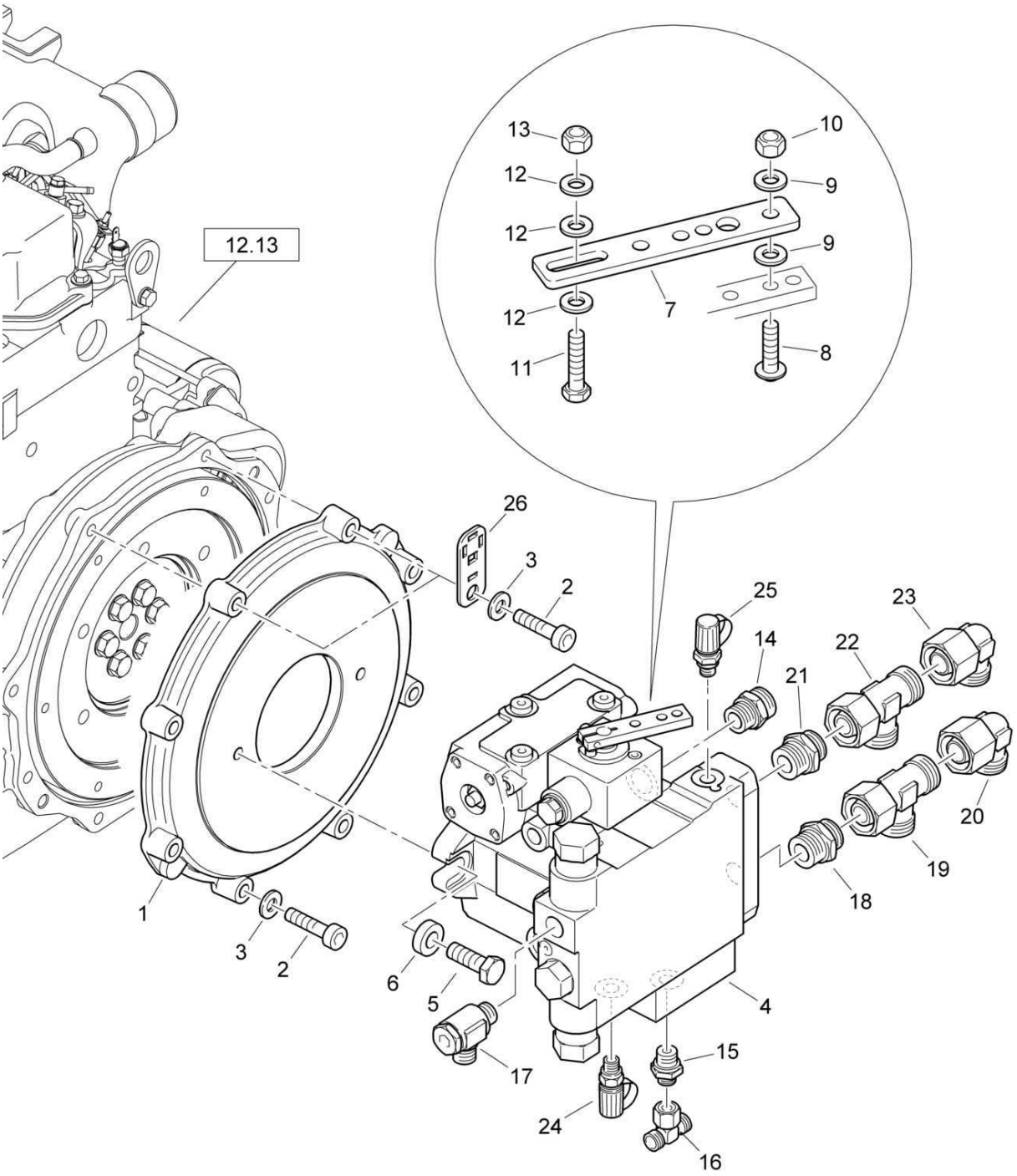

88051000_001_01

Pump Mounting
Pumpenanbau
Montage de la pompe

88051000 1001 1

BOMAG FAYAT GROUP

Pos. Pos. Pos.	Part no. Teilenr. No.piece	Qty. Menge Qte.	Description	Benennung	Designation
1	05614818	1	Pump flange	Pumpenflansch	Bride de pompe
2	07231028	8	Socket-head cap screw	Zylinderschraube	Vis à tête six pans creux
3	08511021	8	Washer	Scheibe	Disque
4	05800944	1	Travel pump	Fahrpumpe	Pompe de traction
5	07141238	2	Hexagon bolt	Sechskantschraube	Vis à tête hexagonale
6	75070002	2	Washer	Scheibe	Disque
7	95460043	1	Lever	Hebel	Levier
8	07210817	2	Pens head screw	Linsenschraube	Vis à tête cylindrique bombée
9	08510817	4	Washer	Scheibe	Disque
10	08130813	2	Safety nut	Sechskantmutter selb.sich	Ecrou de sûreté
11	07140846	1	Hexagon bolt	Sechskantschraube	Vis à tête hexagonale
12	08510817	3	Washer	Scheibe	Disque
13	08130813	1	Safety nut	Sechskantmutter selb.sich	Ecrou de sûreté
14	05540011	1	Double-ended union	Gerader Einschraubstutzen	Tubulure à visser
15	05548018	1	Double-ended union	Gerader Einschraubstutzen	Tubulure à visser
16	05542172	1	T-union	T-Stutzen	Tubulure en T
17	05541376	1	Swivel fitting	Schwenkverschraubung	Raccord orientable
18	05540058	1	Socket	Stutzen	Tubulure
19	05542207	1	L-union	L-Stutzen	Raccord coudé
20	05542137	1	Angular union	Winkelstutzen	Raccord coudé
21	05540058	1	Socket	Stutzen	Tubulure
22	05542207	1	L-union	L-Stutzen	Raccord coudé
23	05542137	1	Angular union	Winkelstutzen	Raccord coudé
24	05544012	1	Test connection	Prüfanschluß	Raccord de contrôle
25	05544012	1	Test connection	Prüfanschluß	Raccord de contrôle
26	83710721	2	Cableclip	Kabelhalter	Support de câble

S/N 101880211188 ▶

Pump Mounting
Pumpenanbau
Montage de la pompe

88051000_002_02

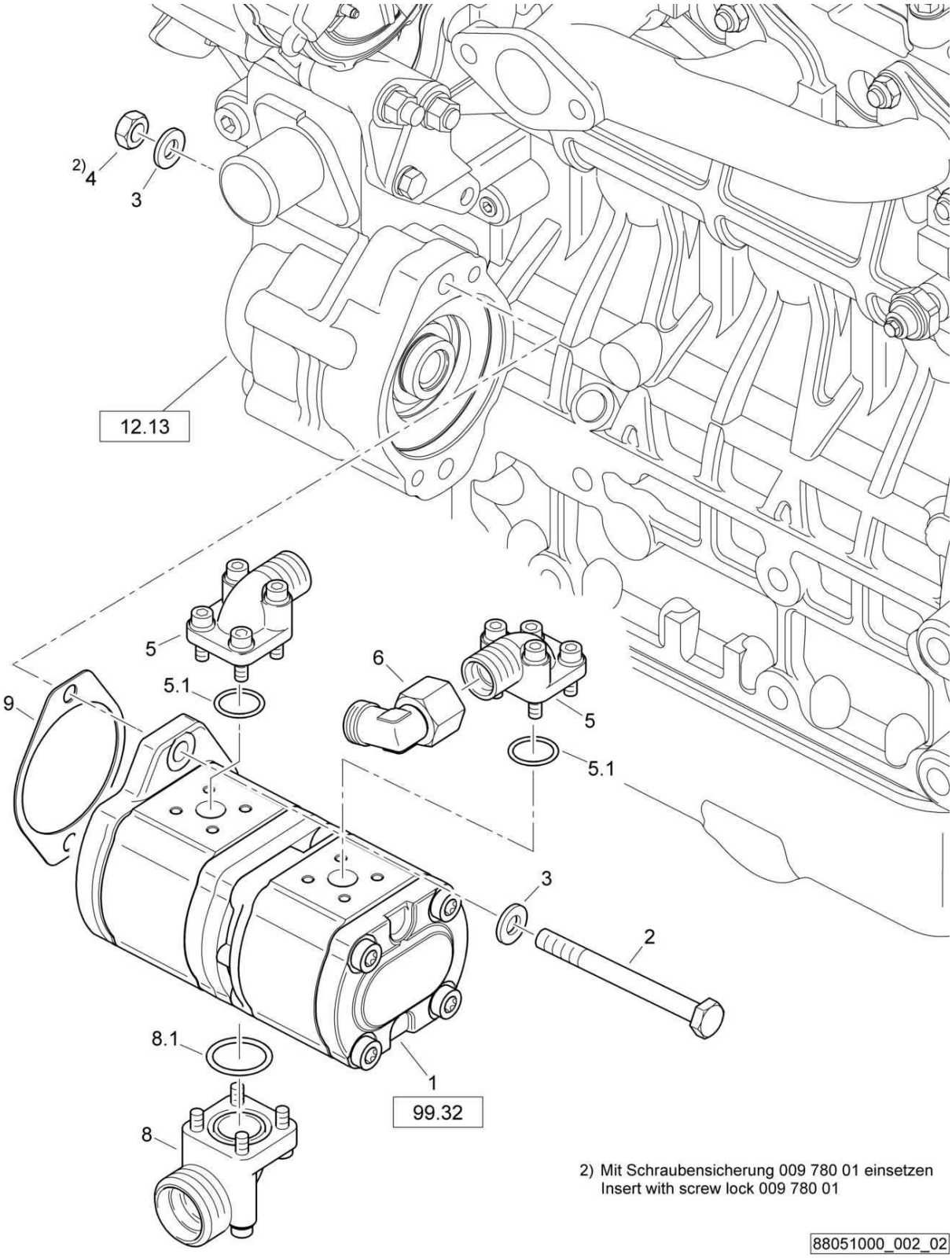

2) Mit Schraubensicherung 009 780 01 einsetzen
Insert with screw lock 009 780 01

88051000_002_02

Pump Mounting
Pumpenanbau
Montage de la pompe

88051000 1001 1

BOMAG FAYAT GROUP

Pos. Pos. Pos.	Part no. Teilenr. No.piece	Qty. Menge Qte.	Description	Benennung	Designation
1	05813299	1	Hydraulic tandem gear pump	Hydr.Zahnradtandempumpe	Pompe tandem hydr.à engrenages
2	07131067	2	Hexagon bolt	Sechskantschraube	Vis à tête hexagonale
3	08511021	4	Washer	Scheibe	Disque
4	08111016	2	Hexagon nut	Sechskantmutter	Ecrou hexagonal
5	05548045	2	Angular flange union	Winkelflanschstutzen	Raccord coudé à bride
5.1	06220205	1	Loop ring	Runddichtring	Joint torique
6	05542125	1	Angular union	Winkelstutzen	Raccord coudé
8	05548308	1	Angular flange union	Winkelflanschstutzen	Raccord coudé à bride
8.1	06220269	1	Loop ring	Runddichtring	Joint torique
9	95881487	1	Gasket	Dichtung	Joint

Pump Mounting
Pumpenanbau
Montage de la pompe

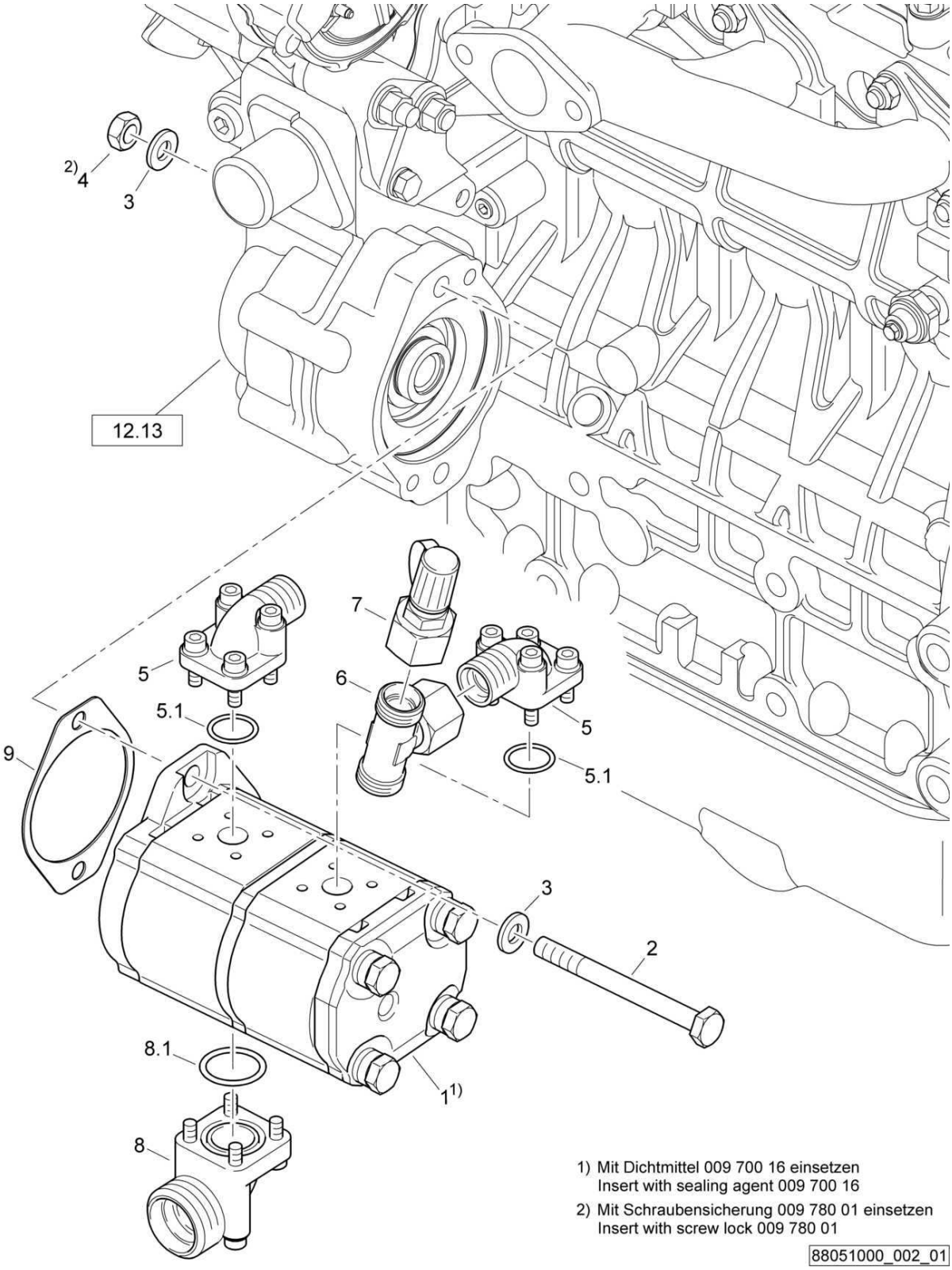

1) Mit Dichtmittel 009 700 16 einsetzen
Insert with sealing agent 009 700 16

2) Mit Schraubensicherung 009 780 01 einsetzen
Insert with screw lock 009 780 01

88051000_002_01

Pump Mounting
Pumpenanbau
Montage de la pompe

88051000 1001 1

BOMAG FAYAT GROUP

Pos. Pos. Pos.	Part no. Teilenr. No.piece	Qty. Menge Qte.	Description	Benennung	Designation
1	05816241	1	Hydraulic gear pump	Hydraulikzahnradpumpe	Pompe hydr.a engrenage
2	07131067	2	Hexagon bolt	Sechskantschraube	Vis à tête hexagonale
3	08511021	4	Washer	Scheibe	Disque
4	08111016	2	Hexagon nut	Sechskantmutter	Ecrou hexagonal
5	05548045	2	Angular flange union	Winkelflanschstutzen	Raccord coudé à bride
5.1	06220205	1	Loop ring	Runddichtring	Joint torique
6	05542175	1	T-union	T-Stutzen	Tubulure en T
7	05544034	1	Test connection	Prüfanschluß	Raccord de contrôle
8	05548308	1	Angular flange union	Winkelflanschstutzen	Raccord coudé à bride
8.1	06220269	1	Loop ring	Runddichtring	Joint torique
9	95881487	1	Gasket	Dichtung	Joint

Pump Mounting
Pumpenanbau
Montage de la pompe

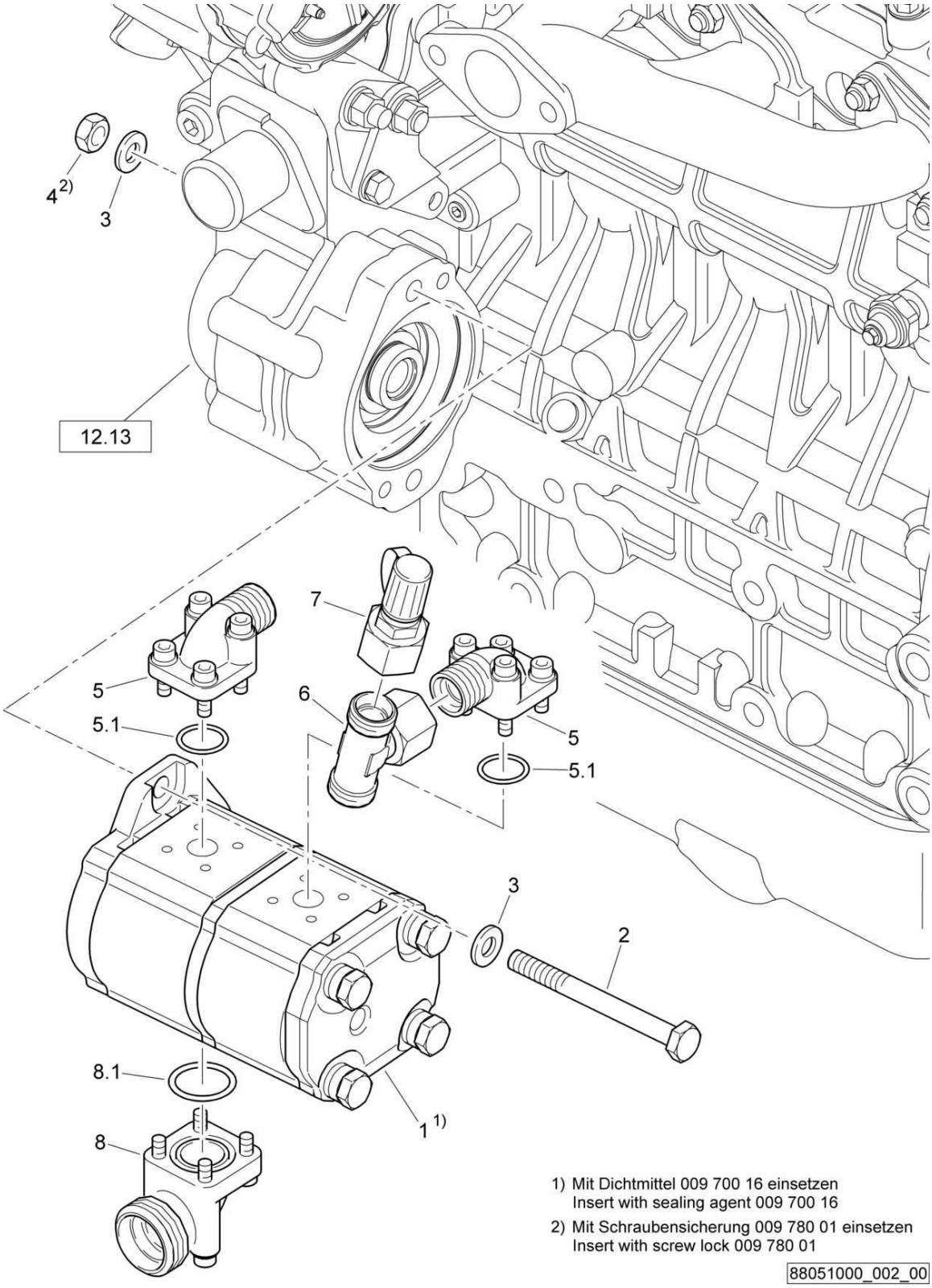

1) Mit Dichtmittel 009 700 16 einsetzen
Insert with sealing agent 009 700 16

2) Mit Schraubensicherung 009 780 01 einsetzen
Insert with screw lock 009 780 01

88051000_002_00

Pump Mounting
Pumpenanbau
Montage de la pompe

88051000 1001 1

BOMAG FAYAT GROUP

Pos. Pos. Pos.	Part no. Teilenr. No.piece	Qty. Menge Qte.	Description	Benennung	Designation
1	05816241	1	Hydraulic gear pump	Hydraulikzahnradpumpe	Pompe hydr.a engrenage
2	07131067	2	Hexagon bolt	Sechskantschraube	Vis à tête hexagonale
3	08511021	4	Washer	Scheibe	Disque
4	08111016	2	Hexagon nut	Sechskantmutter	Ecrou hexagonal
5	05548045	2	Angular flange union	Winkelflanschstutzen	Raccord coudé à bride
5.1	06220205	1	Loop ring	Runddichtring	Joint torique
6	05542175	1	T-union	T-Stutzen	Tubulure en T
7	05544034	1	Test connection	Prüfanschluß	Raccord de contrôle
8	05548308	1	Angular flange union	Winkelflanschstutzen	Raccord coudé à bride
8.1	06220269	1	Loop ring	Runddichtring	Joint torique

S/N 101880212973 ▶

Air Filter
Luftfilter
Filtre à air

88050500_000_04

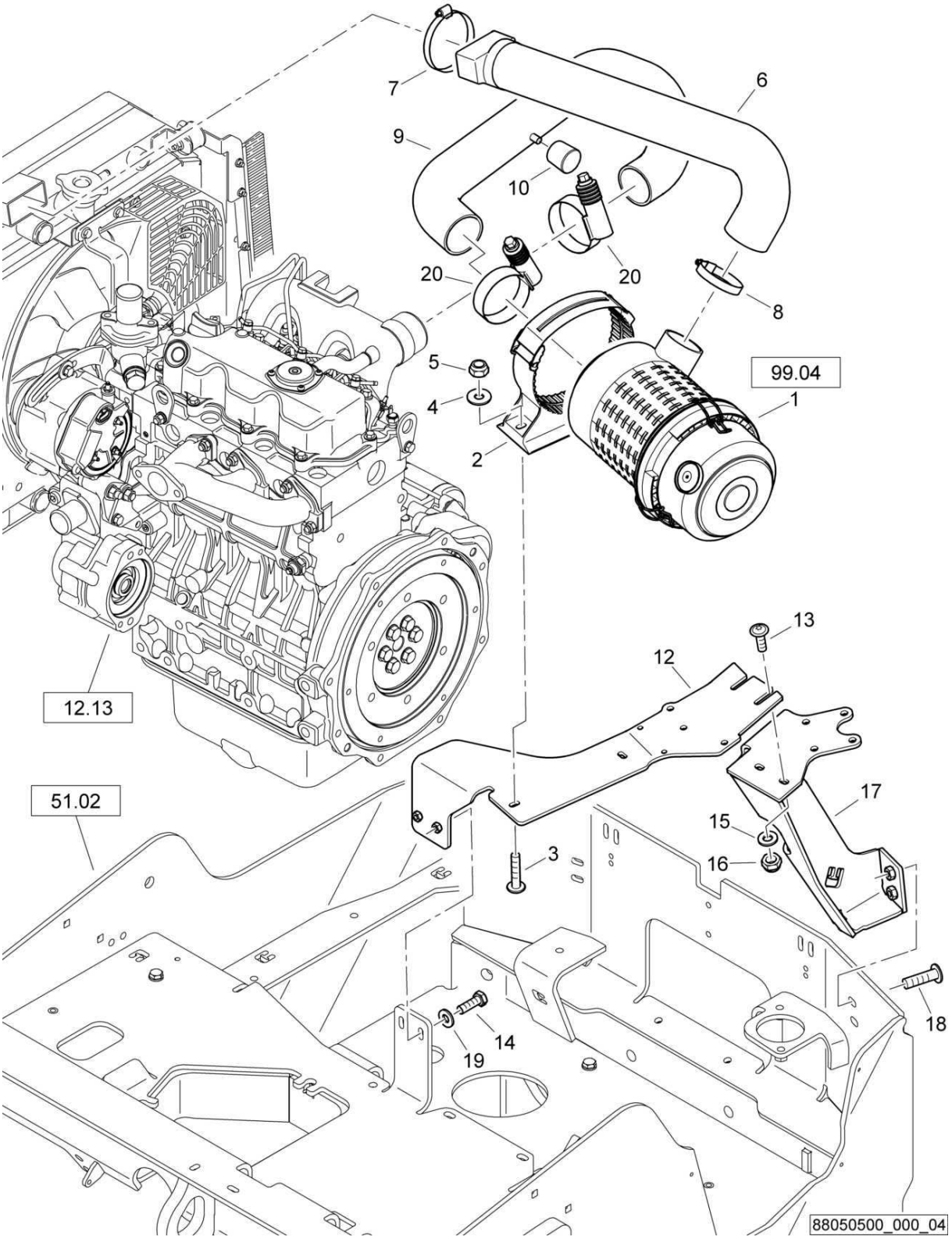

Air Filter
Luftfilter
Filtre à air

88050500 1001 1

BOMAG FAYAT GROUP

Pos. Pos. Pos.	Part no. Teilenr. No.piece	Qty. Menge Qte.	Description	Benennung	Designation
1	05727656	1	Dry air filter	Trockenluftfilter	Filtre à air
2	05821436	1	Holder	Halter	Support
3	07210818	2	Pens head screw	Linsenschraube	Vis à tête cylindrique bombée
4	08621084	2	Washer	Scheibe	Disque
5	08130813	2	Safety nut	Sechskantmutter selb.sich	Ecrou de sûreté
6	88050520	1	Hose	Schlauch	Tuyau
7	05552410	1	Hose clip	Schlauchschelle	Collier pour tuyau
8	05552422	1	Hose clip	Schlauchschelle	Collier pour tuyau
9	95881325	1	Hose	Schlauch	Tuyau
10	05821346	1	Maintenance indicator	Wartungsanzeiger	Indicateur de dépression
12	88050517	1	Holder	Halter	Support
13	07210825	2	Pens head screw	Linsenschraube	Vis à tête cylindrique bombée
14	07140834	2	Hexagon bolt	Sechskantschraube	Vis à tête hexagonale
15	08752084	2	Spring washer	Spannscheibe	Rondelle tendeuse
16	08130813	2	Safety nut	Sechskantmutter selb.sich	Ecrou de sûreté
17	88050519	1	Holder	Halter	Support
18	07211024	2	Pens head screw	Linsenschraube	Vis à tête cylindrique bombée
19	08752084	2	Spring washer	Spannscheibe	Rondelle tendeuse
20	05727871	2	Hose clip	Schlauchschelle	Collier pour tuyau

S/N 101880212537 ▶ S/N 101880212972

Air Filter
Luftfilter
Filtre à air

88050500_000_03

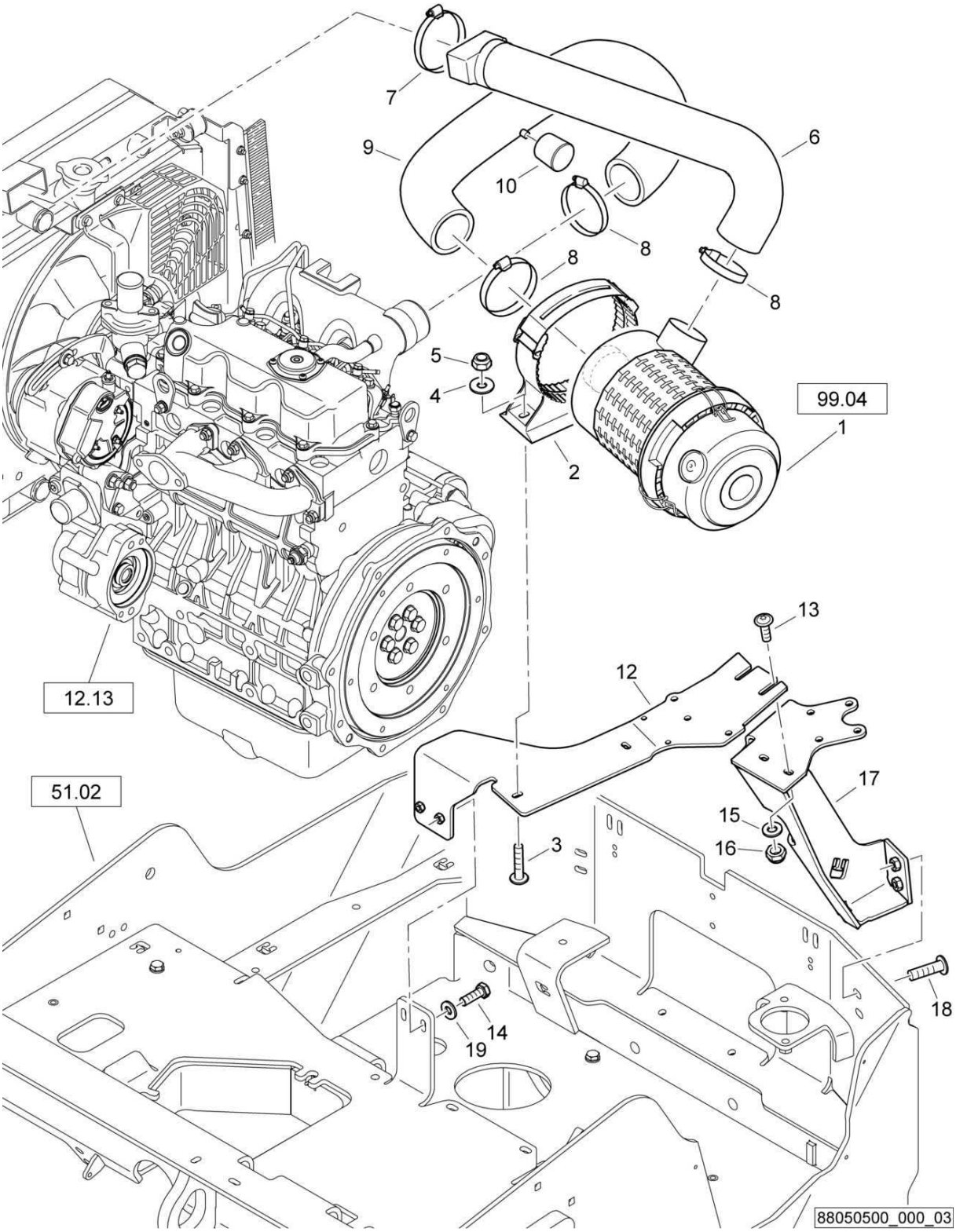

Air Filter
Luftfilter
Filtre à air

88050500 1001 1

BOMAG FAYAT GROUP

Pos. Pos. Pos.	Part no. Teilenr. No.piece	Qty. Menge Qte.	Description	Benennung	Designation
1	05727656	1	Dry air filter	Trockenluftfilter	Filtre à air
2	05821436	1	Holder	Halter	Support
3	07210818	2	Pens head screw	Linsenschraube	Vis à tête cylindrique bombée
4	08621084	2	Washer	Scheibe	Disque
5	08130813	2	Safety nut	Sechskantmutter selb.sich	Ecrou de sûreté
6	88050520	1	Hose	Schlauch	Tuyau
7	05552410	1	Hose clip	Schlauchschelle	Collier pour tuyau
8	05552422	3	Hose clip	Schlauchschelle	Collier pour tuyau
9	95881325	1	Hose	Schlauch	Tuyau
10	05821346	1	Maintenance indicator	Wartungsanzeiger	Indicateur de dépression
12	88050517	1	Holder	Halter	Support
13	07210825	2	Pens head screw	Linsenschraube	Vis à tête cylindrique bombée
14	07140834	2	Hexagon bolt	Sechskantschraube	Vis à tête hexagonale
15	08752084	2	Spring washer	Spannscheibe	Rondelle tendeuse
16	08130813	2	Safety nut	Sechskantmutter selb.sich	Ecrou de sûreté
17	88050519	1	Holder	Halter	Support
18	07211024	2	Pens head screw	Linsenschraube	Vis à tête cylindrique bombée
19	08752084	2	Spring washer	Spannscheibe	Rondelle tendeuse

S/N 101880212412 ▶ S/N 101880212536

Air Filter
Luftfilter
Filtre à air

88050500_000_02

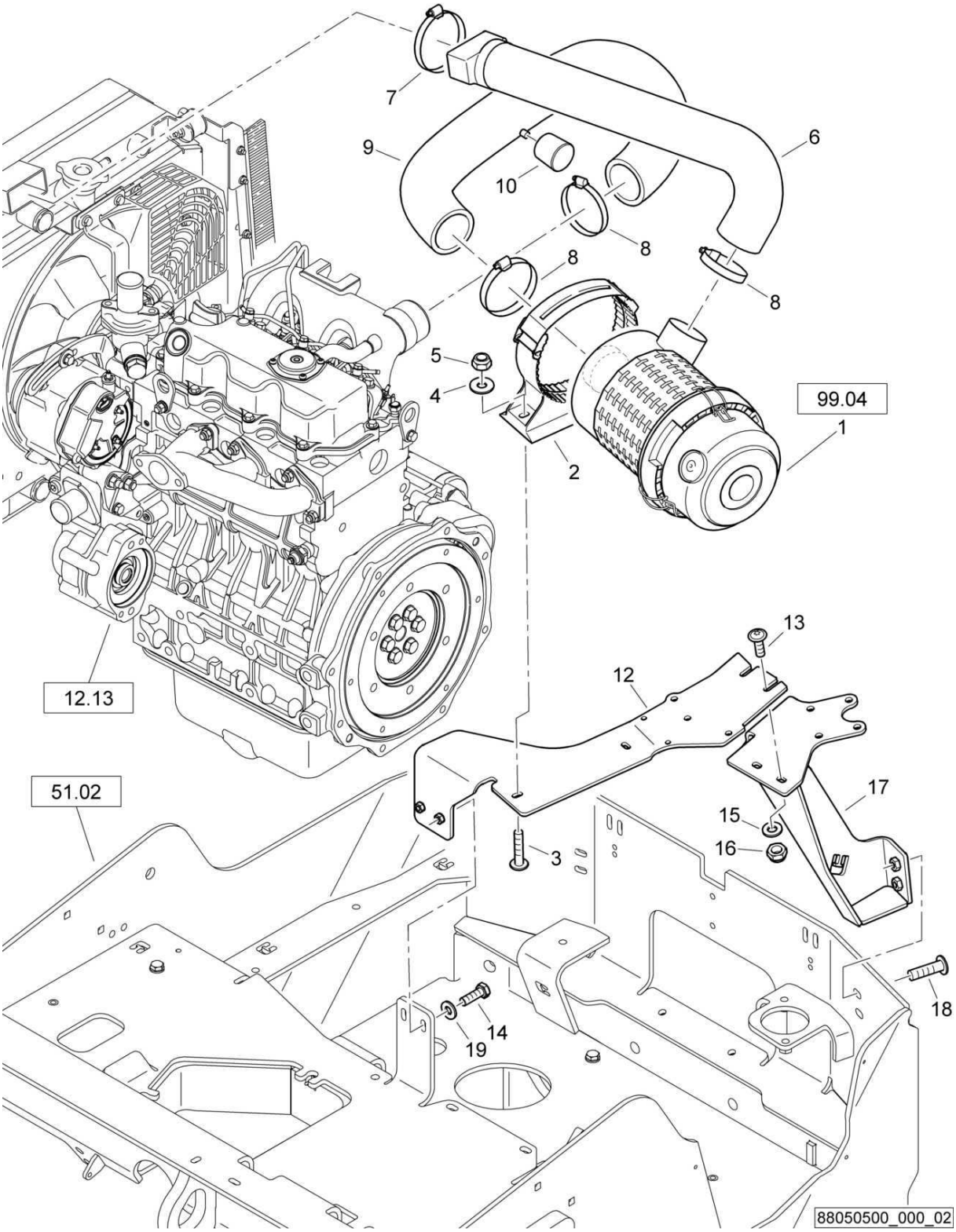

Air Filter
Luftfilter
Filtre à air

88050500 1001 1

BOMAG FAYAT GROUP

Pos. Pos. Pos.	Part no. Teilenr. No.piece	Qty. Menge Qte.	Description	Benennung	Designation
1	05727656	1	Dry air filter	Trockenluftfilter	Filtre à air
2	05821436	1	Holder	Halter	Support
3	07210818	2	Pens head screw	Linsenschraube	Vis à tête cylindrique bombée
4	08621084	2	Washer	Scheibe	Disque
5	08130813	2	Safety nut	Sechskantmutter selb.sich	Ecrou de sûreté
6	88050520	1	Hose	Schlauch	Tuyau
7	05552410	1	Hose clip	Schlauchschelle	Collier pour tuyau
8	05552422	3	Hose clip	Schlauchschelle	Collier pour tuyau
9	95881325	1	Hose	Schlauch	Tuyau
10	05821346	1	Maintenance indicator	Wartungsanzeiger	Indicateur de dépression
12	88050512	1	Holder	Halter	Support
13	07210825	2	Pens head screw	Linsenschraube	Vis à tête cylindrique bombée
14	07140834	2	Hexagon bolt	Sechskantschraube	Vis à tête hexagonale
15	08752084	2	Spring washer	Spannscheibe	Rondelle tendeuse
16	08130813	2	Safety nut	Sechskantmutter selb.sich	Ecrou de sûreté
17	88050509	1	Holder	Halter	Support
18	07211024	2	Pens head screw	Linsenschraube	Vis à tête cylindrique bombée
19	08752084	2	Spring washer	Spannscheibe	Rondelle tendeuse

S/N 101880211932 ▶ S/N 101880212411

Air Filter
Luftfilter
Filtre à air

88050500_000_02

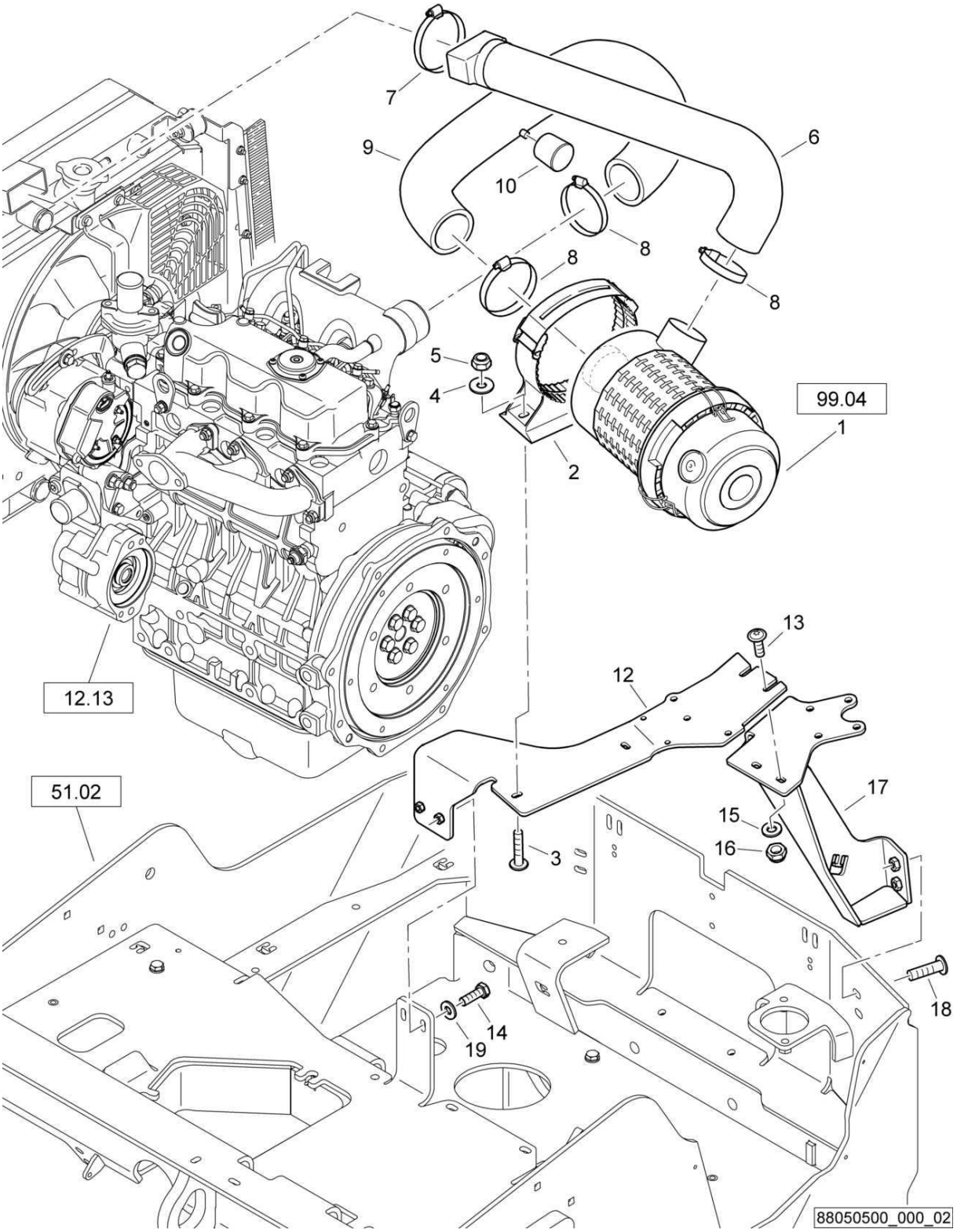

Air Filter
Luftfilter
Filtre à air

88050500 1001 1

BOMAG FAYAT GROUP

Pos. Pos. Pos.	Part no. Teilenr. No.piece	Qty. Menge Qte.	Description	Benennung	Designation
1	05727656	1	Dry air filter	Trockenluftfilter	Filtre à air
2	05821436	1	Holder	Halter	Support
3	07210818	2	Pens head screw	Linsenschraube	Vis à tête cylindrique bombée
4	08621084	2	Washer	Scheibe	Disque
5	08130813	2	Safety nut	Sechskantmutter selb.sich	Ecrou de sûreté
6	88050501	1	Hose	Schlauch	Tuyau
7	05552410	1	Hose clip	Schlauchschelle	Collier pour tuyau
8	05552422	3	Hose clip	Schlauchschelle	Collier pour tuyau
9	95881325	1	Hose	Schlauch	Tuyau
10	05821346	1	Maintenance indicator	Wartungsanzeiger	Indicateur de dépression
12	88050512	1	Holder	Halter	Support
13	07210825	2	Pens head screw	Linsenschraube	Vis à tête cylindrique bombée
14	07140834	2	Hexagon bolt	Sechskantschraube	Vis à tête hexagonale
15	08752084	2	Spring washer	Spannscheibe	Rondelle tendeuse
16	08130813	2	Safety nut	Sechskantmutter selb.sich	Ecrou de sûreté
17	88050509	1	Holder	Halter	Support
18	07211024	2	Pens head screw	Linsenschraube	Vis à tête cylindrique bombée
19	08752084	2	Spring washer	Spannscheibe	Rondelle tendeuse

S/N 101880211413 ▶ S/N 101880211931

Air Filter
Luftfilter
Filtre à air

88050500_000_01

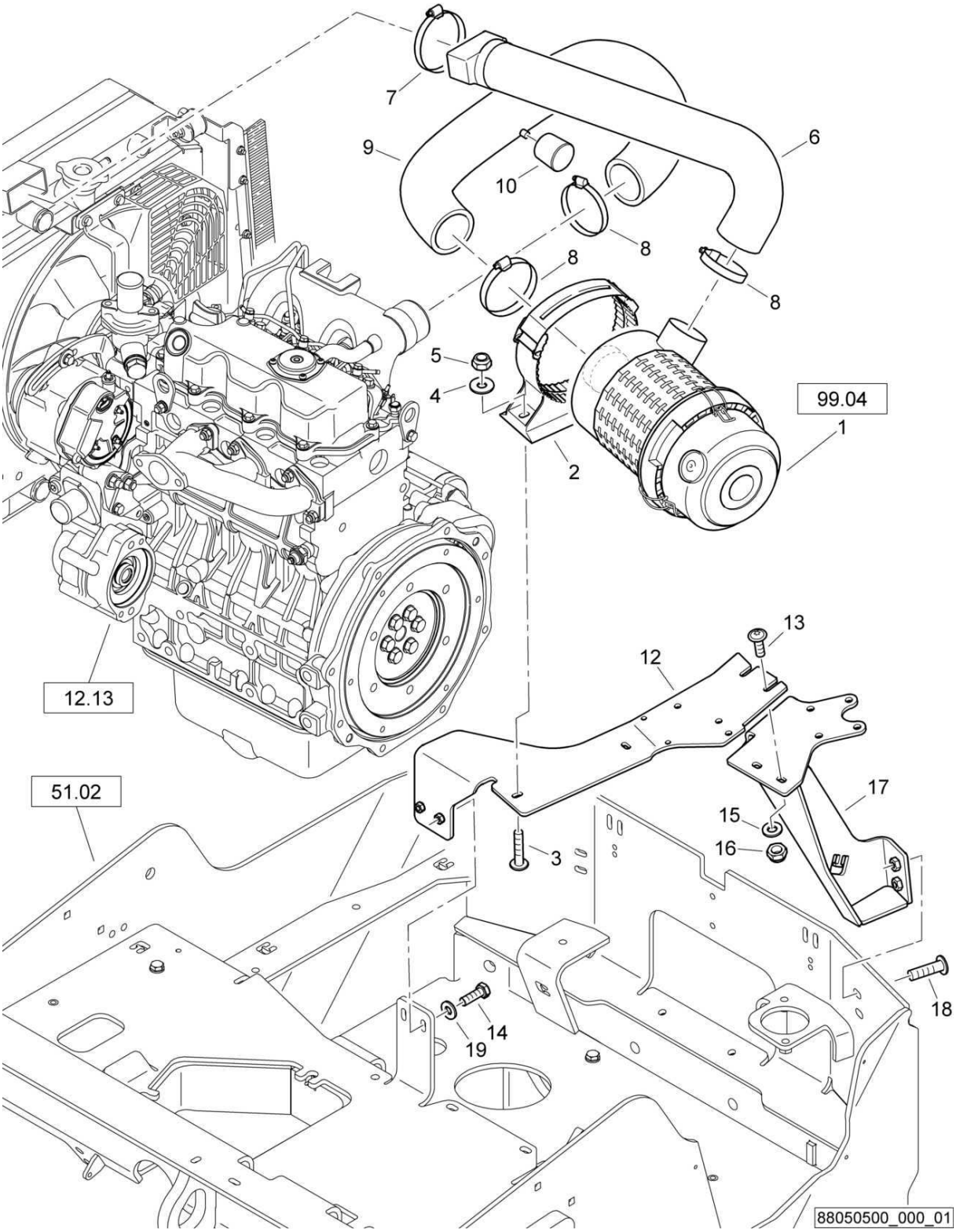

Air Filter
Luftfilter
Filtre à air

88050500 1001 1

BOMAG FAYAT GROUP

Pos. Pos. Pos.	Part no. Teilenr. No.piece	Qty. Menge Qte.	Description	Benennung	Designation
1	05727656	1	Dry air filter	Trockenluftfilter	Filtre à air
2	05821436	1	Holder	Halter	Support
3	07210818	2	Pens head screw	Linsenschraube	Vis à tête cylindrique bombée
4	08621084	2	Washer	Scheibe	Disque
5	08130813	2	Safety nut	Sechskantmutter selb.sich	Ecrou de sûreté
6	88050501	1	Hose	Schlauch	Tuyau
7	05552410	1	Hose clip	Schlauchschelle	Collier pour tuyau
8	05552422	3	Hose clip	Schlauchschelle	Collier pour tuyau
9	95881325	1	Hose	Schlauch	Tuyau
10	05821346	1	Maintenance indicator	Wartungsanzeiger	Indicateur de dépression
12	95881484	1	Holder	Halter	Support
13	07210825	2	Pens head screw	Linsenschraube	Vis à tête cylindrique bombée
14	07140834	2	Hexagon bolt	Sechskantschraube	Vis à tête hexagonale
15	08752084	2	Spring washer	Spannscheibe	Rondelle tendeuse
16	08130813	2	Safety nut	Sechskantmutter selb.sich	Ecrou de sûreté
17	88050504	1	Holder	Halter	Support
18	07211024	2	Pens head screw	Linsenschraube	Vis à tête cylindrique bombée
19	08752084	2	Spring washer	Spannscheibe	Rondelle tendeuse

Air Filter
Luftfilter
Filtre à air

88050500_000_00

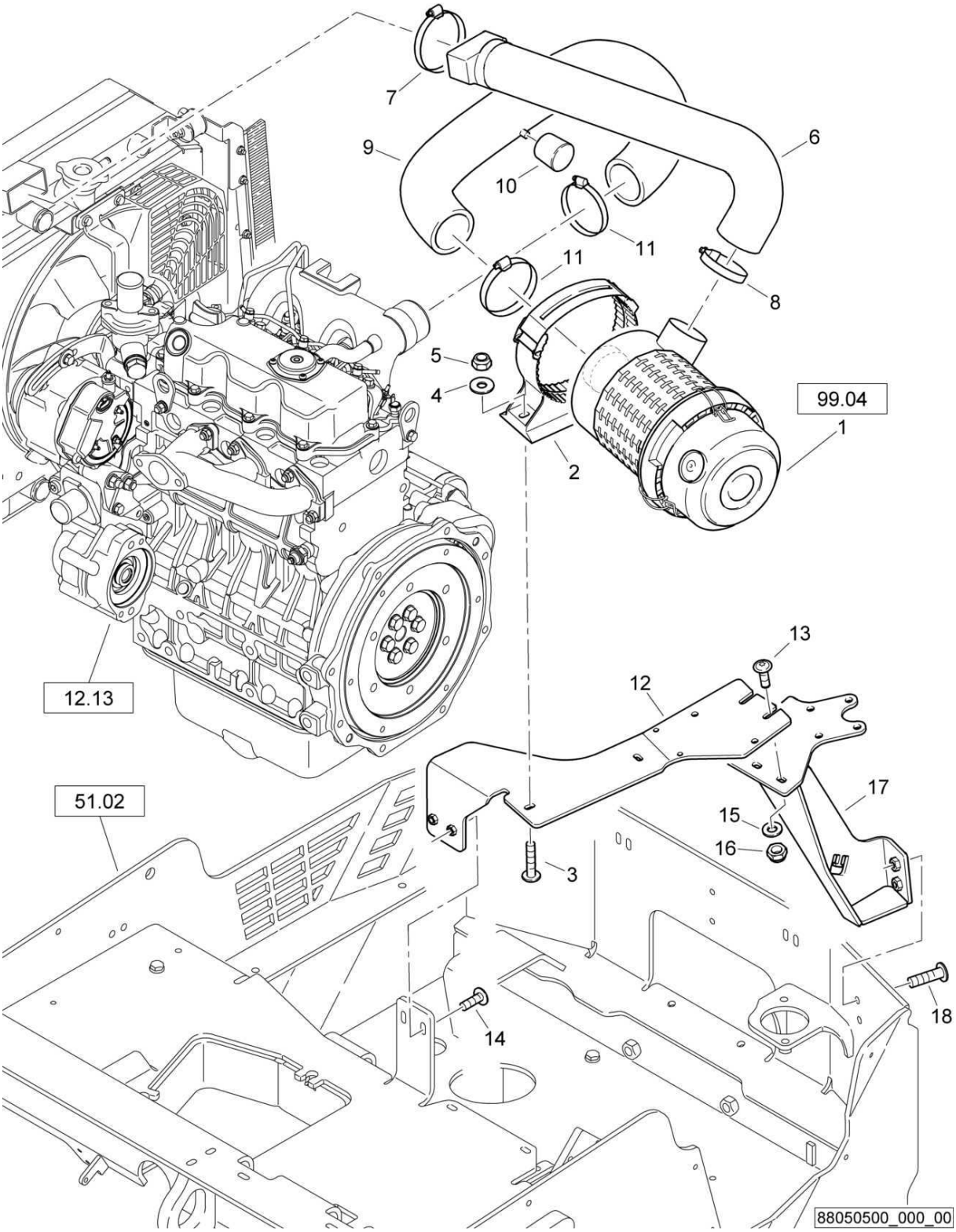

Air Filter
Luftfilter
Filtre à air

88050500 1001 1

BOMAG FAYAT GROUP

Pos. Pos. Pos.	Part no. Teilenr. No.piece	Qty. Menge Qte.	Description	Benennung	Designation
1	05727656	1	Dry air filter	Trockenluftfilter	Filtre à air
2	05821436	1	Holder	Halter	Support
3	07210818	2	Pens head screw	Linsenschraube	Vis à tête cylindrique bombée
4	08621084	2	Washer	Scheibe	Disque
5	08130813	2	Safety nut	Sechskantmutter selb.sich	Ecrou de sûreté
6	88050501	1	Hose	Schlauch	Tuyau
7	05552410	1	Hose clip	Schlauchschelle	Collier pour tuyau
8	05552422	1	Hose clip	Schlauchschelle	Collier pour tuyau
9	95881325	1	Hose	Schlauch	Tuyau
10	05821346	1	Maintenance indicator	Wartungsanzeiger	Indicateur de dépression
11	05552410	2	Hose clip	Schlauchschelle	Collier pour tuyau
12	88050506	1	Holder	Halter	Support
13	07210825	2	Pens head screw	Linsenschraube	Vis à tête cylindrique bombée
14	07210825	2	Pens head screw	Linsenschraube	Vis à tête cylindrique bombée
15	08510817	2	Washer	Scheibe	Disque
16	08130813	2	Safety nut	Sechskantmutter selb.sich	Ecrou de sûreté
17	88050504	1	Holder	Halter	Support
18	07211024	2	Pens head screw	Linsenschraube	Vis à tête cylindrique bombée

S/N 101880211004 ▶ S/N 101880211069

Air Filter
Luftfilter
Filtre à air

88050500_000_00

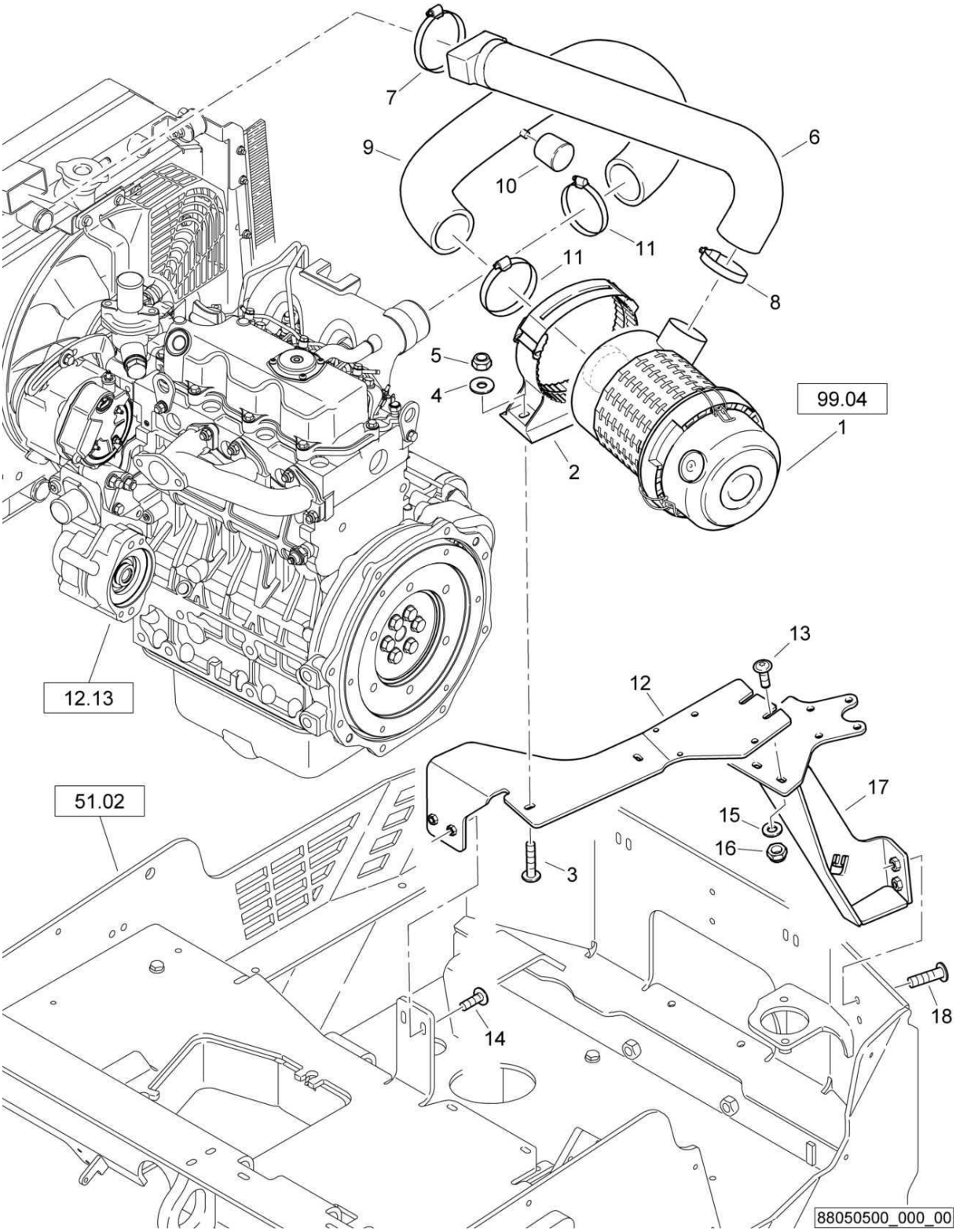

Air Filter
Luftfilter
Filtre à air

88050500 1001 1

BOMAG FAYAT GROUP

Pos. Pos. Pos.	Part no. Teilenr. No.piece	Qty. Menge Qte.	Description	Benennung	Designation
1	05727656	1	Dry air filter	Trockenluftfilter	Filtre à air
2	05821436	1	Holder	Halter	Support
3	07210818	2	Pens head screw	Linsenschraube	Vis à tête cylindrique bombée
4	08621084	2	Washer	Scheibe	Disque
5	08130813	2	Safety nut	Sechskantmutter selb.sich	Ecrou de sûreté
6	88050501	1	Hose	Schlauch	Tuyau
7	05552410	1	Hose clip	Schlauchschelle	Collier pour tuyau
8	05552422	1	Hose clip	Schlauchschelle	Collier pour tuyau
9	95881325	1	Hose	Schlauch	Tuyau
10	05821346	1	Maintenance indicator	Wartungsanzeiger	Indicateur de dépression
11	05552410	2	Hose clip	Schlauchschelle	Collier pour tuyau
12	88050506	1	Holder	Halter	Support
13	07210825	2	Pens head screw	Linsenschraube	Vis à tête cylindrique bombée
14	07210825	2	Pens head screw	Linsenschraube	Vis à tête cylindrique bombée
15	08510817	2	Washer	Scheibe	Disque
16	08130813	2	Safety nut	Sechskantmutter selb.sich	Ecrou de sûreté
17	88050504	1	Holder	Halter	Support
18	07211023	2	Lens head screw	Linsenschraube	Vis à tête cylindrique bombée

Exhaust System
Abgasanlage
Dispositif d'échappement

88051500_000_03

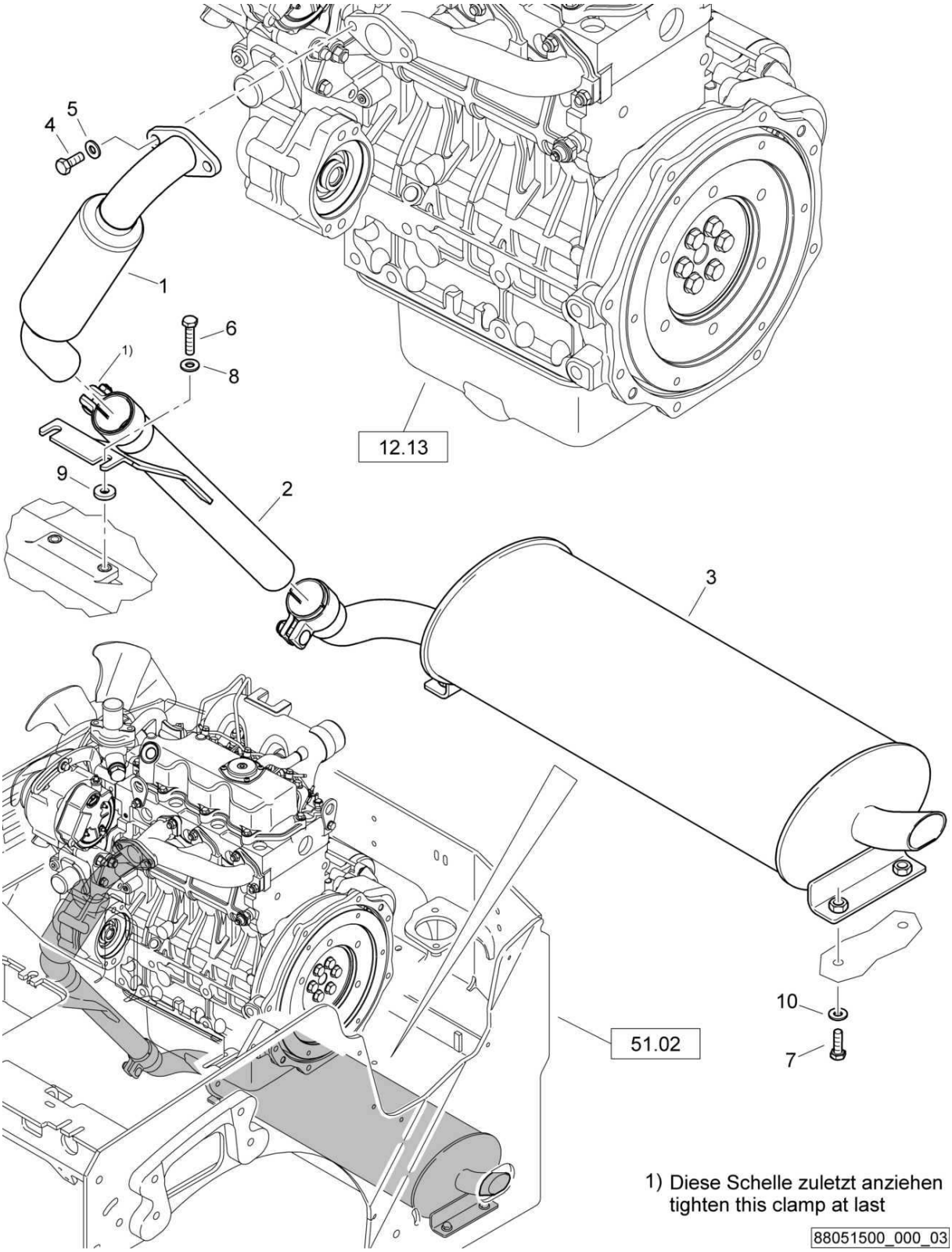

Exhaust System
Abgasanlage
Dispositif d'échappement

88051500 1001 1

BOMAG FAYAT GROUP

Pos. Pos. Pos.	Part no. Teilenr. No.piece	Qty. Menge Qte.	Description	Benennung	Designation
1	88051505	1	Exhaust pipe	Abgasrohr	Tuyau d'échappement
2	88051506	1	Exhaust pipe	Abgasrohr	Tuyau d'échappement
3	88051507	1	Exhaust silencer	Abgasschalldämpfer	Silencieux d'échappement
4	07156070	2	Hexagon bolt	Sechskantschraube	Vis à tête hexagonale
5	08752106	2	Spring washer	Spannscheibe	Rondelle tendeuse
6	07140846	2	Hexagon bolt	Sechskantschraube	Vis à tête hexagonale
7	07140834	4	Hexagon bolt	Sechskantschraube	Vis à tête hexagonale
8	08752084	2	Spring washer	Spannscheibe	Rondelle tendeuse
9	08590820	2	Washer	Scheibe	Disque
10	08752084	4	Spring washer	Spannscheibe	Rondelle tendeuse

Exhaust System
Abgasanlage
Dispositif d'échappement

88051500_000_03

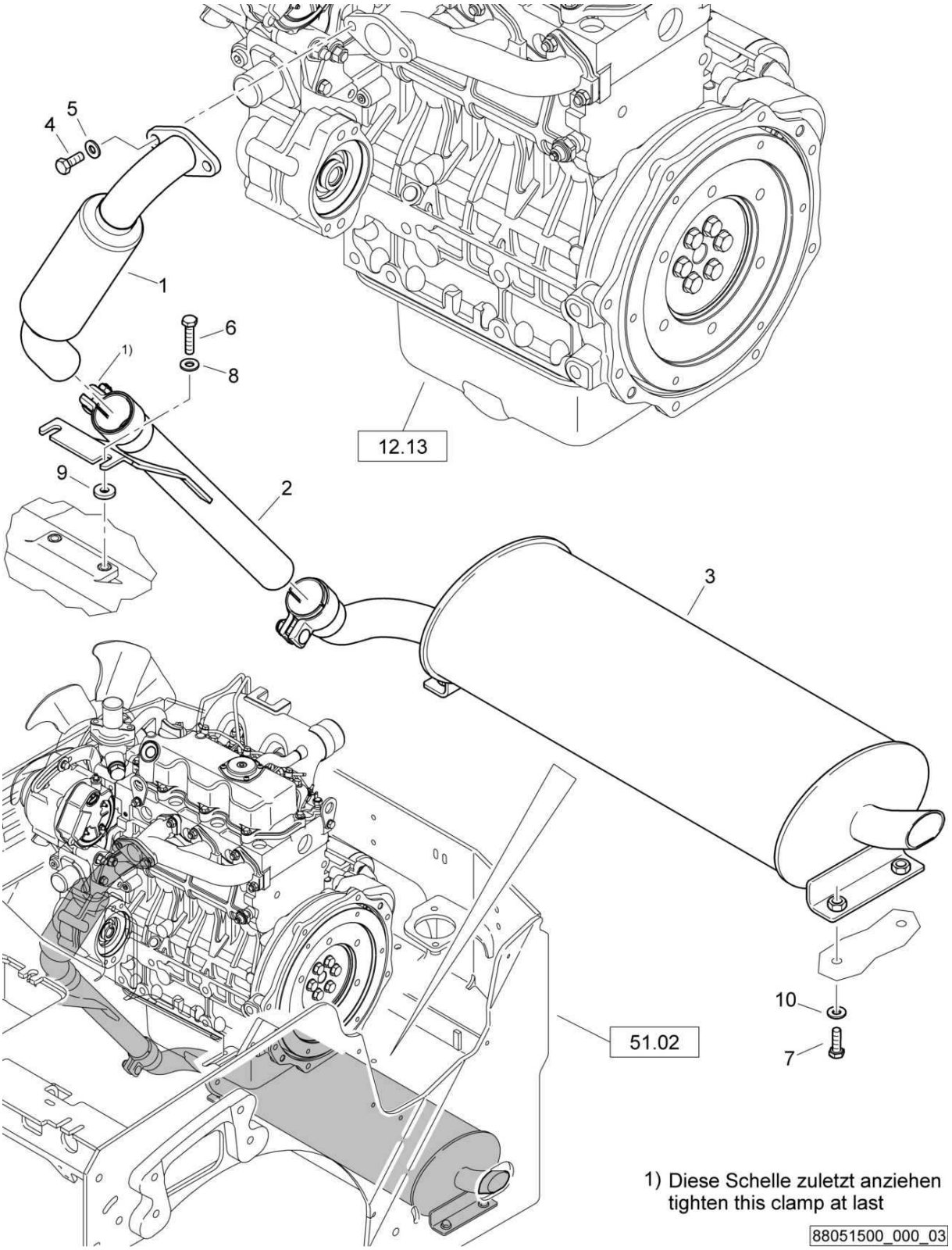

Exhaust System
Abgasanlage
Dispositif d'échappement

88051500 1001 1

BOMAG FAYAT GROUP

Pos. Pos. Pos.	Part no. Teilenr. No.piece	Qty. Menge Qte.	Description	Benennung	Designation
1	88051505	1	Exhaust pipe	Abgasrohr	Tuyau d'échappement
2	88051506	1	Exhaust pipe	Abgasrohr	Tuyau d'échappement
3	88051504	1	Exhaust silencer	Abgasschalldämpfer	Silencieux d'échappement
4	07156070	2	Hexagon bolt	Sechskantschraube	Vis à tête hexagonale
5	08752106	2	Spring washer	Spannscheibe	Rondelle tendeuse
6	07140846	2	Hexagon bolt	Sechskantschraube	Vis à tête hexagonale
7	07140834	4	Hexagon bolt	Sechskantschraube	Vis à tête hexagonale
8	08752084	2	Spring washer	Spannscheibe	Rondelle tendeuse
9	08590820	2	Washer	Scheibe	Disque
10	08752084	4	Spring washer	Spannscheibe	Rondelle tendeuse

Exhaust System
Abgasanlage
Dispositif d'échappement

88051500_000_02

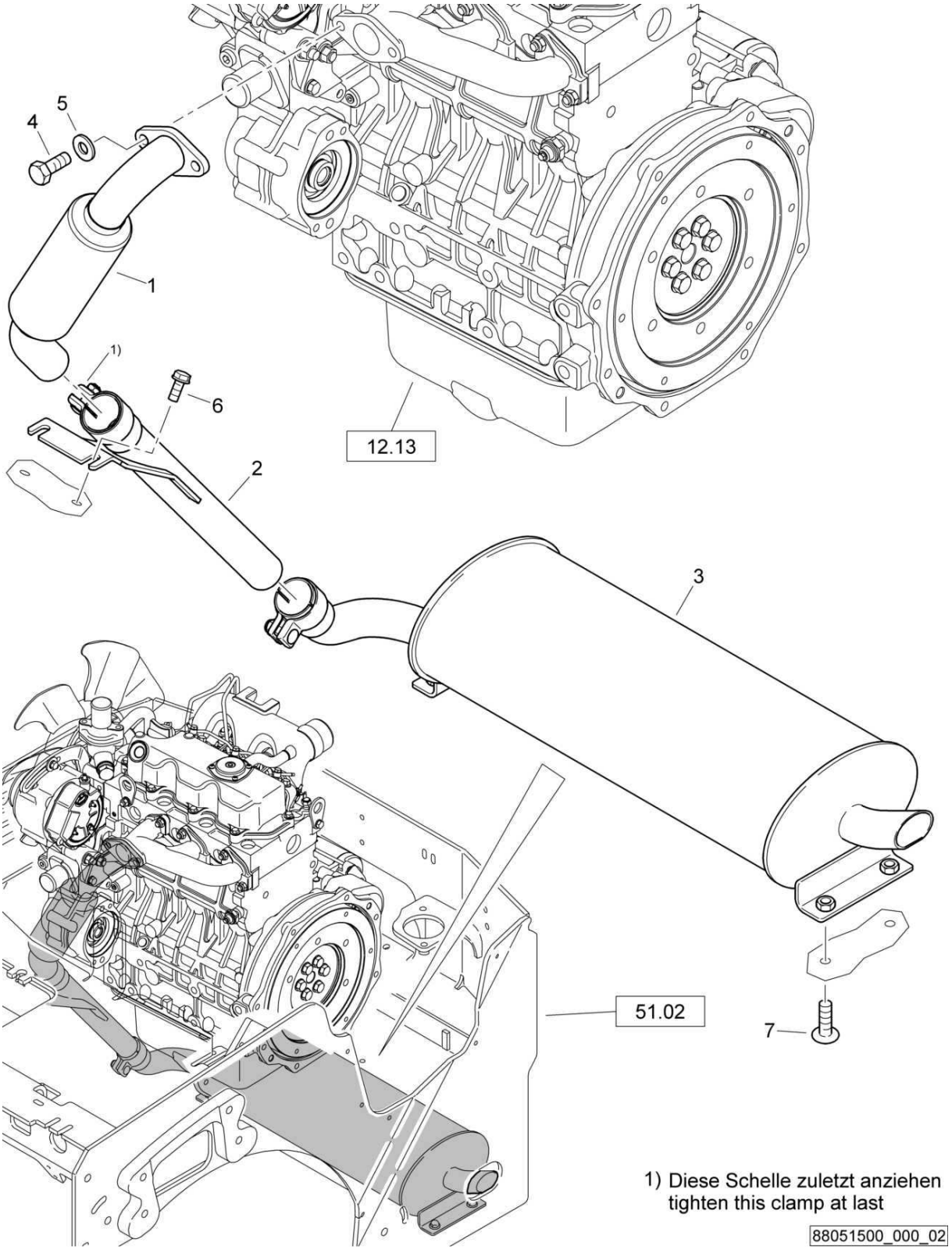

Exhaust System
Abgasanlage
Dispositif d'échappement

88051500 1001 1

Pos. Pos. Pos.	Part no. Teilenr. No.piece	Qty. Menge Qte.	Description	Benennung	Designation
1	88051505	1	Exhaust pipe	Abgasrohr	Tuyau d'échappement
2	88051506	1	Exhaust pipe	Abgasrohr	Tuyau d'échappement
3	88051504	1	Exhaust silencer	Abgasschalldämpfer	Silencieux d'échappement
4	07140824	2	Hexagon bolt	Sechskantschraube	Vis à tête hexagonale
5	08752084	2	Spring washer	Spannscheibe	Rondelle tendeuse
6	07860515	2	Screw	Schraube	Vis
7	07210825	4	Pens head screw	Linsenschraube	Vis à tête cylindrique bombée

Exhaust System
Abgasanlage
Dispositif d'échappement

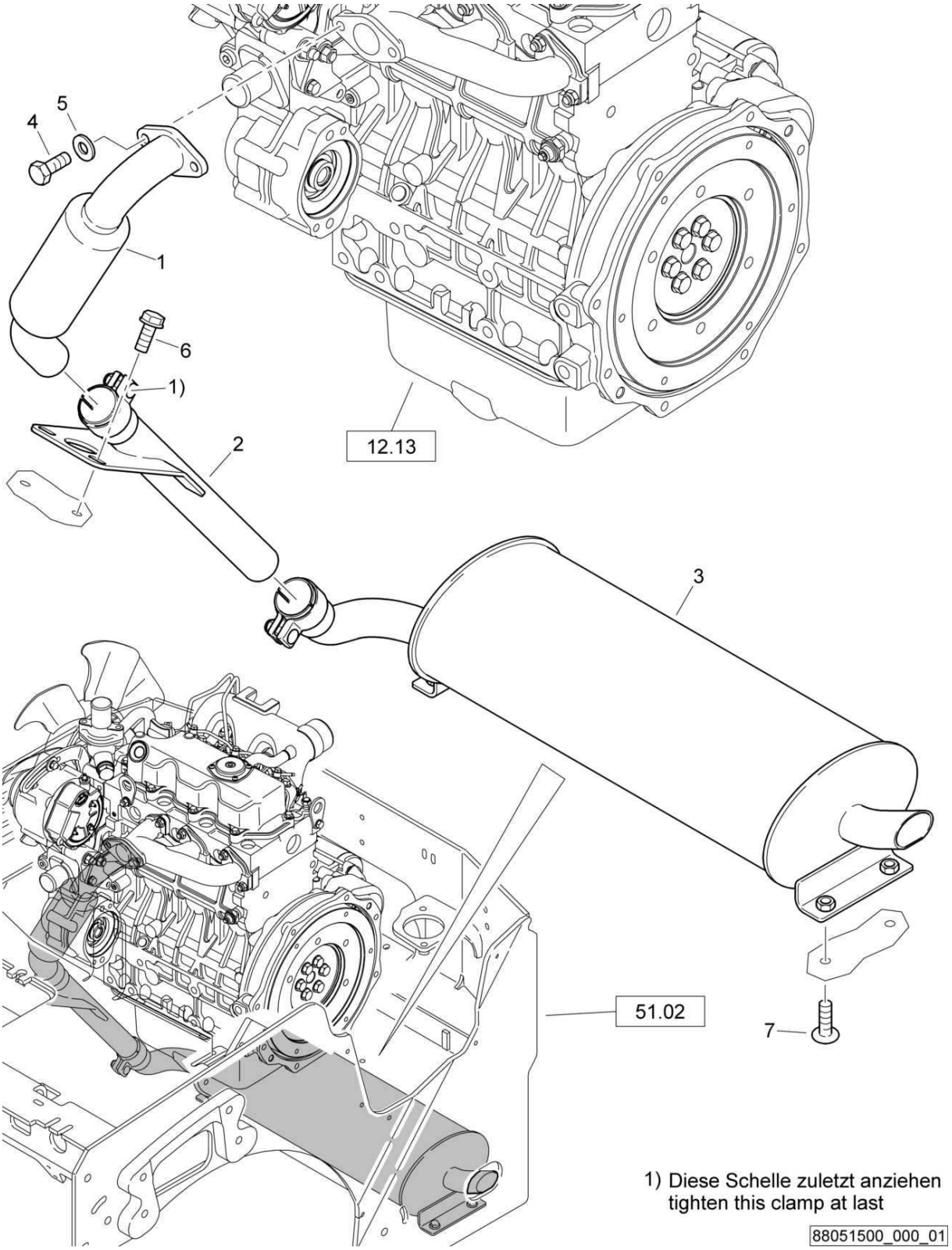

Exhaust System
Abgasanlage
Dispositif d'échappement

88051500 1001 1

BOMAG FAYAT GROUP

Pos. Pos. Pos.	Part no. Teilenr. No.piece	Qty. Menge Qte.	Description	Benennung	Designation
1	88051501	1	Exhaust pipe	Abgasrohr	Tuyau d'échappement
2	88051502	1	Exhaust pipe	Abgasrohr	Tuyau d'échappement
3	88051504	1	Exhaust silencer	Abgasschalldämpfer	Silencieux d'échappement
4	07140824	2	Hexagon bolt	Sechskantschraube	Vis à tête hexagonale
5	08752084	2	Spring washer	Spannscheibe	Rondelle tendeuse
6	07860515	2	Screw	Schraube	Vis
7	07210825	4	Pens head screw	Linsenschraube	Vis à tête cylindrique bombée

Radiator, water and oil
Kühler, Wasser und Öl
Radiateur, eau et huile

88052100_001_01

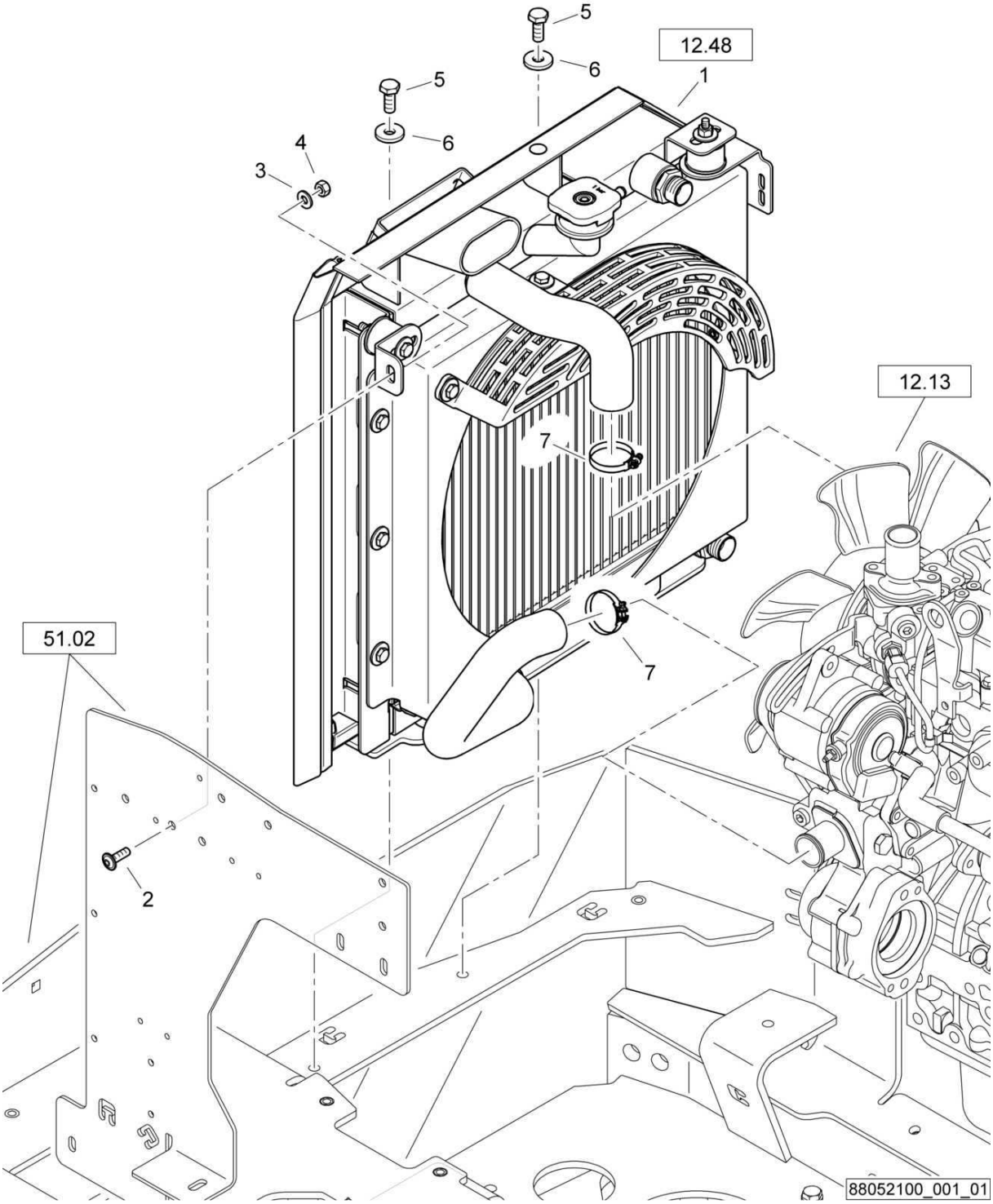

Radiator, water and oil
Kühler, Wasser und Öl
Radiateur, eau et huile

88052100 1001 1

BOMAG FAYAT GROUP

Pos. Pos. Pos.	Part no. Teilenr. No.piece	Qty. Menge Qte.	Description	Benennung	Designation
1	88052101	1	Radiator	Kühler	Radiateur
2	07210825	1	Pens head screw	Linsenschraube	Vis à tête cylindrique bombée
3	08752084	1	Spring washer	Spannscheibe	Rondelle tendeuse
4	08130813	1	Safety nut	Sechskantmutter selb.sich	Ecrou de sûreté
5	07141027	2	Hexagon bolt	Sechskantschraube	Vis à tête hexagonale
6	08501028	2	Washer	Scheibe	Disque
7	05552406	2	Hose clip	Schlauchschelle	Collier pour tuyau

Radiator, water and oil
Kühler, Wasser und Öl
Radiateur, eau et huile

88052100_001_00

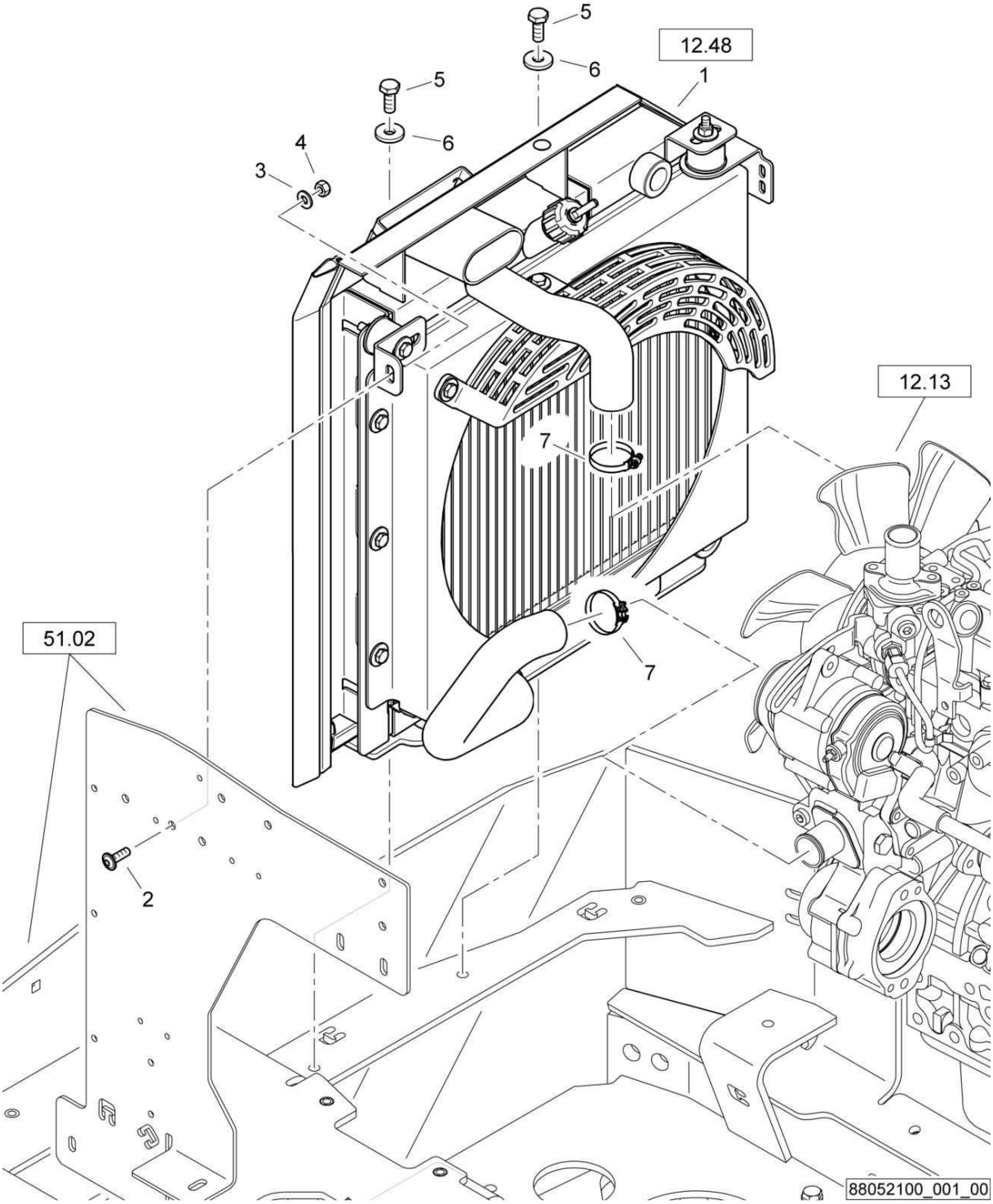

Radiator, water and oil
Kühler, Wasser und Öl
Radiateur, eau et huile

88052100 1001 1

BOMAG FAYAT GROUP

Pos. Pos. Pos.	Part no. Teilenr. No.piece	Qty. Menge Qte.	Description	Benennung	Designation
1	88052101	1	Radiator	Kühler	Radiateur
2	07210825	1	Pens head screw	Linsenschraube	Vis à tête cylindrique bombée
3	08752084	1	Spring washer	Spannscheibe	Rondelle tendeuse
4	08130813	1	Safety nut	Sechskantmutter selb.sich	Ecrou de sûreté
5	07141027	2	Hexagon bolt	Sechskantschraube	Vis à tête hexagonale
6	08501028	2	Washer	Scheibe	Disque
7	05552406	2	Hose clip	Schlauchschelle	Collier pour tuyau

Radiator, water and oil
Kühler, Wasser und Öl
Radiateur, eau et huile

88052000_001_03

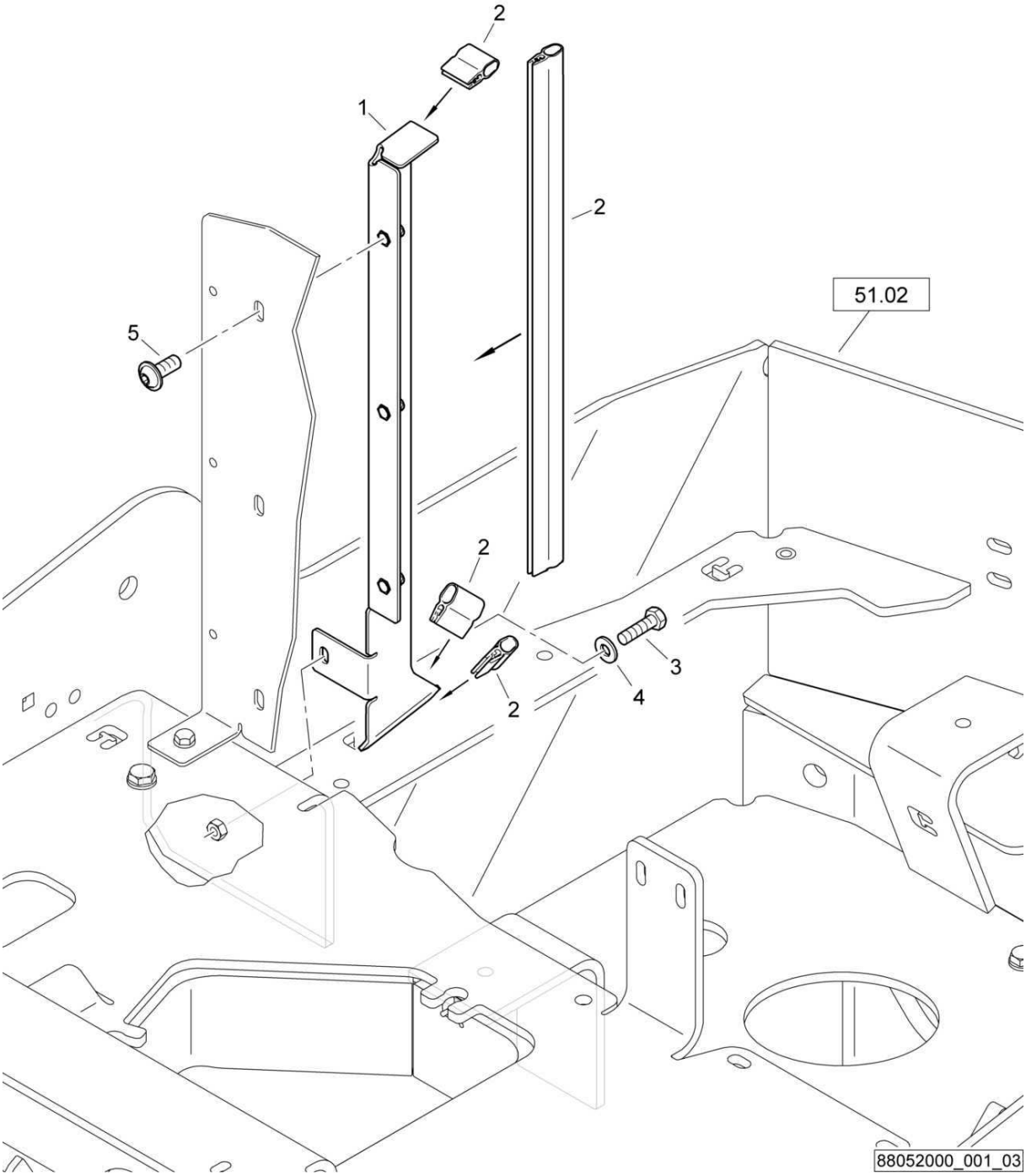

Radiator, water and oil
Kühler, Wasser und Öl
Radiateur, eau et huile

88052000 1001 1

BOMAG FAYAT GROUP

Pos. Pos. Pos.	Part no. Teilenr. No.piece	Qty. Menge Qte.	Description	Benennung	Designation
1	88052036	1	Air box	Hutze	Ouïes de ventilation
2	00652060	0,62 m	Sealing section	Dichtungsprofil	Joint d'étanchéité profilé
3	07140834	1	Hexagon bolt	Sechskantschraube	Vis à tête hexagonale
4	08752084	1	Spring washer	Spannscheibe	Rondelle tendeuse
5	07210896	3	Pens head screw	Linsenschraube	Vis à tête cylindrique bombée

Radiator, water and oil
Kühler, Wasser und Öl
Radiateur, eau et huile

88052000_001_02

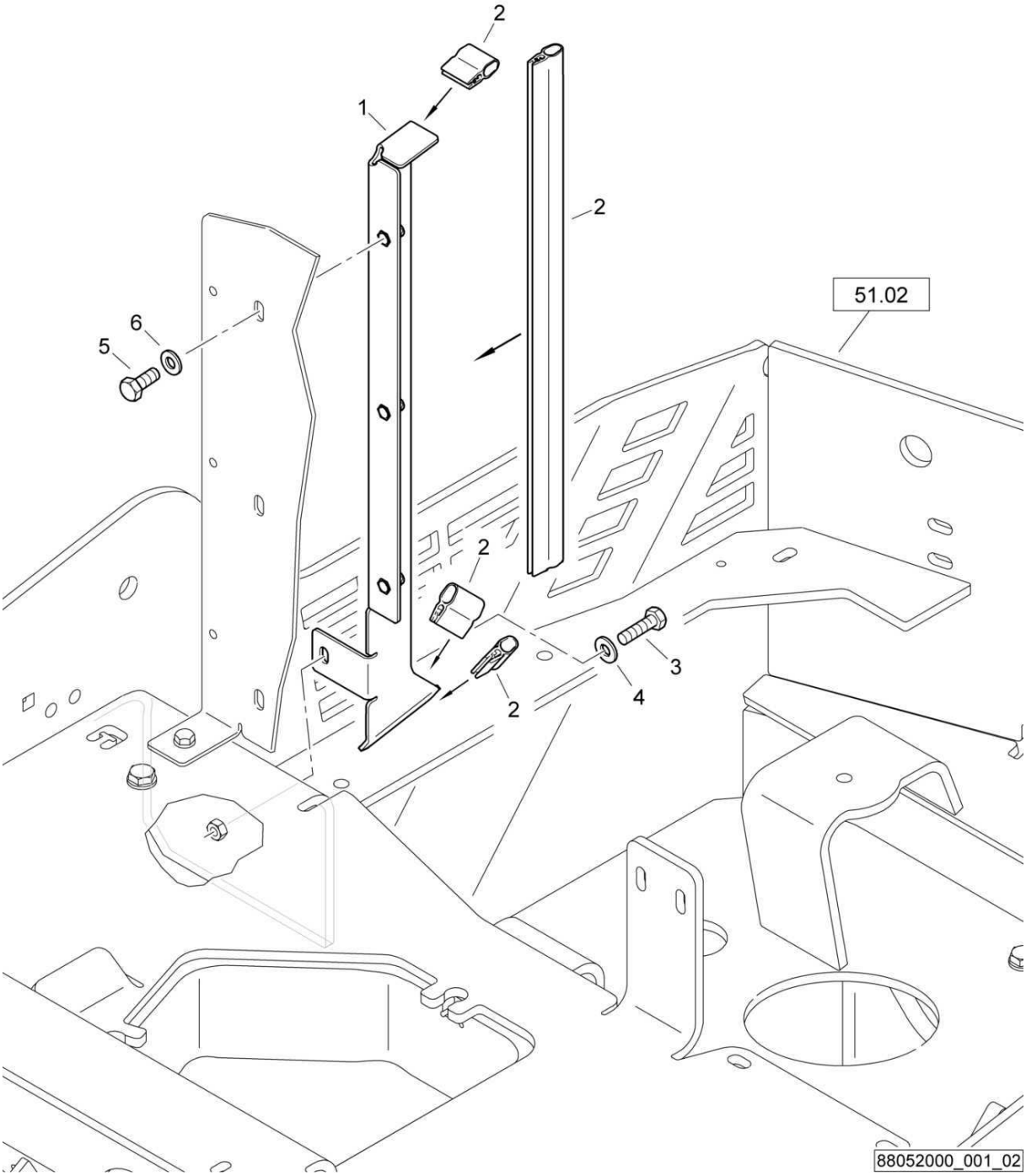

Radiator, water and oil
Kühler, Wasser und Öl
Radiateur, eau et huile

88052000 1001 1

BOMAG FAYAT GROUP

Pos. Pos. Pos.	Part no. Teilenr. No.piece	Qty. Menge Qte.	Description	Benennung	Designation
1	88052036	1	Air box	Hutze	Ouïes de ventilation
2	00652060	0,62 m	Sealing section	Dichtungsprofil	Joint d'étanchéité profilé
3	07140834	1	Hexagon bolt	Sechskantschraube	Vis à tête hexagonale
4	08752084	1	Spring washer	Spannscheibe	Rondelle tendeuse
5	07140824	3	Hexagon bolt	Sechskantschraube	Vis à tête hexagonale
6	08510817	3	Washer	Scheibe	Disque

Radiator, water and oil
Kühler, Wasser und Öl
Radiateur, eau et huile

88052000_001_01

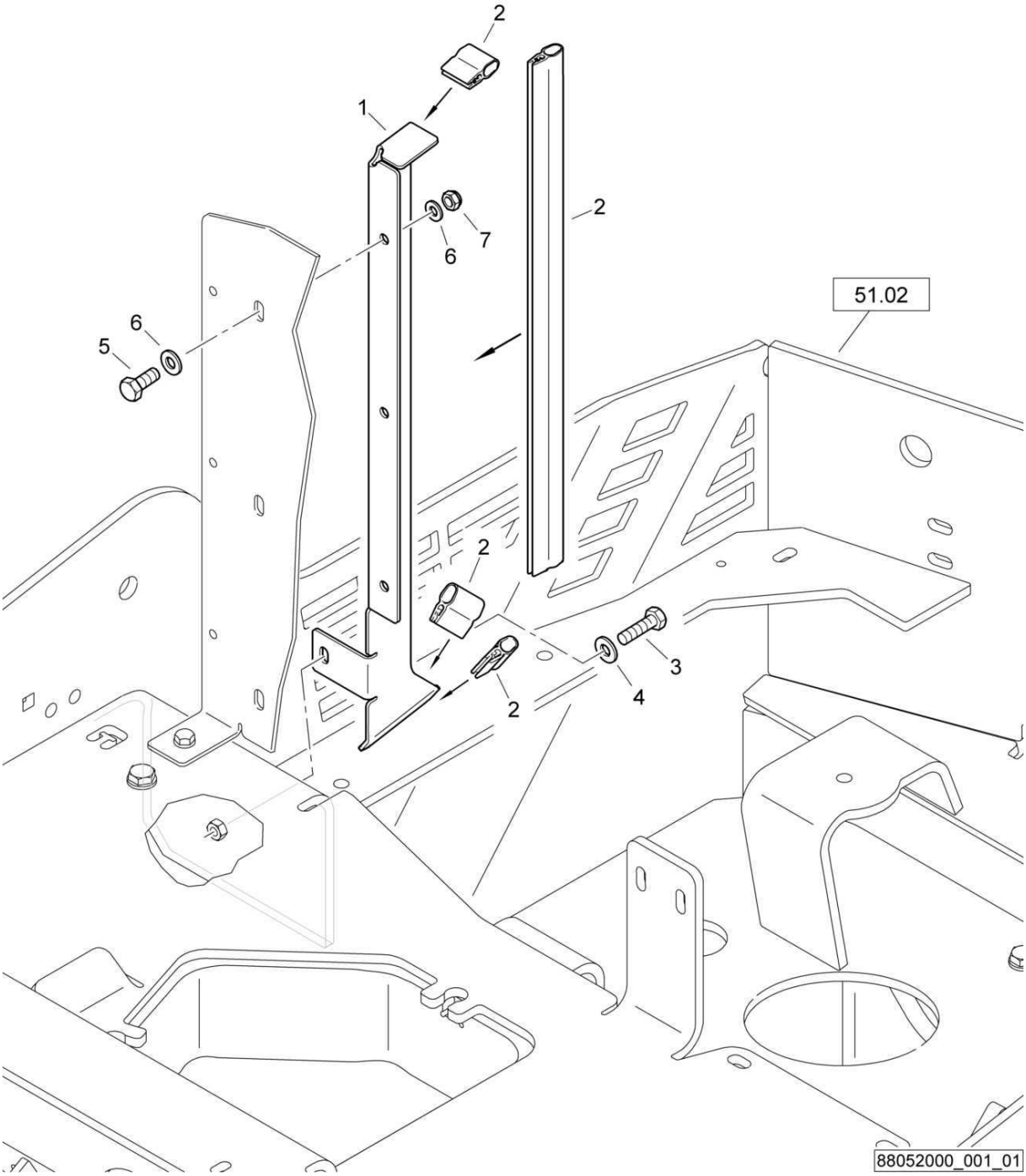

Radiator, water and oil
Kühler, Wasser und Öl
Radiateur, eau et huile

88052000 1001 1

BOMAG FAYAT GROUP

Pos. Pos. Pos.	Part no. Teilenr. No.piece	Qty. Menge Qte.	Description	Benennung	Designation
1	88052007	1	Baffle	Schottblech	Tôle
2	00652060	0,62 m	Sealing section	Dichtungsprofil	Joint d'étanchéité profilé
3	07140834	1	Hexagon bolt	Sechskantschraube	Vis à tête hexagonale
4	08752084	1	Spring washer	Spannscheibe	Rondelle tendeuse
5	07140824	3	Hexagon bolt	Sechskantschraube	Vis à tête hexagonale
6	08510817	6	Washer	Scheibe	Disque
7	08130813	3	Safety nut	Sechskantmutter selb.sich	Ecrou de sûreté

S/N 101880212412 ▶

Radiator, water and oil
Kühler, Wasser und Öl
Radiateur, eau et huile

88052100_002_00

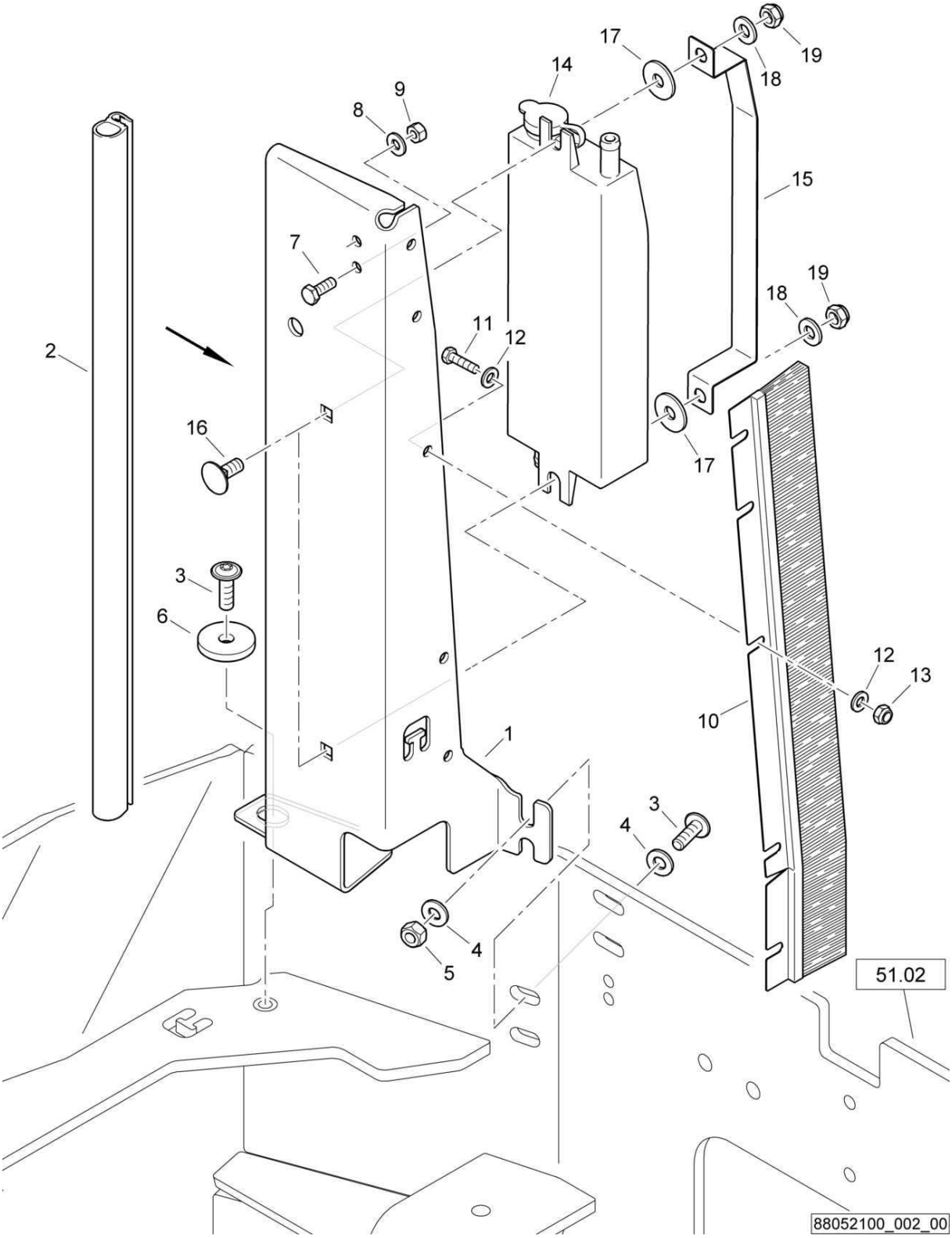

Radiator, water and oil
Kühler, Wasser und Öl
Radiateur, eau et huile

88052100 1001 1

BOMAG FAYAT GROUP

Pos. Pos. Pos.	Part no. Teilenr. No.piece	Qty. Menge Qte.	Description	Benennung	Designation
1	88052055	1	Baffle	Schottblech	Tôle
2	00652043	5,00 dm	Sealing section	Dichtungsprofil	Joint d'étanchéité profilé
3	07210825	3	Pens head screw	Linsenschraube	Vis à tête cylindrique bombée
4	08752084	4	Spring washer	Spannscheibe	Rondelle tendeuse
5	08130813	2	Safety nut	Sechskantmutter selb.sich	Ecrou de sûreté
6	69040261	1	Washer	Scheibe	Disque
7	07140626	2	Hexagon bolt	Sechskantschraube	Vis à tête hexagonale
8	08510612	2	Washer	Scheibe	Disque
9	08130611	2	Safety nut	Sechskantmutter selb.sich	Ecrou de sûreté
10	88052040	1	Sealing brush	Abdichtbürste	Brosse d'étanchéité
11	07140626	5	Hexagon bolt	Sechskantschraube	Vis à tête hexagonale
12	08751064	10	Spring washer	Spannscheibe	Rondelle tendeuse
13	08130611	5	Safety nut	Sechskantmutter selb.sich	Ecrou de sûreté
14	88012031	1	Compensation tank	Ausgleichbehälter	Réservoir de compensation
15	88012032	1	Holder	Halter	Support
16	07280801	2	Flat head screw	Flachrundschraube	Vis à tête bombée
17	08621084	2	Washer	Scheibe	Disque
18	08510817	2	Washer	Scheibe	Disque
19	08130813	2	Safety nut	Sechskantmutter selb.sich	Ecrou de sûreté

Radiator, water and oil
Kühler, Wasser und Öl
Radiateur, eau et huile

88052000_002_05

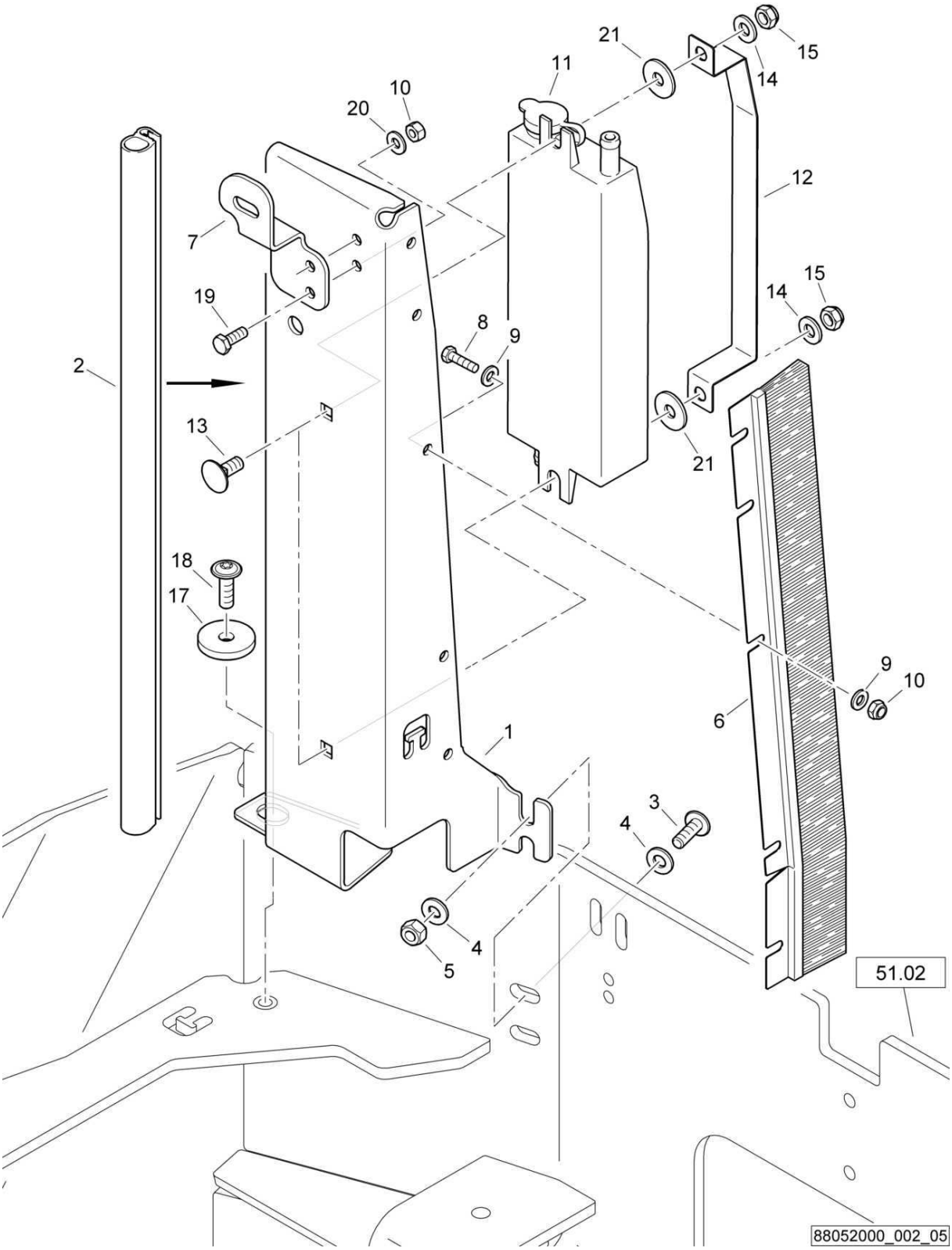

Radiator, water and oil
Kühler, Wasser und Öl
Radiateur, eau et huile

88052000 1001 1

BOMAG FAYAT GROUP

Pos. Pos. Pos.	Part no. Teilenr. No.piece	Qty. Menge Qte.	Description	Benennung	Designation
1	88052055	1	Baffle	Schottblech	Tôle
2	00652043	0,50 m	Sealing section	Dichtungsprofil	Joint d'étanchéité profilé
3	07210825	2	Pens head screw	Linsenschraube	Vis à tête cylindrique bombée
4	08752084	4	Spring washer	Spannscheibe	Rondelle tendeuse
5	08130813	2	Safety nut	Sechskantmutter selb.sich	Ecrou de sûreté
6	88052040	1	Sealing brush	Abdichtbürste	Brosse d'étanchéité
7	88052049	1	Holder	Halter	Support
8	07140626	5	Hexagon bolt	Sechskantschraube	Vis à tête hexagonale
9	08751064	10	Spring washer	Spannscheibe	Rondelle tendeuse
10	08130611	7	Safety nut	Sechskantmutter selb.sich	Ecrou de sûreté
11	88012031	1	Compensation tank	Ausgleichbehälter	Réservoir de compensation
12	88012032	1	Holder	Halter	Support
13	07280801	2	Flat head screw	Flachrundschraube	Vis à tête bombée
14	08510817	2	Washer	Scheibe	Disque
15	08130813	2	Safety nut	Sechskantmutter selb.sich	Ecrou de sûreté
17	69040261	1	Washer	Scheibe	Disque
18	07210825	1	Pens head screw	Linsenschraube	Vis à tête cylindrique bombée
19	07140626	2	Hexagon bolt	Sechskantschraube	Vis à tête hexagonale
20	08510612	2	Washer	Scheibe	Disque
21	08621084	2	Washer	Scheibe	Disque

Radiator, water and oil
Kühler, Wasser und Öl
Radiateur, eau et huile

88052000_002_04

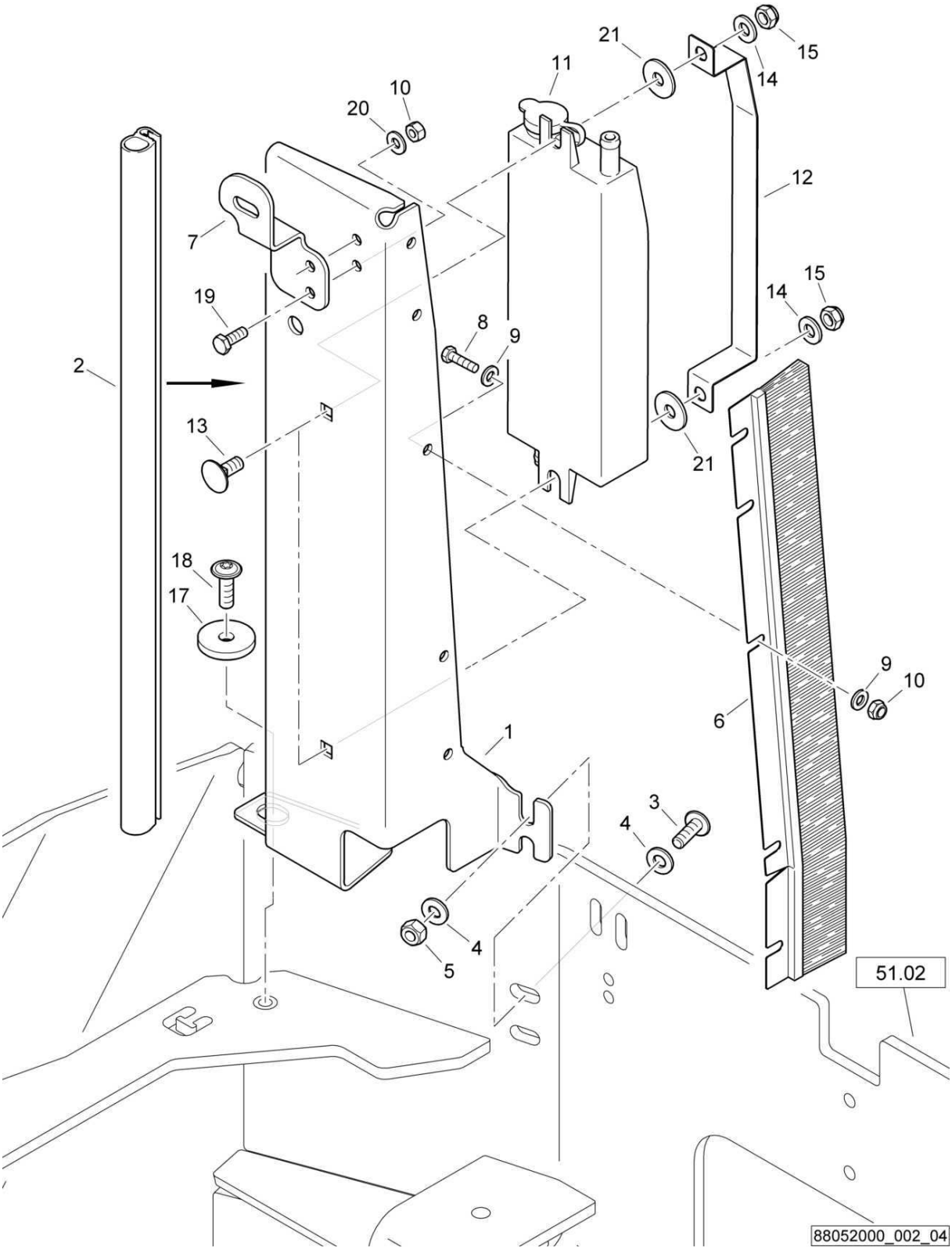

Radiator, water and oil
Kühler, Wasser und Öl
Radiateur, eau et huile

88052000 1001 1

BOMAG FAYAT GROUP

Pos. Pos. Pos.	Part no. Teilenr. No.piece	Qty. Menge Qte.	Description	Benennung	Designation
1	88052034	1	Baffle	Schottblech	Tôle
2	00652043	0,50 m	Sealing section	Dichtungsprofil	Joint d'étanchéité profilé
3	07210825	2	Pens head screw	Linsenschraube	Vis à tête cylindrique bombée
4	08752084	4	Spring washer	Spannscheibe	Rondelle tendeuse
5	08130813	2	Safety nut	Sechskantmutter selb.sich	Ecrou de sûreté
6	88052040	1	Sealing brush	Abdichtbürste	Brosse d'étanchéité
7	88052049	1	Holder	Halter	Support
8	07140626	5	Hexagon bolt	Sechskantschraube	Vis à tête hexagonale
9	08751064	10	Spring washer	Spannscheibe	Rondelle tendeuse
10	08130611	7	Safety nut	Sechskantmutter selb.sich	Ecrou de sûreté
11	88012031	1	Compensation tank	Ausgleichbehälter	Réservoir de compensation
12	88012032	1	Holder	Halter	Support
13	07280801	2	Flat head screw	Flachrundschraube	Vis à tête bombée
14	08510817	2	Washer	Scheibe	Disque
15	08130813	2	Safety nut	Sechskantmutter selb.sich	Ecrou de sûreté
17	69040261	1	Washer	Scheibe	Disque
18	07210825	1	Pens head screw	Linsenschraube	Vis à tête cylindrique bombée
19	07140626	2	Hexagon bolt	Sechskantschraube	Vis à tête hexagonale
20	08510612	2	Washer	Scheibe	Disque
21	08621084	2	Washer	Scheibe	Disque

Radiator, water and oil
Kühler, Wasser und Öl
Radiateur, eau et huile

88052000_002_03

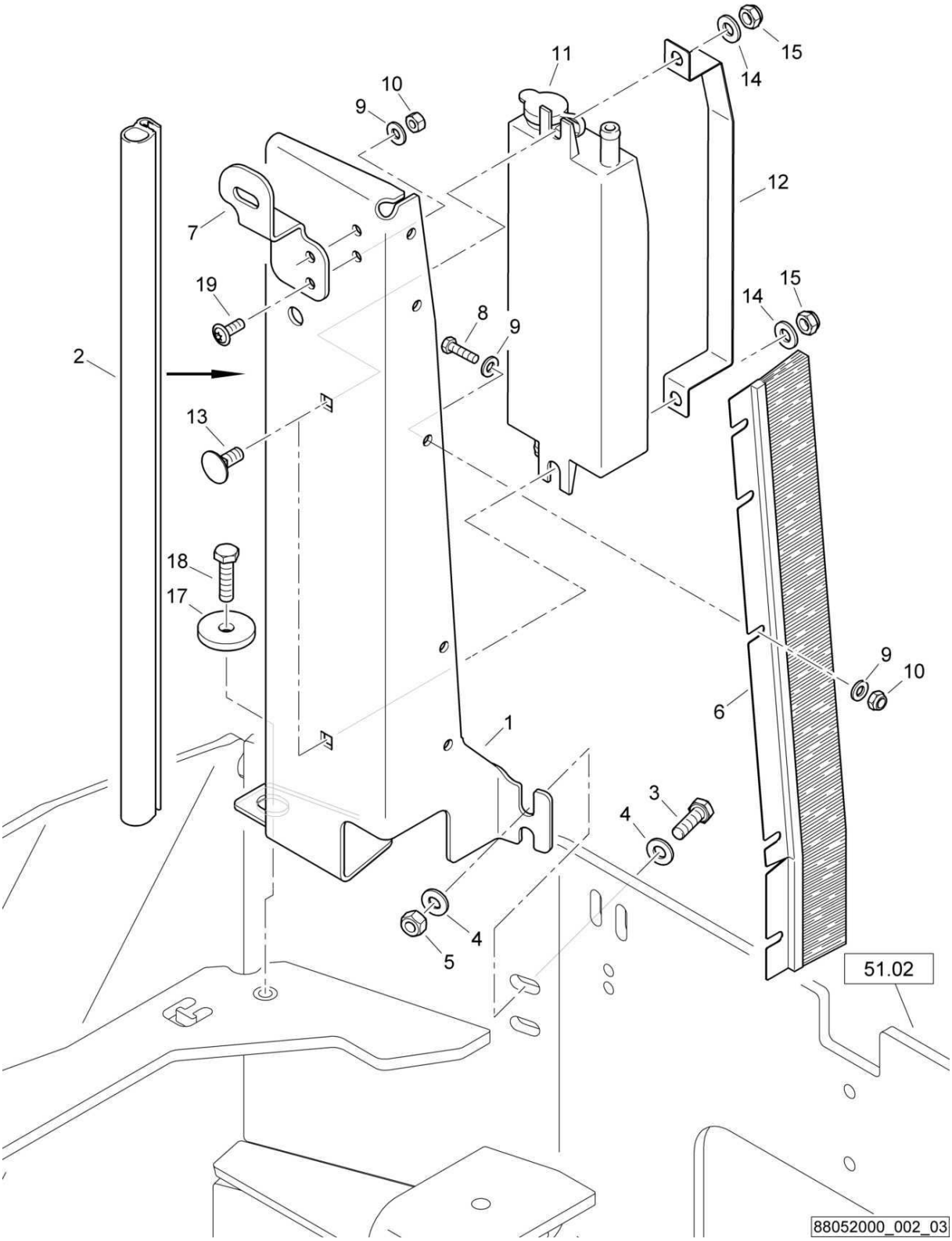

Radiator, water and oil
Kühler, Wasser und Öl
Radiateur, eau et huile

88052000 1001 1

BOMAG FAYAT GROUP

Pos. Pos. Pos.	Part no. Teilenr. No.piece	Qty. Menge Qte.	Description	Benennung	Designation
1	88052034	1	Baffle	Schottblech	Tôle
2	00652043	0,50 m	Sealing section	Dichtungsprofil	Joint d'étanchéité profilé
3	07140834	2	Hexagon bolt	Sechskantschraube	Vis à tête hexagonale
4	08510817	4	Washer	Scheibe	Disque
5	08130813	2	Safety nut	Sechskantmutter selb.sich	Ecrou de sûreté
6	88052040	1	Sealing brush	Abdichtbürste	Brosse d'étanchéité
7	88052049	1	Holder	Halter	Support
8	07140626	5	Hexagon bolt	Sechskantschraube	Vis à tête hexagonale
9	08751064	12	Spring washer	Spannscheibe	Rondelle tendeuse
10	08130611	7	Safety nut	Sechskantmutter selb.sich	Ecrou de sûreté
11	88012031	1	Compensation tank	Ausgleichbehälter	Réservoir de compensation
12	88012032	1	Holder	Halter	Support
13	07280801	2	Flat head screw	Flachrundschraube	Vis à tête bombée
14	08510817	2	Washer	Scheibe	Disque
15	08130813	2	Safety nut	Sechskantmutter selb.sich	Ecrou de sûreté
17	69040261	1	Washer	Scheibe	Disque
18	07140842	1	Hexagon bolt	Sechskantschraube	Vis à tête hexagonale
19	07210616	2	Pens head screw	Linsenschraube	Vis à tête cylindrique bombée

Radiator, water and oil
Kühler, Wasser und Öl
Radiateur, eau et huile

88052000_002_02

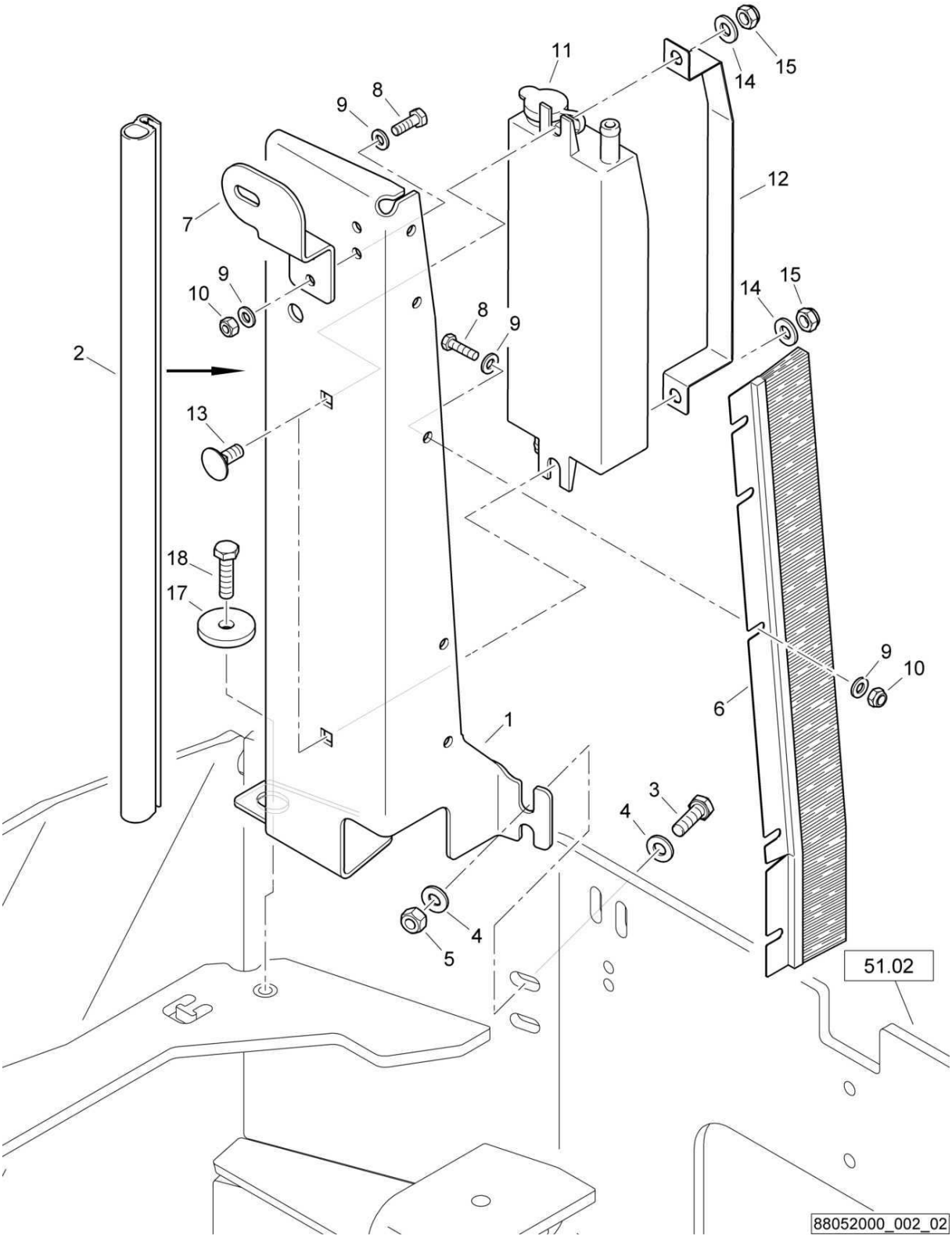

Radiator, water and oil
Kühler, Wasser und Öl
Radiateur, eau et huile

88052000 1001 1

BOMAG FAYAT GROUP

Pos. Pos. Pos.	Part no. Teilenr. No.piece	Qty. Menge Qte.	Description	Benennung	Designation
1	88052034	1	Baffle	Schottblech	Tôle
2	00652043	0,50 m	Sealing section	Dichtungsprofil	Joint d'étanchéité profilé
3	07140834	2	Hexagon bolt	Sechskantschraube	Vis à tête hexagonale
4	08510817	4	Washer	Scheibe	Disque
5	08130813	2	Safety nut	Sechskantmutter selb.sich	Ecrou de sûreté
6	88052040	1	Sealing brush	Abdichtbürste	Brosse d'étanchéité
7	88052039	1	Holder	Halter	Support
8	07140626	7	Hexagon bolt	Sechskantschraube	Vis à tête hexagonale
9	08751064	14	Spring washer	Spannscheibe	Rondelle tendeuse
10	08130611	7	Safety nut	Sechskantmutter selb.sich	Ecrou de sûreté
11	88012031	1	Compensation tank	Ausgleichbehälter	Réservoir de compensation
12	88012032	1	Holder	Halter	Support
13	07280801	2	Flat head screw	Flachrundschraube	Vis à tête bombée
14	08510817	2	Washer	Scheibe	Disque
15	08130813	2	Safety nut	Sechskantmutter selb.sich	Ecrou de sûreté
17	69040261	1	Washer	Scheibe	Disque
18	07140842	1	Hexagon bolt	Sechskantschraube	Vis à tête hexagonale

Radiator, water and oil
Kühler, Wasser und Öl
Radiateur, eau et huile

88052000_002_02

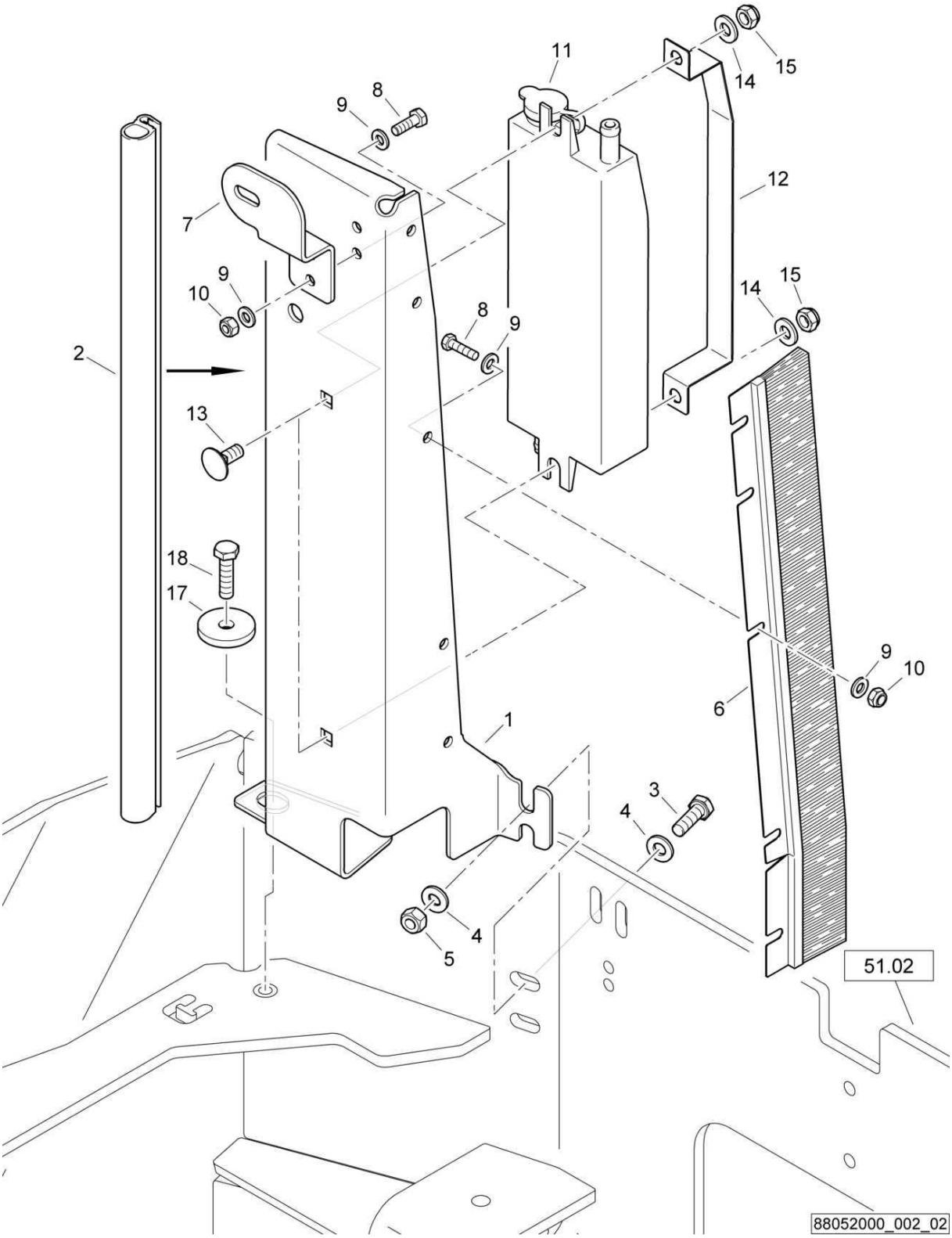

Radiator, water and oil
Kühler, Wasser und Öl
Radiateur, eau et huile

88052000 1001 1

BOMAG FAYAT GROUP

Pos. Pos. Pos.	Part no. Teilenr. No.piece	Qty. Menge Qte.	Description	Benennung	Designation
1	88052034	1	Baffle	Schottblech	Tôle
2	00652043	0,50 m	Sealing section	Dichtungsprofil	Joint d'étanchéité profilé
3	07140834	2	Hexagon bolt	Sechskantschraube	Vis à tête hexagonale
4	08510817	4	Washer	Scheibe	Disque
5	08130813	2	Safety nut	Sechskantmutter selb.sich	Ecrou de sûreté
6	88052040	1	Sealing brush	Abdichtbürste	Brosse d'étanchéité
7	88052039	1	Holder	Halter	Support
8	07140629	7	Hexagon bolt	Sechskantschraube	Vis à tête hexagonale
9	08510612	14	Washer	Scheibe	Disque
10	08130611	7	Safety nut	Sechskantmutter selb.sich	Ecrou de sûreté
11	88012031	1	Compensation tank	Ausgleichbehälter	Réservoir de compensation
12	88012032	1	Holder	Halter	Support
13	07280801	2	Flat head screw	Flachrundschraube	Vis à tête bombée
14	08510817	2	Washer	Scheibe	Disque
15	08130813	2	Safety nut	Sechskantmutter selb.sich	Ecrou de sûreté
17	69040261	1	Washer	Scheibe	Disque
18	07140842	1	Hexagon bolt	Sechskantschraube	Vis à tête hexagonale

Radiator, water and oil
Kühler, Wasser und Öl
Radiateur, eau et huile

88052000_002_01

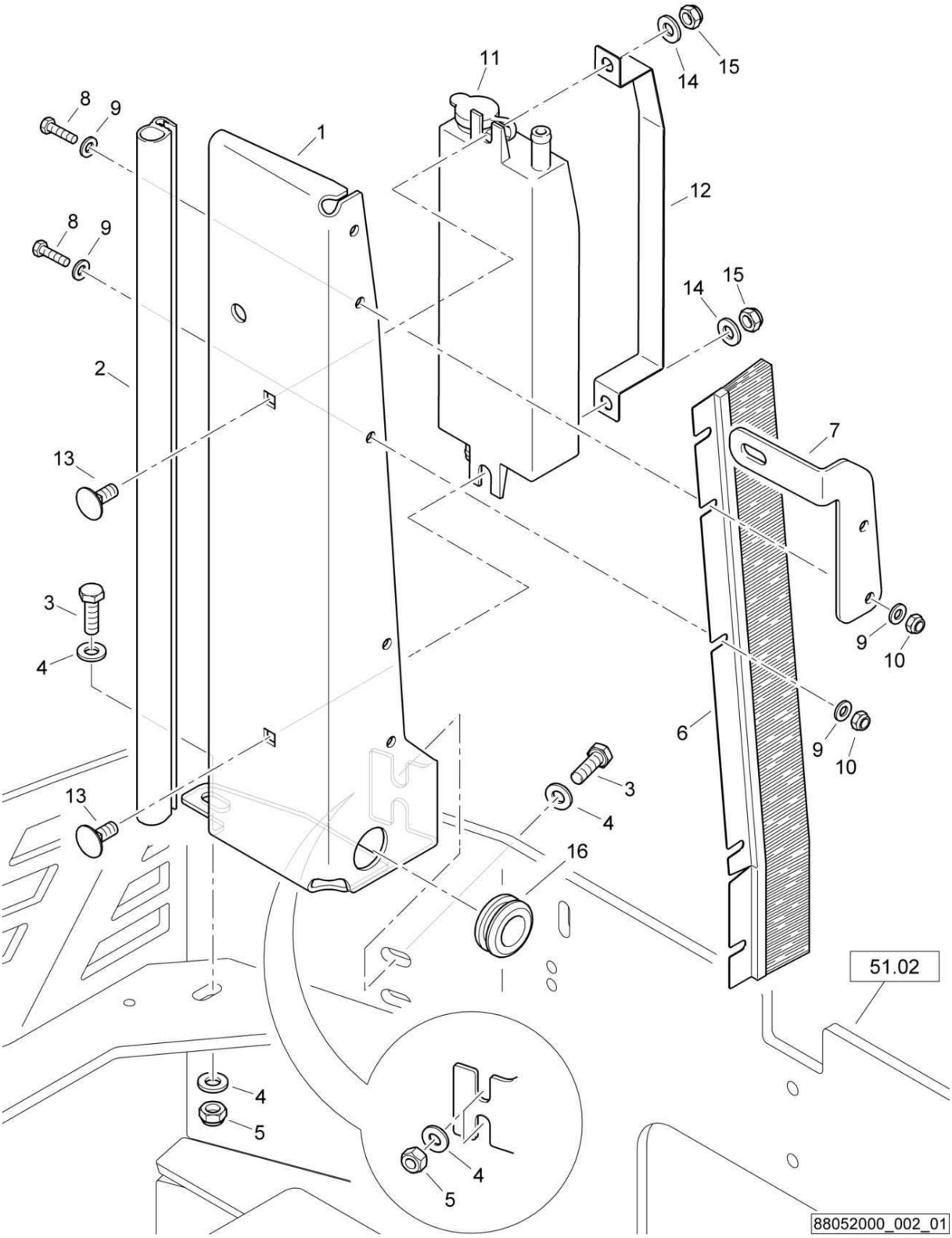

Radiator, water and oil
Kühler, Wasser und Öl
Radiateur, eau et huile

88052000 1001 1

BOMAG FAYAT GROUP

Pos. Pos. Pos.	Part no. Teilenr. No.piece	Qty. Menge Qte.	Description	Benennung	Designation
1	88052009	1	Baffle	Schottblech	Tôle
2	00652043	0,50 m	Sealing section	Dichtungsprofil	Joint d'étanchéité profilé
3	07140834	3	Hexagon bolt	Sechskantschraube	Vis à tête hexagonale
4	08510817	6	Washer	Scheibe	Disque
5	08130813	3	Safety nut	Sechskantmutter selb.sich	Ecrou de sûreté
6	95881311	1	Sealing brush	Abdichtbürste	Brosse d'étanchéité
7	95881363	1	Holder	Halter	Support
8	07140629	5	Hexagon bolt	Sechskantschraube	Vis à tête hexagonale
9	08510612	10	Washer	Scheibe	Disque
10	08130611	5	Safety nut	Sechskantmutter selb.sich	Ecrou de sûreté
11	88012031	1	Compensation tank	Ausgleichbehälter	Réservoir de compensation
12	88012032	1	Holder	Halter	Support
13	07280801	2	Flat head screw	Flachrundschraube	Vis à tête bombée
14	08510817	2	Washer	Scheibe	Disque
15	08130813	2	Safety nut	Sechskantmutter selb.sich	Ecrou de sûreté
16	05756077	1	Wall duct	Durchführungstülle	Douille de traversee

Radiator, water and oil
Kühler, Wasser und Öl
Radiateur, eau et huile

88052100_003_01

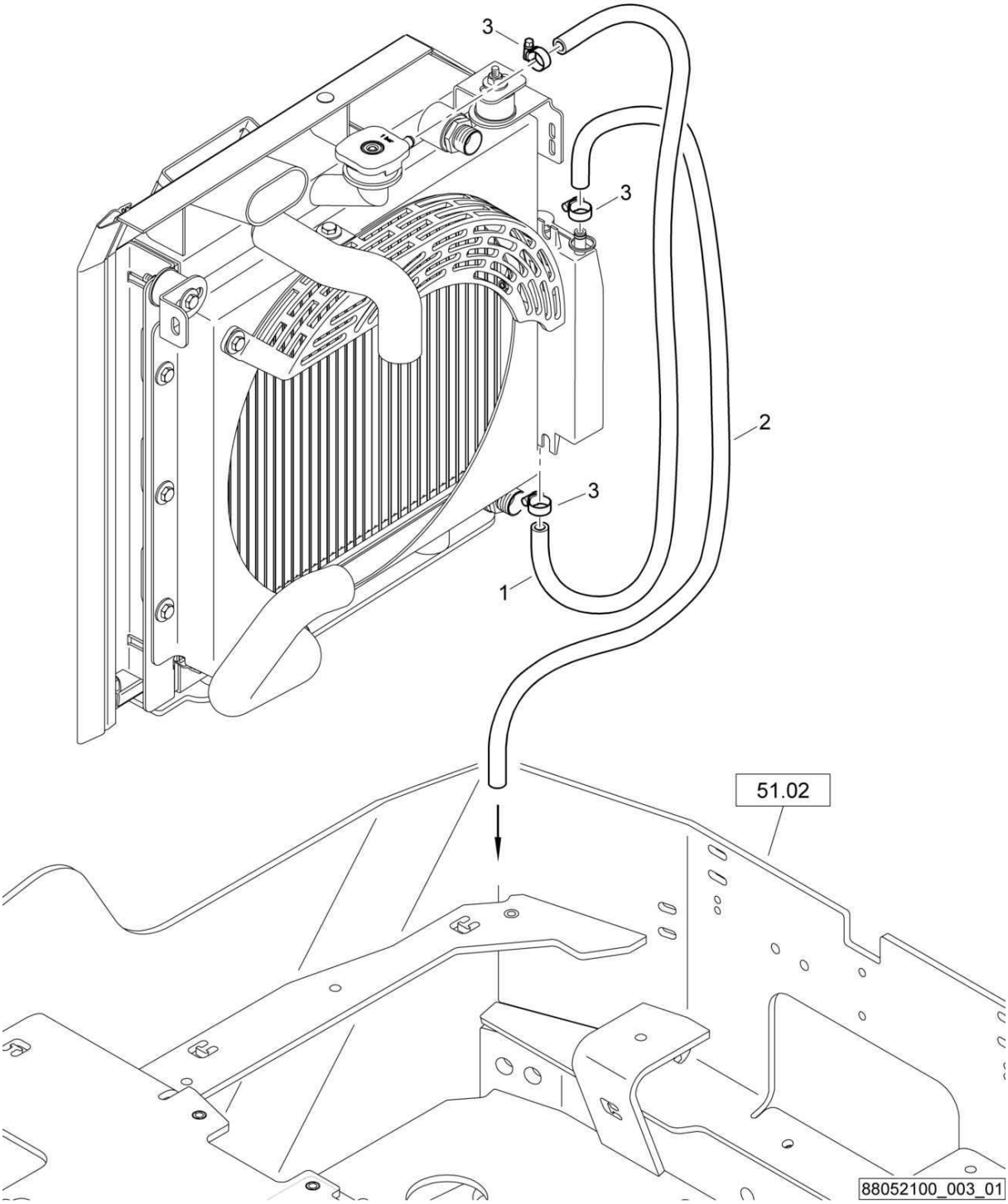

Radiator, water and oil
Kühler, Wasser und Öl
Radiateur, eau et huile

88052100 1001 1

BOMAG FAYAT GROUP

Pos. Pos. Pos.	Part no. Teilenr. No.piece	Qty. Menge Qte.	Description	Benennung	Designation
1	00664011	10,0 dm	Hose	Schlauch	Tuyau
2	00664011	10,0 dm	Hose	Schlauch	Tuyau
3	05552402	3	Hose clip	Schlauchschelle	Collier pour tuyau

Radiator, water and oil
Kühler, Wasser und Öl
Radiateur, eau et huile

88052100_003_00

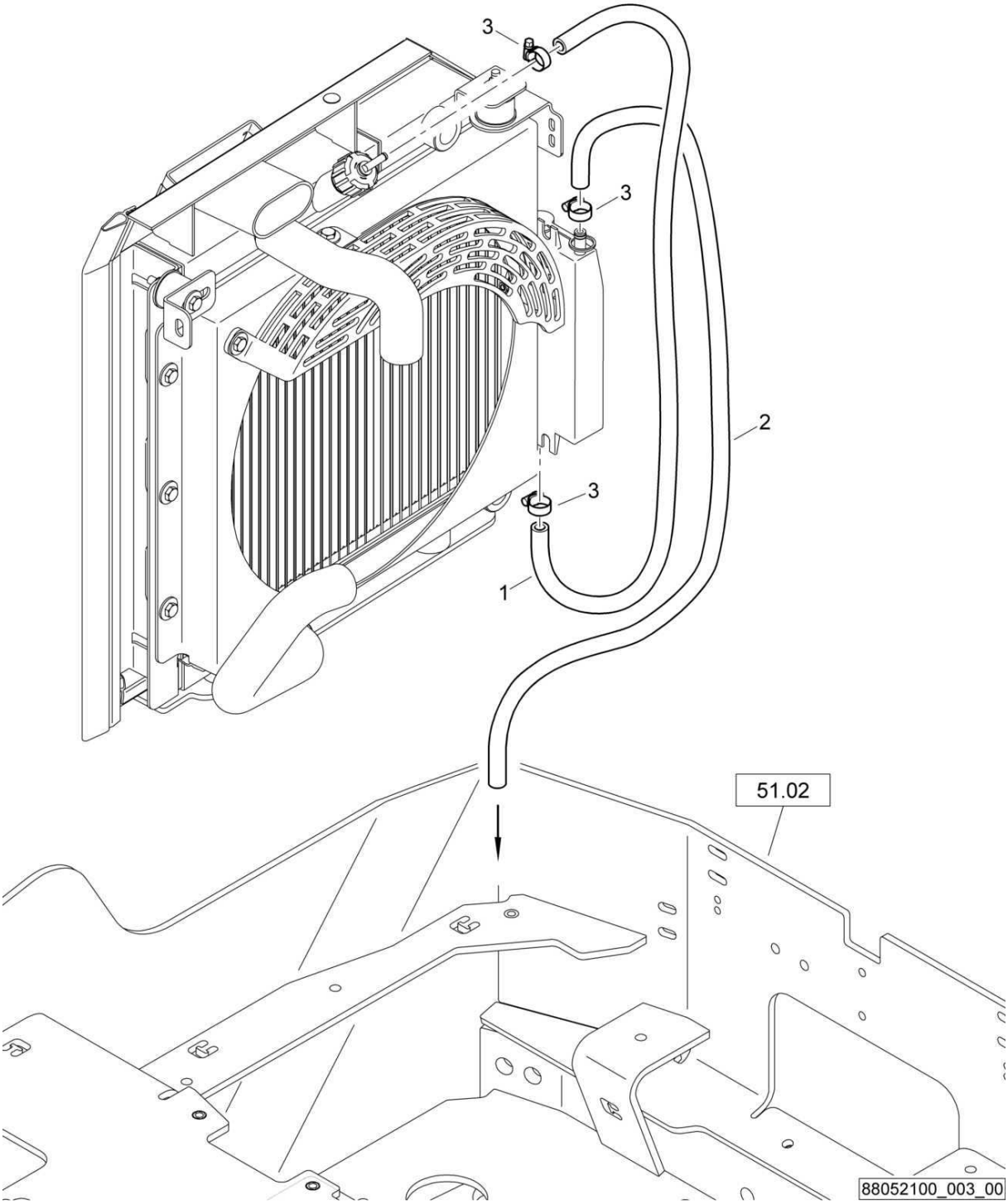

Radiator, water and oil
Kühler, Wasser und Öl
Radiateur, eau et huile

88052100 1001 1

Pos. Pos. Pos.	Part no. Teilenr. No.piece	Qty. Menge Qte.	Description	Benennung	Designation
1	00664011	10,0 dm	Hose	Schlauch	Tuyau
2	00664011	10,0 dm	Hose	Schlauch	Tuyau
3	05552402	3	Hose clip	Schlauchschelle	Collier pour tuyau

Radiator, water and oil
Kühler, Wasser und Öl
Radiateur, eau et huile

88052000_003_02

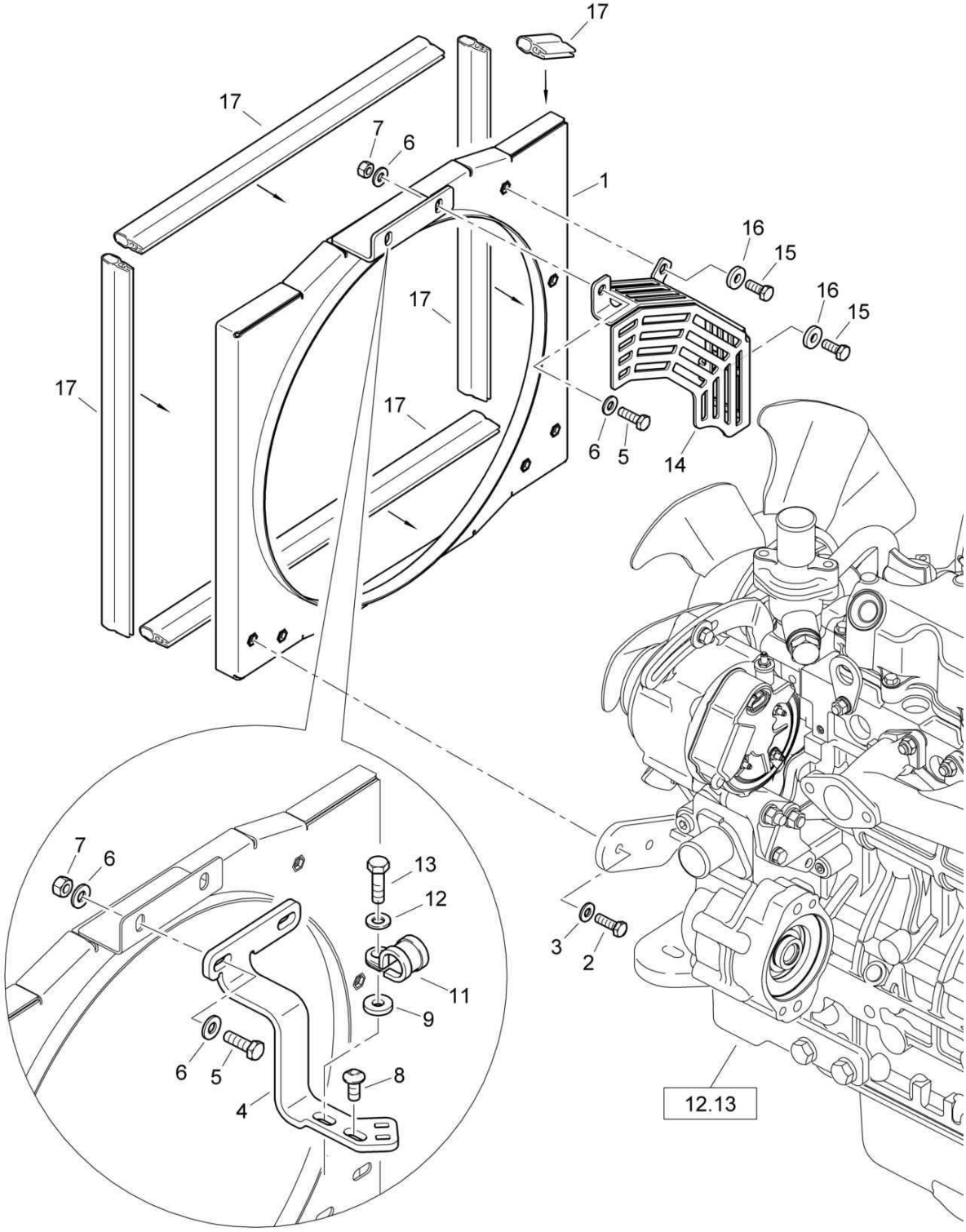

88052000_003_02

Radiator, water and oil
Kühler, Wasser und Öl
Radiateur, eau et huile

88052000 1001 1

Pos. Pos. Pos.	Part no. Teilenr. No.piece	Qty. Menge Qte.	Description	Benennung	Designation
1	88052030	1	Air box	Hutze	Ouïes de ventilation
2	07140834	4	Hexagon bolt	Sechskantschraube	Vis à tête hexagonale
3	08590820	4	Washer	Scheibe	Disque
4	88052041	1	Holder	Halter	Support
5	07140842	2	Hexagon bolt	Sechskantschraube	Vis à tête hexagonale
6	08590820	4	Washer	Scheibe	Disque
7	08130813	2	Safety nut	Sechskantmutter selb.sich	Ecrou de sûreté
8	07210896	1	Pens head screw	Linsenschraube	Vis à tête cylindrique bombée
9	08590820	1	Washer	Scheibe	Disque
11	05551911	1	Tube clamp	Rohrschelle	Collier de tuyau
12	08752084	1	Spring washer	Spannscheibe	Rondelle tendeuse
13	07140842	1	Hexagon bolt	Sechskantschraube	Vis à tête hexagonale
14	88052026	1	Protective grill	Schutzgitter	Grille de protection
15	07140824	2	Hexagon bolt	Sechskantschraube	Vis à tête hexagonale
16	08752084	2	Spring washer	Spannscheibe	Rondelle tendeuse
17	00652060	1,75 m	Sealing section	Dichtungsprofil	Joint d'étanchéité profilé

Radiator, water and oil
Kühler, Wasser und Öl
Radiateur, eau et huile

88052000_003_02

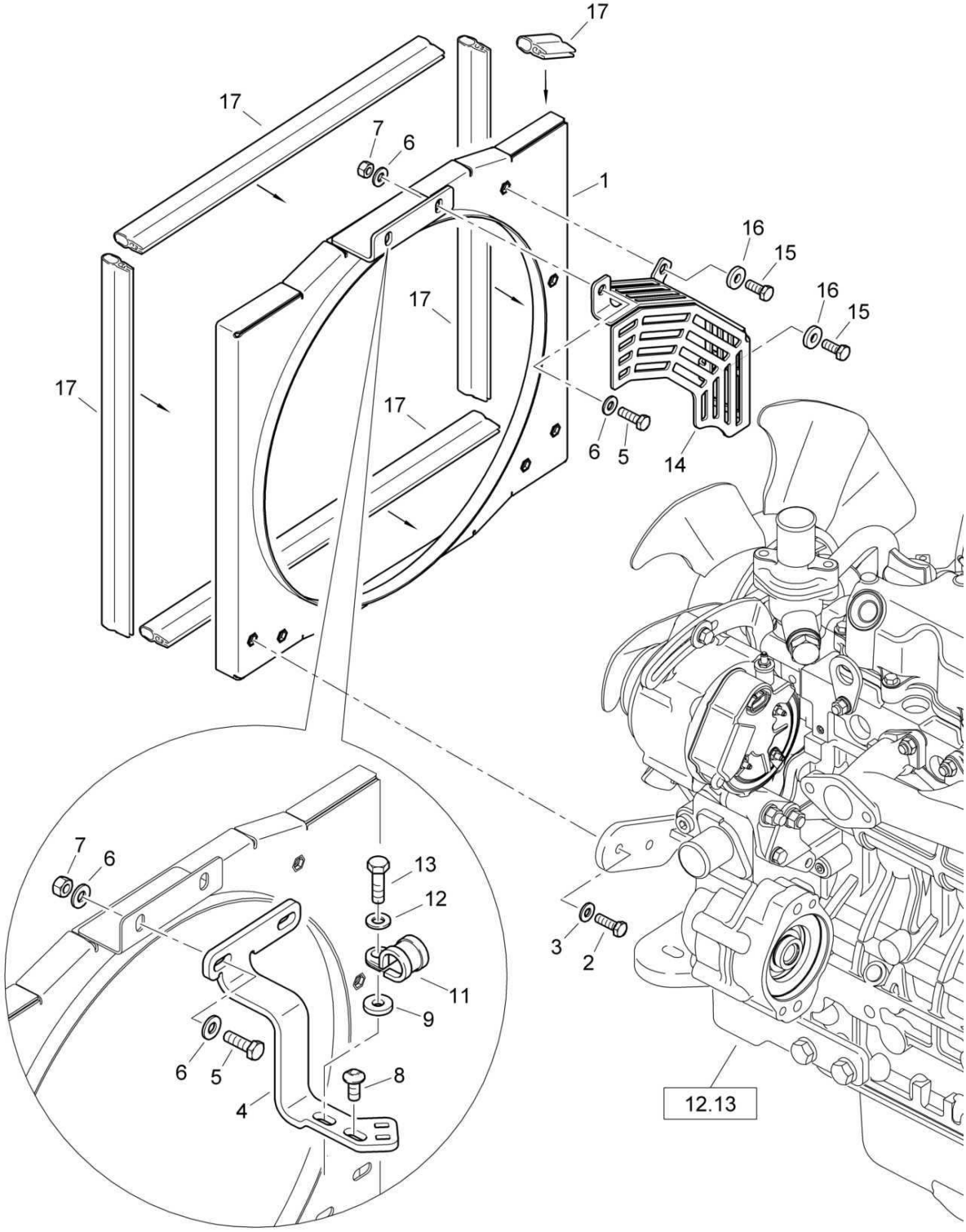

88052000_003_02

Radiator, water and oil
Kühler, Wasser und Öl
Radiateur, eau et huile

88052000 1001 1

Pos. Pos. Pos.	Part no. Teilenr. No.piece	Qty. Menge Qte.	Description	Benennung	Designation
1	88052030	1	Air box	Hutze	Ouïes de ventilation
2	07140834	4	Hexagon bolt	Sechskantschraube	Vis à tête hexagonale
3	08590820	4	Washer	Scheibe	Disque
4	88052041	1	Holder	Halter	Support
5	07140834	2	Hexagon bolt	Sechskantschraube	Vis à tête hexagonale
6	08752084	4	Spring washer	Spannscheibe	Rondelle tendeuse
7	08130813	2	Safety nut	Sechskantmutter selb.sich	Ecrou de sûreté
8	07210896	1	Pens head screw	Linsenschraube	Vis à tête cylindrique bombée
9	08590820	1	Washer	Scheibe	Disque
11	05551914	1	Tube clamp	Rohrschelle	Collier de tuyau
12	08752084	1	Spring washer	Spannscheibe	Rondelle tendeuse
13	07140842	1	Hexagon bolt	Sechskantschraube	Vis à tête hexagonale
14	88052026	1	Protective grill	Schutzgitter	Grille de protection
15	07140824	2	Hexagon bolt	Sechskantschraube	Vis à tête hexagonale
16	08590820	2	Washer	Scheibe	Disque
17	00652060	1,75 m	Sealing section	Dichtungsprofil	Joint d'étanchéité profilé

Radiator, water and oil
Kühler, Wasser und Öl
Radiateur, eau et huile

88052000_003_01

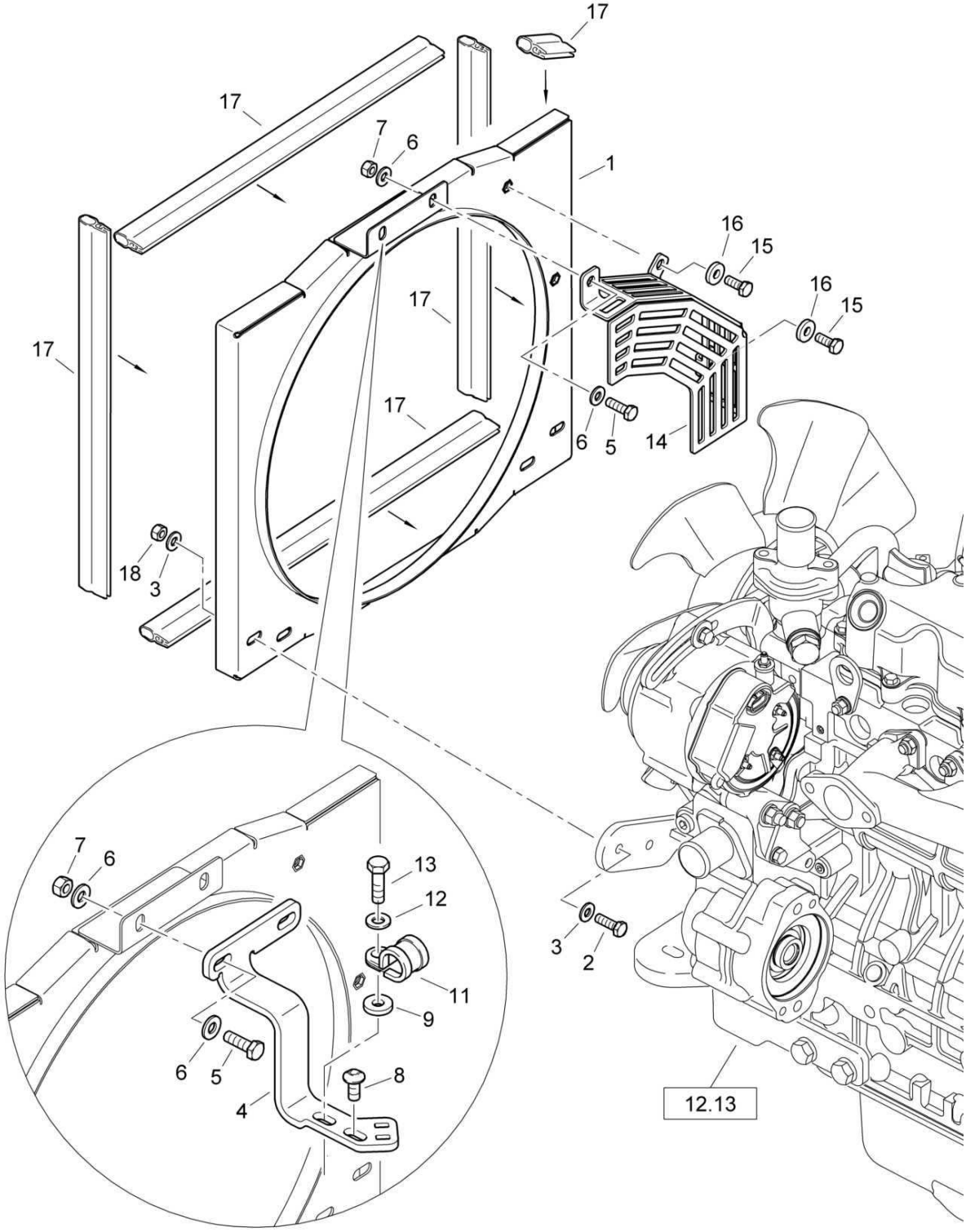

Radiator, water and oil
Kühler, Wasser und Öl
Radiateur, eau et huile

88052000 1001 1

BOMAG FAYAT GROUP

Pos. Pos. Pos.	Part no. Teilenr. No.piece	Qty. Menge Qte.	Description	Benennung	Designation
1	88052025	1	Air box	Hutze	Ouïes de ventilation
2	07140834	4	Hexagon bolt	Sechskantschraube	Vis à tête hexagonale
3	08752084	8	Spring washer	Spannscheibe	Rondelle tendeuse
4	88052006	1	Holder	Halter	Support
5	07140834	2	Hexagon bolt	Sechskantschraube	Vis à tête hexagonale
6	08752084	4	Spring washer	Spannscheibe	Rondelle tendeuse
7	08130813	2	Safety nut	Sechskantmutter selb.sich	Ecrou de sûreté
8	07210896	1	Pens head screw	Linsenschraube	Vis à tête cylindrique bombée
9	08590820	1	Washer	Scheibe	Disque
11	05551914	1	Tube clamp	Rohrschelle	Collier de tuyau
12	08752084	1	Spring washer	Spannscheibe	Rondelle tendeuse
13	07140842	1	Hexagon bolt	Sechskantschraube	Vis à tête hexagonale
14	88052016	1	Protective grill	Schutzgitter	Grille de protection
15	07140824	2	Hexagon bolt	Sechskantschraube	Vis à tête hexagonale
16	08590820	2	Washer	Scheibe	Disque
17	00652060	1,75 m	Sealing section	Dichtungsprofil	Joint d'étanchéité profilé
18	08130813	4	Safety nut	Sechskantmutter selb.sich	Ecrou de sûreté

Radiator, water and oil
Kühler, Wasser und Öl
Radiateur, eau et huile

88052000_004_03

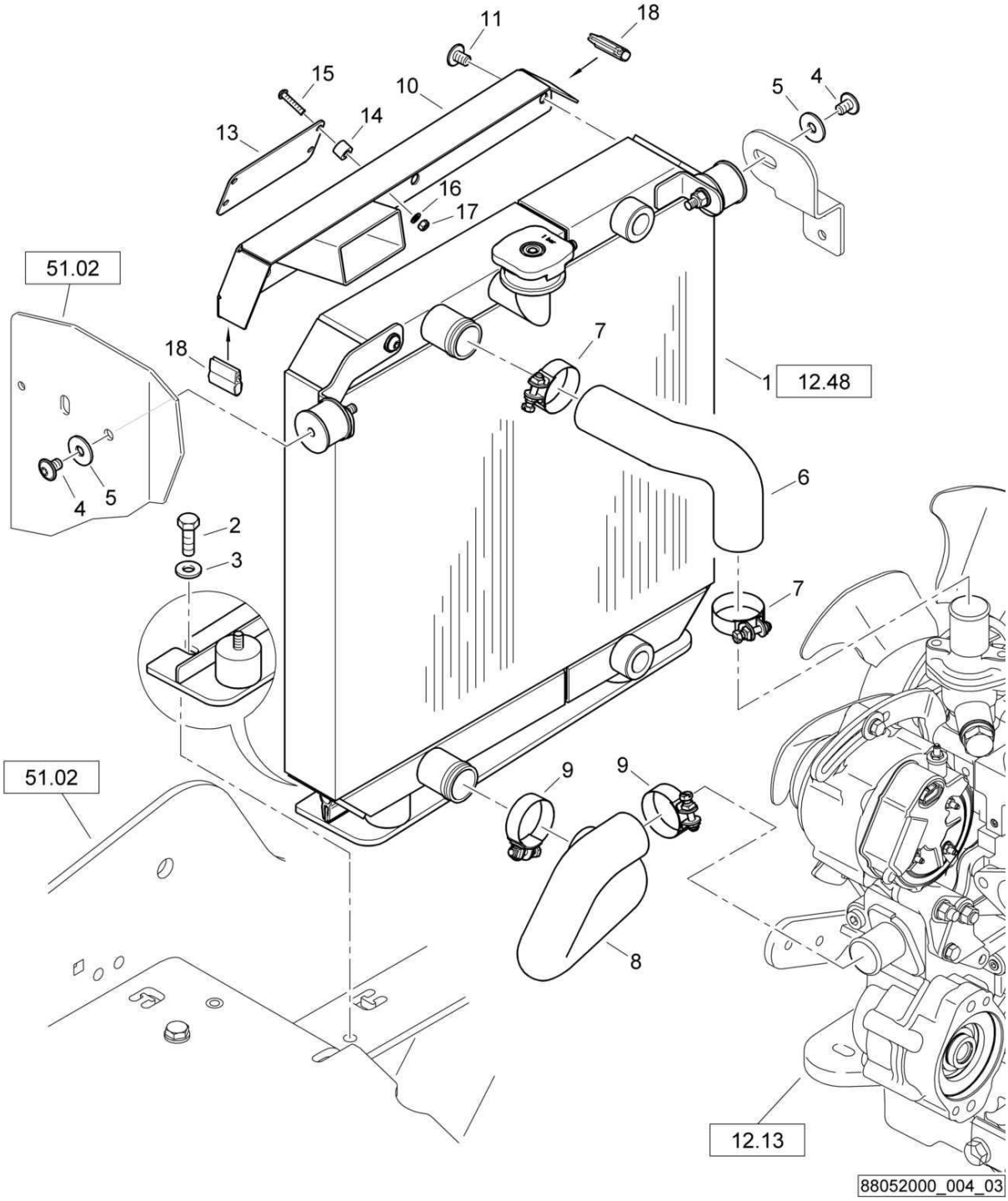

Radiator, water and oil
Kühler, Wasser und Öl
Radiateur, eau et huile

88052000 1001 1

Pos. Pos. Pos.	Part no. Teilenr. No.piece	Qty. Menge Qte.	Description	Benennung	Designation
1	88052022	1	Radiator, assembled	Kühler, montiert	Radiateur, assemblé
2	07141027	2	Hexagon bolt	Sechskantschraube	Vis à tête hexagonale
3	08501028	2	Washer	Scheibe	Disque
4	07210819	2	Pens head screw	Linsenschraube	Vis à tête cylindrique bombée
5	08621084	2	Washer	Scheibe	Disque
6	88052052	1	Cooler hose	Kühlerschlauch	Tuyau de radiateur
7	05552406	2	Hose clip	Schlauchschelle	Collier pour tuyau
8	88052053	1	Cooler hose	Kühlerschlauch	Tuyau de radiateur
9	05552406	2	Hose clip	Schlauchschelle	Collier pour tuyau
10	88052031	1	Baffle	Schottblech	Tôle
11	07210819	3	Pens head screw	Linsenschraube	Vis à tête cylindrique bombée
13	88052013	1	Baffle	Prallblech	Tôle de rebondissement
14	88052028	4	Sleeve	Hülse	Douille
15	07210520	4	Pens head screw	Linsenschraube	Vis à tête cylindrique bombée
16	08510511	4	Washer	Scheibe	Disque
17	08130508	4	Safety nut	Sechskantmutter selb.sich	Ecrou de sûreté
18	00652060	0,09 m	Sealing section	Dichtungsprofil	Joint d'étanchéité profilé

Radiator, water and oil
Kühler, Wasser und Öl
Radiateur, eau et huile

88052000_004_03

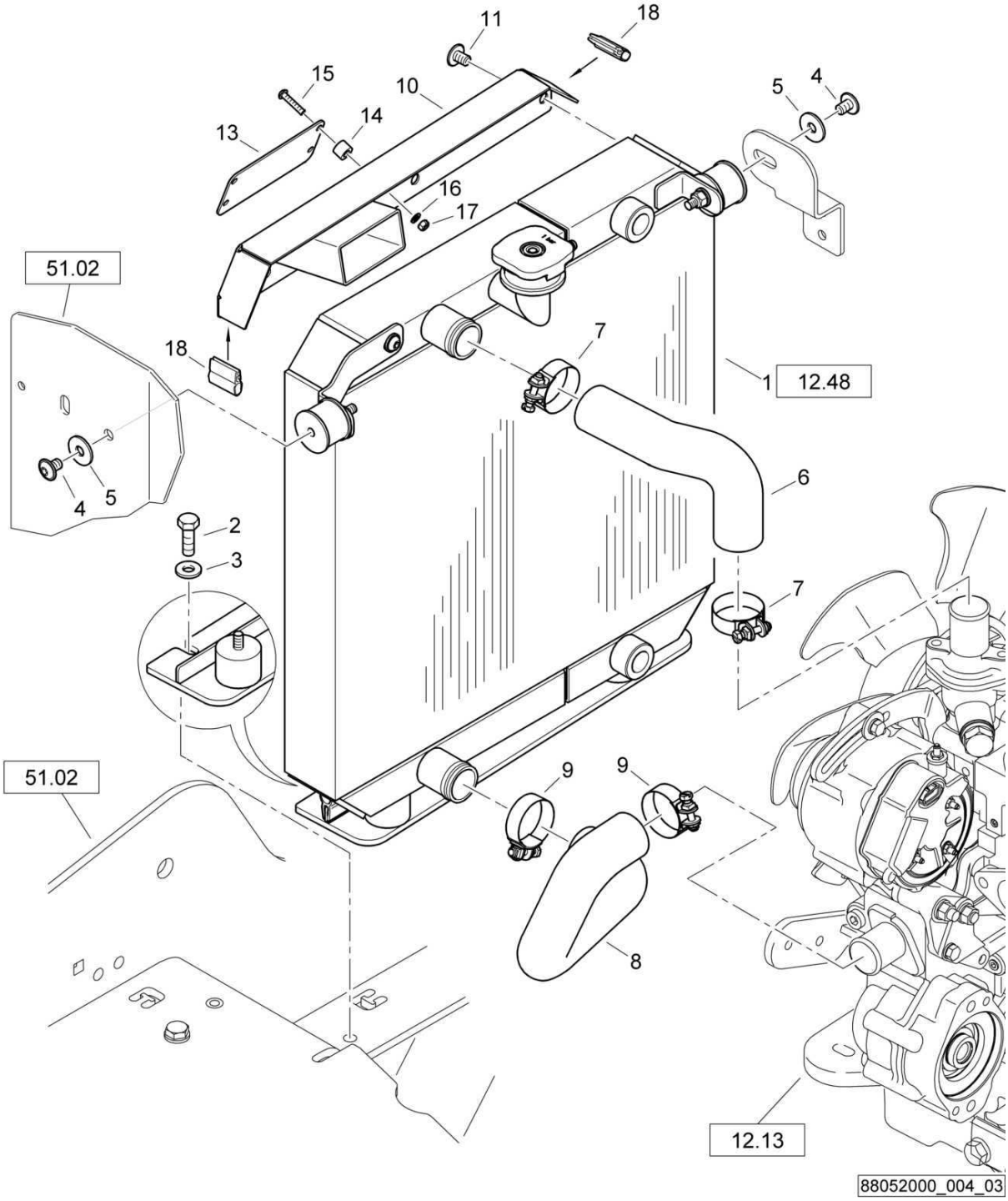

Radiator, water and oil
Kühler, Wasser und Öl
Radiateur, eau et huile

88052000 1001 1

Pos. Pos. Pos.	Part no. Teilenr. No.piece	Qty. Menge Qte.	Description	Benennung	Designation
1	88052022	1	Radiator, assembled	Kühler, montiert	Radiateur, assemblé
2	07141027	2	Hexagon bolt	Sechskantschraube	Vis à tête hexagonale
3	08501028	2	Washer	Scheibe	Disque
4	07210819	2	Pens head screw	Linsenschraube	Vis à tête cylindrique bombée
5	08621084	2	Washer	Scheibe	Disque
6	88012036	1	Cooler hose	Kühlerschlauch	Tuyau de radiateur
7	05552406	2	Hose clip	Schlauchschelle	Collier pour tuyau
8	88012037	1	Cooler hose	Kühlerschlauch	Tuyau de radiateur
9	05552406	2	Hose clip	Schlauchschelle	Collier pour tuyau
10	88052031	1	Baffle	Schottblech	Tôle
11	07210819	3	Pens head screw	Linsenschraube	Vis à tête cylindrique bombée
13	88052013	1	Baffle	Prallblech	Tôle de rebondissement
14	88052028	4	Sleeve	Hülse	Douille
15	07210520	4	Pens head screw	Linsenschraube	Vis à tête cylindrique bombée
16	08510511	4	Washer	Scheibe	Disque
17	08130508	4	Safety nut	Sechskantmutter selb.sich	Ecrou de sûreté
18	00652060	0,09 m	Sealing section	Dichtungsprofil	Joint d'étanchéité profilé

Radiator, water and oil
Kühler, Wasser und Öl
Radiateur, eau et huile

88052000_004_02

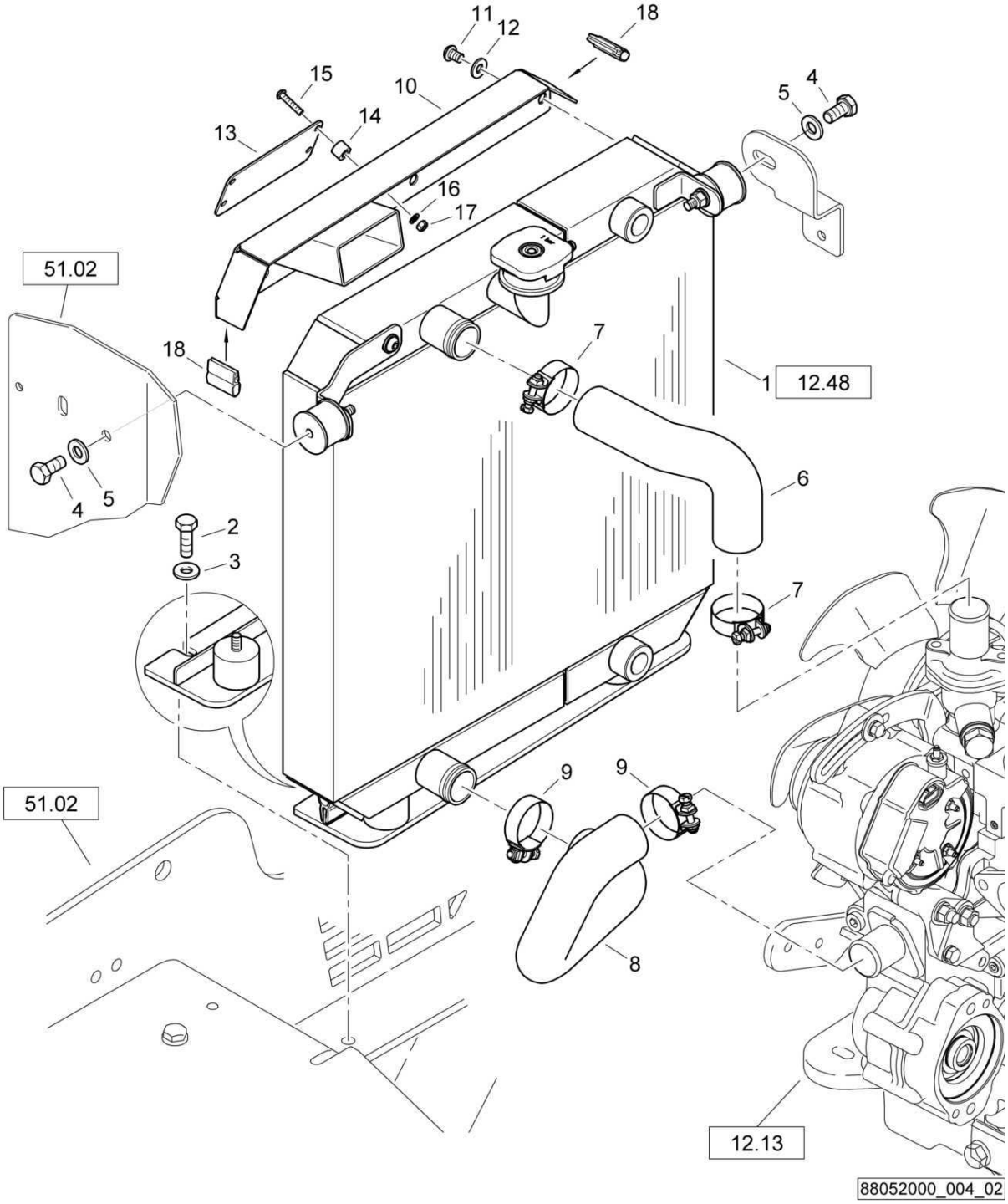

Radiator, water and oil
Kühler, Wasser und Öl
Radiateur, eau et huile

88052000 1001 1

BOMAG FAYAT GROUP

Pos. Pos. Pos.	Part no. Teilenr. No.piece	Qty. Menge Qte.	Description	Benennung	Designation
1	88052022	1	Radiator, assembled	Kühler, montiert	Radiateur, assemblé
2	07141030	2	Hexagon bolt	Sechskantschraube	Vis à tête hexagonale
3	08591025	2	Washer	Scheibe	Disque
4	07140818	2	Hexagon bolt	Sechskantschraube	Vis à tête hexagonale
5	08510817	2	Washer	Scheibe	Disque
6	88012036	1	Cooler hose	Kühlerschlauch	Tuyau de radiateur
7	05552406	2	Hose clip	Schlauchschelle	Collier pour tuyau
8	88012037	1	Cooler hose	Kühlerschlauch	Tuyau de radiateur
9	05552406	2	Hose clip	Schlauchschelle	Collier pour tuyau
10	88052031	1	Baffle	Schottblech	Tôle
11	07210895	3	Pens head screw	Linsenschraube	Vis à tête cylindrique bombée
12	08752084	3	Spring washer	Spannscheibe	Rondelle tendeuse
13	88052013	1	Baffle	Prallblech	Tôle de rebondissement
14	88052028	4	Sleeve	Hülse	Douille
15	07210520	4	Pens head screw	Linsenschraube	Vis à tête cylindrique bombée
16	08510511	4	Washer	Scheibe	Disque
17	08130508	4	Safety nut	Sechskantmutter selb.sich	Ecrou de sûreté
18	00652060	0,09 m	Sealing section	Dichtungsprofil	Joint d'étanchéité profilé

S/N 101880211030 ▶ S/N 101880211272

Radiator, water and oil
Kühler, Wasser und Öl
Radiateur, eau et huile

88052000_004_02

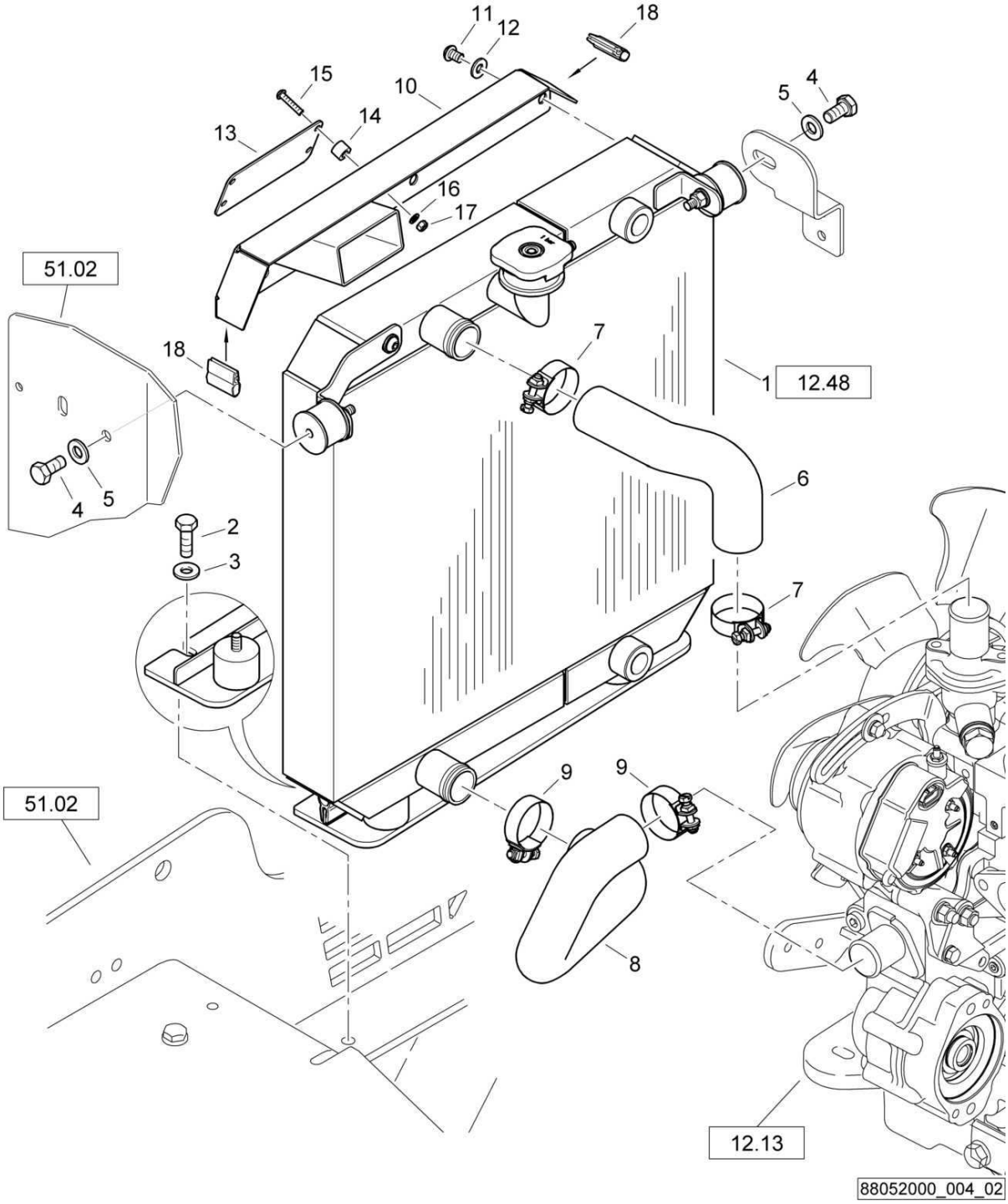

Radiator, water and oil
Kühler, Wasser und Öl
Radiateur, eau et huile

88052000 1001 1

BOMAG FAYAT GROUP

Pos. Pos. Pos.	Part no. Teilenr. No.piece	Qty. Menge Qte.	Description	Benennung	Designation
1	88052022	1	Radiator, assembled	Kühler, montiert	Radiateur, assemblé
2	07141030	2	Hexagon bolt	Sechskantschraube	Vis à tête hexagonale
3	08591025	2	Washer	Scheibe	Disque
4	07140818	2	Hexagon bolt	Sechskantschraube	Vis à tête hexagonale
5	08510817	2	Washer	Scheibe	Disque
6	88012036	1	Cooler hose	Kühlerschlauch	Tuyau de radiateur
7	05551435	2	Hose clip	Schlauchschelle	Collier pour tuyau
8	88012037	1	Cooler hose	Kühlerschlauch	Tuyau de radiateur
9	05551435	2	Hose clip	Schlauchschelle	Collier pour tuyau
10	88052031	1	Baffle	Schottblech	Tôle
11	07210895	3	Pens head screw	Linsenschraube	Vis à tête cylindrique bombée
12	08752084	3	Spring washer	Spannscheibe	Rondelle tendeuse
13	88052013	1	Baffle	Prallblech	Tôle de rebondissement
14	88052028	4	Sleeve	Hülse	Douille
15	07210520	4	Pens head screw	Linsenschraube	Vis à tête cylindrique bombée
16	08510511	4	Washer	Scheibe	Disque
17	08130508	4	Safety nut	Sechskantmutter selb.sich	Ecrou de sûreté
18	00652060	0,09 m	Sealing section	Dichtungsprofil	Joint d'étanchéité profilé

Radiator, water and oil
Kühler, Wasser und Öl
Radiateur, eau et huile

88052000_004_01

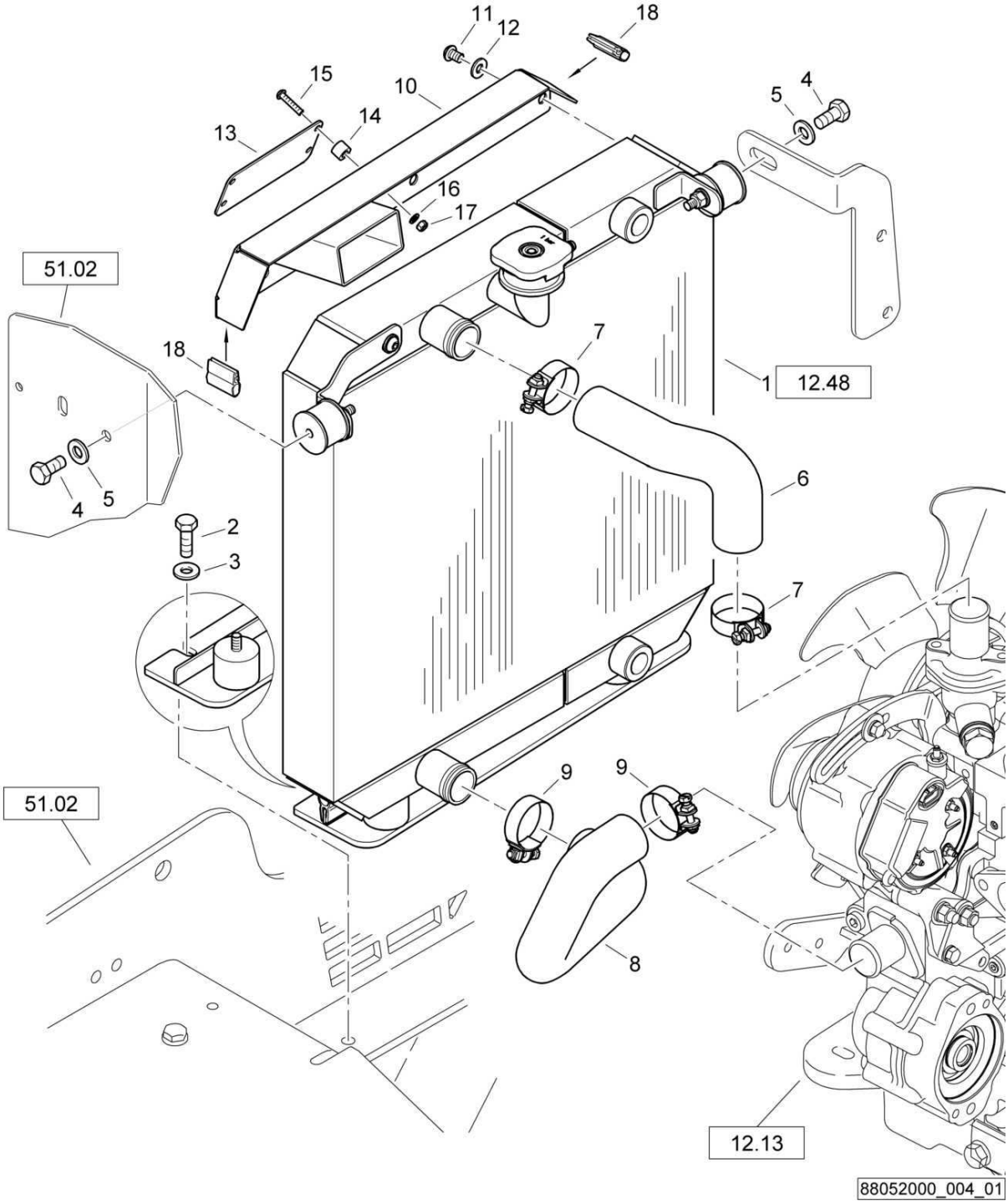

Radiator, water and oil
Kühler, Wasser und Öl
Radiateur, eau et huile

88052000 1001 1

Pos. Pos. Pos.	Part no. Teilenr. No.piece	Qty. Menge Qte.	Description	Benennung	Designation
1	88052022	1	Radiator, assembled	Kühler, montiert	Radiateur, assemblé
2	07141030	2	Hexagon bolt	Sechskantschraube	Vis à tête hexagonale
3	08752106	2	Spring washer	Spannscheibe	Rondelle tendeuse
4	07140818	2	Hexagon bolt	Sechskantschraube	Vis à tête hexagonale
5	08510817	2	Washer	Scheibe	Disque
6	88012036	1	Cooler hose	Kühlerschlauch	Tuyau de radiateur
7	05551435	2	Hose clip	Schlauchschelle	Collier pour tuyau
8	88012037	1	Cooler hose	Kühlerschlauch	Tuyau de radiateur
9	05551435	2	Hose clip	Schlauchschelle	Collier pour tuyau
10	88052015	1	Baffle	Schottblech	Tôle
11	07210895	3	Pens head screw	Linsenschraube	Vis à tête cylindrique bombée
12	08752084	3	Spring washer	Spannscheibe	Rondelle tendeuse
13	88052013	1	Baffle	Prallblech	Tôle de rebondissement
14	68270101	4	Sleeve	Hülse	Douille
15	07210520	4	Pens head screw	Linsenschraube	Vis à tête cylindrique bombée
16	08510511	4	Washer	Scheibe	Disque
17	08130508	4	Safety nut	Sechskantmutter selb.sich	Ecrou de sûreté
18	00652060	0,09 m	Sealing section	Dichtungsprofil	Joint d'étanchéité profilé

S/N 101880211413 ▶ S/N 101880212411

Radiator, water and oil
Kühler, Wasser und Öl
Radiateur, eau et huile

88052000_005_00

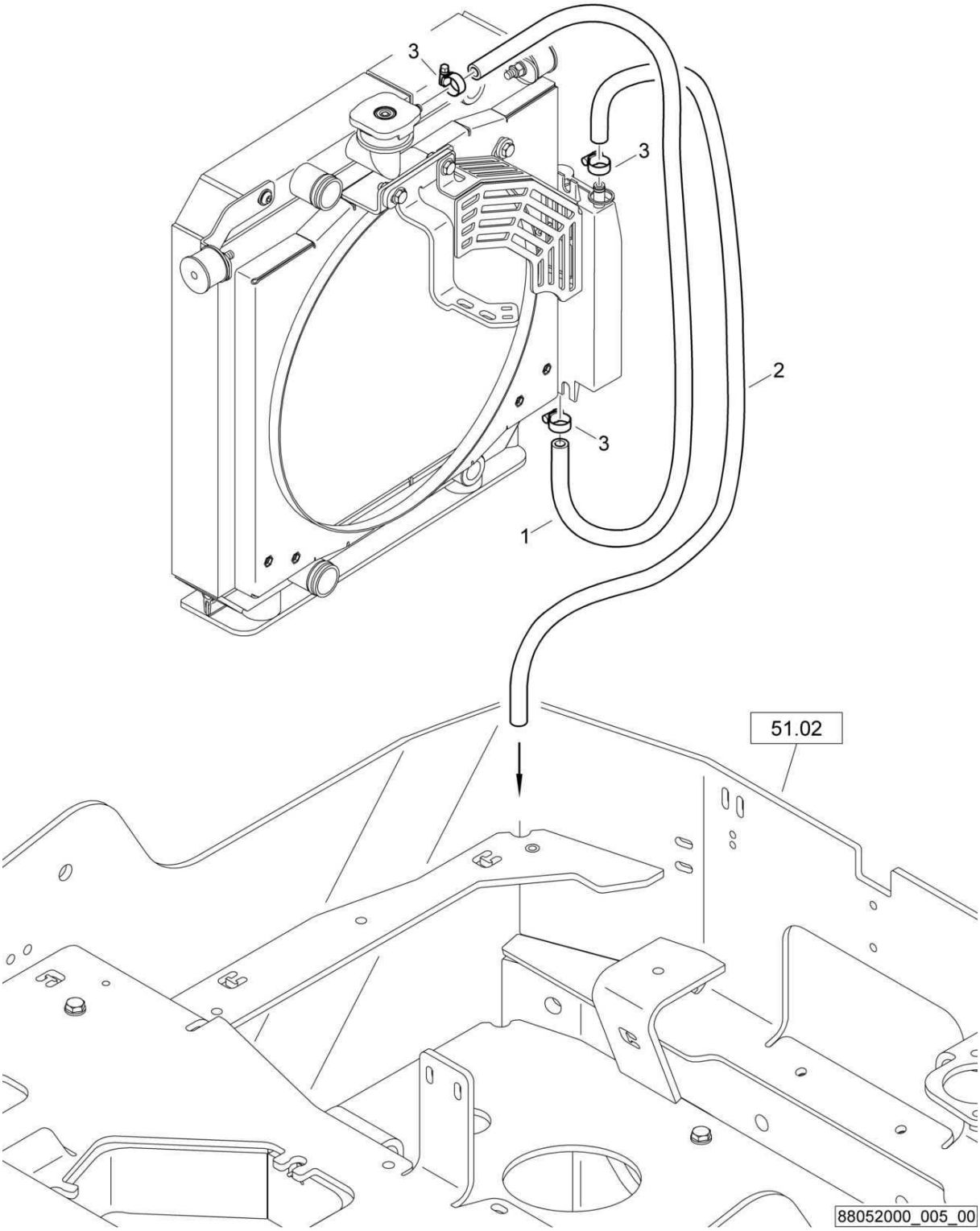

Radiator, water and oil
Kühler, Wasser und Öl
Radiateur, eau et huile

88052000 1001 1

BOMAG FAYAT GROUP

Pos. Pos. Pos.	Part no. Teilenr. No.piece	Qty. Menge Qte.	Description	Benennung	Designation
1	00664011	10,0 dm	Hose	Schlauch	Tuyau
2	00664011	10,0 dm	Hose	Schlauch	Tuyau
3	05552402	3	Hose clip	Schlauchschelle	Collier pour tuyau

S/N 101880211070 ▶ S/N 101880211412

Radiator, water and oil
Kühler, Wasser und Öl
Radiateur, eau et huile

88052000_005_00

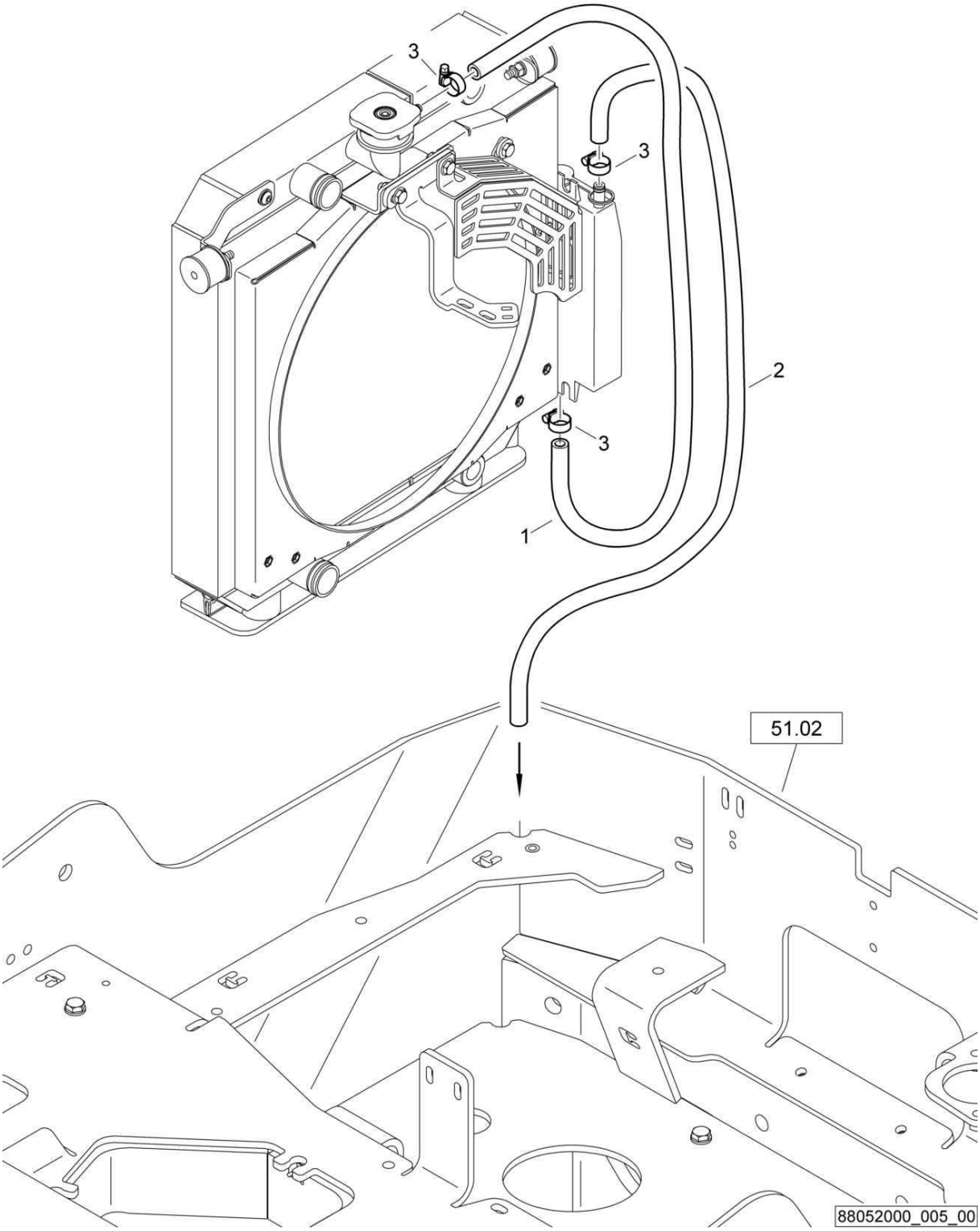

Radiator, water and oil
Kühler, Wasser und Öl
Radiateur, eau et huile

88052000 1001 1

BOMAG FAYAT GROUP

Pos. Pos. Pos.	Part no. Teilenr. No.piece	Qty. Menge Qte.	Description	Benennung	Designation
1	00664011	1,00 dm	Hose	Schlauch	Tuyau
2	00664011	1,00 dm	Hose	Schlauch	Tuyau
3	05552402	3	Hose clip	Schlauchschelle	Collier pour tuyau

S/N 101880212805 ▶

Radiator, assembled
Kühler, montiert
Radiateur, assemblé

88052101_001_01

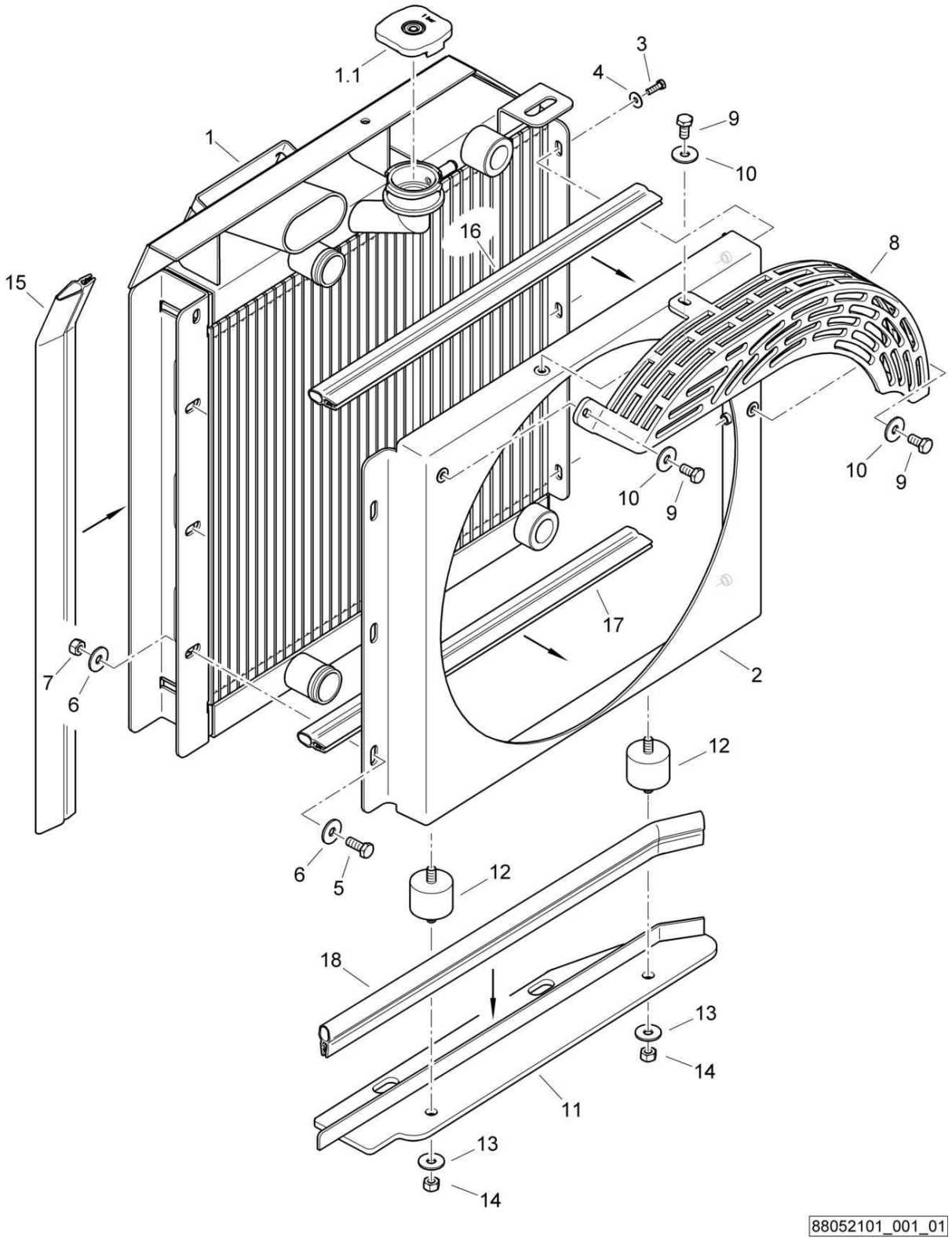

Radiator, assembled
Kühler, montiert
Radiateur, assemblé

88052101 1001 1

BOMAG FAYAT GROUP

Pos. Pos. Pos.	Part no. Teilenr. No.piece	Qty. Menge Qte.	Description	Benennung	Designation
1	88052071	1	Radiator block	Kühlerblock	Bloc de radiateur
1.1	05902963	1	Cover complete	Deckel komplett	Couvercle complet
2	88052062	1	Air box	Hutze	Ouïes de ventilation
3	07140524	3	Hexagon bolt	Sechskantschraube	Vis à tête hexagonale
4	08621000	3	Washer	Scheibe	Disque
5	07140823	3	Hexagon bolt	Sechskantschraube	Vis à tête hexagonale
6	08621084	6	Washer	Scheibe	Disque
7	08130813	3	Safety nut	Sechskantmutter selb.sich	Ecrou de sûreté
8	88052061	1	Protective grill	Schutzgitter	Grille de protection
9	07140815	3	Hexagon bolt	Sechskantschraube	Vis à tête hexagonale
10	08621084	3	Washer	Scheibe	Disque
11	88052064	1	Plate	Blech	Tôle
12	06113452	2	Rubber buffer	Gummipuffer	Amortisseur caoutchouté
13	08621084	2	Washer	Scheibe	Disque
14	08130813	2	Safety nut	Sechskantmutter selb.sich	Ecrou de sûreté
15	00652131	0,62 dm	Sealing section	Dichtungsprofil	Joint d'étanchéité profilé
16	00652060	0,45 dm	Sealing section	Dichtungsprofil	Joint d'étanchéité profilé
17	00652060	0,45 dm	Sealing section	Dichtungsprofil	Joint d'étanchéité profilé
18	00652060	0,50 dm	Sealing section	Dichtungsprofil	Joint d'étanchéité profilé

Radiator, assembled
Kühler, montiert
Radiateur, assemblé

88052101_001_00

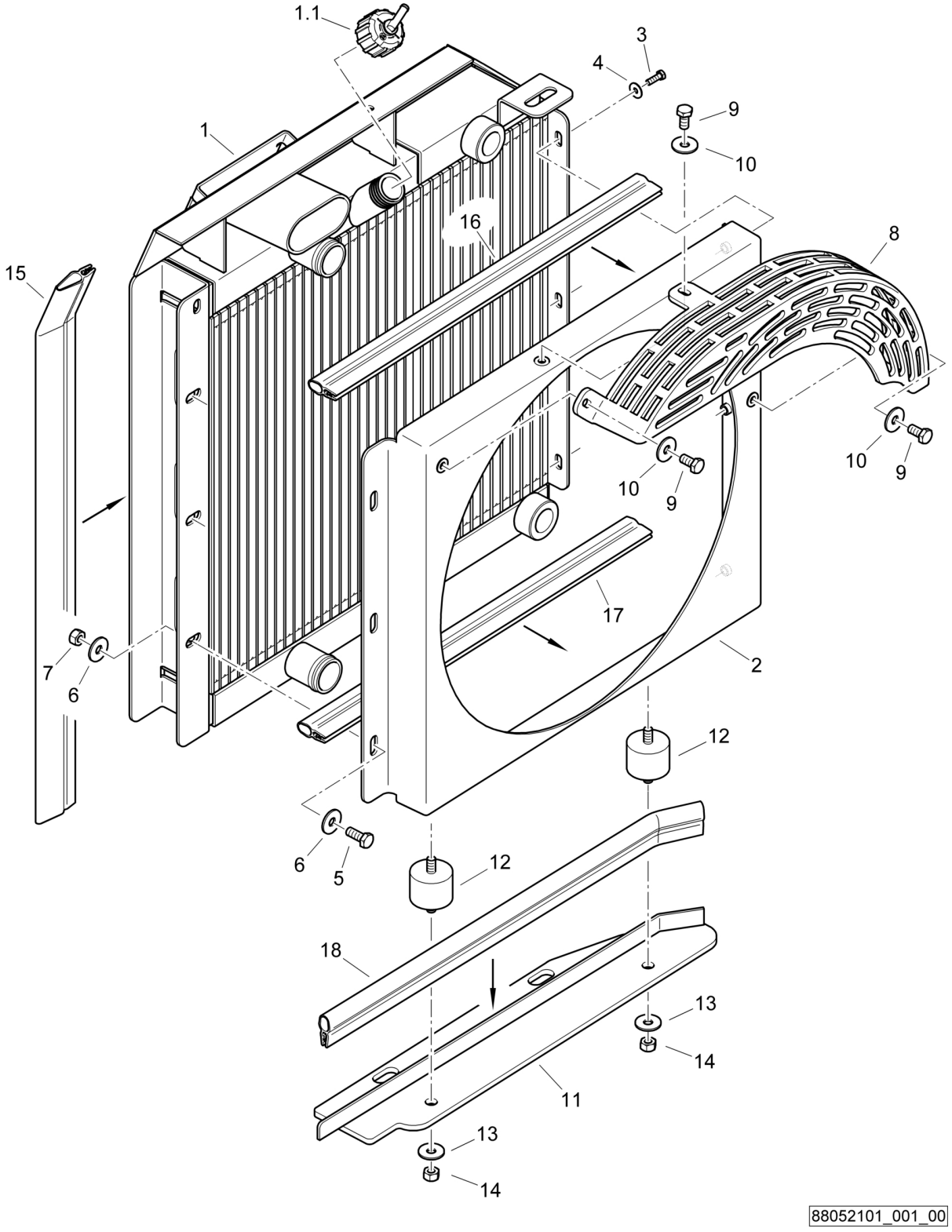

Radiator, assembled
Kühler, montiert
Radiateur, assemblé

88052101 1001 1

BOMAG FAYAT GROUP

Pos. Pos. Pos.	Part no. Teilenr. No.piece	Qty. Menge Qte.	Description	Benennung	Designation
1	88052063	1	Radiator block	Kühlerblock	Bloc de radiateur
1.1	06510425	1	Cover complete	Deckel komplett	Couvercle complet
2	88052062	1	Air box	Hutze	Ouïes de ventilation
3	07140524	3	Hexagon bolt	Sechskantschraube	Vis à tête hexagonale
4	08621000	3	Washer	Scheibe	Disque
5	07140823	3	Hexagon bolt	Sechskantschraube	Vis à tête hexagonale
6	08621084	6	Washer	Scheibe	Disque
7	08130813	3	Safety nut	Sechskantmutter selb.sich	Ecrou de sûreté
8	88052061	1	Protective grill	Schutzgitter	Grille de protection
9	07140815	3	Hexagon bolt	Sechskantschraube	Vis à tête hexagonale
10	08621084	3	Washer	Scheibe	Disque
11	88052064	1	Plate	Blech	Tôle
12	06113452	2	Rubber buffer	Gummipuffer	Amortisseur caoutchouté
13	08621084	2	Washer	Scheibe	Disque
14	08130813	2	Safety nut	Sechskantmutter selb.sich	Ecrou de sûreté
15	00652131	0,62 dm	Sealing section	Dichtungsprofil	Joint d'étanchéité profilé
16	00652060	0,45 dm	Sealing section	Dichtungsprofil	Joint d'étanchéité profilé
17	00652060	0,45 dm	Sealing section	Dichtungsprofil	Joint d'étanchéité profilé
18	00652060	0,50 dm	Sealing section	Dichtungsprofil	Joint d'étanchéité profilé

S/N 101880211413 ▶ S/N 101880212411

Radiator, assembled
Kühler, montiert
Radiateur, assemblé

88052022_000_01

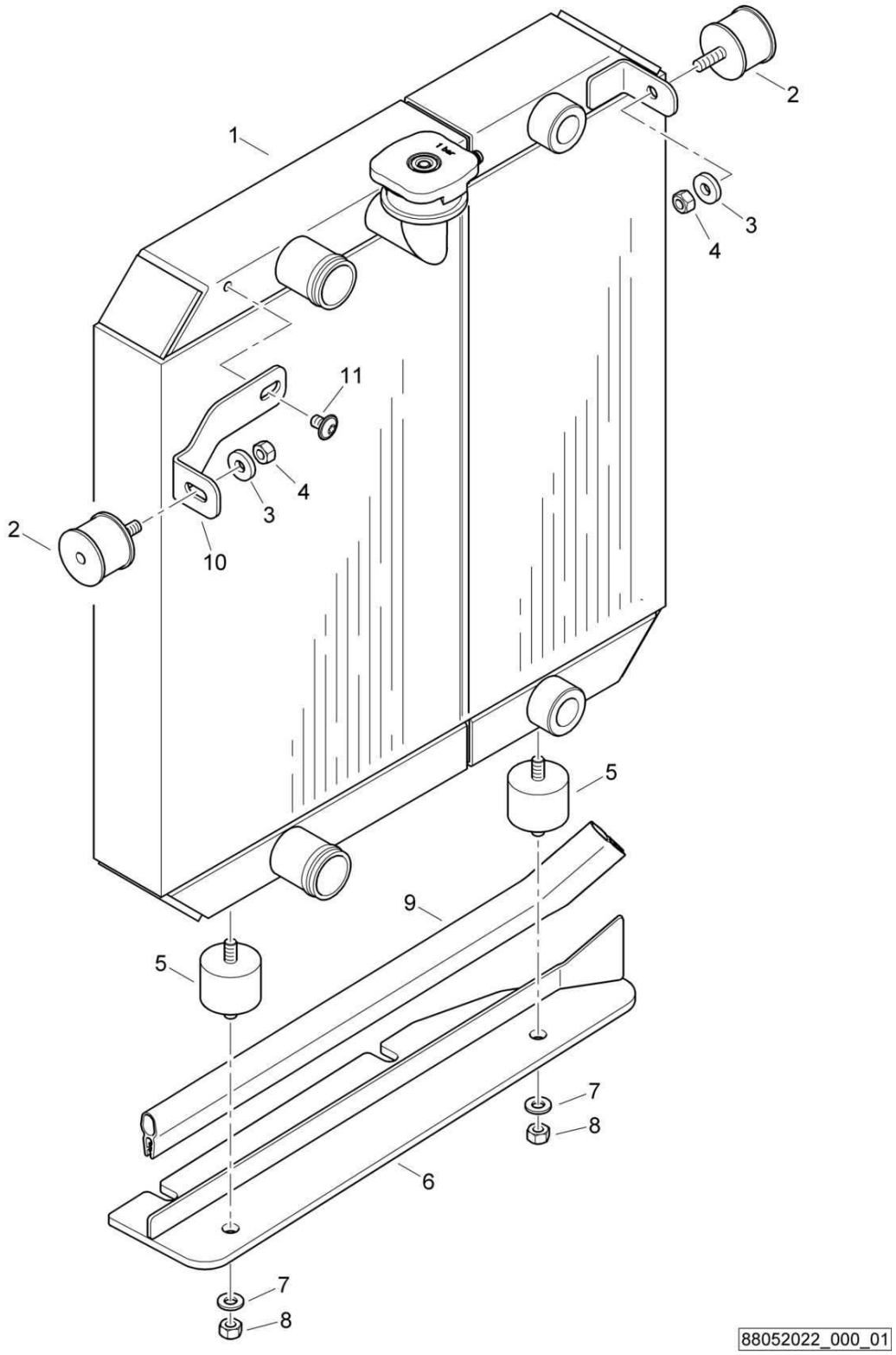

Radiator, assembled
Kühler, montiert
Radiateur, assemblé

88052022 1001 1

BOMAG FAYAT GROUP

Pos. Pos. Pos.	Part no. Teilenr. No.piece	Qty. Menge Qte.	Description	Benennung	Designation
1	88052037	1	Radiator block	Kühlerblock	Bloc de radiateur
2	06124331	2	Rubber buffer	Gummipuffer	Amortisseur caoutchouté
3	08590820	2	Washer	Scheibe	Disque
4	08130813	2	Safety nut	Sechskantmutter selb.sich	Ecrou de sûreté
5	06113452	2	Rubber buffer	Gummipuffer	Amortisseur caoutchouté
6	88052033	1	Plate	Blech	Tôle
7	08752084	2	Spring washer	Spannscheibe	Rondelle tendeuse
8	08110813	2	Hexagon nut	Sechskantmutter	Ecrou hexagonal
9	00652060	0,45 m	Sealing section	Dichtungsprofil	Joint d'étanchéité profilé
10	88052021	1	Holder	Halter	Support
11	07210819	1	Pens head screw	Linsenschraube	Vis à tête cylindrique bombée

S/N 101880211030 ▶ S/N 101880211412

Radiator, assembled
Kühler, montiert
Radiateur, assemblé

88052022_000_00

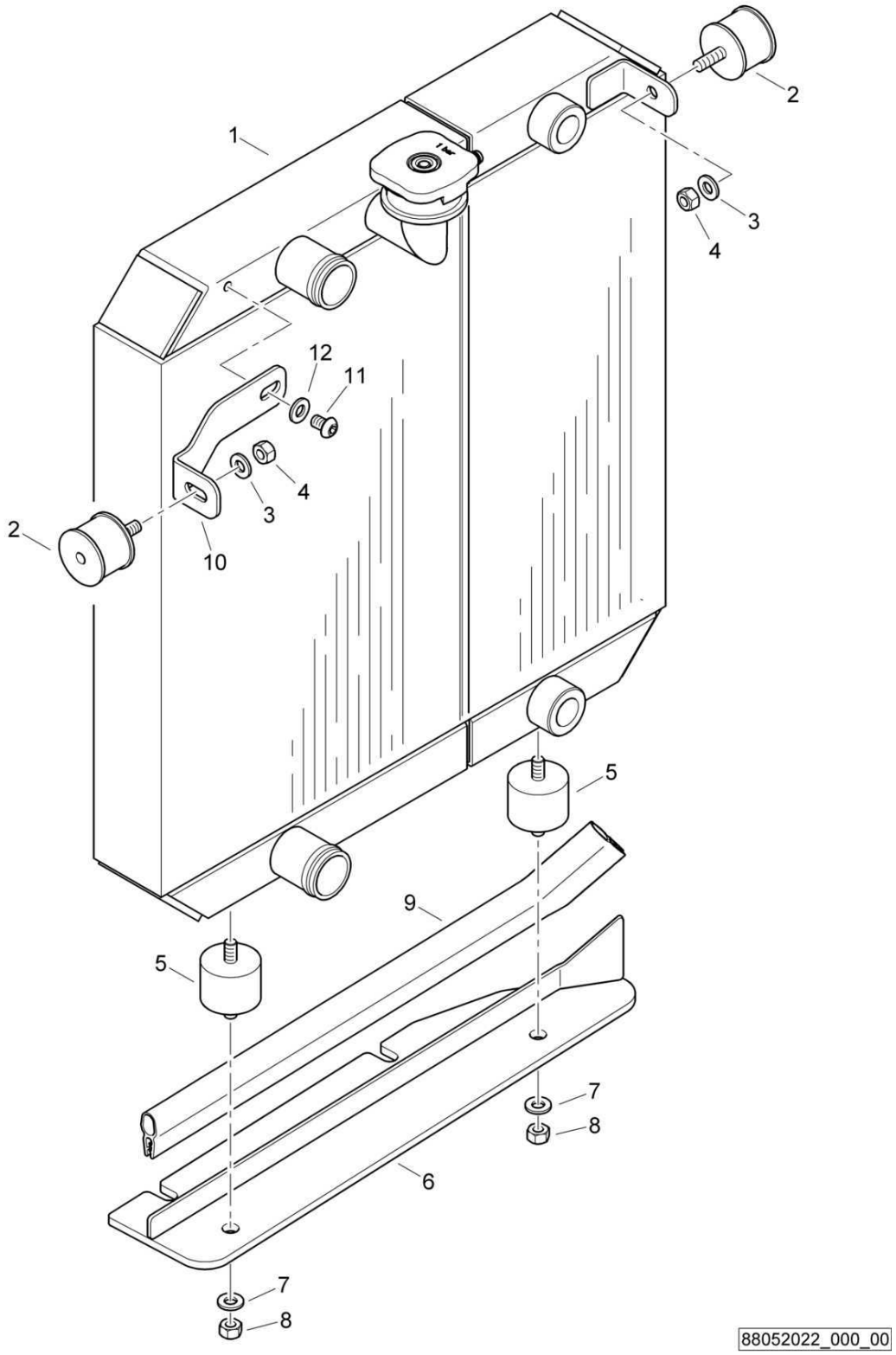

Radiator, assembled
Kühler, montiert
Radiateur, assemblé

88052022 1001 1

BOMAG FAYAT GROUP

Pos. Pos. Pos.	Part no. Teilenr. No.piece	Qty. Menge Qte.	Description	Benennung	Designation
1	88052037	1	Radiator block	Kühlerblock	Bloc de radiateur
2	06124331	2	Rubber buffer	Gummipuffer	Amortisseur caoutchouté
3	08510817	2	Washer	Scheibe	Disque
4	08130813	2	Safety nut	Sechskantmutter selb.sich	Ecrou de sûreté
5	06113452	2	Rubber buffer	Gummipuffer	Amortisseur caoutchouté
6	88052033	1	Plate	Blech	Tôle
7	08510817	2	Washer	Scheibe	Disque
8	08130813	2	Safety nut	Sechskantmutter selb.sich	Ecrou de sûreté
9	00652060	0,45 m	Sealing section	Dichtungsprofil	Joint d'étanchéité profilé
10	88052021	1	Holder	Halter	Support
11	07210813	1	Pens head screw	Linsenschraube	Vis à tête cylindrique bombée
12	08510817	1	Washer	Scheibe	Disque

S/N 101880211004 ▶ S/N 101880211029

Radiator, assembled
Kühler, montiert
Radiateur, assemblé

88052022_000_00

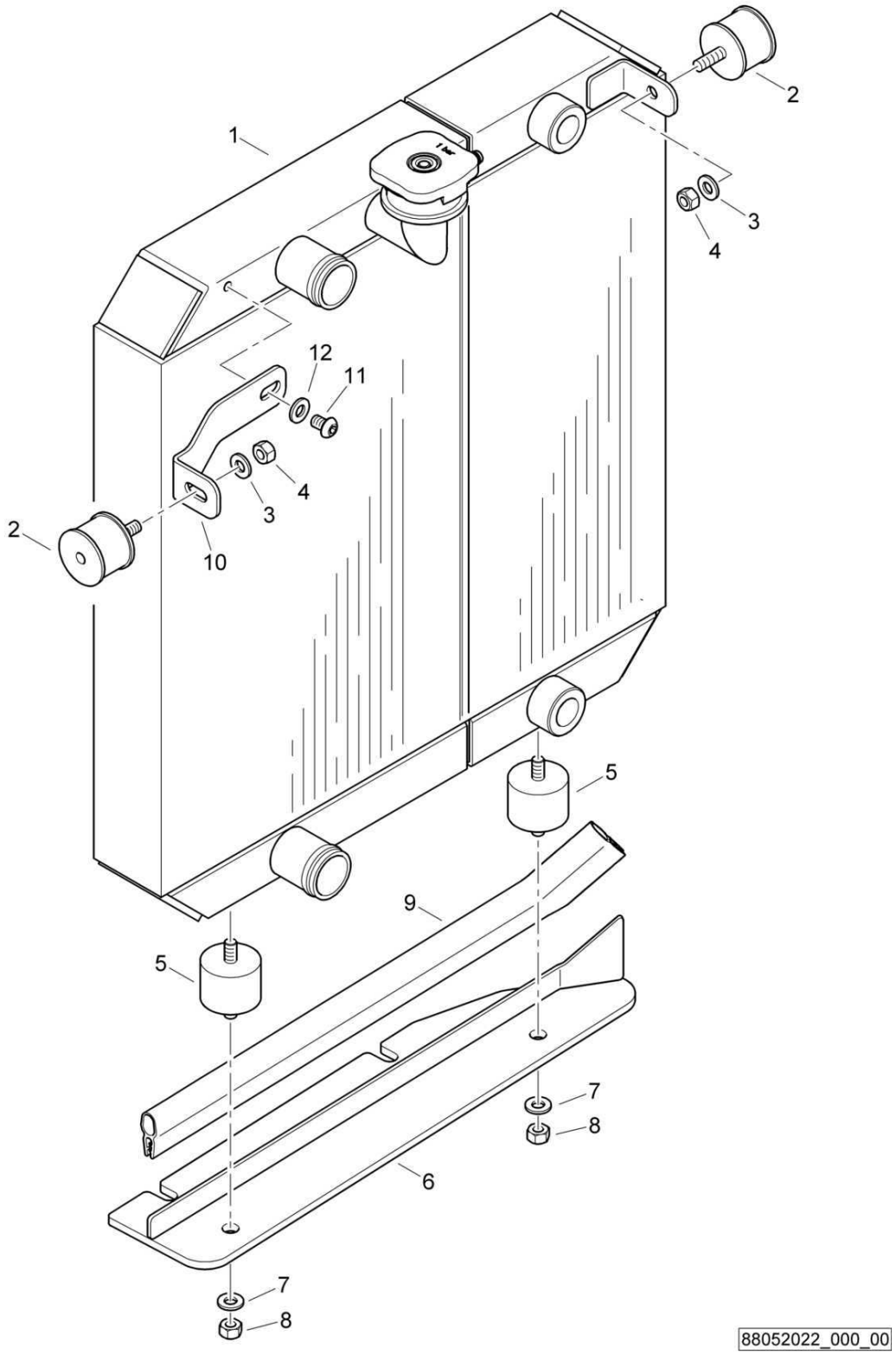

Radiator, assembled
Kühler, montiert
Radiateur, assemblé

88052022 1001 1

Pos. Pos. Pos.	Part no. Teilenr. No.piece	Qty. Menge Qte.	Description	Benennung	Designation
1	88052023	1	Radiator block	Kühlerblock	Bloc de radiateur
2	06124331	2	Rubber buffer	Gummipuffer	Amortisseur caoutchouté
3	08510817	2	Washer	Scheibe	Disque
4	08130813	2	Safety nut	Sechskantmutter selb.sich	Ecrou de sûreté
5	06113452	2	Rubber buffer	Gummipuffer	Amortisseur caoutchouté
6	88052005	1	Plate	Blech	Tôle
7	08510817	2	Washer	Scheibe	Disque
8	08130813	2	Safety nut	Sechskantmutter selb.sich	Ecrou de sûreté
9	00652060	0,45 m	Sealing section	Dichtungsprofil	Joint d'étanchéité profilé
10	88052021	1	Holder	Halter	Support
11	07210813	1	Pens head screw	Linsenschraube	Vis à tête cylindrique bombée
12	08510817	1	Washer	Scheibe	Disque

Radiator, assembled
Kühler, montiert
Radiateur, assemblé

88052101_002_02

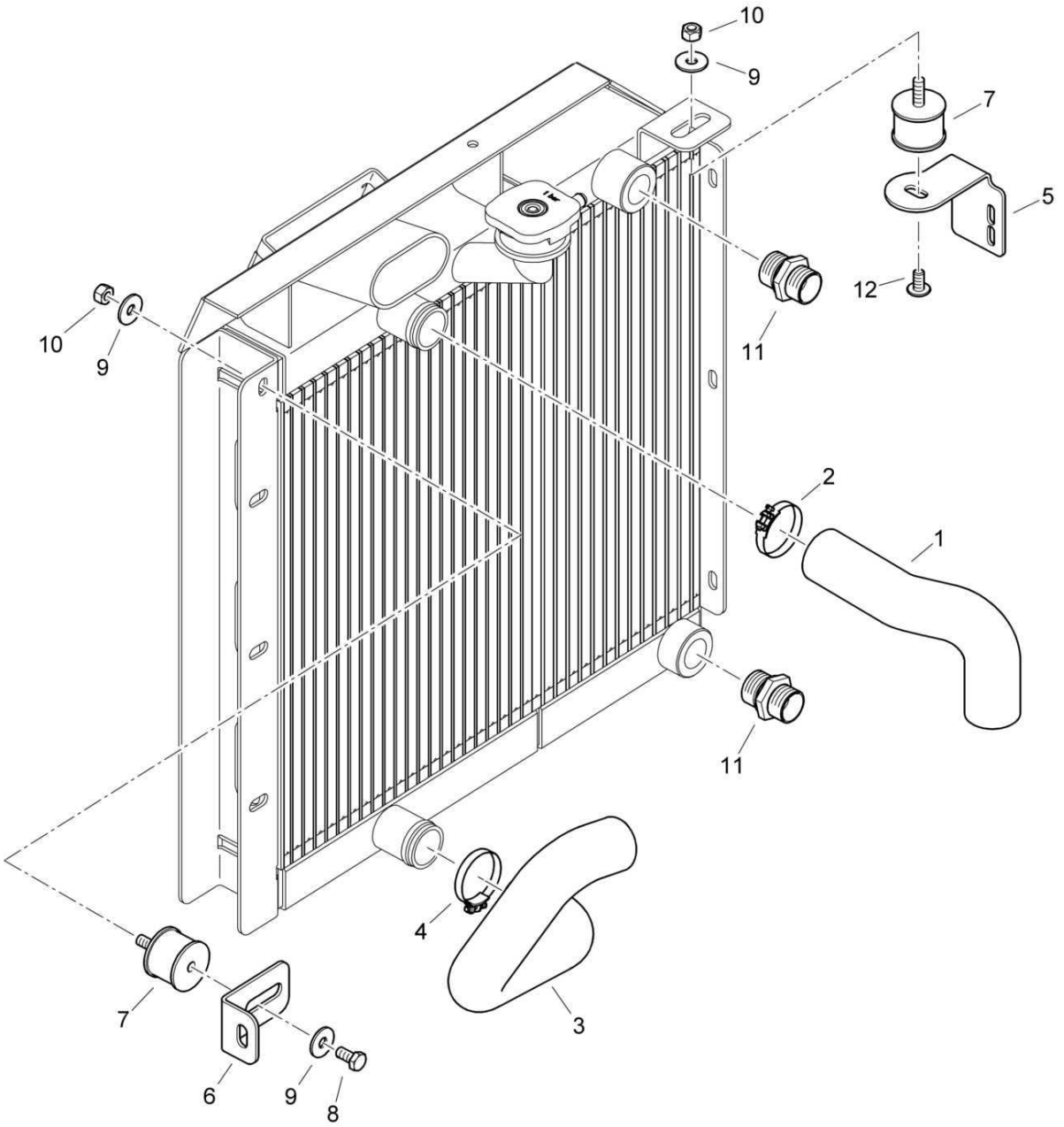

Radiator, assembled
Kühler, montiert
Radiateur, assemblé

88052101 1001 1

BOMAG FAYAT GROUP

Pos. Pos. Pos.	Part no. Teilenr. No.piece	Qty. Menge Qte.	Description	Benennung	Designation
1	88052052	1	Cooler hose	Kühlerschlauch	Tuyau de radiateur
2	05552406	1	Hose clip	Schlauchschelle	Collier pour tuyau
3	88052053	1	Cooler hose	Kühlerschlauch	Tuyau de radiateur
4	05552406	1	Hose clip	Schlauchschelle	Collier pour tuyau
5	88052069	1	Holder	Halter	Support
6	88052060	1	Angle	Winkel	Cornière
7	06124331	2	Rubber buffer	Gummipuffer	Amortisseur caoutchouté
8	07140815	1	Hexagon bolt	Sechskantschraube	Vis à tête hexagonale
9	08621084	3	Washer	Scheibe	Disque
10	08130813	2	Safety nut	Sechskantmutter selb.sich	Ecrou de sûreté
11	05540090	2	Double-ended union	Gerader Einschraubstutzen	Tubulure à visser
12	07210895	1	Pens head screw	Linsenschraube	Vis à tête cylindrique bombée

Radiator, assembled
Kühler, montiert
Radiateur, assemblé

88052101_002_01

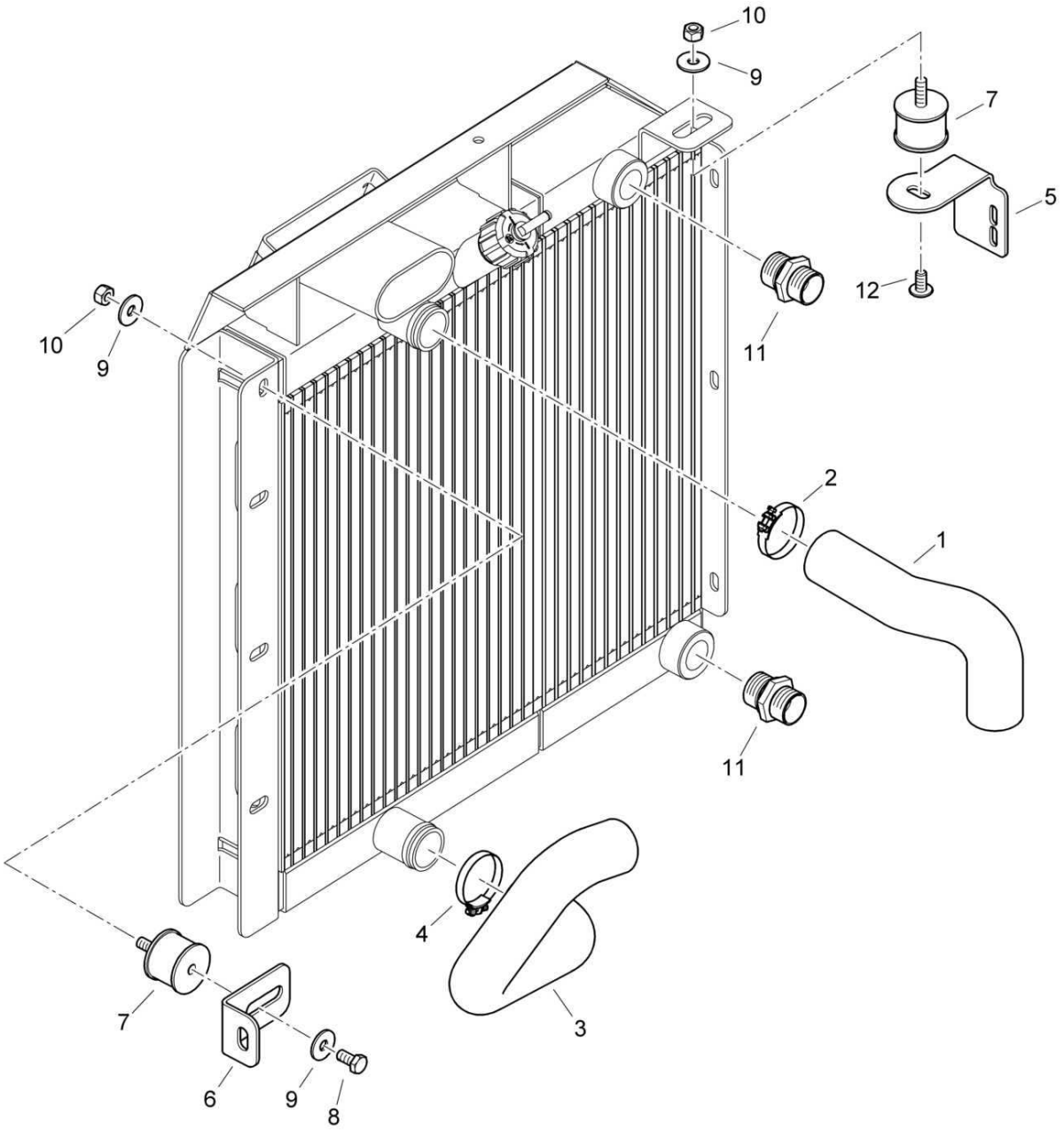

Radiator, assembled
Kühler, montiert
Radiateur, assemblé

88052101 1001 1

BOMAG FAYAT GROUP

Pos. Pos. Pos.	Part no. Teilenr. No.piece	Qty. Menge Qte.	Description	Benennung	Designation
1	88052052	1	Cooler hose	Kühlerschlauch	Tuyau de radiateur
2	05552406	1	Hose clip	Schlauchschelle	Collier pour tuyau
3	88052053	1	Cooler hose	Kühlerschlauch	Tuyau de radiateur
4	05552406	1	Hose clip	Schlauchschelle	Collier pour tuyau
5	88052069	1	Holder	Halter	Support
6	88052060	1	Angle	Winkel	Cornière
7	06124331	2	Rubber buffer	Gummipuffer	Amortisseur caoutchouté
8	07140815	1	Hexagon bolt	Sechskantschraube	Vis à tête hexagonale
9	08621084	3	Washer	Scheibe	Disque
10	08130813	2	Safety nut	Sechskantmutter selb.sich	Ecrou de sûreté
11	05540090	2	Double-ended union	Gerader Einschraubstutzen	Tubulure à visser
12	07210895	1	Pens head screw	Linsenschraube	Vis à tête cylindrique bombée

Radiator, assembled
Kühler, montiert
Radiateur, assemblé

88052101_002_00

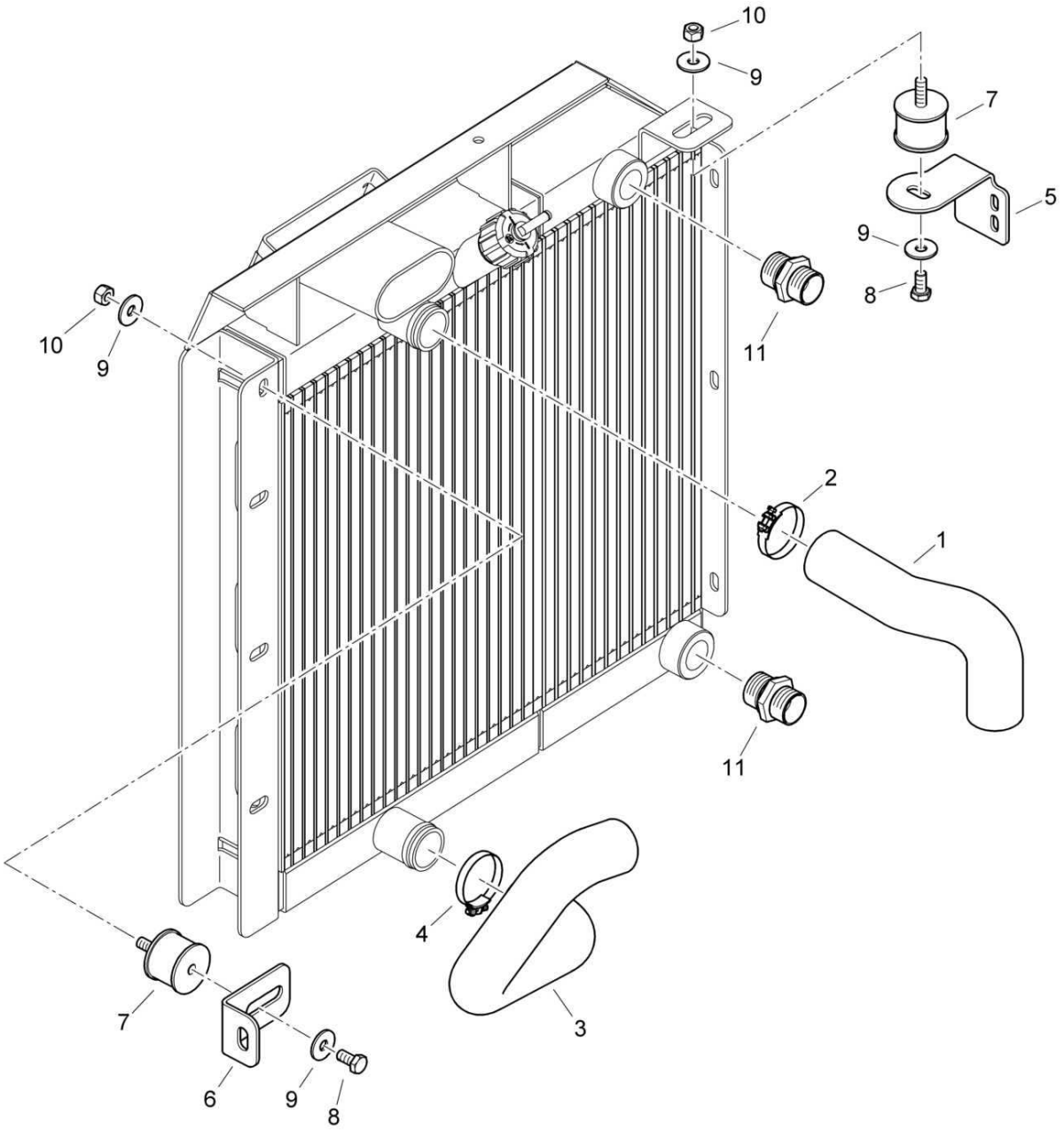

Radiator, assembled
Kühler, montiert
Radiateur, assemblé

88052101 1001 1

BOMAG FAYAT GROUP

Pos. Pos. Pos.	Part no. Teilenr. No.piece	Qty. Menge Qte.	Description	Benennung	Designation
1	88052052	1	Cooler hose	Kühlerschlauch	Tuyau de radiateur
2	05552406	1	Hose clip	Schlauchschelle	Collier pour tuyau
3	88052053	1	Cooler hose	Kühlerschlauch	Tuyau de radiateur
4	05552406	1	Hose clip	Schlauchschelle	Collier pour tuyau
5	88052059	1	Holder	Halter	Support
6	88052060	1	Angle	Winkel	Cornière
7	06124331	2	Rubber buffer	Gummipuffer	Amortisseur caoutchouté
8	07140815	2	Hexagon bolt	Sechskantschraube	Vis à tête hexagonale
9	08621084	4	Washer	Scheibe	Disque
10	08130813	2	Safety nut	Sechskantmutter selb.sich	Ecrou de sûreté
11	05540090	2	Double-ended union	Gerader Einschraubstutzen	Tubulure à visser

S/N 101880211004 ▶

Dry Air Filter
Trockenluftfilter
Filtre à air

EA004210_000_00

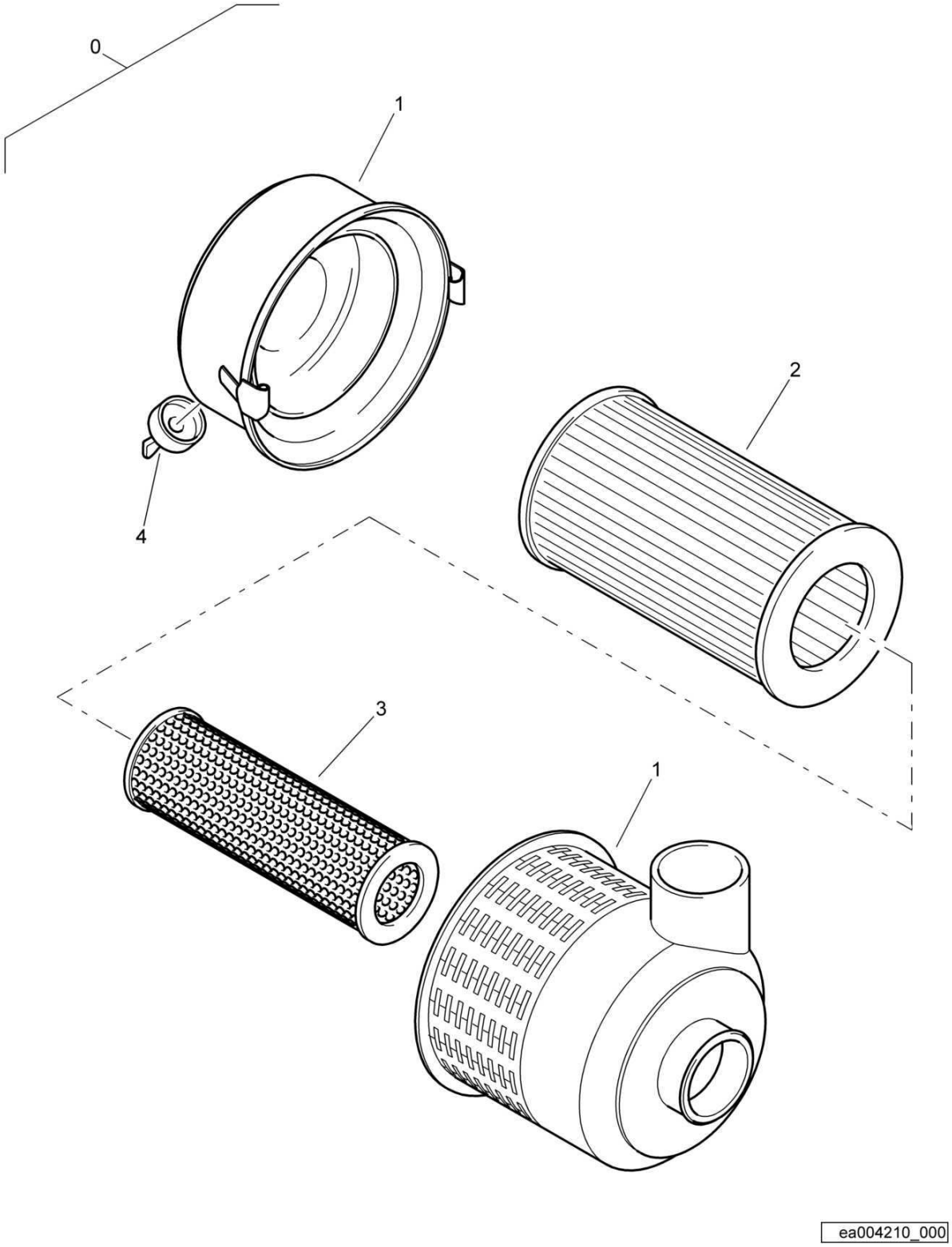

Dry Air Filter
Trockenluftfilter
Filtre à air

EA004210 1001 E

BOMAG FAYAT GROUP

Pos. Pos. Pos.	Part no. Teilenr. No.piece	Qty. Menge Qte.	Description	Benennung	Designation
0	05727656	1	Dry air filter	Trockenluftfilter	Filtre à air
1	05821463	1	>Filter cup	>Filtertopf	>Pot du filtre
2	05821326	1	>Filter element,air	>Filterelement,Luftfilter	>Elément filtrant,air
3	05821327	1	>Safety cartridge	>Sicherheitspatrone	>Cartouche de sécurité
4	05810668	1	>Dust discharge valve	>Staubentleerventil	>Soupape de depoussiérage

Clutch
Kupplung
Embrayage

EA000986_000_00

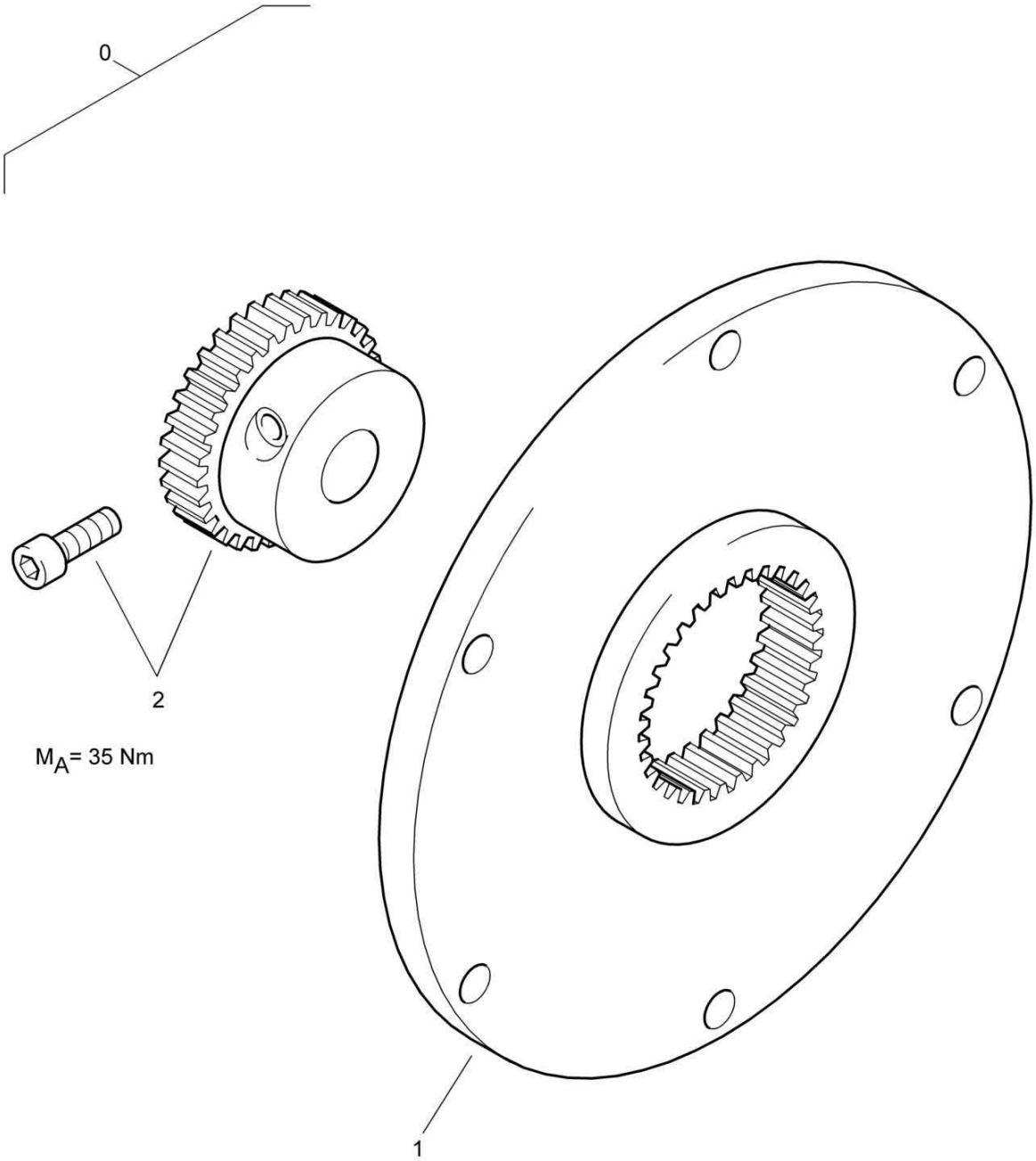

Clutch
Kupplung
Embrayage

EA000986 1001 E

BOMAG FAYAT GROUP

Pos. Pos. Pos.	Part no. Teilenr. No.piece	Qty. Menge Qte.	Description	Benennung	Designation
0	05614056	1	Coupling	Kupplung	Accouplement
1	05615084	1	>Coupling flange	>Kupplungsflansch	>Bride d'accouplement
2	05615085	1	>Clamping hub	>Klemmnabe	>Moyeu de serrage

S/N 101880212973 ▶

Clutch
Kupplung
Embrayage

EA002450_000_00

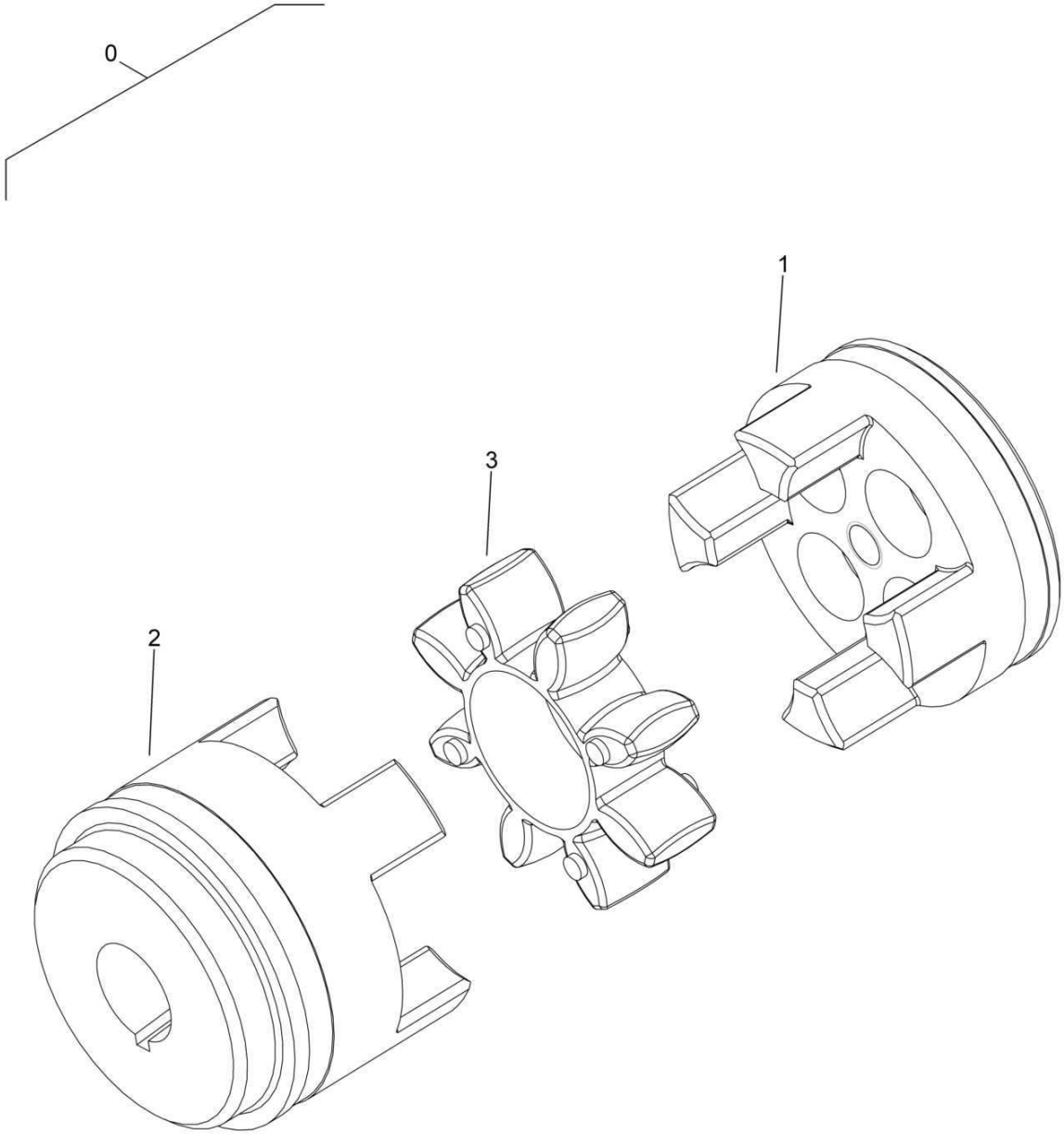

ea002450_000

Clutch
Kupplung
Embrayage

EA002450 1001 E

BOMAG FAYAT GROUP

Pos. Pos. Pos.	Part no. Teilenr. No.piece	Qty. Menge Qte.	Description	Benennung	Designation
0	05615011	1	Coupling	Kupplung	Accouplement
1	05615015	1	>Hub	>Nabe	>Moyeu
2	05615014	1	>Hub	>Nabe	>Moyeu
3	05615207	1	>Coupling element	>Kupplungselement	>Elément d'accouplement

S/N 101880212204 ▶ S/N 101880212972

Clutch
Kupplung
Embrayage

EA002450_000_00

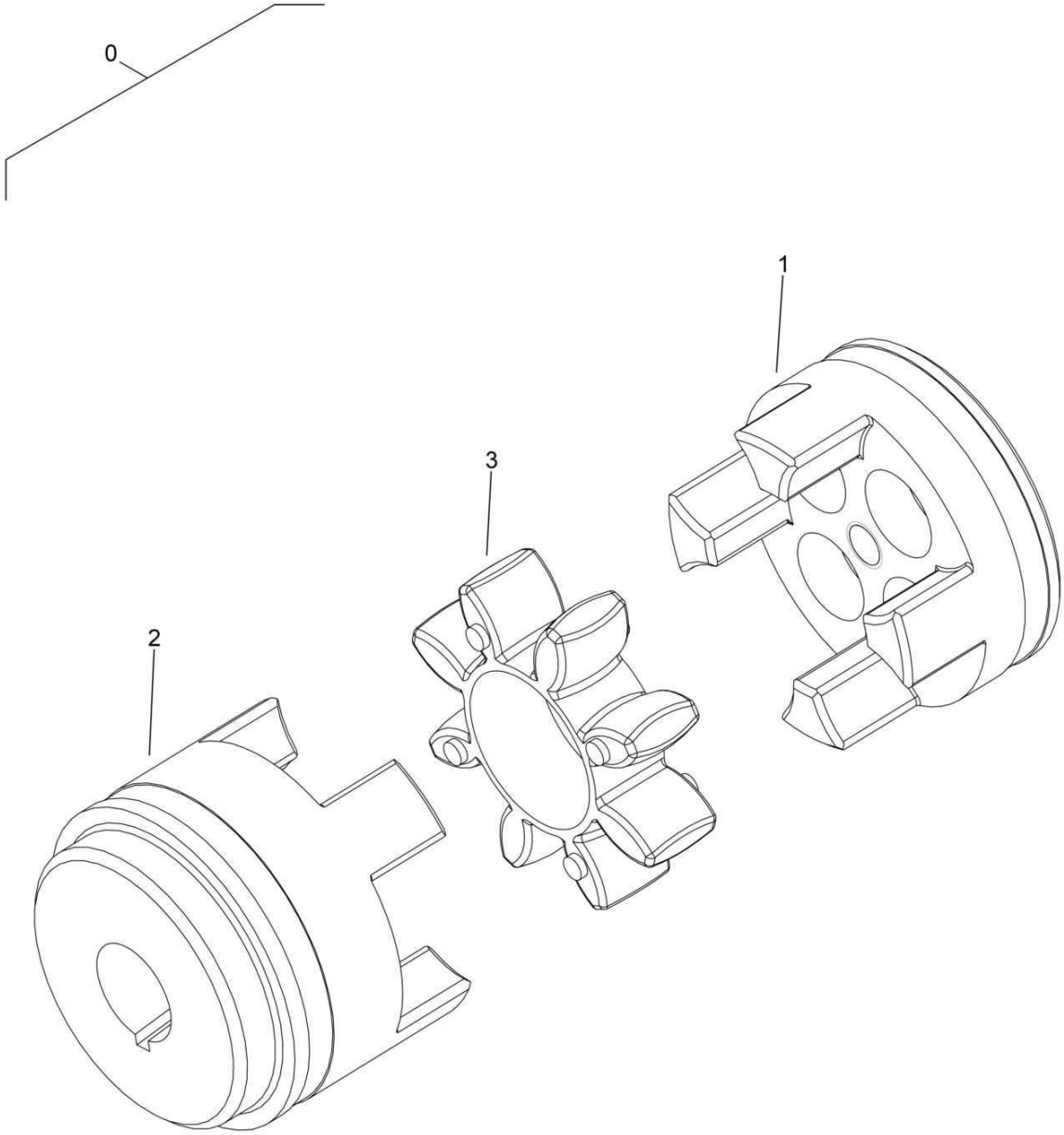

ea002450_000

Clutch
Kupplung
Embrayage

EA002450 1001 E

BOMAG FAYAT GROUP

Pos. Pos. Pos.	Part no. Teilenr. No.piece	Qty. Menge Qte.	Description	Benennung	Designation
0	05615011	1	Coupling	Kupplung	Accouplement
1	05615015	1	>Hub	>Nabe	>Moyeu
2	05615014	1	>Hub	>Nabe	>Moyeu
3	05615207	1	>Coupling element	>Kupplungselement	>Elément d'accouplement

S/N 101880212141 ▶ S/N 101880212203

Clutch
Kupplung
Embrayage

EA002450_000_00

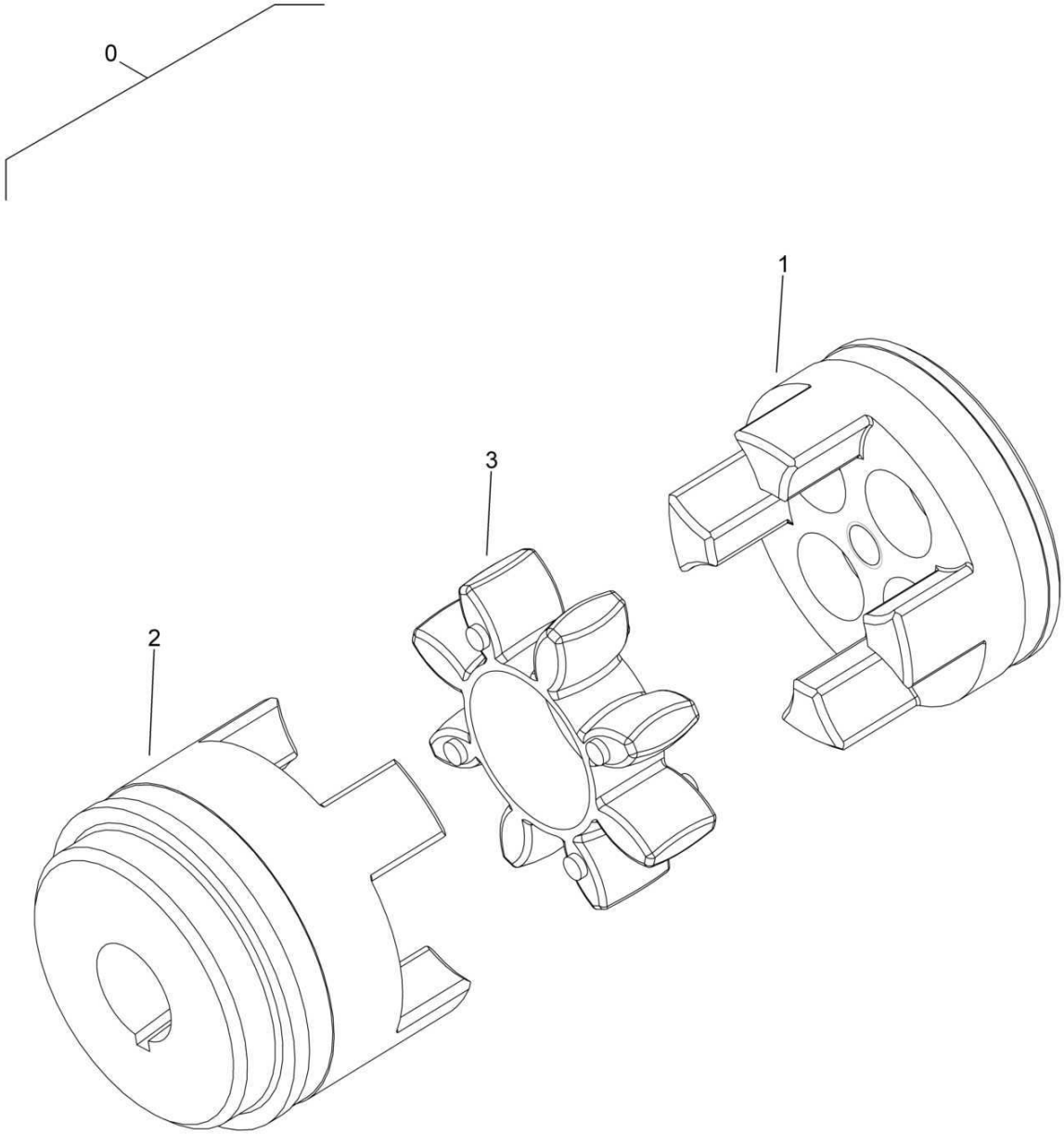

ea002450_000

Clutch
Kupplung
Embrayage

EA002450 1001 E

BOMAG FAYAT GROUP

Pos. Pos. Pos.	Part no. Teilenr. No.piece	Qty. Menge Qte.	Description	Benennung	Designation
0	05615011	1	Coupling	Kupplung	Accouplement
1	05615015	1	>Hub	>Nabe	>Moyeu
2	05615014	1	>Hub	>Nabe	>Moyeu
3	05615207	1	>Coupling element	>Kupplungselement	>Elément d'accouplement

S/N 101880211600 ▶ S/N 101880212140

Clutch
Kupplung
Embrayage

EA002450_000_00

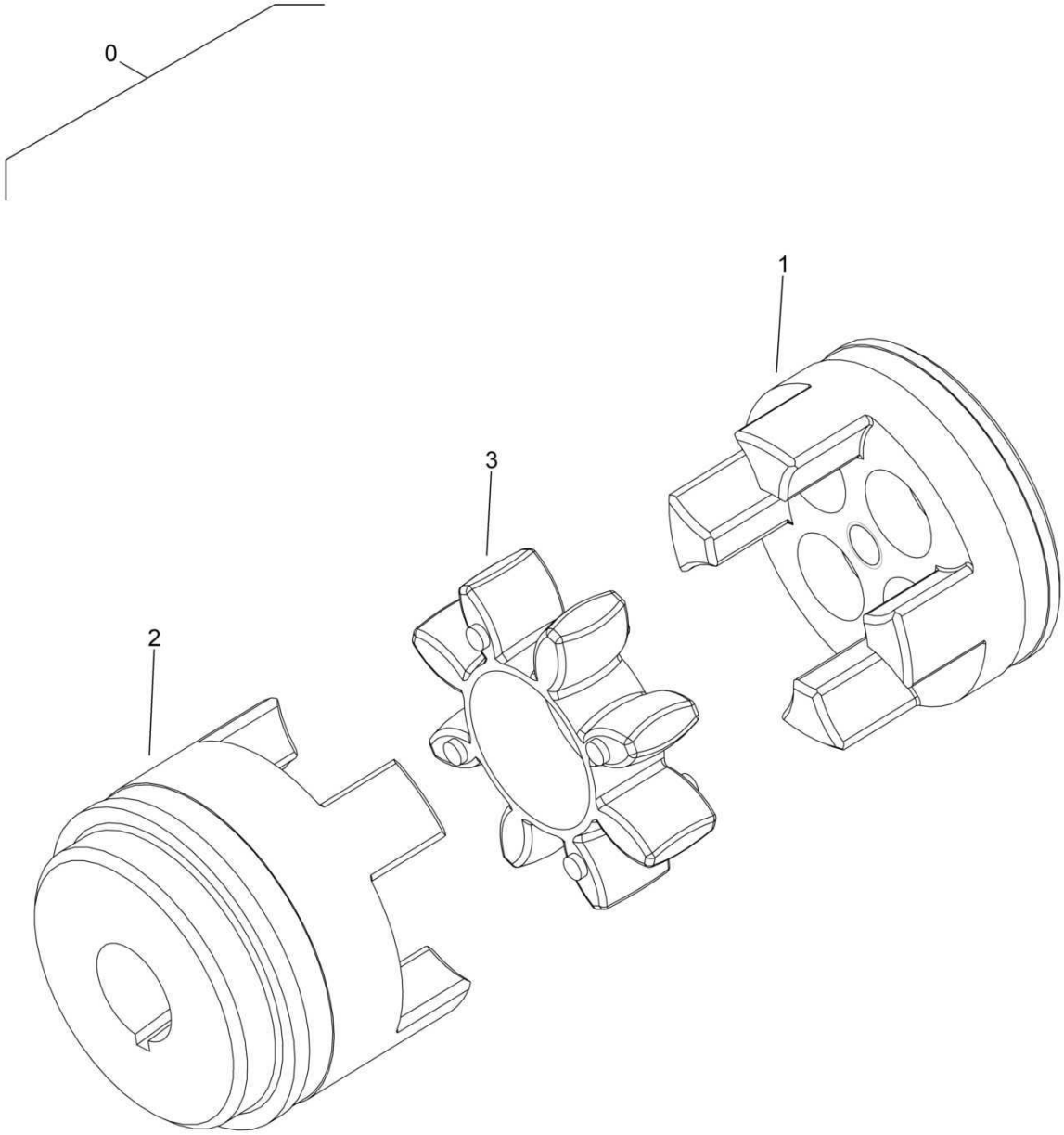

ea002450_000

Clutch
Kupplung
Embrayage

EA002450 1001 E

BOMAG FAYAT GROUP

Pos. Pos. Pos.	Part no. Teilenr. No.piece	Qty. Menge Qte.	Description	Benennung	Designation
0	05615011	1	Coupling	Kupplung	Accouplement
1	05615015	1	>Hub	>Nabe	>Moyeu
2	05615014	1	>Hub	>Nabe	>Moyeu
3	05615207	1	>Coupling element	>Kupplungselement	>Elément d'accouplement

S/N 101880211467 ▶ S/N 101880211599

Clutch
Kupplung
Embrayage

EA002450_000_00

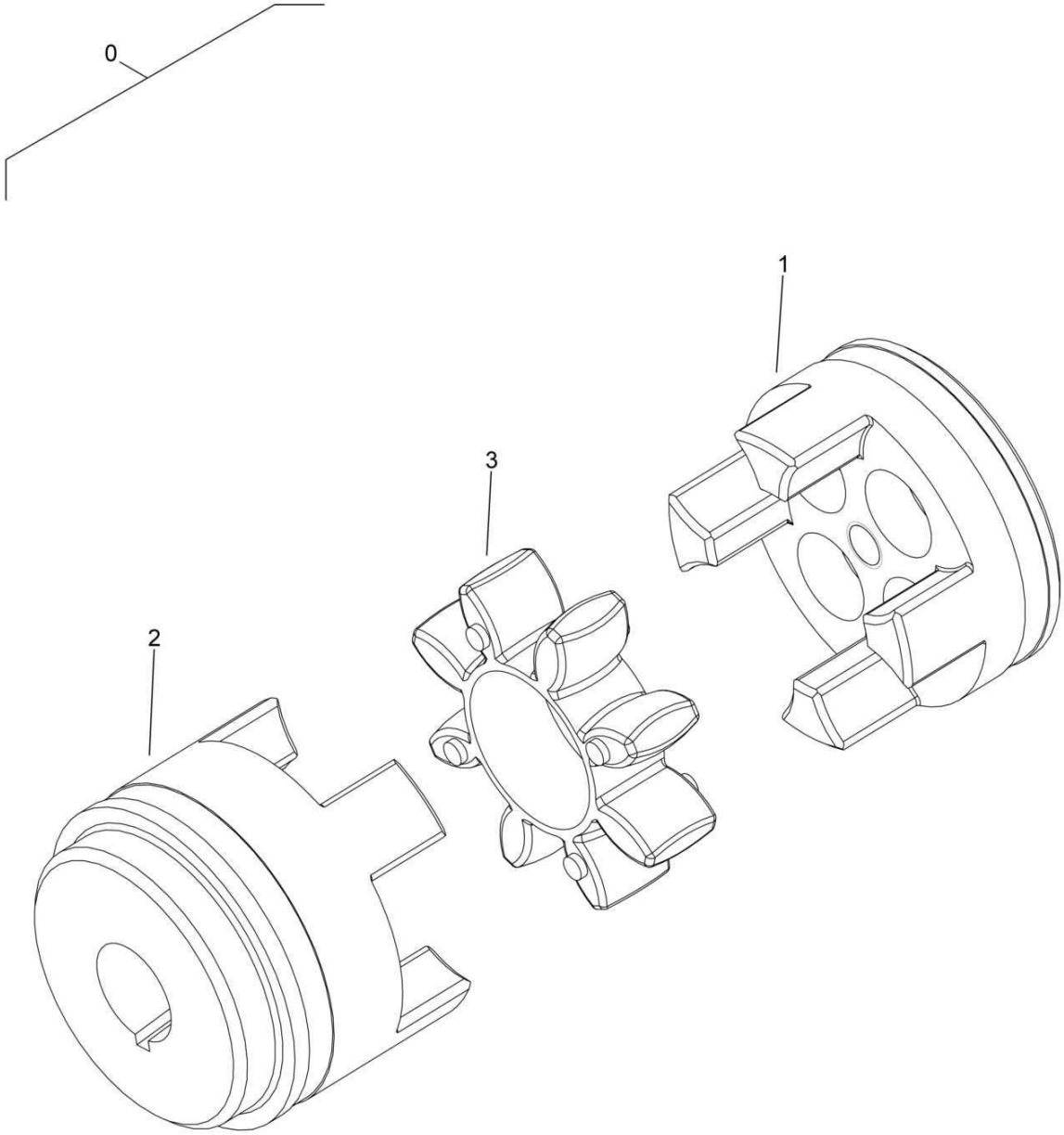

ea002450_000

Clutch
Kupplung
Embrayage

EA002450 1001 E

BOMAG FAYAT GROUP

Pos. Pos. Pos.	Part no. Teilenr. No.piece	Qty. Menge Qte.	Description	Benennung	Designation
0	05615011	1	Coupling	Kupplung	Accouplement
1	05615015	1	>Hub	>Nabe	>Moyeu
2	05615014	1	>Hub	>Nabe	>Moyeu
3	05615207	1	>Coupling element	>Kupplungselement	>Elément d'accouplement

S/N 101880211331 ▶ S/N 101880211466

Clutch
Kupplung
Embrayage

EA002450_000_00

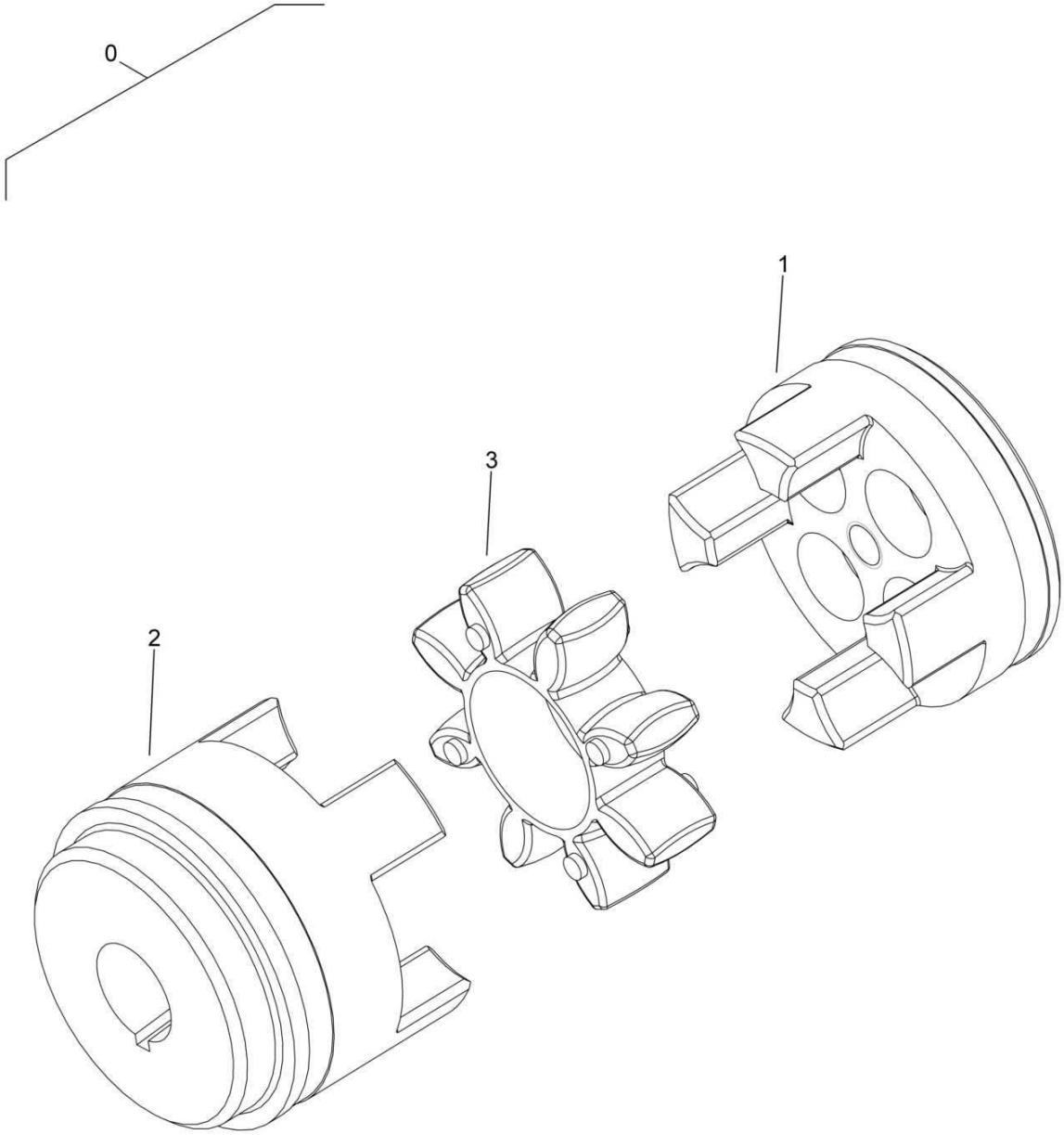

ea002450_000

Clutch
Kupplung
Embrayage

EA002450 1001 E

BOMAG FAYAT GROUP

Pos. Pos. Pos.	Part no. Teilenr. No.piece	Qty. Menge Qte.	Description	Benennung	Designation
0	05615011	1	Coupling	Kupplung	Accouplement
1	05615015	1	>Hub	>Nabe	>Moyeu
2	05615014	1	>Hub	>Nabe	>Moyeu
3	05615207	1	>Coupling element	>Kupplungselement	>Elément d'accouplement

S/N 101880211188 ▶ S/N 101880211330

Clutch
Kupplung
Embrayage

EA002450_000_00

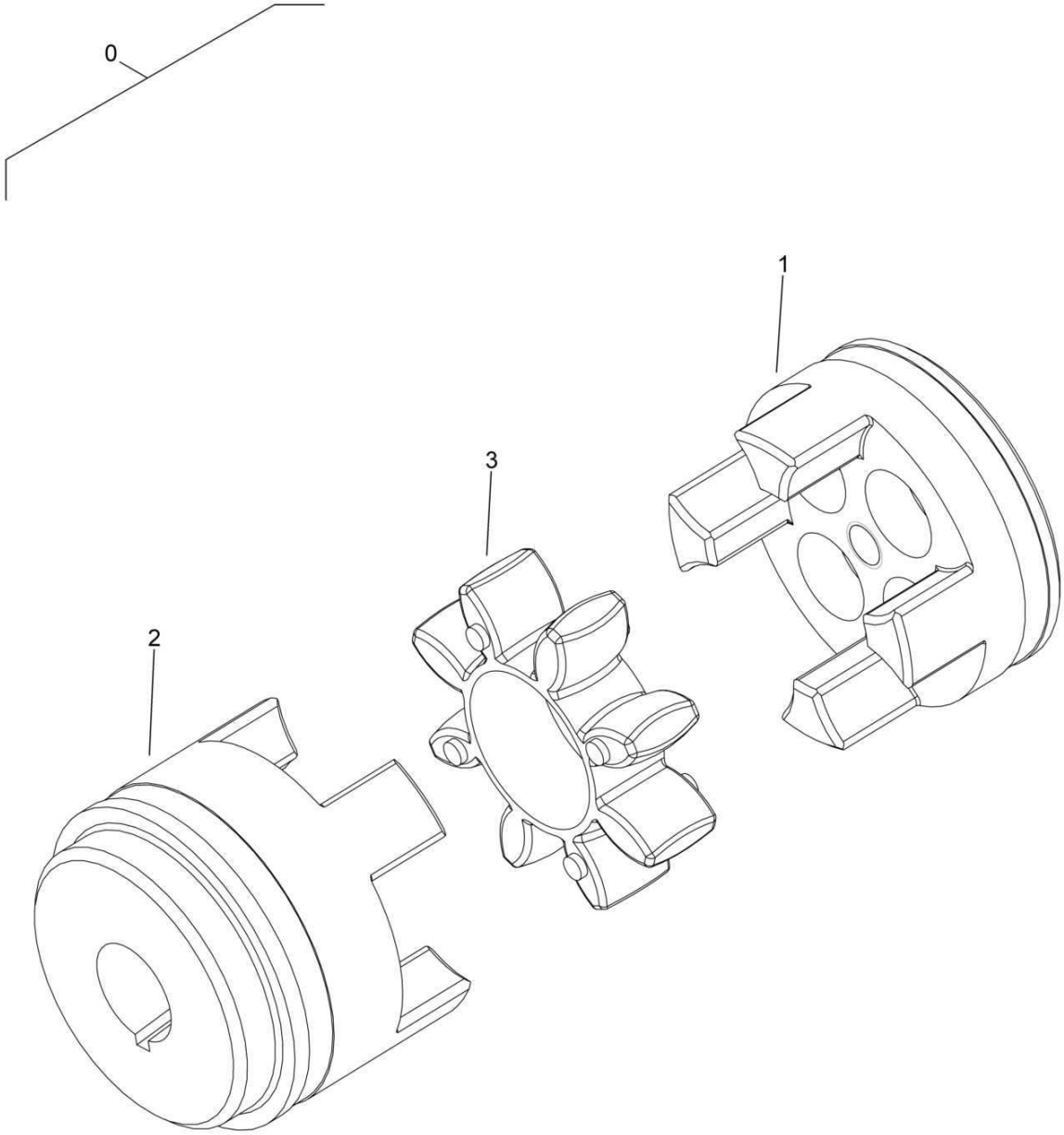

ea002450_000

Clutch
Kupplung
Embrayage

EA002450 1001 E

BOMAG FAYAT GROUP

Pos. Pos. Pos.	Part no. Teilenr. No.piece	Qty. Menge Qte.	Description	Benennung	Designation
0	05615011	1	Coupling	Kupplung	Accouplement
1	05615015	1	>Hub	>Nabe	>Moyeu
2	05615014	1	>Hub	>Nabe	>Moyeu
3	05615207	1	>Coupling element	>Kupplungselement	>Elément d'accouplement

S/N 101880211004 ▶ S/N 101880211187

Clutch
Kupplung
Embrayage

EA002450_000_00

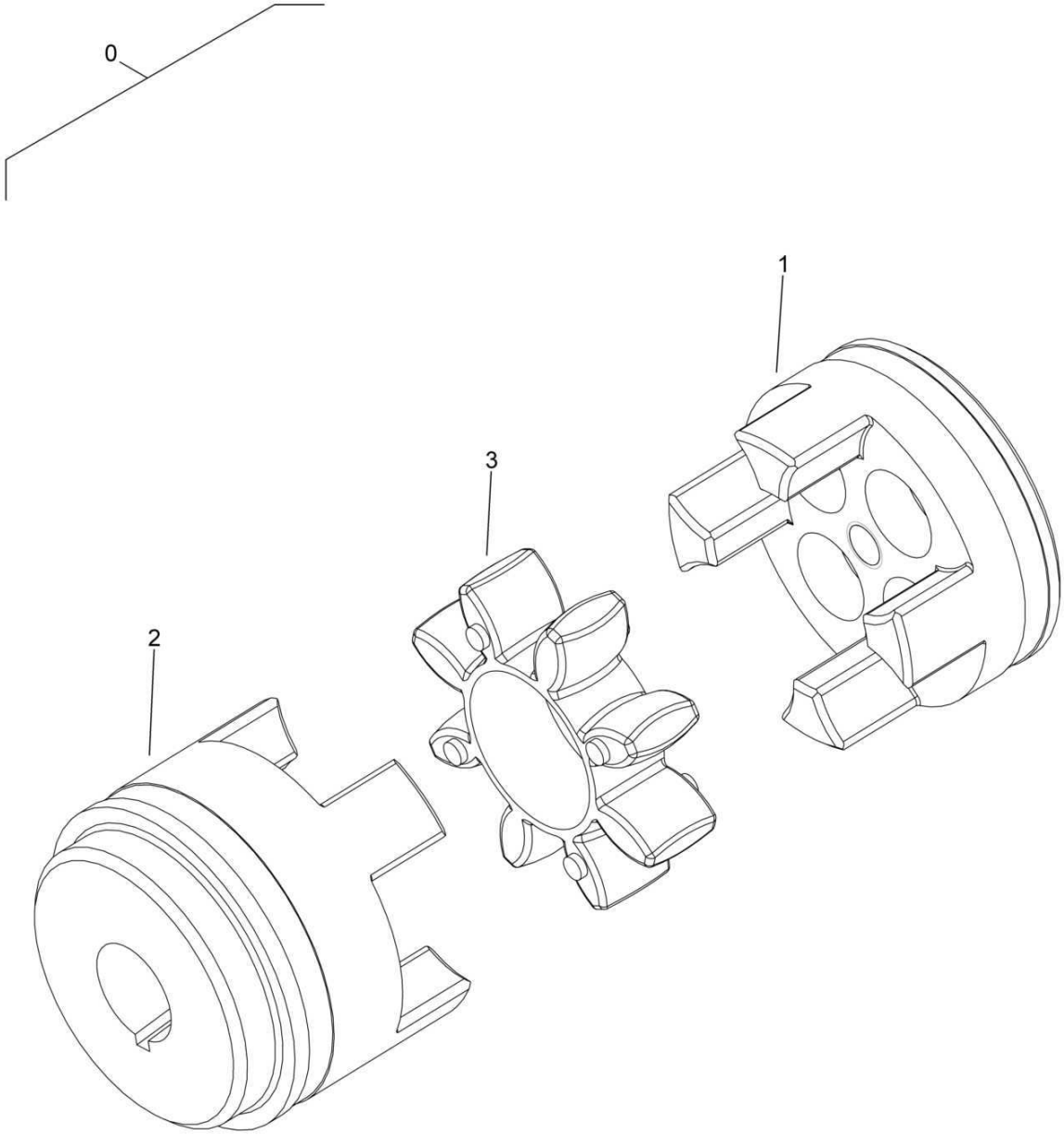

ea002450_000

Clutch
Kupplung
Embrayage

EA002450 1001 E

BOMAG FAYAT GROUP

Pos. Pos. Pos.	Part no. Teilenr. No.piece	Qty. Menge Qte.	Description	Benennung	Designation
0	05615011	1	Coupling	Kupplung	Accouplement
1	05615015	1	>Hub	>Nabe	>Moyeu
2	05615014	1	>Hub	>Nabe	>Moyeu
3	05615207	1	>Coupling element	>Kupplungselement	>Elément d'accouplement

S/N 101880211004 ▶

Fuel filter
Kraftstoffilter
Filtre de carburant

EA000500_000_00

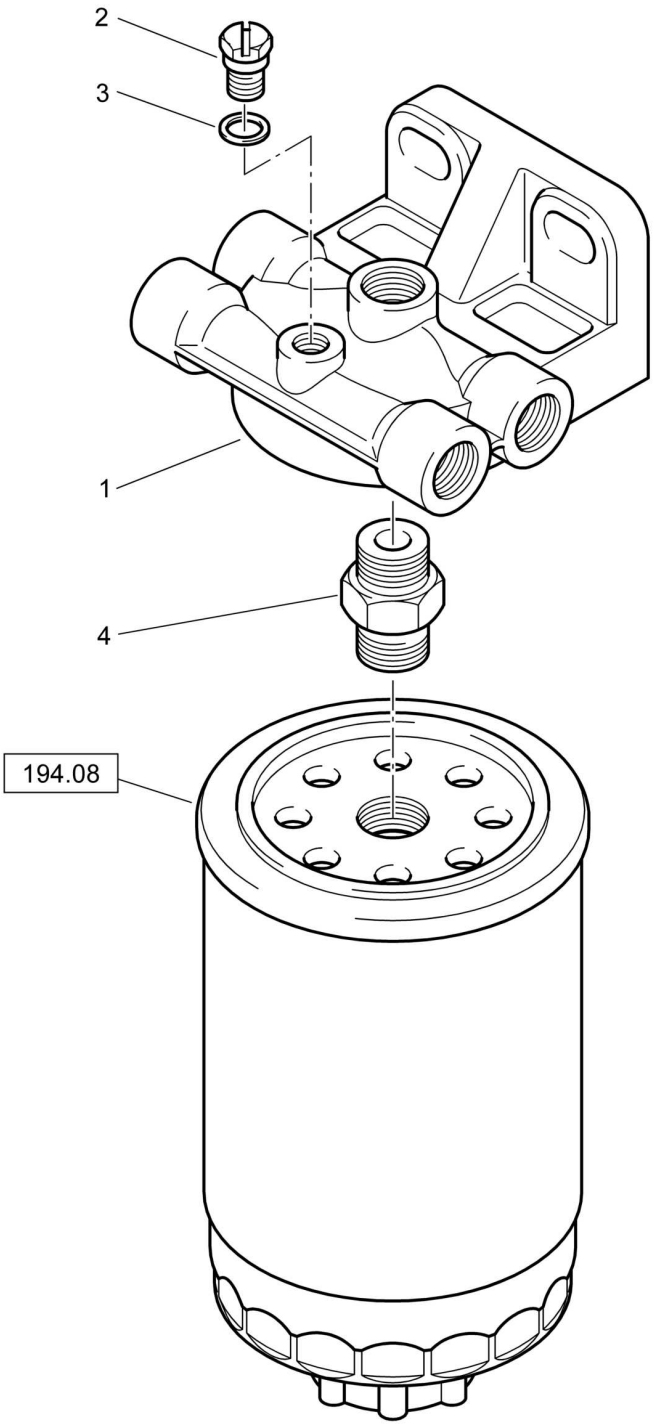

EA000500_000_

Fuel filter
Kraftstoffilter
Filtre de carburant

EA000500 1001 E

BOMAG FAYAT GROUP

Pos. Pos. Pos.	Part no. Teilenr. No.piece	Qty. Menge Qte.	Description	Benennung	Designation
0	05821329	1	Fuel filter cpl.	Kraftstoffilter kpl.	Filtre de carburant cpl.
1	05821338	1	>Filter head	>Filterkopf	>Tête du filtre
2	05821337	1	>Screw	>Schraube	>Vis
3	05821336	1	>Sealing washer	>Dichtscheibe	>Rondelle d'étanchéité
4	05821335	1	>Socket	>Stutzen	>Tubulure

Power Transmission / Actuation
Kraftübertragung / Betätigungen
Transmission de force / Commandes

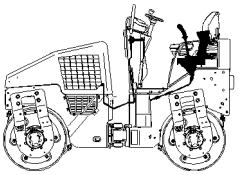

20

For this catalogue group no illustration.
Keine Illustration für diese Katalog-Gruppe.
Accune illustration pour ce groupe catalogue.

Pos. Pos. Pos.	Description	Benennung	Designation
27.00	Actuation	Betätigung	Commande
27.11	Operating console, assembled	Betätigungskonsole, montiert	Console de commande, assemblé
27.11	Operating console, assembled	Betätigungskonsole, montiert	Console de commande, assemblé
27.11	Operating console, assembled	Betätigungskonsole, montiert	Console de commande, assemblé
27.11	Operating console, assembled	Betätigungskonsole, montiert	Console de commande, assemblé
27.19	Stop,assembled	Arretierung,montiert	Dispositif d'arrêt,assemblé
27.27	control handle,right	Betätigungsgriff,rechts	Poignée de commande,droite
27.27	control handle,right	Betätigungsgriff,rechts	Poignée de commande,droite

S/N 101880212081 ▶

Actuation
Betätigung
Commande

88069000_001_06

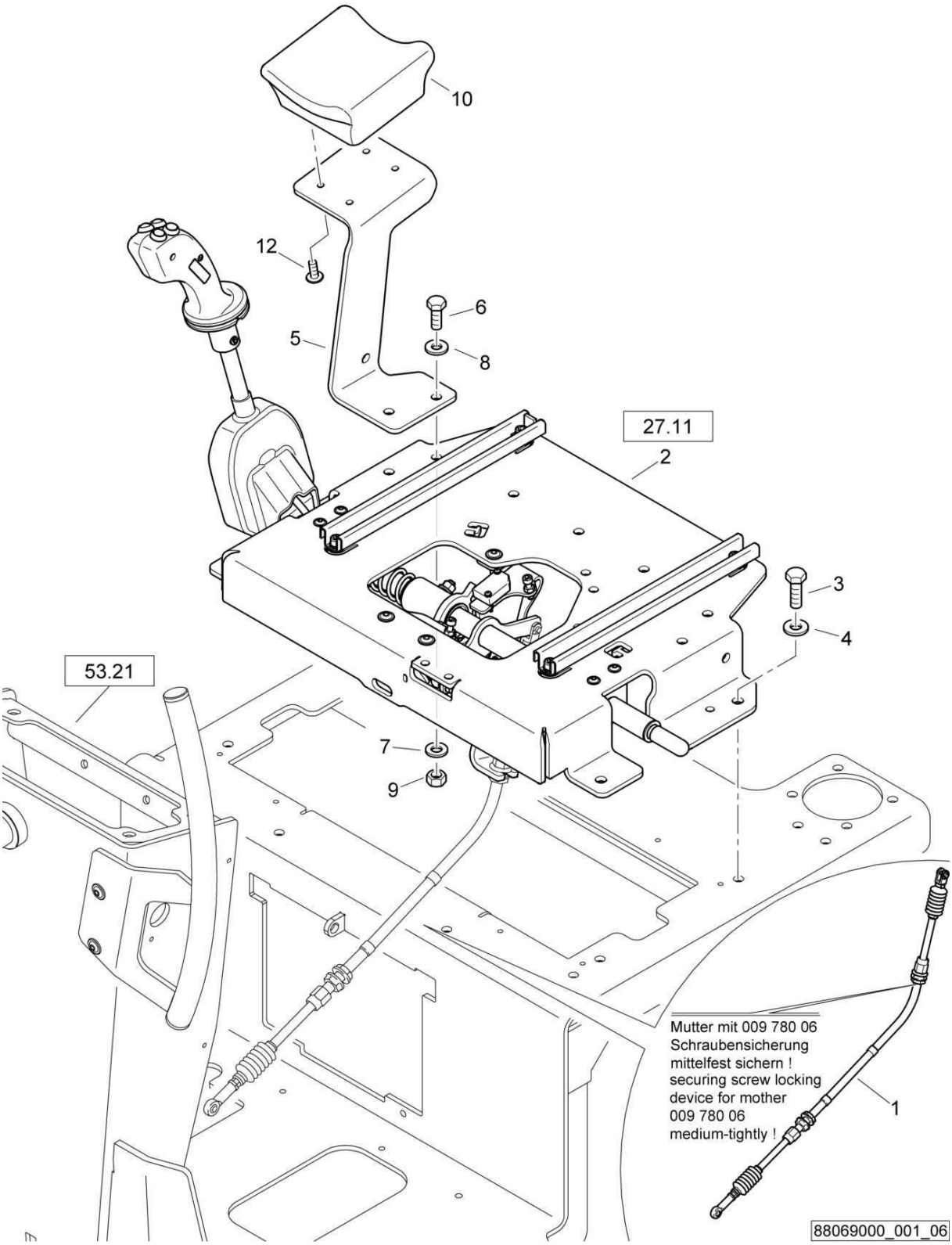

Actuation
Betätigung
Commande

88069000 1001 1

BOMAG FAYAT GROUP

Pos. Pos. Pos.	Part no. Teilenr. No.piece	Qty. Menge Qte.	Description	Benennung	Designation
1	05939010	1	Travel actuation	Fahrbetätigung	Commande de translation
2	88069110	1	Control	Betätigung	Commande
3	07141027	4	Hexagon bolt	Sechskantschraube	Vis à tête hexagonale
4	08752106	4	Spring washer	Spannscheibe	Rondelle tendeuse
5	88069009	1	Supporting plate	Auflageblech	Plaque d'assise
6	07141030	2	Hexagon bolt	Sechskantschraube	Vis à tête hexagonale
7	08511021	2	Washer	Scheibe	Disque
8	08511021	2	Washer	Scheibe	Disque
9	08131016	2	Safety nut	Sechskantmutter selb.sich	Ecrou de sûreté
10	87610045	1	Arm rest	Armauflage	Accoudoir
12	07210616	4	Pens head screw	Linsenschraube	Vis à tête cylindrique bombée

S/N 101880211866 ▶ S/N 101880212080

Actuation
Betätigung
Commande

88069000_001_05

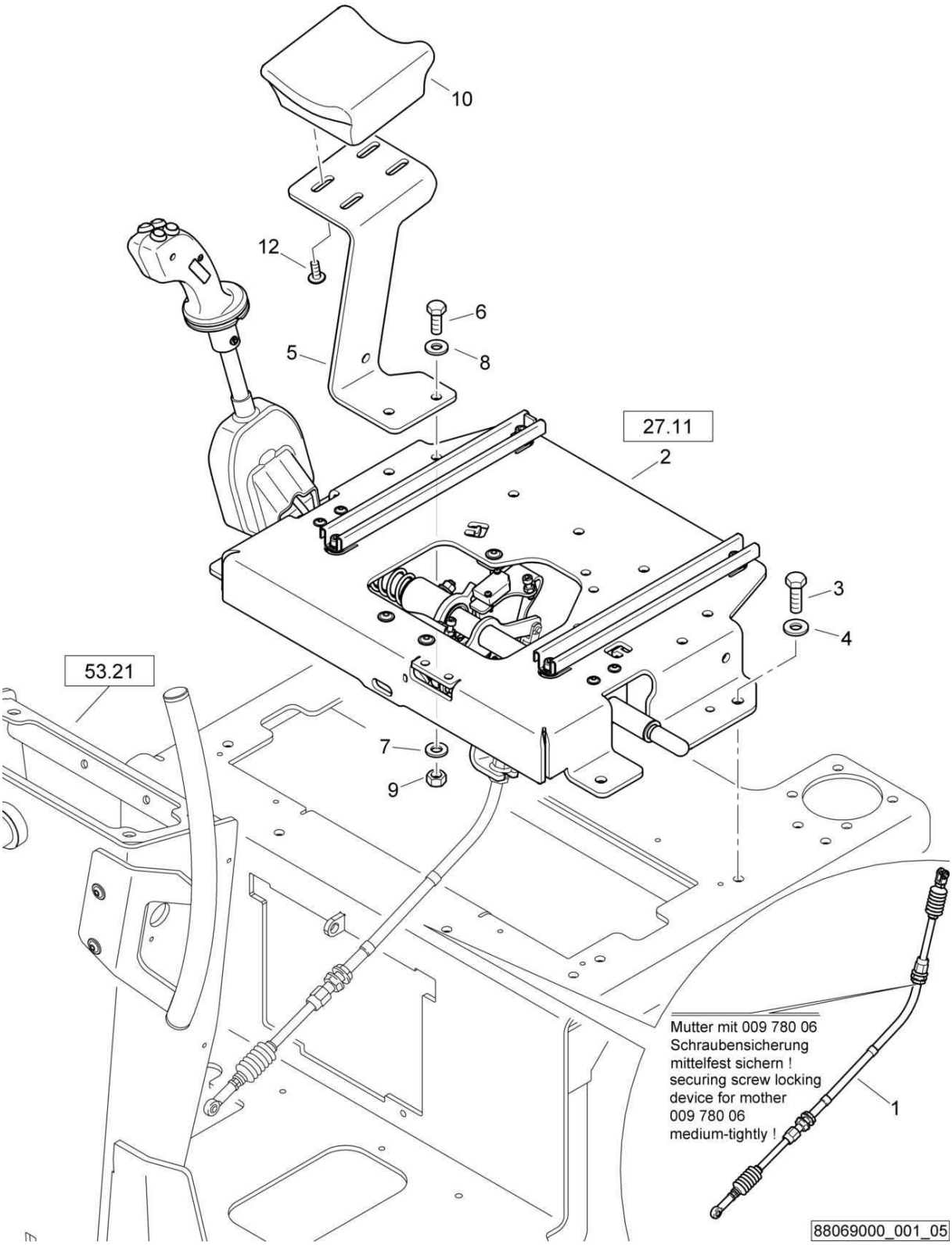

Actuation
Betätigung
Commande

88069000 1001 1

BOMAG FAYAT GROUP

Pos. Pos. Pos.	Part no. Teilenr. No.piece	Qty. Menge Qte.	Description	Benennung	Designation
1	05939010	1	Travel actuation	Fahrbetätigung	Commande de translation
2	88069110	1	Control	Betätigung	Commande
3	07141027	4	Hexagon bolt	Sechskantschraube	Vis à tête hexagonale
4	08752106	4	Spring washer	Spannscheibe	Rondelle tendeuse
5	88069003	1	Supporting plate	Auflageblech	Plaque d'assise
6	07141030	2	Hexagon bolt	Sechskantschraube	Vis à tête hexagonale
7	08511021	2	Washer	Scheibe	Disque
8	08511021	2	Washer	Scheibe	Disque
9	08131016	2	Safety nut	Sechskantmutter selb.sich	Ecrou de sûreté
10	87610045	1	Arm rest	Armauflage	Accoudoir
12	07210616	4	Pens head screw	Linsenschraube	Vis à tête cylindrique bombée

S/N 101880211675 ▶ S/N 101880211865

Actuation
Betätigung
Commande

88069000_001_05

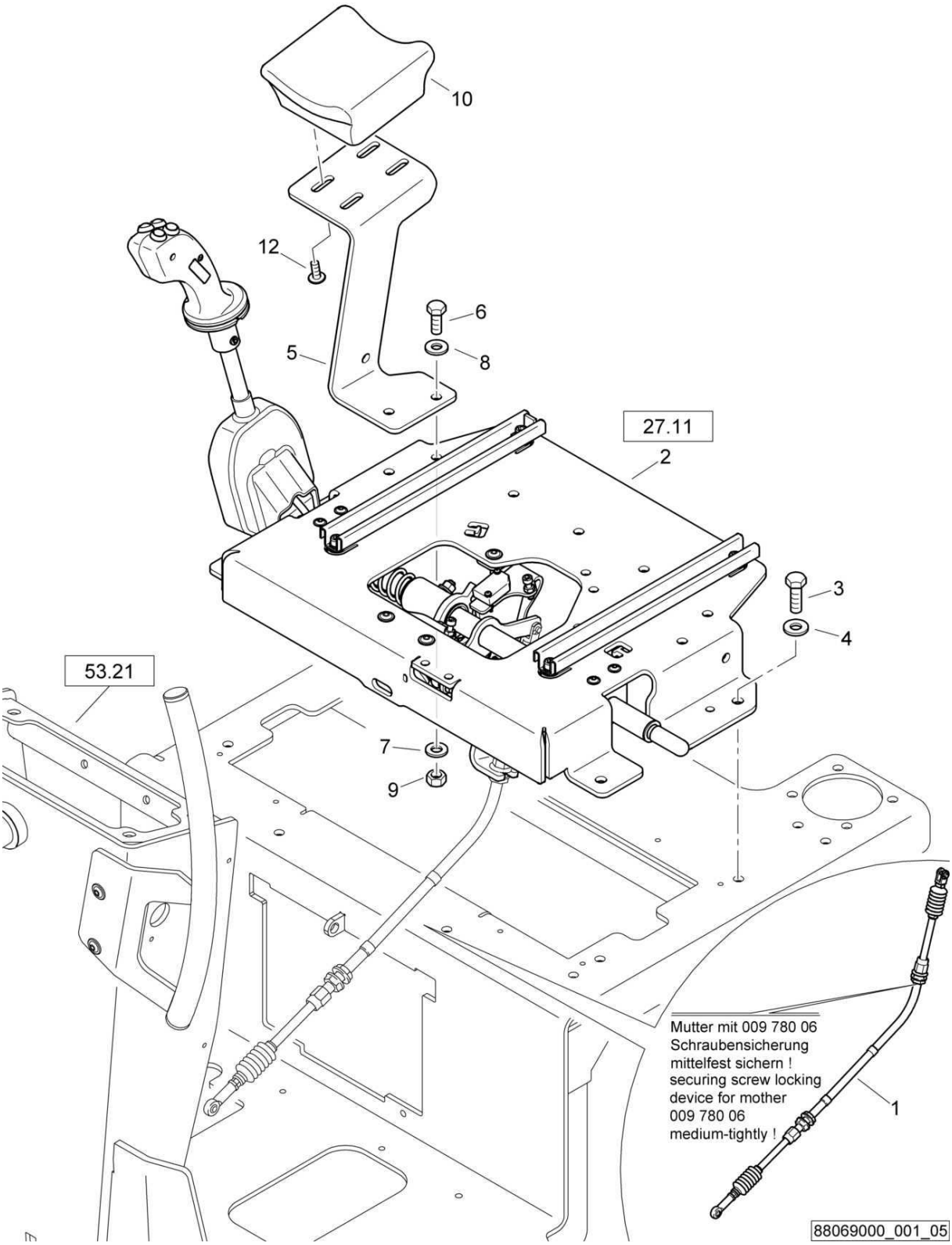

Actuation
Betätigung
Commande

88069000 1001 1

Pos. Pos. Pos.	Part no. Teilenr. No.piece	Qty. Menge Qte.	Description	Benennung	Designation
1	05903903	1	Travel actuation	Fahrzug	Commande de translation
2	88069110	1	Control	Betätigung	Commande
3	07141027	4	Hexagon bolt	Sechskantschraube	Vis à tête hexagonale
4	08752106	4	Spring washer	Spannscheibe	Rondelle tendeuse
5	88069003	1	Supporting plate	Auflageblech	Plaque d'assise
6	07141030	2	Hexagon bolt	Sechskantschraube	Vis à tête hexagonale
7	08511021	2	Washer	Scheibe	Disque
8	08511021	2	Washer	Scheibe	Disque
9	08131016	2	Safety nut	Sechskantmutter selb.sich	Ecrou de sûreté
10	87610045	1	Arm rest	Armauflage	Accoudoir
12	07210616	4	Pens head screw	Linsenschraube	Vis à tête cylindrique bombée

S/N 101880211413 ▶ S/N 101880211674

Actuation
Betätigung
Commande

88069000_001_04

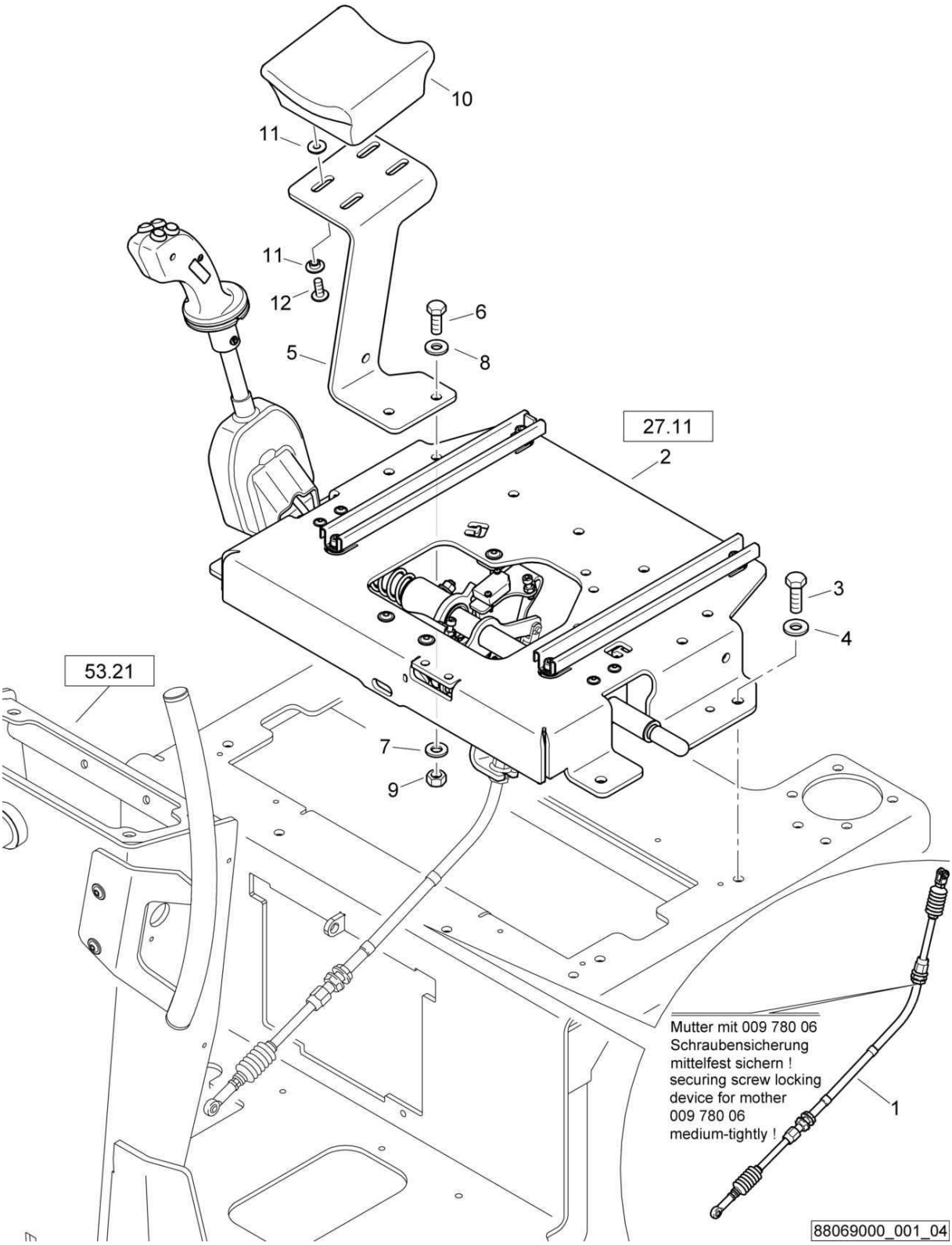

Actuation
Betätigung
Commande

88069000 1001 1

BOMAG FAYAT GROUP

Pos. Pos. Pos.	Part no. Teilenr. No.piece	Qty. Menge Qte.	Description	Benennung	Designation
1	05903903	1	Travel actuation	Fahrzug	Commande de translation
2	88069110	1	Control	Betätigung	Commande
3	07141027	4	Hexagon bolt	Sechskantschraube	Vis à tête hexagonale
4	08752106	4	Spring washer	Spannscheibe	Rondelle tendeuse
5	88069003	1	Supporting plate	Auflageblech	Plaque d'assise
6	07141030	2	Hexagon bolt	Sechskantschraube	Vis à tête hexagonale
7	08511021	2	Washer	Scheibe	Disque
8	08511021	2	Washer	Scheibe	Disque
9	08131016	2	Safety nut	Sechskantmutter selb.sich	Ecrou de sûreté
10	87610045	1	Arm rest	Armauflage	Accoudoir
11	06241000	8	Sleeve	Hülse	Douille
12	07210616	4	Pens head screw	Linsenschraube	Vis à tête cylindrique bombée

S/N 101880211188 ▶ S/N 101880211412

Actuation
Betätigung
Commande

88069000_001_03

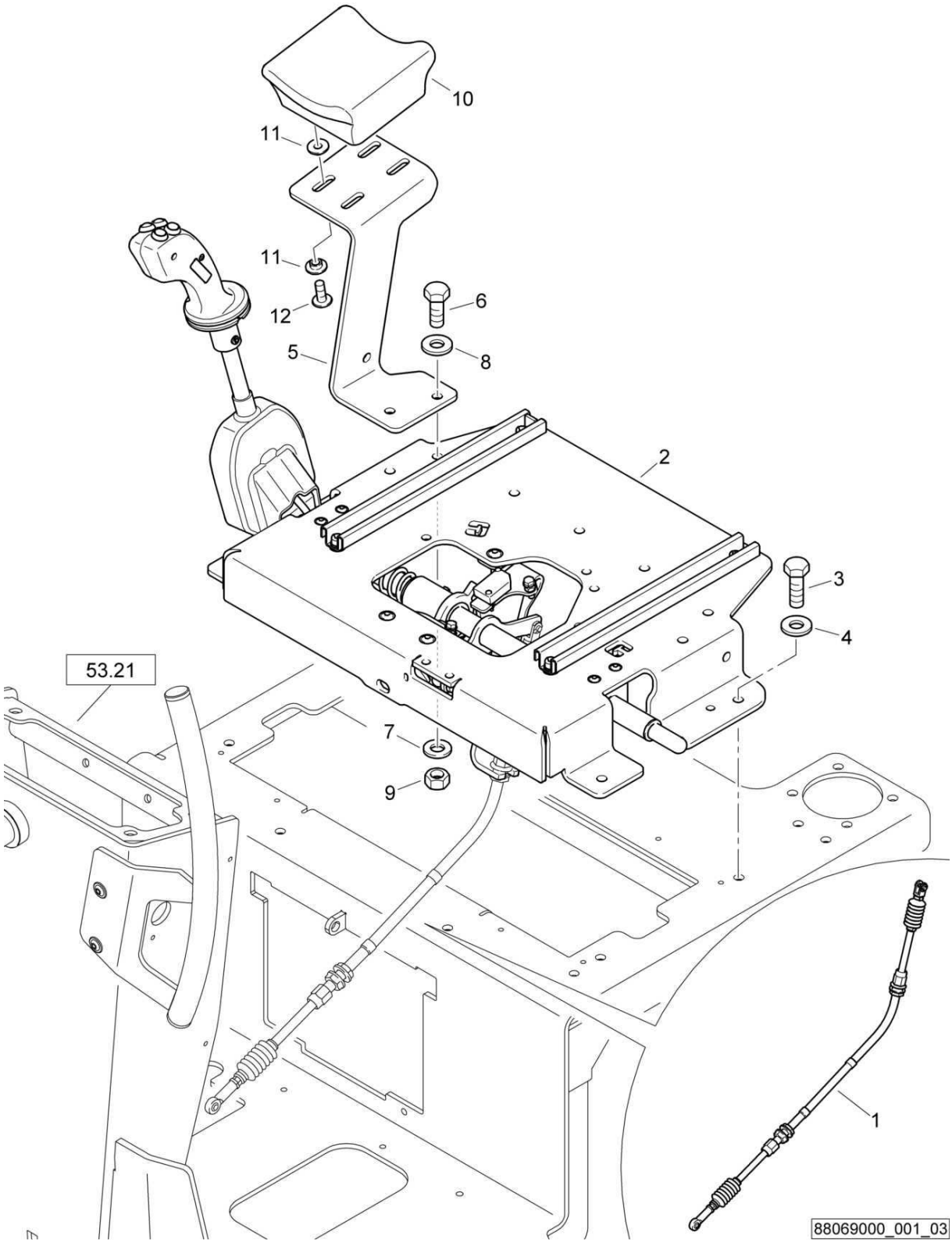

Actuation
Betätigung
Commande

88069000 1001 1

BOMAG FAYAT GROUP

Pos. Pos. Pos.	Part no. Teilenr. No.piece	Qty. Menge Qte.	Description	Benennung	Designation
1	05903903	1	Travel actuation	Fahrzug	Commande de translation
2	88069101	1	Operating console	Betätigungskonsole	Console de commande
3	07141030	4	Hexagon bolt	Sechskantschraube	Vis à tête hexagonale
4	08752106	4	Spring washer	Spannscheibe	Rondelle tendeuse
5	88069003	1	Supporting plate	Auflageblech	Plaque d'assise
6	07141030	2	Hexagon bolt	Sechskantschraube	Vis à tête hexagonale
7	08511021	2	Washer	Scheibe	Disque
8	08752106	2	Spring washer	Spannscheibe	Rondelle tendeuse
9	08131016	2	Safety nut	Sechskantmutter selb.sich	Ecrou de sûreté
10	87610045	1	Arm rest	Armauflage	Accoudoir
11	06241000	8	Sleeve	Hülse	Douille
12	07210616	4	Pens head screw	Linsenschraube	Vis à tête cylindrique bombée

S/N 101880211030 ▶ S/N 101880211187

Actuation
Betätigung
Commande

88069000_001_02

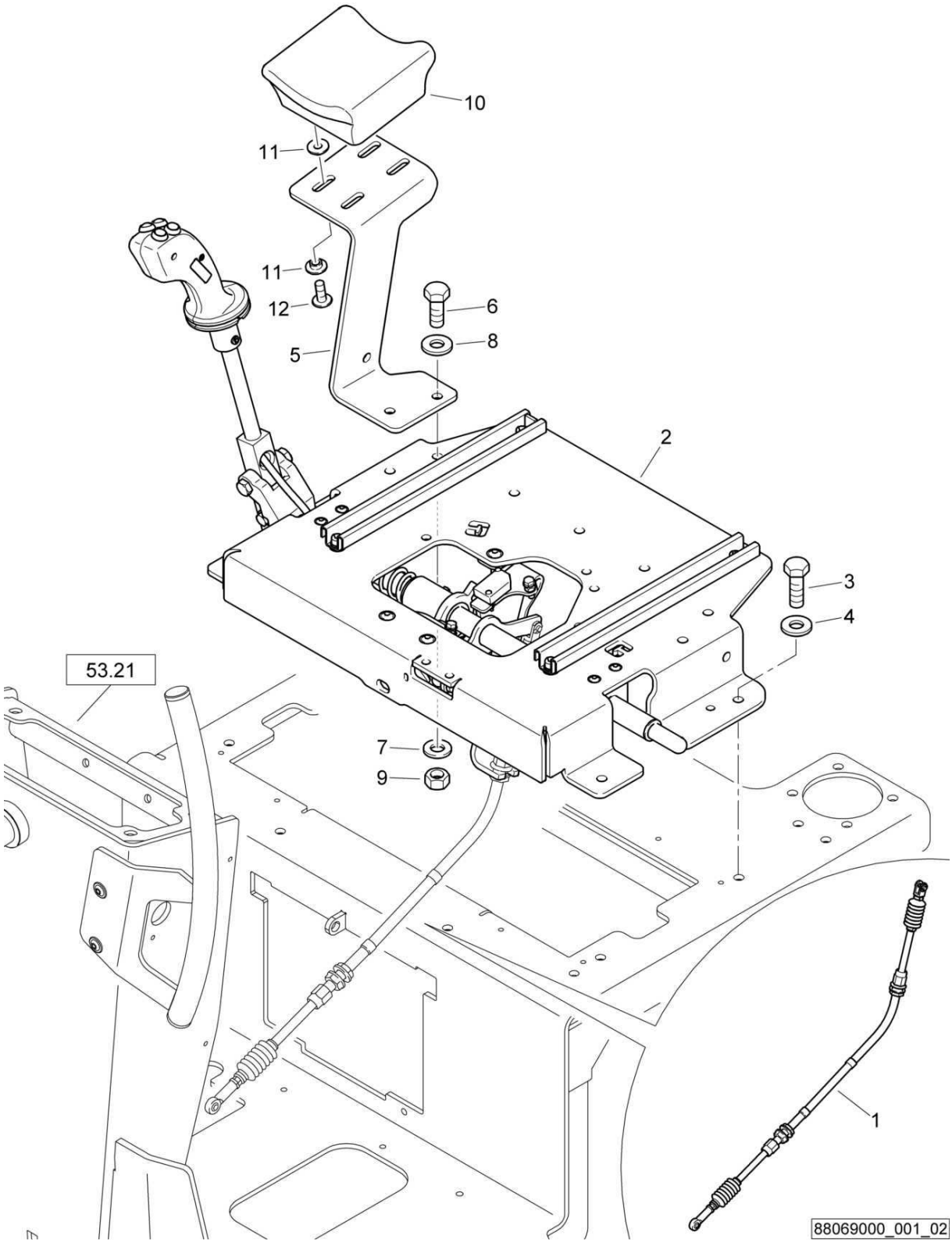

Actuation
Betätigung
Commande

88069000 1001 1

BOMAG FAYAT GROUP

Pos. Pos. Pos.	Part no. Teilenr. No.piece	Qty. Menge Qte.	Description	Benennung	Designation
1	05903903	1	Travel actuation	Fahrzug	Commande de translation
2	88069101	1	Operating console	Betätigungskonsole	Console de commande
3	07141030	4	Hexagon bolt	Sechskantschraube	Vis à tête hexagonale
4	08752106	4	Spring washer	Spannscheibe	Rondelle tendeuse
5	88069003	1	Supporting plate	Auflageblech	Plaque d'assise
6	07141030	2	Hexagon bolt	Sechskantschraube	Vis à tête hexagonale
7	08511021	2	Washer	Scheibe	Disque
8	08752106	2	Spring washer	Spannscheibe	Rondelle tendeuse
9	08131016	2	Safety nut	Sechskantmutter selb.sich	Ecrou de sûreté
10	87610045	1	Arm rest	Armauflage	Accoudoir
11	06241000	8	Sleeve	Hülse	Douille
12	07210616	4	Pens head screw	Linsenschraube	Vis à tête cylindrique bombée

S/N 101880211004 ▶ S/N 101880211029

Actuation
Betätigung
Commande

88069000_001_01

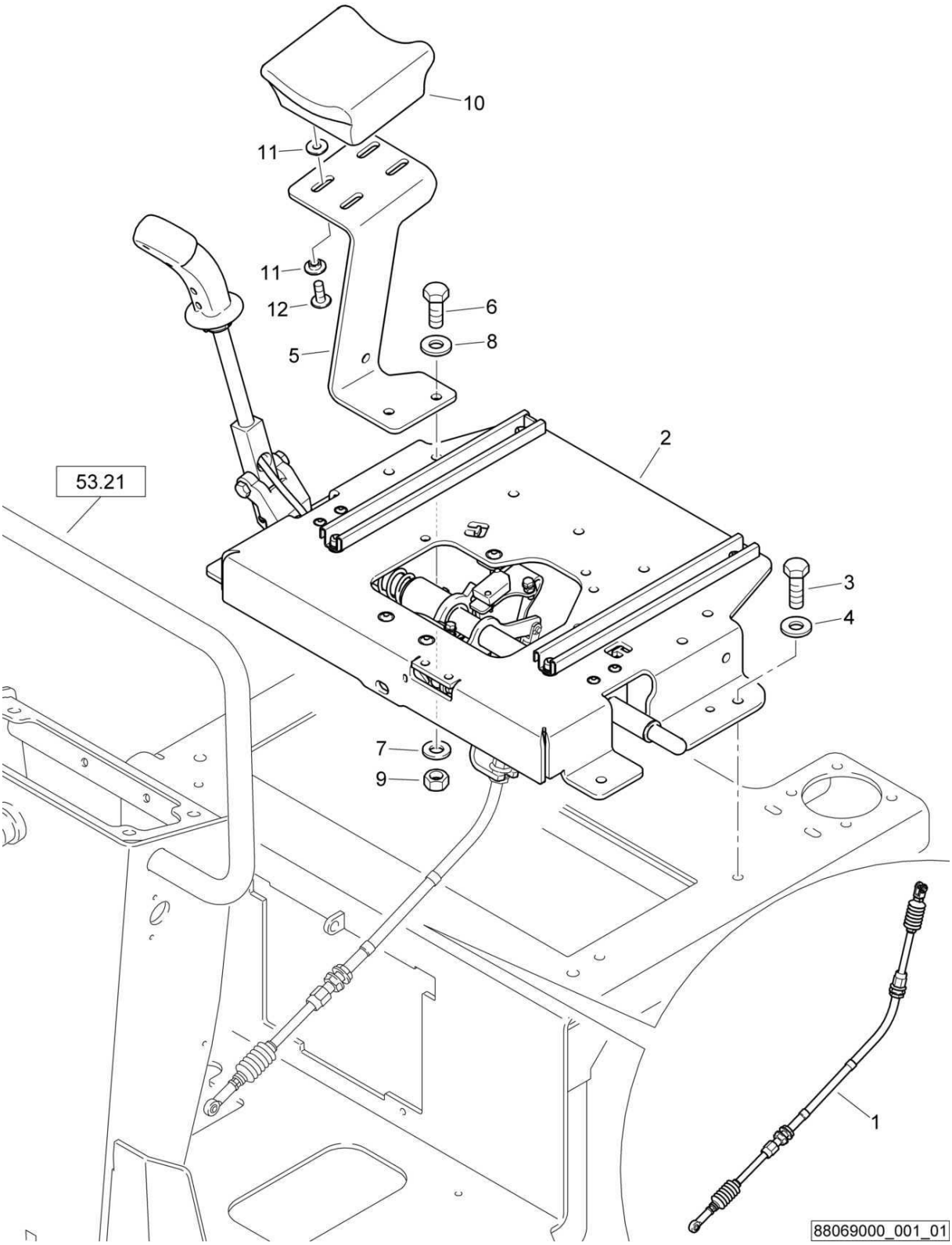

Actuation
Betätigung
Commande

88069000 1001 1

BOMAG FAYAT GROUP

Pos. Pos. Pos.	Part no. Teilenr. No.piece	Qty. Menge Qte.	Description	Benennung	Designation
1	05903903	1	Travel actuation	Fahrzug	Commande de translation
2	88069101	1	Operating console	Betätigungskonsole	Console de commande
3	07141030	4	Hexagon bolt	Sechskantschraube	Vis à tête hexagonale
4	08752106	4	Spring washer	Spannscheibe	Rondelle tendeuse
5	65140134	1	Supporting plate	Auflageblech	Plaque d'assise
6	07141030	2	Hexagon bolt	Sechskantschraube	Vis à tête hexagonale
7	08511021	2	Washer	Scheibe	Disque
8	08752106	2	Spring washer	Spannscheibe	Rondelle tendeuse
9	08131016	2	Safety nut	Sechskantmutter selb.sich	Ecrou de sûreté
10	87610045	1	Arm rest	Armauflage	Accoudoir
11	06241000	8	Sleeve	Hülse	Douille
12	07210616	4	Pens head screw	Linsenschraube	Vis à tête cylindrique bombée

1) mit Schraubensicherung 009 780 06 einsetzen
insert with screw lock 009 780 06

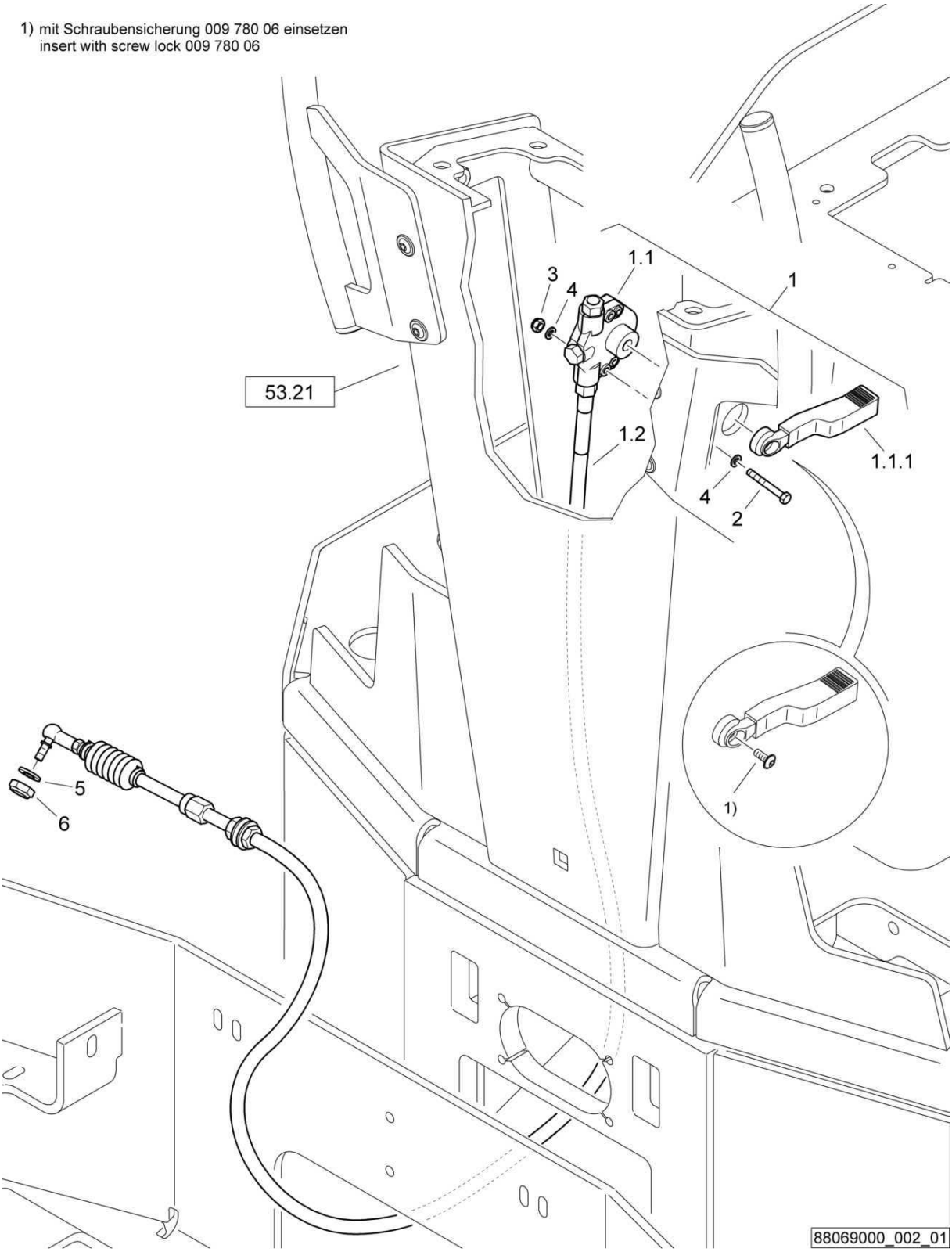

Actuation
Betätigung
Commande

88069000 1001 1

BOMAG FAYAT GROUP

Pos. Pos. Pos.	Part no. Teilenr. No.piece	Qty. Menge Qte.	Description	Benennung	Designation
1	05561289	1	Throttle control	Gasbetätigung	Commande des gaz
1.1	05561291	1	Control box with lever	Gebergerät	Boîte de transmission
1.1.1	05993063	1	Lever	Hebel	Levier
1.2	05993062	1	Control	Betätigung	Commande
2	07130516	2	Hexagon bolt	Sechskantschraube	Vis à tête hexagonale
3	08130508	2	Safety nut	Sechskantmutter selb.sich	Ecrou de sûreté
4	08510511	4	Washer	Scheibe	Disque
5	08510612	1	Washer	Scheibe	Disque
6	08130611	1	Safety nut	Sechskantmutter selb.sich	Ecrou de sûreté

Actuation
Betätigung
Commande

1) mit Schraubensicherung 009 780 06 einsetzen
insert with screw lock 009 780 06

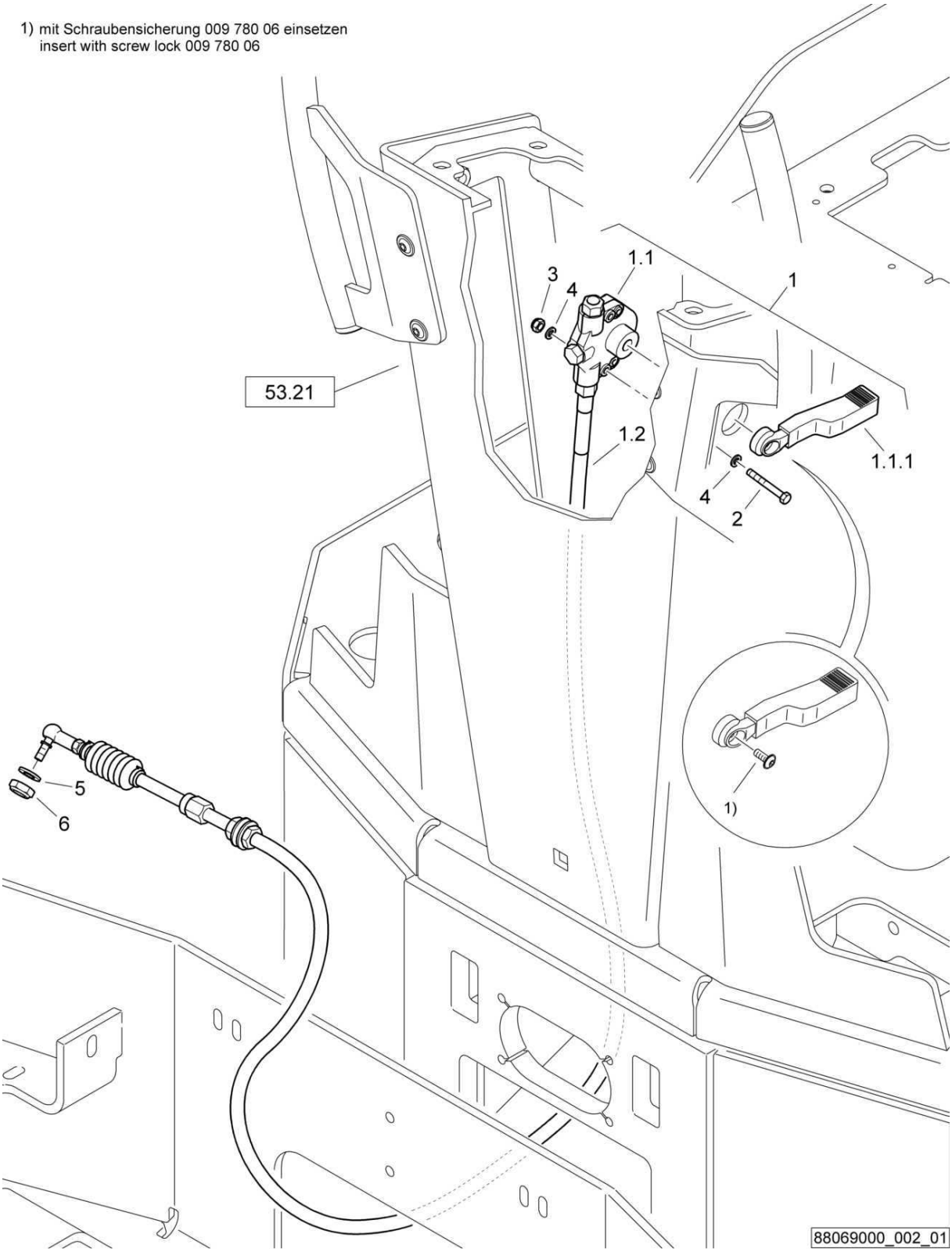

Actuation
Betätigung
Commande

88069000 1001 1

BOMAG FAYAT GROUP

Pos. Pos. Pos.	Part no. Teilenr. No.piece	Qty. Menge Qte.	Description	Benennung	Designation
1	05561289	1	Throttle control	Gasbetätigung	Commande des gaz
2	07130516	2	Hexagon bolt	Sechskantschraube	Vis à tête hexagonale
3	08130508	2	Safety nut	Sechskantmutter selb.sich	Ecrou de sûreté
4	08510511	4	Washer	Scheibe	Disque
5	08510612	1	Washer	Scheibe	Disque
6	08130611	1	Safety nut	Sechskantmutter selb.sich	Ecrou de sûreté

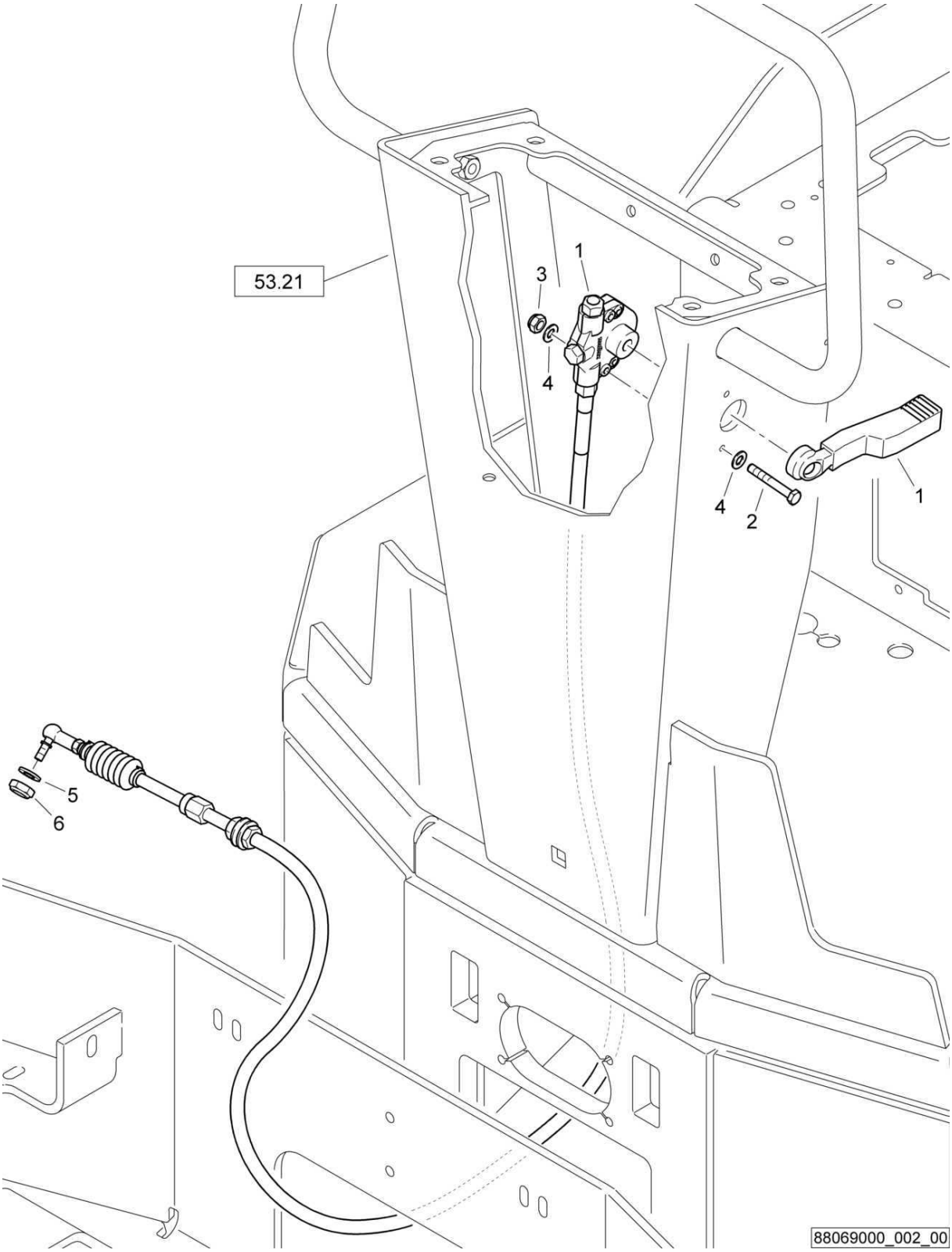
53.21
1
3
4
4
2
1
5
6
88069000_002_00

Actuation
Betätigung
Commande

88069000 1001 1

BOMAG FAYAT GROUP

Pos. Pos. Pos.	Part no. Teilenr. No.piece	Qty. Menge Qte.	Description	Benennung	Designation
1	05561289	1	Throttle control	Gasbetätigung	Commande des gaz
2	07130516	2	Hexagon bolt	Sechskantschraube	Vis à tête hexagonale
3	08130508	2	Safety nut	Sechskantmutter selb.sich	Ecrou de sûreté
4	08510511	4	Washer	Scheibe	Disque
5	08510612	1	Washer	Scheibe	Disque
6	08130611	1	Safety nut	Sechskantmutter selb.sich	Ecrou de sûreté

S/N 101880211413 ▶

Operating console, assembled
Betätigungskonsole, montiert
Console de commande, assemblé

88003350_001_00

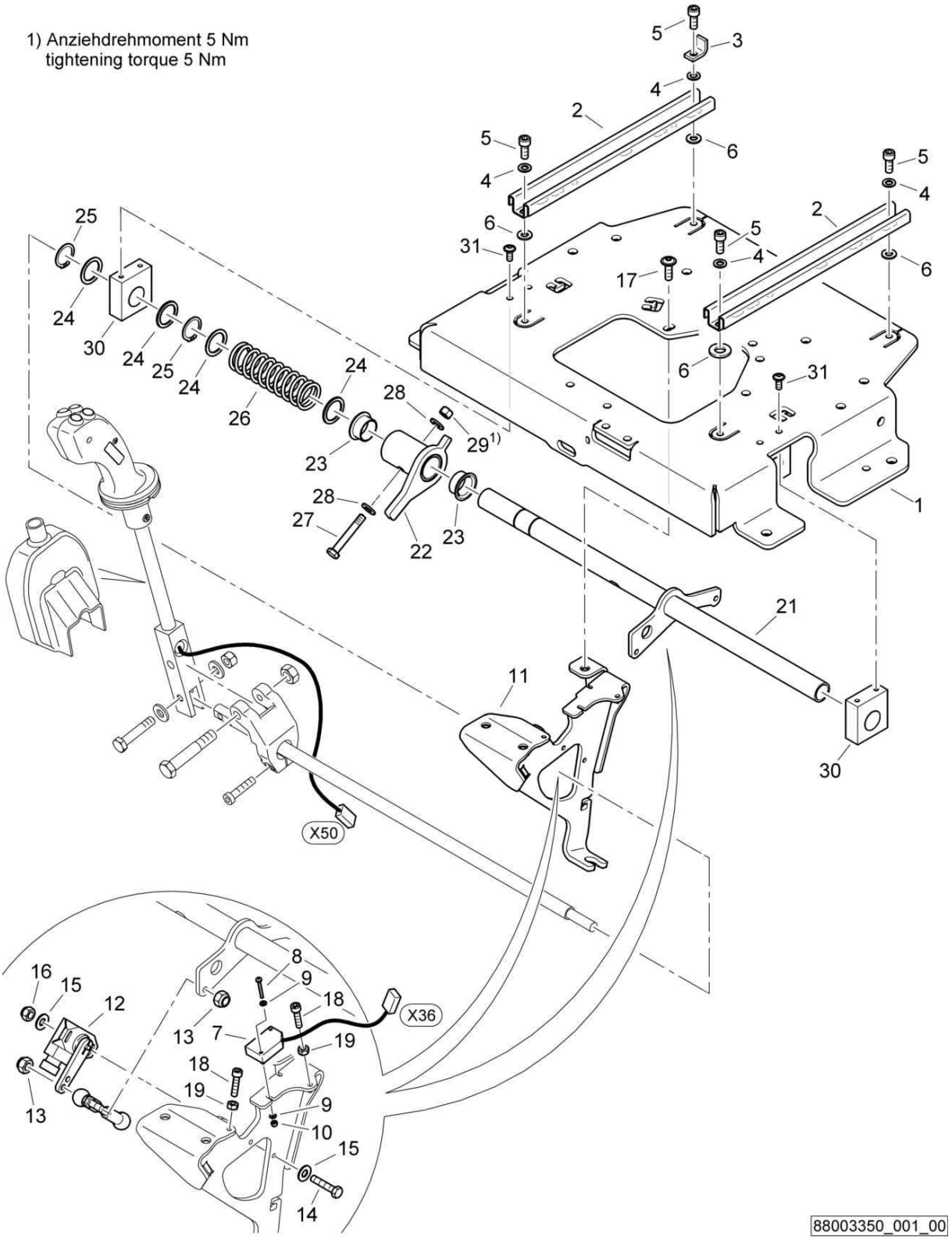

Operating console, assembled
Betätigungskonsole, montiert
Console de commande, assemblé

88003350 1001 1

BOMAG FAYAT GROUP

Pos. Pos. Pos.	Part no. Teilenr. No.piece	Qty. Menge Qte.	Description	Benennung	Designation
1	88069108	1	Seat console	Sitzkonsole	Console du siège
2	05566195	2	Sliding rail	Gleitschiene	Glissière
3	46420159	1	Angle	Winkel	Cornière
4	08650817	4	Washer	Scheibe	Disque
5	07860520	4	Screw	Schraube	Vis
6	08510817	4	Washer	Scheibe	Disque
7	58260382	1	Proximity switch	Initiator	Initiateur
8	07210341	2	Pens head screw	Linsenschraube	Vis à tête cylindrique bombée
9	08510307	4	Washer	Scheibe	Disque
10	08130305	2	Safety nut	Sechskantmutter selb.sich	Ecrou de sûreté
11	46420187	1	Holder	Halter	Support
12	05767405	1	Angular sender	Winkelgeber	Transmetteur coudé
13	08130611	2	Safety nut	Sechskantmutter selb.sich	Ecrou de sûreté
14	07140441	2	Hexagon bolt	Sechskantschraube	Vis à tête hexagonale
15	08510412	4	Washer	Scheibe	Disque
16	08130408	2	Safety nut	Sechskantmutter selb.sich	Ecrou de sûreté
17	07210825	3	Pens head screw	Linsenschraube	Vis à tête cylindrique bombée
18	07230621	2	Socket-head cap screw	Zylinderschraube	Vis à tête six pans creux
19	08110620	2	Hexagon nut	Sechskantmutter	Ecrou hexagonal
21	46420175	1	Tube	Rohr	Tube
22	46420186	1	Bushing	Buchse	Douille
23	05802427	2	Friction bearing	Gleitlager	Palier lisse
24	05521011	4	Shim	Paßscheibe	Disque d'ajustage
25	09211301	2	Circlip,external	Sicherungsring(außen)	Circlips extérieur
26	05661353	1	Pressure spring	Druckfeder	Ressort de pression
27	46420174	1	Screw	Schraube	Vis
28	08752084	2	Spring washer	Spannscheibe	Rondelle tendeuse
29	08310812	1	Safety nut	Sechskantmutter selb.sich	Ecrou de sûreté
30	88069111	2	Pillow block	Lagerbock	Support de palier
31	07210698	4	Lens head screw	Linsenschr. Innensechsk.	Vis à tête cylindrique bombée

S/N 101880211413 ▶

Operating console, assembled
Betätigungskonsole, montiert
Console de commande, assemblé

88003350_002_00

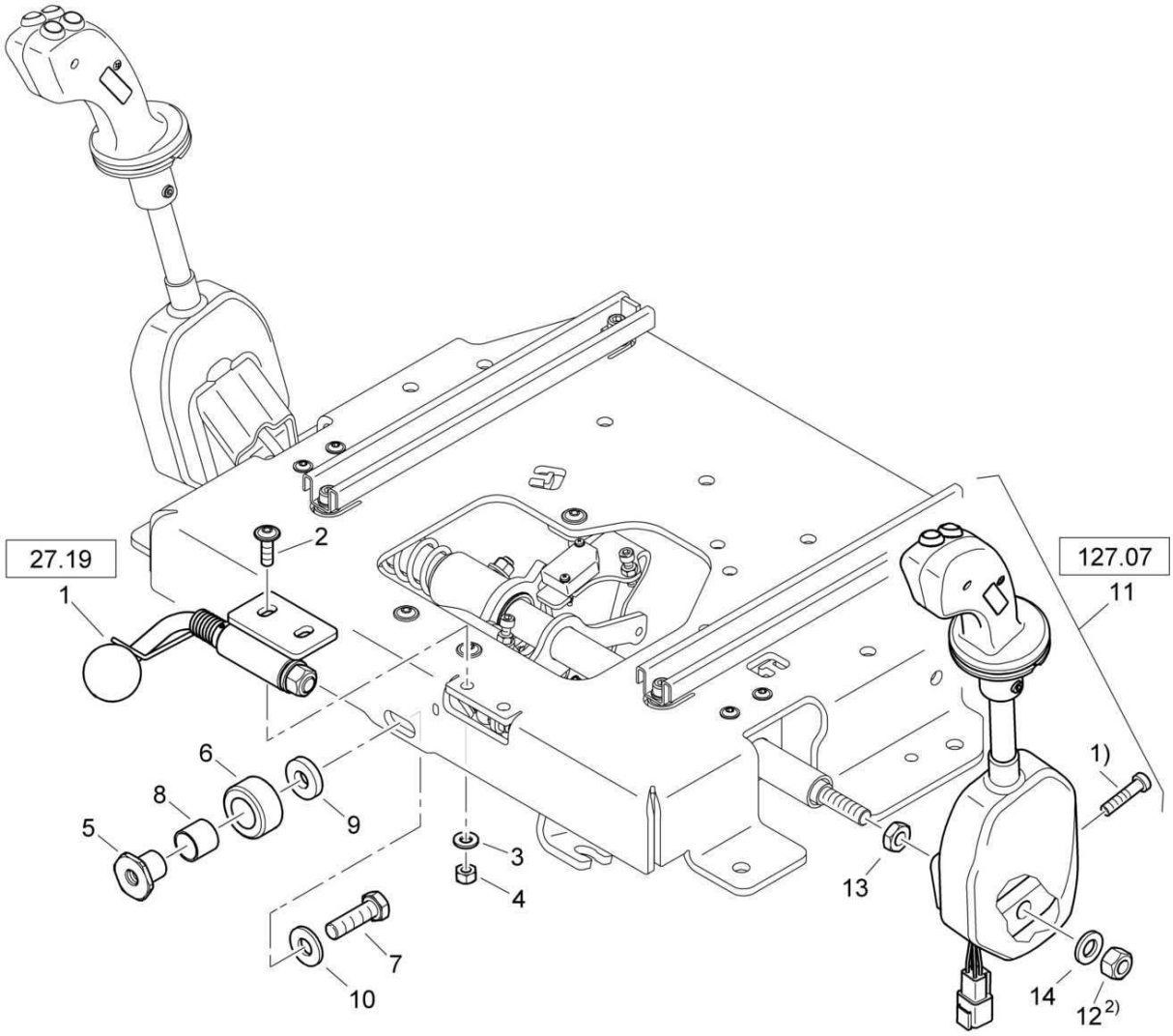

1) Anziehdrehmoment 20 Nm
tightening torque 20 Nm

2) Anziehdrehmoment 25 Nm
tightening torque 25 Nm

88003350_002_00

Operating console, assembled
Betätigungskonsole, montiert
Console de commande, assemblé

88003350 1001 1

BOMAG FAYAT GROUP

Pos. Pos. Pos.	Part no. Teilenr. No.piece	Qty. Menge Qte.	Description	Benennung	Designation
1	65140126	1	Stop,assembled	Arretierung,montiert	Dispositif d'arrêt,assemblé
2	07210891	2	Pens head screw	Linsenschraube	Vis à tête cylindrique bombée
3	08510817	2	Washer	Scheibe	Disque
4	08130813	2	Safety nut	Sechskantmutter selb.sich	Ecrou de sûreté
5	88069104	1	Bearing bush	Lagerbuchse	Coussinet
6	88069105	1	Roller	Rolle	Rouleau
7	07141243	1	Hexagon bolt	Sechskantschraube	Vis à tête hexagonale
8	06283096	1	Bushing	Buchse	Douille
9	08591330	1	Washer	Scheibe	Disque
10	08752130	1	Spring washer	Spannscheibe	Rondelle tendeuse
11	65140138	1	Control	Betätigung	Commande
12	08131218	1	Safety nut	Sechskantmutter selb.sich	Ecrou de sûreté
13	08121217	1	Hexagon nut	Sechskantmutter	Ecrou hexagonal
14	08511324	1	Washer	Scheibe	Disque

S/N 101880211413 ▶

Operating console, assembled
Betätigungskonsole, montiert
Console de commande, assemblé

88003350_003_00

1) Anziehdrehmoment 20 Nm
tightening torque 20 Nm

2) Anziehdrehmoment 5 Nm
tightening torque 5 Nm

3) Anziehdrehmoment 40 Nm
tightening torque 40 Nm

4) mit Schraubensicherung 009 780 06 einsetzen
insert with screw lock 009 780 06

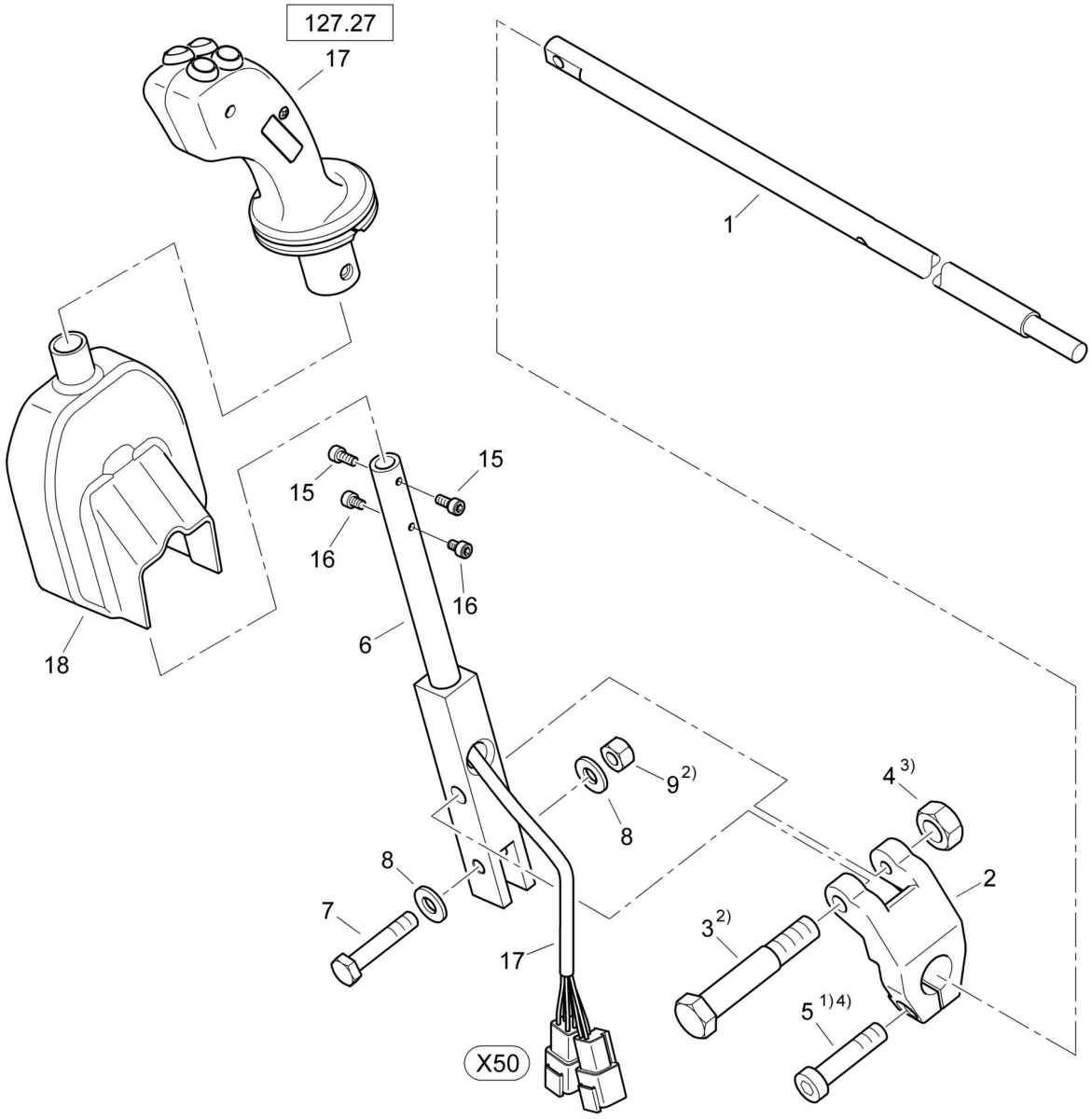

88003350_003_00

Operating console, assembled
Betätigungskonsole, montiert
Console de commande, assemblé

88003350 1001 1

BOMAG FAYAT GROUP

Pos. Pos. Pos.	Part no. Teilenr. No.piece	Qty. Menge Qte.	Description	Benennung	Designation
1	46420156	1	Shaft	Welle	Arbre
2	46420157	1	Clamping holder	Klemmhalter	Douille de serrage
3	05993057	1	Shoulder screw	Paßschraube	Vis d'ajustage
4	08111016	1	Hexagon nut	Sechskantmutter	Ecrou hexagonal
5	07240821	1	Socket-head cap screw	Zylinderschraube	Vis à tête six pans creux
6	46420188	1	Lever	Hebelstange	Levier
7	46420173	1	Screw	Schraube	Vis
8	08752084	2	Spring washer	Spannscheibe	Rondelle tendeuse
9	08310812	1	Safety nut	Sechskantmutter selb.sich	Ecrou de sûreté
15	07230505	2	Socket-head cap screw	Zylinderschraube	Vis à tête six pans creux
16	07230507	2	Socket-head cap screw	Zylinderschraube	Vis à tête six pans creux
17	46420192	1	Handle	Griff	Manette
18	46420178	1	Trim	Verkleidung	Revêtement

Operating console, assembled
Betätigungskonsole, montiert
Console de commande, assemblé

88003350_004_00

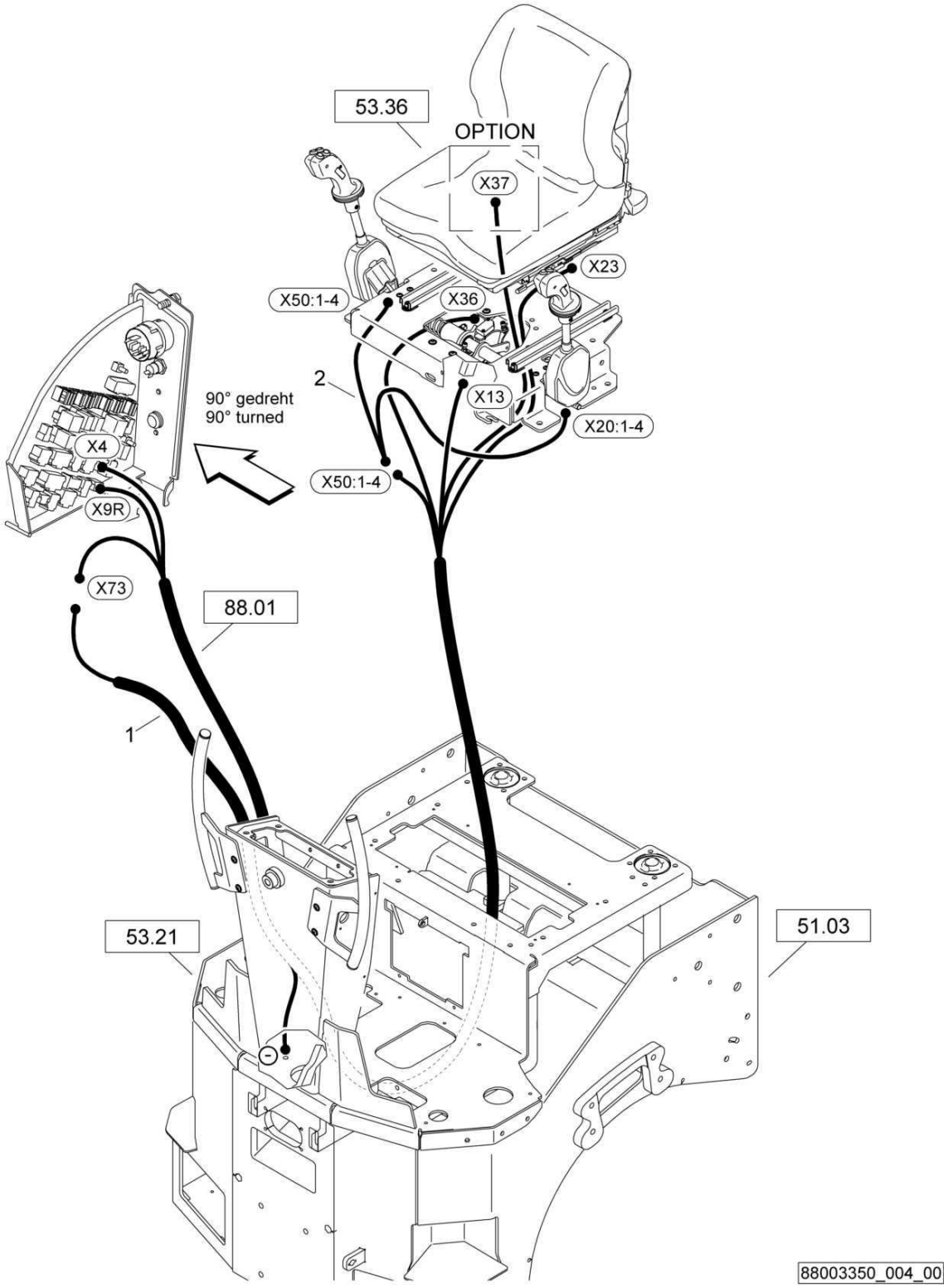

Operating console, assembled
Betätigungskonsole, montiert
Console de commande, assemblé

88003350 1001 1

Pos. Pos. Pos.	Part no. Teilenr. No.piece	Qty. Menge Qte.	Description	Benennung	Designation
1	65120146	1	Wire harness	Kabelbaum	Faisceau de câbles
2	46330129	1	Wire harness	Kabelbaum	Faisceau de câbles

S/N 101880211030 ▶ S/N 101880211412

Operating console, assembled
Betätigungskonsole, montiert
Console de commande, assemblé

88069006_001_01

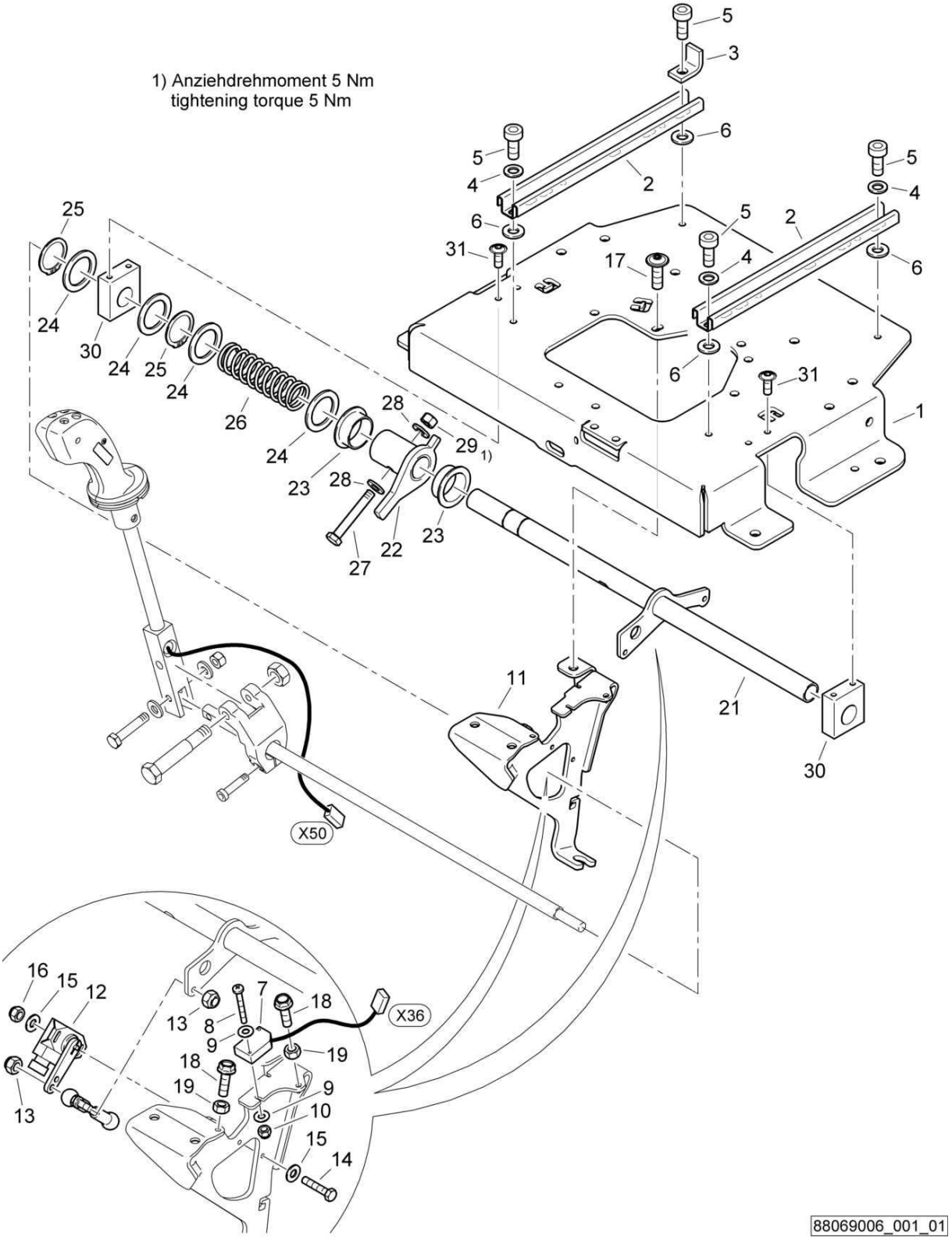

Operating console, assembled
Betätigungskonsole, montiert
Console de commande, assemblé

88069006 1001 1

BOMAG FAYAT GROUP

Pos. Pos. Pos.	Part no. Teilenr. No.piece	Qty. Menge Qte.	Description	Benennung	Designation
1	88069002	1	Seat console	Sitzkonsole	Console du siège
2	05566195	2	Sliding rail	Gleitschiene	Glissière
3	46420159	1	Angle	Winkel	Cornière
4	08650817	3	Washer	Scheibe	Disque
5	07860520	4	Screw	Schraube	Vis
6	08510817	4	Washer	Scheibe	Disque
7	58260382	1	Proximity switch	Initiator	Initiateur
8	07210341	2	Pens head screw	Linsenschraube	Vis à tête cylindrique bombée
9	08510307	4	Washer	Scheibe	Disque
10	08130305	2	Safety nut	Sechskantmutter selb.sich	Ecrou de sûreté
11	46420161	1	Holder	Halter	Support
12	05767405	1	Angular sender	Winkelgeber	Transmetteur coudé
13	08130611	2	Safety nut	Sechskantmutter selb.sich	Ecrou de sûreté
14	07140441	2	Hexagon bolt	Sechskantschraube	Vis à tête hexagonale
15	08510412	4	Washer	Scheibe	Disque
16	08130408	2	Safety nut	Sechskantmutter selb.sich	Ecrou de sûreté
17	07210825	3	Pens head screw	Linsenschraube	Vis à tête cylindrique bombée
18	07860524	2	Screw	Schraube	Vis
19	08110620	2	Hexagon nut	Sechskantmutter	Ecrou hexagonal
21	46420175	1	Tube	Rohr	Tube
22	46420144	1	Bushing	Buchse	Douille
23	05802427	2	Friction bearing	Gleitlager	Palier lisse
24	05521011	4	Shim	Paßscheibe	Disque d'ajustage
25	09211301	2	Circlip,external	Sicherungsring(außen)	Circlips extérieur
26	05661353	1	Pressure spring	Druckfeder	Ressort de pression
27	46420174	1	Screw	Schraube	Vis
28	08752084	2	Spring washer	Spannscheibe	Rondelle tendeuse
29	08310812	1	Safety nut	Sechskantmutter selb.sich	Ecrou de sûreté
30	46420145	2	Pillow block	Lagerbock	Support de palier
31	07210698	4	Lens head screw	Linsenschr. Innensechsk.	Vis à tête cylindrique bombée

S/N 101880211004 ▶ S/N 101880211029

Operating console, assembled
Betätigungskonsole, montiert
Console de commande, assemblé

88069006_001_00

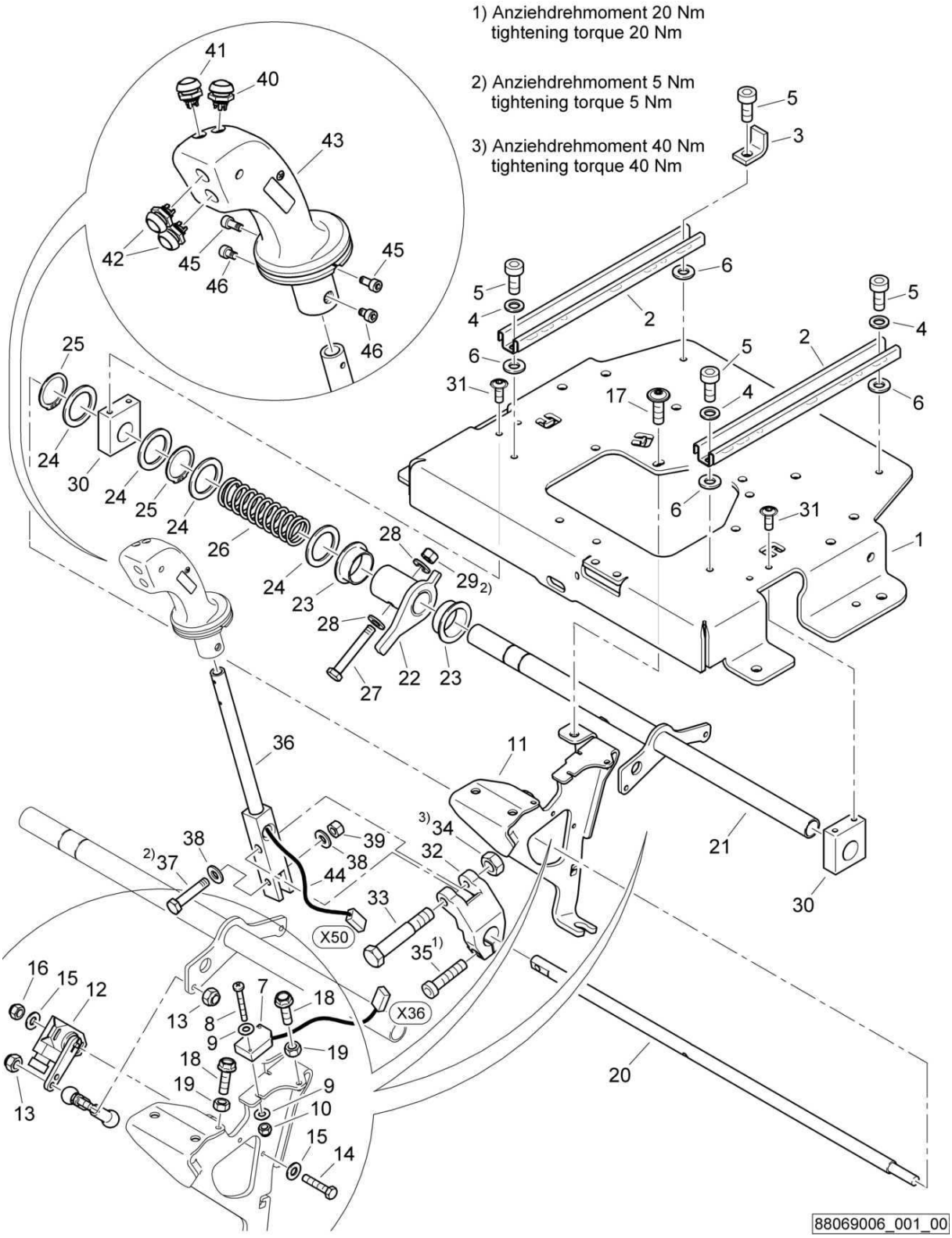

Operating console, assembled
Betätigungskonsole, montiert
Console de commande, assemblé

88069006 1001 1

BOMAG FAYAT GROUP

Pos. Pos. Pos.	Part no. Teilenr. No.piece	Qty. Menge Qte.	Description	Benennung	Designation
1	65140139	1	Seat console	Sitzkonsole	Console du siège
2	05566195	2	Sliding rail	Gleitschiene	Glissière
3	46420159	1	Angle	Winkel	Cornière
4	08650817	3	Washer	Scheibe	Disque
5	07860520	4	Screw	Schraube	Vis
6	08510817	4	Washer	Scheibe	Disque
7	58260382	1	Proximity switch	Initiator	Initiateur
8	07210341	2	Pens head screw	Linsenschraube	Vis à tête cylindrique bombée
9	08510307	4	Washer	Scheibe	Disque
10	08130305	2	Safety nut	Sechskantmutter selb.sich	Ecrou de sûreté
11	46420161	1	Holder	Halter	Support
12	05767405	1	Angular sender	Winkelgeber	Transmetteur coudé
13	08130611	2	Safety nut	Sechskantmutter selb.sich	Ecrou de sûreté
14	07140441	2	Hexagon bolt	Sechskantschraube	Vis à tête hexagonale
15	08510412	4	Washer	Scheibe	Disque
16	08130408	2	Safety nut	Sechskantmutter selb.sich	Ecrou de sûreté
17	07210825	3	Pens head screw	Linsenschraube	Vis à tête cylindrique bombée
18	07860524	2	Screw	Schraube	Vis
19	08110620	2	Hexagon nut	Sechskantmutter	Ecrou hexagonal
20	46420156	1	Shaft	Welle	Arbre
21	46420175	1	Tube	Rohr	Tube
22	46420144	1	Bushing	Buchse	Douille
23	05802427	2	Friction bearing	Gleitlager	Palier lisse
24	05521011	4	Shim	Paßscheibe	Disque d'ajustage
25	09211301	2	Circlip,external	Sicherungsring(außen)	Circlips extérieur
26	05661353	1	Pressure spring	Druckfeder	Ressort de pression
27	46420174	1	Screw	Schraube	Vis
28	08752084	2	Spring washer	Spannscheibe	Rondelle tendeuse
29	08310812	1	Safety nut	Sechskantmutter selb.sich	Ecrou de sûreté
30	46420145	2	Pillow block	Lagerbock	Support de palier
31	07210698	4	Lens head screw	Linsenschr. Innensechsk.	Vis à tête cylindrique bombée
32	46420157	1	Clamping holder	Klemmhalter	Douille de serrage
33	05993057	1	Shoulder screw	Paßschraube	Vis d'ajustage
34	08111016	1	Hexagon nut	Sechskantmutter	Ecrou hexagonal
35	07240821	1	Socket-head cap screw	Zylinderschraube	Vis à tête six pans creux
36	88069102	1	Lever	Hebelstange	Levier
37	46420173	1	Screw	Schraube	Vis
38	08752084	2	Spring washer	Spannscheibe	Rondelle tendeuse
39	08310812	1	Safety nut	Sechskantmutter selb.sich	Ecrou de sûreté
40	05767244	1	Push button	Taster	Bouton poussoir
41	05767245	1	Push button	Taster	Bouton poussoir
42	05767246	2	Push button	Taster	Bouton poussoir
43	05903901	1	Handle	Griff	Manette
44	05903902	1	Wire harness	Kabelbaum	Faisceau de câbles
45	07230505	2	Socket-head cap screw	Zylinderschraube	Vis à tête six pans creux
46	07230507	2	Socket-head cap screw	Zylinderschraube	Vis à tête six pans creux

S/N 101880211188 ▶ S/N 101880211412

Operating console, assembled
Betätigungskonsole, montiert
Console de commande, assemblé

88069006_002_02

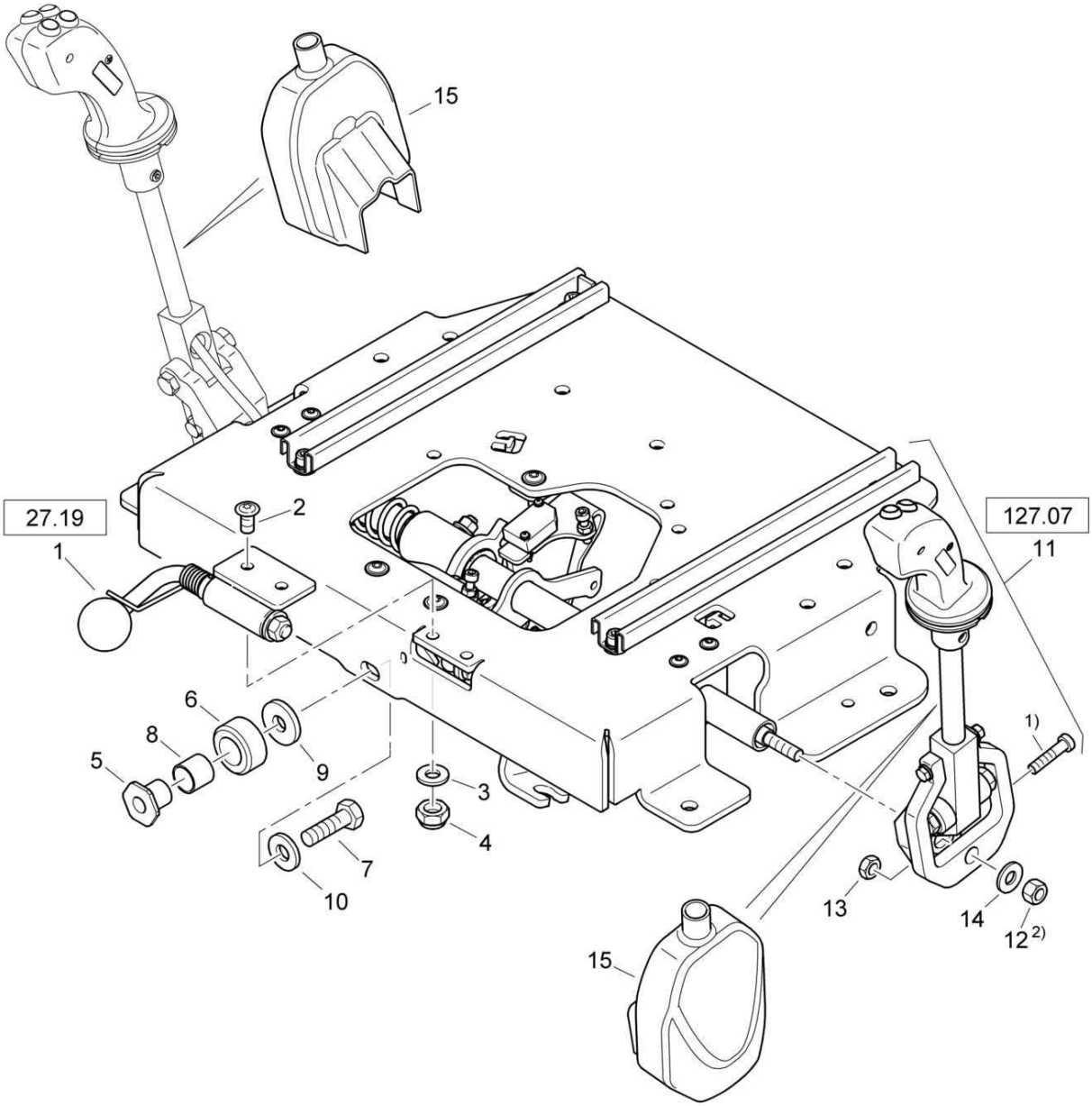

1) Anziehdrehmoment 20 Nm
tightening torque 20 Nm

2) Anziehdrehmoment 25 Nm
tightening torque 25 Nm

88069006_002_02

Operating console, assembled
Betätigungskonsole, montiert
Console de commande, assemblé

88069006 1001 1

BOMAG FAYAT GROUP

Pos. Pos. Pos.	Part no. Teilenr. No.piece	Qty. Menge Qte.	Description	Benennung	Designation
1	65140126	1	Stop,assembled	Arretierung,montiert	Dispositif d'arrêt,assemblé
2	07210891	2	Pens head screw	Linsenschraube	Vis à tête cylindrique bombée
3	08510817	2	Washer	Scheibe	Disque
4	08130813	2	Safety nut	Sechskantmutter selb.sich	Ecrou de sûreté
5	88069104	1	Bearing bush	Lagerbuchse	Coussinet
6	88069105	1	Roller	Rolle	Rouleau
7	07141243	1	Hexagon bolt	Sechskantschraube	Vis à tête hexagonale
8	06283096	1	Bushing	Buchse	Douille
9	08591330	1	Washer	Scheibe	Disque
10	08752130	1	Spring washer	Spannscheibe	Rondelle tendeuse
11	65140138	1	Control	Betätigung	Commande
12	08131218	1	Safety nut	Sechskantmutter selb.sich	Ecrou de sûreté
13	08121217	1	Hexagon nut	Sechskantmutter	Ecrou hexagonal
14	08511324	1	Washer	Scheibe	Disque
15	46420178	2	Trim	Verkleidung	Revêtement

S/N 101880211030 ▶ S/N 101880211187

Operating console, assembled
Betätigungskonsole, montiert
Console de commande, assemblé

88069006_002_01

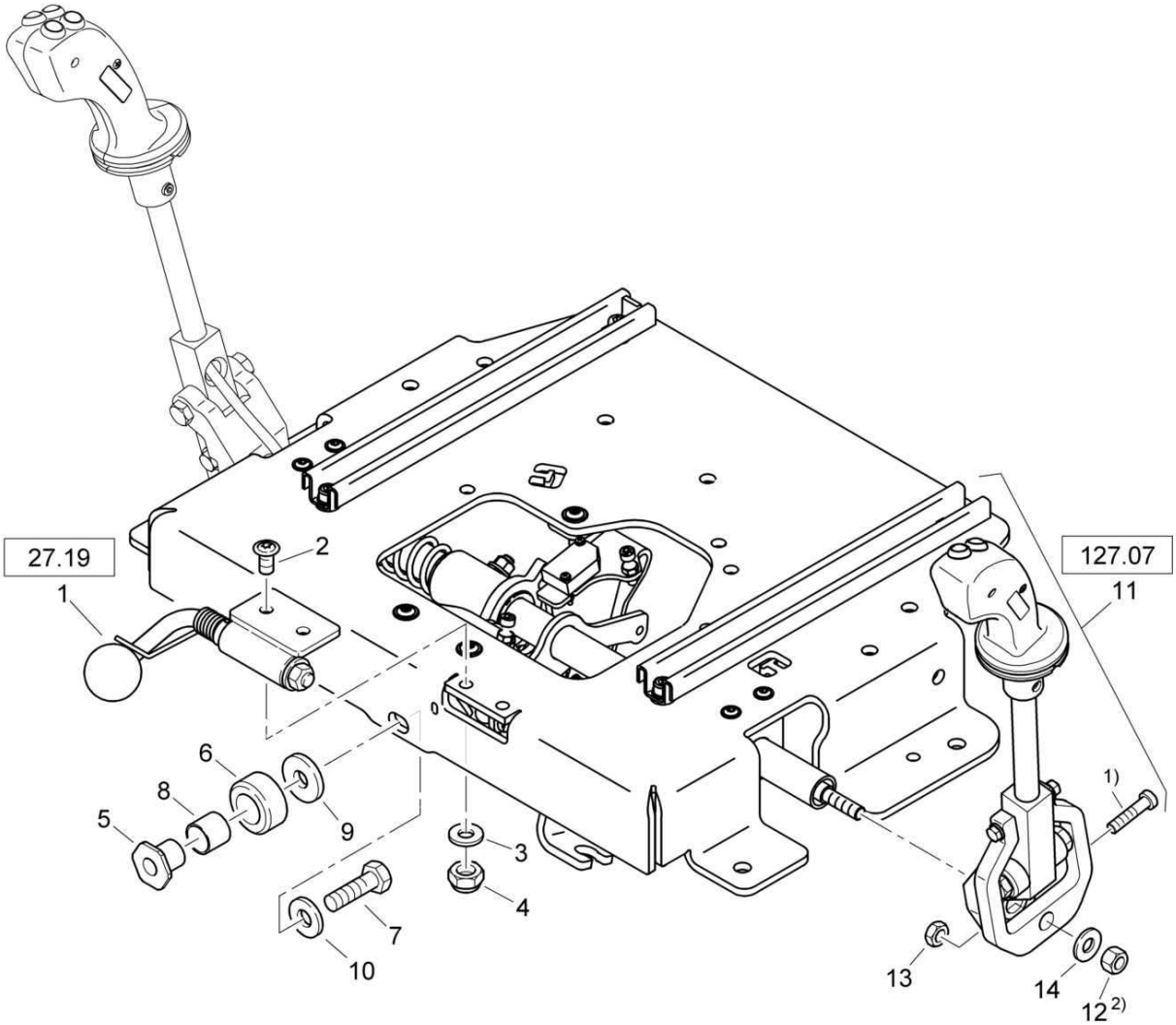

1) Anziehdrehmoment 20 Nm
tightening torque 20 Nm

2) Anziehdrehmoment 25 Nm
tightening torque 25 Nm

88069006_002_01

Operating console, assembled
Betätigungskonsole, montiert
Console de commande, assemblé

88069006 1001 1

BOMAG FAYAT GROUP

Pos. Pos. Pos.	Part no. Teilenr. No.piece	Qty. Menge Qte.	Description	Benennung	Designation
1	65140126	1	Stop,assembled	Arretierung,montiert	Dispositif d'arrêt,assemblé
2	07210891	2	Pens head screw	Linsenschraube	Vis à tête cylindrique bombée
3	08510817	2	Washer	Scheibe	Disque
4	08130813	2	Safety nut	Sechskantmutter selb.sich	Ecrou de sûreté
5	88069104	1	Bearing bush	Lagerbuchse	Coussinet
6	88069105	1	Roller	Rolle	Rouleau
7	07141243	1	Hexagon bolt	Sechskantschraube	Vis à tête hexagonale
8	06283096	1	Bushing	Buchse	Douille
9	08591330	1	Washer	Scheibe	Disque
10	08752130	1	Spring washer	Spannscheibe	Rondelle tendeuse
11	65140138	1	Control	Betätigung	Commande
12	08131218	1	Safety nut	Sechskantmutter selb.sich	Ecrou de sûreté
13	08121217	1	Hexagon nut	Sechskantmutter	Ecrou hexagonal
14	08511324	1	Washer	Scheibe	Disque

S/N 101880211004 ▶ S/N 101880211029

Operating console, assembled
Betätigungskonsole, montiert
Console de commande, assemblé

88069006_002_00

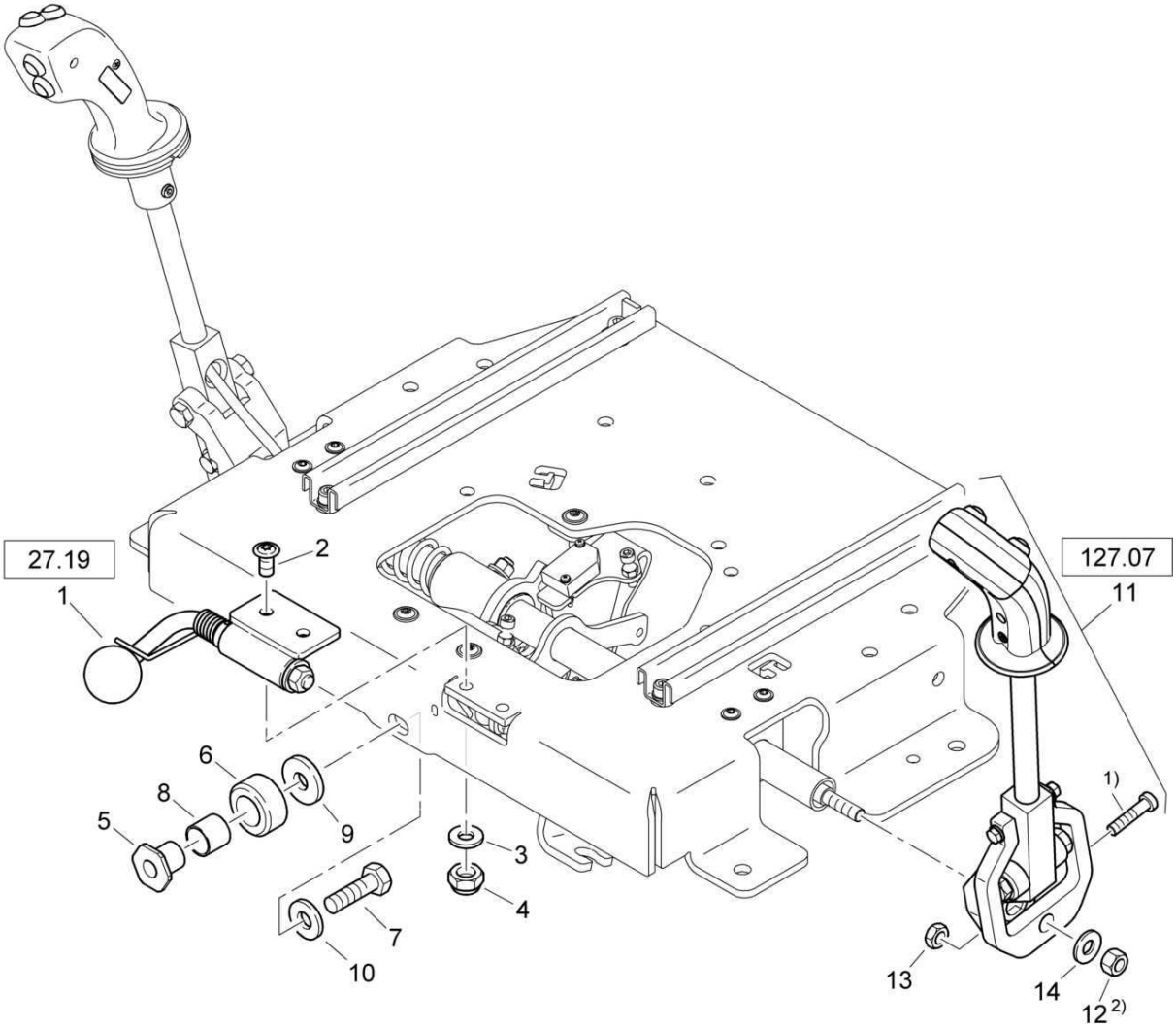

1) Anziehdrehmoment 20 Nm
tightening torque 20 Nm

2) Anziehdrehmoment 25 Nm
tightening torque 25 Nm

88069006_002_00

Operating console, assembled
Betätigungskonsole, montiert
Console de commande, assemblé

88069006 1001 1

BOMAG FAYAT GROUP

Pos. Pos. Pos.	Part no. Teilenr. No.piece	Qty. Menge Qte.	Description	Benennung	Designation
1	65140126	1	Stop,assembled	Arretierung,montiert	Dispositif d'arrêt,assemblé
2	07210891	2	Pens head screw	Linsenschraube	Vis à tête cylindrique bombée
3	08510817	2	Washer	Scheibe	Disque
4	08130813	2	Safety nut	Sechskantmutter selb.sich	Ecrou de sûreté
5	88069104	1	Bearing bush	Lagerbuchse	Coussinet
6	88069105	1	Roller	Rolle	Rouleau
7	07141243	1	Hexagon bolt	Sechskantschraube	Vis à tête hexagonale
8	06283096	1	Bushing	Buchse	Douille
9	08591330	1	Washer	Scheibe	Disque
10	08752130	1	Spring washer	Spannscheibe	Rondelle tendeuse
11	65140138	1	Control	Betätigung	Commande
12	08131218	1	Safety nut	Sechskantmutter selb.sich	Ecrou de sûreté
13	08121217	1	Hexagon nut	Sechskantmutter	Ecrou hexagonal
14	08511324	1	Washer	Scheibe	Disque

S/N 101880211030 ▶ S/N 101880211412

Operating console, assembled
Betätigungskonsole, montiert
Console de commande, assemblé

88069006_003_00

1) Anziehdrehmoment 20 Nm
tightening torque 20 Nm

2) Anziehdrehmoment 5 Nm
tightening torque 5 Nm

3) Anziehdrehmoment 40 Nm
tightening torque 40 Nm

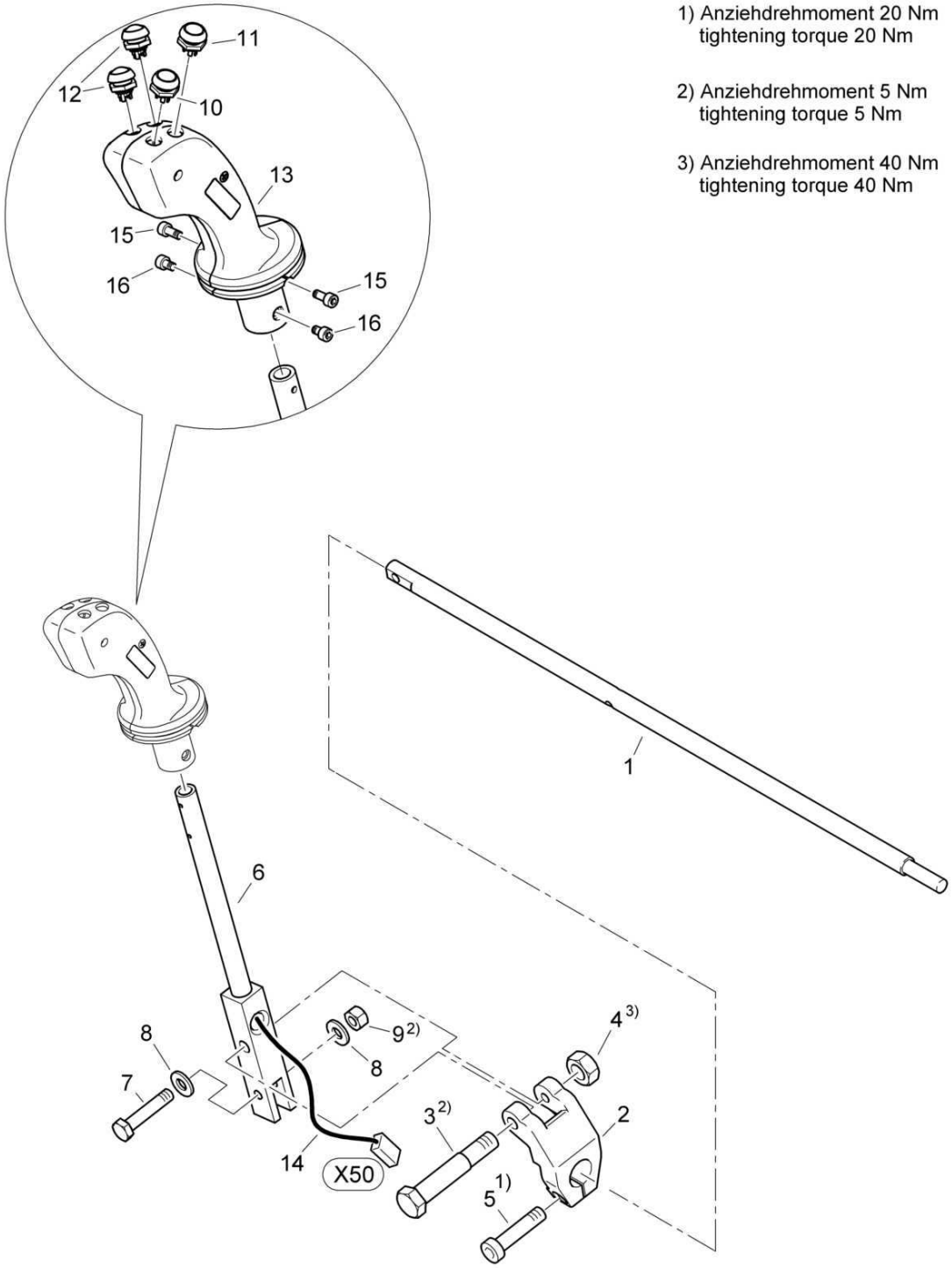

88069006_003_00

Operating console, assembled
Betätigungskonsole, montiert
Console de commande, assemblé

88069006 1001 1

BOMAG FAYAT GROUP

Pos. Pos. Pos.	Part no. Teilenr. No.piece	Qty. Menge Qte.	Description	Benennung	Designation
1	46420156	1	Shaft	Welle	Arbre
2	46420157	1	Clamping holder	Klemmhalter	Douille de serrage
3	05993057	1	Shoulder screw	Paßschraube	Vis d'ajustage
4	08111016	1	Hexagon nut	Sechskantmutter	Ecrou hexagonal
5	07240821	1	Socket-head cap screw	Zylinderschraube	Vis à tête six pans creux
6	88069102	1	Lever	Hebelstange	Levier
7	46420173	1	Screw	Schraube	Vis
8	08752084	2	Spring washer	Spannscheibe	Rondelle tendeuse
9	08310812	1	Safety nut	Sechskantmutter selb.sich	Ecrou de sûreté
10	05767244	1	Push button	Taster	Bouton poussoir
11	05767245	1	Push button	Taster	Bouton poussoir
12	05767246	2	Push button	Taster	Bouton poussoir
13	05903901	1	Handle	Griff	Manette
14	05903902	1	Wire harness	Kabelbaum	Faisceau de câbles
15	07230505	2	Socket-head cap screw	Zylinderschraube	Vis à tête six pans creux
16	07230507	2	Socket-head cap screw	Zylinderschraube	Vis à tête six pans creux

Operating console, assembled
Betätigungskonsole, montiert
Console de commande, assemblé

88069006_004_00

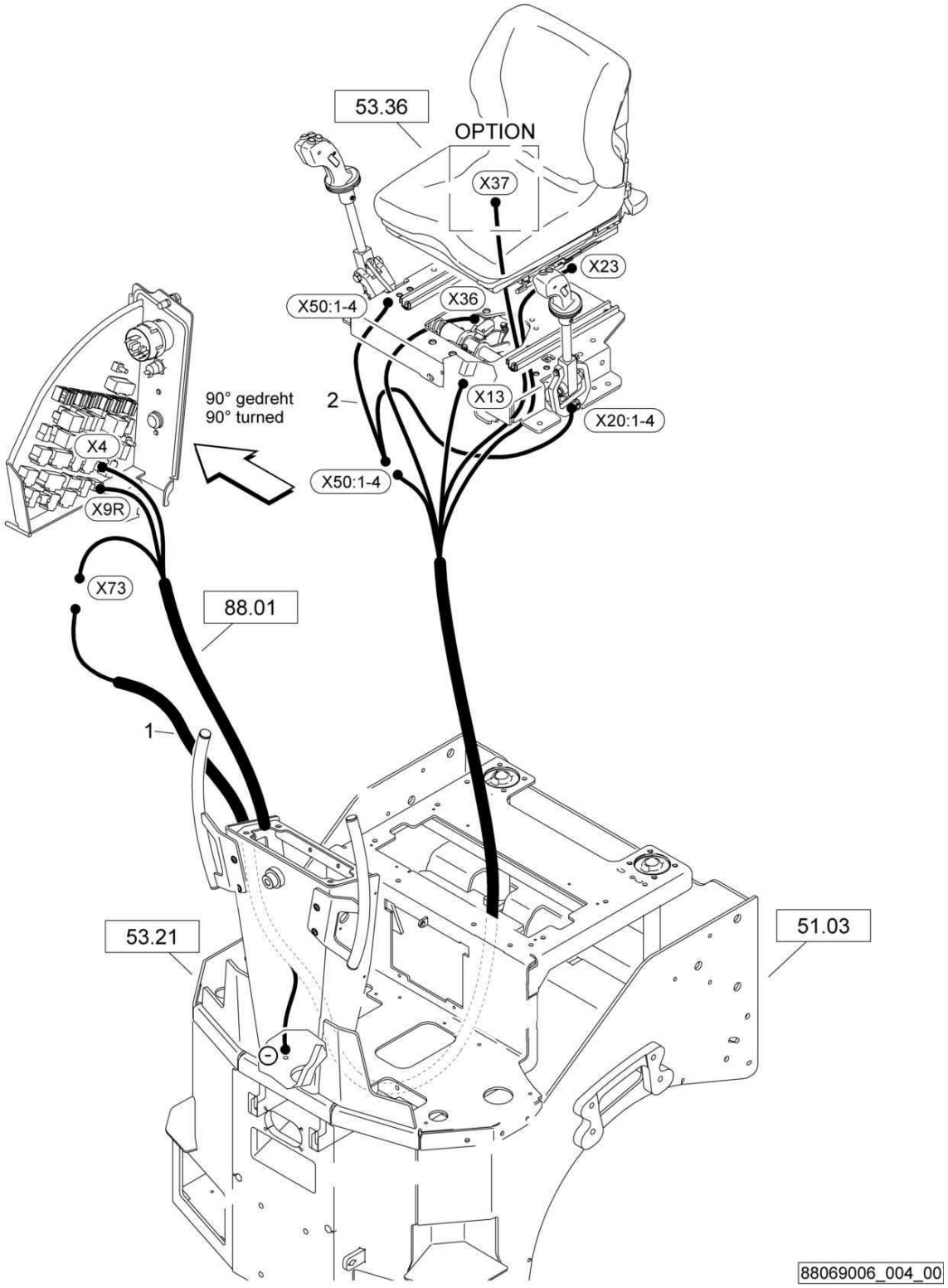

Operating console, assembled
Betätigungskonsole, montiert
Console de commande, assemblé

88069006 1001 1

BOMAG FAYAT GROUP

Pos. Pos. Pos.	Part no. Teilenr. No.piece	Qty. Menge Qte.	Description	Benennung	Designation
1	65120146	1	Wire harness	Kabelbaum	Faisceau de câbles
2	46330129	1	Wire harness	Kabelbaum	Faisceau de câbles

Operating console, assembled
Betätigungskonsole, montiert
Console de commande, assemblé

88069101_001_00

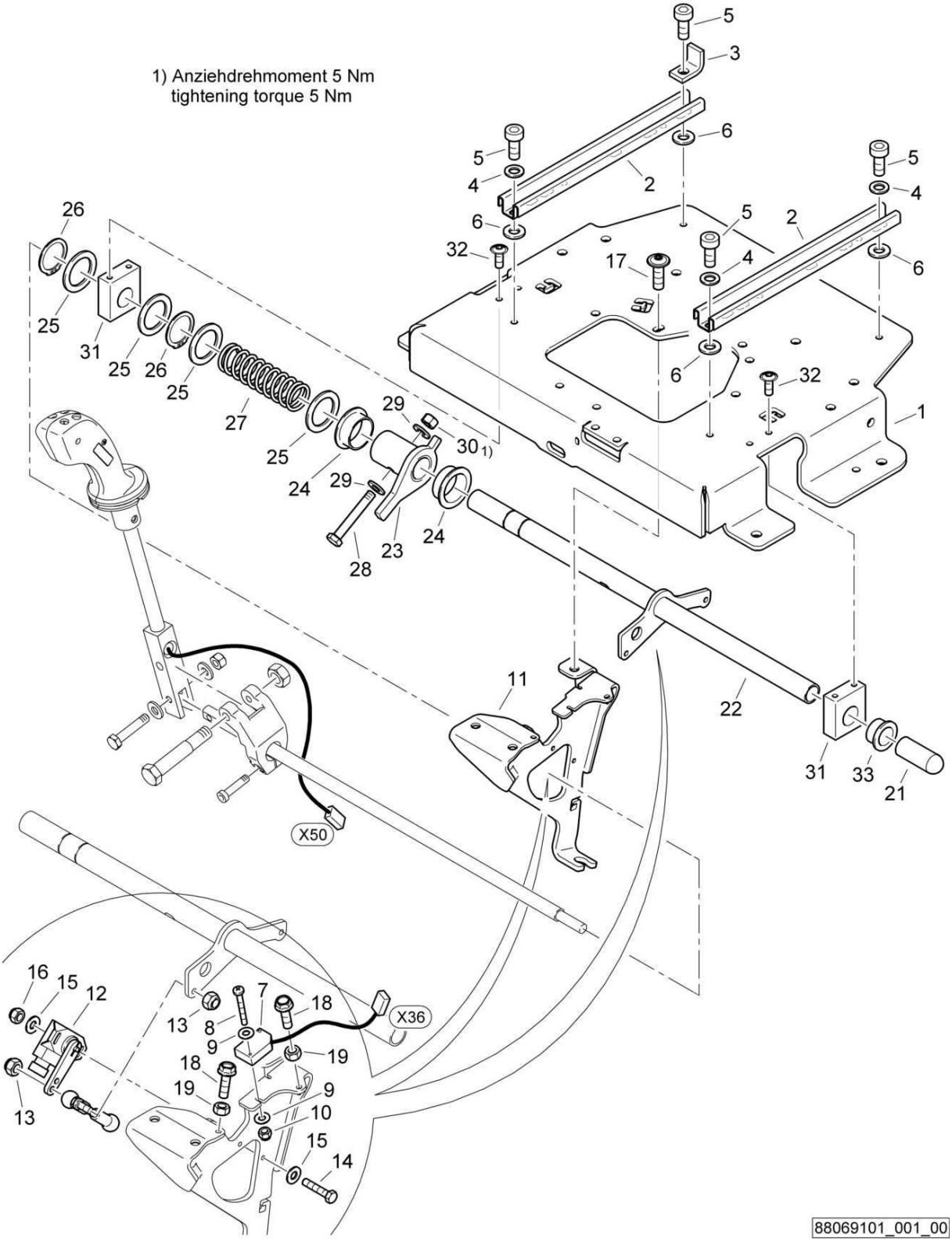

Operating console, assembled
Betätigungskonsole, montiert
Console de commande, assemblé

88069101 1001 1

BOMAG FAYAT GROUP

Pos. Pos. Pos.	Part no. Teilenr. No.piece	Qty. Menge Qte.	Description	Benennung	Designation
1	88069002	1	Seat console	Sitzkonsole	Console du siège
2	05566195	2	Sliding rail	Gleitschiene	Glissière
3	46420159	1	Angle	Winkel	Cornière
4	08650817	3	Washer	Scheibe	Disque
5	07860520	4	Screw	Schraube	Vis
6	08510817	4	Washer	Scheibe	Disque
7	58260382	1	Proximity switch	Initiator	Initiateur
8	07210341	2	Pens head screw	Linsenschraube	Vis à tête cylindrique bombée
9	08510307	4	Washer	Scheibe	Disque
10	08130305	2	Safety nut	Sechskantmutter selb.sich	Ecrou de sûreté
11	46420161	1	Holder	Halter	Support
12	05767405	1	Angular sender	Winkelgeber	Transmetteur coudé
13	08130611	2	Safety nut	Sechskantmutter selb.sich	Ecrou de sûreté
14	07140441	2	Hexagon bolt	Sechskantschraube	Vis à tête hexagonale
15	08510412	4	Washer	Scheibe	Disque
16	08130408	2	Safety nut	Sechskantmutter selb.sich	Ecrou de sûreté
17	07210825	3	Pens head screw	Linsenschraube	Vis à tête cylindrique bombée
18	07860524	2	Screw	Schraube	Vis
19	08110620	2	Hexagon nut	Sechskantmutter	Ecrou hexagonal
21	06510371	1	Protection cap	Schutzkappe	Chapeau protecteur
22	46420175	1	Tube	Rohr	Tube
23	46420144	1	Bushing	Buchse	Douille
24	05802427	2	Friction bearing	Gleitlager	Palier lisse
25	05521011	4	Shim	Paßscheibe	Disque d'ajustage
26	09211301	2	Circlip,external	Sicherungsring(außen)	Circlips extérieur
27	05661353	1	Pressure spring	Druckfeder	Ressort de pression
28	46420174	1	Screw	Schraube	Vis
29	08752084	2	Spring washer	Spannscheibe	Rondelle tendeuse
30	08310812	1	Safety nut	Sechskantmutter selb.sich	Ecrou de sûreté
31	46420145	2	Pillow block	Lagerbock	Support de palier
32	07210698	4	Lens head screw	Linsenschr. Innensechsk.	Vis à tête cylindrique bombée
33	46420172	1	Bushing	Buchse	Douille

S/N 101880211004 ▶ S/N 101880211029

Operating console, assembled
Betätigungskonsole, montiert
Console de commande, assemblé

88069101_000_00

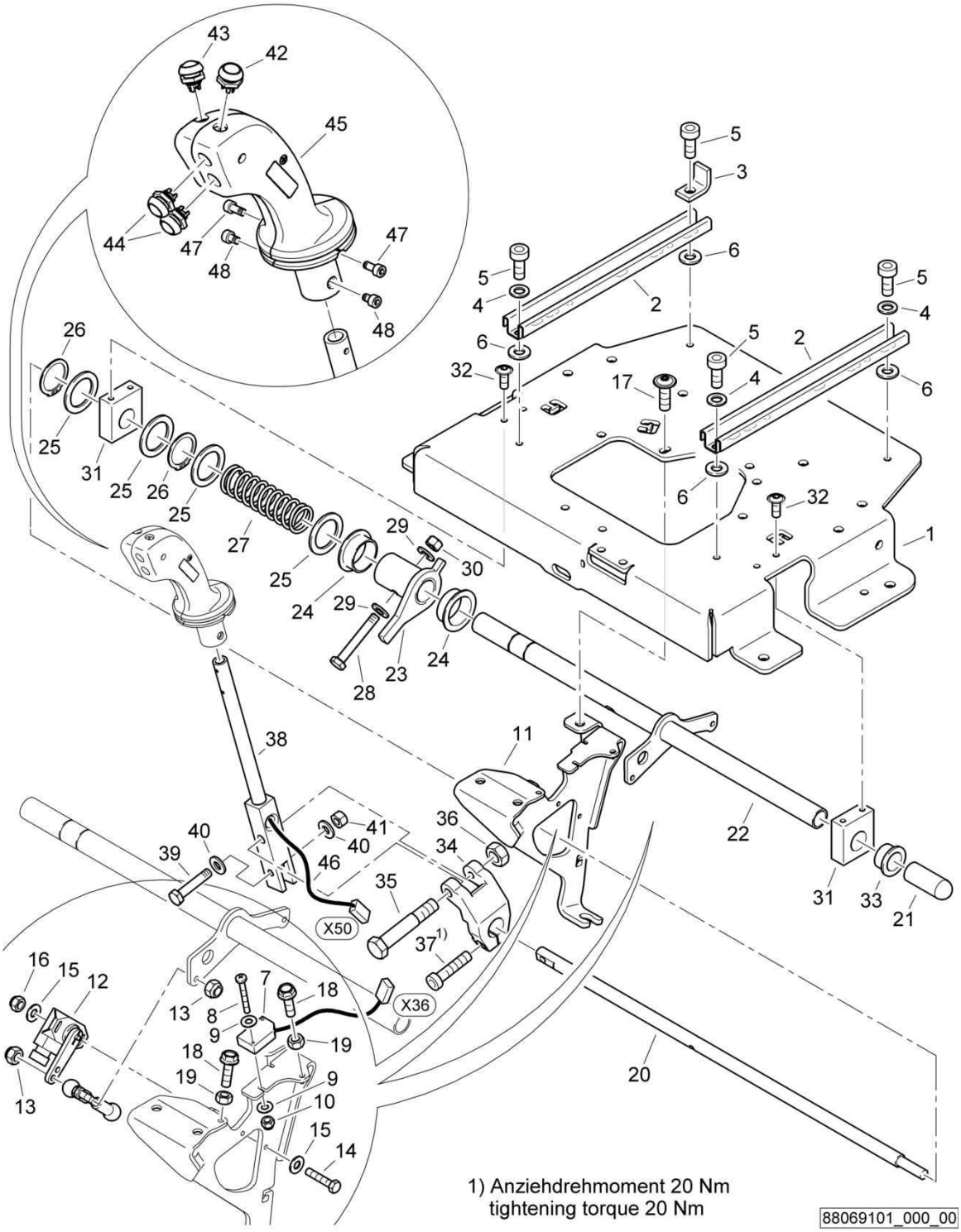

Operating console, assembled
Betätigungskonsole, montiert
Console de commande, assemblé

88069101 1001 1

BOMAG FAYAT GROUP

Pos. Pos. Pos.	Part no. Teilenr. No.piece	Qty. Menge Qte.	Description	Benennung	Designation
1	65140139	1	Seat console	Sitzkonsole	Console du siège
2	05566195	2	Sliding rail	Gleitschiene	Glissière
3	46420159	1	Angle	Winkel	Cornière
4	08650817	3	Washer	Scheibe	Disque
5	07860520	4	Screw	Schraube	Vis
6	08510817	4	Washer	Scheibe	Disque
7	58260382	1	Proximity switch	Initiator	Initiateur
8	07210341	2	Pens head screw	Linsenschraube	Vis à tête cylindrique bombée
9	08510307	4	Washer	Scheibe	Disque
10	08130305	2	Safety nut	Sechskantmutter selb.sich	Ecrou de sûreté
11	46420161	1	Holder	Halter	Support
12	05767405	1	Angular sender	Winkelgeber	Transmetteur coudé
13	08130611	2	Safety nut	Sechskantmutter selb.sich	Ecrou de sûreté
14	07140441	2	Hexagon bolt	Sechskantschraube	Vis à tête hexagonale
15	08510412	4	Washer	Scheibe	Disque
16	08130408	2	Safety nut	Sechskantmutter selb.sich	Ecrou de sûreté
17	07210825	3	Pens head screw	Linsenschraube	Vis à tête cylindrique bombée
18	07860524	2	Screw	Schraube	Vis
19	08110620	2	Hexagon nut	Sechskantmutter	Ecrou hexagonal
20	46420156	1	Shaft	Welle	Arbre
21	06510371	1	Protection cap	Schutzkappe	Chapeau protecteur
22	46420175	1	Tube	Rohr	Tube
23	46420144	1	Bushing	Buchse	Douille
24	05802427	2	Friction bearing	Gleitlager	Palier lisse
25	05521011	4	Shim	Paßscheibe	Disque d'ajustage
26	09211301	2	Circlip,external	Sicherungsring(außen)	Circlips extérieur
27	05661353	1	Pressure spring	Druckfeder	Ressort de pression
28	46420174	1	Screw	Schraube	Vis
29	08752084	2	Spring washer	Spannscheibe	Rondelle tendeuse
30	08310812	1	Safety nut	Sechskantmutter selb.sich	Ecrou de sûreté
31	46420145	2	Pillow block	Lagerbock	Support de palier
32	07210698	4	Lens head screw	Linsenschr. Innensechsk.	Vis à tête cylindrique bombée
33	46420172	1	Bushing	Buchse	Douille
34	46420157	1	Clamping holder	Klemmhalter	Douille de serrage
35	05993057	1	Shoulder screw	Paßschraube	Vis d'ajustage
36	08111016	1	Hexagon nut	Sechskantmutter	Ecrou hexagonal
37	07240821	1	Socket-head cap screw	Zylinderschraube	Vis à tête six pans creux
38	88069102	1	Lever	Hebelstange	Levier
39	46420173	1	Screw	Schraube	Vis
40	08752084	2	Spring washer	Spannscheibe	Rondelle tendeuse
41	08310812	1	Safety nut	Sechskantmutter selb.sich	Ecrou de sûreté
42	05767244	1	Push button	Taster	Bouton poussoir
43	05767245	1	Push button	Taster	Bouton poussoir
44	05767246	2	Push button	Taster	Bouton poussoir
45	05903901	1	Handle	Griff	Manette
46	05903902	1	Wire harness	Kabelbaum	Faisceau de câbles
47	07230505	2	Socket-head cap screw	Zylinderschraube	Vis à tête six pans creux
48	07230507	2	Socket-head cap screw	Zylinderschraube	Vis à tête six pans creux

Operating console, assembled
Betätigungskonsole, montiert
Console de commande, assemblé

88069101_002_01

1) Anziehdrehmoment 20 Nm
tightening torque 20 Nm

2) Anziehdrehmoment 5 Nm
tightening torque 5 Nm

3) Anziehdrehmoment 40 Nm
tightening torque 40 Nm

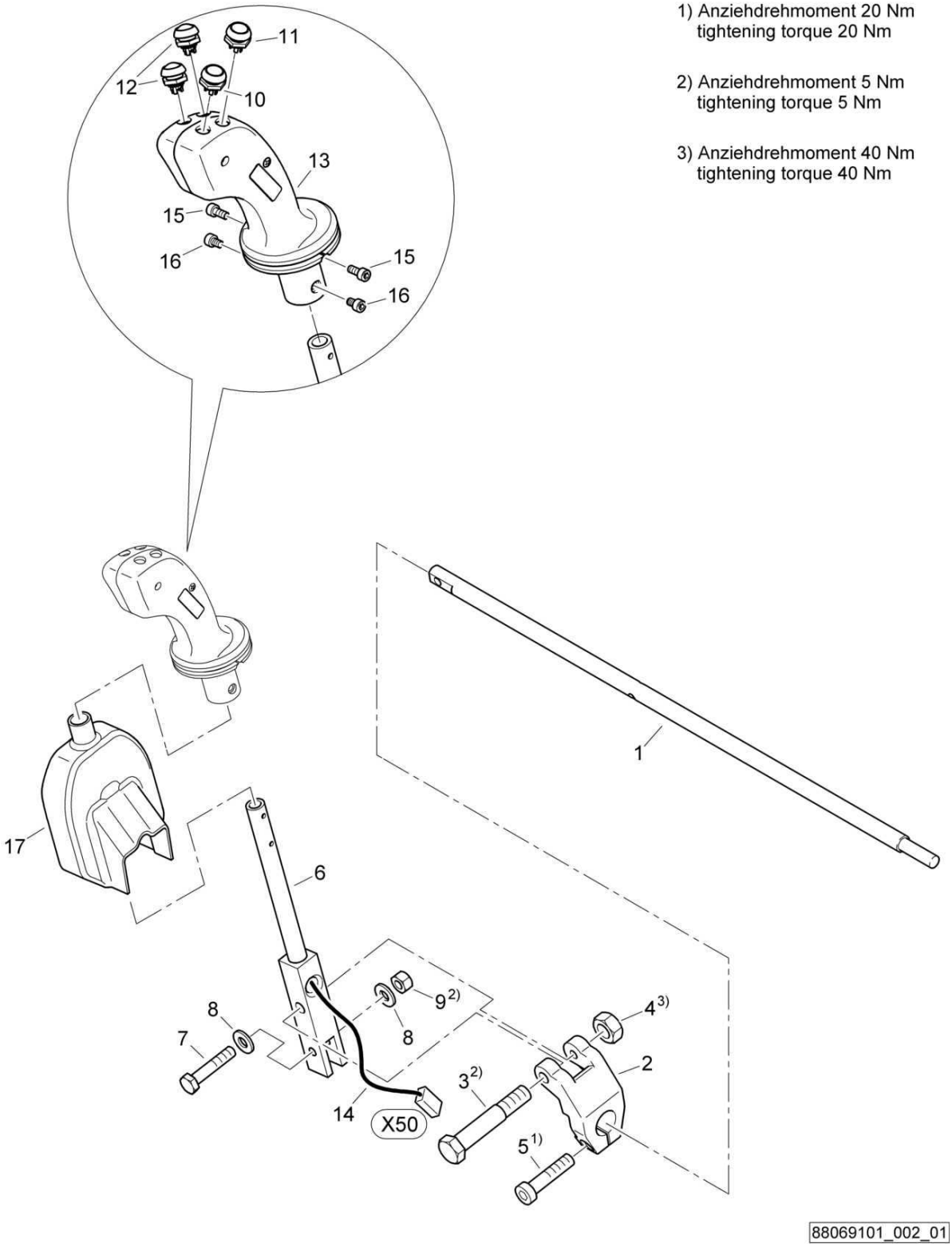

Operating console, assembled
Betätigungskonsole, montiert
Console de commande, assemblé

88069101 1001 1

BOMAG FAYAT GROUP

Pos. Pos. Pos.	Part no. Teilenr. No.piece	Qty. Menge Qte.	Description	Benennung	Designation
1	46420156	1	Shaft	Welle	Arbre
2	46420157	1	Clamping holder	Klemmhalter	Douille de serrage
3	05993057	1	Shoulder screw	Paßschraube	Vis d'ajustage
4	08111016	1	Hexagon nut	Sechskantmutter	Ecrou hexagonal
5	07240821	1	Socket-head cap screw	Zylinderschraube	Vis à tête six pans creux
6	88069102	1	Lever	Hebelstange	Levier
7	46420173	1	Screw	Schraube	Vis
8	08752084	2	Spring washer	Spannscheibe	Rondelle tendeuse
9	08310812	1	Safety nut	Sechskantmutter selb.sich	Ecrou de sûreté
10	05767244	1	Push button	Taster	Bouton poussoir
11	05767245	1	Push button	Taster	Bouton poussoir
12	05767246	2	Push button	Taster	Bouton poussoir
13	05903901	1	Handle	Griff	Manette
14	05903902	1	Wire harness	Kabelbaum	Faisceau de câbles
15	07230505	2	Socket-head cap screw	Zylinderschraube	Vis à tête six pans creux
16	07230507	2	Socket-head cap screw	Zylinderschraube	Vis à tête six pans creux
17	46420178	1	Trim	Verkleidung	Revêtement

Operating console, assembled
Betätigungskonsole, montiert
Console de commande, assemblé

88069101_002_00

1) Anziehdrehmoment 20 Nm
tightening torque 20 Nm

2) Anziehdrehmoment 5 Nm
tightening torque 5 Nm

3) Anziehdrehmoment 40 Nm
tightening torque 40 Nm

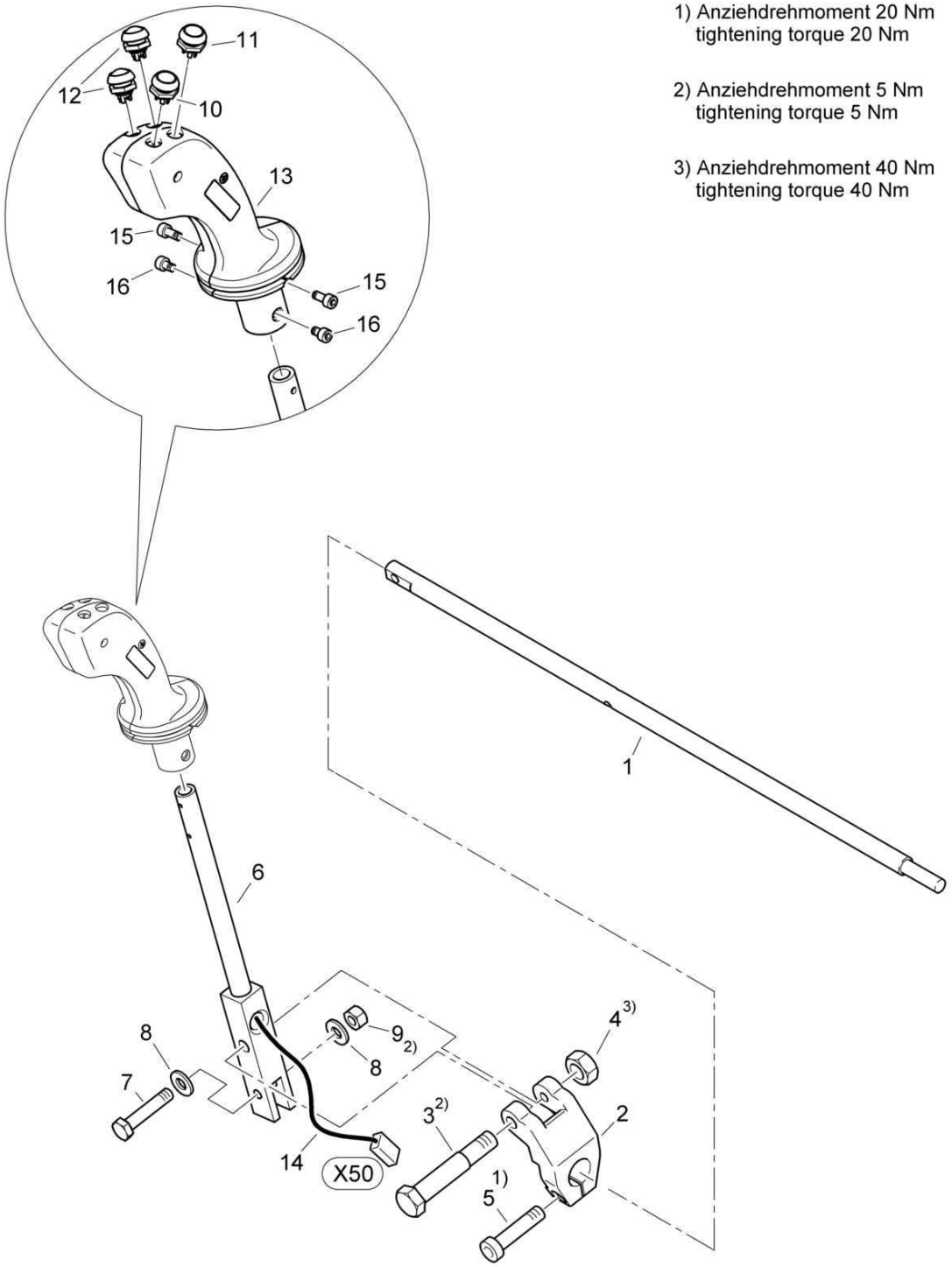

88069101_002_00

Operating console, assembled
Betätigungskonsole, montiert
Console de commande, assemblé

88069101 1001 1

BOMAG FAYAT GROUP

Pos. Pos. Pos.	Part no. Teilenr. No.piece	Qty. Menge Qte.	Description	Benennung	Designation
1	46420156	1	Shaft	Welle	Arbre
2	46420157	1	Clamping holder	Klemmhalter	Douille de serrage
3	05993057	1	Shoulder screw	Paßschraube	Vis d'ajustage
4	08111016	1	Hexagon nut	Sechskantmutter	Ecrou hexagonal
5	07240821	1	Socket-head cap screw	Zylinderschraube	Vis à tête six pans creux
6	88069102	1	Lever	Hebelstange	Levier
7	46420173	1	Screw	Schraube	Vis
8	08752084	2	Spring washer	Spannscheibe	Rondelle tendeuse
9	08310812	1	Safety nut	Sechskantmutter selb.sich	Ecrou de sûreté
10	05767244	1	Push button	Taster	Bouton poussoir
11	05767245	1	Push button	Taster	Bouton poussoir
12	05767246	2	Push button	Taster	Bouton poussoir
13	05903901	1	Handle	Griff	Manette
14	05903902	1	Wire harness	Kabelbaum	Faisceau de câbles
15	07230505	2	Socket-head cap screw	Zylinderschraube	Vis à tête six pans creux
16	07230507	2	Socket-head cap screw	Zylinderschraube	Vis à tête six pans creux

S/N 101880211030 ▶ S/N 101880211412

Operating console, assembled
Betätigungskonsole, montiert
Console de commande, assemblé

88069101_003_00

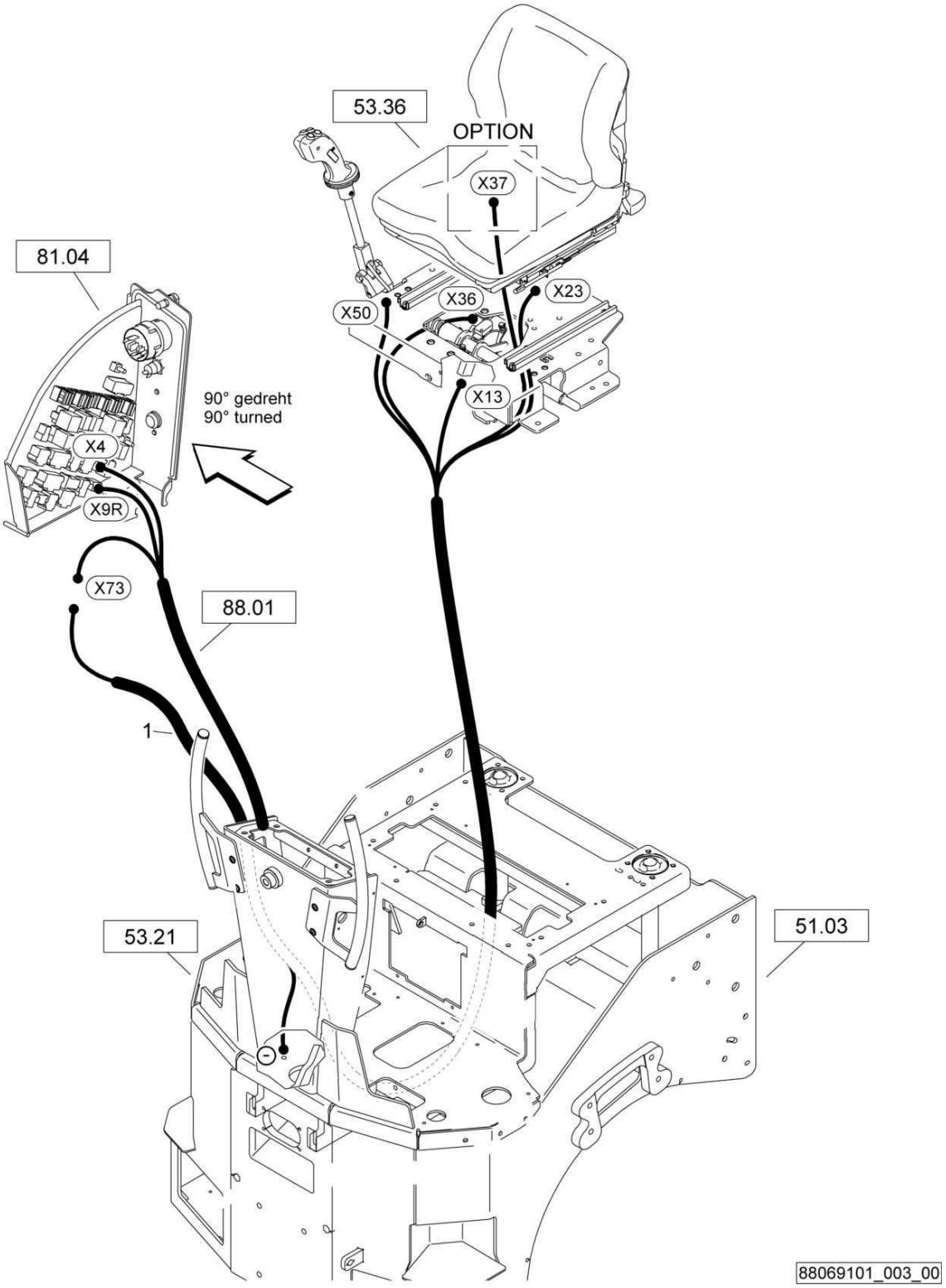

Operating console, assembled
Betätigungskonsole, montiert
Console de commande, assemblé

88069101 1001 1

Pos. Pos. Pos.	Part no. Teilenr. No.piece	Qty. Menge Qte.	Description	Benennung	Designation
1	65120146	1	Wire harness	Kabelbaum	Faisceau de câbles

S/N 101880211413 ▶

Operating console, assembled
Betätigungskonsole, montiert
Console de commande, assemblé

88069110_001_00

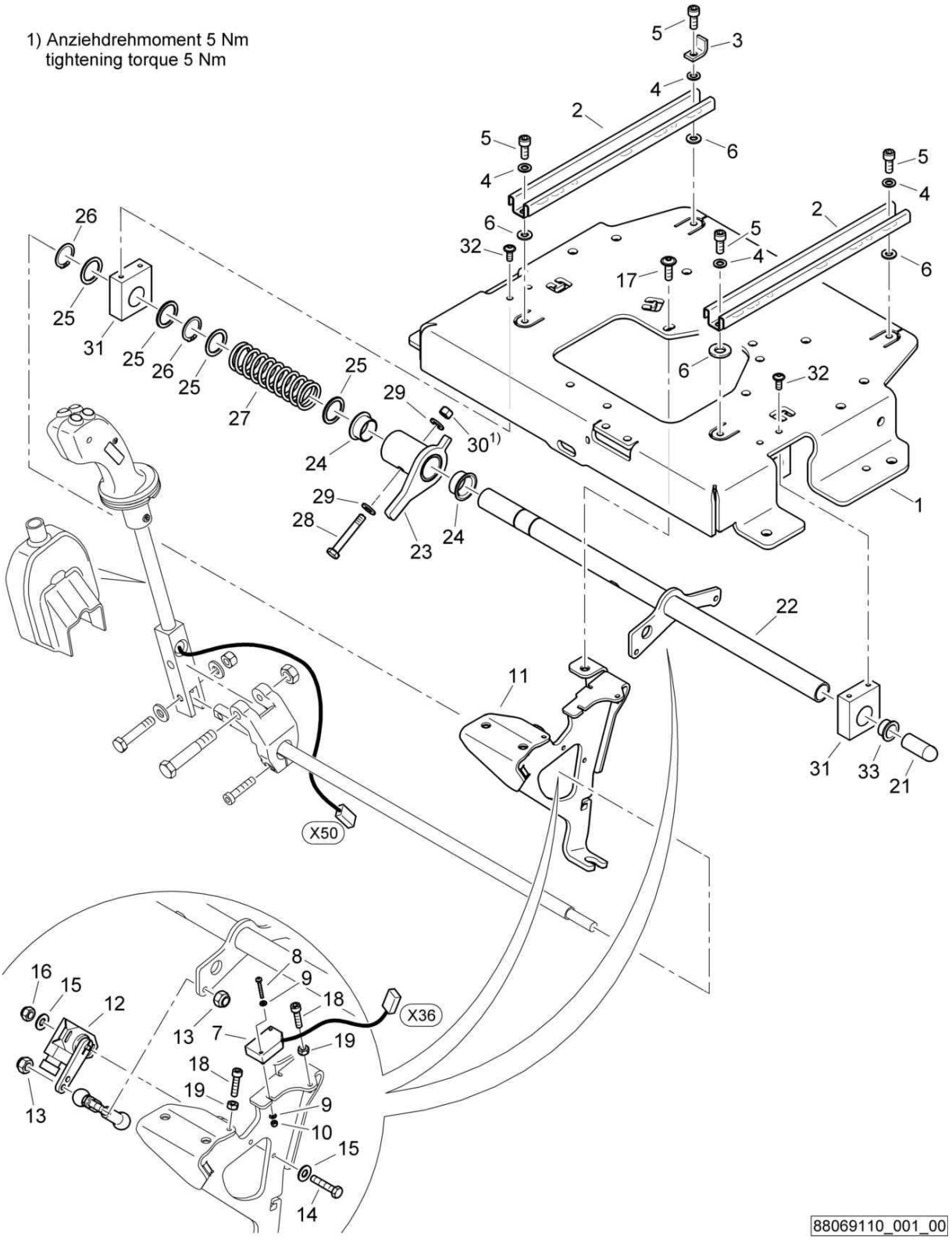

Operating console, assembled
Betätigungskonsole, montiert
Console de commande, assemblé

88069110 1001 1

BOMAG FAYAT GROUP

Pos. Pos. Pos.	Part no. Teilenr. No.piece	Qty. Menge Qte.	Description	Benennung	Designation
1	88069108	1	Seat console	Sitzkonsole	Console du siège
2	05566195	2	Sliding rail	Gleitschiene	Glissière
3	46420159	1	Angle	Winkel	Cornière
4	08650817	4	Washer	Scheibe	Disque
5	07860520	4	Screw	Schraube	Vis
6	08510817	4	Washer	Scheibe	Disque
7	58260382	1	Proximity switch	Initiator	Initiateur
8	07210341	2	Pens head screw	Linsenschraube	Vis à tête cylindrique bombée
9	08510307	4	Washer	Scheibe	Disque
10	08130305	2	Safety nut	Sechskantmutter selb.sich	Ecrou de sûreté
11	46420187	1	Holder	Halter	Support
12	05767405	1	Angular sender	Winkelgeber	Transmetteur coudé
13	08130611	2	Safety nut	Sechskantmutter selb.sich	Ecrou de sûreté
14	07140441	2	Hexagon bolt	Sechskantschraube	Vis à tête hexagonale
15	08510412	4	Washer	Scheibe	Disque
16	08130408	2	Safety nut	Sechskantmutter selb.sich	Ecrou de sûreté
17	07210825	3	Pens head screw	Linsenschraube	Vis à tête cylindrique bombée
18	07230621	2	Socket-head cap screw	Zylinderschraube	Vis à tête six pans creux
19	08110620	2	Hexagon nut	Sechskantmutter	Ecrou hexagonal
21	06510371	1	Protection cap	Schutzkappe	Chapeau protecteur
22	46420175	1	Tube	Rohr	Tube
23	46420186	1	Bushing	Buchse	Douille
24	05802427	2	Friction bearing	Gleitlager	Palier lisse
25	05521011	4	Shim	Paßscheibe	Disque d'ajustage
26	09211301	2	Circlip,external	Sicherungsring(außen)	Circlips extérieur
27	05661353	1	Pressure spring	Druckfeder	Ressort de pression
28	46420174	1	Screw	Schraube	Vis
29	08752084	2	Spring washer	Spannscheibe	Rondelle tendeuse
30	08310812	1	Safety nut	Sechskantmutter selb.sich	Ecrou de sûreté
31	88069111	2	Pillow block	Lagerbock	Support de palier
32	07210698	4	Lens head screw	Linsenschr. Innensechsk.	Vis à tête cylindrique bombée
33	46420172	1	Bushing	Buchse	Douille

S/N 101880211413 ▶

Operating console, assembled
Betätigungskonsole, montiert
Console de commande, assemblé

88069110_002_00

1) Anziehdrehmoment 20 Nm
tightening torque 20 Nm

2) Anziehdrehmoment 5 Nm
tightening torque 5 Nm

3) Anziehdrehmoment 40 Nm
tightening torque 40 Nm

4) mit Schraubensicherung 009 780 06 einsetzen
insert with screw lock 009 780 06

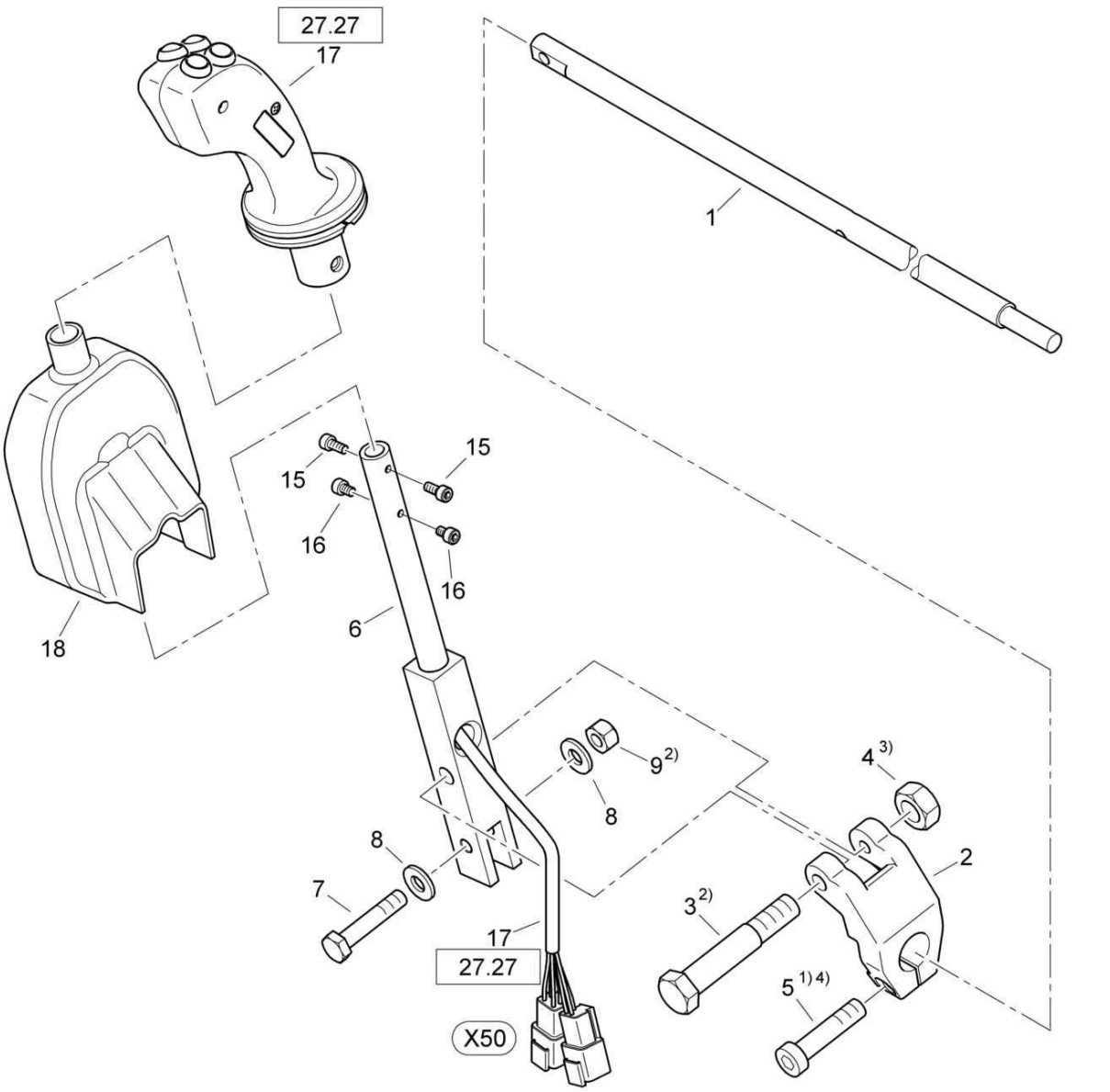

88069110_002_00

Operating console, assembled
Betätigungskonsole, montiert
Console de commande, assemblé

88069110 1001 1

BOMAG FAYAT GROUP

Pos. Pos. Pos.	Part no. Teilenr. No.piece	Qty. Menge Qte.	Description	Benennung	Designation
1	46420156	1	Shaft	Welle	Arbre
2	46420157	1	Clamping holder	Klemmhalter	Douille de serrage
3	05993057	1	Shoulder screw	Paßschraube	Vis d'ajustage
4	08111016	1	Hexagon nut	Sechskantmutter	Ecrou hexagonal
5	07240821	1	Socket-head cap screw	Zylinderschraube	Vis à tête six pans creux
6	46420188	1	Lever	Hebelstange	Levier
7	46420173	1	Screw	Schraube	Vis
8	08752084	2	Spring washer	Spannscheibe	Rondelle tendeuse
9	08310812	1	Safety nut	Sechskantmutter selb.sich	Ecrou de sûreté
15	07230505	2	Socket-head cap screw	Zylinderschraube	Vis à tête six pans creux
16	07230507	2	Socket-head cap screw	Zylinderschraube	Vis à tête six pans creux
17	46420192	1	Handle	Griff	Manette
18	46420178	1	Trim	Verkleidung	Revêtement

S/N 101880211413 ▶

Operating console, assembled
Betätigungskonsole, montiert
Console de commande, assemblé

88069110_003_00

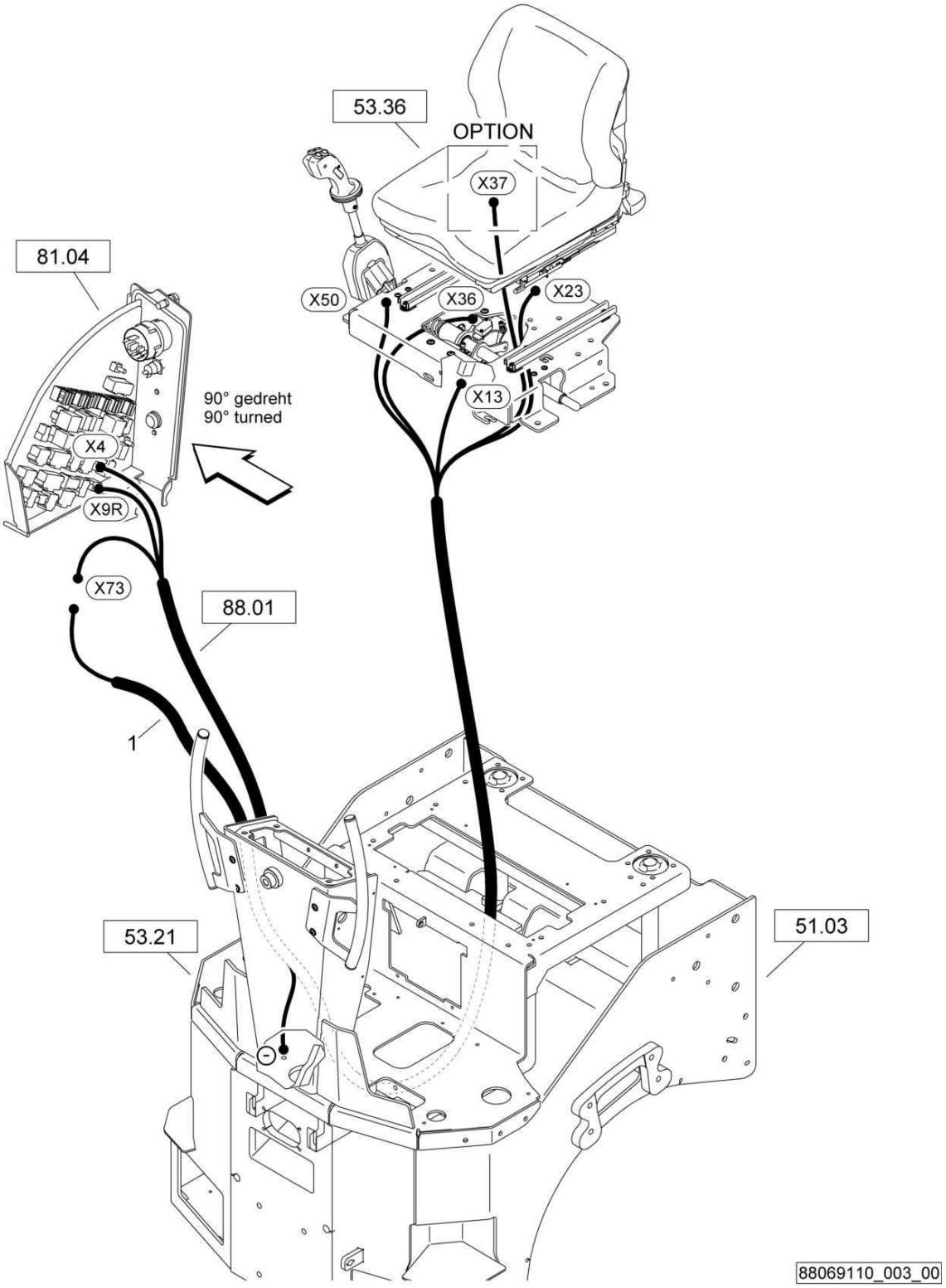

Operating console, assembled
Betätigungskonsole, montiert
Console de commande, assemblé

88069110 1001 1

Pos. Pos. Pos.	Part no. Teilenr. No.piece	Qty. Menge Qte.	Description	Benennung	Designation
1	65120146	1	Wire harness	Kabelbaum	Faisceau de câbles

	BW 120 AD-5
27.19	S/N 101880211004 ▶
Page / Seite **1 / 1**	**Stop,assembled** **Arretierung,montiert** **Dispositif d'arrêt,assemblé**
BOMAG FAYAT GROUP	65140126_000_01

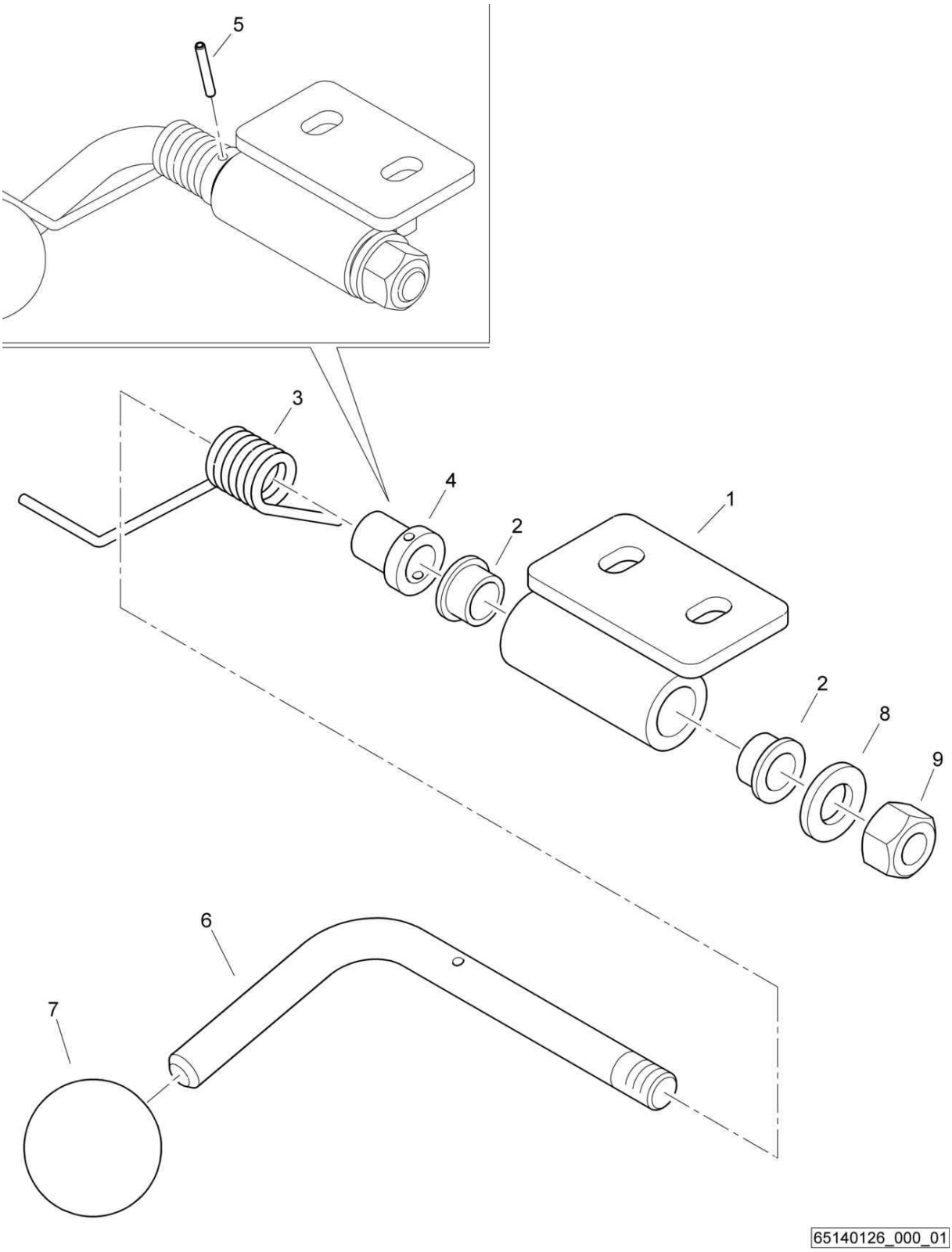

Stop,assembled
Arretierung,montiert
Dispositif d'arrêt,assemblé

65140126 1001 1

BOMAG FAYAT GROUP

Pos. Pos. Pos.	Part no. Teilenr. No.piece	Qty. Menge Qte.	Description	Benennung	Designation
1	65140131	1	Stop	Arretierung	Dispositif d'arrêt
2	06281205	2	Bushing	Buchse	Douille
3	05910305	1	Yoke spring	Schenkelfeder	Ressort à branches
4	65140128	1	Bushing	Buchse	Douille
5	09150310	1	Dowel pin	Spannstift	Goupille de serrage
6	65140127	1	Lever	Hebelstange	Levier
7	06411521	1	Ball button	Kugelknopf	Pommeau
8	08511324	1	Washer	Scheibe	Disque
9	08131218	1	Safety nut	Sechskantmutter selb.sich	Ecrou de sûreté

S/N 101880211413 ▶

control handle,right
Betätigungsgriff,rechts
Poignée de commande,droite

46420192_000_00

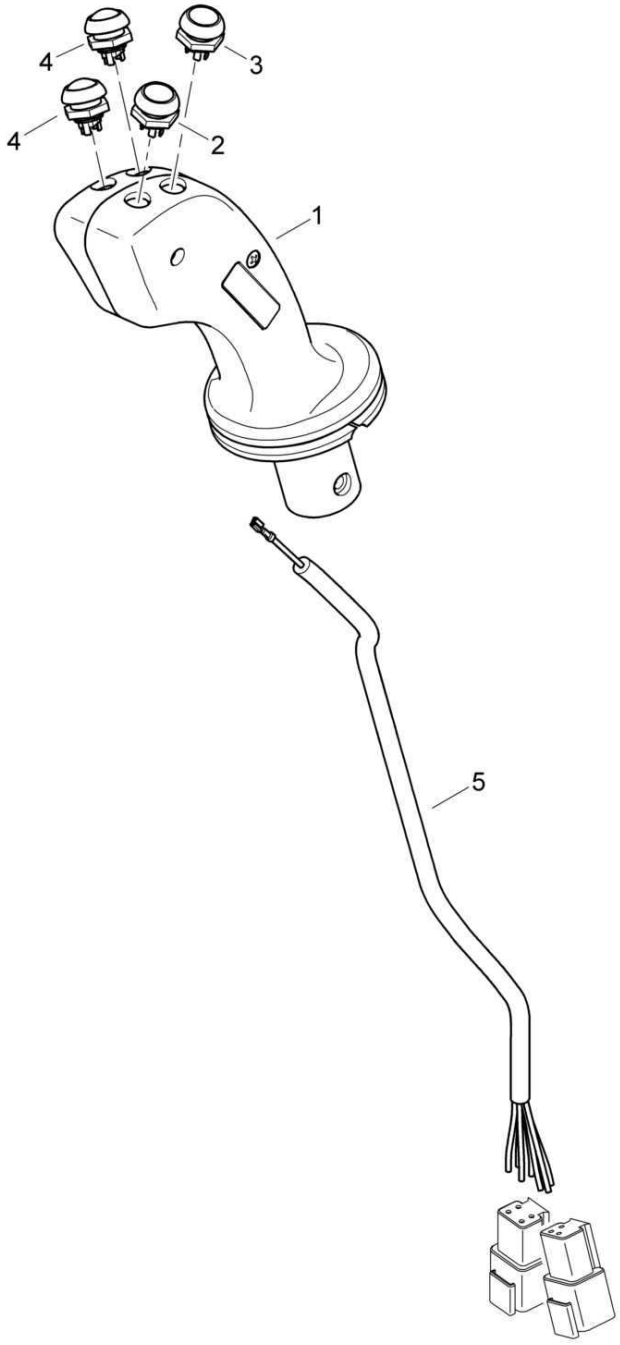

46420192_000_00

control handle,right
Betätigungsgriff,rechts
Poignée de commande,droite

46420192 1001 1

BOMAG FAYAT GROUP

Pos. Pos. Pos.	Part no. Teilenr. No.piece	Qty. Menge Qte.	Description	Benennung	Designation
1	05903901	1	Handle	Griff	Manette
2	05767244	1	Push button	Taster	Bouton poussoir
3	05767245	1	Push button	Taster	Bouton poussoir
4	05767246	2	Push button	Taster	Bouton poussoir
5	05903902	1	Wire harness	Kabelbaum	Faisceau de câbles

S/N 101880211413 ▶

control handle,right
Betätigungsgriff,rechts
Poignée de commande,droite

46420192_000_00

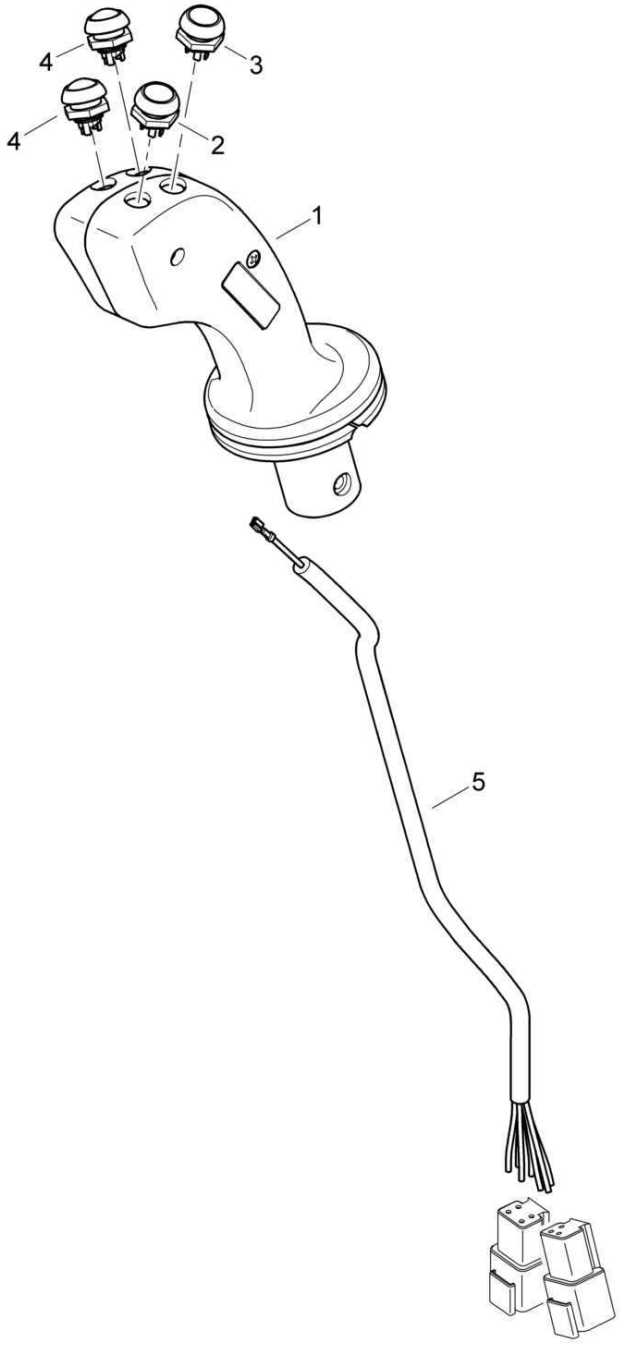

46420192_000_00

control handle,right
Betätigungsgriff,rechts
Poignée de commande,droite

46420192 1001 1

BOMAG FAYAT GROUP

Pos. Pos. Pos.	Part no. Teilenr. No.piece	Qty. Menge Qte.	Description	Benennung	Designation
1	05903901	1	Handle	Griff	Manette
2	05767244	1	Push button	Taster	Bouton poussoir
3	05767245	1	Push button	Taster	Bouton poussoir
4	05767246	2	Push button	Taster	Bouton poussoir
5	05903902	1	Wire harness	Kabelbaum	Faisceau de câbles

Steering System
Lenksystem
Système de direction

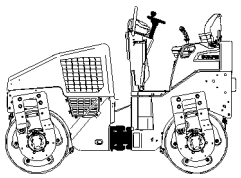

40

For this catalogue group no illustration.
Keine Illustration für diese Katalog-Gruppe.
Accune illustration pour ce groupe catalogue.

Pos. Pos. Pos.	Description	Benennung	Designation
41.00	Steering	Lenkung	Commande de direction
41.12	Oscillat.Articulat.Joint	Pendel-Knickgelenk	Articulation oscillante
41.15	Oscillat. articul. joint, ass.	Pendelknickgelenk, montiert	Articul. oscillante, assemblé

Steering
Lenkung
Commande de direction

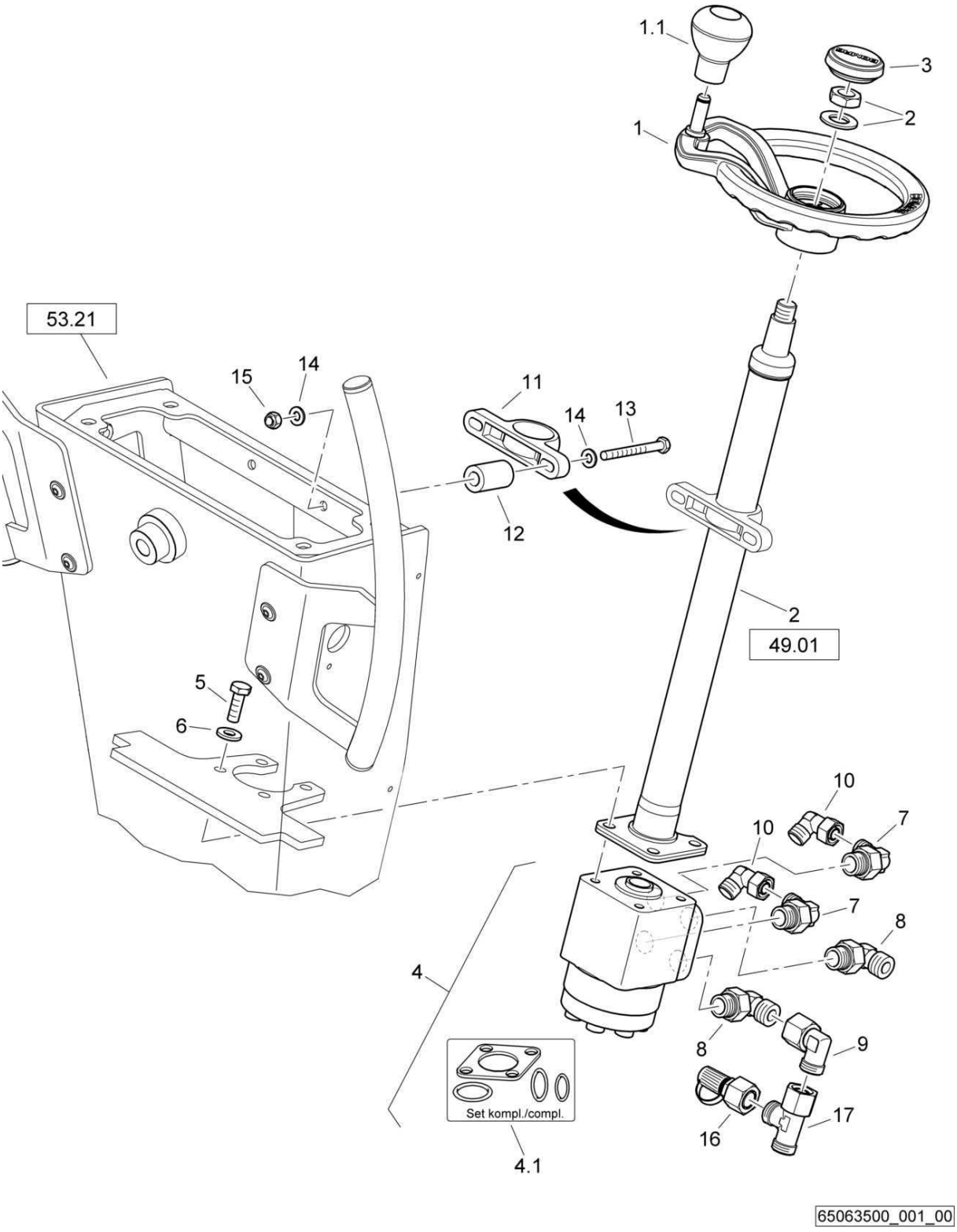

Steering
Lenkung
Commande de direction

65063500 1001 1

BOMAG FAYAT GROUP

Pos. Pos. Pos.	Part no. Teilenr. No.piece	Qty. Menge Qte.	Description	Benennung	Designation
1	05580174	1	Steering wheel	Lenkrad	Volant
1.1	05580176	1	Winding button	Kurbelknopf	Pommeau
2	05902586	1	Steering column	Lenksäule	Colonne de direction
3	05580175	1	Cap,steering wheel	Abdeckkappe f.Lenkrad	Cache
4	05818831	1	Steering unit	Lenkeinheit	Dispositif de direction
4.1	05886005	1	Kit,seal	Dichtungssatz	Jeu de joints
5	07141030	4	Hexagon bolt	Sechskantschraube	Vis à tête hexagonale
6	08752106	4	Spring washer	Spannscheibe	Rondelle tendeuse
7	05540253	2	Adjustable angular union	Einst.Winkelverschraubung	Raccord coudé
8	05540254	2	Adjustable angular union	Einst.Winkelverschraubung	Raccord coudé
9	05542125	1	Angular union	Winkelstutzen	Raccord coudé
10	05542124	2	Angular union	Winkelstutzen	Raccord coudé
11	05301629	1	Plummer block	Stehlager	Palier droit
12	92001040	2	Round steel bar	Rundstahl	Acier rond
13	07130848	2	Hexagon bolt	Sechskantschraube	Vis à tête hexagonale
14	08510817	4	Washer	Scheibe	Disque
15	08130813	2	Safety nut	Sechskantmutter selb.sich	Ecrou de sûreté
16	05544034	1	Test connection	Prüfanschluß	Raccord de contrôle
17	05542194	1	L-union	L-Stutzen	Raccord coudé

Steering
Lenkung
Commande de direction

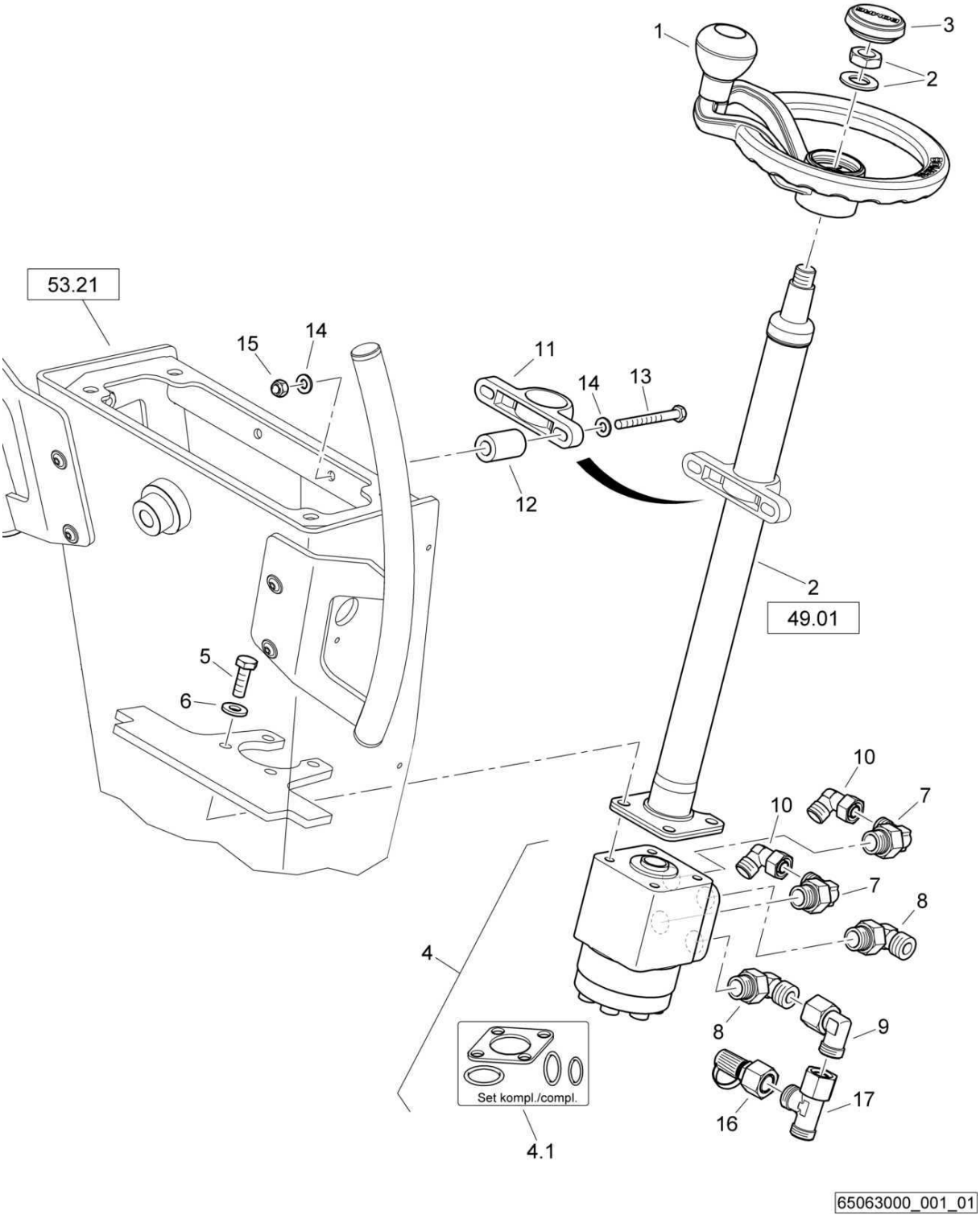

Steering
Lenkung
Commande de direction

65063000 1001 1

BOMAG FAYAT GROUP

Pos. Pos. Pos.	Part no. Teilenr. No.piece	Qty. Menge Qte.	Description	Benennung	Designation
1	05580174	1	Steering wheel	Lenkrad	Volant
1.1	05580176	1	Winding button	Kurbelknopf	Pommeau
2	05902586	1	Steering column	Lenksäule	Colonne de direction
3	05580175	1	Cap,steering wheel	Abdeckkappe f.Lenkrad	Cache
4	05818831	1	Steering unit	Lenkeinheit	Dispositif de direction
4.1	05886005	1	Kit,seal	Dichtungssatz	Jeu de joints
5	07141030	4	Hexagon bolt	Sechskantschraube	Vis à tête hexagonale
6	08752106	4	Spring washer	Spannscheibe	Rondelle tendeuse
7	05540253	2	Adjustable angular union	Einst.Winkelverschraubung	Raccord coudé
8	05540254	2	Adjustable angular union	Einst.Winkelverschraubung	Raccord coudé
9	05542125	1	Angular union	Winkelstutzen	Raccord coudé
10	05542124	2	Angular union	Winkelstutzen	Raccord coudé
11	05301629	1	Plummer block	Stehlager	Palier droit
12	92001040	2	Round steel bar	Rundstahl	Acier rond
13	07130848	2	Hexagon bolt	Sechskantschraube	Vis à tête hexagonale
14	08510817	4	Washer	Scheibe	Disque
15	08130813	2	Safety nut	Sechskantmutter selb.sich	Ecrou de sûreté
16	05544034	1	Test connection	Prüfanschluß	Raccord de contrôle
17	05542194	1	L-union	L-Stutzen	Raccord coudé

Steering
Lenkung
Commande de direction

65063000_001_01

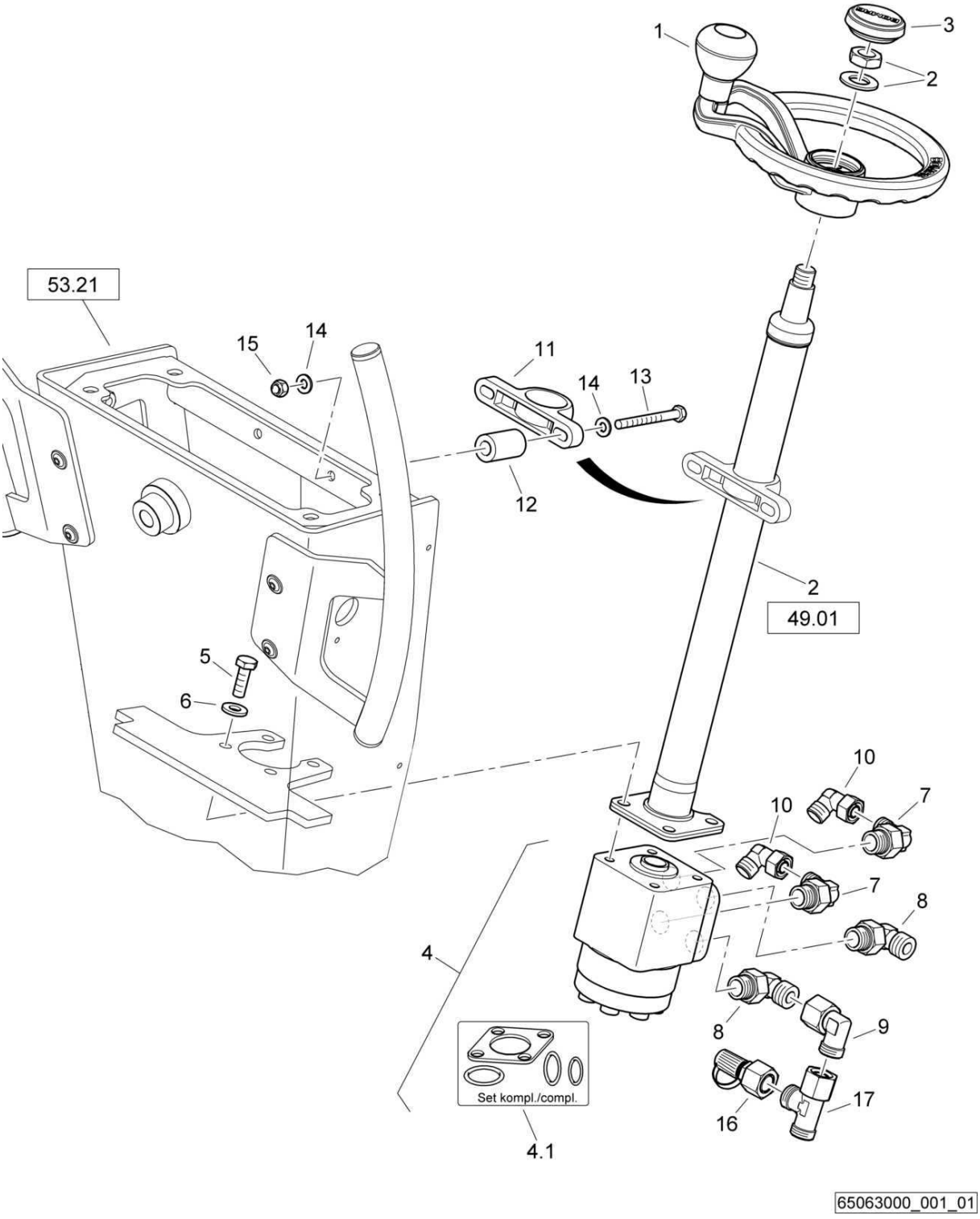

Steering
Lenkung
Commande de direction

65063000 1001 1

BOMAG FAYAT GROUP

Pos. Pos. Pos.	Part no. Teilenr. No.piece	Qty. Menge Qte.	Description	Benennung	Designation
1	05580174	1	Steering wheel	Lenkrad	Volant
1.1	05580176	1	Winding button	Kurbelknopf	Pommeau
2	05902586	1	Steering column	Lenksäule	Colonne de direction
3	05580175	1	Cap,steering wheel	Abdeckkappe f.Lenkrad	Cache
4	05818831	1	Steering unit	Lenkeinheit	Dispositif de direction
4.1	05886005	1	Kit,seal	Dichtungssatz	Jeu de joints
5	07141030	4	Hexagon bolt	Sechskantschraube	Vis à tête hexagonale
6	08752106	4	Spring washer	Spannscheibe	Rondelle tendeuse
7	05540253	2	Adjustable angular union	Einst.Winkelverschraubung	Raccord coudé
8	05540254	2	Adjustable angular union	Einst.Winkelverschraubung	Raccord coudé
9	05542125	1	Angular union	Winkelstutzen	Raccord coudé
10	05542124	1	Angular union	Winkelstutzen	Raccord coudé
11	05301629	1	Plummer block	Stehlager	Palier droit
12	92001040	2	Round steel bar	Rundstahl	Acier rond
13	07130848	2	Hexagon bolt	Sechskantschraube	Vis à tête hexagonale
14	08510817	4	Washer	Scheibe	Disque
15	08130813	2	Safety nut	Sechskantmutter selb.sich	Ecrou de sûreté
16	05544034	1	Test connection	Prüfanschluß	Raccord de contrôle
17	05542194	1	L-union	L-Stutzen	Raccord coudé

Steering
Lenkung
Commande de direction

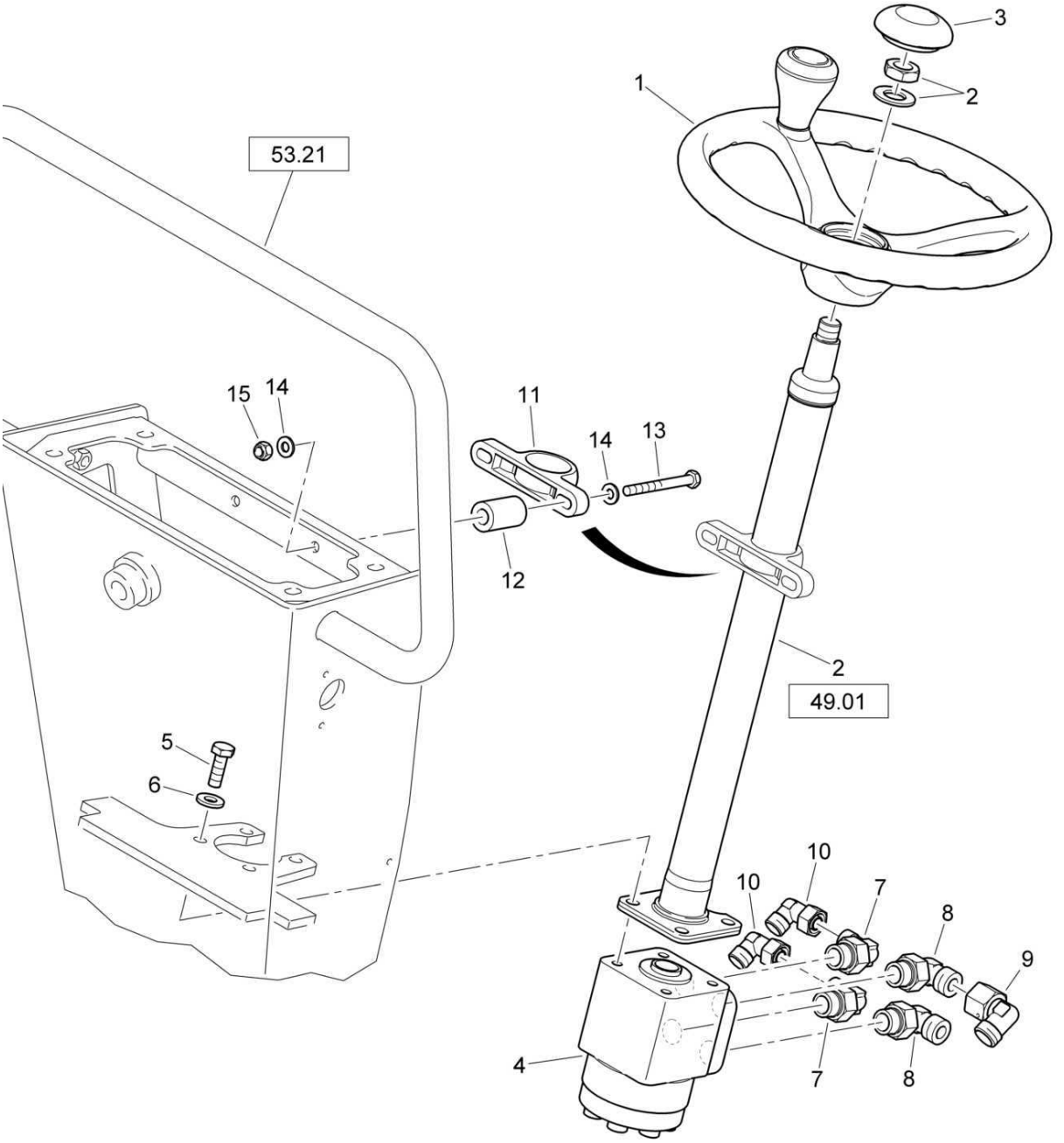

Steering
Lenkung
Commande de direction

65063000 1001 1

BOMAG FAYAT GROUP

Pos. Pos. Pos.	Part no. Teilenr. No.piece	Qty. Menge Qte.	Description	Benennung	Designation
1	05580174	1	Steering wheel	Lenkrad	Volant
1.1	05580176	1	Winding button	Kurbelknopf	Pommeau
2	05902586	1	Steering column	Lenksäule	Colonne de direction
3	05580175	1	Cap,steering wheel	Abdeckkappe f.Lenkrad	Cache
4	05818831	1	Steering unit	Lenkeinheit	Dispositif de direction
4.1	05886005	1	Kit,seal	Dichtungssatz	Jeu de joints
5	07141030	4	Hexagon bolt	Sechskantschraube	Vis à tête hexagonale
6	08752106	4	Spring washer	Spannscheibe	Rondelle tendeuse
7	05540253	2	Adjustable angular union	Einst.Winkelverschraubung	Raccord coudé
8	05540254	2	Adjustable angular union	Einst.Winkelverschraubung	Raccord coudé
9	05542125	1	Angular union	Winkelstutzen	Raccord coudé
10	05542124	1	Angular union	Winkelstutzen	Raccord coudé
11	05301629	1	Plummer block	Stehlager	Palier droit
12	92001040	2	Round steel bar	Rundstahl	Acier rond
13	07130848	2	Hexagon bolt	Sechskantschraube	Vis à tête hexagonale
14	08510817	4	Washer	Scheibe	Disque
15	08130813	2	Safety nut	Sechskantmutter selb.sich	Ecrou de sûreté

Steering
Lenkung
Commande de direction

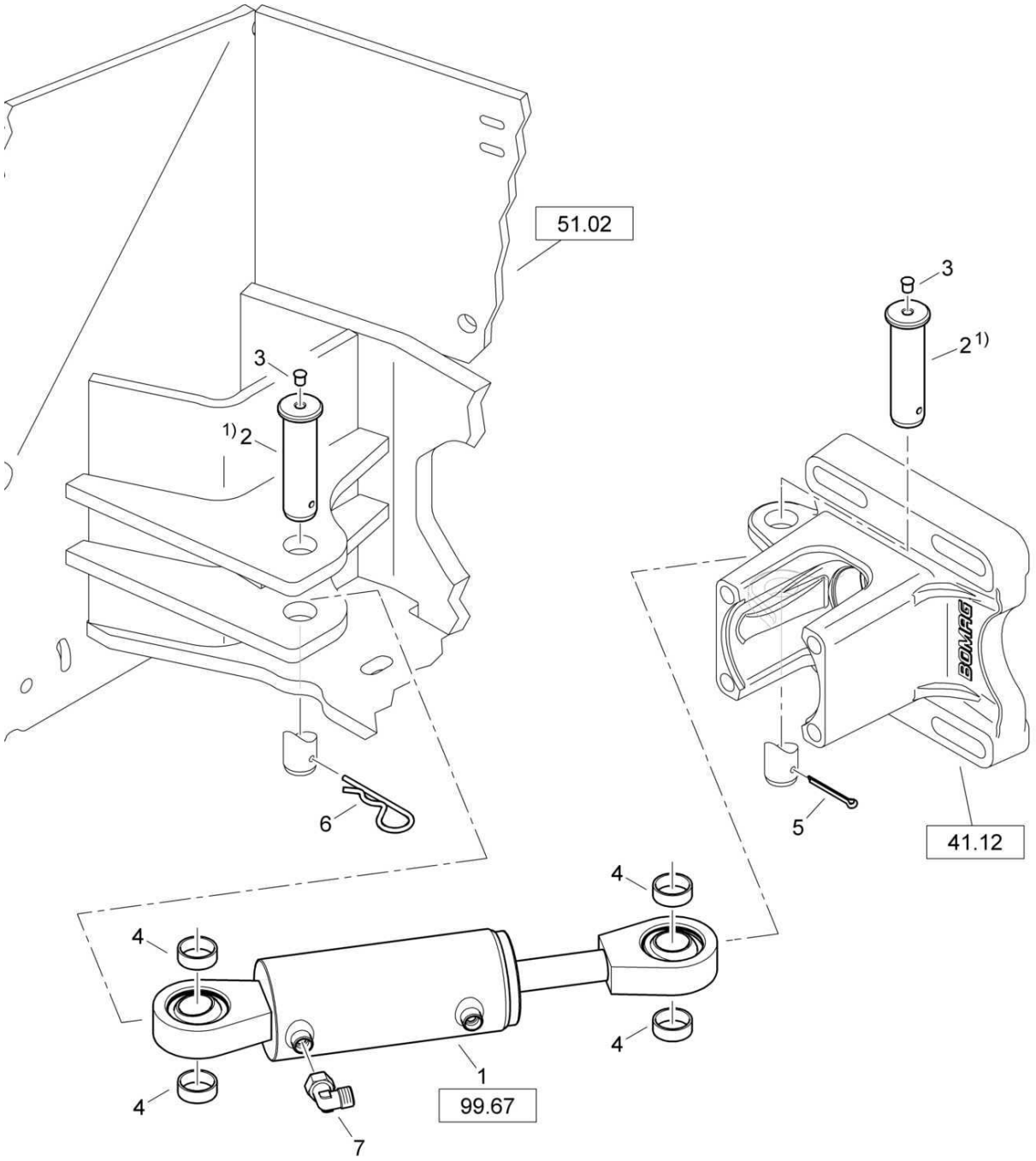

1) ohne Fett mit Gleitlack 009 700 26 eingesetzt
without grease mounted with sliding laquer 009 700 26

Steering
Lenkung
Commande de direction

65063500 1001 1

BOMAG FAYAT GROUP

Pos. Pos. Pos.	Part no. Teilenr. No.piece	Qty. Menge Qte.	Description	Benennung	Designation
1	05850560	1	Steering cylinder	Lenkzylinder	Cylindre de direction
2	95650988	2	Bolt	Bolzen	Axe
3	06510113	2	Protection plug	Schutzstopfen	Bouchon de protection
4	95650991	4	Spacer ring	Abstandsring	Bague d'écartement
5	09170505	1	Cotter pin	Splint	Goupille
6	05994005	1	Spring cotter	Federstecker	Clavette double
7	05542124	1	Angular union	Winkelstutzen	Raccord coudé

Steering
Lenkung
Commande de direction

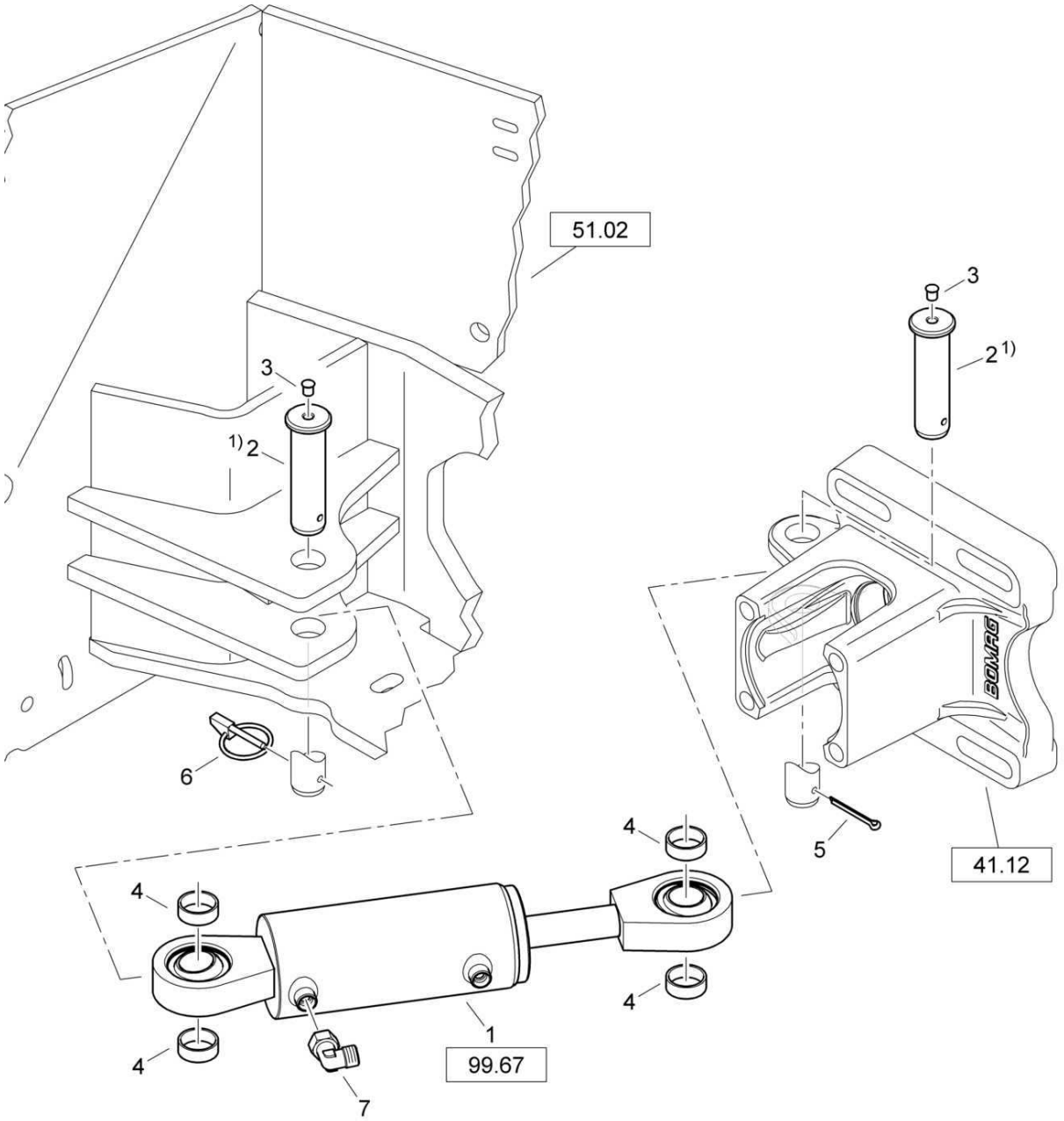

1) ohne Fett mit Gleitlack 009 700 26 eingesetzt
without grease mounted with sliding laquer 009 700 26

Steering
Lenkung
Commande de direction

65063500 1001 1

BOMAG FAYAT GROUP

Pos. Pos. Pos.	Part no. Teilenr. No.piece	Qty. Menge Qte.	Description	Benennung	Designation
1	05850560	1	Steering cylinder	Lenkzylinder	Cylindre de direction
2	95650988	2	Bolt	Bolzen	Axe
3	06510113	2	Protection plug	Schutzstopfen	Bouchon de protection
4	95650991	4	Spacer ring	Abstandsring	Bague d'écartement
5	09170505	1	Cotter pin	Splint	Goupille
6	05931602	1	Linch pin	Klappstecker	Esse d'essieu
7	05542124	1	Angular union	Winkelstutzen	Raccord coudé

Steering
Lenkung
Commande de direction

vergleichen sie den Ist-Zustand ihrer Maschine mit der Abbildung. Stimmen Abbildung und konstruktive Ausführung ihrer Maschine nicht überein, wurden Komponenten des Knickgelenks/Lenkzylinders im Rahmen einer Feldaktion geändert. In diesem Fall sehen sie bitte die Seiten beginnend mit Maschinen_Serial-Nr.:

BW 100/120-5
- 101880191176
- 101880201073
- 101880212023
- 101880241047

BW 135/138-5
- 101650301284
- 101650311122
- 101650321110
- 101650331058

please compare your machine with this picture. If there is a difference, due to a refurbished part like the centre joint or the steering cylinder, please take a look at serial-number onwards:

BW 100/120-5
- 101880191176
- 101880201073
- 101880212023
- 101880241047

BW 135/138-5
- 101650301284
- 101650311122
- 101650321110
- 101650331058

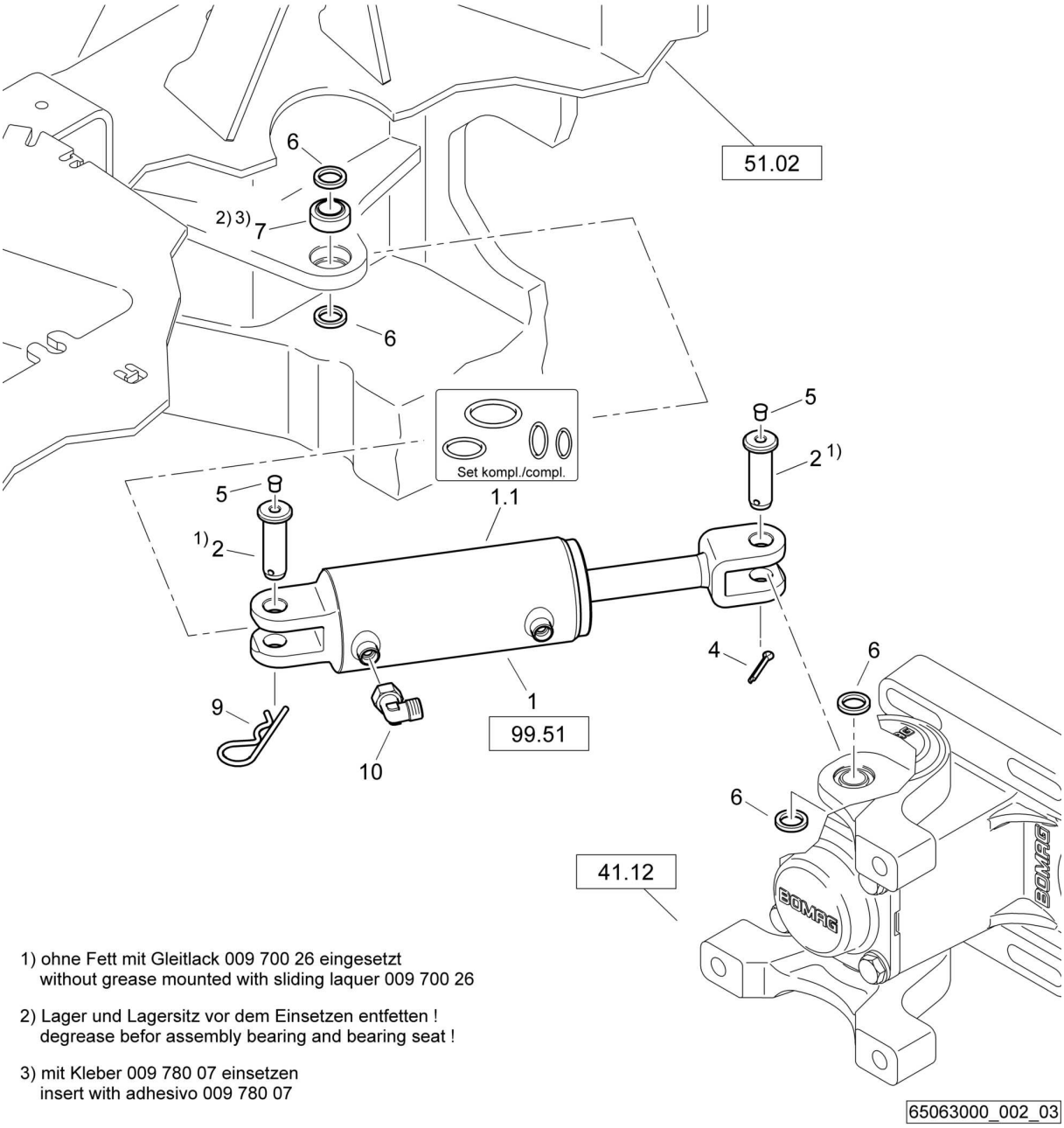

1) ohne Fett mit Gleitlack 009 700 26 eingesetzt
without grease mounted with sliding laquer 009 700 26

2) Lager und Lagersitz vor dem Einsetzen entfetten !
degrease befor assembly bearing and bearing seat !

3) mit Kleber 009 780 07 einsetzen
insert with adhesivo 009 780 07

Steering
Lenkung
Commande de direction

65063000 1001 1

BOMAG FAYAT GROUP

Pos. Pos. Pos.	Part no. Teilenr. No.piece	Qty. Menge Qte.	Description	Benennung	Designation
1	05850543	1	Steering cylinder	Lenkzylinder	Cylindre de direction
1.1	05850507	1	Kit,seal	Dichtsatz	Jeu de joints
2	46420197	2	Bolt	Bolzen	Axe
4	09170501	1	Cotter pin	Splint	Goupille
5	06510113	2	Protection plug	Schutzstopfen	Bouchon de protection
6	46420414	4	Washer	Scheibe	Disque
7	05272054	1	Spherical plain bearing	Gelenklager	Rotule
9	05994005	1	Spring cotter	Federstecker	Clavette double
10	05542124	1	Angular union	Winkelstutzen	Raccord coudé

Steering
Lenkung
Commande de direction

vergleichen sie den Ist-Zustand ihrer Maschine mit der Abbildung. Stimmen Abbildung und konstruktive Ausführung ihrer Maschine nicht überein, wurden Komponenten des Knickgelenks/Lenkzylinders im Rahmen einer Feldaktion geändert. In diesem Fall sehen sie bitte die Seiten beginnend mit Maschinen_Serial-Nr.:

BW 100/120-5
- 101880191176
- 101880201073
- 101880212023
- 101880241047

BW 135/138-5
- 101650301284
- 101650311122
- 101650321110
- 101650331058

please compare your machine with this picture. If there is a difference, due to a refurbished part like the centre joint or the steering cylinder, please take a look at serial-number onwards:

BW 100/120-5
- 101880191176
- 101880201073
- 101880212023
- 101880241047

BW 135/138-5
- 101650301284
- 101650311122
- 101650321110
- 101650331058

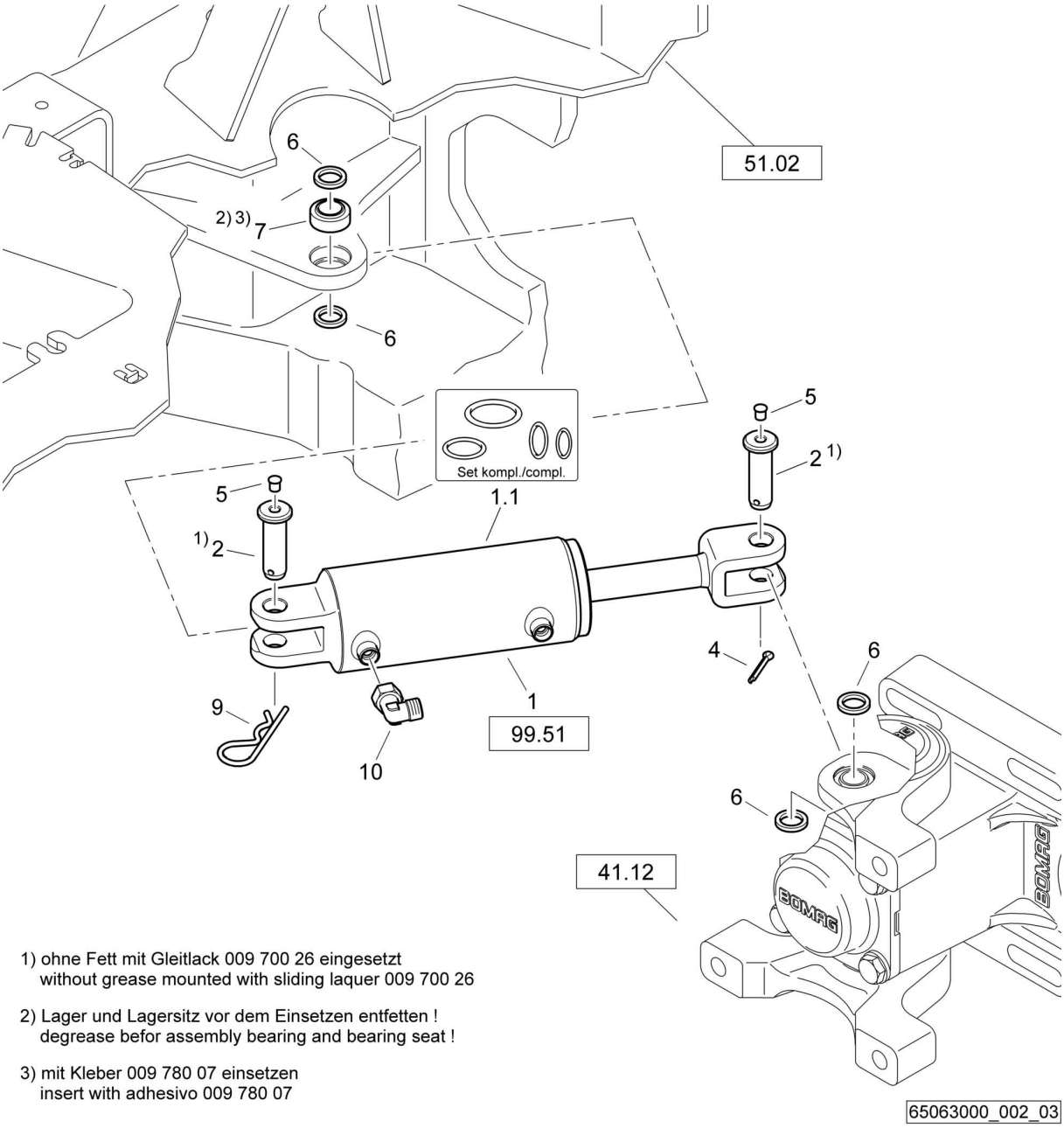

1) ohne Fett mit Gleitlack 009 700 26 eingesetzt
without grease mounted with sliding laquer 009 700 26

2) Lager und Lagersitz vor dem Einsetzen entfetten !
degrease befor assembly bearing and bearing seat !

3) mit Kleber 009 780 07 einsetzen
insert with adhesivo 009 780 07

Steering
Lenkung
Commande de direction

65063000 1001 1

BOMAG FAYAT GROUP

Pos. Pos. Pos.	Part no. Teilenr. No.piece	Qty. Menge Qte.	Description	Benennung	Designation
1	05850472	1	Steering cylinder	Lenkzylinder	Cylindre de direction
2	46420109	2	Bolt	Bolzen	Axe
4	09170501	1	Cotter pin	Splint	Goupille
5	06510113	2	Protection plug	Schutzstopfen	Bouchon de protection
6	46420147	4	Washer	Scheibe	Disque
7	05272054	1	Spherical plain bearing	Gelenklager	Rotule
9	05994005	1	Spring cotter	Federstecker	Clavette double
10	05542124	1	Angular union	Winkelstutzen	Raccord coudé

Steering
Lenkung
Commande de direction

vergleichen sie den Ist-Zustand ihrer Maschine mit der Abbildung. Stimmen Abbildung und konstruktive Ausführung ihrer Maschine nicht überein, wurden Komponenten des Knickgelenks/Lenkzylinders im Rahmen einer Feldaktion geändert. In diesem Fall sehen sie bitte die Seiten beginnend mit Maschinen_Serial-Nr.:

BW 100/120-5
- 101880191176
- 101880201073
- 101880212023
- 101880241047

BW 135/138-5
- 101650301284
- 101650311122
- 101650321110
- 101650331058

please compare your machine with this picture. If there is a difference, due to a refurbished part like the centre joint or the steering cylinder, please take a look at serial-number onwards:

BW 100/120-5
- 101880191176
- 101880201073
- 101880212023
- 101880241047

BW 135/138-5
- 101650301284
- 101650311122
- 101650321110
- 101650331058

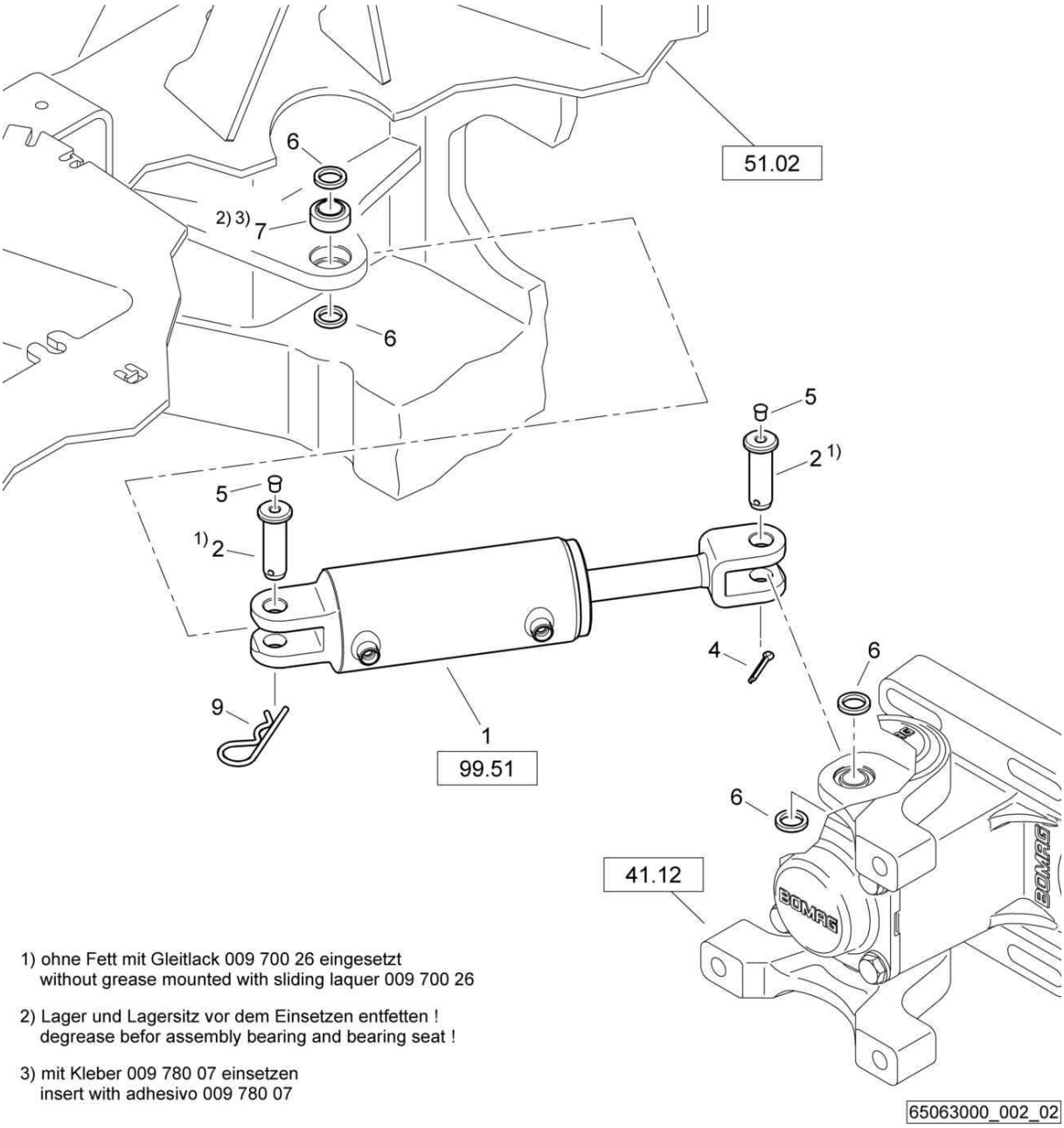

1) ohne Fett mit Gleitlack 009 700 26 eingesetzt
without grease mounted with sliding laquer 009 700 26

2) Lager und Lagersitz vor dem Einsetzen entfetten !
degrease befor assembly bearing and bearing seat !

3) mit Kleber 009 780 07 einsetzen
insert with adhesivo 009 780 07

Steering
Lenkung
Commande de direction

65063000 1001 1

BOMAG FAYAT GROUP

Pos. Pos. Pos.	Part no. Teilenr. No.piece	Qty. Menge Qte.	Description	Benennung	Designation
1	05850472	1	Steering cylinder	Lenkzylinder	Cylindre de direction
2	46420109	2	Bolt	Bolzen	Axe
4	09170501	1	Cotter pin	Splint	Goupille
5	06510113	2	Protection plug	Schutzstopfen	Bouchon de protection
6	46420147	4	Washer	Scheibe	Disque
7	05272054	1	Spherical plain bearing	Gelenklager	Rotule
9	05994005	1	Spring cotter	Federstecker	Clavette double

Steering
Lenkung
Commande de direction

vergleichen sie den Ist-Zustand ihrer Maschine mit der Abbildung. Stimmen Abbildung und konstruktive Ausführung ihrer Maschine nicht überein, wurden Komponenten des Knickgelenks/Lenkzylinders im Rahmen einer Feldaktion geändert. In diesem Fall sehen sie bitte die Seiten beginnend mit Maschinen_Serial-Nr.:

BW 100/120-5
- 101880191176
- 101880201073
- 101880212023
- 101880241047

BW 135/138-5
- 101650301284
- 101650311122
- 101650321110
- 101650331058

please compare your machine with this picture. If there is a difference, due to a refurbished part like the centre joint or the steering cylinder, please take a look at serial-number onwards:

BW 100/120-5
- 101880191176
- 101880201073
- 101880212023
- 101880241047

BW 135/138-5
- 101650301284
- 101650311122
- 101650321110
- 101650331058

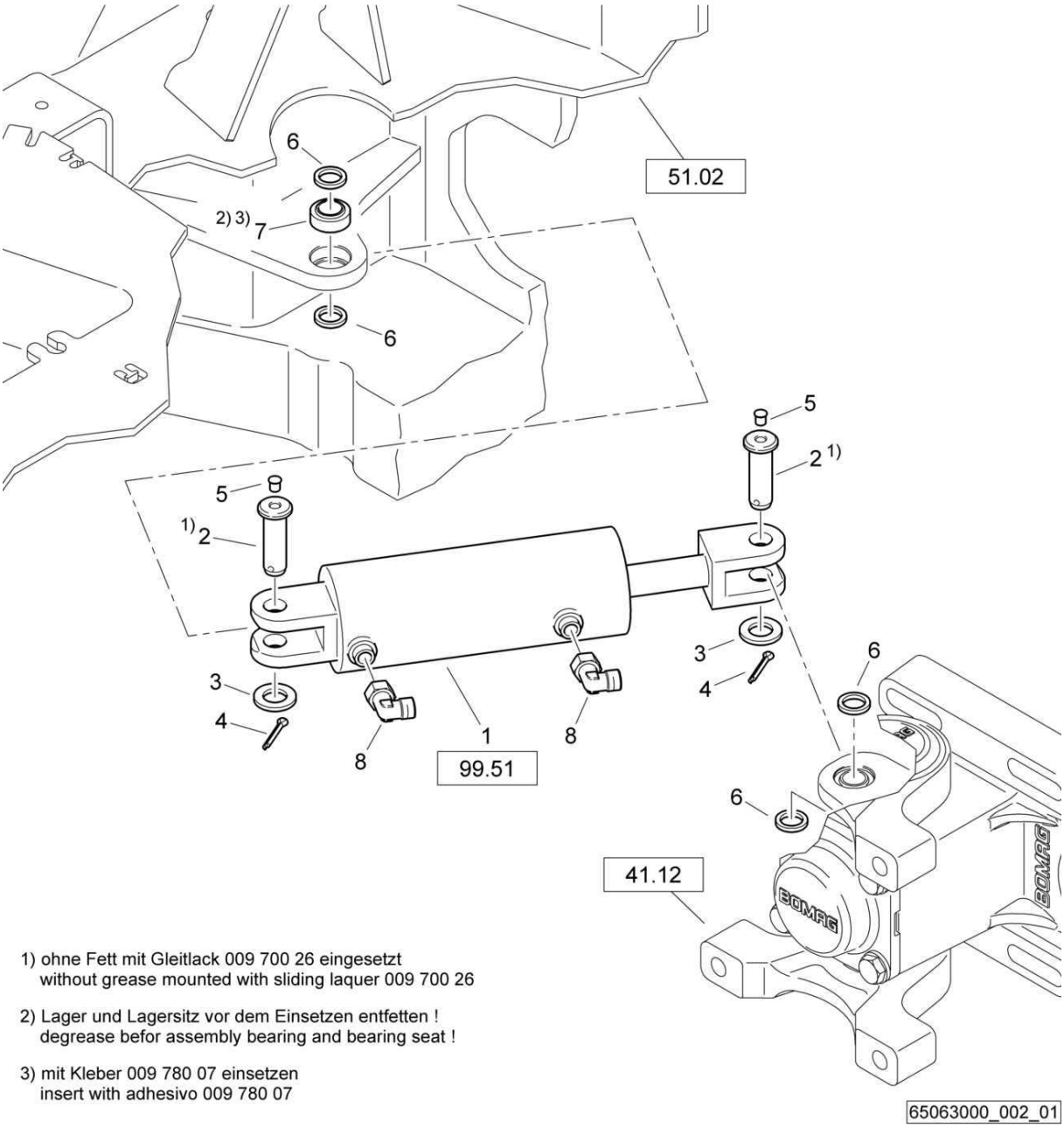

1) ohne Fett mit Gleitlack 009 700 26 eingesetzt
without grease mounted with sliding laquer 009 700 26

2) Lager und Lagersitz vor dem Einsetzen entfetten !
degrease befor assembly bearing and bearing seat !

3) mit Kleber 009 780 07 einsetzen
insert with adhesivo 009 780 07

Steering
Lenkung
Commande de direction

65063000 1001 1

BOMAG FAYAT GROUP

Pos. Pos. Pos.	Part no. Teilenr. No.piece	Qty. Menge Qte.	Description	Benennung	Designation
1	05850472	1	Steering cylinder	Lenkzylinder	Cylindre de direction
2	46420109	2	Bolt	Bolzen	Axe
3	08512136	2	Washer	Scheibe	Disque
4	09170501	2	Cotter pin	Splint	Goupille
5	06510113	2	Protection plug	Schutzstopfen	Bouchon de protection
6	46420147	4	Washer	Scheibe	Disque
7	05272054	1	Spherical plain bearing	Gelenklager	Rotule
8	05542124	2	Angular union	Winkelstutzen	Raccord coudé

Steering
Lenkung
Commande de direction

vergleichen sie den Ist-Zustand ihrer Maschine mit der Abbildung. Stimmen Abbildung und konstruktive Ausführung ihrer Maschine nicht überein, wurden Komponenten des Knickgelenks/Lenkzylinders im Rahmen einer Feldaktion geändert. In diesem Fall sehen sie bitte die Seiten beginnend mit Maschinen_Serial-Nr.:

BW 100/120-5
- 101880191176
- 101880201073
- 101880212023
- 101880241047

BW 135/138-5
- 101650301284
- 101650311122
- 101650321110
- 101650331058

please compare your machine with this picture. If there is a difference, due to a refurbished part like the centre joint or the steering cylinder, please take a look at serial-number onwards:

BW 100/120-5
- 101880191176
- 101880201073
- 101880212023
- 101880241047

BW 135/138-5
- 101650301284
- 101650311122
- 101650321110
- 101650331058

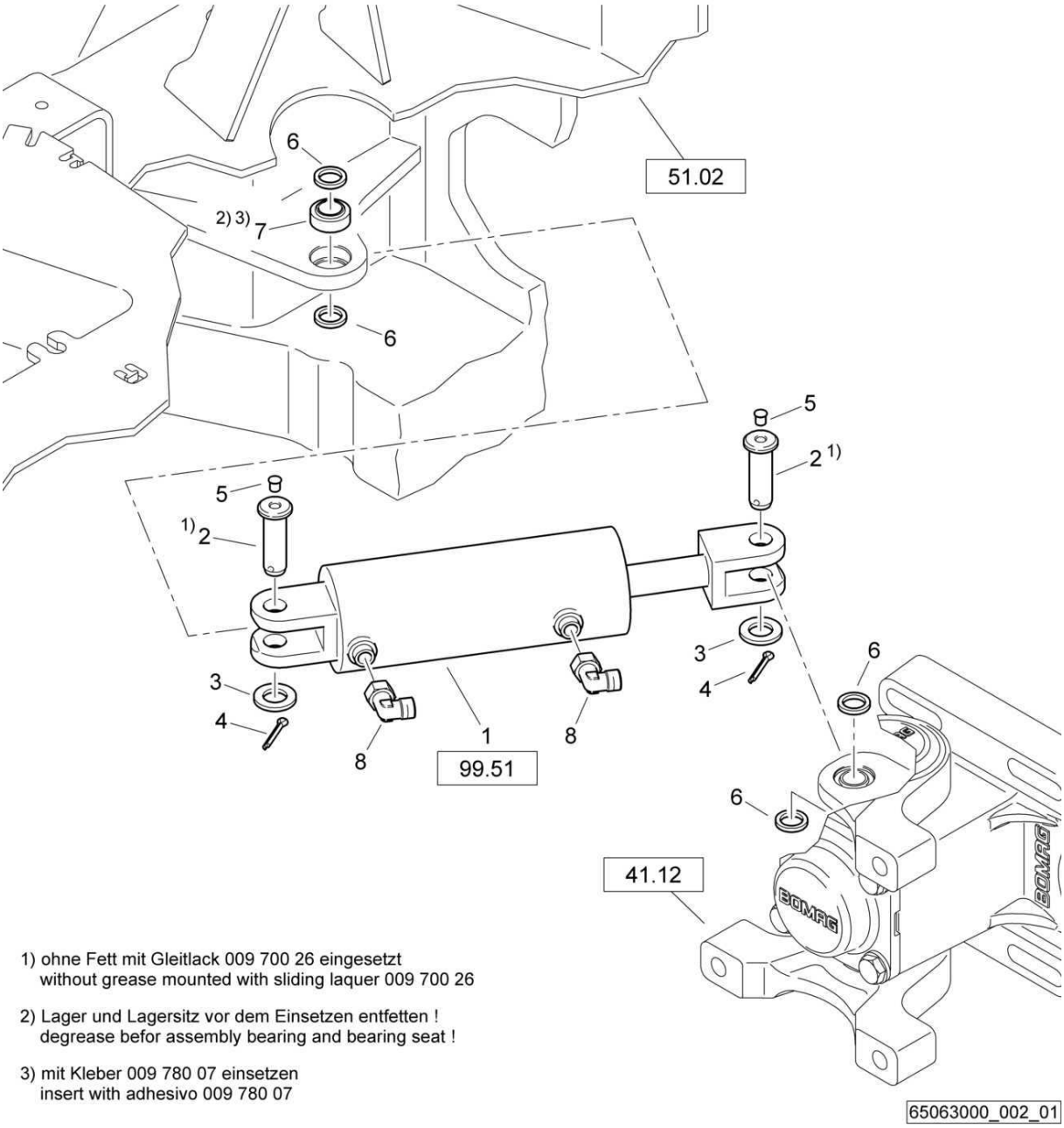

1) ohne Fett mit Gleitlack 009 700 26 eingesetzt
without grease mounted with sliding laquer 009 700 26

2) Lager und Lagersitz vor dem Einsetzen entfetten !
degrease befor assembly bearing and bearing seat !

3) mit Kleber 009 780 07 einsetzen
insert with adhesivo 009 780 07

Steering
Lenkung
Commande de direction

65063000 1001 1

BOMAG FAYAT GROUP

Pos. Pos. Pos.	Part no. Teilenr. No.piece	Qty. Menge Qte.	Description	Benennung	Designation
1	05850472	1	Steering cylinder	Lenkzylinder	Cylindre de direction
2	46420109	2	Bolt	Bolzen	Axe
3	08512136	2	Washer	Scheibe	Disque
4	09170501	2	Cotter pin	Splint	Goupille
5	06510113	2	Protection plug	Schutzstopfen	Bouchon de protection
6	46420147	4	Washer	Scheibe	Disque
7	05272056	1	Spherical plain bearing	Gelenklager	Rotule
8	05542124	2	Angular union	Winkelstutzen	Raccord coudé

Steering
Lenkung
Commande de direction

vergleichen sie den Ist-Zustand ihrer Maschine mit der Abbildung. Stimmen Abbildung und konstruktive Ausführung ihrer Maschine nicht überein, wurden Komponenten des Knickgelenks/Lenkzylinders im Rahmen einer Feldaktion geändert. In diesem Fall sehen sie bitte die Seiten beginnend mit Maschinen_Serial-Nr.:

BW 100/120-5
- 101880191176
- 101880201073
- 101880212023
- 101880241047

BW 135/138-5
- 101650301284
- 101650311122
- 101650321110
- 101650331058

please compare your machine with this picture. If there is a difference, due to a refurbished part like the centre joint or the steering cylinder, please take a look at serial-number onwards:

BW 100/120-5
- 101880191176
- 101880201073
- 101880212023
- 101880241047

BW 135/138-5
- 101650301284
- 101650311122
- 101650321110
- 101650331058

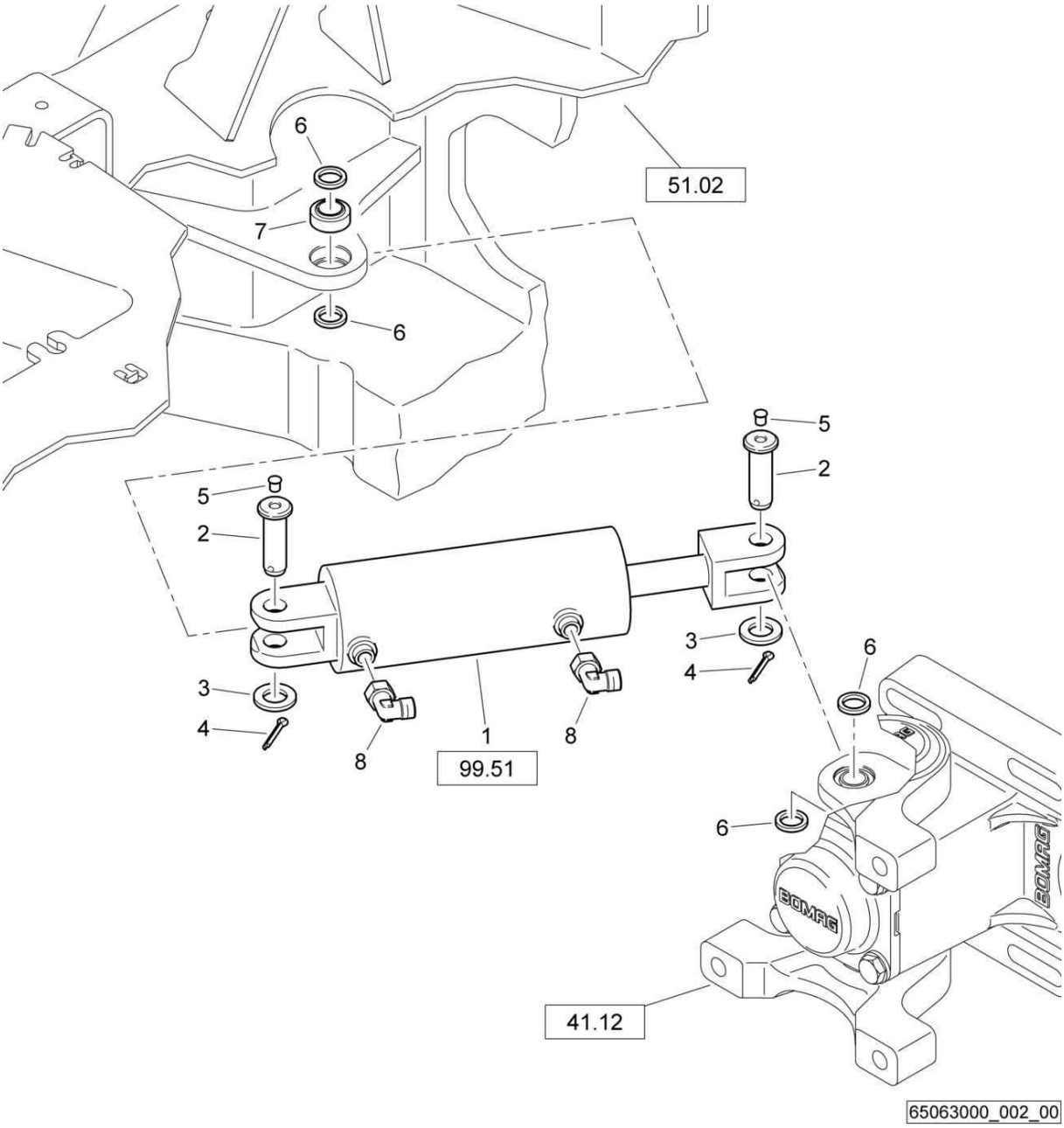

Steering
Lenkung
Commande de direction

65063000 1001 1

BOMAG FAYAT GROUP

Pos. Pos. Pos.	Part no. Teilenr. No.piece	Qty. Menge Qte.	Description	Benennung	Designation
1	05850472	1	Steering cylinder	Lenkzylinder	Cylindre de direction
2	46420109	2	Bolt	Bolzen	Axe
3	08512136	2	Washer	Scheibe	Disque
4	09170501	2	Cotter pin	Splint	Goupille
5	06510113	2	Protection plug	Schutzstopfen	Bouchon de protection
6	46420147	4	Washer	Scheibe	Disque
7	05272007	1	Spherical plain bearing	Gelenklager	Rotule
8	05542124	2	Angular union	Winkelstutzen	Raccord coudé

Steering
Lenkung
Commande de direction

vergleichen sie den Ist-Zustand ihrer Maschine mit der Abbildung. Stimmen Abbildung und konstruktive Ausführung ihrer Maschine nicht überein, wurden Komponenten des Knickgelenks/Lenkzylinders im Rahmen einer Feldaktion geändert. In diesem Fall sehen sie bitte die Seiten beginnend mit Maschinen_Serial-Nr.:

BW 100/120-5
- 101880191176
- 101880201073
- 101880212023
- 101880241047

BW 135/138-5
- 101650301284
- 101650311122
- 101650321110
- 101650331058

please compare your machine with this picture. If there is a difference, due to a refurbished part like the centre joint or the steering cylinder, please take a look at serial-number onwards:

BW 100/120-5
- 101880191176
- 101880201073
- 101880212023
- 101880241047

BW 135/138-5
- 101650301284
- 101650311122
- 101650321110
- 101650331058

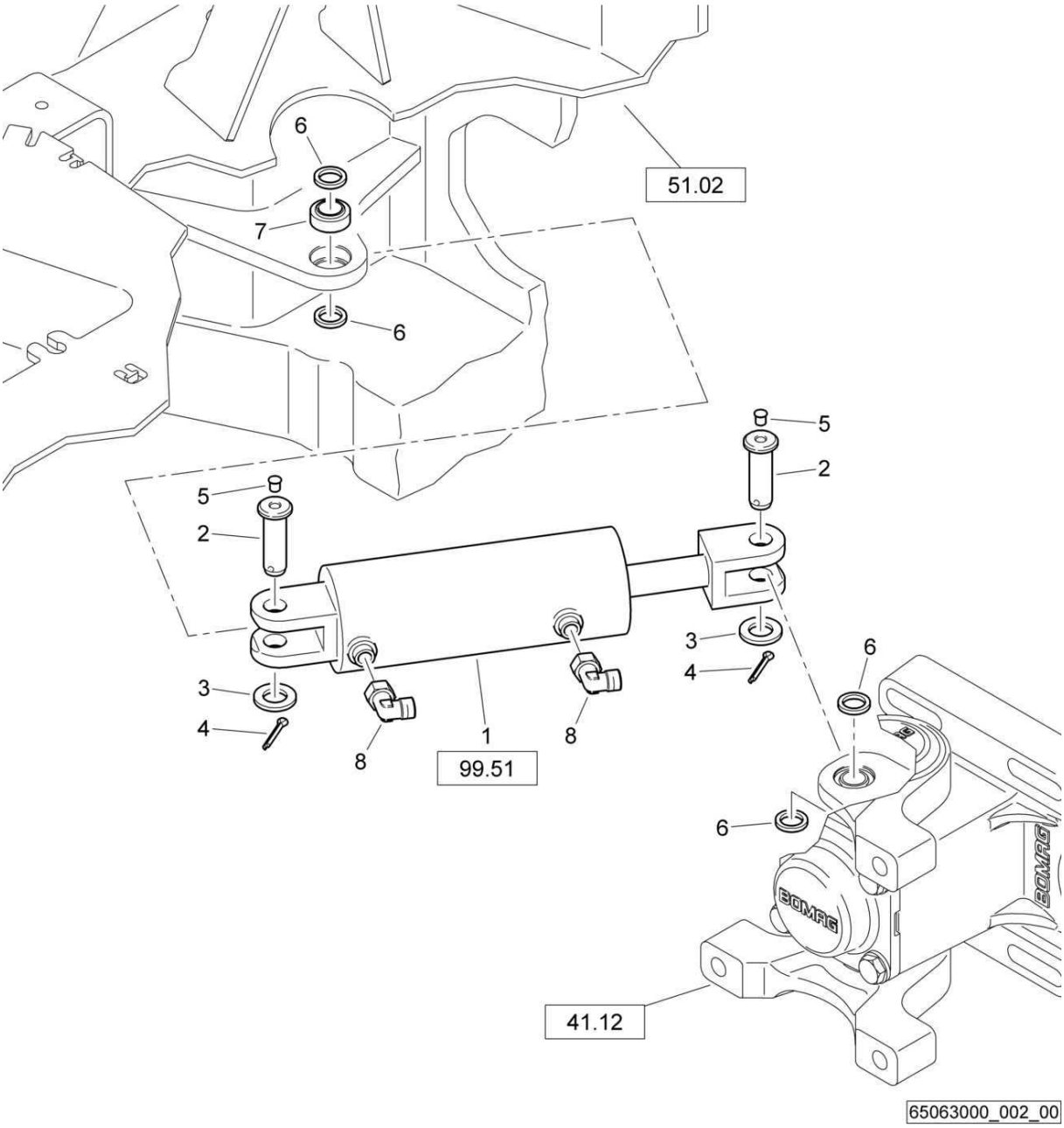

Steering
Lenkung
Commande de direction

65063000 1001 1

BOMAG FAYAT GROUP

Pos. Pos. Pos.	Part no. Teilenr. No.piece	Qty. Menge Qte.	Description	Benennung	Designation
1	05850392	1	Steering cylinder	Lenkzylinder	Cylindre de direction
2	46420109	2	Bolt	Bolzen	Axe
3	08512136	2	Washer	Scheibe	Disque
4	09170501	2	Cotter pin	Splint	Goupille
5	06510113	2	Protection plug	Schutzstopfen	Bouchon de protection
6	46420147	4	Washer	Scheibe	Disque
7	05272007	1	Spherical plain bearing	Gelenklager	Rotule
8	05542124	2	Angular union	Winkelstutzen	Raccord coudé

S/N 101880212023 ▶

Oscillat.Articulat.Joint
Pendel-Knickgelenk
Articulation oscillante

88052500_000_02

1) Mit Schraubensicherung 009 780 06 eingesetzt
inserted with screw locking 009 780 06

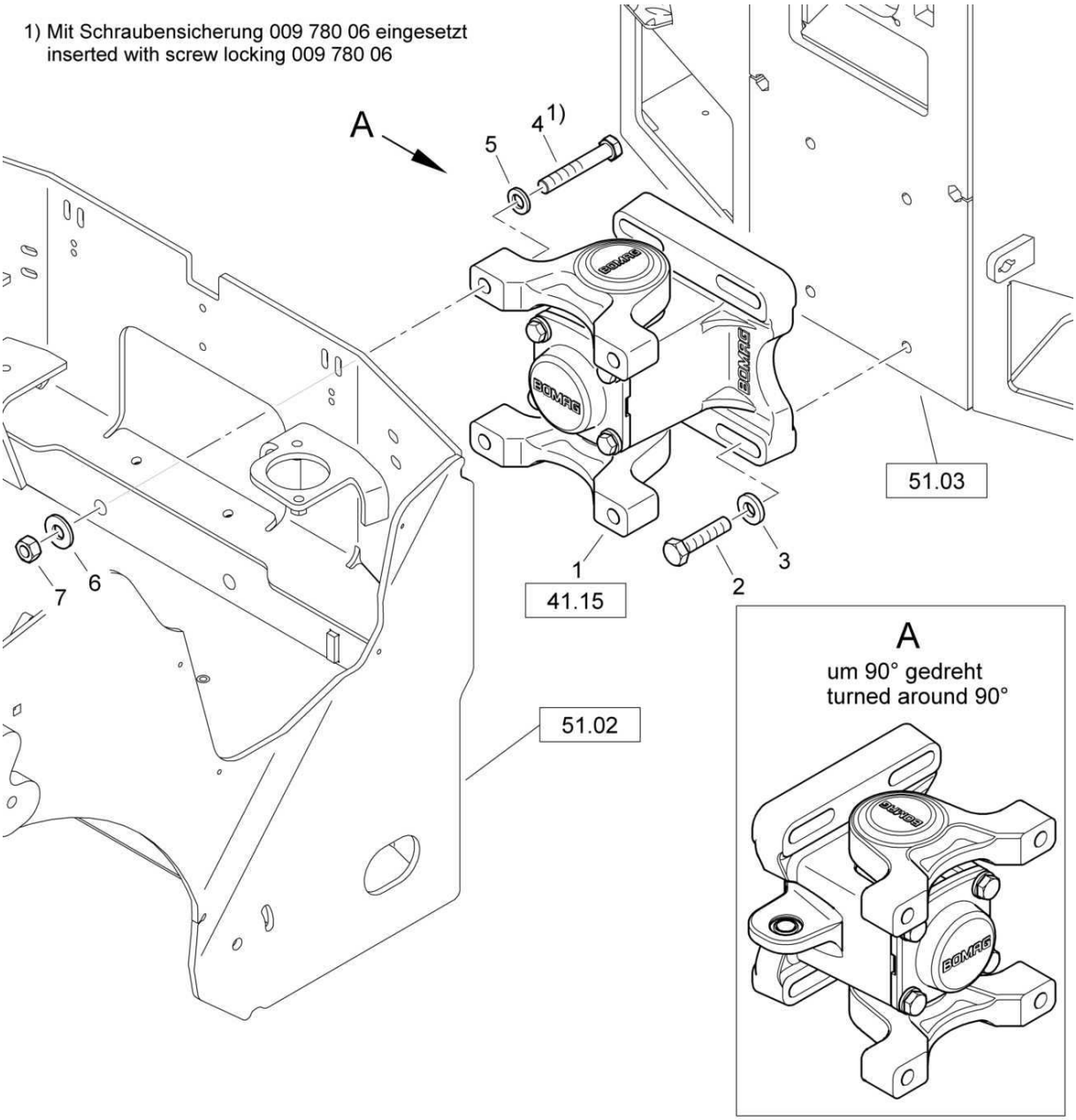

vergleichen sie den Ist-Zustand ihrer Maschine mit der Abbildung. Stimmen Abbildung und konstruktive Ausführung ihrer Maschine nicht überein, wurden Komponenten des Knickgelenks/Lenkzylinders im Rahmen einer Feldaktion geändert. In diesem Fall sehen sie bitte die Seiten beginnend mit Maschinen_Serial-Nr.:

BW 100/120-5	BW 135/138-5
- 101880191176	- 101650301284
- 101880201073	- 101650311122
- 101880212023	- 101650321110
- 101880241047	- 101650331058

please compare your machine with this picture. If there is a difference, due to a refurbished part like the centre joint or the steering cylinder, please take a look at serial-number onwards:

BW 100/120-5	BW 135/138-5
- 101880191176	- 101650301284
- 101880201073	- 101650311122
- 101880212023	- 101650321110
- 101880241047	- 101650331058

88052500_000_02

Oscillat.Articulat.Joint
Pendel-Knickgelenk
Articulation oscillante

88052500 1001 1

BOMAG FAYAT GROUP

Pos. Pos. Pos.	Part no. Teilenr. No.piece	Qty. Menge Qte.	Description	Benennung	Designation
1	65030117	1	Oscillat. articul. joint, ass.	Pendelknickgelenk, montiert	Articul. oscillante, assemblé
2	07131626	4	Hexagon bolt	Sechskantschraube	Vis à tête hexagonale
3	48180102	4	Washer	Scheibe	Disque
4	07131642	4	Hexagon bolt	Sechskantschraube	Vis à tête hexagonale
5	08511730	4	Washer	Scheibe	Disque
6	08752170	4	Spring washer	Spannscheibe	Rondelle tendeuse
7	08111620	4	Hexagon nut	Sechskantmutter	Ecrou hexagonal

Oscillat.Articulat.Joint
Pendel-Knickgelenk
Articulation oscillante

88052500_000_02

1) Mit Schraubensicherung 009 780 06 eingesetzt
inserted with screw locking 009 780 06

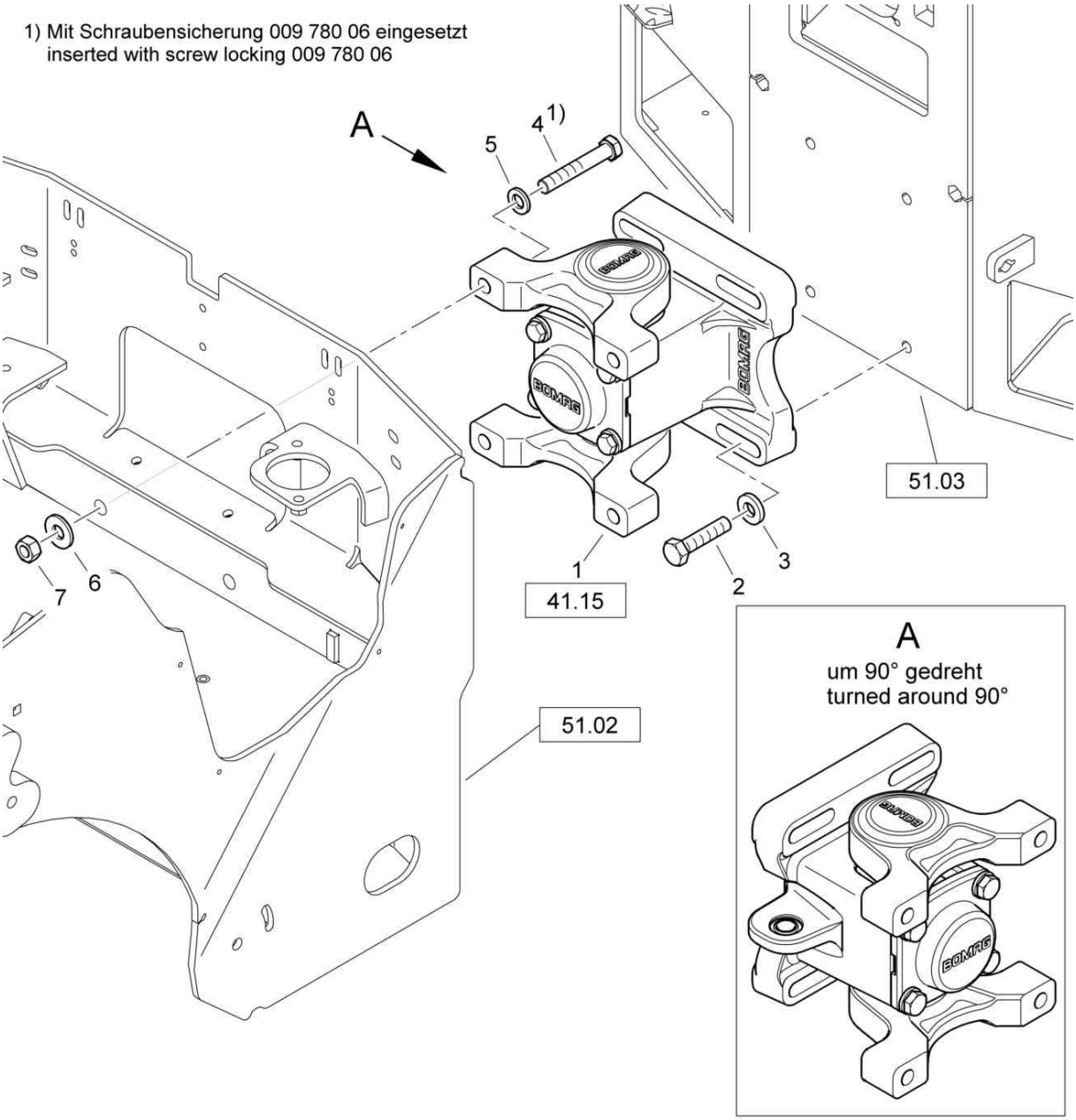

vergleichen sie den Ist-Zustand ihrer Maschine mit der Abbildung. Stimmen Abbildung und konstruktive Ausführung ihrer Maschine nicht überein, wurden Komponenten des Knickgelenks/Lenkzylinders im Rahmen einer Feldaktion geändert. In diesem Fall sehen sie bitte die Seiten beginnend mit Maschinen_Serial-Nr.:

BW 100/120-5	BW 135/138-5
- 101880191176	- 101650301284
- 101880201073	- 101650311122
- 101880212023	- 101650321110
- 101880241047	- 101650331058

please compare your machine with this picture. If there is a difference, due to a refurbished part like the centre joint or the steering cylinder, please take a look at serial-number onwards:

BW 100/120-5	BW 135/138-5
- 101880191176	- 101650301284
- 101880201073	- 101650311122
- 101880212023	- 101650321110
- 101880241047	- 101650331058

88052500_000_02

Oscillat.Articulat.Joint
Pendel-Knickgelenk
Articulation oscillante

88052500 1001 1

BOMAG FAYAT GROUP

Pos. Pos. Pos.	Part no. Teilenr. No.piece	Qty. Menge Qte.	Description	Benennung	Designation
1	65030116	1	Oscillat. articul. joint, ass.	Pendelknickgelenk, montiert	Articul. oscillante, assemblé
2	07131626	4	Hexagon bolt	Sechskantschraube	Vis à tête hexagonale
3	48180102	4	Washer	Scheibe	Disque
4	07131642	4	Hexagon bolt	Sechskantschraube	Vis à tête hexagonale
5	08511730	4	Washer	Scheibe	Disque
6	08752170	4	Spring washer	Spannscheibe	Rondelle tendeuse
7	08111620	4	Hexagon nut	Sechskantmutter	Ecrou hexagonal

Oscillat.Articulat.Joint
Pendel-Knickgelenk
Articulation oscillante

88052500_000_01

1) Mit Schraubensicherung 009 780 06 eingesetzt
inserted with screw locking 009 780 06

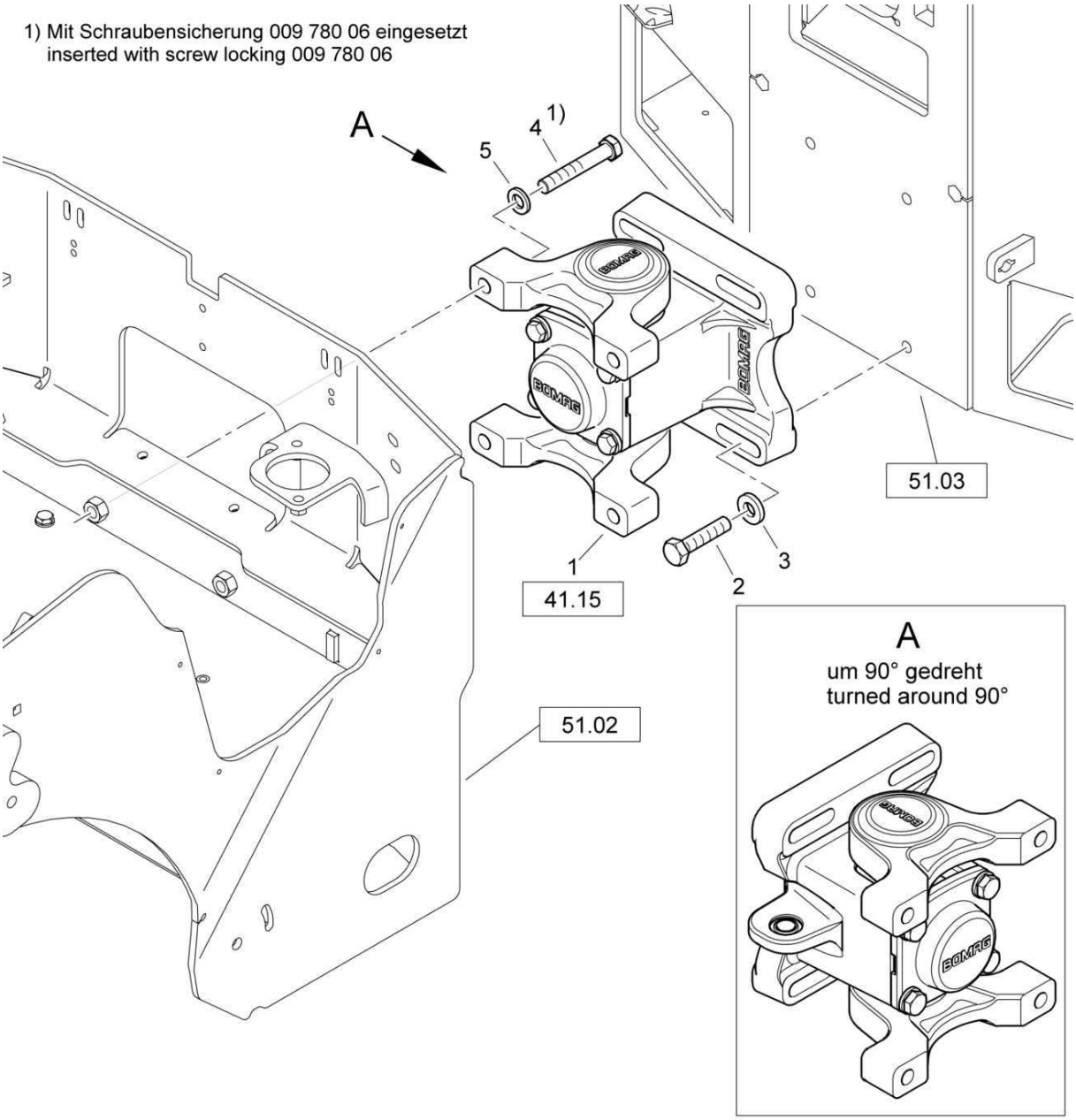

vergleichen sie den Ist-Zustand ihrer Maschine mit der Abbildung. Stimmen Abbildung und konstruktive Ausführung ihrer Maschine nicht überein, wurden Komponenten des Knickgelenks/Lenkzylinders im Rahmen einer Feldaktion geändert. In diesem Fall sehen sie bitte die Seiten beginnend mit Maschinen_Serial-Nr.:

BW 100/120-5	BW 135/138-5
- 101880191176	- 101650301284
- 101880201073	- 101650311122
- 101880212023	- 101650321110
- 101880241047	- 101650331058

please compare your machine with this picture. If there is a difference, due to a refurbished part like the centre joint or the steering cylinder, please take a look at serial-number onwards:

BW 100/120-5	BW 135/138-5
- 101880191176	- 101650301284
- 101880201073	- 101650311122
- 101880212023	- 101650321110
- 101880241047	- 101650331058

Oscillat.Articulat.Joint
Pendel-Knickgelenk
Articulation oscillante

88052500 1001 1

BOMAG FAYAT GROUP

Pos. Pos. Pos.	Part no. Teilenr. No.piece	Qty. Menge Qte.	Description	Benennung	Designation
1	65030113	1	Oscillat. articul. joint, ass.	Pendelknickgelenk, montiert	Articul. oscillante, assemblé
2	07131626	4	Hexagon bolt	Sechskantschraube	Vis à tête hexagonale
3	48180102	4	Washer	Scheibe	Disque
4	07141681	4	Hexagon bolt	Sechskantschraube	Vis à tête hexagonale
5	57160101	4	Washer	Scheibe	Disque

Oscillat. articul. joint, ass.
Pendelknickgelenk, montiert
Articul. oscillante, assemblé

65030117_000_00

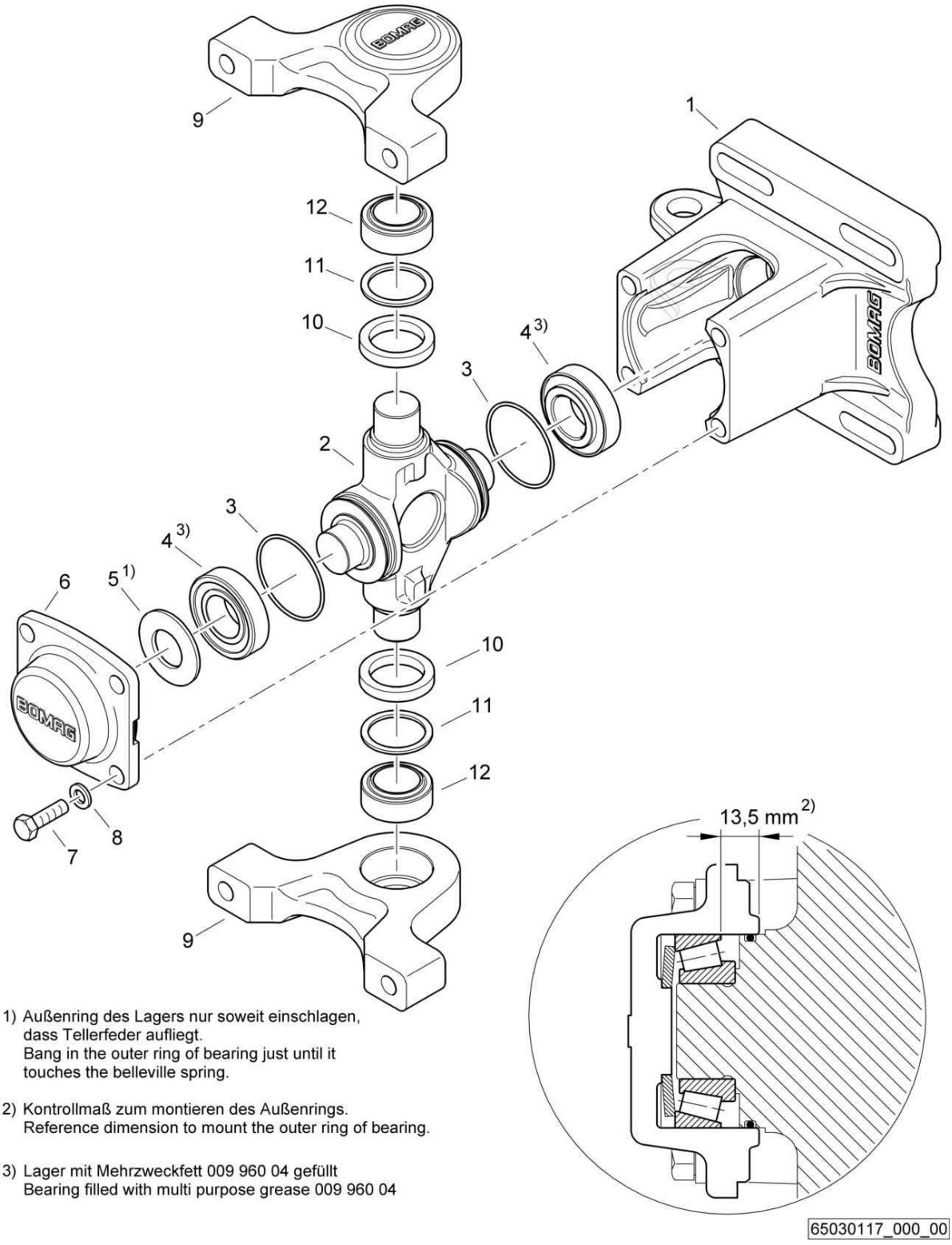

1) Außenring des Lagers nur soweit einschlagen, dass Tellerfeder aufliegt.
Bang in the outer ring of bearing just until it touches the belleville spring.

2) Kontrollmaß zum montieren des Außenrings.
Reference dimension to mount the outer ring of bearing.

3) Lager mit Mehrzweckfett 009 960 04 gefüllt
Bearing filled with multi purpose grease 009 960 04

Oscillat. articul. joint, ass.
Pendelknickgelenk, montiert
Articul. oscillante, assemblé

65030117 1001 1

BOMAG FAYAT GROUP

Pos. Pos. Pos.	Part no. Teilenr. No.piece	Qty. Menge Qte.	Description	Benennung	Designation
1	95650989	1	Housing	Gehäuse	Boîtier
2	65030111	1	Journal	Gelenkkreuz	Tourillon
3	06220743	2	Loop ring	Runddichtring	Joint torique
4	05232209	2	Taper roller bearing	Kegelrollenlager	Roulement à galets coniques
5	09290710	1	Belleville spring	Tellerfeder	Ressort belleville
6	65030115	1	Cover	Deckel	Couvercle
7	07141653	4	Hexagon bolt	Sechskantschraube	Vis à tête hexagonale
8	08511730	4	Washer	Scheibe	Disque
9	88041001	2	Pillow block	Lagerbock	Support de palier
10	88041019	2	Sealing ring	Dichtring	Bague d'étanchéité
11	05521830	2	Supporting disc	Stützscheibe	Disque d'appui
12	05272011	2	Spherical plain bearing	Gelenklager	Rotule

Oscillat. articul. joint, ass.
Pendelknickgelenk, montiert
Articul. oscillante, assemblé

65030117_000_00

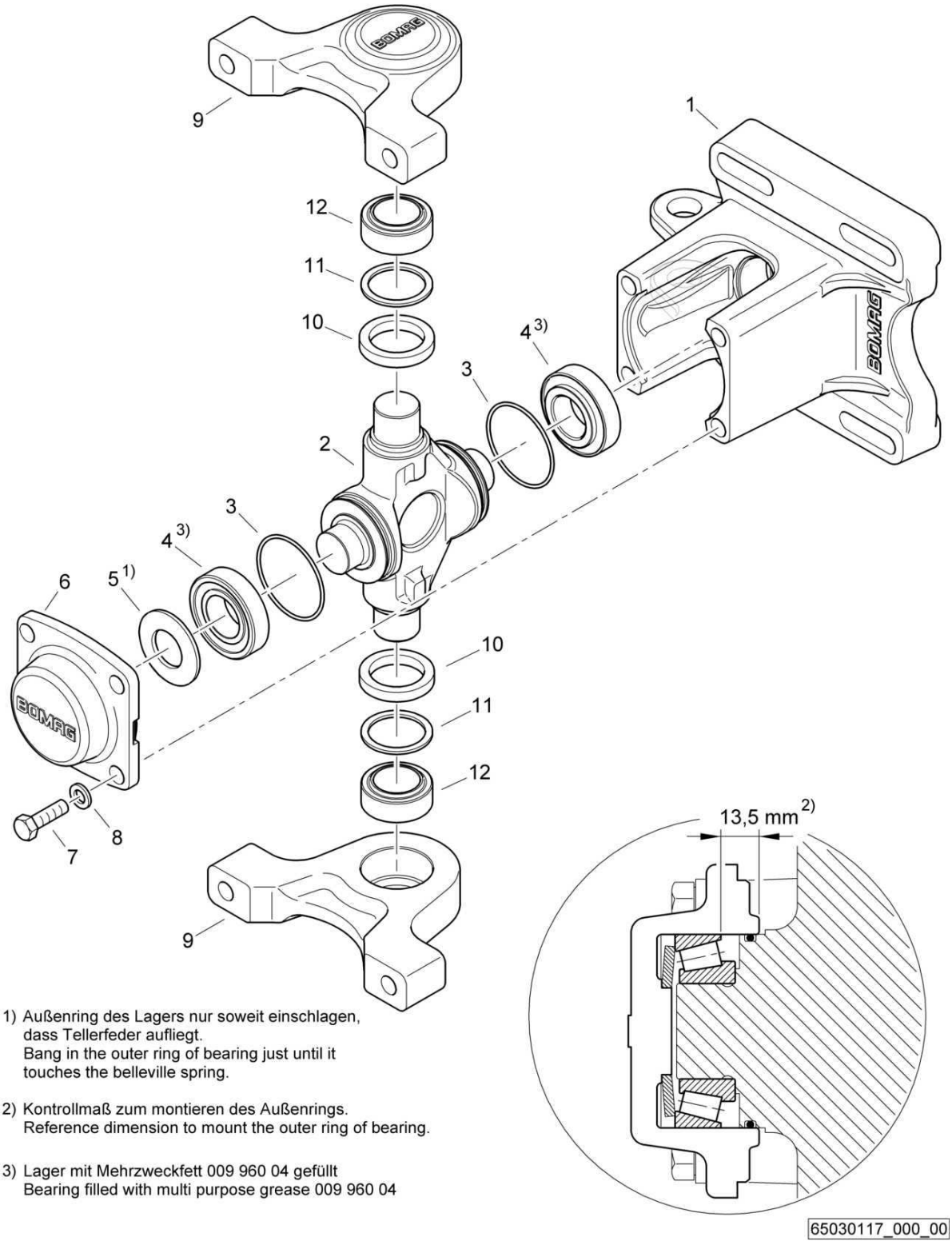

1) Außenring des Lagers nur soweit einschlagen, dass Tellerfeder aufliegt.
Bang in the outer ring of bearing just until it touches the belleville spring.

2) Kontrollmaß zum montieren des Außenrings.
Reference dimension to mount the outer ring of bearing.

3) Lager mit Mehrzweckfett 009 960 04 gefüllt
Bearing filled with multi purpose grease 009 960 04

Oscillat. articul. joint, ass.
Pendelknickgelenk, montiert
Articul. oscillante, assemblé

65030117 1001 1

BOMAG FAYAT GROUP

Pos. Pos. Pos.	Part no. Teilenr. No.piece	Qty. Menge Qte.	Description	Benennung	Designation
1	95650989	1	Housing	Gehäuse	Boîtier
2	65030111	1	Journal	Gelenkkreuz	Tourillon
3	06220743	2	Loop ring	Runddichtring	Joint torique
4	05232209	2	Taper roller bearing	Kegelrollenlager	Roulement à galets coniques
5	09290710	1	Belleville spring	Tellerfeder	Ressort belleville
6	65030115	1	Cover	Deckel	Couvercle
7	07141653	4	Hexagon bolt	Sechskantschraube	Vis à tête hexagonale
8	08511730	4	Washer	Scheibe	Disque
9	88041001	2	Pillow block	Lagerbock	Support de palier
10	88041016	2	Sealing ring	Dichtring	Bague d'étanchéité
11	05521830	2	Supporting disc	Stützscheibe	Disque d'appui
12	05272011	2	Spherical plain bearing	Gelenklager	Rotule

S/N 101880211331 ▶ S/N 101880212022

Oscillat. articul. joint, ass.
Pendelknickgelenk, montiert
Articul. oscillante, assemblé

65030116_000_00

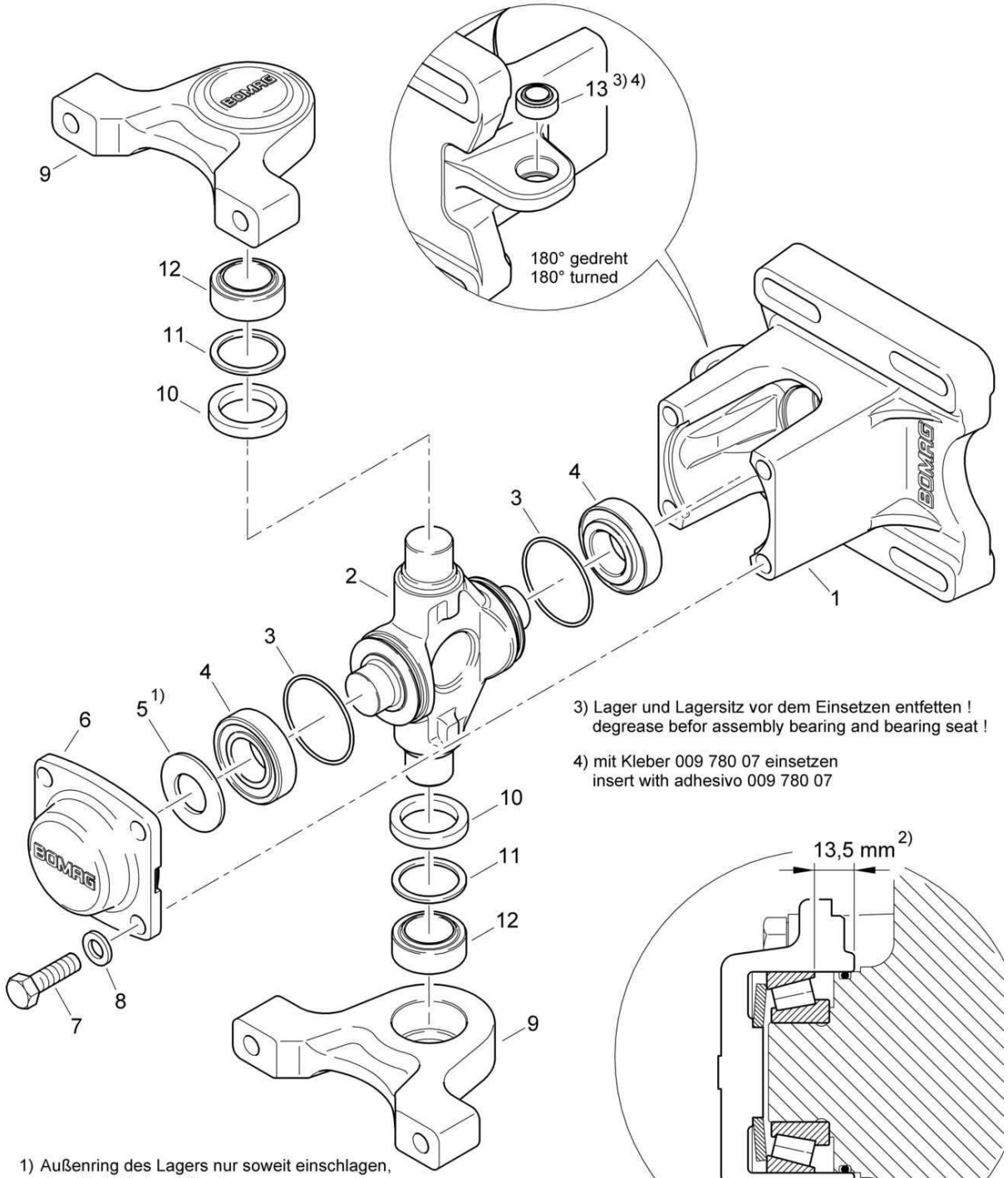

3) Lager und Lagersitz vor dem Einsetzen entfetten !
degrease befor assembly bearing and bearing seat !

4) mit Kleber 009 780 07 einsetzen
insert with adhesivo 009 780 07

1) Außenring des Lagers nur soweit einschlagen, dass Tellerfeder aufliegt.
Bang in the outer ring of bearing just until it touches the belleville spring.

2) Kontrollmaß zum montieren des Außenrings.
Reference dimension to mount the outer ring of bearing.

65030116_000_00

Oscillat. articul. joint, ass.
Pendelknickgelenk, montiert
Articul. oscillante, assemblé

65030116 1001 1

BOMAG FAYAT GROUP

Pos. Pos. Pos.	Part no. Teilenr. No.piece	Qty. Menge Qte.	Description	Benennung	Designation
1	65030110	1	Housing	Gehäuse	Boîtier
2	65030111	1	Journal	Gelenkkreuz	Tourillon
3	06220743	2	Loop ring	Runddichtring	Joint torique
4	05232209	2	Taper roller bearing	Kegelrollenlager	Roulement à galets coniques
5	09290710	1	Belleville spring	Tellerfeder	Ressort belleville
6	65030115	1	Cover	Deckel	Couvercle
7	07141653	4	Hexagon bolt	Sechskantschraube	Vis à tête hexagonale
8	08511730	4	Washer	Scheibe	Disque
9	88041001	2	Pillow block	Lagerbock	Support de palier
10	88041016	2	Sealing ring	Dichtring	Bague d'étanchéité
11	05521830	2	Supporting disc	Stützscheibe	Disque d'appui
12	05272011	2	Spherical plain bearing	Gelenklager	Rotule
13	05272054	1	Spherical plain bearing	Gelenklager	Rotule

S/N 101880211070 ▶ S/N 101880211330

Oscillat. articul. joint, ass.
Pendelknickgelenk, montiert
Articul. oscillante, assemblé

65030116_000_00

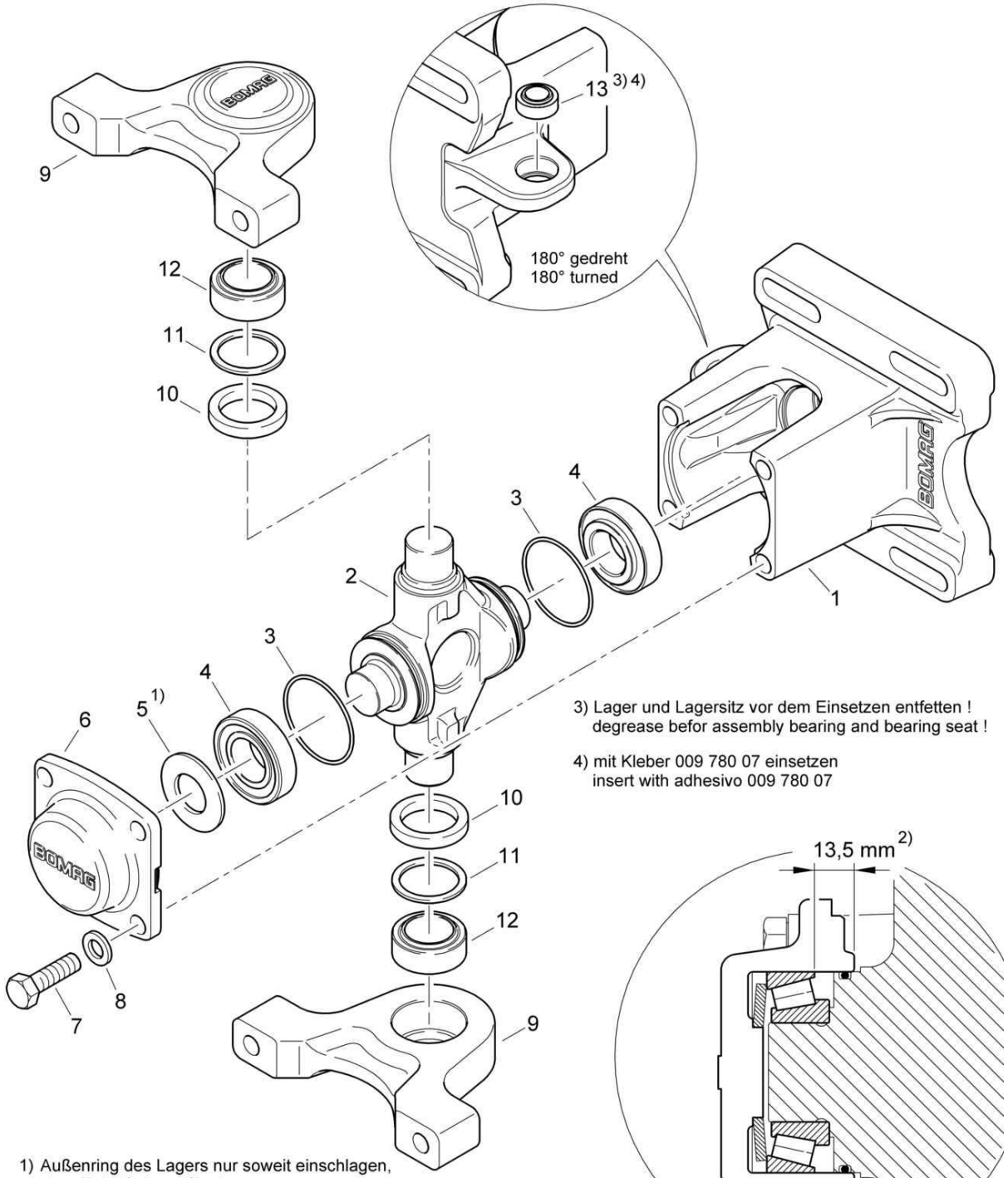

3) Lager und Lagersitz vor dem Einsetzen entfetten !
degrease befor assembly bearing and bearing seat !

4) mit Kleber 009 780 07 einsetzen
insert with adhesivo 009 780 07

1) Außenring des Lagers nur soweit einschlagen, dass Tellerfeder aufliegt.
Bang in the outer ring of bearing just until it touches the belleville spring.

2) Kontrollmaß zum montieren des Außenrings.
Reference dimension to mount the outer ring of bearing.

65030116_000_00

Oscillat. articul. joint, ass.
Pendelknickgelenk, montiert
Articul. oscillante, assemblé

65030116 1001 1

BOMAG FAYAT GROUP

Pos. Pos. Pos.	Part no. Teilenr. No.piece	Qty. Menge Qte.	Description	Benennung	Designation
1	65030110	1	Housing	Gehäuse	Boîtier
2	65030111	1	Journal	Gelenkkreuz	Tourillon
3	06220743	2	Loop ring	Runddichtring	Joint torique
4	05232209	2	Taper roller bearing	Kegelrollenlager	Roulement à galets coniques
5	09290710	1	Belleville spring	Tellerfeder	Ressort belleville
6	65030115	1	Cover	Deckel	Couvercle
7	07141653	4	Hexagon bolt	Sechskantschraube	Vis à tête hexagonale
8	08511730	4	Washer	Scheibe	Disque
9	88041001	2	Pillow block	Lagerbock	Support de palier
10	88041016	2	Sealing ring	Dichtring	Bague d'étanchéité
11	05521830	2	Supporting disc	Stützscheibe	Disque d'appui
12	05272011	2	Spherical plain bearing	Gelenklager	Rotule
13	05272056	1	Spherical plain bearing	Gelenklager	Rotule

S/N 101880211004 ▶ S/N 101880211069

Oscillat. articul. joint, ass.
Pendelknickgelenk, montiert
Articul. oscillante, assemblé

65030113_000_00

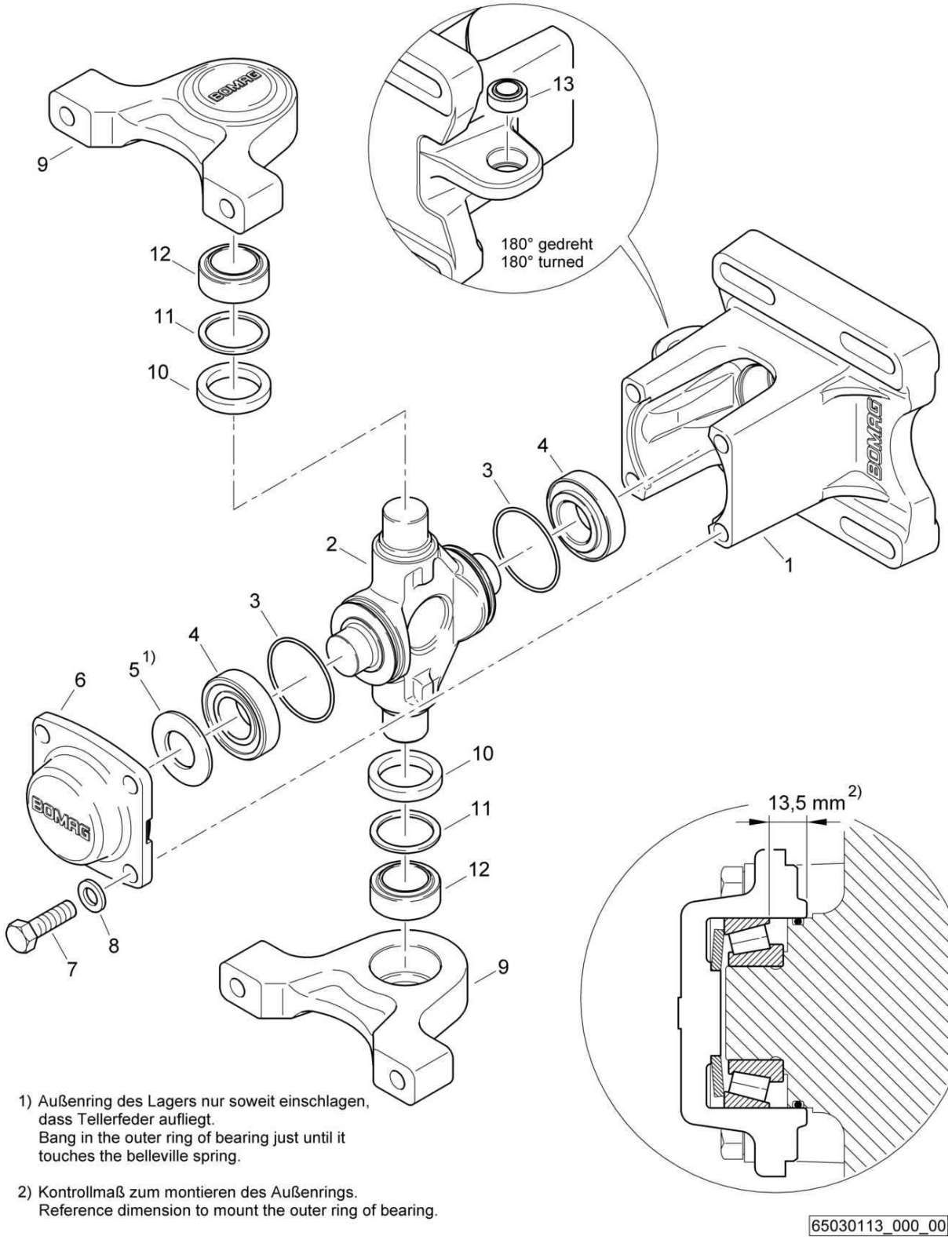

1) Außenring des Lagers nur soweit einschlagen, dass Tellerfeder aufliegt.
Bang in the outer ring of bearing just until it touches the belleville spring.

2) Kontrollmaß zum montieren des Außenrings.
Reference dimension to mount the outer ring of bearing.

65030113_000_00

Oscillat. articul. joint, ass.
Pendelknickgelenk, montiert
Articul. oscillante, assemblé

65030113 1001 1

BOMAG FAYAT GROUP

Pos. Pos. Pos.	Part no. Teilenr. No.piece	Qty. Menge Qte.	Description	Benennung	Designation
1	65030110	1	Housing	Gehäuse	Boîtier
2	65030111	1	Journal	Gelenkkreuz	Tourillon
3	06220743	2	Loop ring	Runddichtring	Joint torique
4	05232209	2	Taper roller bearing	Kegelrollenlager	Roulement à galets coniques
5	09290710	1	Belleville spring	Tellerfeder	Ressort belleville
6	65030115	1	Cover	Deckel	Couvercle
7	07141653	4	Hexagon bolt	Sechskantschraube	Vis à tête hexagonale
8	08511730	4	Washer	Scheibe	Disque
9	88041001	2	Pillow block	Lagerbock	Support de palier
10	88041016	2	Sealing ring	Dichtring	Bague d'étanchéité
11	05521830	2	Supporting disc	Stützscheibe	Disque d'appui
12	05272011	2	Spherical plain bearing	Gelenklager	Rotule
13	05272007	1	Spherical plain bearing	Gelenklager	Rotule

Frame with Attachment Parts
Rahmen mit Anbauteilen
Chassis avec pièces additionelles

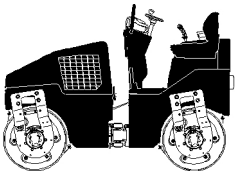

50

For this catalogue group no illustration.
Keine Illustration für diese Katalog-Gruppe.
Accune illustration pour ce groupe catalogue.

Pos. Pos. Pos.	Description	Benennung	Designation
51.02	Front Frame	Rahmen vorne	Châssis avant
51.03	Rear Frame	Rahmen hinten	Châssis arrière
53.12	Pressure water sprink.sys	Wasserdruckberieselung	Système press.d'arrosage
53.13	Cover, assembled	Deckel, montiert	Couvercle, assemblé
53.19	Emulsion tank,assembled	Emulsionstank,montiert	Réservoir d'émulsion,assemblé
53.21	Operators Platform	Fahrerstand	Poste de conduite
53.33	Engine Hood	Motorhaube	Capot moteur
53.36	Operator's Seat	Fahrersitz	Siège
53.44	Hood, assembled	Haube, montiert	Capot, assemblé
53.57	Hydraulic Tank	Hydrauliktank	Réservoir hydraulique
53.58	Hydraulic Oil Filter	Hydraulikölfilter	Filtre à huile hydr.
53.61	Scraper	Abstreifer	Racleur
53.68	Scraper, assembled	Abstreifer, montiert	Racleur, assemblé
53.69	Fuel tank, assembled	Kraftstofftank, montiert	Réservoir carburant, assemblé
53.77	Nozzle tube, assembled	Düsenrohr, montiert	Tube d'arrosage, assemblé
53.90	Water tank, assembled	Wassertank, montiert	Réservoir d'eau, assemblé
53.91	Water pump,assembled	Wasserpumpe,montiert	Pompe d'eau,assemblé
53.93	Tension spring,assembled	Zugfeder,montiert	Ressort de traction,assemblé
53.94	Hydraulic oil tank,assembled	Hydrauliktank,montiert	Réservoir huile hydr.,assemblé
59.01	Operator's Seat	Fahrersitz	Siège du conducteur
59.22	Water Pump	Wasserpumpe	Pompe à eau
59.23	Solenoid Valve	Magnetventil	Electrovanne

Front Frame
Rahmen vorne
Châssis avant

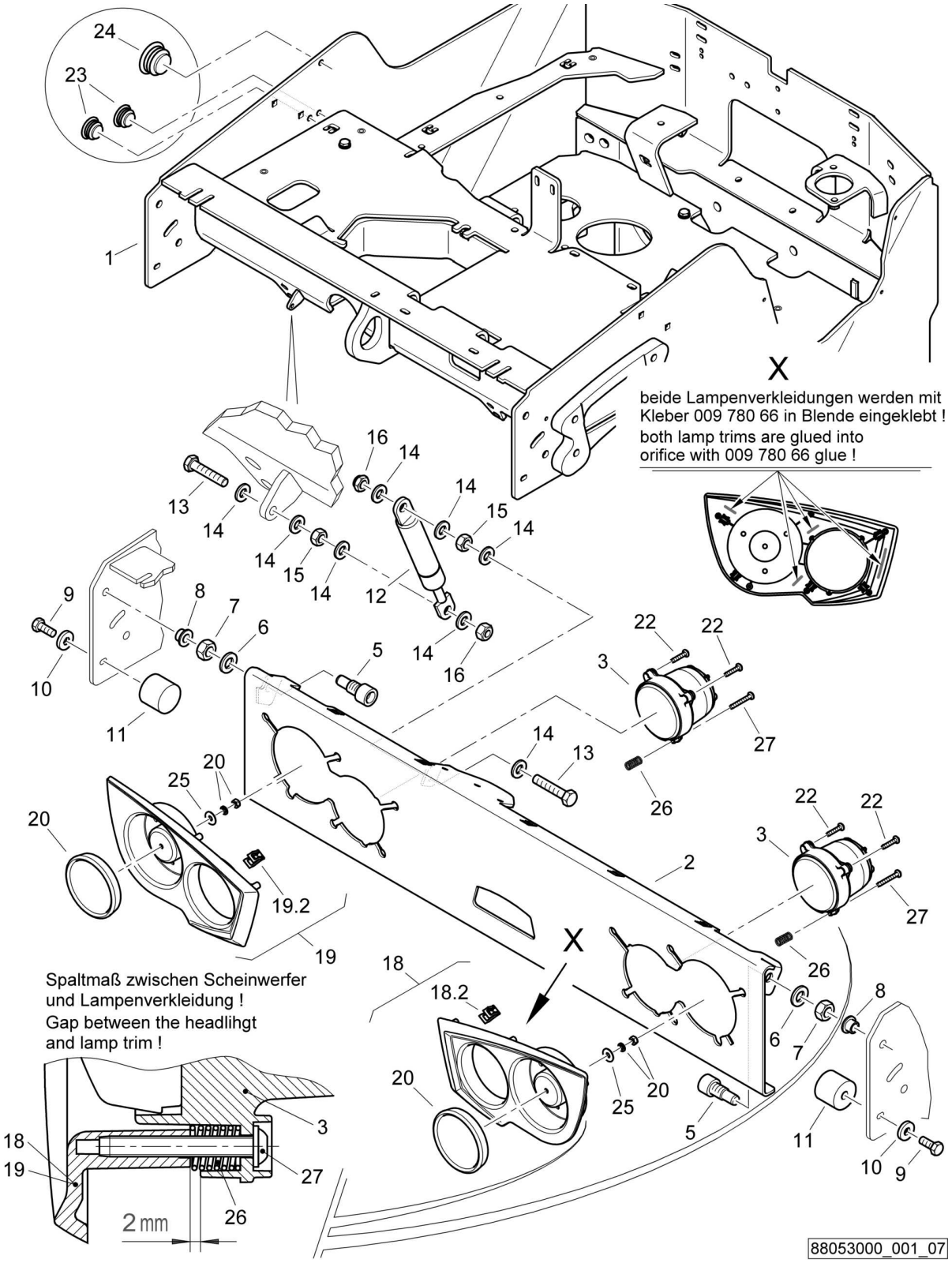

88053000_001_07

Front Frame
Rahmen vorne
Châssis avant

88053000 1001 1

BOMAG FAYAT GROUP

Pos. Pos. Pos.	Part no. Teilenr. No.piece	Qty. Menge Qte.	Description	Benennung	Designation
1	88053085	1	Frame	Rahmen	Châssis
2	88053053	1	Orifice	Blende	Diaphragme
3	05751373	2	Headlight	Scheinwerfer	Phare
3.1	05751059	1	Incandescent bulb	Glühbirne	Ampoule
5	78320212	2	Stud-bolt	Schraubenbolzen	Boulon
6	08511324	2	Washer	Scheibe	Disque
7	08111218	2	Hexagon nut	Sechskantmutter	Ecrou hexagonal
8	06281204	2	Bushing	Buchse	Douille
9	07140818	2	Hexagon bolt	Sechskantschraube	Vis à tête hexagonale
10	08752084	2	Spring washer	Spannscheibe	Rondelle tendeuse
11	06142912	2	Stop buffer	Anschlagpuffer	Amortisseur de butée
12	05581132	1	Gas spring	Gasfeder	Amortisseur à gaz
13	07140649	2	Hexagon bolt	Sechskantschraube	Vis à tête hexagonale
14	08510612	8	Washer	Scheibe	Disque
15	08110620	2	Hexagon nut	Sechskantmutter	Ecrou hexagonal
16	08130611	2	Safety nut	Sechskantmutter selb.sich	Ecrou de sûreté
18	46220377	1	Lamp trim,assembled	Lampenverkleidung,montiert	revêtement lampe,assemblé
18.2	05756634	6	Clamp	Klammer	Attache
19	46220378	1	Lamp trim,assembled	Lampenverkleidung,montiert	revêtement lampe,assemblé
19.2	05756634	6	Clamp	Klammer	Attache
20	05751287	2	Reflector	Rückstrahler	Réflecteur
22	07815004	4	Fallow drop screw	Linsenkopfschraube	Vis à tête goutte-de-suif
23	06510212	2	Plug	Abschlußstopfen	Bouchon
24	06510213	1	Plug	Abschlußstopfen	Bouchon
25	08621053	2	Washer	Scheibe	Disque
26	05661375	2	Pressure spring	Druckfeder	Ressort de pression
27	07815031	2	Fallow drop screw	Linsenkopfschraube	Vis à tête goutte-de-suif

S/N 101880212412 ▶ S/N 101880212875

Front Frame
Rahmen vorne
Châssis avant

88053000_001_07

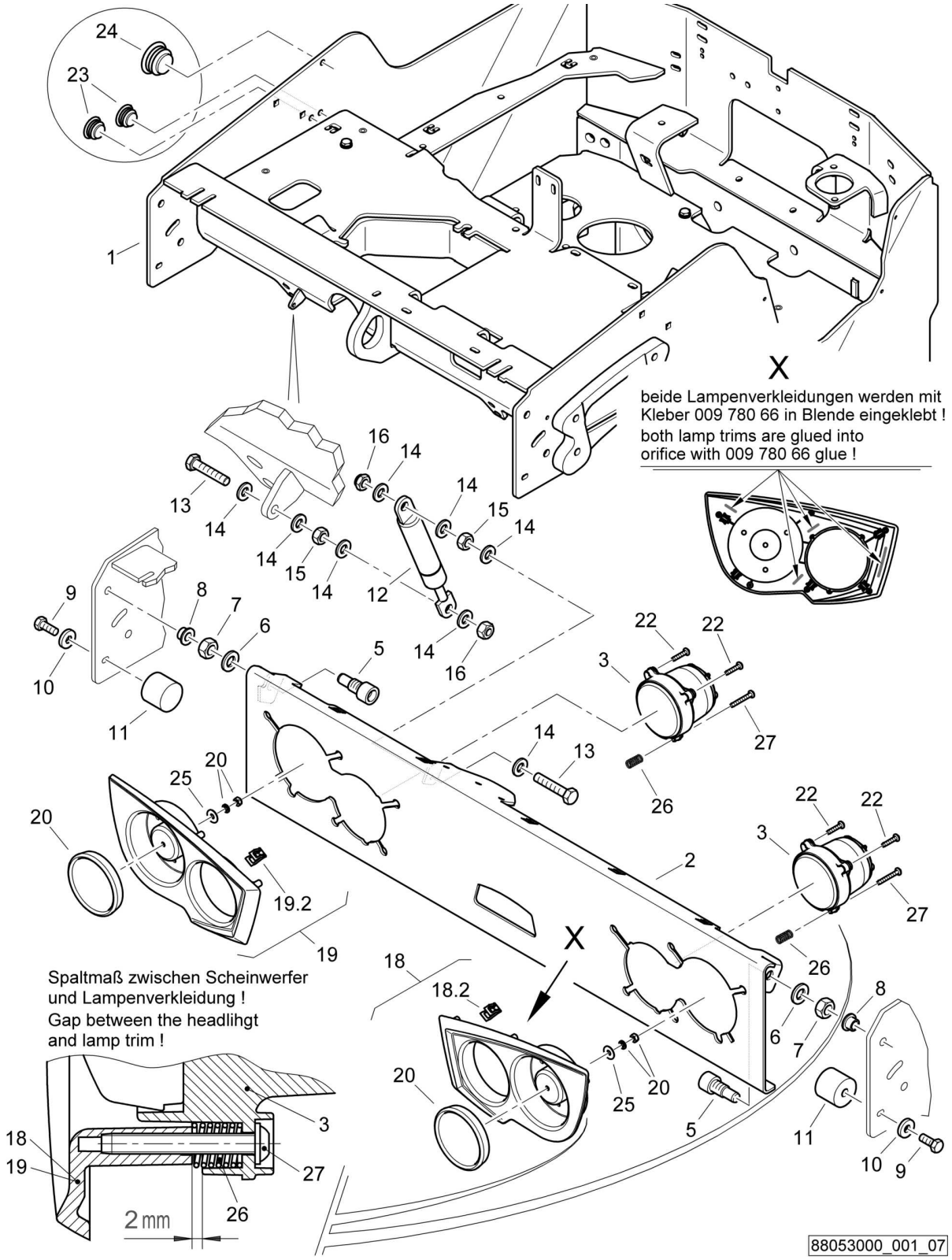

Front Frame
Rahmen vorne
Châssis avant

88053000 1001 1

BOMAG FAYAT GROUP

Pos. Pos. Pos.	Part no. Teilenr. No.piece	Qty. Menge Qte.	Description	Benennung	Designation
1	88053085	1	Frame	Rahmen	Châssis
2	88053053	1	Orifice	Blende	Diaphragme
3	05751373	2	Headlight	Scheinwerfer	Phare
5	78320212	2	Stud-bolt	Schraubenbolzen	Boulon
6	08511324	2	Washer	Scheibe	Disque
7	08111218	2	Hexagon nut	Sechskantmutter	Ecrou hexagonal
8	06281204	2	Bushing	Buchse	Douille
9	07140818	2	Hexagon bolt	Sechskantschraube	Vis à tête hexagonale
10	08752084	2	Spring washer	Spannscheibe	Rondelle tendeuse
11	06142912	2	Stop buffer	Anschlagpuffer	Amortisseur de butée
12	05581132	1	Gas spring	Gasfeder	Amortisseur à gaz
13	07140649	2	Hexagon bolt	Sechskantschraube	Vis à tête hexagonale
14	08510612	8	Washer	Scheibe	Disque
15	08110620	2	Hexagon nut	Sechskantmutter	Ecrou hexagonal
16	08130611	2	Safety nut	Sechskantmutter selb.sich	Ecrou de sûreté
18	46220377	1	Lamp trim,assembled	Lampenverkleidung,montiert	revêtement lampe,assemblé
18.2	05756634	6	Clamp	Klammer	Attache
19	46220378	1	Lamp trim,assembled	Lampenverkleidung,montiert	revêtement lampe,assemblé
19.2	05756634	6	Clamp	Klammer	Attache
20	05751287	2	Reflector	Rückstrahler	Réflecteur
22	07815004	4	Fallow drop screw	Linsenkopfschraube	Vis à tête goutte-de-suif
23	06510212	2	Plug	Abschlußstopfen	Bouchon
24	06510213	1	Plug	Abschlußstopfen	Bouchon
25	08621053	2	Washer	Scheibe	Disque
26	05661375	2	Pressure spring	Druckfeder	Ressort de pression
27	07815031	2	Fallow drop screw	Linsenkopfschraube	Vis à tête goutte-de-suif

S/N 101880212023 ▶ S/N 101880212411

Front Frame
Rahmen vorne
Châssis avant

88053000_001_06

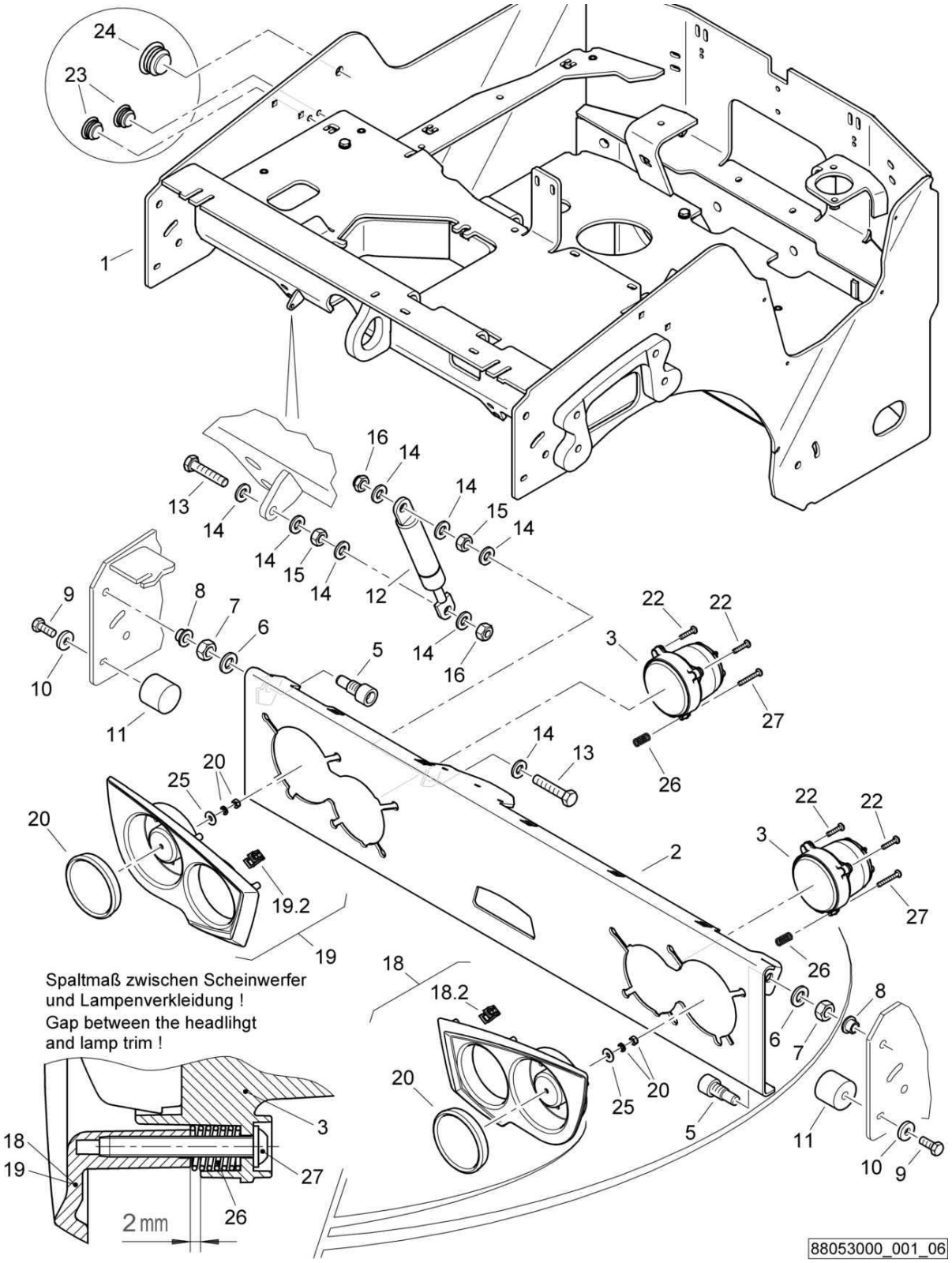

Front Frame
Rahmen vorne
Châssis avant

88053000 1001 1

BOMAG FAYAT GROUP

Pos. Pos. Pos.	Part no. Teilenr. No.piece	Qty. Menge Qte.	Description	Benennung	Designation
1	88053075	1	Frame	Rahmen	Châssis
2	88053053	1	Orifice	Blende	Diaphragme
3	05751373	2	Headlight	Scheinwerfer	Phare
5	78320212	2	Stud-bolt	Schraubenbolzen	Boulon
6	08511324	2	Washer	Scheibe	Disque
7	08111218	2	Hexagon nut	Sechskantmutter	Ecrou hexagonal
8	06281204	2	Bushing	Buchse	Douille
9	07140818	2	Hexagon bolt	Sechskantschraube	Vis à tête hexagonale
10	08752084	2	Spring washer	Spannscheibe	Rondelle tendeuse
11	06142912	2	Stop buffer	Anschlagpuffer	Amortisseur de butée
12	05581132	1	Gas spring	Gasfeder	Amortisseur à gaz
13	07140649	2	Hexagon bolt	Sechskantschraube	Vis à tête hexagonale
14	08510612	8	Washer	Scheibe	Disque
15	08110620	2	Hexagon nut	Sechskantmutter	Ecrou hexagonal
16	08130611	2	Safety nut	Sechskantmutter selb.sich	Ecrou de sûreté
18	46220377	1	Lamp trim,assembled	Lampenverkleidung,montiert	revêtement lampe,assemblé
18.2	05756634	6	Clamp	Klammer	Attache
19	46220378	1	Lamp trim,assembled	Lampenverkleidung,montiert	revêtement lampe,assemblé
19.2	05756634	6	Clamp	Klammer	Attache
20	05751287	2	Reflector	Rückstrahler	Réflecteur
22	07815004	4	Fallow drop screw	Linsenkopfschraube	Vis à tête goutte-de-suif
23	06510212	2	Plug	Abschlußstopfen	Bouchon
24	06510213	1	Plug	Abschlußstopfen	Bouchon
25	08621053	2	Washer	Scheibe	Disque
26	05661375	2	Pressure spring	Druckfeder	Ressort de pression
27	07815031	2	Fallow drop screw	Linsenkopfschraube	Vis à tête goutte-de-suif

S/N 101880211533 ▶ S/N 101880212022

Front Frame
Rahmen vorne
Châssis avant

88053000_001_05

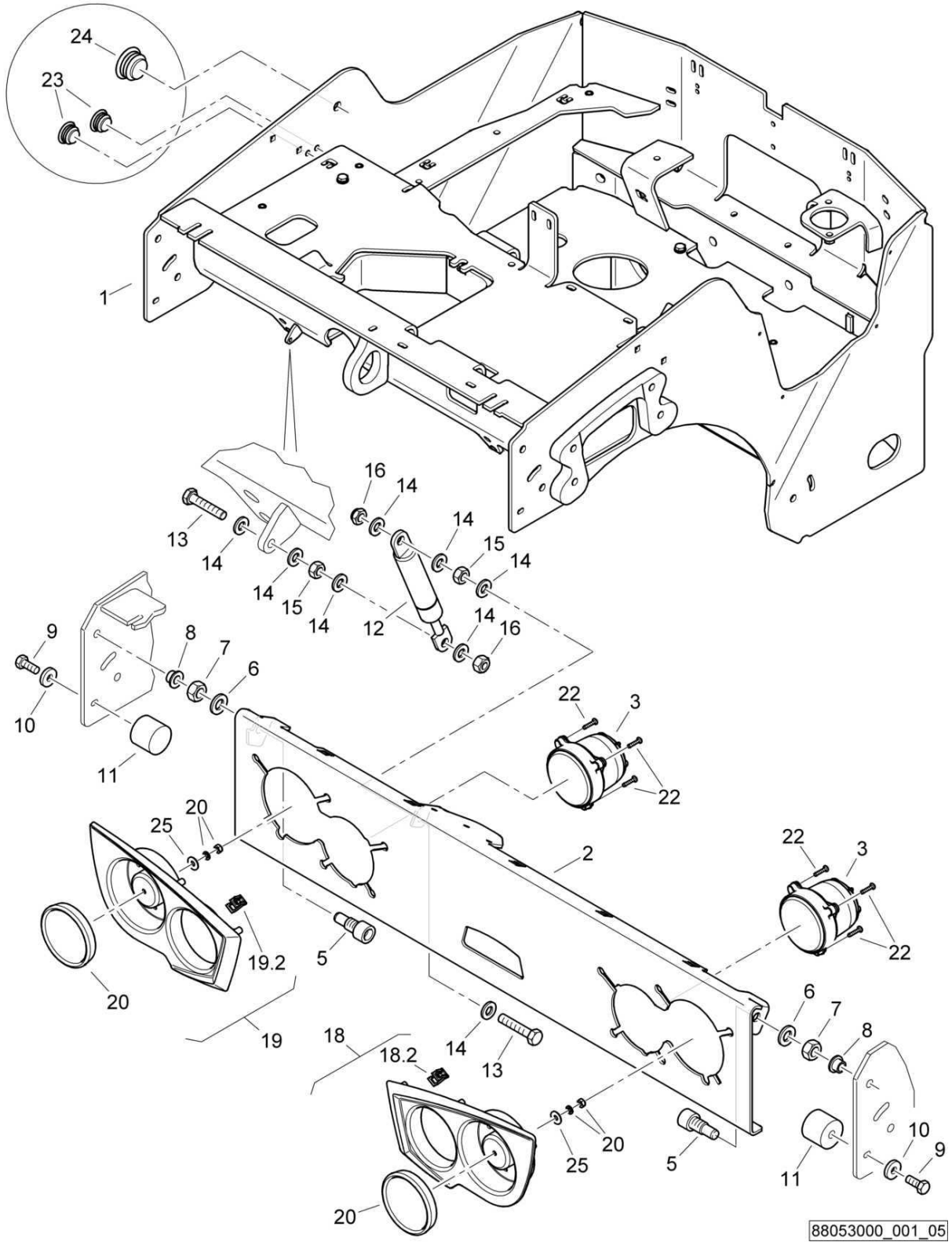

Front Frame
Rahmen vorne
Châssis avant

88053000 1001 1

BOMAG FAYAT GROUP

Pos. Pos. Pos.	Part no. Teilenr. No.piece	Qty. Menge Qte.	Description	Benennung	Designation
1	88053055	1	Frame	Rahmen	Châssis
2	88053053	1	Orifice	Blende	Diaphragme
3	05751373	2	Headlight	Scheinwerfer	Phare
5	78320212	2	Stud-bolt	Schraubenbolzen	Boulon
6	08511324	2	Washer	Scheibe	Disque
7	08111218	2	Hexagon nut	Sechskantmutter	Ecrou hexagonal
8	06281204	2	Bushing	Buchse	Douille
9	07140818	2	Hexagon bolt	Sechskantschraube	Vis à tête hexagonale
10	08752084	2	Spring washer	Spannscheibe	Rondelle tendeuse
11	06142912	2	Stop buffer	Anschlagpuffer	Amortisseur de butée
12	05581132	1	Gas spring	Gasfeder	Amortisseur à gaz
13	07140649	2	Hexagon bolt	Sechskantschraube	Vis à tête hexagonale
14	08510612	8	Washer	Scheibe	Disque
15	08110620	2	Hexagon nut	Sechskantmutter	Ecrou hexagonal
16	08130611	2	Safety nut	Sechskantmutter selb.sich	Ecrou de sûreté
18	46220377	1	Lamp trim,assembled	Lampenverkleidung,montiert	revêtement lampe,assemblé
18.2	05756634	6	Clamp	Klammer	Attache
19	46220378	1	Lamp trim,assembled	Lampenverkleidung,montiert	revêtement lampe,assemblé
19.2	05756634	6	Clamp	Klammer	Attache
20	05751287	2	Reflector	Rückstrahler	Réflecteur
22	07815004	6	Fallow drop screw	Linsenkopfschraube	Vis à tête goutte-de-suif
23	06510212	2	Plug	Abschlußstopfen	Bouchon
24	06510213	1	Plug	Abschlußstopfen	Bouchon
25	08621053	2	Washer	Scheibe	Disque

S/N 101880211413 ▶ S/N 101880211532

Front Frame
Rahmen vorne
Châssis avant

88053000_001_04

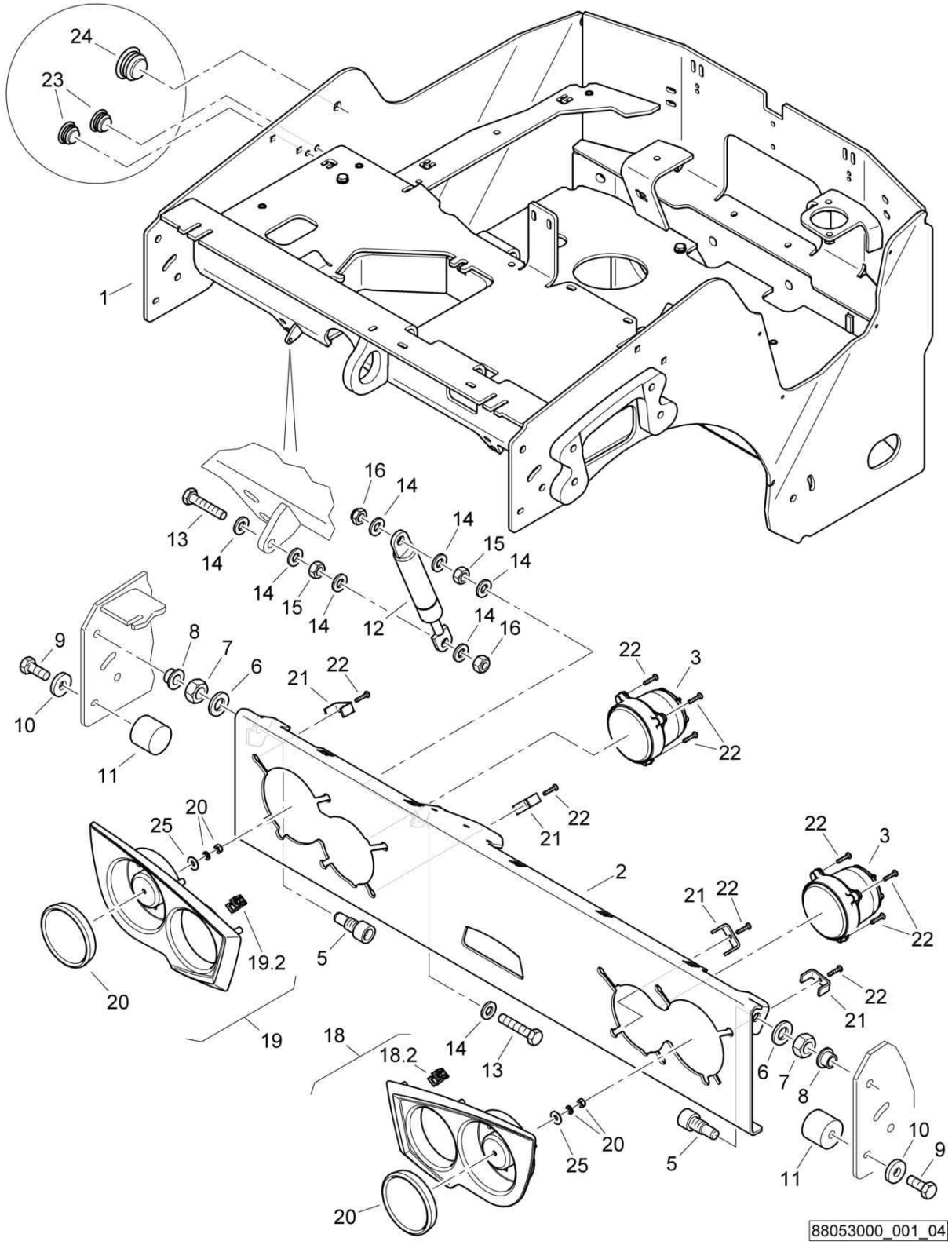

Front Frame
Rahmen vorne
Châssis avant

88053000 1001 1

BOMAG FAYAT GROUP

Pos. Pos. Pos.	Part no. Teilenr. No.piece	Qty. Menge Qte.	Description	Benennung	Designation
1	88053055	1	Frame	Rahmen	Châssis
2	88053053	1	Orifice	Blende	Diaphragme
3	05751373	2	Headlight	Scheinwerfer	Phare
5	78320212	2	Stud-bolt	Schraubenbolzen	Boulon
6	08511324	2	Washer	Scheibe	Disque
7	08111218	2	Hexagon nut	Sechskantmutter	Ecrou hexagonal
8	06281204	2	Bushing	Buchse	Douille
9	07140818	2	Hexagon bolt	Sechskantschraube	Vis à tête hexagonale
10	08752084	2	Spring washer	Spannscheibe	Rondelle tendeuse
11	06142912	2	Stop buffer	Anschlagpuffer	Amortisseur de butée
12	05581132	1	Gas spring	Gasfeder	Amortisseur à gaz
13	07140649	2	Hexagon bolt	Sechskantschraube	Vis à tête hexagonale
14	08510612	8	Washer	Scheibe	Disque
15	08110620	2	Hexagon nut	Sechskantmutter	Ecrou hexagonal
16	08130611	2	Safety nut	Sechskantmutter selb.sich	Ecrou de sûreté
18	46220377	1	Lamp trim,assembled	Lampenverkleidung,montiert	revêtement lampe,assemblé
18.2	05756634	6	Clamp	Klammer	Attache
19	46220378	1	Lamp trim,assembled	Lampenverkleidung,montiert	revêtement lampe,assemblé
19.2	05756634	6	Clamp	Klammer	Attache
20	05751287	2	Reflector	Rückstrahler	Réflecteur
21	88053030	4	Bow	Bügel	Monture
22	07815004	10	Fallow drop screw	Linsenkopfschraube	Vis à tête goutte-de-suif
23	06510212	2	Plug	Abschlußstopfen	Bouchon
24	06510213	1	Plug	Abschlußstopfen	Bouchon
25	08621053	2	Washer	Scheibe	Disque

S/N 101880211273 ▶ S/N 101880211412

Front Frame
Rahmen vorne
Châssis avant

88053000_001_03

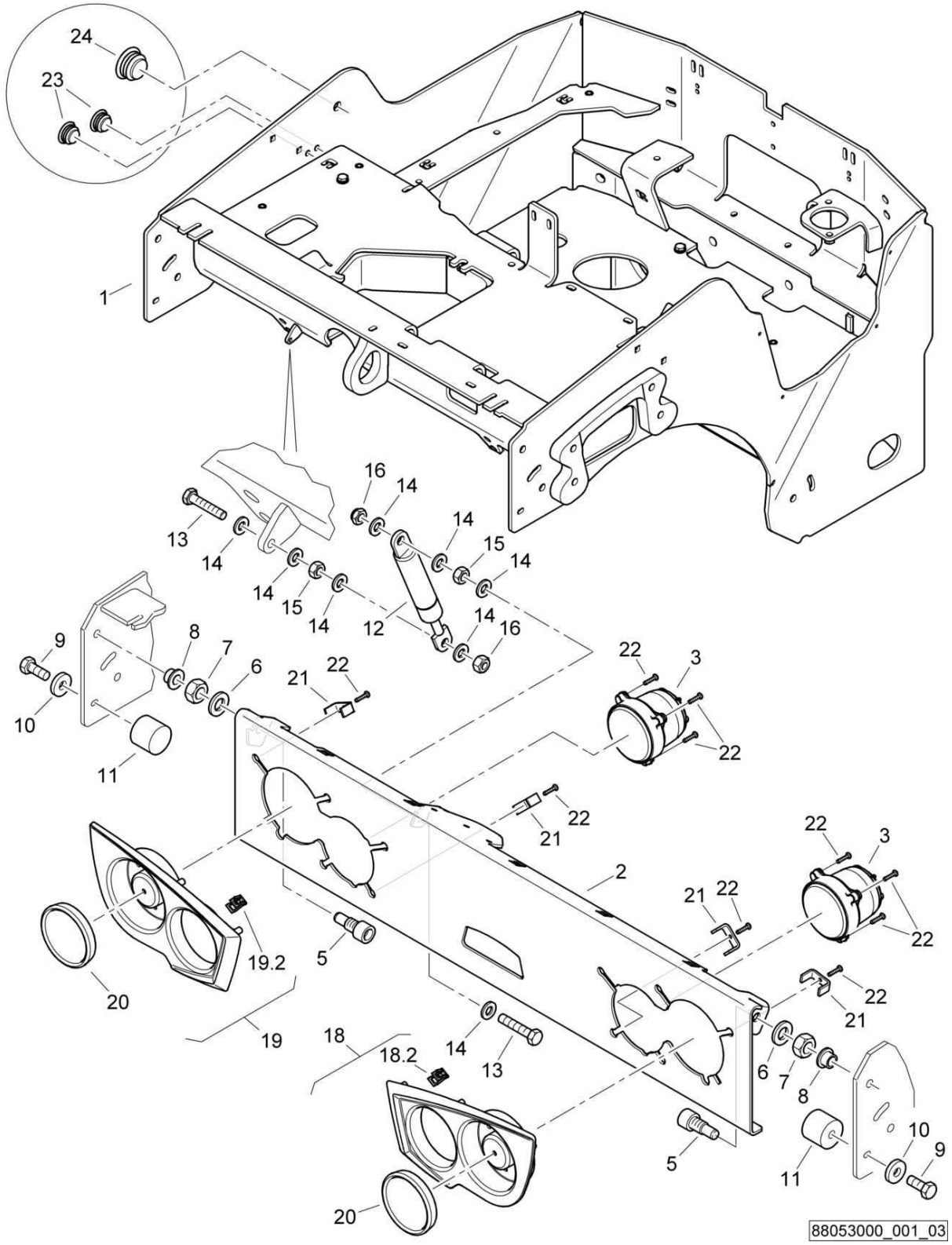

Front Frame
Rahmen vorne
Châssis avant

88053000 1001 1

BOMAG FAYAT GROUP

Pos. Pos. Pos.	Part no. Teilenr. No.piece	Qty. Menge Qte.	Description	Benennung	Designation
1	88053055	1	Frame	Rahmen	Châssis
2	88053053	1	Orifice	Blende	Diaphragme
3	05751373	2	Headlight	Scheinwerfer	Phare
5	78320206	2	Stud-bolt	Schraubenbolzen	Boulon
6	08511324	2	Washer	Scheibe	Disque
7	08111218	2	Hexagon nut	Sechskantmutter	Ecrou hexagonal
8	06281204	2	Bushing	Buchse	Douille
9	07140824	2	Hexagon bolt	Sechskantschraube	Vis à tête hexagonale
10	08590820	2	Washer	Scheibe	Disque
11	06142912	2	Stop buffer	Anschlagpuffer	Amortisseur de butée
12	05581132	1	Gas spring	Gasfeder	Amortisseur à gaz
13	07140649	2	Hexagon bolt	Sechskantschraube	Vis à tête hexagonale
14	08510612	8	Washer	Scheibe	Disque
15	08110620	2	Hexagon nut	Sechskantmutter	Ecrou hexagonal
16	08130611	2	Safety nut	Sechskantmutter selb.sich	Ecrou de sûreté
18	46220377	1	Lamp trim,assembled	Lampenverkleidung,montiert	revêtement lampe,assemblé
18.2	05756634	6	Clamp	Klammer	Attache
19	46220378	1	Lamp trim,assembled	Lampenverkleidung,montiert	revêtement lampe,assemblé
19.2	05756634	6	Clamp	Klammer	Attache
20	05751287	2	Reflector	Rückstrahler	Réflecteur
21	88053030	4	Bow	Bügel	Monture
22	07815004	10	Fallow drop screw	Linsenkopfschraube	Vis à tête goutte-de-suif
23	06510212	2	Plug	Abschlußstopfen	Bouchon
24	06510213	1	Plug	Abschlußstopfen	Bouchon

S/N 101880211132 ▶ S/N 101880211272

Front Frame
Rahmen vorne
Châssis avant

88053000_001_02

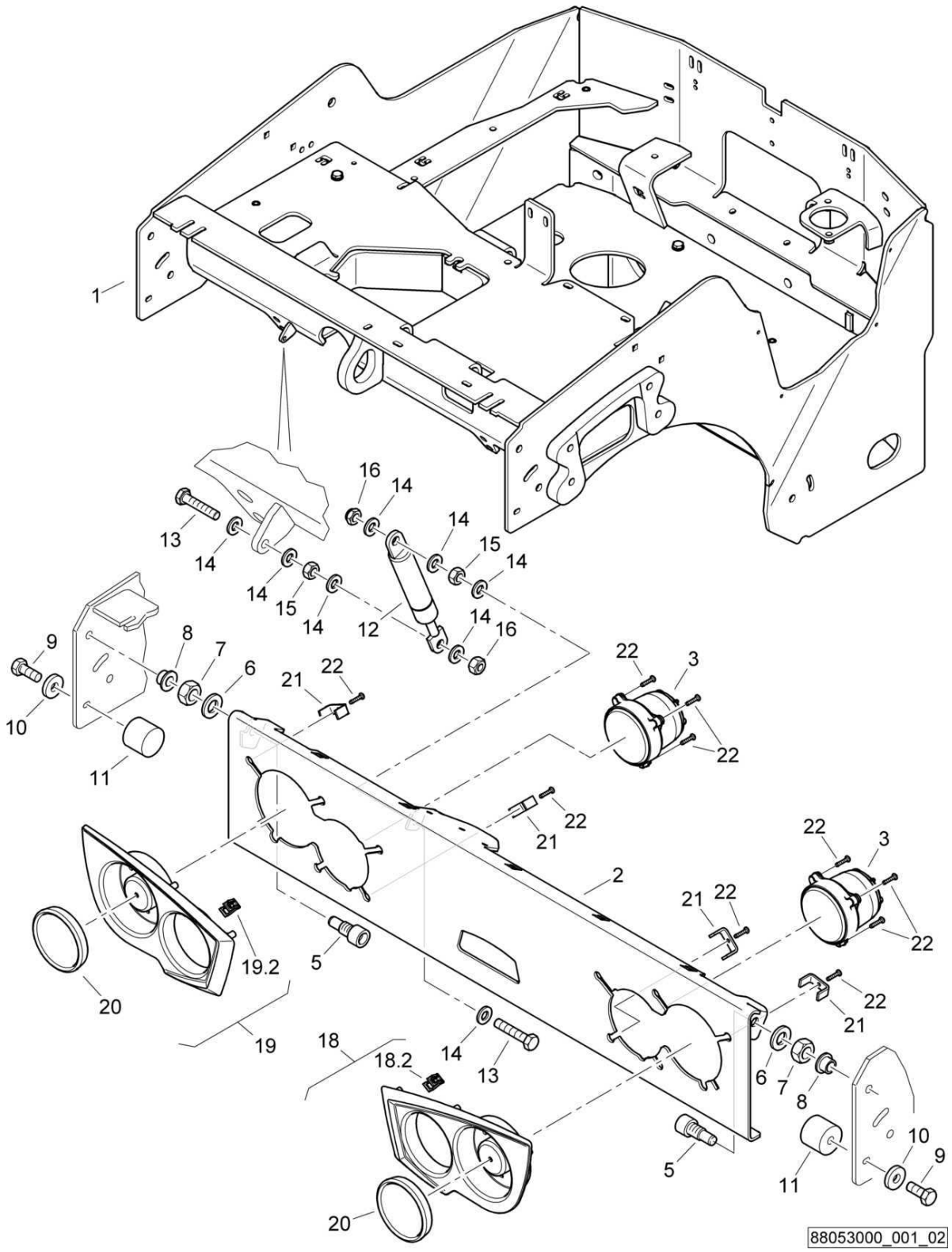

Front Frame
Rahmen vorne
Châssis avant

88053000 1001 1

BOMAG FAYAT GROUP

Pos. Pos. Pos.	Part no. Teilenr. No.piece	Qty. Menge Qte.	Description	Benennung	Designation
1	88053031	1	Frame	Rahmen	Châssis
2	88053053	1	Orifice	Blende	Diaphragme
3	05751373	2	Headlight	Scheinwerfer	Phare
5	78320206	2	Stud-bolt	Schraubenbolzen	Boulon
6	08511324	2	Washer	Scheibe	Disque
7	08111218	2	Hexagon nut	Sechskantmutter	Ecrou hexagonal
8	06281204	2	Bushing	Buchse	Douille
9	07140824	2	Hexagon bolt	Sechskantschraube	Vis à tête hexagonale
10	08590820	2	Washer	Scheibe	Disque
11	06142912	2	Stop buffer	Anschlagpuffer	Amortisseur de butée
12	05581132	1	Gas spring	Gasfeder	Amortisseur à gaz
13	07140649	2	Hexagon bolt	Sechskantschraube	Vis à tête hexagonale
14	08510612	8	Washer	Scheibe	Disque
15	08110620	2	Hexagon nut	Sechskantmutter	Ecrou hexagonal
16	08130611	2	Safety nut	Sechskantmutter selb.sich	Ecrou de sûreté
18	46220377	1	Lamp trim,assembled	Lampenverkleidung,montiert	revêtement lampe,assemblé
18.2	05756634	6	Clamp	Klammer	Attache
19	46220378	1	Lamp trim,assembled	Lampenverkleidung,montiert	revêtement lampe,assemblé
19.2	05756634	6	Clamp	Klammer	Attache
20	05751287	2	Reflector	Rückstrahler	Réflecteur
21	88053030	4	Bow	Bügel	Monture
22	07815004	10	Fallow drop screw	Linsenkopfschraube	Vis à tête goutte-de-suif

S/N 101880211030 ▶ S/N 101880211131

Front Frame
Rahmen vorne
Châssis avant

88053000_001_02

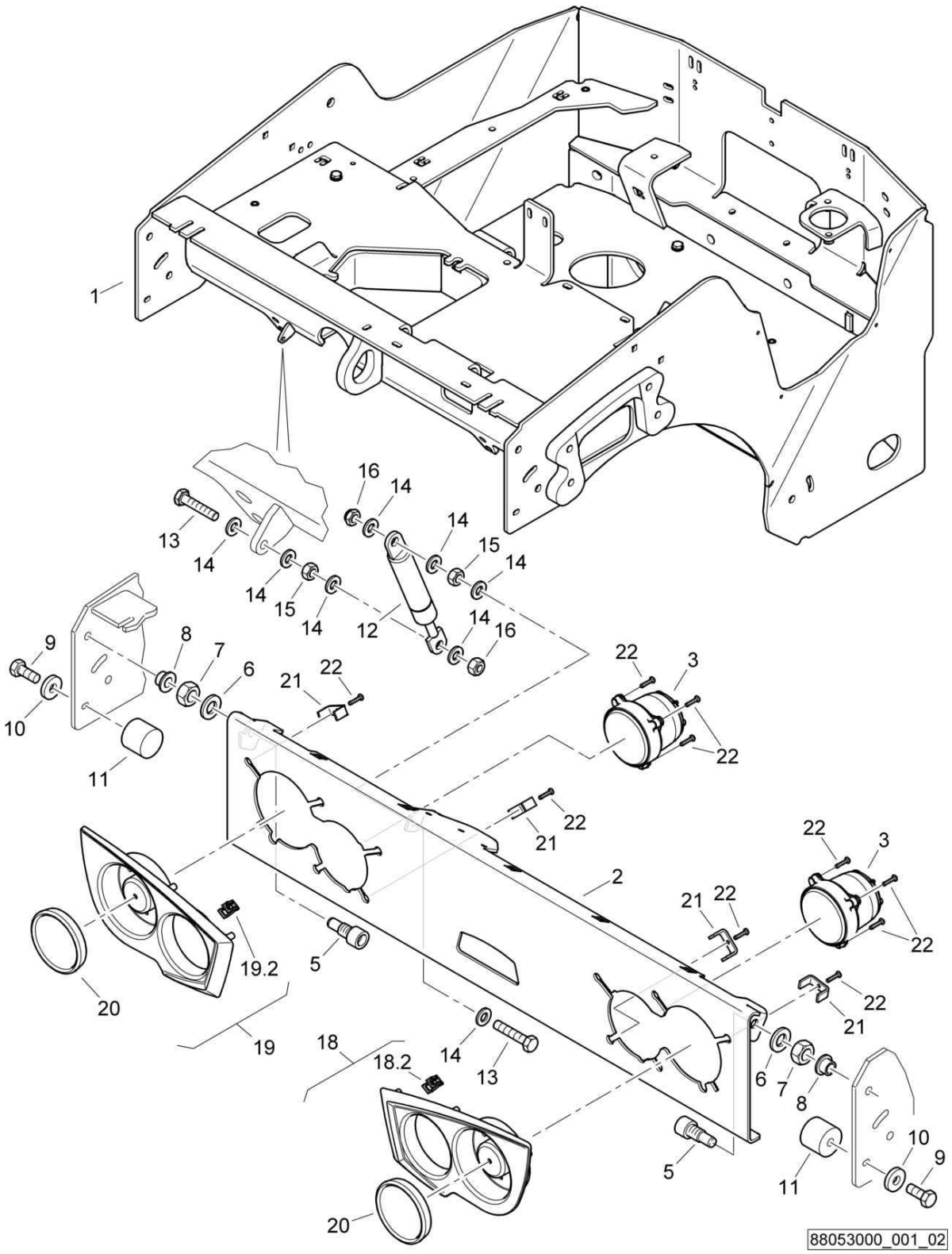

Front Frame
Rahmen vorne
Châssis avant

88053000 1001 1

BOMAG FAYAT GROUP

Pos. Pos. Pos.	Part no. Teilenr. No.piece	Qty. Menge Qte.	Description	Benennung	Designation
1	88053031	1	Frame	Rahmen	Châssis
2	88053029	1	Orifice	Blende	Diaphragme
3	05751373	2	Headlight	Scheinwerfer	Phare
5	78320206	2	Stud-bolt	Schraubenbolzen	Boulon
6	08511324	2	Washer	Scheibe	Disque
7	08111218	2	Hexagon nut	Sechskantmutter	Ecrou hexagonal
8	06281204	2	Bushing	Buchse	Douille
9	07140824	2	Hexagon bolt	Sechskantschraube	Vis à tête hexagonale
10	08590820	2	Washer	Scheibe	Disque
11	06142912	2	Stop buffer	Anschlagpuffer	Amortisseur de butée
12	05581132	1	Gas spring	Gasfeder	Amortisseur à gaz
13	07140649	2	Hexagon bolt	Sechskantschraube	Vis à tête hexagonale
14	08510612	8	Washer	Scheibe	Disque
15	08110620	2	Hexagon nut	Sechskantmutter	Ecrou hexagonal
16	08130611	2	Safety nut	Sechskantmutter selb.sich	Ecrou de sûreté
18	46220377	1	Lamp trim,assembled	Lampenverkleidung,montiert	revêtement lampe,assemblé
18.2	05756634	6	Clamp	Klammer	Attache
19	46220378	1	Lamp trim,assembled	Lampenverkleidung,montiert	revêtement lampe,assemblé
19.2	05756634	6	Clamp	Klammer	Attache
20	05751287	2	Reflector	Rückstrahler	Réflecteur
21	88053030	4	Bow	Bügel	Monture
22	07815004	10	Fallow drop screw	Linsenkopfschraube	Vis à tête goutte-de-suif

S/N 101880211004 ▶ S/N 101880211029

Front Frame
Rahmen vorne
Châssis avant

88053000_001_01

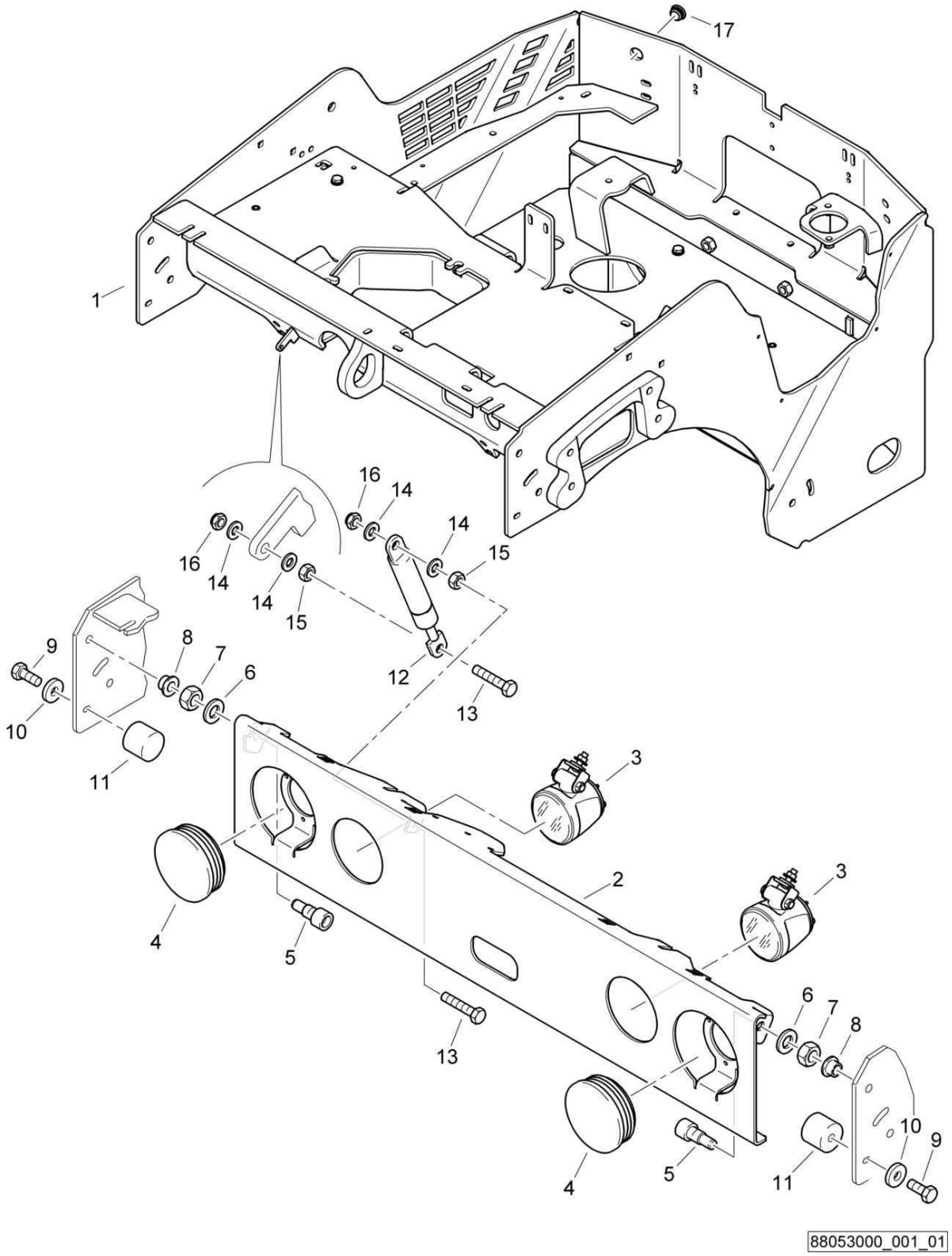

Front Frame
Rahmen vorne
Châssis avant

88053000 1001 1

BOMAG FAYAT GROUP

Pos. Pos. Pos.	Part no. Teilenr. No.piece	Qty. Menge Qte.	Description	Benennung	Designation
1	88053024	1	Frame	Rahmen	Châssis
2	88053001	1	Orifice	Blende	Diaphragme
3	05751368	2	Headlight	Scheinwerfer	Phare
4	06510372	2	Plug	Stopfen	Bouchon
5	78320206	2	Stud-bolt	Schraubenbolzen	Boulon
6	08511324	2	Washer	Scheibe	Disque
7	08111218	2	Hexagon nut	Sechskantmutter	Ecrou hexagonal
8	06281204	2	Bushing	Buchse	Douille
9	07140824	2	Hexagon bolt	Sechskantschraube	Vis à tête hexagonale
10	08590820	2	Washer	Scheibe	Disque
11	06142912	2	Stop buffer	Anschlagpuffer	Amortisseur de butée
12	05581132	1	Gas spring	Gasfeder	Amortisseur à gaz
13	07140641	2	Hexagon bolt	Sechskantschraube	Vis à tête hexagonale
14	08510612	4	Washer	Scheibe	Disque
15	08110620	2	Hexagon nut	Sechskantmutter	Ecrou hexagonal
16	08130611	2	Safety nut	Sechskantmutter selb.sich	Ecrou de sûreté
17	06510224	1	Plug	Abschlußstopfen	Bouchon

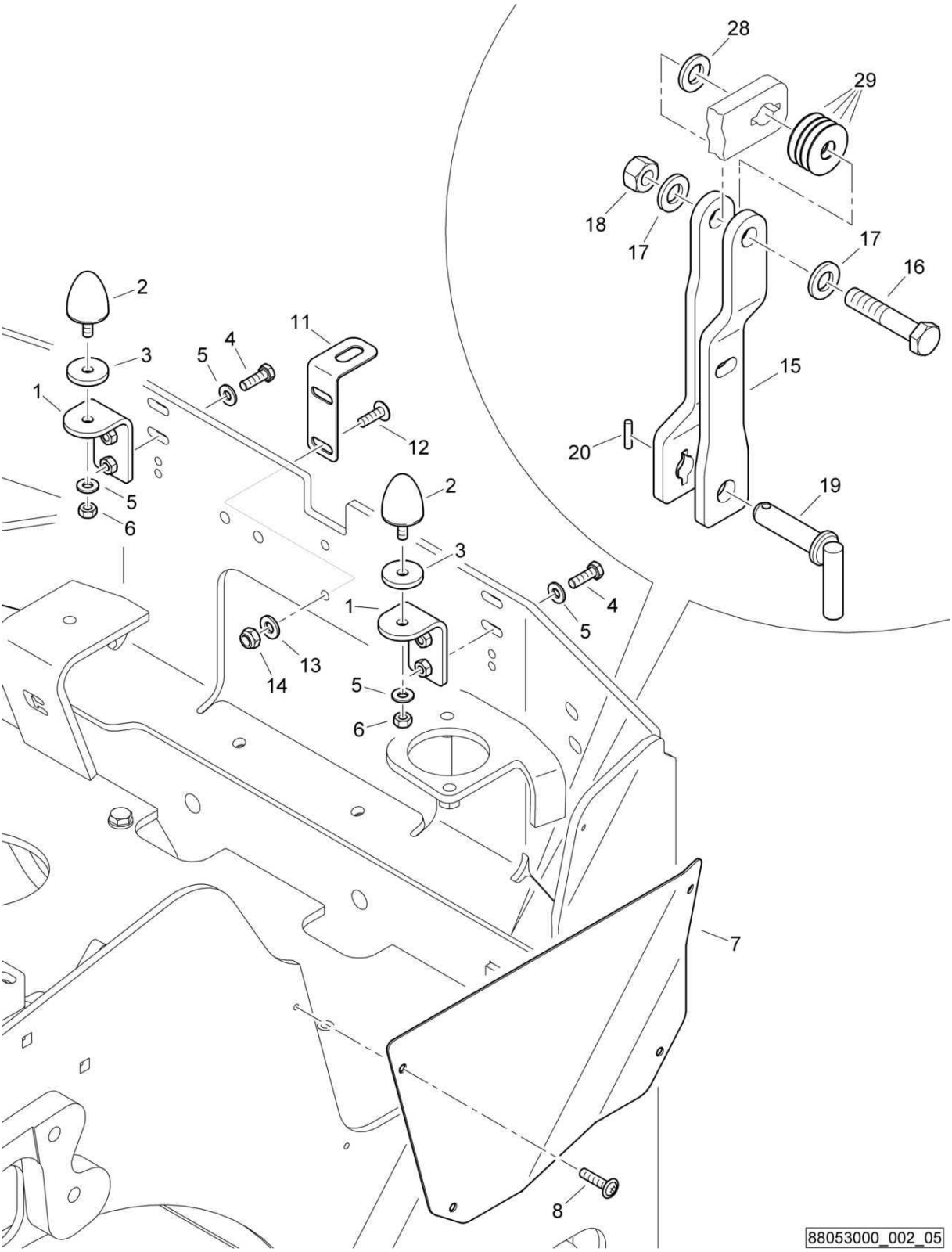
28
29
18
17
17
16
2
11
4
5
3
1
15
12
20
5
6
2
19
3
4
1
5
13
14
5
6
7
8
88053000_002_05

Front Frame
Rahmen vorne
Châssis avant

88053000 1001 1

BOMAG FAYAT GROUP

Pos. Pos. Pos.	Part no. Teilenr. No.piece	Qty. Menge Qte.	Description	Benennung	Designation
1	88052058	2	Angle	Winkel	Cornière
2	06143136	2	Stop buffer	Anschlagpuffer	Amortisseur de butée
3	69040261	2	Washer	Scheibe	Disque
4	07140834	4	Hexagon bolt	Sechskantschraube	Vis à tête hexagonale
5	08752084	6	Spring washer	Spannscheibe	Rondelle tendeuse
6	08110813	2	Hexagon nut	Sechskantmutter	Ecrou hexagonal
7	88053054	1	Cover plate	Abdeckblech	Tôle de recouvrement
8	07860513	4	Screw	Schraube	Vis
11	65050205	1	Eye	Öse	'illet
12	07210825	2	Pens head screw	Linsenschraube	Vis à tête cylindrique bombée
13	08752084	2	Spring washer	Spannscheibe	Rondelle tendeuse
14	08130813	2	Safety nut	Sechskantmutter selb.sich	Ecrou de sûreté
15	65060144	1	Safety device	Sicherheitseinrichtung	Dispositif de sécurité
16	07131226	1	Hexagon bolt	Sechskantschraube	Vis à tête hexagonale
17	08511324	2	Washer	Scheibe	Disque
18	08131218	1	Safety nut	Sechskantmutter selb.sich	Ecrou de sûreté
19	65060143	1	Bolt	Bolzen	Axe
20	09150410	1	Dowel pin	Spannstift	Goupille de serrage
28	08511324	1	Washer	Scheibe	Disque
29	09290250	4	Belleville spring	Tellerfeder	Ressort belleville

S/N 101880211413 ▶ S/N 101880212411

Front Frame
Rahmen vorne
Châssis avant

88053000_002_04

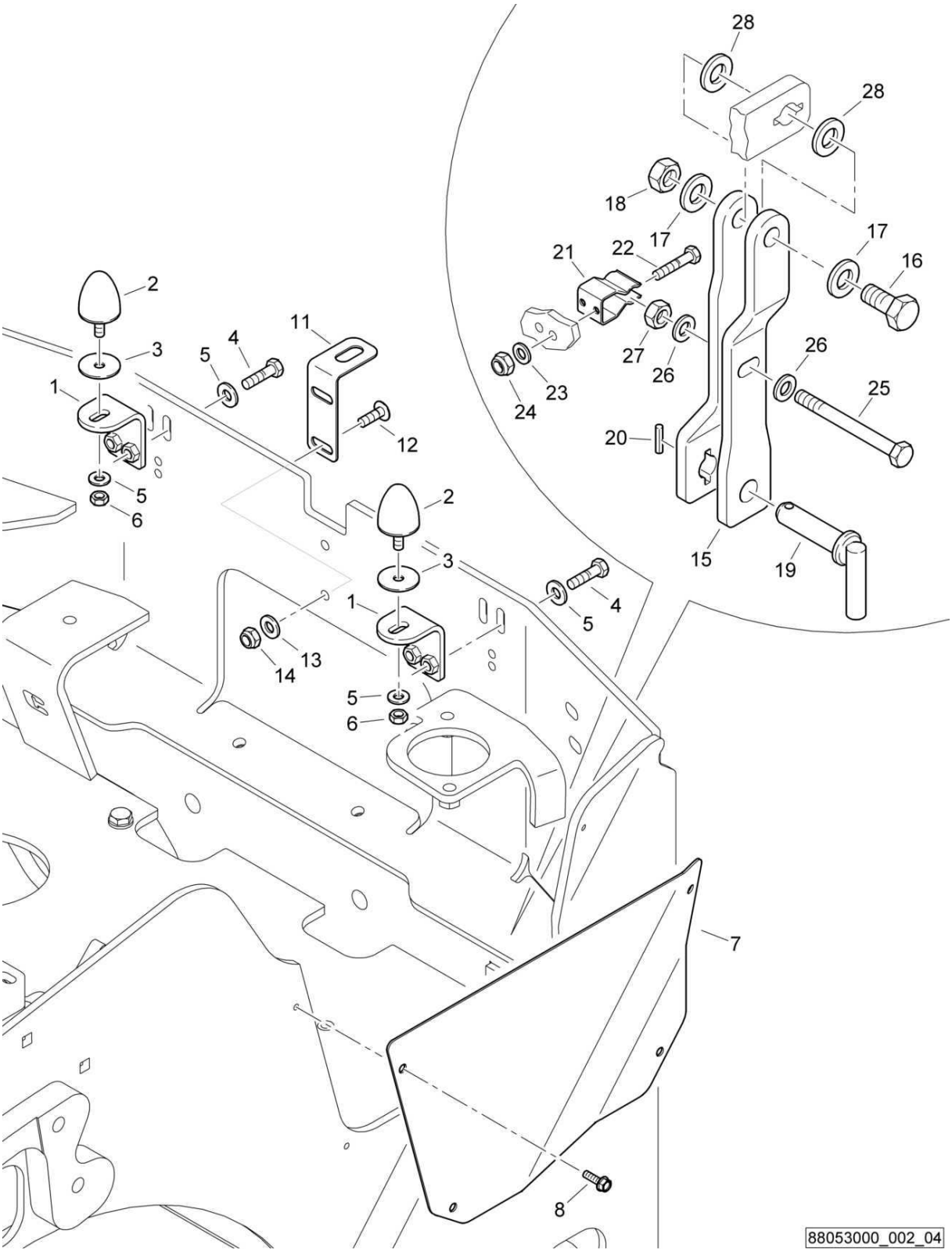

Front Frame
Rahmen vorne
Châssis avant

88053000 1001 1

BOMAG FAYAT GROUP

Pos. Pos. Pos.	Part no. Teilenr. No.piece	Qty. Menge Qte.	Description	Benennung	Designation
1	95880065	2	Angle	Winkel	Cornière
2	06143136	2	Stop buffer	Anschlagpuffer	Amortisseur de butée
3	69040261	2	Washer	Scheibe	Disque
4	07140834	4	Hexagon bolt	Sechskantschraube	Vis à tête hexagonale
5	08752084	6	Spring washer	Spannscheibe	Rondelle tendeuse
6	08110813	2	Hexagon nut	Sechskantmutter	Ecrou hexagonal
7	88053054	1	Cover plate	Abdeckblech	Tôle de recouvrement
8	07860513	4	Screw	Schraube	Vis
11	65050205	1	Eye	Öse	'illet
12	07210825	2	Pens head screw	Linsenschraube	Vis à tête cylindrique bombée
13	08752084	2	Spring washer	Spannscheibe	Rondelle tendeuse
14	08130813	2	Safety nut	Sechskantmutter selb.sich	Ecrou de sûreté
15	65060144	1	Safety device	Sicherheitseinrichtung	Dispositif de sécurité
16	07131226	1	Hexagon bolt	Sechskantschraube	Vis à tête hexagonale
17	08511324	2	Washer	Scheibe	Disque
18	08131218	1	Safety nut	Sechskantmutter selb.sich	Ecrou de sûreté
19	65060143	1	Bolt	Bolzen	Axe
20	09150410	1	Dowel pin	Spannstift	Goupille de serrage
21	05990100	1	Clamping spring	Klemmfeder	Ressort de serrage
22	07140448	2	Hexagon bolt	Sechskantschraube	Vis à tête hexagonale
23	08510409	2	Washer	Scheibe	Disque
24	08130408	2	Safety nut	Sechskantmutter selb.sich	Ecrou de sûreté
25	07141072	1	Hexagon bolt	Sechskantschraube	Vis à tête hexagonale
26	08511021	2	Washer	Scheibe	Disque
27	08131016	1	Safety nut	Sechskantmutter selb.sich	Ecrou de sûreté
28	08511324	2	Washer	Scheibe	Disque

Front Frame
Rahmen vorne
Châssis avant

88053000_002_03

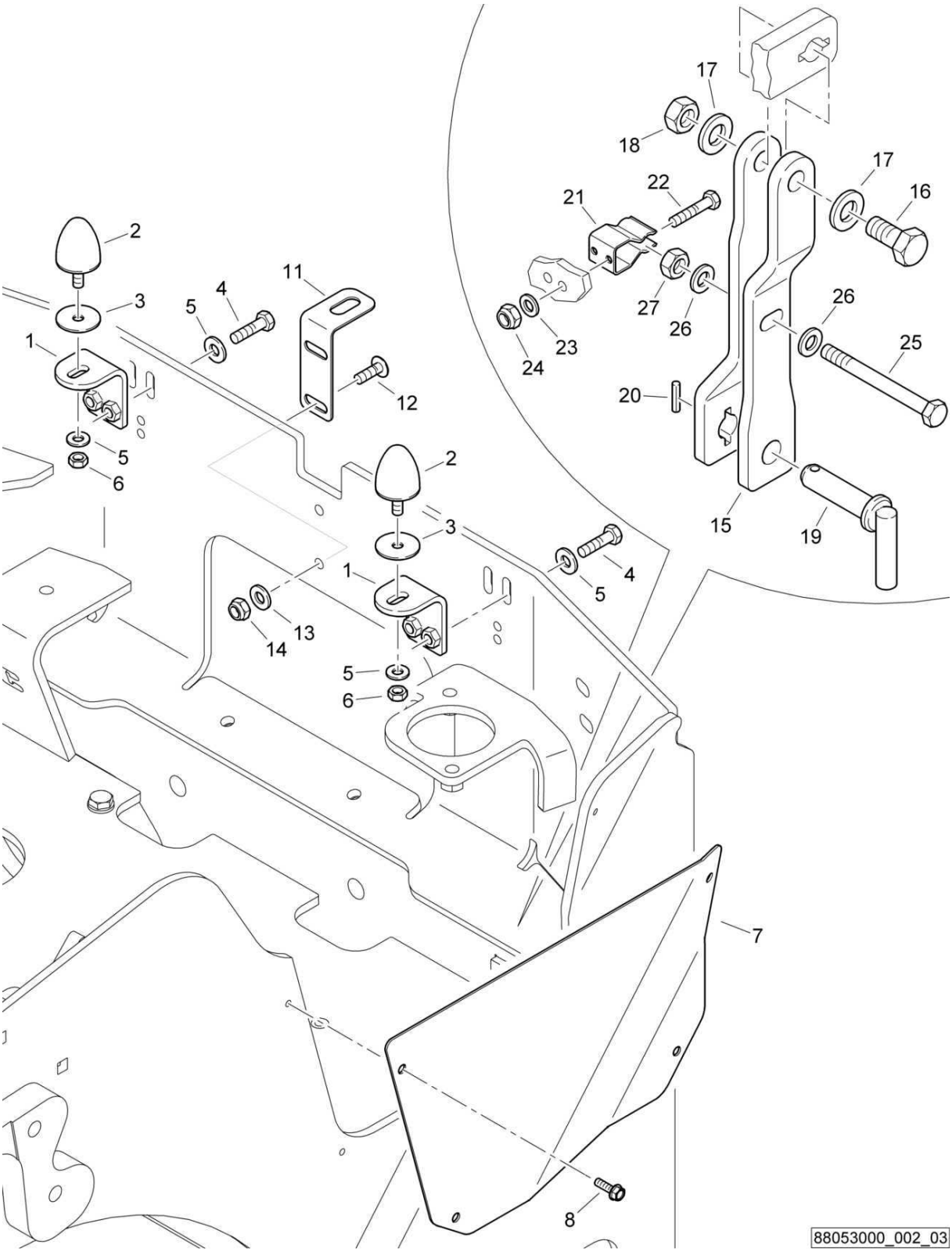

Front Frame
Rahmen vorne
Châssis avant

88053000 1001 1

BOMAG FAYAT GROUP

Pos. Pos. Pos.	Part no. Teilenr. No.piece	Qty. Menge Qte.	Description	Benennung	Designation
1	95880065	2	Angle	Winkel	Cornière
2	06143136	2	Stop buffer	Anschlagpuffer	Amortisseur de butée
3	69040261	2	Washer	Scheibe	Disque
4	07140831	4	Hexagon bolt	Sechskantschraube	Vis à tête hexagonale
5	08752084	6	Spring washer	Spannscheibe	Rondelle tendeuse
6	08110813	2	Hexagon nut	Sechskantmutter	Ecrou hexagonal
7	88053054	1	Cover plate	Abdeckblech	Tôle de recouvrement
8	07860513	4	Screw	Schraube	Vis
11	65050205	1	Eye	Öse	'illet
12	07210825	2	Pens head screw	Linsenschraube	Vis à tête cylindrique bombée
13	08510817	2	Washer	Scheibe	Disque
14	08130813	2	Safety nut	Sechskantmutter selb.sich	Ecrou de sûreté
15	65060144	1	Safety device	Sicherheitseinrichtung	Dispositif de sécurité
16	07131226	1	Hexagon bolt	Sechskantschraube	Vis à tête hexagonale
17	08511324	2	Washer	Scheibe	Disque
18	08131218	1	Safety nut	Sechskantmutter selb.sich	Ecrou de sûreté
19	65060143	1	Bolt	Bolzen	Axe
20	09150410	1	Dowel pin	Spannstift	Goupille de serrage
21	05990100	1	Clamping spring	Klemmfeder	Ressort de serrage
22	07140448	2	Hexagon bolt	Sechskantschraube	Vis à tête hexagonale
23	08510409	2	Washer	Scheibe	Disque
24	08130408	2	Safety nut	Sechskantmutter selb.sich	Ecrou de sûreté
25	07140880	1	Hexagon bolt	Sechskantschraube	Vis à tête hexagonale
26	08510817	2	Washer	Scheibe	Disque
27	08110813	1	Hexagon nut	Sechskantmutter	Ecrou hexagonal

S/N 101880211030 ▶ S/N 101880211272

Front Frame
Rahmen vorne
Châssis avant

88053000_002_02

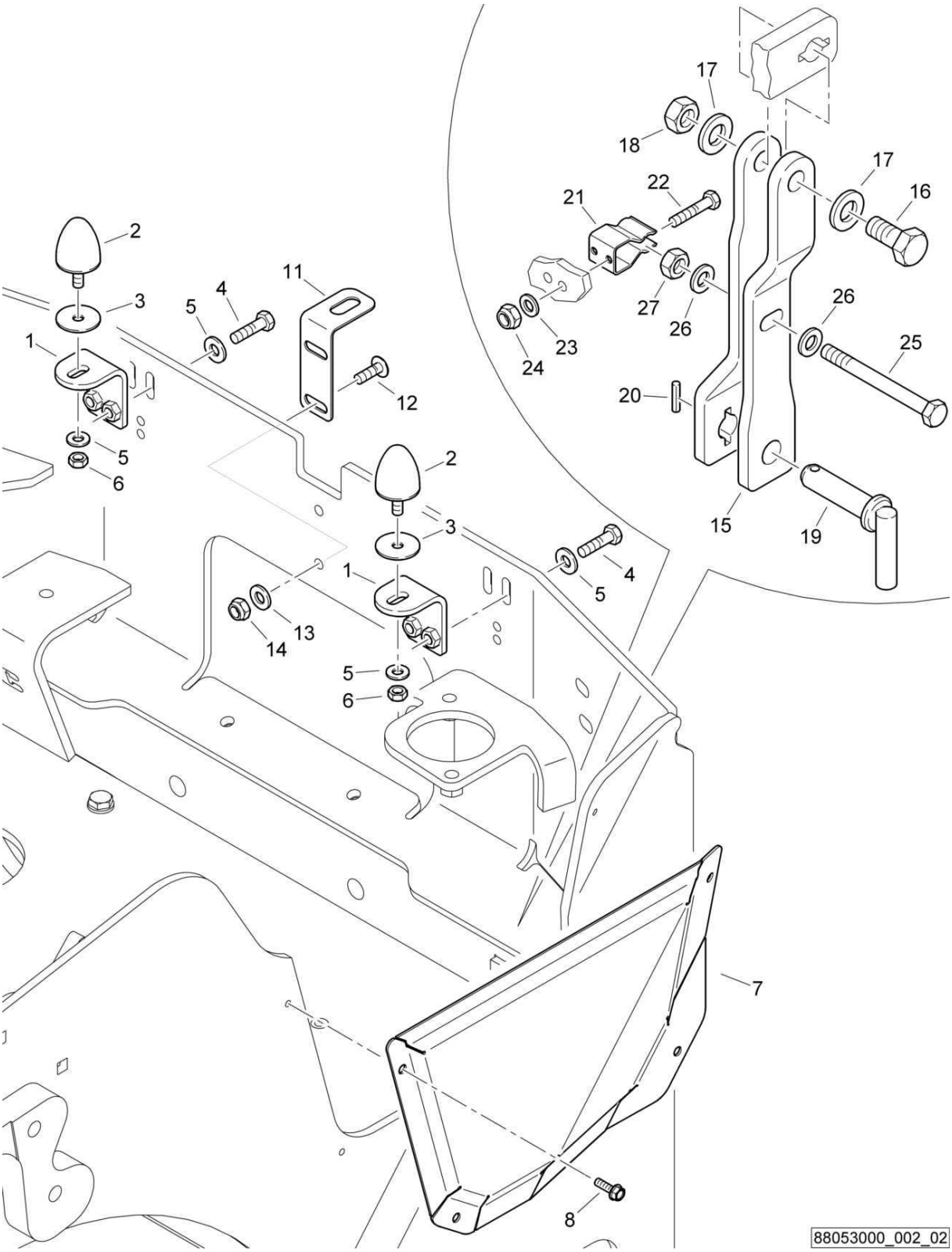

Front Frame
Rahmen vorne
Châssis avant

88053000 1001 1

BOMAG FAYAT GROUP

Pos. Pos. Pos.	Part no. Teilenr. No.piece	Qty. Menge Qte.	Description	Benennung	Designation
1	95880065	2	Angle	Winkel	Cornière
2	06143136	2	Stop buffer	Anschlagpuffer	Amortisseur de butée
3	69040261	2	Washer	Scheibe	Disque
4	07140831	4	Hexagon bolt	Sechskantschraube	Vis à tête hexagonale
5	08752084	6	Spring washer	Spannscheibe	Rondelle tendeuse
6	08110813	2	Hexagon nut	Sechskantmutter	Ecrou hexagonal
7	88053043	1	Plate	Blech	Tôle
8	07860513	4	Screw	Schraube	Vis
11	65050205	1	Eye	Öse	'illet
12	07210825	2	Pens head screw	Linsenschraube	Vis à tête cylindrique bombée
13	08510817	2	Washer	Scheibe	Disque
14	08130813	2	Safety nut	Sechskantmutter selb.sich	Ecrou de sûreté
15	65060144	1	Safety device	Sicherheitseinrichtung	Dispositif de sécurité
16	07131226	1	Hexagon bolt	Sechskantschraube	Vis à tête hexagonale
17	08511324	2	Washer	Scheibe	Disque
18	08131218	1	Safety nut	Sechskantmutter selb.sich	Ecrou de sûreté
19	65060143	1	Bolt	Bolzen	Axe
20	09150410	1	Dowel pin	Spannstift	Goupille de serrage
21	05990100	1	Clamping spring	Klemmfeder	Ressort de serrage
22	07140448	2	Hexagon bolt	Sechskantschraube	Vis à tête hexagonale
23	08510409	2	Washer	Scheibe	Disque
24	08130408	2	Safety nut	Sechskantmutter selb.sich	Ecrou de sûreté
25	07140880	1	Hexagon bolt	Sechskantschraube	Vis à tête hexagonale
26	08510817	2	Washer	Scheibe	Disque
27	08110813	1	Hexagon nut	Sechskantmutter	Ecrou hexagonal

S/N 101880211004 ▶ S/N 101880211029

Front Frame
Rahmen vorne
Châssis avant

88053000_002_01

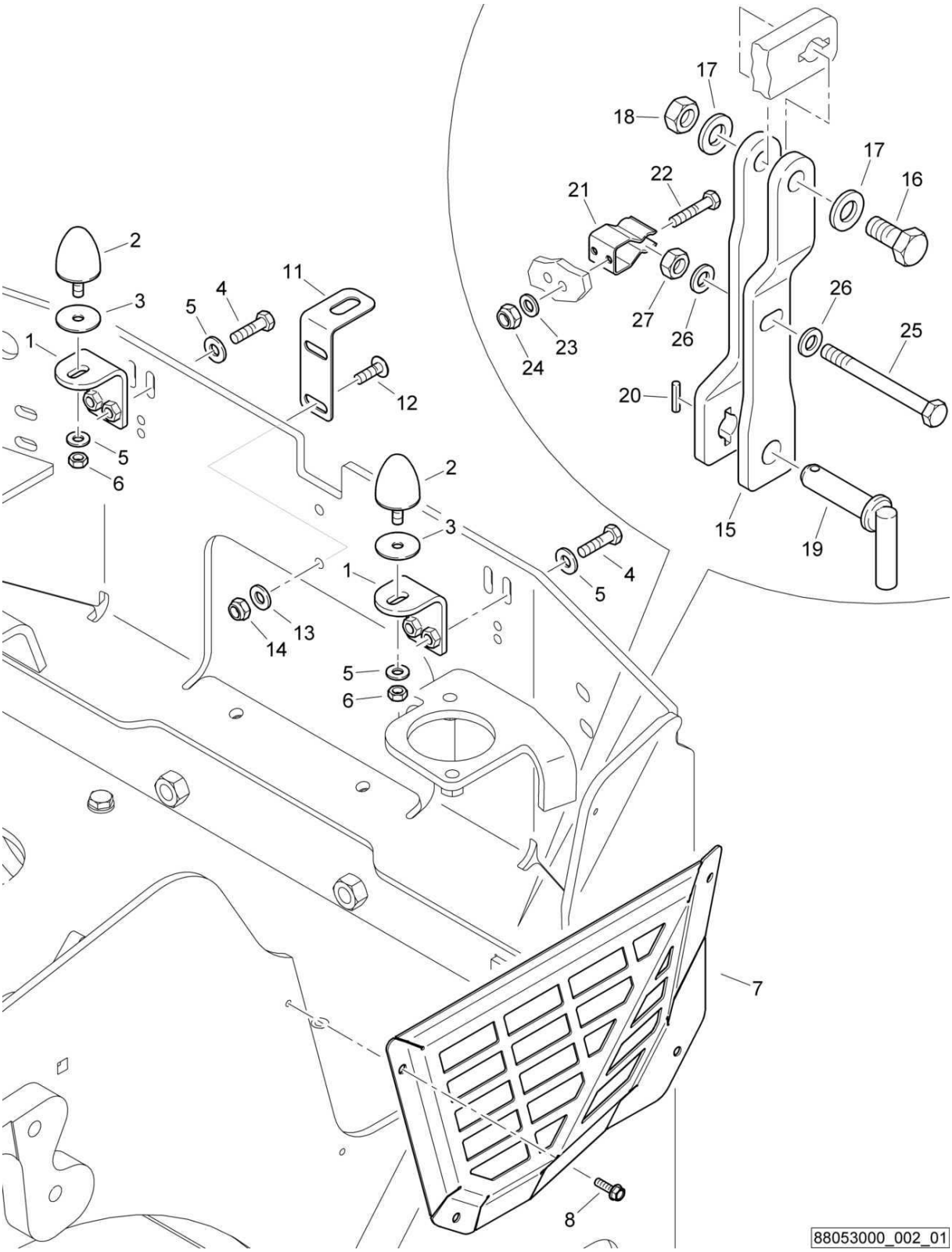

Front Frame
Rahmen vorne
Châssis avant

88053000 1001 1

BOMAG FAYAT GROUP

Pos. Pos. Pos.	Part no. Teilenr. No.piece	Qty. Menge Qte.	Description	Benennung	Designation
1	95880065	2	Angle	Winkel	Cornière
2	06143136	2	Stop buffer	Anschlagpuffer	Amortisseur de butée
3	69040261	2	Washer	Scheibe	Disque
4	07140831	4	Hexagon bolt	Sechskantschraube	Vis à tête hexagonale
5	08752084	6	Spring washer	Spannscheibe	Rondelle tendeuse
6	08110813	2	Hexagon nut	Sechskantmutter	Ecrou hexagonal
7	95881406	1	Plate	Blech	Tôle
8	07860513	4	Screw	Schraube	Vis
11	65050205	1	Eye	Öse	'illet
12	07210825	2	Pens head screw	Linsenschraube	Vis à tête cylindrique bombée
13	08510817	2	Washer	Scheibe	Disque
14	08130813	2	Safety nut	Sechskantmutter selb.sich	Ecrou de sûreté
15	65060144	1	Safety device	Sicherheitseinrichtung	Dispositif de sécurité
16	07131226	1	Hexagon bolt	Sechskantschraube	Vis à tête hexagonale
17	08511324	2	Washer	Scheibe	Disque
18	08131218	1	Safety nut	Sechskantmutter selb.sich	Ecrou de sûreté
19	65060143	1	Bolt	Bolzen	Axe
20	09150410	1	Dowel pin	Spannstift	Goupille de serrage
21	05990100	1	Clamping spring	Klemmfeder	Ressort de serrage
22	07140448	2	Hexagon bolt	Sechskantschraube	Vis à tête hexagonale
23	08510409	2	Washer	Scheibe	Disque
24	08130408	2	Safety nut	Sechskantmutter selb.sich	Ecrou de sûreté
25	07140880	1	Hexagon bolt	Sechskantschraube	Vis à tête hexagonale
26	08510817	2	Washer	Scheibe	Disque
27	08110813	1	Hexagon nut	Sechskantmutter	Ecrou hexagonal

S/N 101880212634 ▶

Front Frame
Rahmen vorne
Châssis avant

88053000_003_06

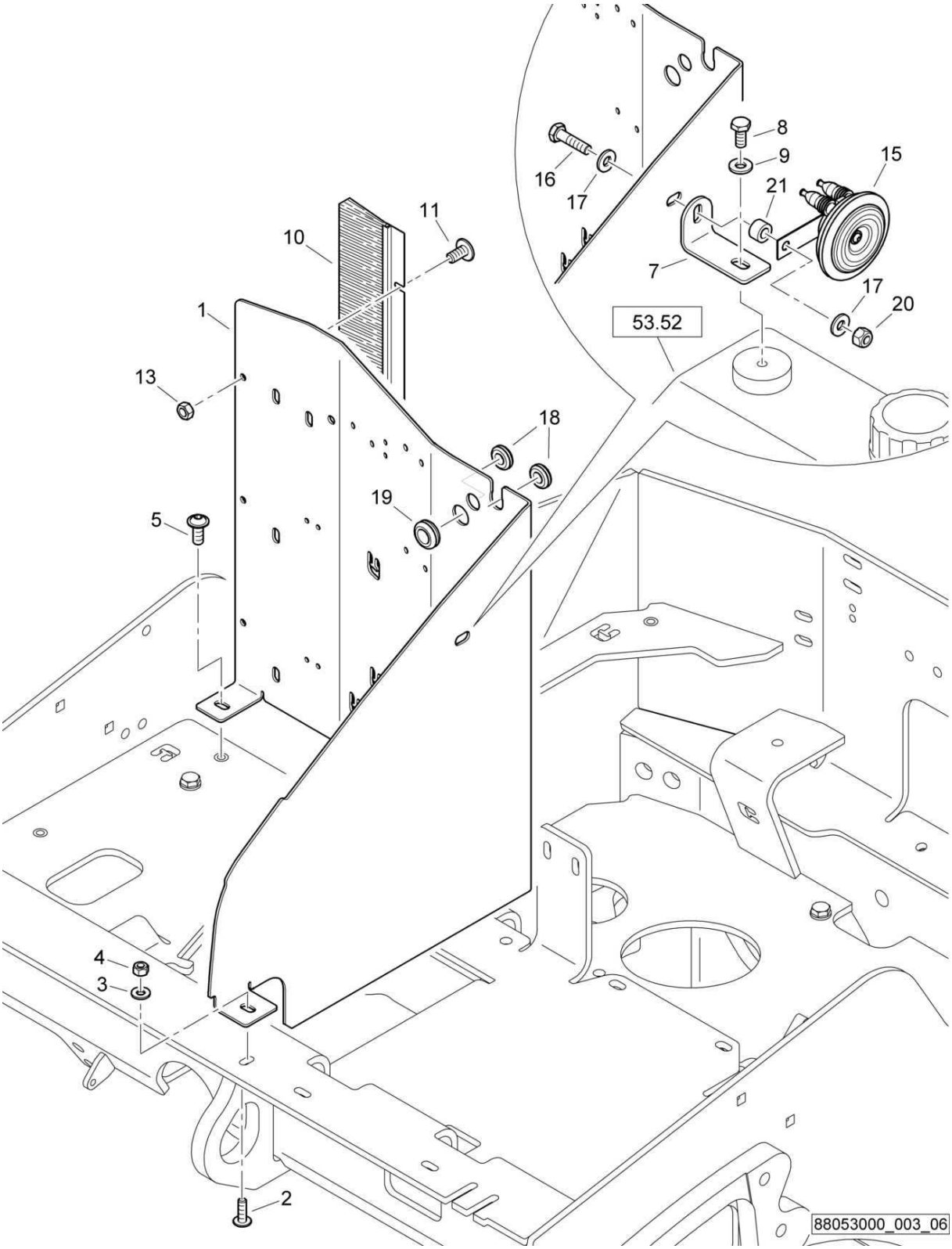

Front Frame
Rahmen vorne
Châssis avant

88053000 1001 1

BOMAG FAYAT GROUP

Pos. Pos. Pos.	Part no. Teilenr. No.piece	Qty. Menge Qte.	Description	Benennung	Designation
1	88053095	1	Baffle	Schottblech	Tôle
2	07210825	1	Pens head screw	Linsenschraube	Vis à tête cylindrique bombée
3	08752084	1	Spring washer	Spannscheibe	Rondelle tendeuse
4	08130813	1	Safety nut	Sechskantmutter selb.sich	Ecrou de sûreté
5	07210896	1	Pens head screw	Linsenschraube	Vis à tête cylindrique bombée
7	65262110	1	Angle	Winkel	Cornière
8	07141017	1	Hexagon bolt	Sechskantschraube	Vis à tête hexagonale
9	08752106	1	Spring washer	Spannscheibe	Rondelle tendeuse
10	88052008	1	Sealing brush	Abdichtbürste	Brosse d'étanchéité
11	07210893	3	Pens head screw	Linsenschraube	Vis à tête cylindrique bombée
13	08130611	3	Safety nut	Sechskantmutter selb.sich	Ecrou de sûreté
15	05766864	1	Horn	Horn	Klaxon
16	07141039	1	Hexagon bolt	Sechskantschraube	Vis à tête hexagonale
17	08752106	2	Spring washer	Spannscheibe	Rondelle tendeuse
18	05756838	2	Wall duct	Durchführungstülle	Douille de traversee
19	05756044	1	Wall duct	Durchführungstülle	Douille de traversee
20	08131015	1	Safety nut	Sechskantmutter selb.sich	Ecrou de sûreté
21	80030211	1	Spacer piece	Distanzstück	Pièce d'écartement

S/N 101880212412 ▶ S/N 101880212633

Front Frame
Rahmen vorne
Châssis avant

88053000_003_05

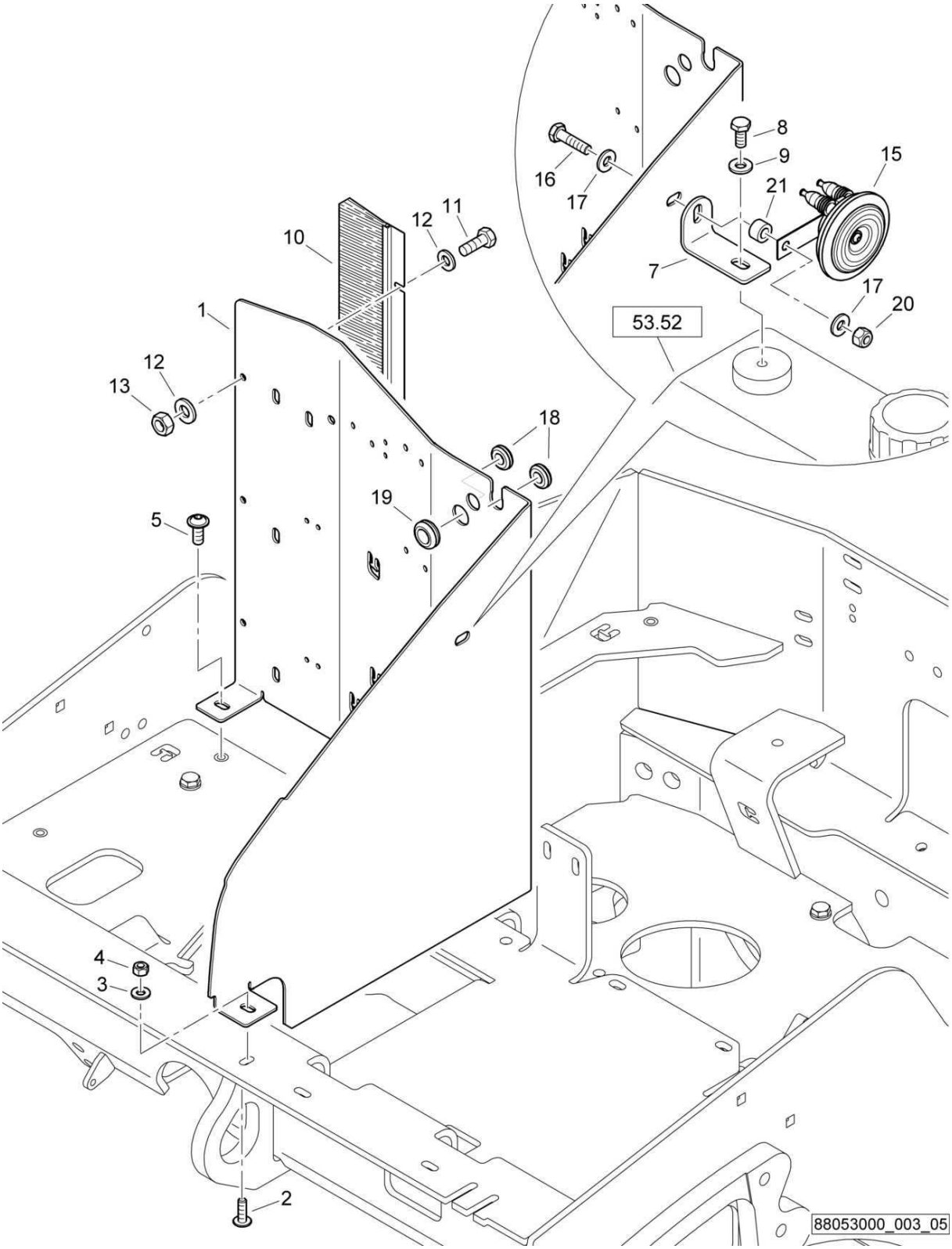

Front Frame
Rahmen vorne
Châssis avant

88053000 1001 1

BOMAG FAYAT GROUP

Pos. Pos. Pos.	Part no. Teilenr. No.piece	Qty. Menge Qte.	Description	Benennung	Designation
1	88053095	1	Baffle	Schottblech	Tôle
2	07210825	1	Pens head screw	Linsenschraube	Vis à tête cylindrique bombée
3	08752084	1	Spring washer	Spannscheibe	Rondelle tendeuse
4	08130813	1	Safety nut	Sechskantmutter selb.sich	Ecrou de sûreté
5	07210896	1	Pens head screw	Linsenschraube	Vis à tête cylindrique bombée
7	65262110	1	Angle	Winkel	Cornière
8	07141017	1	Hexagon bolt	Sechskantschraube	Vis à tête hexagonale
9	08752106	1	Spring washer	Spannscheibe	Rondelle tendeuse
10	88052008	1	Sealing brush	Abdichtbürste	Brosse d'étanchéité
11	07140626	3	Hexagon bolt	Sechskantschraube	Vis à tête hexagonale
12	08751064	6	Spring washer	Spannscheibe	Rondelle tendeuse
13	08130611	3	Safety nut	Sechskantmutter selb.sich	Ecrou de sûreté
15	05766864	1	Horn	Horn	Klaxon
16	07141039	1	Hexagon bolt	Sechskantschraube	Vis à tête hexagonale
17	08752106	2	Spring washer	Spannscheibe	Rondelle tendeuse
18	05756838	2	Wall duct	Durchführungstülle	Douille de traversee
19	05756044	1	Wall duct	Durchführungstülle	Douille de traversee
20	08131015	1	Safety nut	Sechskantmutter selb.sich	Ecrou de sûreté
21	80030211	1	Spacer piece	Distanzstück	Pièce d'écartement

S/N 101880211413 ▶ S/N 101880212411

Front Frame
Rahmen vorne
Châssis avant

88053000_003_04

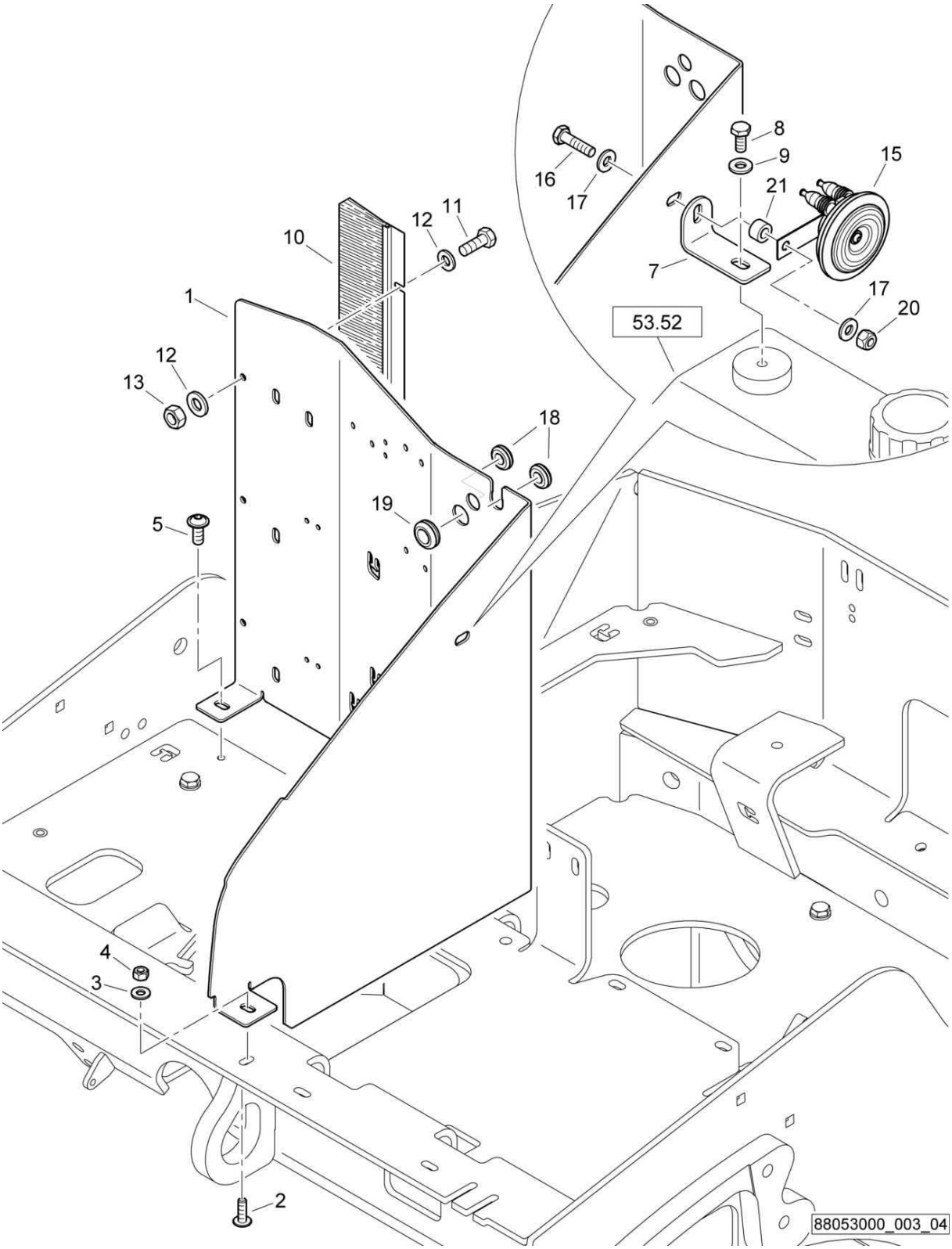

Front Frame
Rahmen vorne
Châssis avant

88053000 1001 1

BOMAG FAYAT GROUP

Pos. Pos. Pos.	Part no. Teilenr. No.piece	Qty. Menge Qte.	Description	Benennung	Designation
1	88053051	1	Baffle	Schottblech	Tôle
2	07210825	1	Pens head screw	Linsenschraube	Vis à tête cylindrique bombée
3	08752084	1	Spring washer	Spannscheibe	Rondelle tendeuse
4	08130813	1	Safety nut	Sechskantmutter selb.sich	Ecrou de sûreté
5	07210896	1	Pens head screw	Linsenschraube	Vis à tête cylindrique bombée
7	65262110	1	Angle	Winkel	Cornière
8	07141017	1	Hexagon bolt	Sechskantschraube	Vis à tête hexagonale
9	08752106	1	Spring washer	Spannscheibe	Rondelle tendeuse
10	88052008	1	Sealing brush	Abdichtbürste	Brosse d'étanchéité
11	07140626	3	Hexagon bolt	Sechskantschraube	Vis à tête hexagonale
12	08751064	6	Spring washer	Spannscheibe	Rondelle tendeuse
13	08130611	3	Safety nut	Sechskantmutter selb.sich	Ecrou de sûreté
15	05766864	1	Horn	Horn	Klaxon
16	07141039	1	Hexagon bolt	Sechskantschraube	Vis à tête hexagonale
17	08752106	2	Spring washer	Spannscheibe	Rondelle tendeuse
18	05756838	2	Wall duct	Durchführungstülle	Douille de traversee
19	05756044	1	Wall duct	Durchführungstülle	Douille de traversee
20	08131015	1	Safety nut	Sechskantmutter selb.sich	Ecrou de sûreté
21	80030211	1	Spacer piece	Distanzstück	Pièce d'écartement

S/N 101880211132 ▶ S/N 101880211412

Front Frame
Rahmen vorne
Châssis avant

88053000_003_03

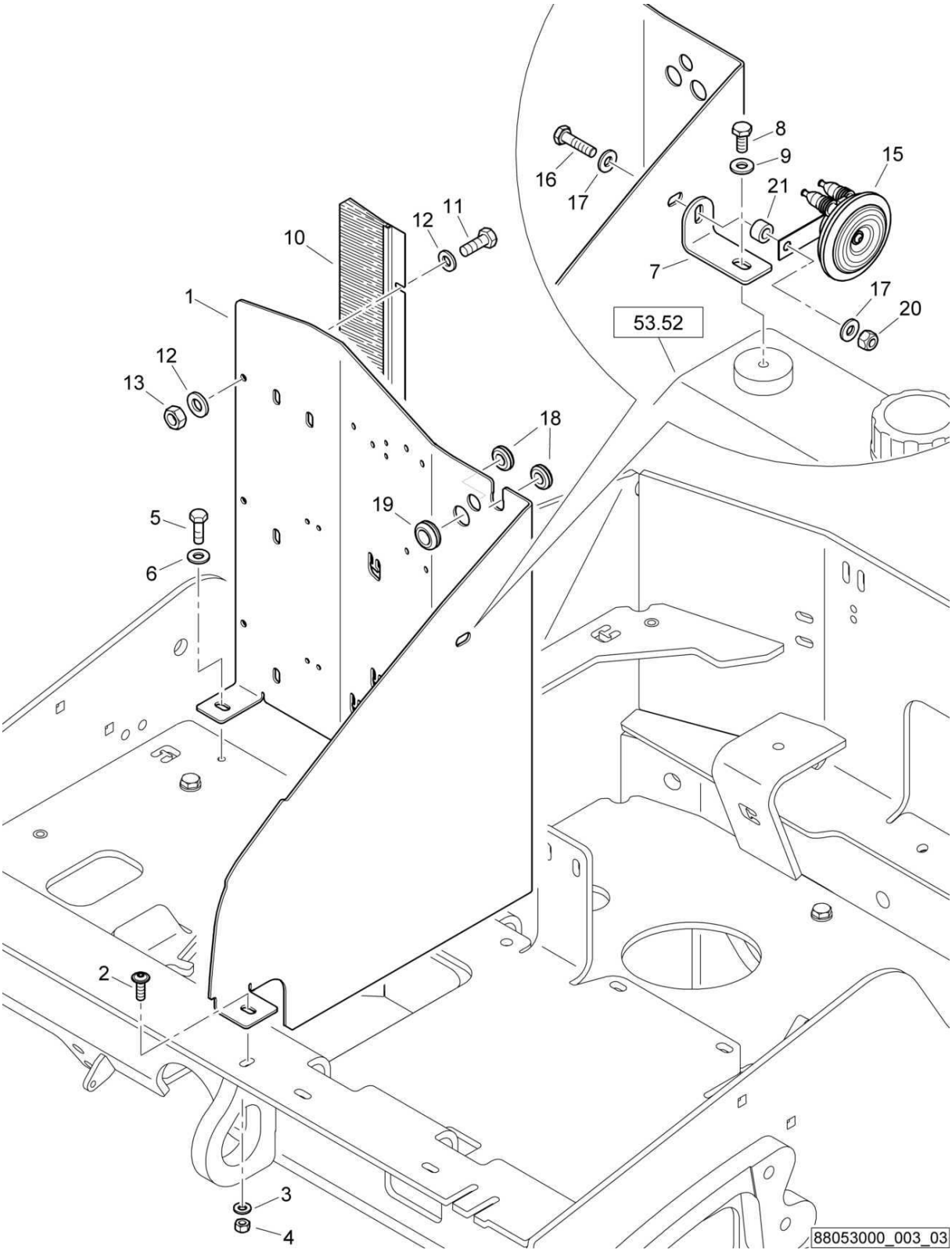

Front Frame
Rahmen vorne
Châssis avant

88053000 1001 1

BOMAG FAYAT GROUP

Pos. Pos. Pos.	Part no. Teilenr. No.piece	Qty. Menge Qte.	Description	Benennung	Designation
1	88053051	1	Baffle	Schottblech	Tôle
2	07210825	1	Pens head screw	Linsenschraube	Vis à tête cylindrique bombée
3	08510817	1	Washer	Scheibe	Disque
4	08130813	1	Safety nut	Sechskantmutter selb.sich	Ecrou de sûreté
5	07140834	1	Hexagon bolt	Sechskantschraube	Vis à tête hexagonale
6	08752084	1	Spring washer	Spannscheibe	Rondelle tendeuse
7	65262110	1	Angle	Winkel	Cornière
8	07141020	1	Hexagon bolt	Sechskantschraube	Vis à tête hexagonale
9	08752106	1	Spring washer	Spannscheibe	Rondelle tendeuse
10	88052008	1	Sealing brush	Abdichtbürste	Brosse d'étanchéité
11	07140626	3	Hexagon bolt	Sechskantschraube	Vis à tête hexagonale
12	08510612	6	Washer	Scheibe	Disque
13	08130611	3	Safety nut	Sechskantmutter selb.sich	Ecrou de sûreté
15	05766864	1	Horn	Horn	Klaxon
16	07131012	1	Hexagon bolt	Sechskantschraube	Vis à tête hexagonale
17	08752106	2	Spring washer	Spannscheibe	Rondelle tendeuse
18	05756838	2	Wall duct	Durchführungstülle	Douille de traversee
19	05756044	1	Wall duct	Durchführungstülle	Douille de traversee
20	08131015	1	Safety nut	Sechskantmutter selb.sich	Ecrou de sûreté
21	80030211	1	Spacer piece	Distanzstück	Pièce d'écartement

S/N 101880211030 ▶ S/N 101880211131

Front Frame
Rahmen vorne
Châssis avant

88053000_003_02

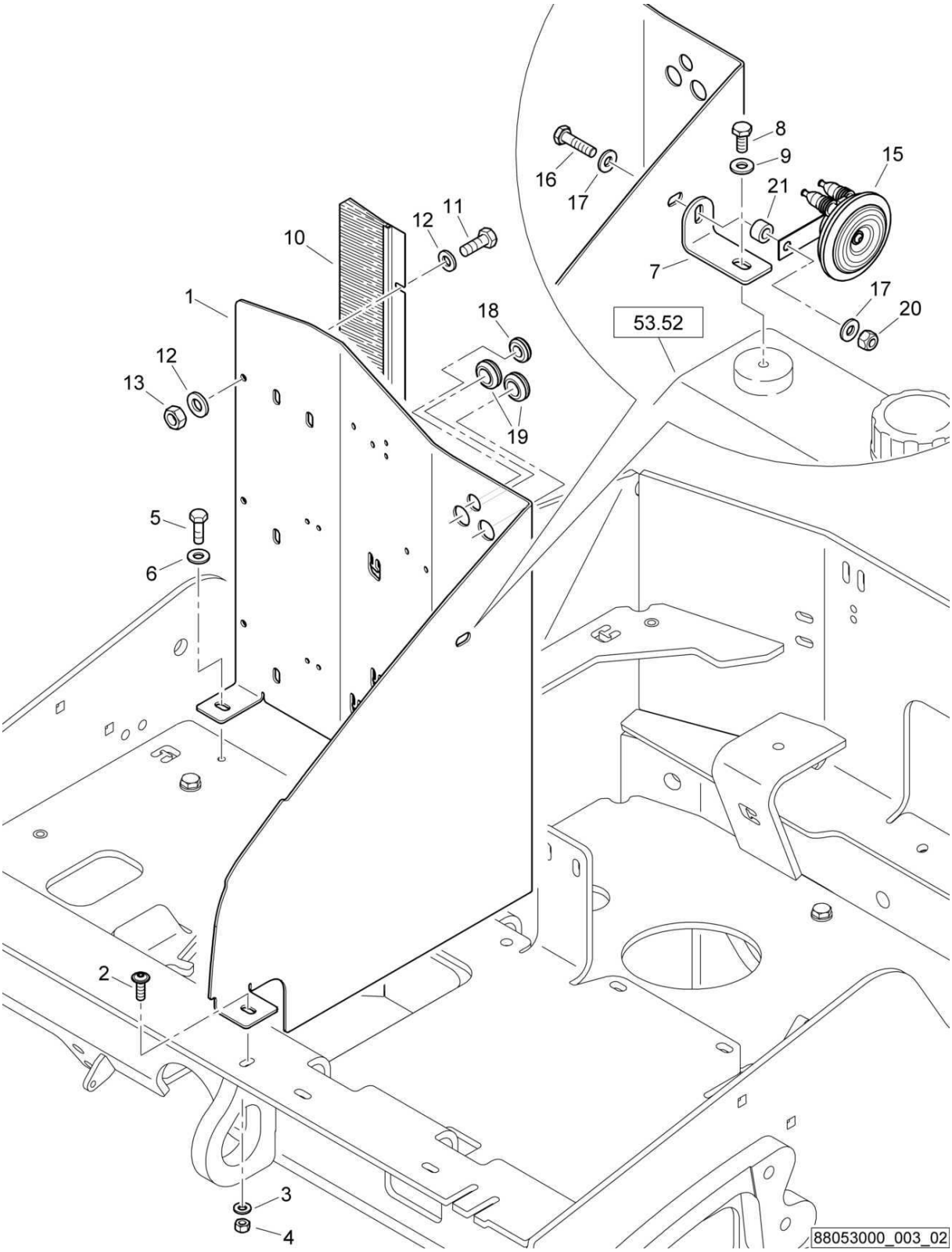

Front Frame
Rahmen vorne
Châssis avant

88053000 1001 1

BOMAG FAYAT GROUP

Pos. Pos. Pos.	Part no. Teilenr. No.piece	Qty. Menge Qte.	Description	Benennung	Designation
1	88053045	1	Baffle	Schottblech	Tôle
2	07210825	1	Pens head screw	Linsenschraube	Vis à tête cylindrique bombée
3	08510817	1	Washer	Scheibe	Disque
4	08130813	1	Safety nut	Sechskantmutter selb.sich	Ecrou de sûreté
5	07140834	1	Hexagon bolt	Sechskantschraube	Vis à tête hexagonale
6	08752084	1	Spring washer	Spannscheibe	Rondelle tendeuse
7	65262110	1	Angle	Winkel	Cornière
8	07141020	1	Hexagon bolt	Sechskantschraube	Vis à tête hexagonale
9	08752106	1	Spring washer	Spannscheibe	Rondelle tendeuse
10	88052008	1	Sealing brush	Abdichtbürste	Brosse d'étanchéité
11	07140626	3	Hexagon bolt	Sechskantschraube	Vis à tête hexagonale
12	08510612	6	Washer	Scheibe	Disque
13	08130611	3	Safety nut	Sechskantmutter selb.sich	Ecrou de sûreté
15	05766864	1	Horn	Horn	Klaxon
16	07131012	1	Hexagon bolt	Sechskantschraube	Vis à tête hexagonale
17	08752106	2	Spring washer	Spannscheibe	Rondelle tendeuse
18	05756838	1	Wall duct	Durchführungstülle	Douille de traversee
19	05756044	2	Wall duct	Durchführungstülle	Douille de traversee
20	08131015	1	Safety nut	Sechskantmutter selb.sich	Ecrou de sûreté
21	80030211	1	Spacer piece	Distanzstück	Pièce d'écartement

S/N 101880211004 ▶ S/N 101880211029

Front Frame
Rahmen vorne
Châssis avant

88053000_003_01

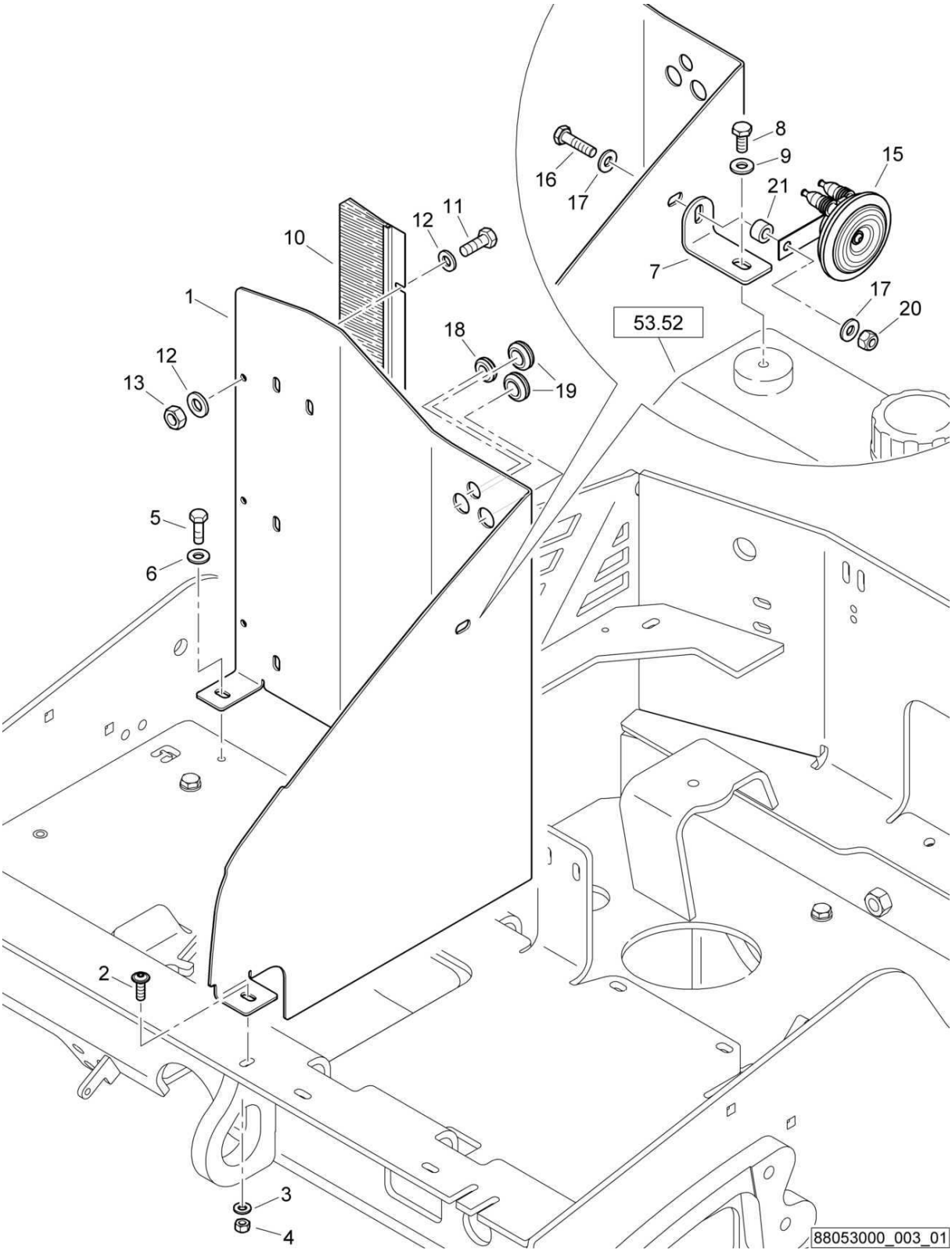

Front Frame
Rahmen vorne
Châssis avant

88053000 1001 1

BOMAG FAYAT GROUP

Pos. Pos. Pos.	Part no. Teilenr. No.piece	Qty. Menge Qte.	Description	Benennung	Designation
1	88053002	1	Baffle	Schottblech	Tôle
2	07210825	1	Pens head screw	Linsenschraube	Vis à tête cylindrique bombée
3	08510817	1	Washer	Scheibe	Disque
4	08130813	1	Safety nut	Sechskantmutter selb.sich	Ecrou de sûreté
5	07140834	1	Hexagon bolt	Sechskantschraube	Vis à tête hexagonale
6	08752084	1	Spring washer	Spannscheibe	Rondelle tendeuse
7	65262110	1	Angle	Winkel	Cornière
8	07141020	1	Hexagon bolt	Sechskantschraube	Vis à tête hexagonale
9	08752106	1	Spring washer	Spannscheibe	Rondelle tendeuse
10	88052008	1	Sealing brush	Abdichtbürste	Brosse d'étanchéité
11	07140626	3	Hexagon bolt	Sechskantschraube	Vis à tête hexagonale
12	08510612	6	Washer	Scheibe	Disque
13	08130611	3	Safety nut	Sechskantmutter selb.sich	Ecrou de sûreté
15	05766864	1	Horn	Horn	Klaxon
16	07131012	1	Hexagon bolt	Sechskantschraube	Vis à tête hexagonale
17	08752106	2	Spring washer	Spannscheibe	Rondelle tendeuse
18	05756838	1	Wall duct	Durchführungstülle	Douille de traversee
19	05756044	2	Wall duct	Durchführungstülle	Douille de traversee
20	08131015	1	Safety nut	Sechskantmutter selb.sich	Ecrou de sûreté
21	80030211	1	Spacer piece	Distanzstück	Pièce d'écartement

S/N 101880212475 ▶

Front Frame
Rahmen vorne
Châssis avant

88053000_004_02

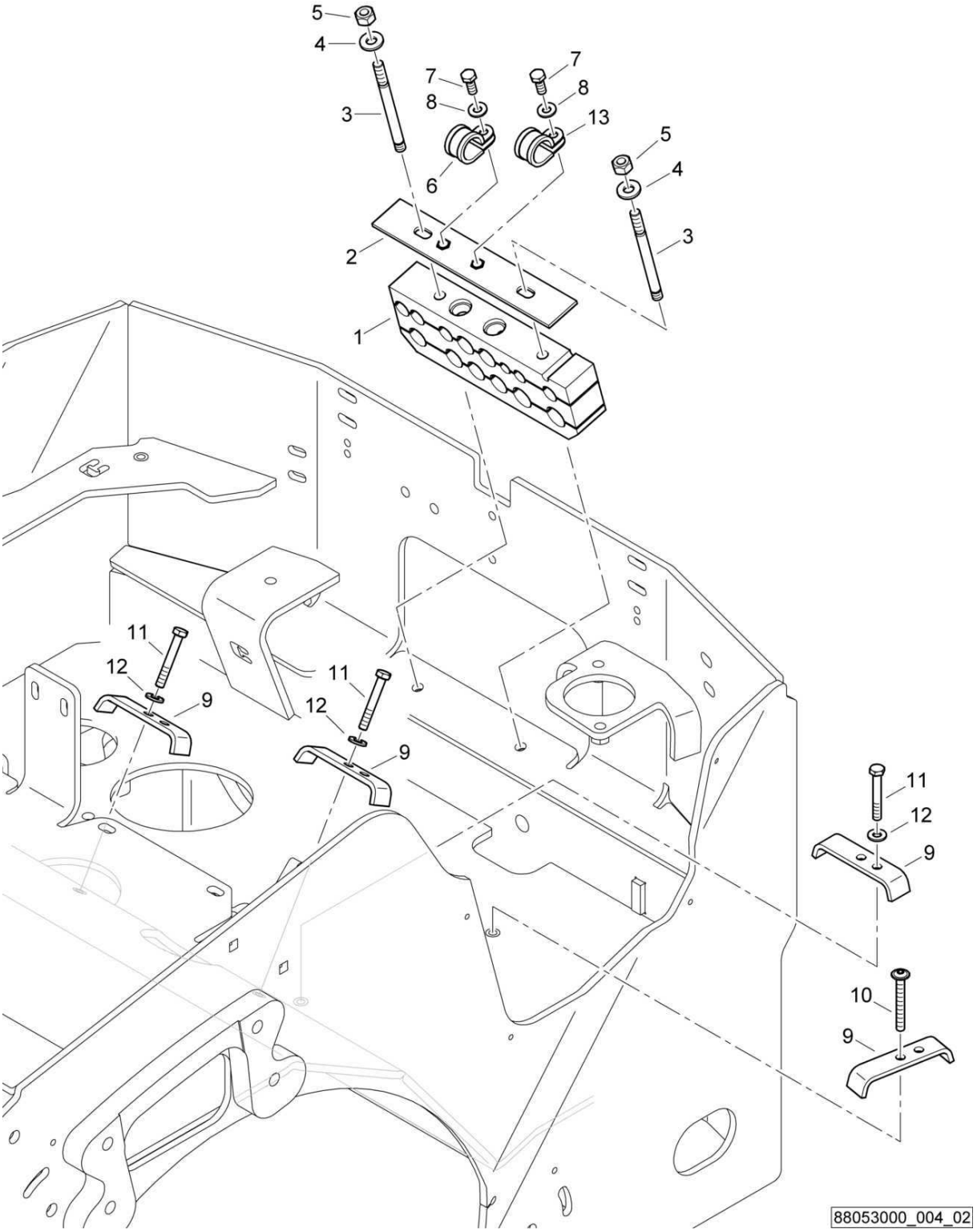

Front Frame
Rahmen vorne
Châssis avant

88053000 1001 1

BOMAG FAYAT GROUP

Pos. Pos. Pos.	Part no. Teilenr. No.piece	Qty. Menge Qte.	Description	Benennung	Designation
1	88053052	1	Pillow block	Halterung	Support
2	88053066	1	Flat steel	Flachstahl	Acier plat
3	07591070	2	Pin screw	Stiftschraube	Tige filetée
4	08752106	2	Spring washer	Spannscheibe	Rondelle tendeuse
5	08131016	2	Safety nut	Sechskantmutter selb.sich	Ecrou de sûreté
6	05551911	1	Tube clamp	Rohrschelle	Collier de tuyau
7	07140834	2	Hexagon bolt	Sechskantschraube	Vis à tête hexagonale
8	08752084	2	Spring washer	Spannscheibe	Rondelle tendeuse
9	46220272	4	Clamp	Schelle	Collier
10	07210883	1	Pens head screw	Linsenschraube	Vis à tête cylindrique bombée
11	07140856	3	Hexagon bolt	Sechskantschraube	Vis à tête hexagonale
12	08752084	3	Spring washer	Spannscheibe	Rondelle tendeuse
13	05551907	1	Tube clamp	Rohrschelle	Collier de tuyau

Front Frame
Rahmen vorne
Châssis avant

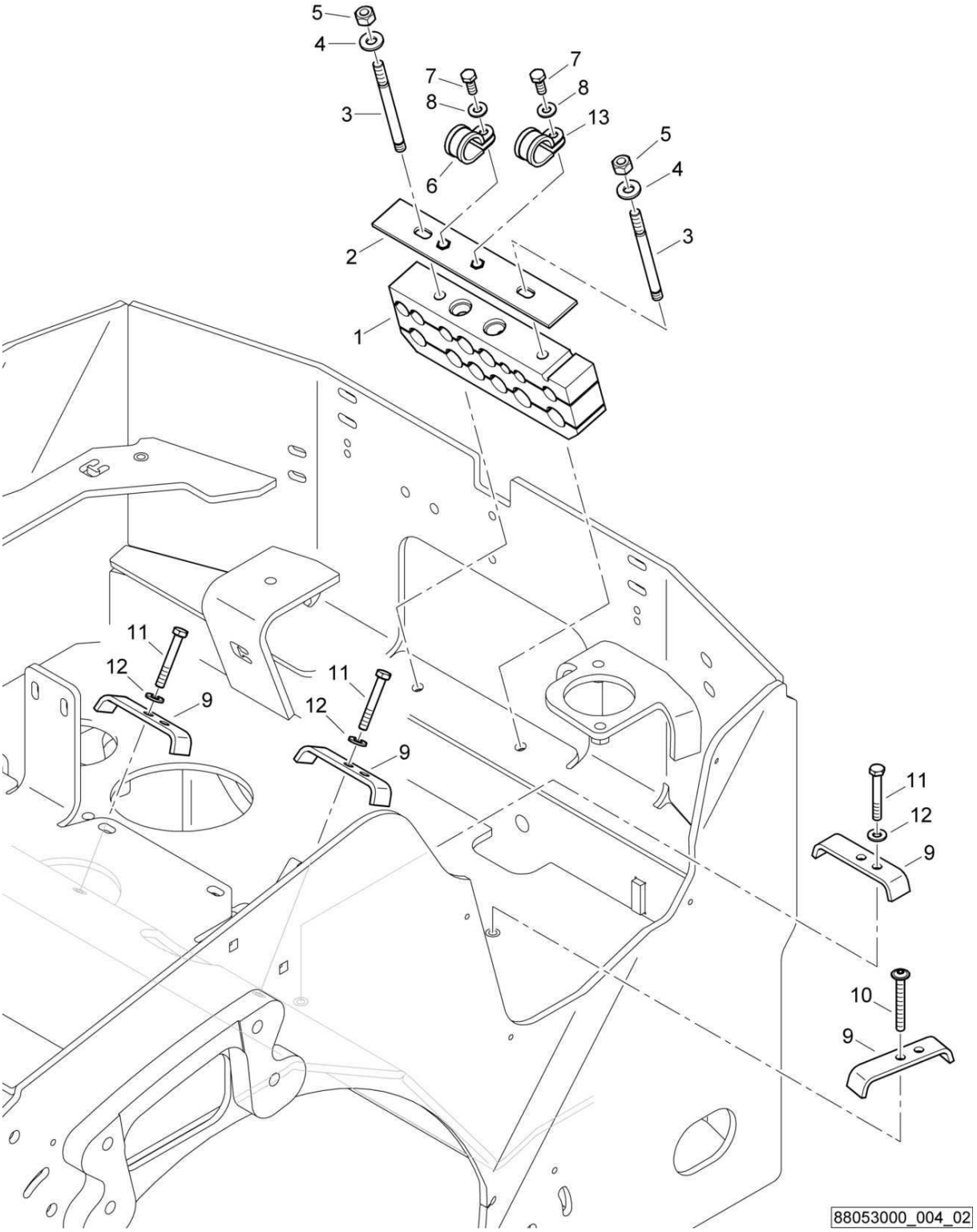

Front Frame
Rahmen vorne
Châssis avant

88053000 1001 1

BOMAG FAYAT GROUP

Pos. Pos. Pos.	Part no. Teilenr. No.piece	Qty. Menge Qte.	Description	Benennung	Designation
1	88053028	1	Pillow block	Halterung	Support
2	88013533	1	Flat steel	Flachstahl	Acier plat
3	07591070	2	Pin screw	Stiftschraube	Tige filetée
4	08752106	2	Spring washer	Spannscheibe	Rondelle tendeuse
5	08131016	2	Safety nut	Sechskantmutter selb.sich	Ecrou de sûreté
6	05551911	1	Tube clamp	Rohrschelle	Collier de tuyau
7	07140834	2	Hexagon bolt	Sechskantschraube	Vis à tête hexagonale
8	08752084	2	Spring washer	Spannscheibe	Rondelle tendeuse
9	46220272	4	Clamp	Schelle	Collier
10	07210883	1	Pens head screw	Linsenschraube	Vis à tête cylindrique bombée
11	07140856	3	Hexagon bolt	Sechskantschraube	Vis à tête hexagonale
12	08752084	3	Spring washer	Spannscheibe	Rondelle tendeuse
13	05551907	1	Tube clamp	Rohrschelle	Collier de tuyau

Front Frame
Rahmen vorne
Châssis avant

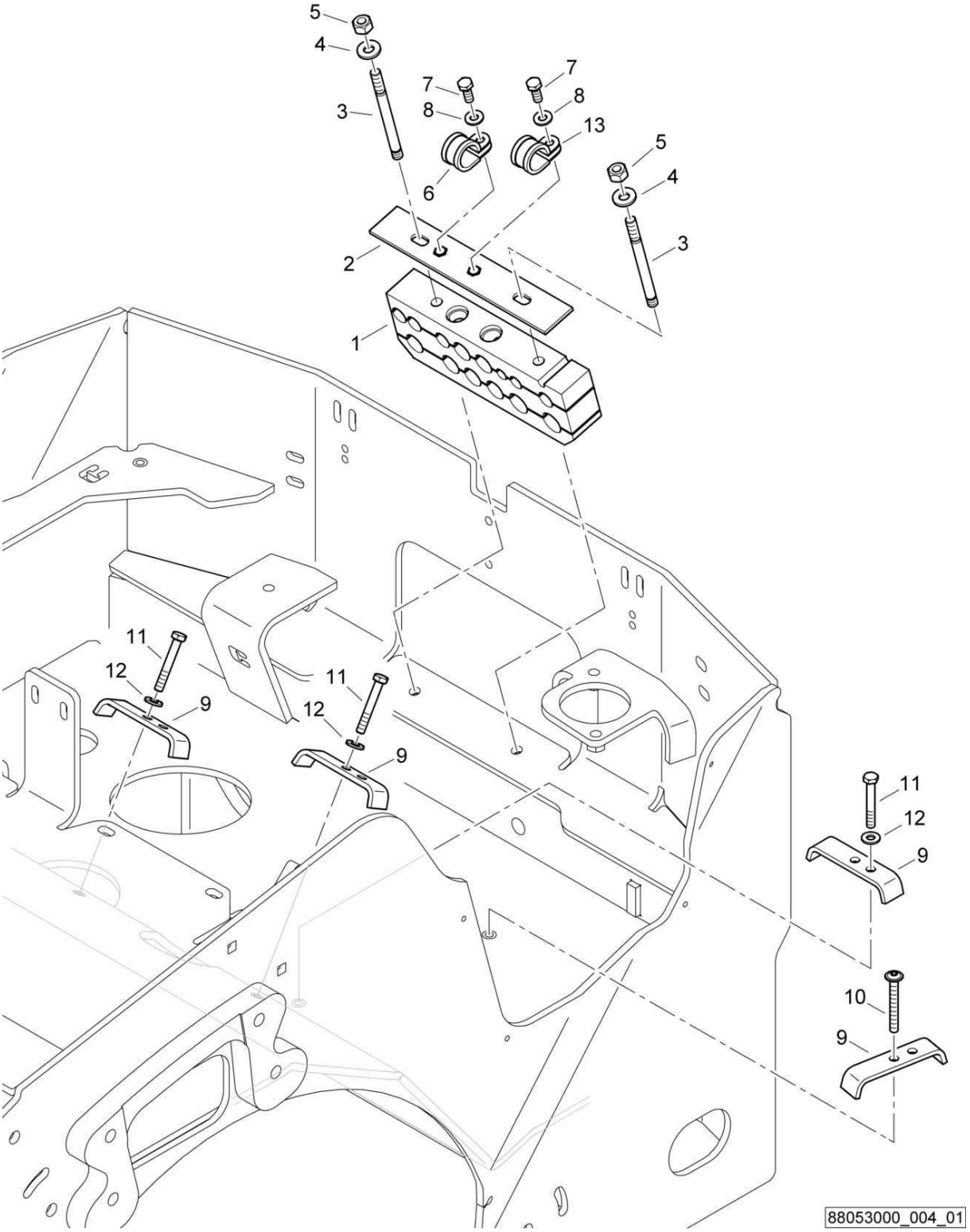

88053000_004_01

Front Frame
Rahmen vorne
Châssis avant

88053000 1001 1

BOMAG FAYAT GROUP

Pos. Pos. Pos.	Part no. Teilenr. No.piece	Qty. Menge Qte.	Description	Benennung	Designation
1	88053028	1	Pillow block	Halterung	Support
2	88013533	1	Flat steel	Flachstahl	Acier plat
3	07591070	2	Pin screw	Stiftschraube	Tige filetée
4	08752106	2	Spring washer	Spannscheibe	Rondelle tendeuse
5	08131016	2	Safety nut	Sechskantmutter selb.sich	Ecrou de sûreté
6	05551911	1	Tube clamp	Rohrschelle	Collier de tuyau
7	07140834	2	Hexagon bolt	Sechskantschraube	Vis à tête hexagonale
8	08752084	2	Spring washer	Spannscheibe	Rondelle tendeuse
9	46220272	4	Clamp	Schelle	Collier
10	07210883	1	Pens head screw	Linsenschraube	Vis à tête cylindrique bombée
11	07140856	3	Hexagon bolt	Sechskantschraube	Vis à tête hexagonale
12	08752084	3	Spring washer	Spannscheibe	Rondelle tendeuse
13	05551907	1	Tube clamp	Rohrschelle	Collier de tuyau

S/N 101880211030 ▶ S/N 101880211412

Front Frame
Rahmen vorne
Châssis avant

88053000_004_00

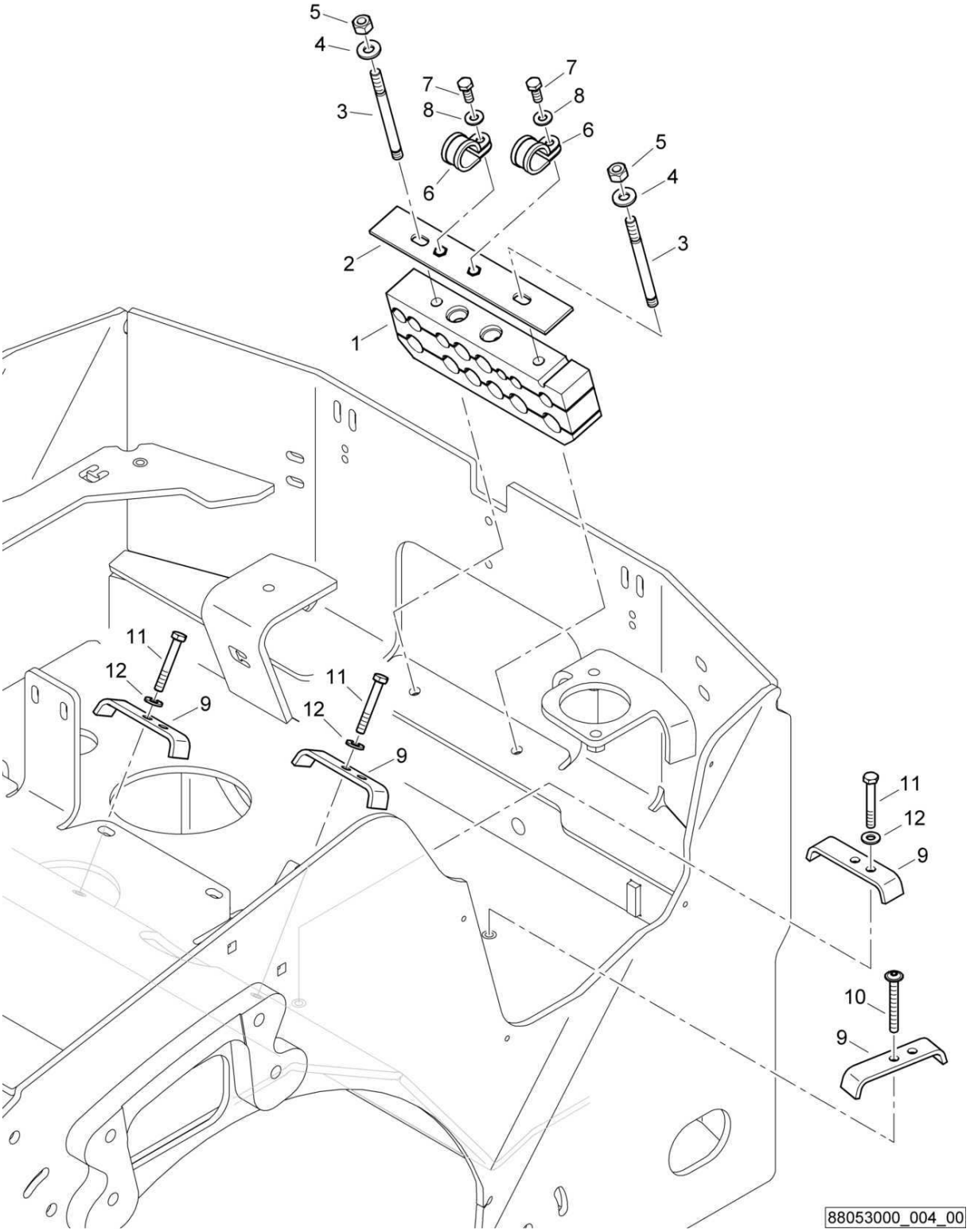

Front Frame
Rahmen vorne
Châssis avant

88053000 1001 1

BOMAG FAYAT GROUP

Pos. Pos. Pos.	Part no. Teilenr. No.piece	Qty. Menge Qte.	Description	Benennung	Designation
1	88053028	1	Pillow block	Halterung	Support
2	88013533	1	Flat steel	Flachstahl	Acier plat
3	07591070	2	Pin screw	Stiftschraube	Tige filetée
4	08752106	2	Spring washer	Spannscheibe	Rondelle tendeuse
5	08131016	2	Safety nut	Sechskantmutter selb.sich	Ecrou de sûreté
6	05551911	2	Tube clamp	Rohrschelle	Collier de tuyau
7	07140824	2	Hexagon bolt	Sechskantschraube	Vis à tête hexagonale
8	08752084	2	Spring washer	Spannscheibe	Rondelle tendeuse
9	46220272	4	Clamp	Schelle	Collier
10	07210883	1	Pens head screw	Linsenschraube	Vis à tête cylindrique bombée
11	07130829	3	Hexagon bolt	Sechskantschraube	Vis à tête hexagonale
12	08752084	3	Spring washer	Spannscheibe	Rondelle tendeuse

S/N 101880212876 ▶

Rear Frame
Rahmen hinten
Châssis arrière

88053500_001_08

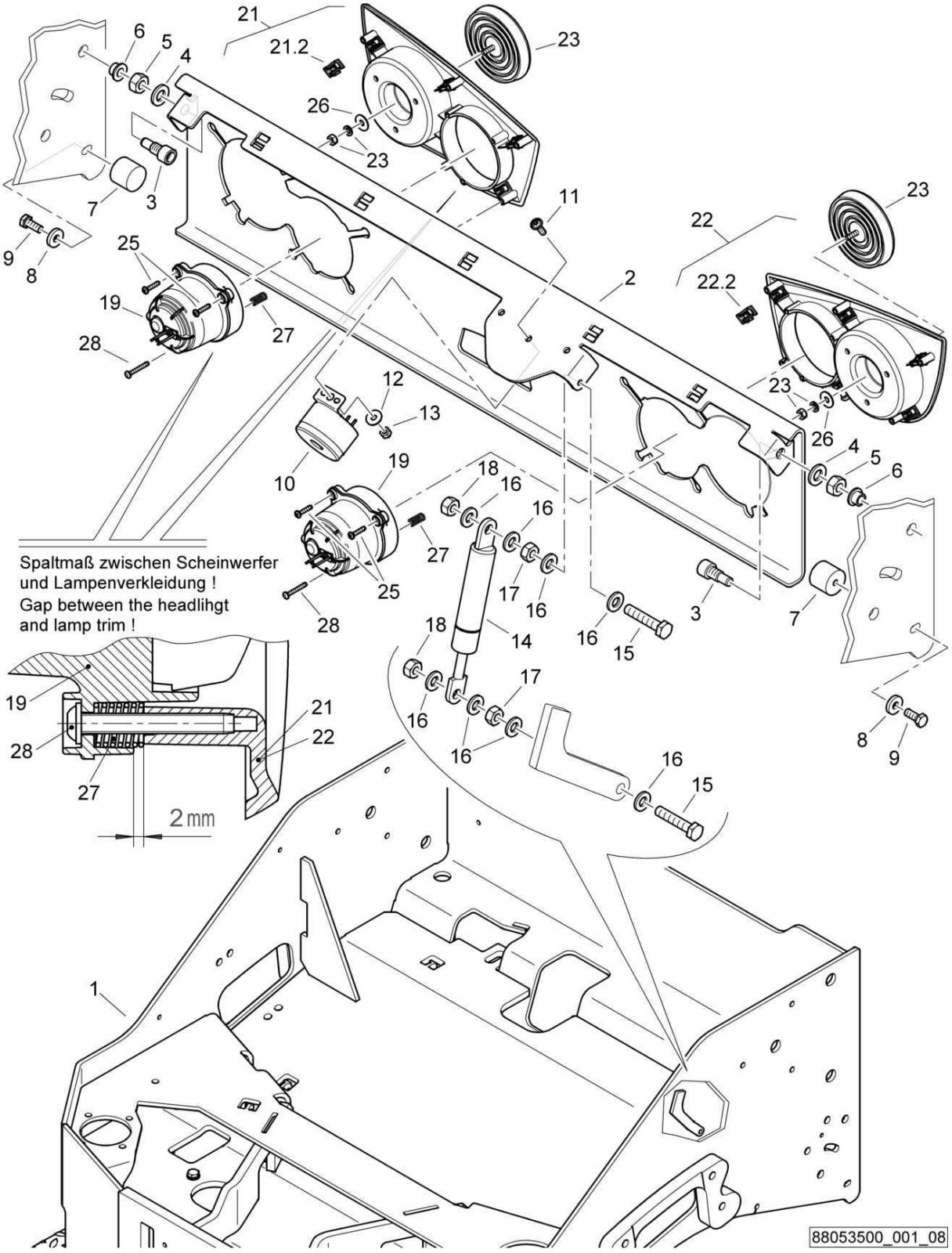

Rear Frame
Rahmen hinten
Châssis arrière

88053500 1001 1

BOMAG FAYAT GROUP

Pos. Pos. Pos.	Part no. Teilenr. No.piece	Qty. Menge Qte.	Description	Benennung	Designation
1	88053556	1	Frame	Rahmen	Châssis
2	88053053	1	Orifice	Blende	Diaphragme
3	78320212	2	Stud-bolt	Schraubenbolzen	Boulon
4	08511324	2	Washer	Scheibe	Disque
5	08111218	2	Hexagon nut	Sechskantmutter	Ecrou hexagonal
6	06281204	2	Bushing	Buchse	Douille
7	06142912	2	Stop buffer	Anschlagpuffer	Amortisseur de butée
8	08752084	2	Spring washer	Spannscheibe	Rondelle tendeuse
9	07140818	2	Hexagon bolt	Sechskantschraube	Vis à tête hexagonale
10	58260380	1	Warning buzzer	Warnsummer	Avertisseur
11	07210619	1	Pens head screw	Linsenschraube	Vis à tête cylindrique bombée
12	08621064	1	Washer	Scheibe	Disque
13	08130611	1	Safety nut	Sechskantmutter selb.sich	Ecrou de sûreté
14	05581132	1	Gas spring	Gasfeder	Amortisseur à gaz
15	07140649	2	Hexagon bolt	Sechskantschraube	Vis à tête hexagonale
16	08510612	8	Washer	Scheibe	Disque
17	08110620	2	Hexagon nut	Sechskantmutter	Ecrou hexagonal
18	08130611	2	Safety nut	Sechskantmutter selb.sich	Ecrou de sûreté
19	05751373	2	Headlight	Scheinwerfer	Phare
19.1	05751059	1	Incandescent bulb	Glühbirne	Ampoule
21	46220377	1	Lamp trim,assembled	Lampenverkleidung,montiert	revêtement lampe,assemblé
21.2	05756634	6	Clamp	Klammer	Attache
22	46220378	1	Lamp trim,assembled	Lampenverkleidung,montiert	revêtement lampe,assemblé
22.2	05756634	6	Clamp	Klammer	Attache
23	05751286	2	Reflector	Rückstrahler	Réflecteur
25	07815004	4	Fallow drop screw	Linsenkopfschraube	Vis à tête goutte-de-suif
26	08621053	2	Washer	Scheibe	Disque
27	05661375	2	Pressure spring	Druckfeder	Ressort de pression
28	07815031	2	Fallow drop screw	Linsenkopfschraube	Vis à tête goutte-de-suif

S/N 101880212356 ▶ S/N 101880212875

Rear Frame
Rahmen hinten
Châssis arrière

88053500_001_08

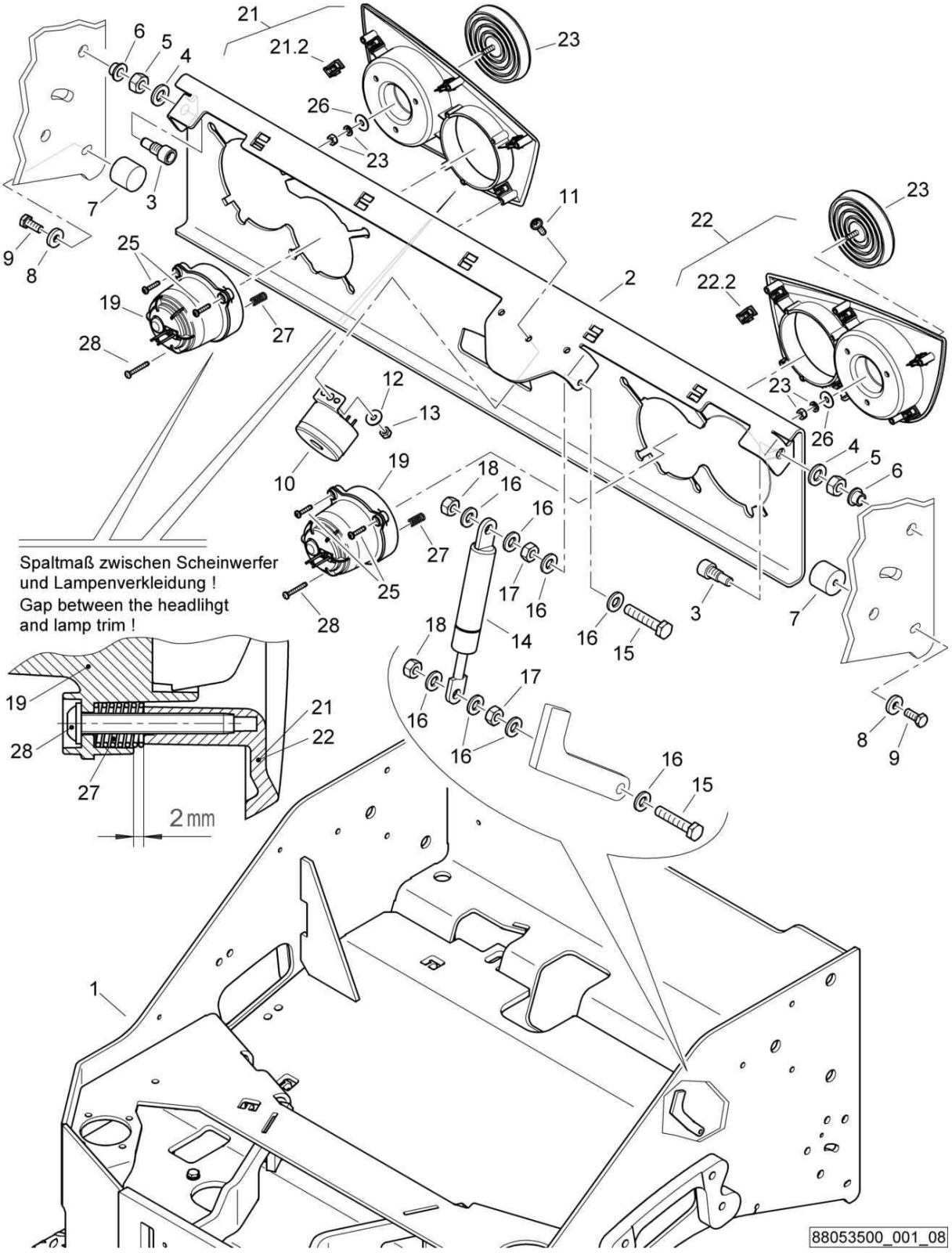

Rear Frame
Rahmen hinten
Châssis arrière

88053500 1001 1

BOMAG FAYAT GROUP

Pos. Pos. Pos.	Part no. Teilenr. No.piece	Qty. Menge Qte.	Description	Benennung	Designation
1	88053556	1	Frame	Rahmen	Châssis
2	88053053	1	Orifice	Blende	Diaphragme
3	78320212	2	Stud-bolt	Schraubenbolzen	Boulon
4	08511324	2	Washer	Scheibe	Disque
5	08111218	2	Hexagon nut	Sechskantmutter	Ecrou hexagonal
6	06281204	2	Bushing	Buchse	Douille
7	06142912	2	Stop buffer	Anschlagpuffer	Amortisseur de butée
8	08752084	2	Spring washer	Spannscheibe	Rondelle tendeuse
9	07140818	2	Hexagon bolt	Sechskantschraube	Vis à tête hexagonale
10	58260380	1	Warning buzzer	Warnsummer	Avertisseur
11	07210619	1	Pens head screw	Linsenschraube	Vis à tête cylindrique bombée
12	08621064	1	Washer	Scheibe	Disque
13	08130611	1	Safety nut	Sechskantmutter selb.sich	Ecrou de sûreté
14	05581132	1	Gas spring	Gasfeder	Amortisseur à gaz
15	07140649	2	Hexagon bolt	Sechskantschraube	Vis à tête hexagonale
16	08510612	8	Washer	Scheibe	Disque
17	08110620	2	Hexagon nut	Sechskantmutter	Ecrou hexagonal
18	08130611	2	Safety nut	Sechskantmutter selb.sich	Ecrou de sûreté
19	05751373	2	Headlight	Scheinwerfer	Phare
21	46220377	1	Lamp trim,assembled	Lampenverkleidung,montiert	revêtement lampe,assemblé
21.2	05756634	6	Clamp	Klammer	Attache
22	46220378	1	Lamp trim,assembled	Lampenverkleidung,montiert	revêtement lampe,assemblé
22.2	05756634	6	Clamp	Klammer	Attache
23	05751286	2	Reflector	Rückstrahler	Réflecteur
25	07815004	4	Fallow drop screw	Linsenkopfschraube	Vis à tête goutte-de-suif
26	08621053	2	Washer	Scheibe	Disque
27	05661375	2	Pressure spring	Druckfeder	Ressort de pression
28	07815031	2	Fallow drop screw	Linsenkopfschraube	Vis à tête goutte-de-suif

S/N 101880212023 ▶ S/N 101880212355

Rear Frame
Rahmen hinten
Châssis arrière

88053500_001_07

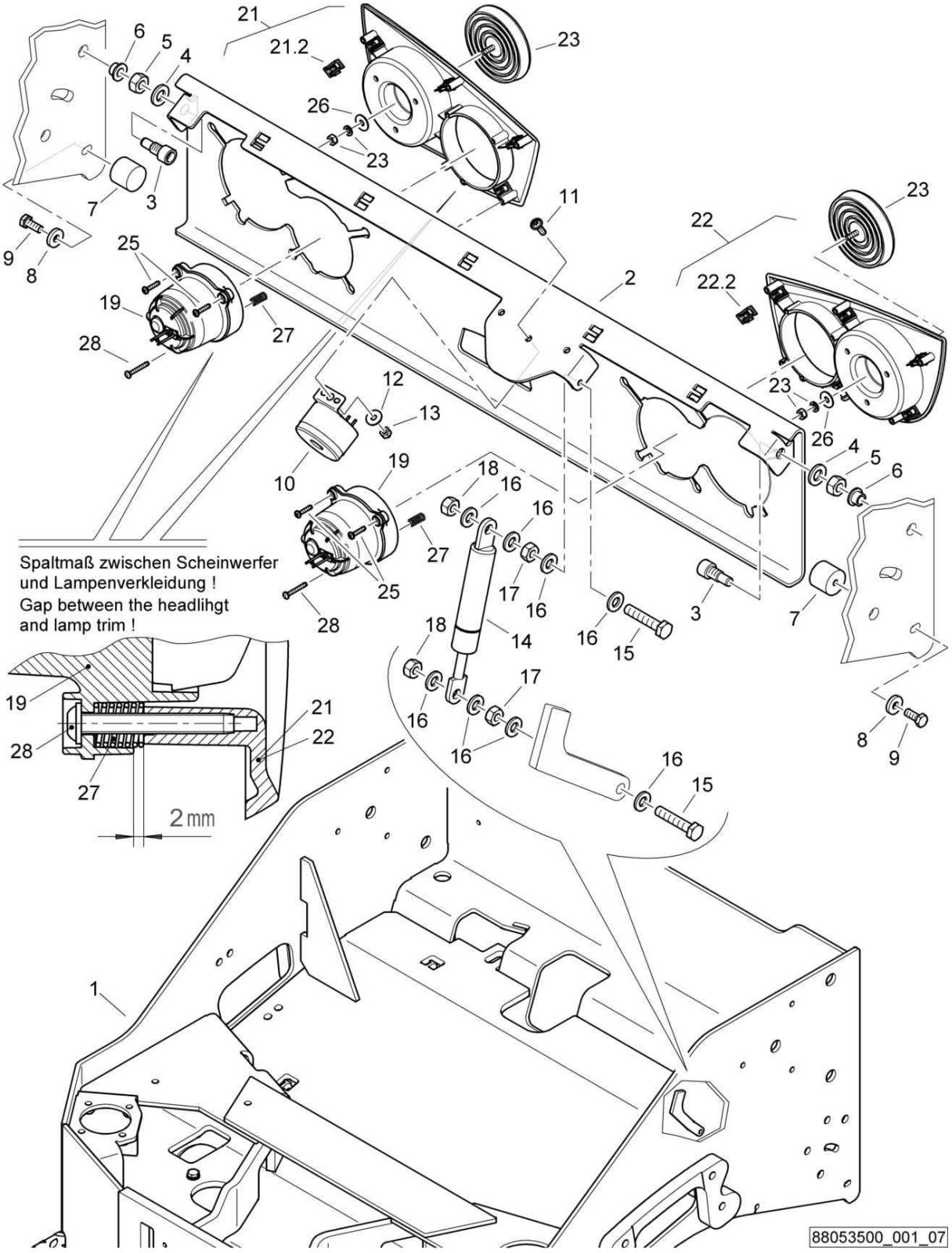

Rear Frame
Rahmen hinten
Châssis arrière

88053500 1001 1

BOMAG FAYAT GROUP

Pos. Pos. Pos.	Part no. Teilenr. No.piece	Qty. Menge Qte.	Description	Benennung	Designation
1	88053544	1	Frame	Rahmen	Châssis
2	88053053	1	Orifice	Blende	Diaphragme
3	78320212	2	Stud-bolt	Schraubenbolzen	Boulon
4	08511324	2	Washer	Scheibe	Disque
5	08111218	2	Hexagon nut	Sechskantmutter	Ecrou hexagonal
6	06281204	2	Bushing	Buchse	Douille
7	06142912	2	Stop buffer	Anschlagpuffer	Amortisseur de butée
8	08752084	2	Spring washer	Spannscheibe	Rondelle tendeuse
9	07140818	2	Hexagon bolt	Sechskantschraube	Vis à tête hexagonale
10	58260380	1	Warning buzzer	Warnsummer	Avertisseur
11	07210619	1	Pens head screw	Linsenschraube	Vis à tête cylindrique bombée
12	08621064	1	Washer	Scheibe	Disque
13	08130611	1	Safety nut	Sechskantmutter selb.sich	Ecrou de sûreté
14	05581132	1	Gas spring	Gasfeder	Amortisseur à gaz
15	07140649	2	Hexagon bolt	Sechskantschraube	Vis à tête hexagonale
16	08510612	8	Washer	Scheibe	Disque
17	08110620	2	Hexagon nut	Sechskantmutter	Ecrou hexagonal
18	08130611	2	Safety nut	Sechskantmutter selb.sich	Ecrou de sûreté
19	05751373	2	Headlight	Scheinwerfer	Phare
21	46220377	1	Lamp trim,assembled	Lampenverkleidung,montiert	revêtement lampe,assemblé
21.2	05756634	6	Clamp	Klammer	Attache
22	46220378	1	Lamp trim,assembled	Lampenverkleidung,montiert	revêtement lampe,assemblé
22.2	05756634	6	Clamp	Klammer	Attache
23	05751286	2	Reflector	Rückstrahler	Réflecteur
25	07815004	4	Fallow drop screw	Linsenkopfschraube	Vis à tête goutte-de-suif
26	08621053	2	Washer	Scheibe	Disque
27	05661375	2	Pressure spring	Druckfeder	Ressort de pression
28	07815031	2	Fallow drop screw	Linsenkopfschraube	Vis à tête goutte-de-suif

S/N 101880211533 ▶ S/N 101880212022

Rear Frame
Rahmen hinten
Châssis arrière

88053500_001_06

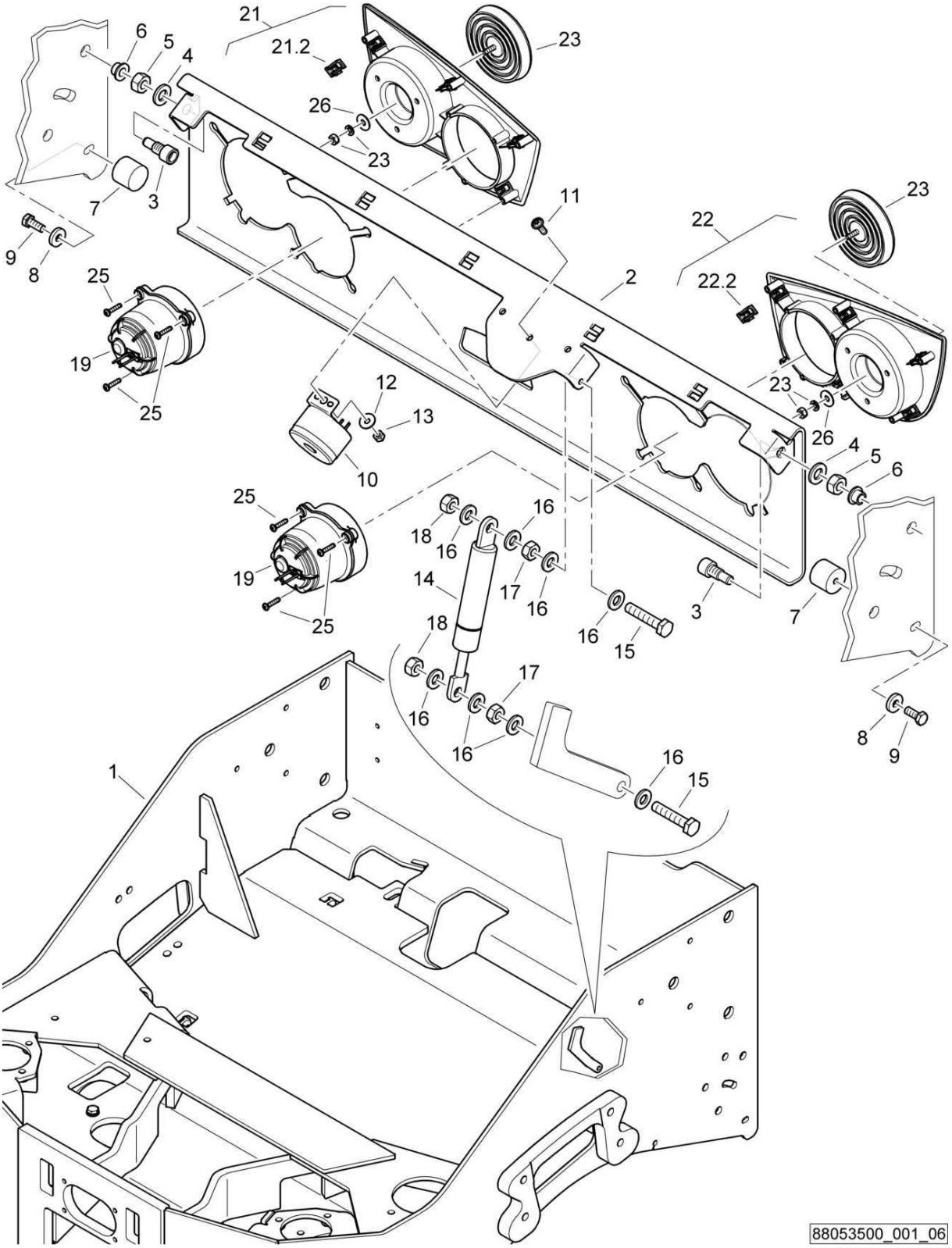

Rear Frame
Rahmen hinten
Châssis arrière

88053500 1001 1

BOMAG FAYAT GROUP

Pos. Pos. Pos.	Part no. Teilenr. No.piece	Qty. Menge Qte.	Description	Benennung	Designation
1	88053544	1	Frame	Rahmen	Châssis
2	88053053	1	Orifice	Blende	Diaphragme
3	78320212	2	Stud-bolt	Schraubenbolzen	Boulon
4	08511324	2	Washer	Scheibe	Disque
5	08111218	2	Hexagon nut	Sechskantmutter	Ecrou hexagonal
6	06281204	2	Bushing	Buchse	Douille
7	06142912	2	Stop buffer	Anschlagpuffer	Amortisseur de butée
8	08752084	2	Spring washer	Spannscheibe	Rondelle tendeuse
9	07140818	2	Hexagon bolt	Sechskantschraube	Vis à tête hexagonale
10	58260380	1	Warning buzzer	Warnsummer	Avertisseur
11	07210619	1	Pens head screw	Linsenschraube	Vis à tête cylindrique bombée
12	08621064	1	Washer	Scheibe	Disque
13	08130611	1	Safety nut	Sechskantmutter selb.sich	Ecrou de sûreté
14	05581132	1	Gas spring	Gasfeder	Amortisseur à gaz
15	07140649	2	Hexagon bolt	Sechskantschraube	Vis à tête hexagonale
16	08510612	8	Washer	Scheibe	Disque
17	08110620	2	Hexagon nut	Sechskantmutter	Ecrou hexagonal
18	08130611	2	Safety nut	Sechskantmutter selb.sich	Ecrou de sûreté
19	05751373	2	Headlight	Scheinwerfer	Phare
21	46220377	1	Lamp trim,assembled	Lampenverkleidung,montiert	revêtement lampe,assemblé
21.2	05756634	6	Clamp	Klammer	Attache
22	46220378	1	Lamp trim,assembled	Lampenverkleidung,montiert	revêtement lampe,assemblé
22.2	05756634	6	Clamp	Klammer	Attache
23	05751286	2	Reflector	Rückstrahler	Réflecteur
25	07815004	6	Fallow drop screw	Linsenkopfschraube	Vis à tête goutte-de-suif
26	08621053	2	Washer	Scheibe	Disque

S/N 101880211467 ▶ S/N 101880211532

Rear Frame
Rahmen hinten
Châssis arrière

88053500_001_05

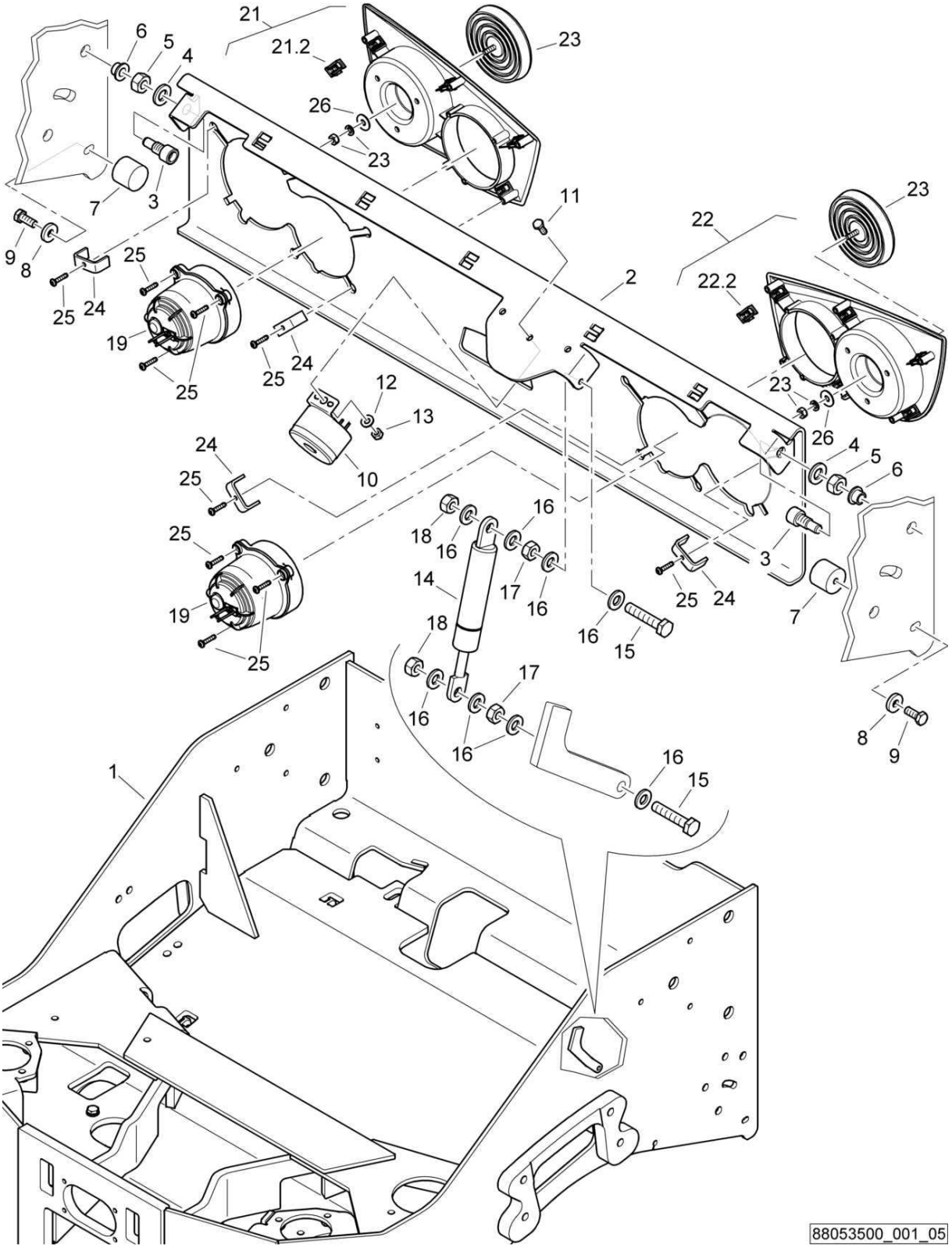

88053500_001_05

Rear Frame
Rahmen hinten
Châssis arrière

88053500 1001 1

BOMAG FAYAT GROUP

Pos. Pos. Pos.	Part no. Teilenr. No.piece	Qty. Menge Qte.	Description	Benennung	Designation
1	88053544	1	Frame	Rahmen	Châssis
2	88053053	1	Orifice	Blende	Diaphragme
3	78320212	2	Stud-bolt	Schraubenbolzen	Boulon
4	08511324	2	Washer	Scheibe	Disque
5	08111218	2	Hexagon nut	Sechskantmutter	Ecrou hexagonal
6	06281204	2	Bushing	Buchse	Douille
7	06142912	2	Stop buffer	Anschlagpuffer	Amortisseur de butée
8	08752084	2	Spring washer	Spannscheibe	Rondelle tendeuse
9	07140818	2	Hexagon bolt	Sechskantschraube	Vis à tête hexagonale
10	58260380	1	Warning buzzer	Warnsummer	Avertisseur
11	07210619	1	Pens head screw	Linsenschraube	Vis à tête cylindrique bombée
12	08621064	1	Washer	Scheibe	Disque
13	08130611	1	Safety nut	Sechskantmutter selb.sich	Ecrou de sûreté
14	05581132	1	Gas spring	Gasfeder	Amortisseur à gaz
15	07140649	2	Hexagon bolt	Sechskantschraube	Vis à tête hexagonale
16	08510612	8	Washer	Scheibe	Disque
17	08110620	2	Hexagon nut	Sechskantmutter	Ecrou hexagonal
18	08130611	2	Safety nut	Sechskantmutter selb.sich	Ecrou de sûreté
19	05751373	2	Headlight	Scheinwerfer	Phare
21	46220377	1	Lamp trim,assembled	Lampenverkleidung,montiert	revêtement lampe,assemblé
21.2	05756634	6	Clamp	Klammer	Attache
22	46220378	1	Lamp trim,assembled	Lampenverkleidung,montiert	revêtement lampe,assemblé
22.2	05756634	6	Clamp	Klammer	Attache
23	05751286	2	Reflector	Rückstrahler	Réflecteur
24	88053030	4	Bow	Bügel	Monture
25	07815004	10	Fallow drop screw	Linsenkopfschraube	Vis à tête goutte-de-suif
26	08621053	2	Washer	Scheibe	Disque

S/N 101880211413 ▶ S/N 101880211466

Rear Frame
Rahmen hinten
Châssis arrière

88053500_001_05

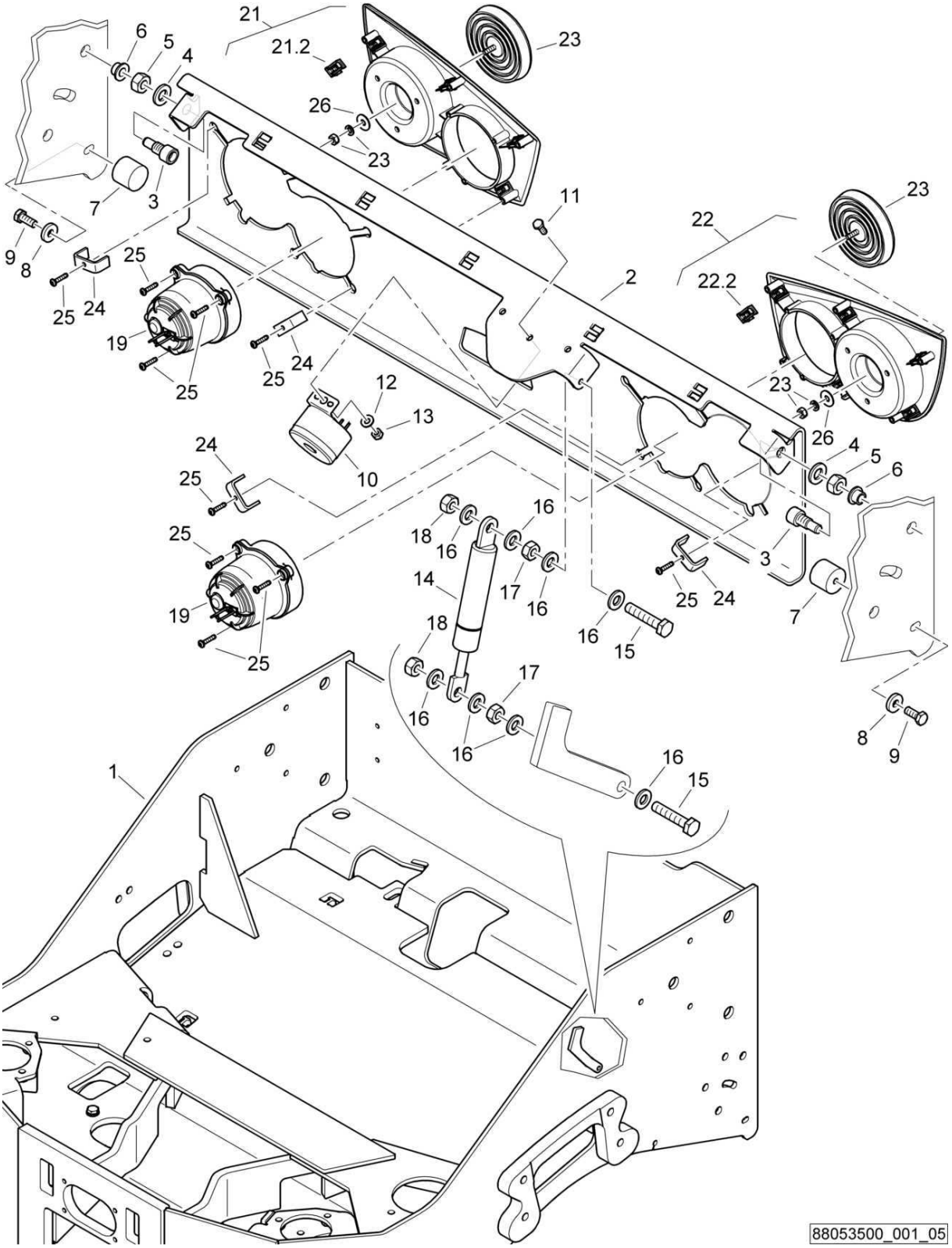

88053500_001_05

Rear Frame
Rahmen hinten
Châssis arrière

88053500 1001 1

BOMAG FAYAT GROUP

Pos. Pos. Pos.	Part no. Teilenr. No.piece	Qty. Menge Qte.	Description	Benennung	Designation
1	88053536	1	Frame	Rahmen	Châssis
2	88053053	1	Orifice	Blende	Diaphragme
3	78320212	2	Stud-bolt	Schraubenbolzen	Boulon
4	08511324	2	Washer	Scheibe	Disque
5	08111218	2	Hexagon nut	Sechskantmutter	Ecrou hexagonal
6	06281204	2	Bushing	Buchse	Douille
7	06142912	2	Stop buffer	Anschlagpuffer	Amortisseur de butée
8	08752084	2	Spring washer	Spannscheibe	Rondelle tendeuse
9	07140818	2	Hexagon bolt	Sechskantschraube	Vis à tête hexagonale
10	58260380	1	Warning buzzer	Warnsummer	Avertisseur
11	07210619	1	Pens head screw	Linsenschraube	Vis à tête cylindrique bombée
12	08621064	1	Washer	Scheibe	Disque
13	08130611	1	Safety nut	Sechskantmutter selb.sich	Ecrou de sûreté
14	05581132	1	Gas spring	Gasfeder	Amortisseur à gaz
15	07140649	2	Hexagon bolt	Sechskantschraube	Vis à tête hexagonale
16	08510612	8	Washer	Scheibe	Disque
17	08110620	2	Hexagon nut	Sechskantmutter	Ecrou hexagonal
18	08130611	2	Safety nut	Sechskantmutter selb.sich	Ecrou de sûreté
19	05751373	2	Headlight	Scheinwerfer	Phare
21	46220377	1	Lamp trim,assembled	Lampenverkleidung,montiert	revêtement lampe,assemblé
21.2	05756634	6	Clamp	Klammer	Attache
22	46220378	1	Lamp trim,assembled	Lampenverkleidung,montiert	revêtement lampe,assemblé
22.2	05756634	6	Clamp	Klammer	Attache
23	05751286	2	Reflector	Rückstrahler	Réflecteur
24	88053030	4	Bow	Bügel	Monture
25	07815004	10	Fallow drop screw	Linsenkopfschraube	Vis à tête goutte-de-suif
26	08621053	2	Washer	Scheibe	Disque

S/N 101880211273 ▶ S/N 101880211412

Rear Frame
Rahmen hinten
Châssis arrière

88053500_001_04

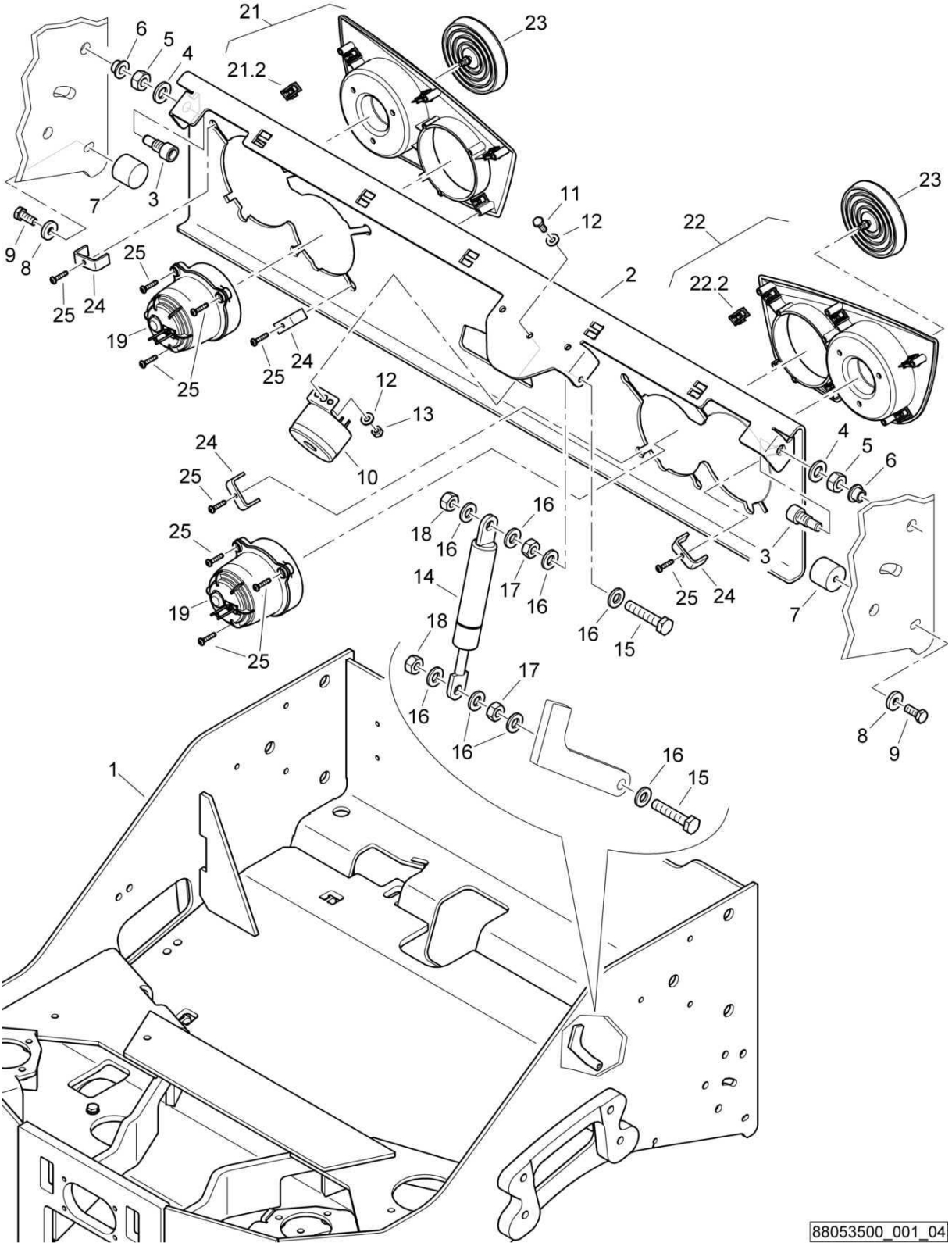

Rear Frame
Rahmen hinten
Châssis arrière

88053500 1001 1

BOMAG FAYAT GROUP

Pos. Pos. Pos.	Part no. Teilenr. No.piece	Qty. Menge Qte.	Description	Benennung	Designation
1	88053536	1	Frame	Rahmen	Châssis
2	88053053	1	Orifice	Blende	Diaphragme
3	78320206	2	Stud-bolt	Schraubenbolzen	Boulon
4	08511324	2	Washer	Scheibe	Disque
5	08111218	2	Hexagon nut	Sechskantmutter	Ecrou hexagonal
6	06281204	2	Bushing	Buchse	Douille
7	06142912	2	Stop buffer	Anschlagpuffer	Amortisseur de butée
8	08590820	2	Washer	Scheibe	Disque
9	07140824	2	Hexagon bolt	Sechskantschraube	Vis à tête hexagonale
10	58260380	1	Warning buzzer	Warnsummer	Avertisseur
11	07140626	1	Hexagon bolt	Sechskantschraube	Vis à tête hexagonale
12	08751064	2	Spring washer	Spannscheibe	Rondelle tendeuse
13	08130611	1	Safety nut	Sechskantmutter selb.sich	Ecrou de sûreté
14	05581132	1	Gas spring	Gasfeder	Amortisseur à gaz
15	07140649	2	Hexagon bolt	Sechskantschraube	Vis à tête hexagonale
16	08510612	8	Washer	Scheibe	Disque
17	08110620	2	Hexagon nut	Sechskantmutter	Ecrou hexagonal
18	08130611	2	Safety nut	Sechskantmutter selb.sich	Ecrou de sûreté
19	05751373	2	Headlight	Scheinwerfer	Phare
21	46220377	1	Lamp trim,assembled	Lampenverkleidung,montiert	revêtement lampe,assemblé
21.2	05756634	6	Clamp	Klammer	Attache
22	46220378	1	Lamp trim,assembled	Lampenverkleidung,montiert	revêtement lampe,assemblé
22.2	05756634	6	Clamp	Klammer	Attache
23	05751286	2	Reflector	Rückstrahler	Réflecteur
24	88053030	4	Bow	Bügel	Monture
25	07815004	10	Fallow drop screw	Linsenkopfschraube	Vis à tête goutte-de-suif

S/N 101880211132 ▶ S/N 101880211272

Rear Frame
Rahmen hinten
Châssis arrière

88053500_001_03

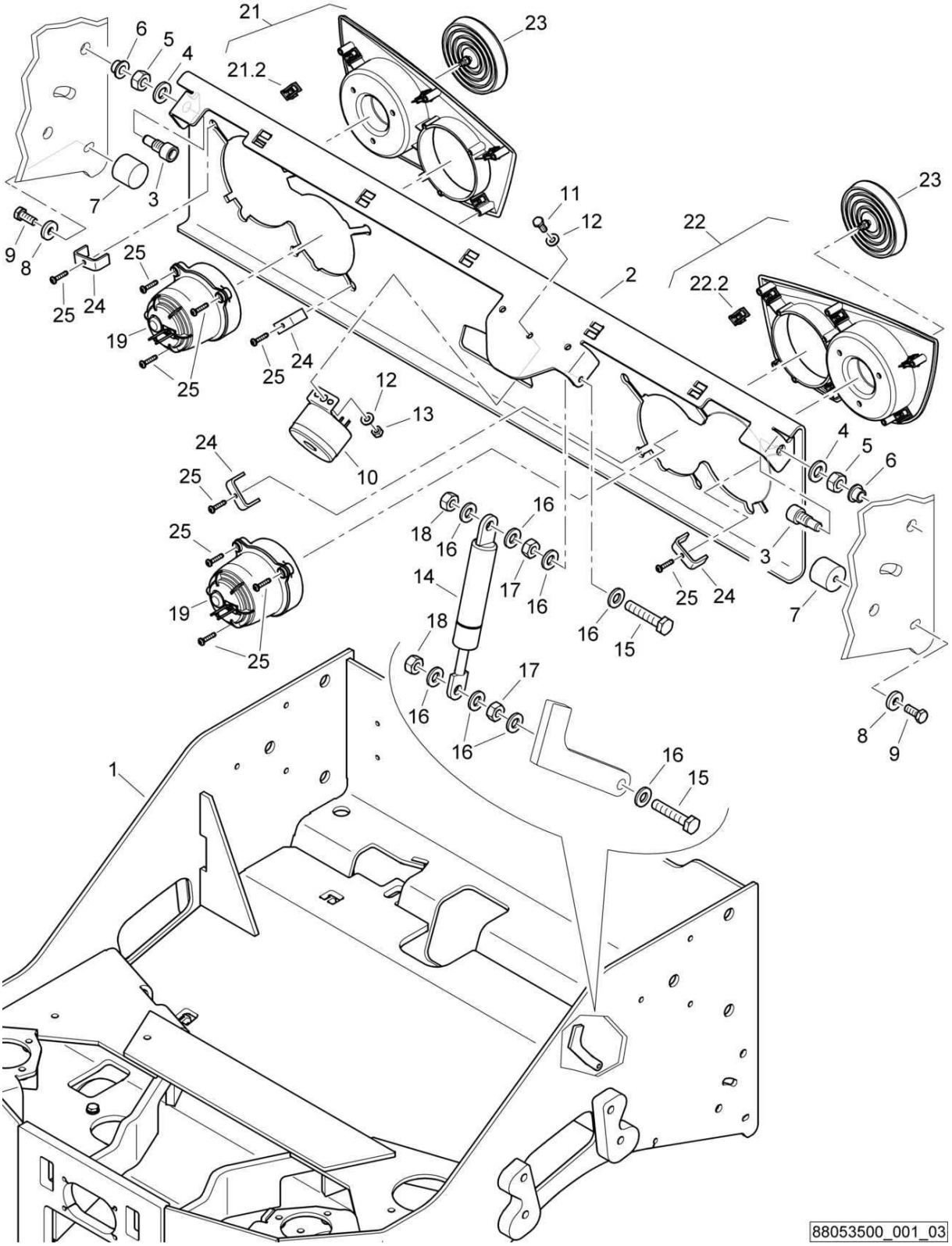

Rear Frame
Rahmen hinten
Châssis arrière

88053500 1001 1

BOMAG FAYAT GROUP

Pos. Pos. Pos.	Part no. Teilenr. No.piece	Qty. Menge Qte.	Description	Benennung	Designation
1	88053527	1	Frame	Rahmen	Châssis
2	88053053	1	Orifice	Blende	Diaphragme
3	78320206	2	Stud-bolt	Schraubenbolzen	Boulon
4	08511324	2	Washer	Scheibe	Disque
5	08111218	2	Hexagon nut	Sechskantmutter	Ecrou hexagonal
6	06281204	2	Bushing	Buchse	Douille
7	06142912	2	Stop buffer	Anschlagpuffer	Amortisseur de butée
8	08590820	2	Washer	Scheibe	Disque
9	07140824	2	Hexagon bolt	Sechskantschraube	Vis à tête hexagonale
10	58260380	1	Warning buzzer	Warnsummer	Avertisseur
11	07140626	1	Hexagon bolt	Sechskantschraube	Vis à tête hexagonale
12	08751064	2	Spring washer	Spannscheibe	Rondelle tendeuse
13	08130611	1	Safety nut	Sechskantmutter selb.sich	Ecrou de sûreté
14	05581132	1	Gas spring	Gasfeder	Amortisseur à gaz
15	07140649	2	Hexagon bolt	Sechskantschraube	Vis à tête hexagonale
16	08510612	8	Washer	Scheibe	Disque
17	08110620	2	Hexagon nut	Sechskantmutter	Ecrou hexagonal
18	08130611	2	Safety nut	Sechskantmutter selb.sich	Ecrou de sûreté
19	05751373	2	Headlight	Scheinwerfer	Phare
21	46220377	1	Lamp trim,assembled	Lampenverkleidung,montiert	revêtement lampe,assemblé
21.2	05756634	6	Clamp	Klammer	Attache
22	46220378	1	Lamp trim,assembled	Lampenverkleidung,montiert	revêtement lampe,assemblé
22.2	05756634	6	Clamp	Klammer	Attache
23	05751286	2	Reflector	Rückstrahler	Réflecteur
24	88053030	4	Bow	Bügel	Monture
25	07815004	10	Fallow drop screw	Linsenkopfschraube	Vis à tête goutte-de-suif

S/N 101880211030 ▶ S/N 101880211131

Rear Frame
Rahmen hinten
Châssis arrière

88053500_001_03

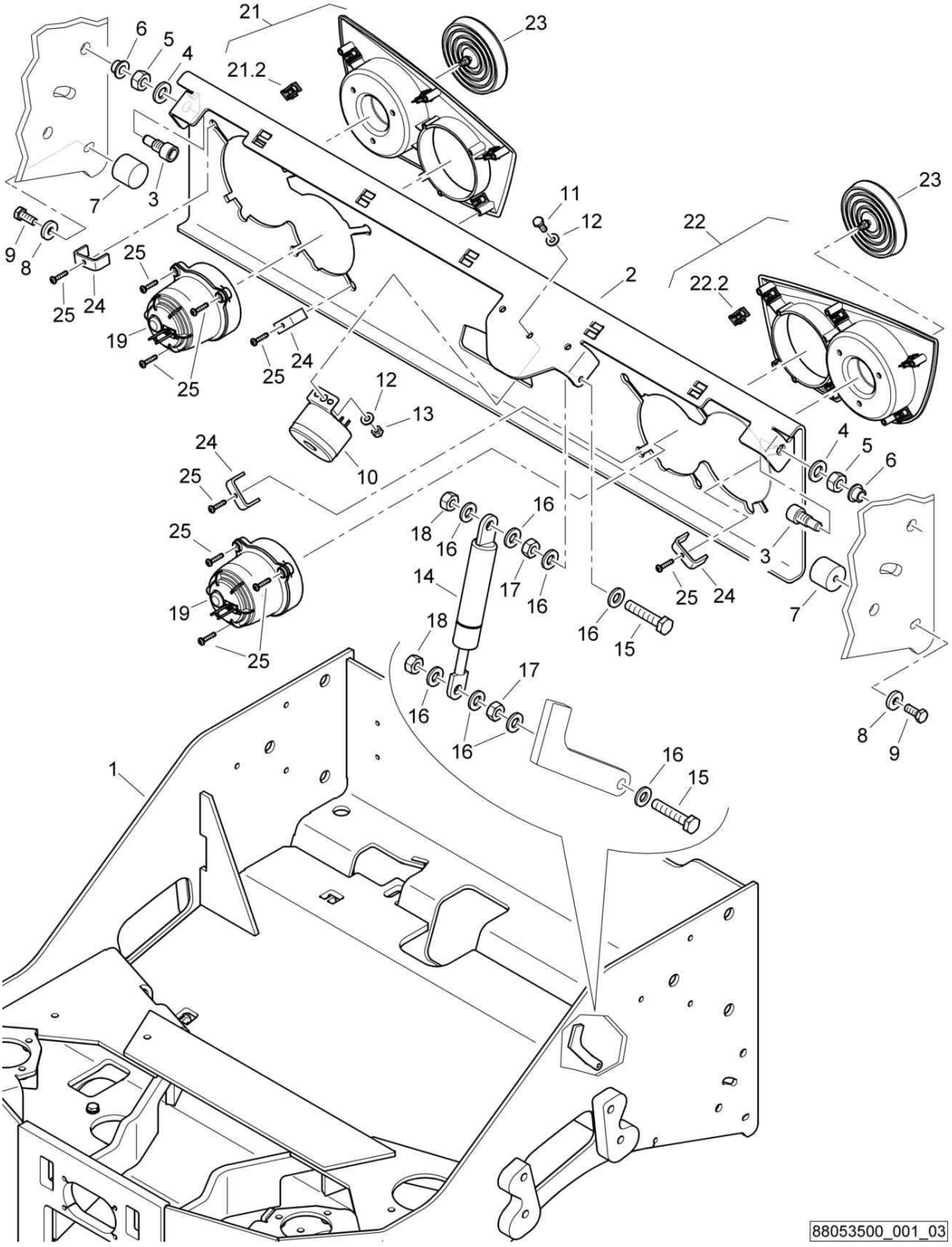

Rear Frame
Rahmen hinten
Châssis arrière

88053500 1001 1

BOMAG FAYAT GROUP

Pos. Pos. Pos.	Part no. Teilenr. No.piece	Qty. Menge Qte.	Description	Benennung	Designation
1	88053527	1	Frame	Rahmen	Châssis
2	88053029	1	Orifice	Blende	Diaphragme
3	78320206	2	Stud-bolt	Schraubenbolzen	Boulon
4	08511324	2	Washer	Scheibe	Disque
5	08111218	2	Hexagon nut	Sechskantmutter	Ecrou hexagonal
6	06281204	2	Bushing	Buchse	Douille
7	06142912	2	Stop buffer	Anschlagpuffer	Amortisseur de butée
8	08590820	2	Washer	Scheibe	Disque
9	07140824	2	Hexagon bolt	Sechskantschraube	Vis à tête hexagonale
10	58260380	1	Warning buzzer	Warnsummer	Avertisseur
11	07140626	1	Hexagon bolt	Sechskantschraube	Vis à tête hexagonale
12	08751064	2	Spring washer	Spannscheibe	Rondelle tendeuse
13	08130611	1	Safety nut	Sechskantmutter selb.sich	Ecrou de sûreté
14	05581132	1	Gas spring	Gasfeder	Amortisseur à gaz
15	07140649	2	Hexagon bolt	Sechskantschraube	Vis à tête hexagonale
16	08510612	8	Washer	Scheibe	Disque
17	08110620	2	Hexagon nut	Sechskantmutter	Ecrou hexagonal
18	08130611	2	Safety nut	Sechskantmutter selb.sich	Ecrou de sûreté
19	05751373	2	Headlight	Scheinwerfer	Phare
21	46220377	1	Lamp trim,assembled	Lampenverkleidung,montiert	revêtement lampe,assemblé
21.2	05756634	6	Clamp	Klammer	Attache
22	46220378	1	Lamp trim,assembled	Lampenverkleidung,montiert	revêtement lampe,assemblé
22.2	05756634	6	Clamp	Klammer	Attache
23	05751286	2	Reflector	Rückstrahler	Réflecteur
24	88053030	4	Bow	Bügel	Monture
25	07815004	10	Fallow drop screw	Linsenkopfschraube	Vis à tête goutte-de-suif

S/N 101880211004 ▶ S/N 101880211029

Rear Frame
Rahmen hinten
Châssis arrière

88053500_001_02

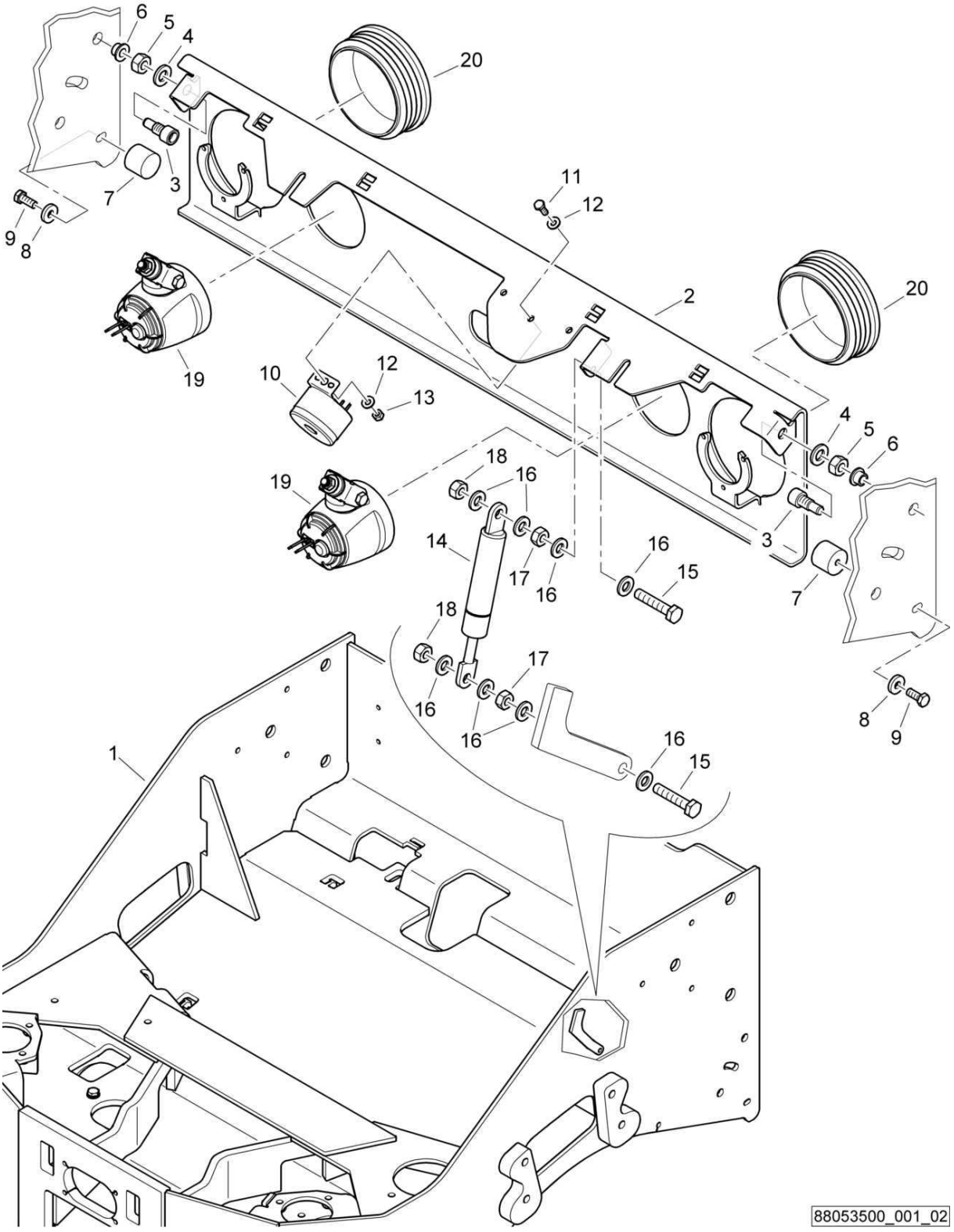

Rear Frame
Rahmen hinten
Châssis arrière

88053500 1001 1

BOMAG FAYAT GROUP

Pos. Pos. Pos.	Part no. Teilenr. No.piece	Qty. Menge Qte.	Description	Benennung	Designation
1	88053501	1	Frame	Rahmen	Châssis
2	88053001	1	Orifice	Blende	Diaphragme
3	78320206	2	Stud-bolt	Schraubenbolzen	Boulon
4	08511324	2	Washer	Scheibe	Disque
5	08111218	2	Hexagon nut	Sechskantmutter	Ecrou hexagonal
6	06281204	2	Bushing	Buchse	Douille
7	06142912	2	Stop buffer	Anschlagpuffer	Amortisseur de butée
8	08590820	2	Washer	Scheibe	Disque
9	07140824	2	Hexagon bolt	Sechskantschraube	Vis à tête hexagonale
10	58260380	1	Warning buzzer	Warnsummer	Avertisseur
11	07140626	1	Hexagon bolt	Sechskantschraube	Vis à tête hexagonale
12	08751064	2	Spring washer	Spannscheibe	Rondelle tendeuse
13	08130611	1	Safety nut	Sechskantmutter selb.sich	Ecrou de sûreté
14	05581132	1	Gas spring	Gasfeder	Amortisseur à gaz
15	07140649	2	Hexagon bolt	Sechskantschraube	Vis à tête hexagonale
16	08510612	8	Washer	Scheibe	Disque
17	08110620	2	Hexagon nut	Sechskantmutter	Ecrou hexagonal
18	08130611	2	Safety nut	Sechskantmutter selb.sich	Ecrou de sûreté
19	05751368	2	Headlight	Scheinwerfer	Phare
20	06510372	2	Plug	Stopfen	Bouchon

S/N 101880212412 ▶

Rear Frame
Rahmen hinten
Châssis arrière

88053500_002_03

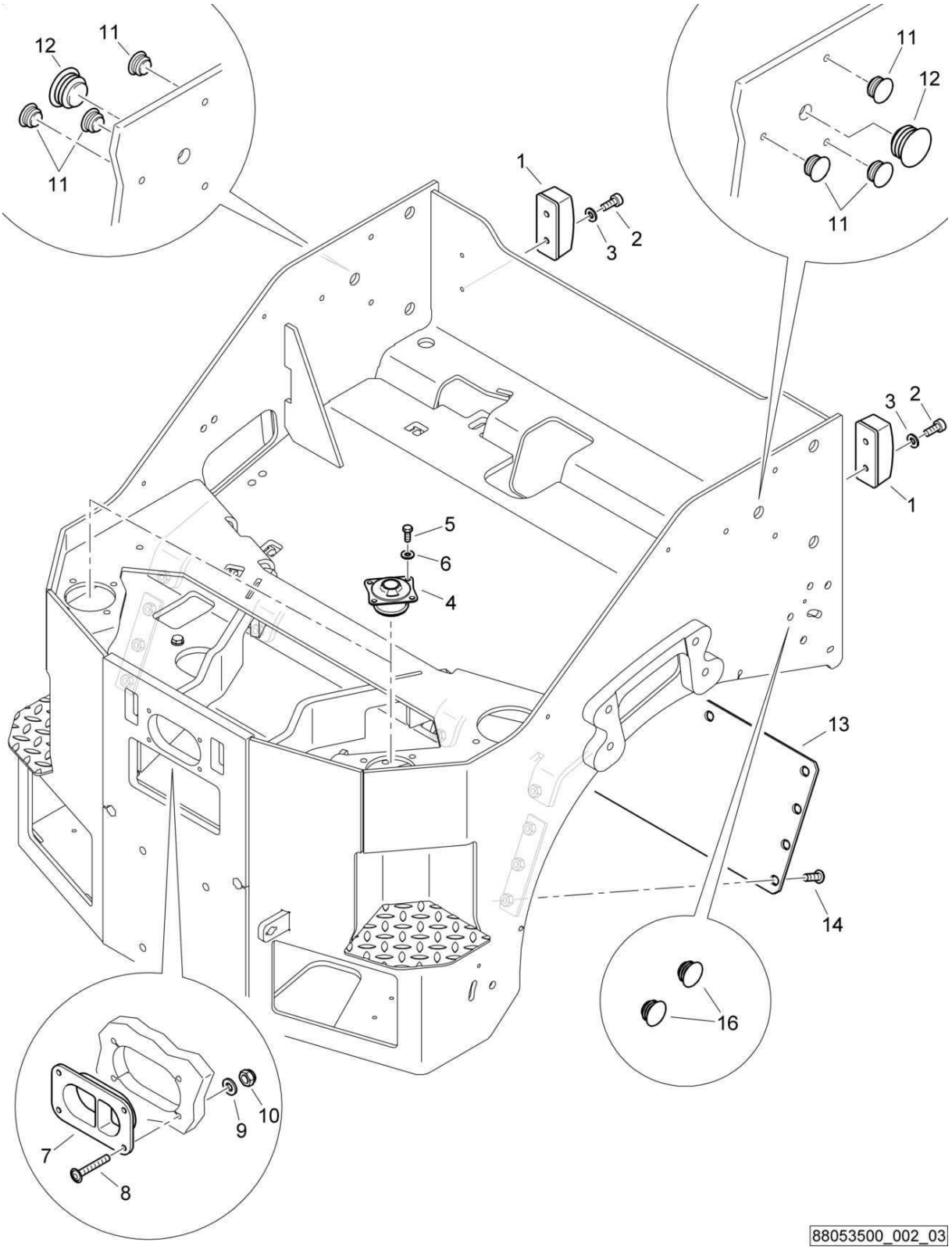

Rear Frame
Rahmen hinten
Châssis arrière

88053500 1001 1

BOMAG FAYAT GROUP

Pos. Pos. Pos.	Part no. Teilenr. No.piece	Qty. Menge Qte.	Description	Benennung	Designation
1	06550108	2	Buffer	Puffer	Amortisseur
2	07860520	4	Screw	Schraube	Vis
3	08510817	4	Washer	Scheibe	Disque
4	06170045	2	Metacone support	Metaconelager	Palier metacone
5	07141027	8	Hexagon bolt	Sechskantschraube	Vis à tête hexagonale
6	08752106	8	Spring washer	Spannscheibe	Rondelle tendeuse
7	46220146	1	Hose guide	Schlauchführung	Conduite de tuyaux
8	07210617	4	Pens head screw	Linsenschraube	Vis à tête cylindrique bombée
9	08510612	4	Washer	Scheibe	Disque
10	08130611	4	Safety nut	Sechskantmutter selb.sich	Ecrou de sûreté
11	06510208	6	Plug	Abschlußstopfen	Bouchon
12	06510214	2	Plug	Abschlußstopfen	Bouchon
13	88053571	1	Stiffening plate	Versteifungsblech	Tôle de renforcement
14	07211025	10	Pens head screw	Linsenschraube	Vis à tête cylindrique bombée
16	06510222	6	Plug	Abschlußstopfen	Bouchon

Rear Frame
Rahmen hinten
Châssis arrière

88053500_002_03

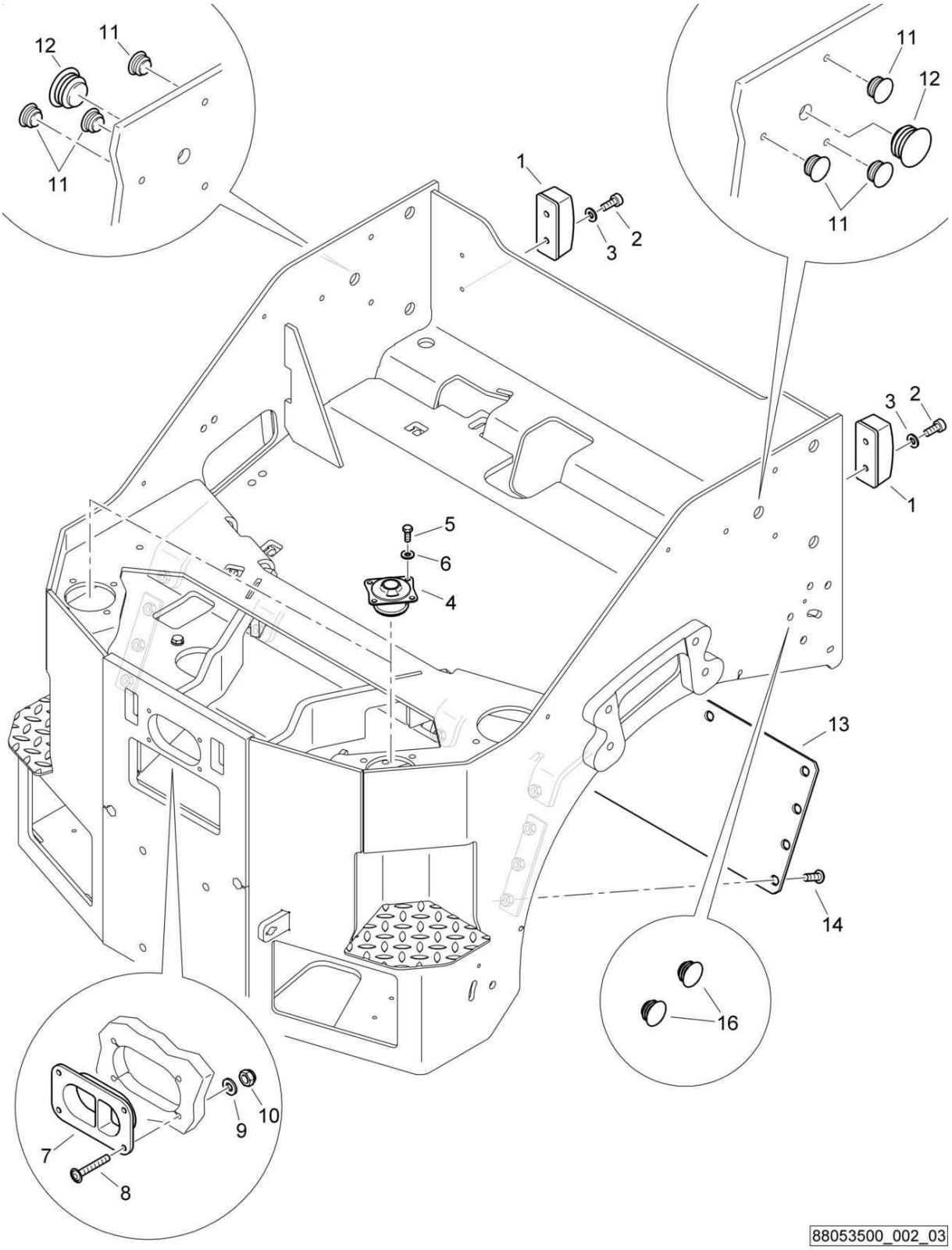

Rear Frame
Rahmen hinten
Châssis arrière

88053500 1001 1

BOMAG FAYAT GROUP

Pos. Pos. Pos.	Part no. Teilenr. No.piece	Qty. Menge Qte.	Description	Benennung	Designation
1	06550108	2	Buffer	Puffer	Amortisseur
2	07860520	4	Screw	Schraube	Vis
3	08510817	4	Washer	Scheibe	Disque
4	06170045	2	Metacone support	Metaconelager	Palier metacone
5	07141027	8	Hexagon bolt	Sechskantschraube	Vis à tête hexagonale
6	08752106	8	Spring washer	Spannscheibe	Rondelle tendeuse
7	46220146	1	Hose guide	Schlauchführung	Conduite de tuyaux
8	07210617	4	Pens head screw	Linsenschraube	Vis à tête cylindrique bombée
9	08510612	4	Washer	Scheibe	Disque
10	08130611	4	Safety nut	Sechskantmutter selb.sich	Ecrou de sûreté
11	06510208	6	Plug	Abschlußstopfen	Bouchon
12	06510214	2	Plug	Abschlußstopfen	Bouchon
13	88053557	1	Stiffening plate	Versteifungsblech	Tôle de renforcement
14	07211025	10	Pens head screw	Linsenschraube	Vis à tête cylindrique bombée
16	06510222	6	Plug	Abschlußstopfen	Bouchon

Rear Frame
Rahmen hinten
Châssis arrière

88053500_002_02

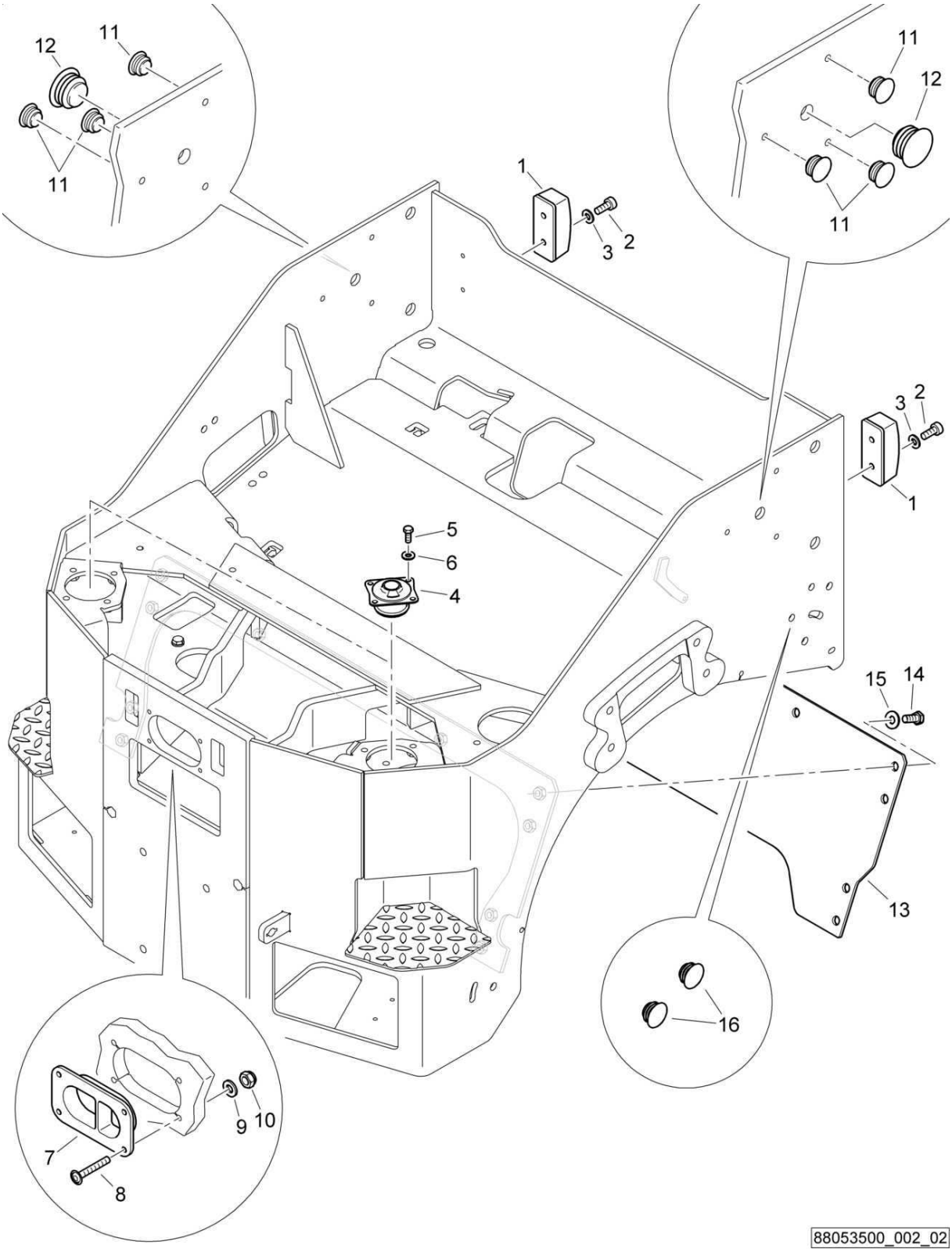

Rear Frame
Rahmen hinten
Châssis arrière

88053500 1001 1

BOMAG FAYAT GROUP

Pos. Pos. Pos.	Part no. Teilenr. No.piece	Qty. Menge Qte.	Description	Benennung	Designation
1	06550108	2	Buffer	Puffer	Amortisseur
2	07860520	4	Screw	Schraube	Vis
3	08510817	4	Washer	Scheibe	Disque
4	06170045	2	Metacone support	Metaconelager	Palier metacone
5	07141027	8	Hexagon bolt	Sechskantschraube	Vis à tête hexagonale
6	08752106	8	Spring washer	Spannscheibe	Rondelle tendeuse
7	46220146	1	Hose guide	Schlauchführung	Conduite de tuyaux
8	07210617	4	Pens head screw	Linsenschraube	Vis à tête cylindrique bombée
9	08510612	4	Washer	Scheibe	Disque
10	08130611	4	Safety nut	Sechskantmutter selb.sich	Ecrou de sûreté
11	06510208	6	Plug	Abschlußstopfen	Bouchon
12	06510214	2	Plug	Abschlußstopfen	Bouchon
13	88053528	1	Stiffening plate	Versteifungsblech	Tôle de renforcement
14	07141234	10	Hexagon bolt	Sechskantschraube	Vis à tête hexagonale
15	08752130	10	Spring washer	Spannscheibe	Rondelle tendeuse
16	06510222	6	Plug	Abschlußstopfen	Bouchon

S/N 101880211273 ▶ S/N 101880211412

Rear Frame
Rahmen hinten
Châssis arrière

88053500_002_02

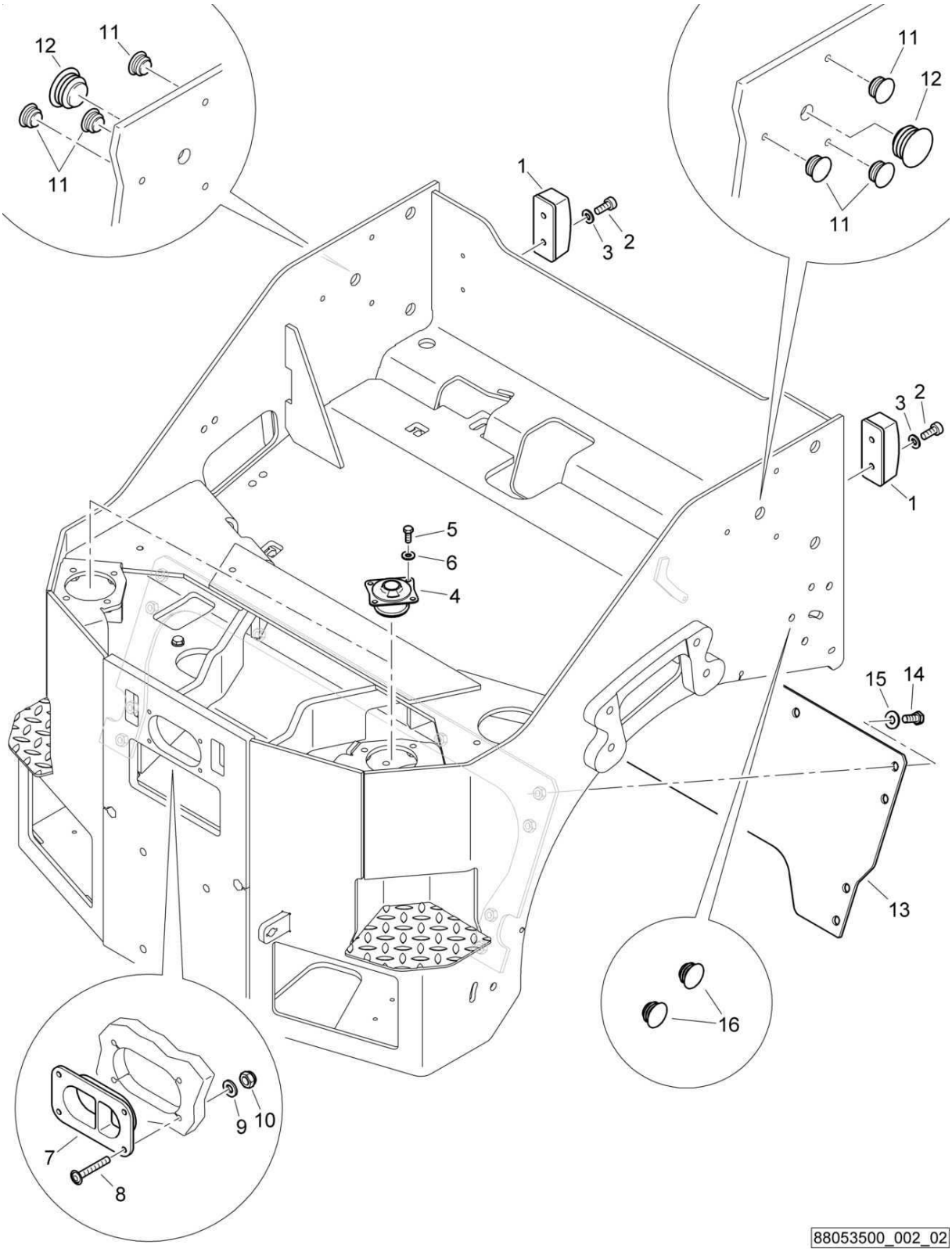

Rear Frame
Rahmen hinten
Châssis arrière

88053500 1001 1

BOMAG FAYAT GROUP

Pos. Pos. Pos.	Part no. Teilenr. No.piece	Qty. Menge Qte.	Description	Benennung	Designation
1	06550108	2	Buffer	Puffer	Amortisseur
2	07860520	4	Screw	Schraube	Vis
3	08510817	4	Washer	Scheibe	Disque
4	06170045	2	Metacone support	Metaconelager	Palier metacone
5	07141030	8	Hexagon bolt	Sechskantschraube	Vis à tête hexagonale
6	08752106	8	Spring washer	Spannscheibe	Rondelle tendeuse
7	46220146	1	Hose guide	Schlauchführung	Conduite de tuyaux
8	07210617	4	Pens head screw	Linsenschraube	Vis à tête cylindrique bombée
9	08510612	4	Washer	Scheibe	Disque
10	08130611	4	Safety nut	Sechskantmutter selb.sich	Ecrou de sûreté
11	06510208	6	Plug	Abschlußstopfen	Bouchon
12	06510214	2	Plug	Abschlußstopfen	Bouchon
13	88053528	1	Stiffening plate	Versteifungsblech	Tôle de renforcement
14	07141234	10	Hexagon bolt	Sechskantschraube	Vis à tête hexagonale
15	08752130	10	Spring washer	Spannscheibe	Rondelle tendeuse
16	06510222	6	Plug	Abschlußstopfen	Bouchon

S/N 101880211030 ▶ S/N 101880211272

Rear Frame
Rahmen hinten
Châssis arrière

88053500_002_01

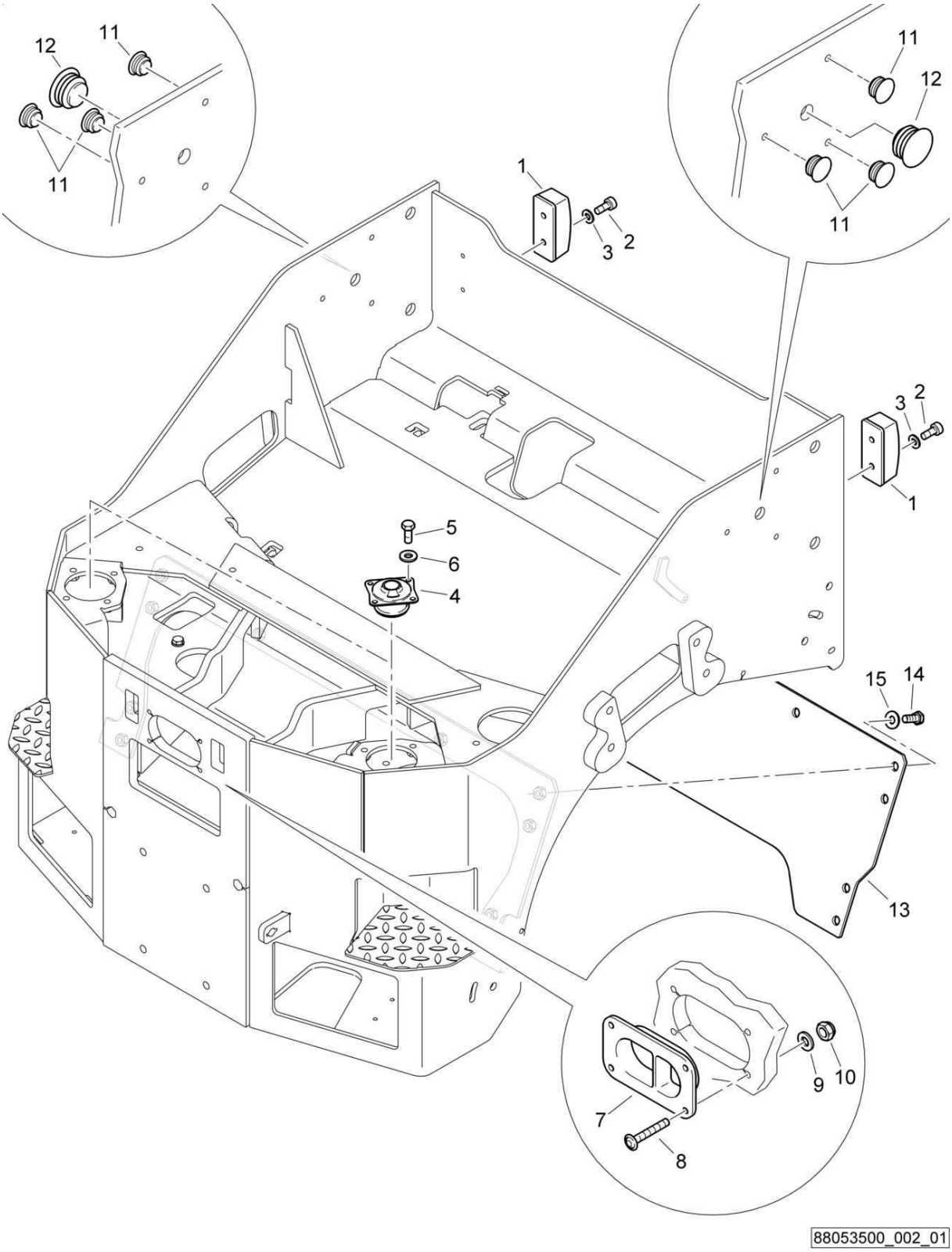

Rear Frame
Rahmen hinten
Châssis arrière

88053500 1001 1

BOMAG FAYAT GROUP

Pos. Pos. Pos.	Part no. Teilenr. No.piece	Qty. Menge Qte.	Description	Benennung	Designation
1	06550108	2	Buffer	Puffer	Amortisseur
2	07860520	4	Screw	Schraube	Vis
3	08510817	4	Washer	Scheibe	Disque
4	06170045	2	Metacone support	Metaconelager	Palier metacone
5	07141030	8	Hexagon bolt	Sechskantschraube	Vis à tête hexagonale
6	08752106	8	Spring washer	Spannscheibe	Rondelle tendeuse
7	46220146	1	Hose guide	Schlauchführung	Conduite de tuyaux
8	07210617	4	Pens head screw	Linsenschraube	Vis à tête cylindrique bombée
9	08510612	4	Washer	Scheibe	Disque
10	08130611	4	Safety nut	Sechskantmutter selb.sich	Ecrou de sûreté
11	06510208	6	Plug	Abschlußstopfen	Bouchon
12	06510214	2	Plug	Abschlußstopfen	Bouchon
13	88053528	1	Stiffening plate	Versteifungsblech	Tôle de renforcement
14	07141234	10	Hexagon bolt	Sechskantschraube	Vis à tête hexagonale
15	08752130	10	Spring washer	Spannscheibe	Rondelle tendeuse

S/N 101880211004 ▶ S/N 101880211029

Rear Frame
Rahmen hinten
Châssis arrière

88053500_002_01

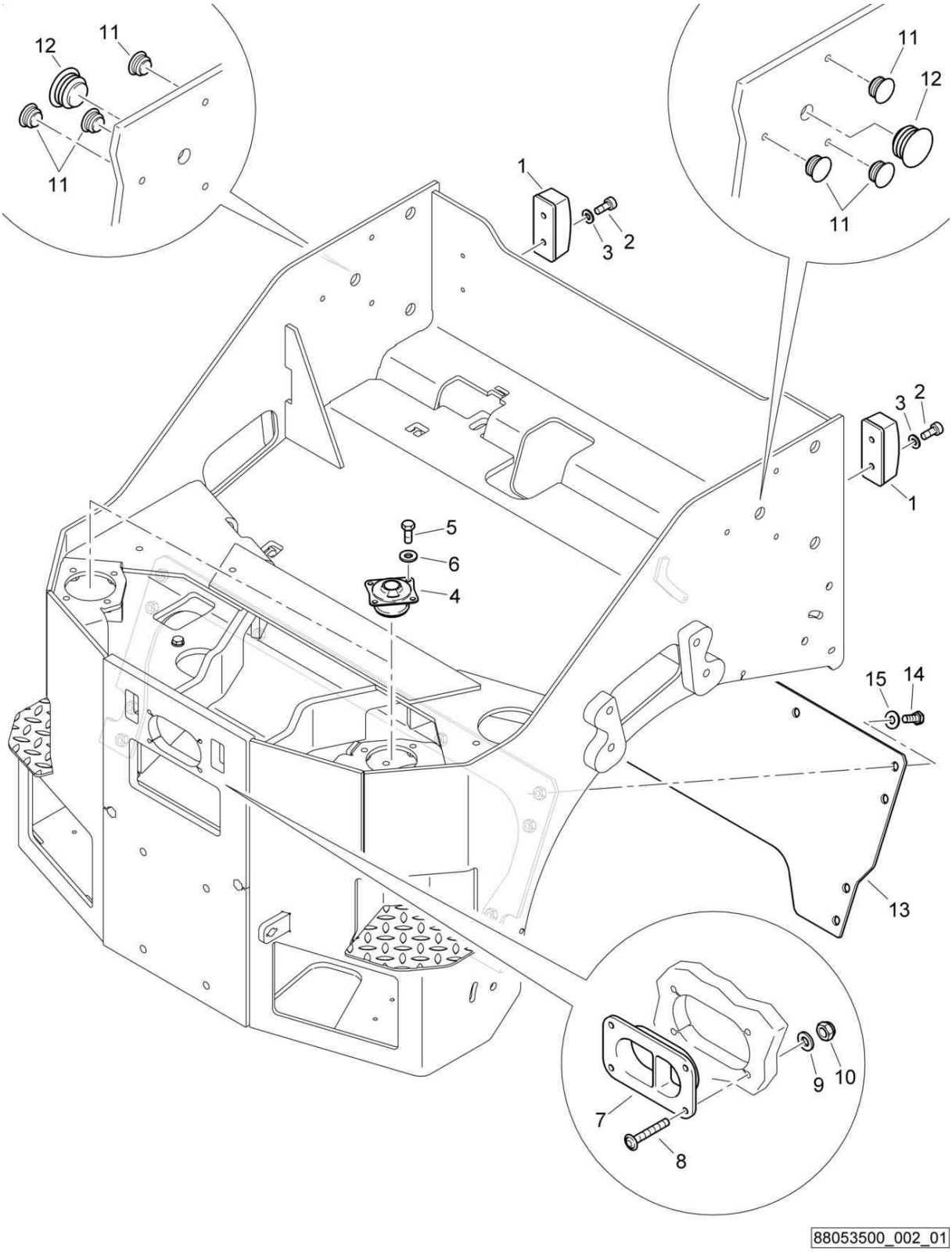

Rear Frame
Rahmen hinten
Châssis arrière

88053500 1001 1

BOMAG FAYAT GROUP

Pos. Pos. Pos.	Part no. Teilenr. No.piece	Qty. Menge Qte.	Description	Benennung	Designation
1	06550108	2	Buffer	Puffer	Amortisseur
2	07860520	4	Screw	Schraube	Vis
3	08510817	4	Washer	Scheibe	Disque
4	06170045	2	Metacone support	Metaconelager	Palier metacone
5	07141030	8	Hexagon bolt	Sechskantschraube	Vis à tête hexagonale
6	08752106	8	Spring washer	Spannscheibe	Rondelle tendeuse
7	46220146	1	Hose guide	Schlauchführung	Conduite de tuyaux
8	07210617	4	Pens head screw	Linsenschraube	Vis à tête cylindrique bombée
9	08510612	4	Washer	Scheibe	Disque
10	08130611	4	Safety nut	Sechskantmutter selb.sich	Ecrou de sûreté
11	06510208	6	Plug	Abschlußstopfen	Bouchon
12	06510214	2	Plug	Abschlußstopfen	Bouchon
13	88053522	1	Stiffening plate	Versteifungsblech	Tôle de renforcement
14	07141234	10	Hexagon bolt	Sechskantschraube	Vis à tête hexagonale
15	08752130	10	Spring washer	Spannscheibe	Rondelle tendeuse

S/N 101880212876 ▶

Pressure water sprink.sys
Wasserdruckberieselung
Système press.d'arrosage

88059000_001_04

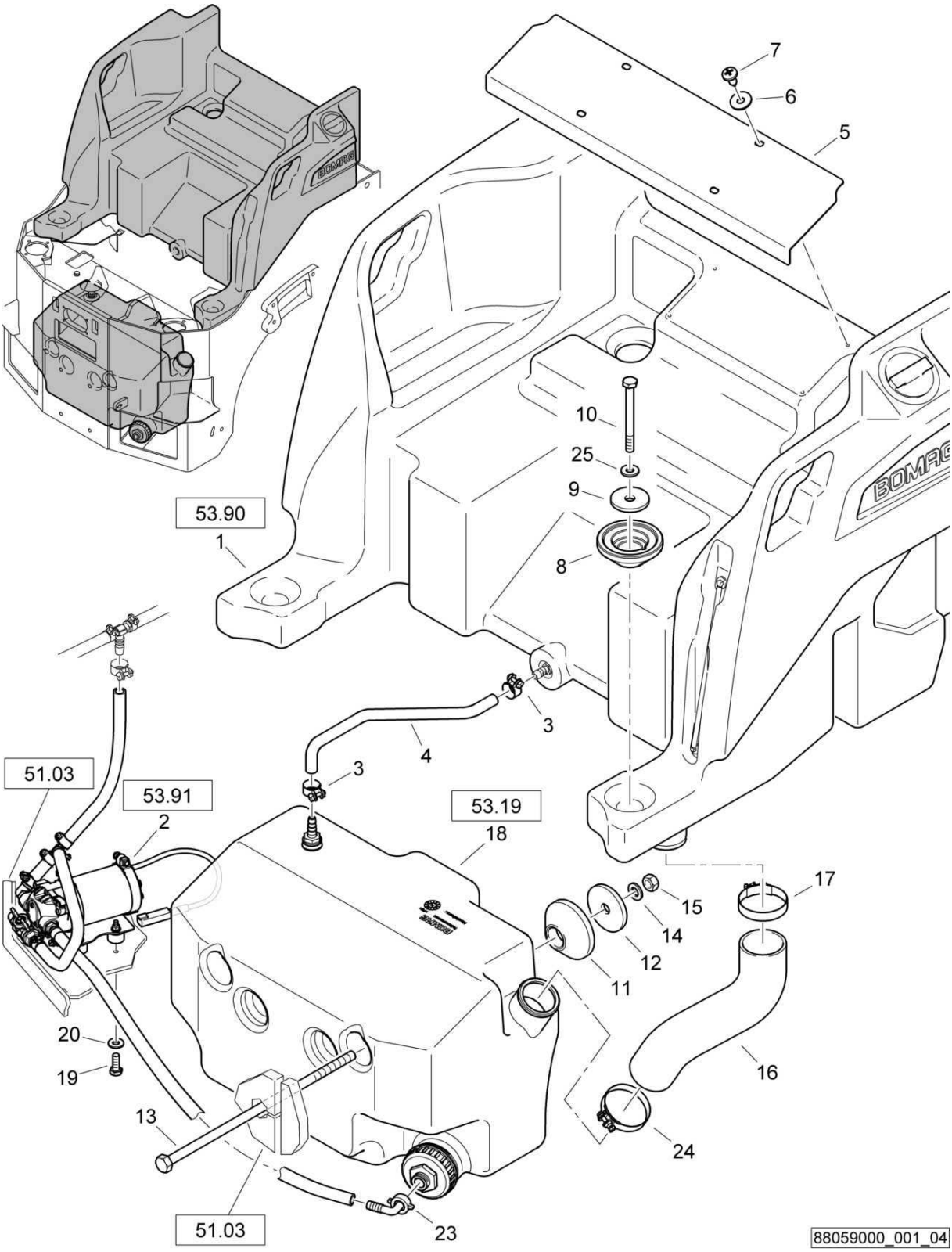

Pressure water sprink.sys
Wasserdruckberieselung
Système press.d'arrosage

88059000 1001 1

BOMAG FAYAT GROUP

Pos. Pos. Pos.	Part no. Teilenr. No.piece	Qty. Menge Qte.	Description	Benennung	Designation
1	88059002	1	Water tank, assembled	Wassertank, montiert	Réservoir d'eau, assemblé
2	88059012	1	Water pump	Wasserpumpe	Pompe à eau
3	05551413	2	Hose clip	Schlauchschelle	Collier pour tuyau
4	00666006	5,30 dm	Water hose	Wasserschlauch	Tuyau à eau
5	88059016	1	Cover plate	Abdeckblech	Tôle de recouvrement
6	08621064	4	Washer	Scheibe	Disque
7	07816304	4	Parker screw	Blechschraube	Vis à tôle
8	95650430	2	Cone	Konus	Cone
9	40080411	2	Shim	Distanzscheibe	Cale
10	07131067	2	Hexagon bolt	Sechskantschraube	Vis à tête hexagonale
11	95650430	2	Cone	Konus	Cone
12	57161206	2	Washer	Scheibe	Disque
13	07131274	2	Hexagon bolt	Sechskantschraube	Vis à tête hexagonale
14	08752130	2	Spring washer	Spannscheibe	Rondelle tendeuse
15	08131218	2	Safety nut	Sechskantmutter selb.sich	Ecrou de sûreté
16	65270133	1	Hose	Schlauch	Tuyau
17	05551466	1	Hose clip	Schlauchschelle	Collier pour tuyau
18	65270129	1	Emulsion tank	Emulsionstank	Réservoir d'émulsion
19	07140629	4	Hexagon bolt	Sechskantschraube	Vis à tête hexagonale
20	08751064	4	Spring washer	Spannscheibe	Rondelle tendeuse
23	05553868	1	Angular fitting	Winkelverschraubung	Raccord coudé
24	05551466	1	Hose clip	Schlauchschelle	Collier pour tuyau
25	08752106	2	Spring washer	Spannscheibe	Rondelle tendeuse

Pressure water sprink.sys
Wasserdruckberieselung
Système press.d'arrosage

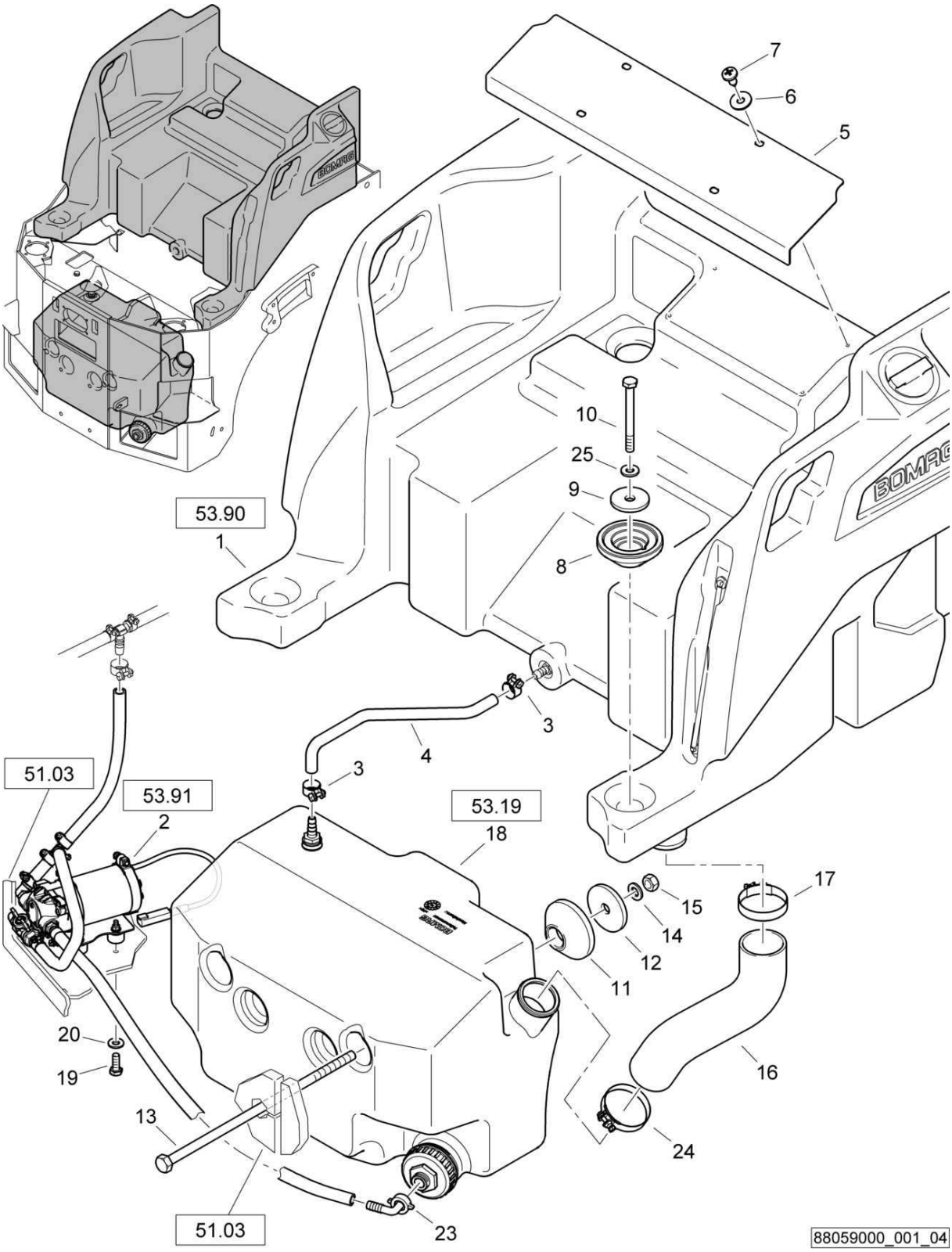

Pressure water sprink.sys
Wasserdruckberieselung
Système press.d'arrosage

88059000 1001 1

BOMAG FAYAT GROUP

Pos. Pos. Pos.	Part no. Teilenr. No.piece	Qty. Menge Qte.	Description	Benennung	Designation
1	88059002	1	Water tank, assembled	Wassertank, montiert	Réservoir d'eau, assemblé
2	88059012	1	Water pump	Wasserpumpe	Pompe à eau
3	05551406	2	Hose clip	Schlauchschelle	Collier pour tuyau
4	00666006	5,30 dm	Water hose	Wasserschlauch	Tuyau à eau
5	88059016	1	Cover plate	Abdeckblech	Tôle de recouvrement
6	08621064	4	Washer	Scheibe	Disque
7	07816304	4	Parker screw	Blechschraube	Vis à tôle
8	95650430	2	Cone	Konus	Cone
9	40080411	2	Shim	Distanzscheibe	Cale
10	07131067	2	Hexagon bolt	Sechskantschraube	Vis à tête hexagonale
11	95650430	2	Cone	Konus	Cone
12	57161206	2	Washer	Scheibe	Disque
13	07131274	2	Hexagon bolt	Sechskantschraube	Vis à tête hexagonale
14	08752130	2	Spring washer	Spannscheibe	Rondelle tendeuse
15	08131218	2	Safety nut	Sechskantmutter selb.sich	Ecrou de sûreté
16	65270133	1	Hose	Schlauch	Tuyau
17	05551466	1	Hose clip	Schlauchschelle	Collier pour tuyau
18	65270129	1	Emulsion tank	Emulsionstank	Réservoir d'émulsion
19	07140626	4	Hexagon bolt	Sechskantschraube	Vis à tête hexagonale
20	08751064	4	Spring washer	Spannscheibe	Rondelle tendeuse
23	05553868	1	Angular fitting	Winkelverschraubung	Raccord coudé
24	05551466	1	Hose clip	Schlauchschelle	Collier pour tuyau
25	08752106	2	Spring washer	Spannscheibe	Rondelle tendeuse

Pressure water sprink.sys
Wasserdruckberieselung
Système press.d'arrosage

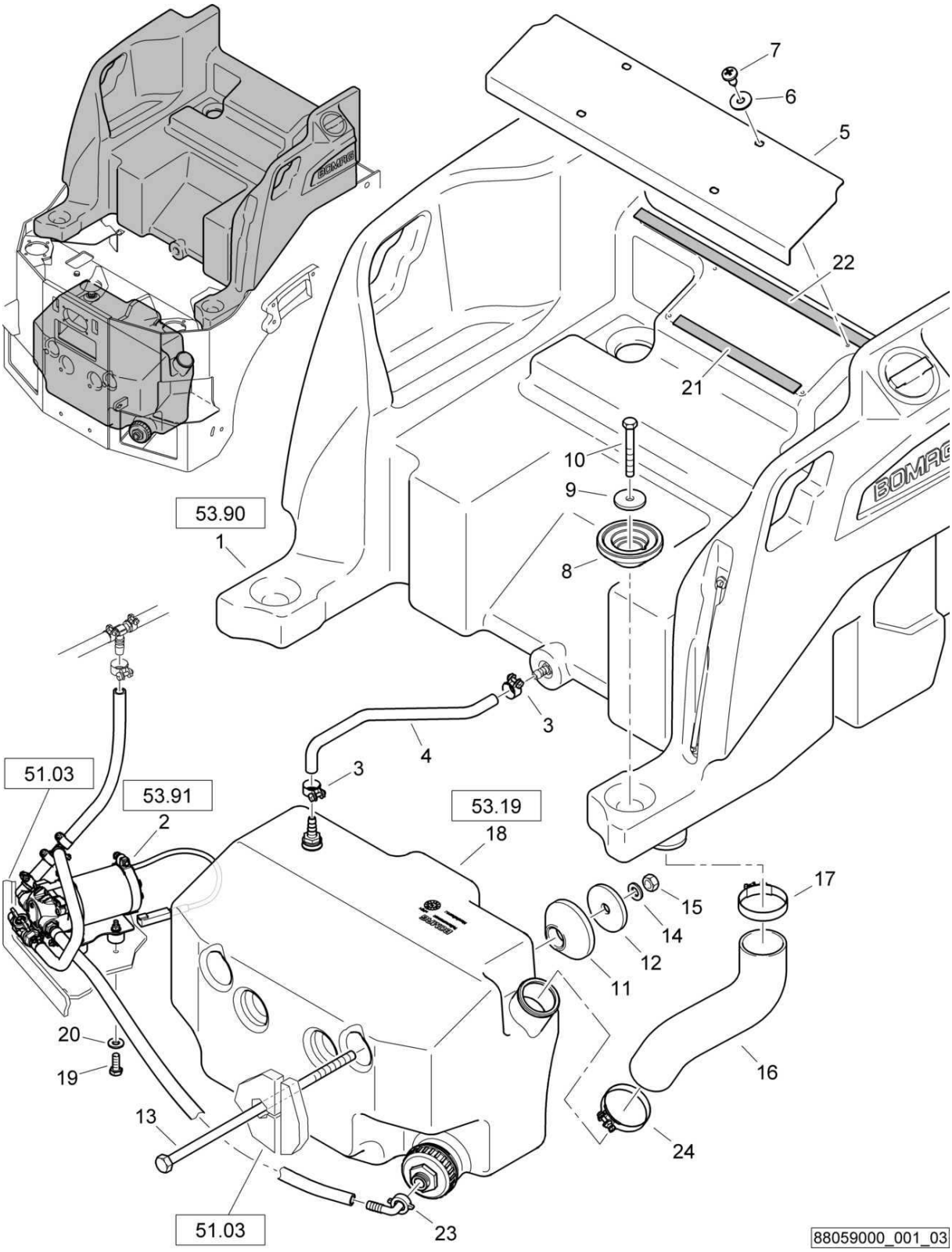

88059000_001_03

Pressure water sprink.sys
Wasserdruckberieselung
Système press.d'arrosage

88059000 1001 1

BOMAG FAYAT GROUP

Pos. Pos. Pos.	Part no. Teilenr. No.piece	Qty. Menge Qte.	Description	Benennung	Designation
1	88059002	1	Water tank, assembled	Wassertank, montiert	Réservoir d'eau, assemblé
2	88059012	1	Water pump	Wasserpumpe	Pompe à eau
3	05551406	2	Hose clip	Schlauchschelle	Collier pour tuyau
4	00666006	4,50 dm	Water hose	Wasserschlauch	Tuyau à eau
5	88059016	1	Cover plate	Abdeckblech	Tôle de recouvrement
6	08621064	4	Washer	Scheibe	Disque
7	07816304	4	Parker screw	Blechschraube	Vis à tôle
8	95650430	2	Cone	Konus	Cone
9	40080411	2	Shim	Distanzscheibe	Cale
10	07131060	2	Hexagon bolt	Sechskantschraube	Vis à tête hexagonale
11	95650430	2	Cone	Konus	Cone
12	57161206	2	Washer	Scheibe	Disque
13	07131274	2	Hexagon bolt	Sechskantschraube	Vis à tête hexagonale
14	08511324	2	Washer	Scheibe	Disque
15	08131218	2	Safety nut	Sechskantmutter selb.sich	Ecrou de sûreté
16	65270133	1	Hose	Schlauch	Tuyau
17	05551466	1	Hose clip	Schlauchschelle	Collier pour tuyau
18	65270129	1	Emulsion tank	Emulsionstank	Réservoir d'émulsion
19	07140626	4	Hexagon bolt	Sechskantschraube	Vis à tête hexagonale
20	08751064	4	Spring washer	Spannscheibe	Rondelle tendeuse
21	00652076	2,90 dm	Expanded rubber	Zellgummi	Bande en caoutchouc
22	00652076	6,40 dm	Expanded rubber	Zellgummi	Bande en caoutchouc
23	05553868	1	Angular fitting	Winkelverschraubung	Raccord coudé
24	05551466	1	Hose clip	Schlauchschelle	Collier pour tuyau

S/N 101880211030 ▶ S/N 101880211272

Pressure water sprink.sys
Wasserdruckberieselung
Système press.d'arrosage

88059000_001_03

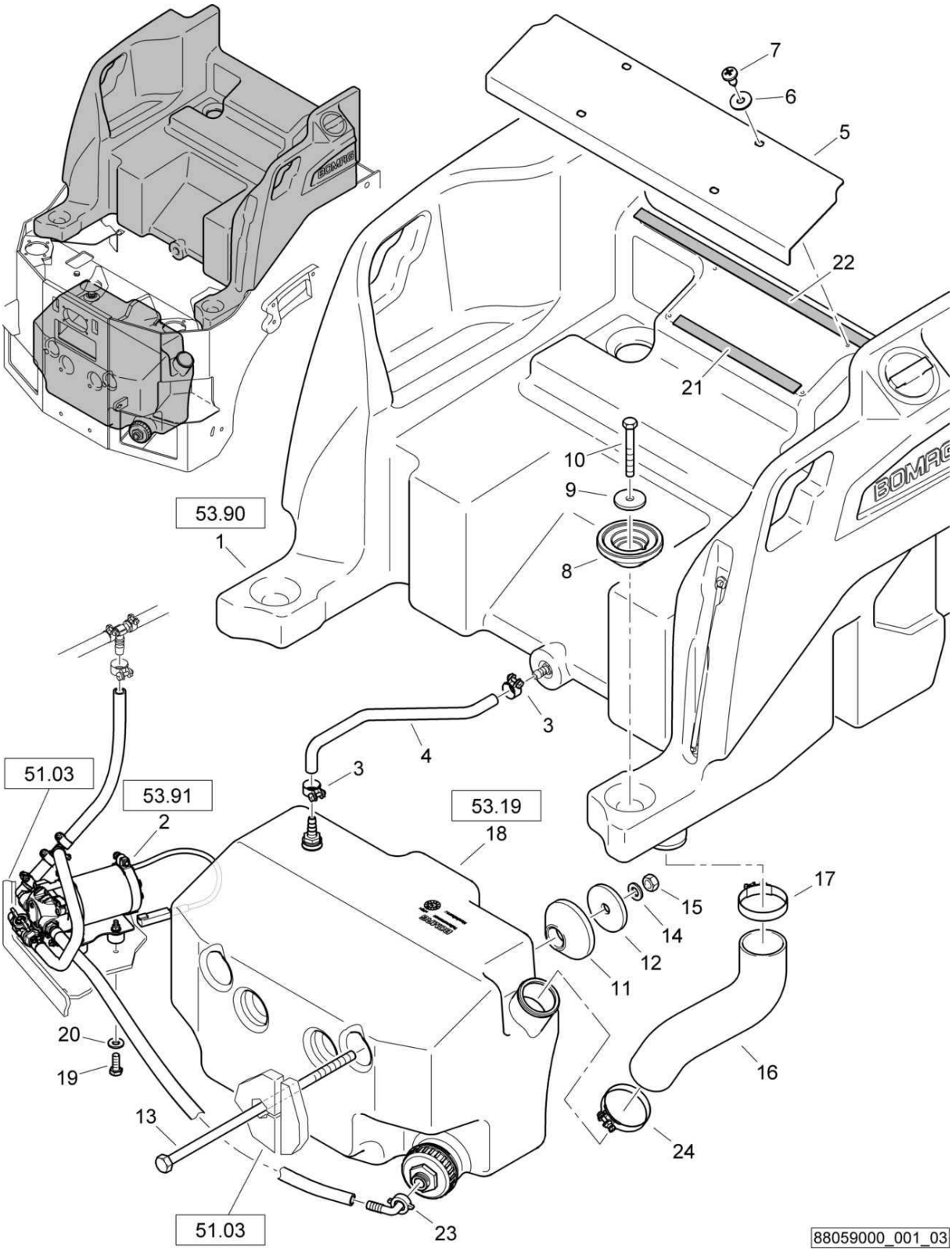

Pressure water sprink.sys
Wasserdruckberieselung
Système press.d'arrosage

88059000 1001 1

BOMAG FAYAT GROUP

Pos. Pos. Pos.	Part no. Teilenr. No.piece	Qty. Menge Qte.	Description	Benennung	Designation
1	88059002	1	Water tank, assembled	Wassertank, montiert	Réservoir d'eau, assemblé
2	88059012	1	Water pump	Wasserpumpe	Pompe à eau
3	05551406	2	Hose clip	Schlauchschelle	Collier pour tuyau
4	00666006	4,50 dm	Water hose	Wasserschlauch	Tuyau à eau
5	88059016	1	Cover plate	Abdeckblech	Tôle de recouvrement
6	08621064	4	Washer	Scheibe	Disque
7	07816304	4	Parker screw	Blechschraube	Vis à tôle
8	95650430	2	Cone	Konus	Cone
9	40080411	2	Shim	Distanzscheibe	Cale
10	07131060	2	Hexagon bolt	Sechskantschraube	Vis à tête hexagonale
11	95650430	2	Cone	Konus	Cone
12	57161206	2	Washer	Scheibe	Disque
13	07131274	2	Hexagon bolt	Sechskantschraube	Vis à tête hexagonale
14	08511324	2	Washer	Scheibe	Disque
15	08131218	2	Safety nut	Sechskantmutter selb.sich	Ecrou de sûreté
16	65270133	1	Hose	Schlauch	Tuyau
17	05551468	1	Hose clip	Schlauchschelle	Collier pour tuyau
18	65270129	1	Emulsion tank	Emulsionstank	Réservoir d'émulsion
19	07140626	4	Hexagon bolt	Sechskantschraube	Vis à tête hexagonale
20	08751064	4	Spring washer	Spannscheibe	Rondelle tendeuse
21	00652076	2,90 dm	Expanded rubber	Zellgummi	Bande en caoutchouc
22	00652076	6,40 dm	Expanded rubber	Zellgummi	Bande en caoutchouc
23	05553868	1	Angular fitting	Winkelverschraubung	Raccord coudé
24	05551466	1	Hose clip	Schlauchschelle	Collier pour tuyau

Pressure water sprink.sys
Wasserdruckberieselung
Système press.d'arrosage

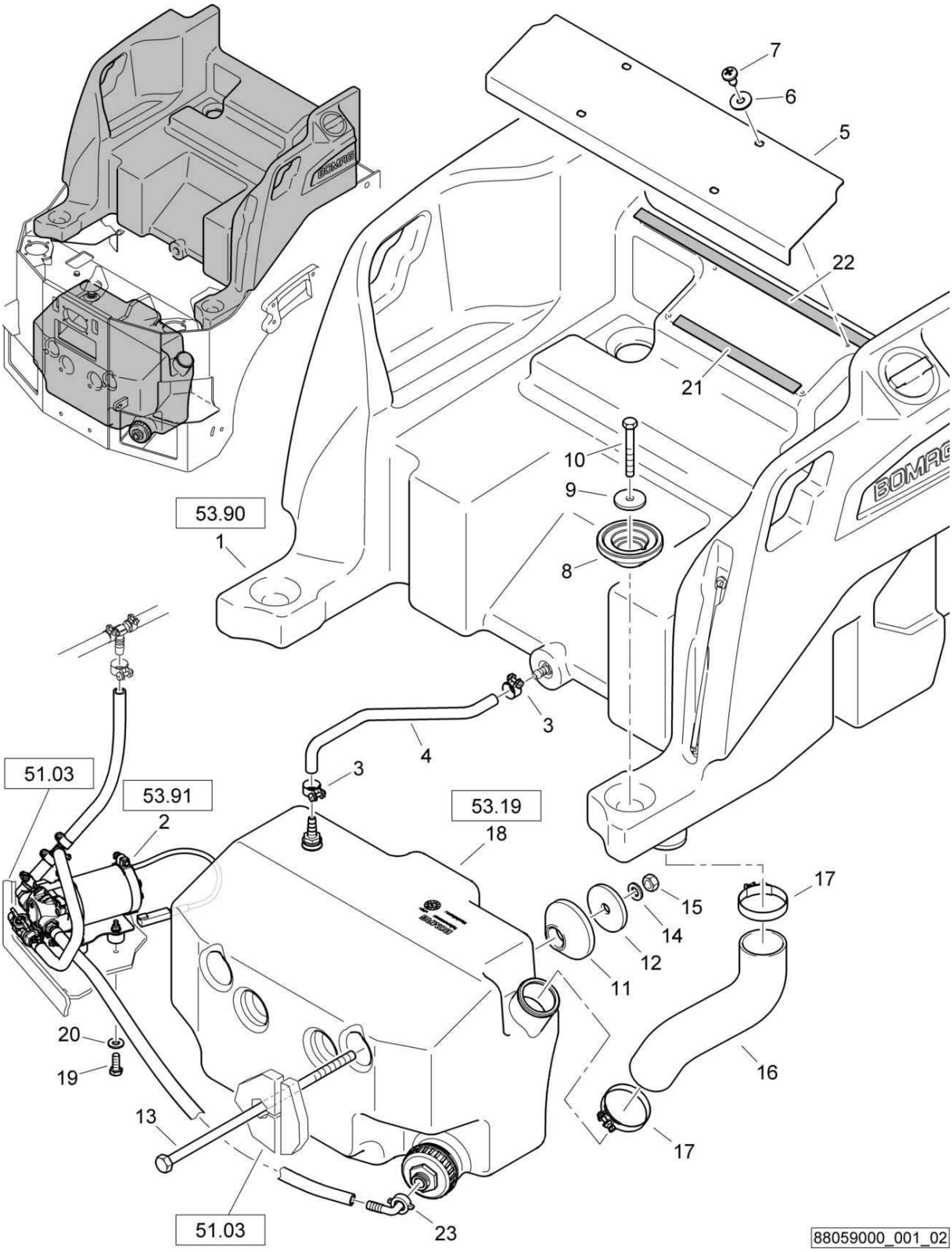

Pressure water sprink.sys
Wasserdruckberieselung
Système press.d'arrosage

88059000 1001 1

BOMAG FAYAT GROUP

Pos. Pos. Pos.	Part no. Teilenr. No.piece	Qty. Menge Qte.	Description	Benennung	Designation
1	88059002	1	Water tank, assembled	Wassertank, montiert	Réservoir d'eau, assemblé
2	88059012	1	Water pump	Wasserpumpe	Pompe à eau
3	05551406	2	Hose clip	Schlauchschelle	Collier pour tuyau
4	00666006	4,50 dm	Water hose	Wasserschlauch	Tuyau à eau
5	88059015	1	Cover plate	Abdeckblech	Tôle de recouvrement
6	08621064	4	Washer	Scheibe	Disque
7	07816304	4	Parker screw	Blechschraube	Vis à tôle
8	95650430	2	Cone	Konus	Cone
9	40080411	2	Shim	Distanzscheibe	Cale
10	07131060	2	Hexagon bolt	Sechskantschraube	Vis à tête hexagonale
11	95650430	2	Cone	Konus	Cone
12	57161206	2	Washer	Scheibe	Disque
13	07131274	2	Hexagon bolt	Sechskantschraube	Vis à tête hexagonale
14	08511324	2	Washer	Scheibe	Disque
15	08131218	2	Safety nut	Sechskantmutter selb.sich	Ecrou de sûreté
16	65270133	1	Hose	Schlauch	Tuyau
17	05551468	2	Hose clip	Schlauchschelle	Collier pour tuyau
18	65270129	1	Emulsion tank	Emulsionstank	Réservoir d'émulsion
19	07140626	4	Hexagon bolt	Sechskantschraube	Vis à tête hexagonale
20	08751064	4	Spring washer	Spannscheibe	Rondelle tendeuse
21	00652020	2,90 dm	Expanded rubber	Zellgummi	Bande en caoutchouc
22	00652020	6,40 dm	Expanded rubber	Zellgummi	Bande en caoutchouc
23	05553868	1	Angular fitting	Winkelverschraubung	Raccord coudé

Pressure water sprink.sys
Wasserdruckberieselung
Système press.d'arrosage

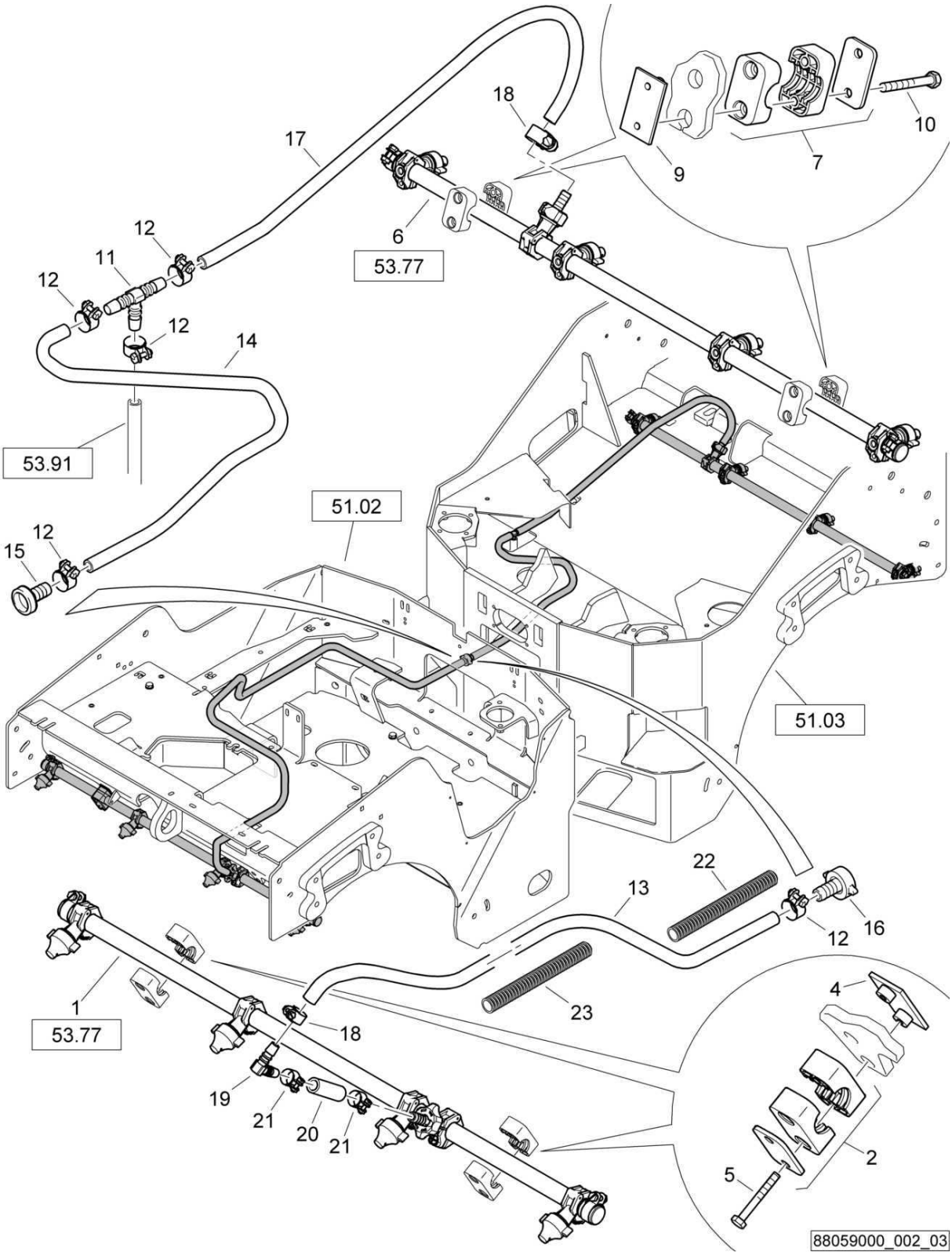

Pressure water sprink.sys
Wasserdruckberieselung
Système press.d'arrosage

88059000 1001 1

BOMAG FAYAT GROUP

Pos. Pos. Pos.	Part no. Teilenr. No.piece	Qty. Menge Qte.	Description	Benennung	Designation
1	88059004	1	Nozzle tube	Düsenrohr	Tube d'arrosage
2	06910128	2	Fastening clamp	Befestigungsschelle	Collier de fixation
4	06910153	2	Welding plate	Anschweißplatte	Plaque à souder
5	07130635	4	Hexagon bolt	Sechskantschraube	Vis à tête hexagonale
6	88059004	1	Nozzle tube	Düsenrohr	Tube d'arrosage
7	06910128	2	Fastening clamp	Befestigungsschelle	Collier de fixation
9	06910153	2	Welding plate	Anschweißplatte	Plaque à souder
10	07130635	4	Hexagon bolt	Sechskantschraube	Vis à tête hexagonale
11	05553706	1	T-union	T-Schlauchverbind.Stutzen	Raccord de connexion en T
12	05551413	5	Hose clip	Schlauchschelle	Collier pour tuyau
13	00666006	21,0 dm	Water hose	Wasserschlauch	Tuyau à eau
14	00666006	8,20 dm	Water hose	Wasserschlauch	Tuyau à eau
15	05553866	1	Hose connection	Schlauchverbindung	Jonction de tuyau
16	05553867	1	Hose connection	Schlauchverbindung	Jonction de tuyau
17	00666006	7,30 dm	Water hose	Wasserschlauch	Tuyau à eau
18	05551406	2	Hose clip	Schlauchschelle	Collier pour tuyau
19	05553459	1	Angular union	Winkelstutzen	Raccord coudé
20	00666006	0,80 dm	Water hose	Wasserschlauch	Tuyau à eau
21	05551406	2	Hose clip	Schlauchschelle	Collier pour tuyau
22	05755848	6,60 dm	Corrugated pipe	Wellrohr	Tube ondule
23	05755848	4,30 dm	Corrugated pipe	Wellrohr	Tube ondule

S/N 101880211413 ▶ S/N 101880212875

Pressure water sprink.sys
Wasserdruckberieselung
Système press.d'arrosage

88059000_002_02

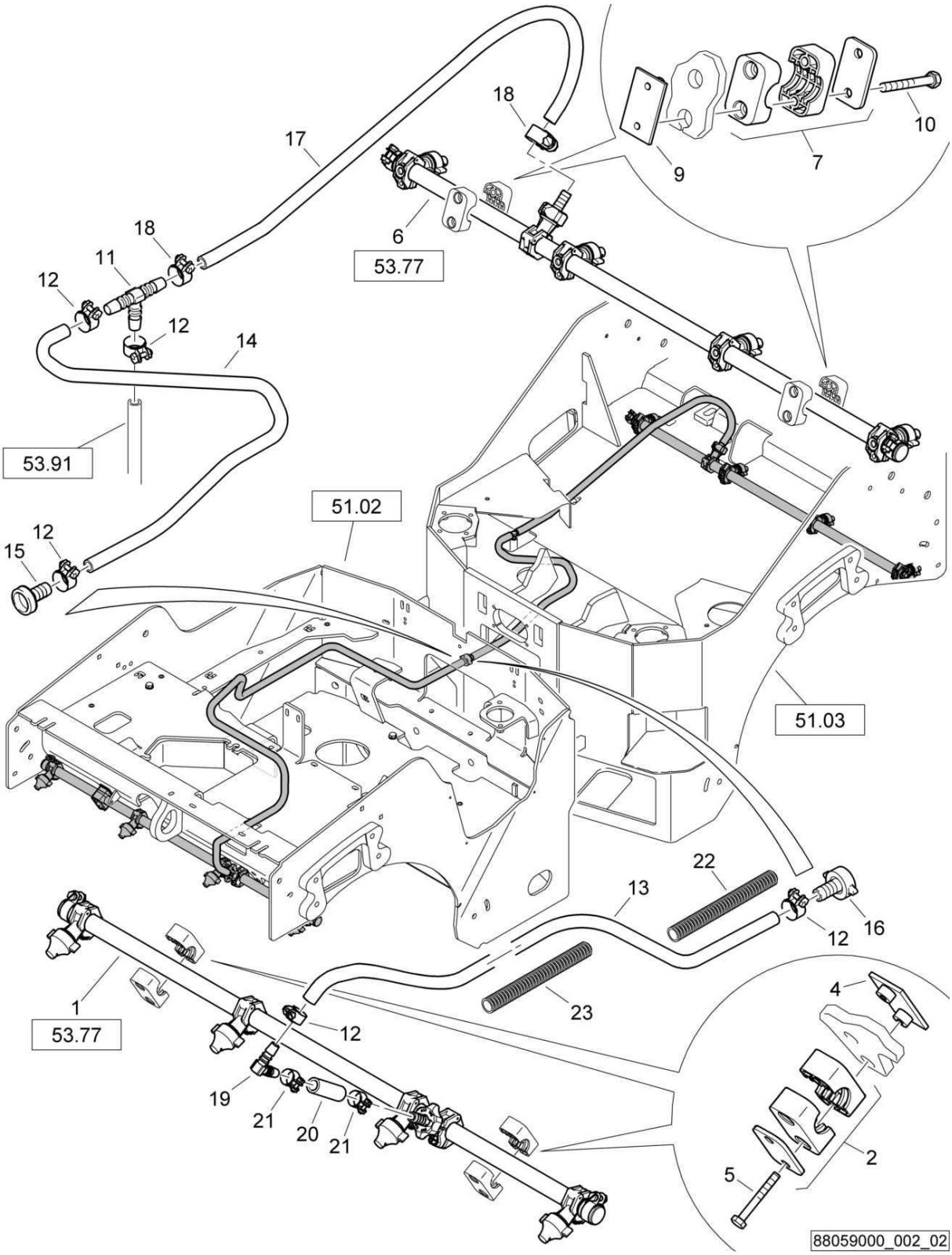

Pressure water sprink.sys
Wasserdruckberieselung
Système press.d'arrosage

88059000 1001 1

BOMAG FAYAT GROUP

Pos. Pos. Pos.	Part no. Teilenr. No.piece	Qty. Menge Qte.	Description	Benennung	Designation
1	88059004	1	Nozzle tube	Düsenrohr	Tube d'arrosage
2	06910128	2	Fastening clamp	Befestigungsschelle	Collier de fixation
4	06910153	2	Welding plate	Anschweißplatte	Plaque à souder
5	07130635	4	Hexagon bolt	Sechskantschraube	Vis à tête hexagonale
6	88059004	1	Nozzle tube	Düsenrohr	Tube d'arrosage
7	06910128	2	Fastening clamp	Befestigungsschelle	Collier de fixation
9	06910153	2	Welding plate	Anschweißplatte	Plaque à souder
10	07130635	4	Hexagon bolt	Sechskantschraube	Vis à tête hexagonale
11	05553706	1	T-union	T-Schlauchverbind.Stutzen	Raccord de connexion en T
12	05551406	5	Hose clip	Schlauchschelle	Collier pour tuyau
13	00666006	21,0 dm	Water hose	Wasserschlauch	Tuyau à eau
14	00666006	8,20 dm	Water hose	Wasserschlauch	Tuyau à eau
15	05553866	1	Hose connection	Schlauchverbindung	Jonction de tuyau
16	05553867	1	Hose connection	Schlauchverbindung	Jonction de tuyau
17	00666006	7,30 dm	Water hose	Wasserschlauch	Tuyau à eau
18	05551406	1	Hose clip	Schlauchschelle	Collier pour tuyau
19	05553459	1	Angular union	Winkelstutzen	Raccord coudé
20	00666006	0,80 dm	Water hose	Wasserschlauch	Tuyau à eau
21	05551406	2	Hose clip	Schlauchschelle	Collier pour tuyau
22	05755848	6,60 dm	Corrugated pipe	Wellrohr	Tube ondule
23	05755848	4,30 dm	Corrugated pipe	Wellrohr	Tube ondule

Pressure water sprink.sys
Wasserdruckberieselung
Système press.d'arrosage

88059000_002_01

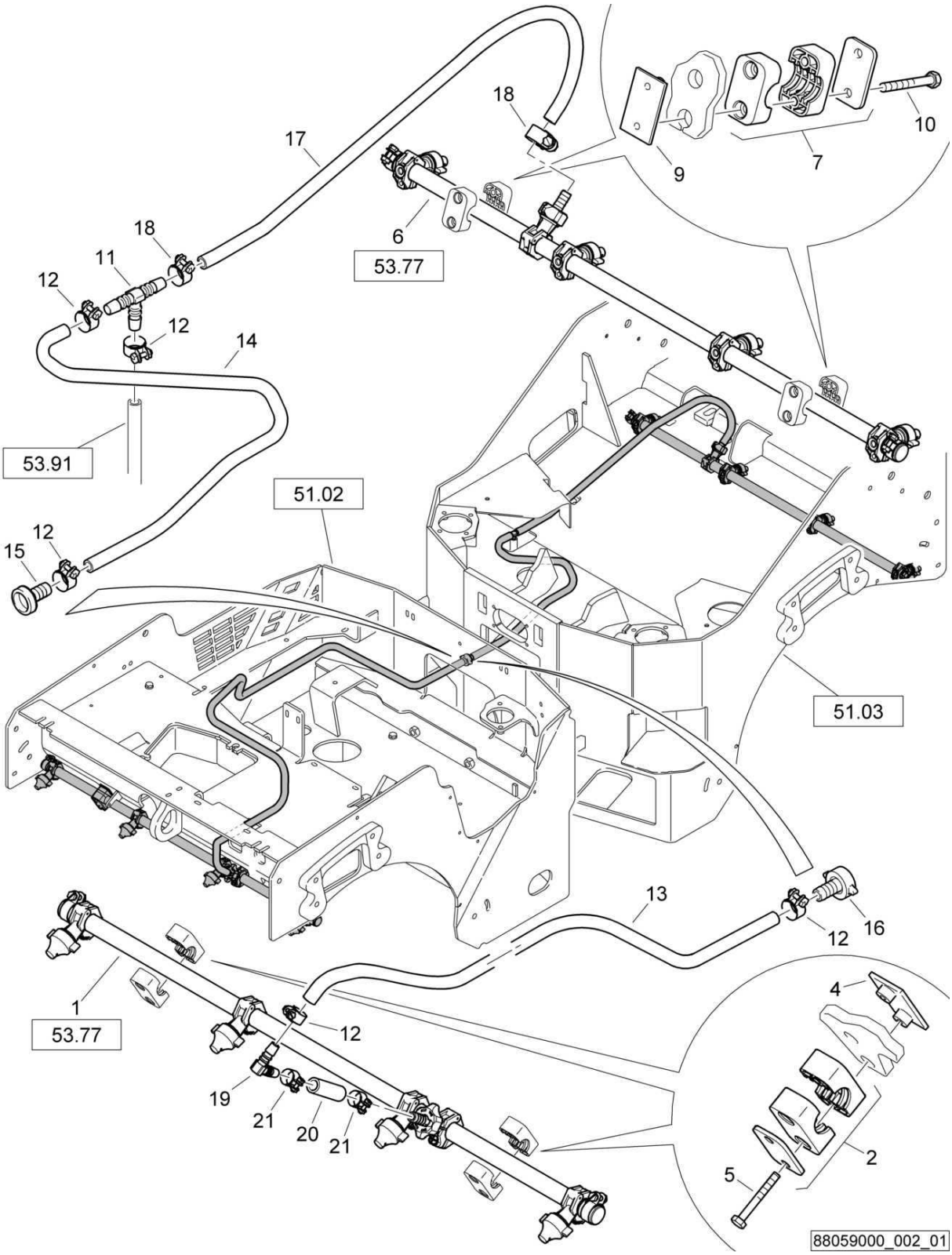

Pressure water sprink.sys
Wasserdruckberieselung
Système press.d'arrosage

88059000 1001 1

BOMAG FAYAT GROUP

Pos. Pos. Pos.	Part no. Teilenr. No.piece	Qty. Menge Qte.	Description	Benennung	Designation
1	88059004	1	Nozzle tube	Düsenrohr	Tube d'arrosage
2	06910128	2	Fastening clamp	Befestigungsschelle	Collier de fixation
4	06910153	2	Welding plate	Anschweißplatte	Plaque à souder
5	07140665	4	Hexagon bolt	Sechskantschraube	Vis à tête hexagonale
6	88059004	1	Nozzle tube	Düsenrohr	Tube d'arrosage
7	06910128	2	Fastening clamp	Befestigungsschelle	Collier de fixation
9	06910153	2	Welding plate	Anschweißplatte	Plaque à souder
10	07140665	4	Hexagon bolt	Sechskantschraube	Vis à tête hexagonale
11	05553706	1	T-union	T-Schlauchverbind.Stutzen	Raccord de connexion en T
12	05551406	5	Hose clip	Schlauchschelle	Collier pour tuyau
13	00666006	19,0 dm	Water hose	Wasserschlauch	Tuyau à eau
14	00666006	7,50 dm	Water hose	Wasserschlauch	Tuyau à eau
15	05553866	1	Hose connection	Schlauchverbindung	Jonction de tuyau
16	05553867	1	Hose connection	Schlauchverbindung	Jonction de tuyau
17	00666006	9,00 dm	Water hose	Wasserschlauch	Tuyau à eau
18	05551406	1	Hose clip	Schlauchschelle	Collier pour tuyau
19	05553459	1	Angular union	Winkelstutzen	Raccord coudé
20	00666006	0,55 dm	Water hose	Wasserschlauch	Tuyau à eau
21	05551406	2	Hose clip	Schlauchschelle	Collier pour tuyau

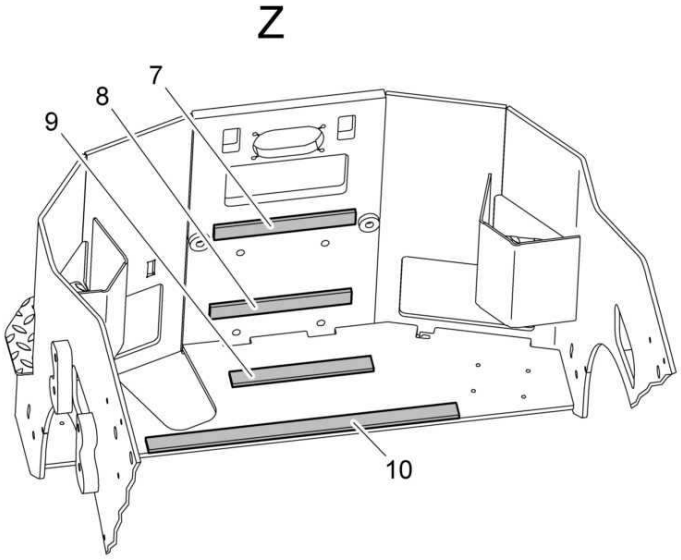

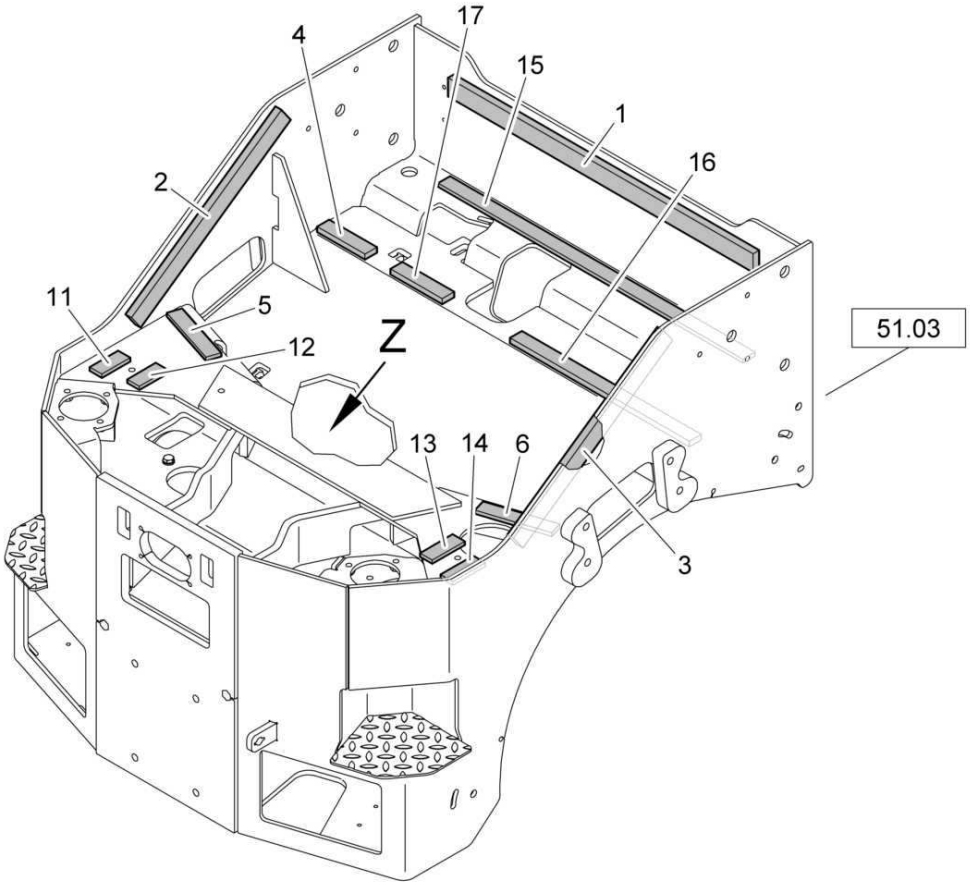

88059000_003_01

Pressure water sprink.sys
Wasserdruckberieselung
Système press.d'arrosage

88059000 1001 1

BOMAG FAYAT GROUP

Pos. Pos. Pos.	Part no. Teilenr. No.piece	Qty. Menge Qte.	Description	Benennung	Designation
1	00652073	7,50 dm	Expanded rubber	Zellgummi	Bande en caoutchouc
2	00652073	4,50 dm	Expanded rubber	Zellgummi	Bande en caoutchouc
3	00652073	4,50 dm	Expanded rubber	Zellgummi	Bande en caoutchouc
4	00652160	1,20 dm	Expanded rubber	Zellgummi	Bande en caoutchouc
5	00652160	1,50 dm	Expanded rubber	Zellgummi	Bande en caoutchouc
6	00652160	1,50 dm	Expanded rubber	Zellgummi	Bande en caoutchouc
7	00652072	2,50 dm	Expanded rubber	Zellgummi	Bande en caoutchouc
8	00652072	2,50 dm	Expanded rubber	Zellgummi	Bande en caoutchouc
9	00652072	2,50 dm	Expanded rubber	Zellgummi	Bande en caoutchouc
10	00652072	5,50 dm	Expanded rubber	Zellgummi	Bande en caoutchouc
11	00652160	0,70 dm	Expanded rubber	Zellgummi	Bande en caoutchouc
12	00652160	0,70 dm	Expanded rubber	Zellgummi	Bande en caoutchouc
13	00652160	0,70 dm	Expanded rubber	Zellgummi	Bande en caoutchouc
14	00652160	0,70 dm	Expanded rubber	Zellgummi	Bande en caoutchouc
15	00652160	7,50 dm	Expanded rubber	Zellgummi	Bande en caoutchouc
16	00652160	4,50 dm	Expanded rubber	Zellgummi	Bande en caoutchouc
17	00652160	1,30 dm	Expanded rubber	Zellgummi	Bande en caoutchouc

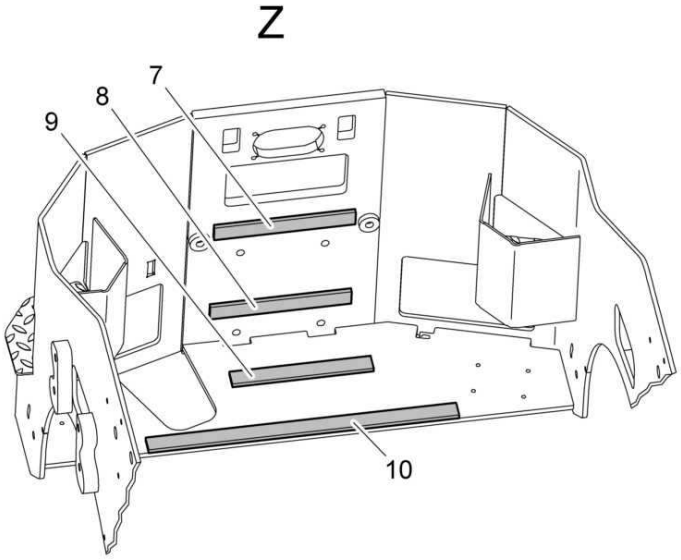

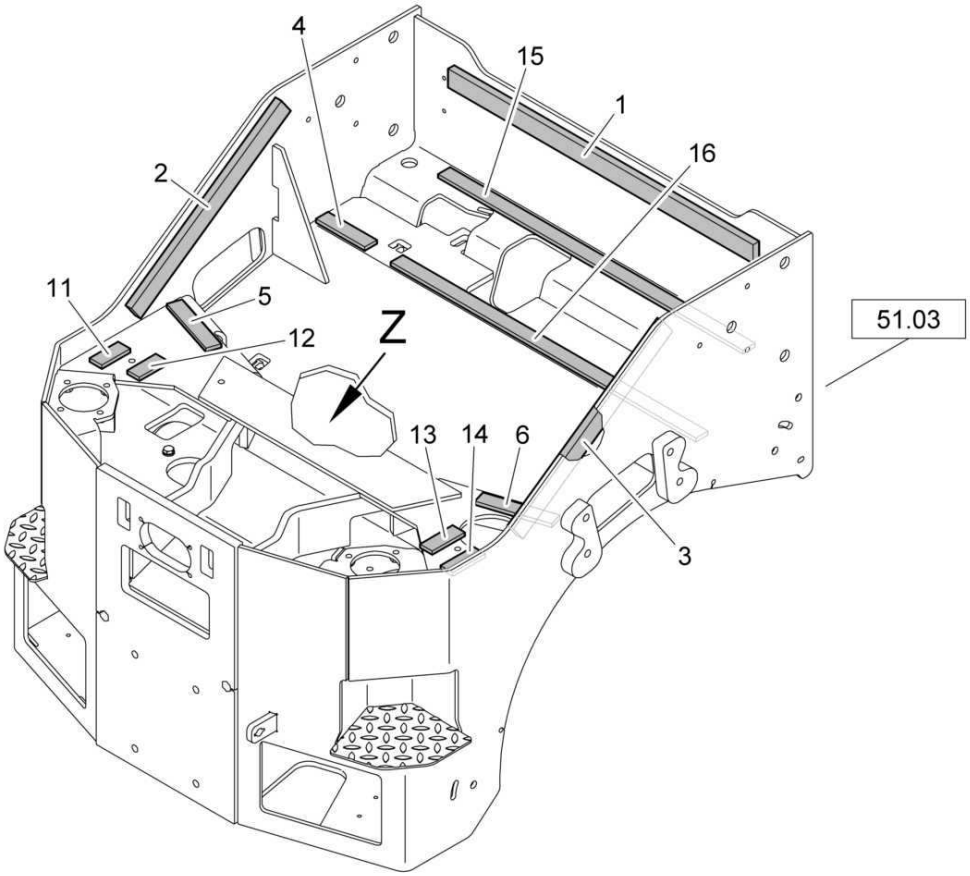

88059000_003_00

Pressure water sprink.sys
Wasserdruckberieselung
Système press.d'arrosage

88059000 1001 1

BOMAG FAYAT GROUP

Pos. Pos. Pos.	Part no. Teilenr. No.piece	Qty. Menge Qte.	Description	Benennung	Designation
1	00652073	7,50 dm	Expanded rubber	Zellgummi	Bande en caoutchouc
2	00652073	4,50 dm	Expanded rubber	Zellgummi	Bande en caoutchouc
3	00652073	4,50 dm	Expanded rubber	Zellgummi	Bande en caoutchouc
4	00652160	1,20 dm	Expanded rubber	Zellgummi	Bande en caoutchouc
5	00652160	1,50 dm	Expanded rubber	Zellgummi	Bande en caoutchouc
6	00652160	1,50 dm	Expanded rubber	Zellgummi	Bande en caoutchouc
7	00652072	2,50 dm	Expanded rubber	Zellgummi	Bande en caoutchouc
8	00652072	2,50 dm	Expanded rubber	Zellgummi	Bande en caoutchouc
9	00652072	2,50 dm	Expanded rubber	Zellgummi	Bande en caoutchouc
10	00652072	5,50 dm	Expanded rubber	Zellgummi	Bande en caoutchouc
11	00652160	0,70 dm	Expanded rubber	Zellgummi	Bande en caoutchouc
12	00652160	0,70 dm	Expanded rubber	Zellgummi	Bande en caoutchouc
13	00652160	0,70 dm	Expanded rubber	Zellgummi	Bande en caoutchouc
14	00652160	0,70 dm	Expanded rubber	Zellgummi	Bande en caoutchouc
15	00652160	7,50 dm	Expanded rubber	Zellgummi	Bande en caoutchouc
16	00652160	7,50 dm	Expanded rubber	Zellgummi	Bande en caoutchouc

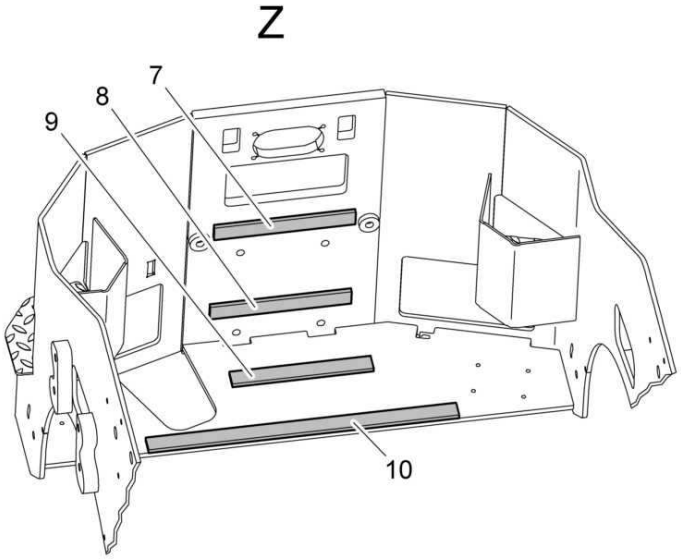

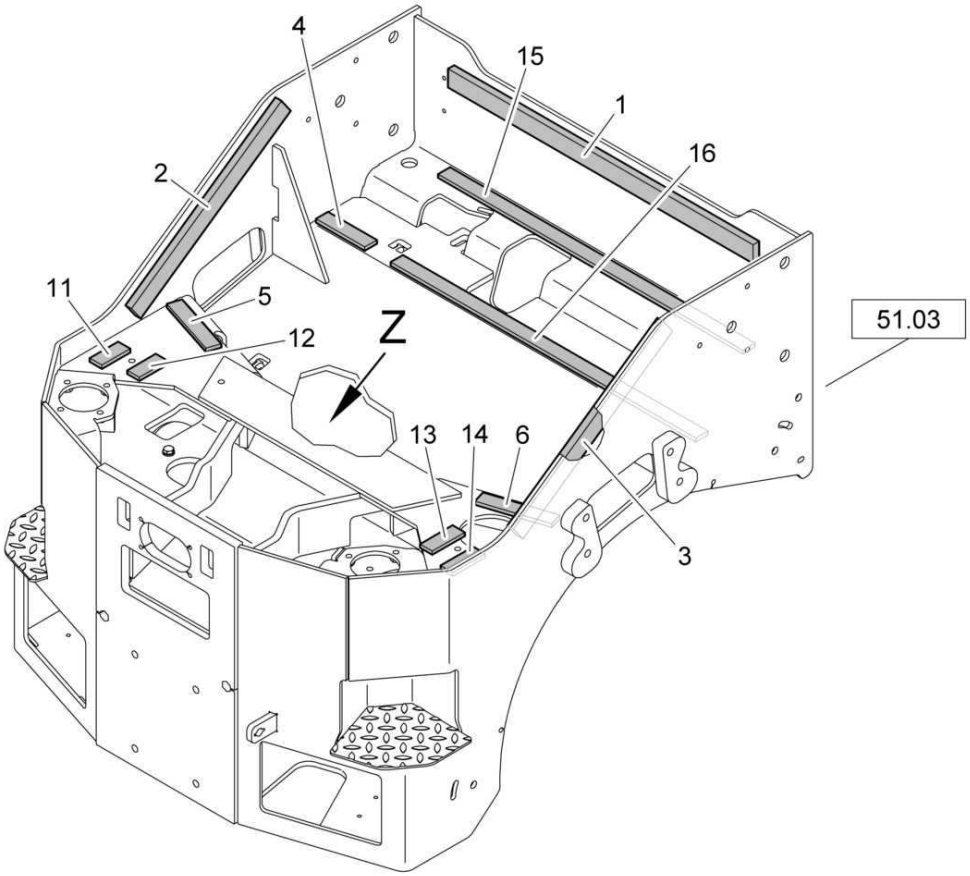

88059000_003_00

Pressure water sprink.sys
Wasserdruckberieselung
Système press.d'arrosage

88059000 1001 1

BOMAG FAYAT GROUP

Pos. Pos. Pos.	Part no. Teilenr. No.piece	Qty. Menge Qte.	Description	Benennung	Designation
1	00652073	7,50 dm	Expanded rubber	Zellgummi	Bande en caoutchouc
2	00652073	4,50 dm	Expanded rubber	Zellgummi	Bande en caoutchouc
3	00652073	4,50 dm	Expanded rubber	Zellgummi	Bande en caoutchouc
4	00652072	1,20 dm	Expanded rubber	Zellgummi	Bande en caoutchouc
5	00652072	1,50 dm	Expanded rubber	Zellgummi	Bande en caoutchouc
6	00652072	1,50 dm	Expanded rubber	Zellgummi	Bande en caoutchouc
7	00652072	2,50 dm	Expanded rubber	Zellgummi	Bande en caoutchouc
8	00652072	2,50 dm	Expanded rubber	Zellgummi	Bande en caoutchouc
9	00652072	2,50 dm	Expanded rubber	Zellgummi	Bande en caoutchouc
10	00652072	5,50 dm	Expanded rubber	Zellgummi	Bande en caoutchouc
11	00652072	0,70 dm	Expanded rubber	Zellgummi	Bande en caoutchouc
12	00652072	0,70 dm	Expanded rubber	Zellgummi	Bande en caoutchouc
13	00652072	0,70 dm	Expanded rubber	Zellgummi	Bande en caoutchouc
14	00652072	0,70 dm	Expanded rubber	Zellgummi	Bande en caoutchouc
15	00652072	7,50 dm	Expanded rubber	Zellgummi	Bande en caoutchouc
16	00652072	7,50 dm	Expanded rubber	Zellgummi	Bande en caoutchouc

Cover, assembled
Deckel, montiert
Couvercle, assemblé

65270132_000_01

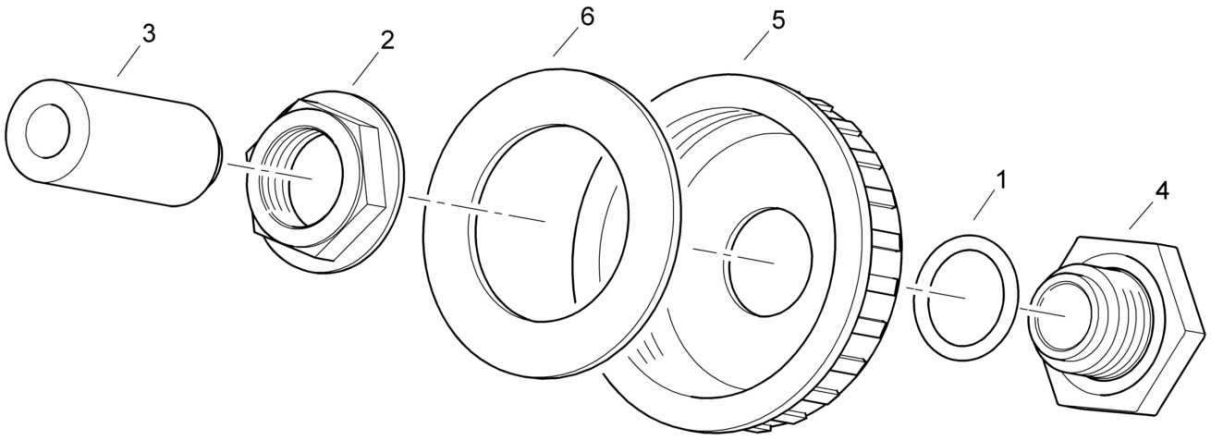

Cover, assembled
Deckel, montiert
Couvercle, assemblé

65270132 1001 1

BOMAG FAYAT GROUP

Pos. Pos. Pos.	Part no. Teilenr. No.piece	Qty. Menge Qte.	Description	Benennung	Designation
1	06220232	1	Loop ring	Runddichtring	Joint torique
2	06510321	1	Nut	Mutter	Ecrou
3	06550003	1	Filter strainer	Filtersieb	Tamis du filtre
4	80090112	1	Double nipple	Doppelnippel	Double raccord
5	84100102	1	Cover	Deckel	Couvercle
6	06600034	1	Gasket	Dichtung	Joint

S/N 101880211467 ▶

Emulsion tank,assembled
Emulsionstank,montiert
Réservoir d'émulsion,assemblé

65270129_000_02

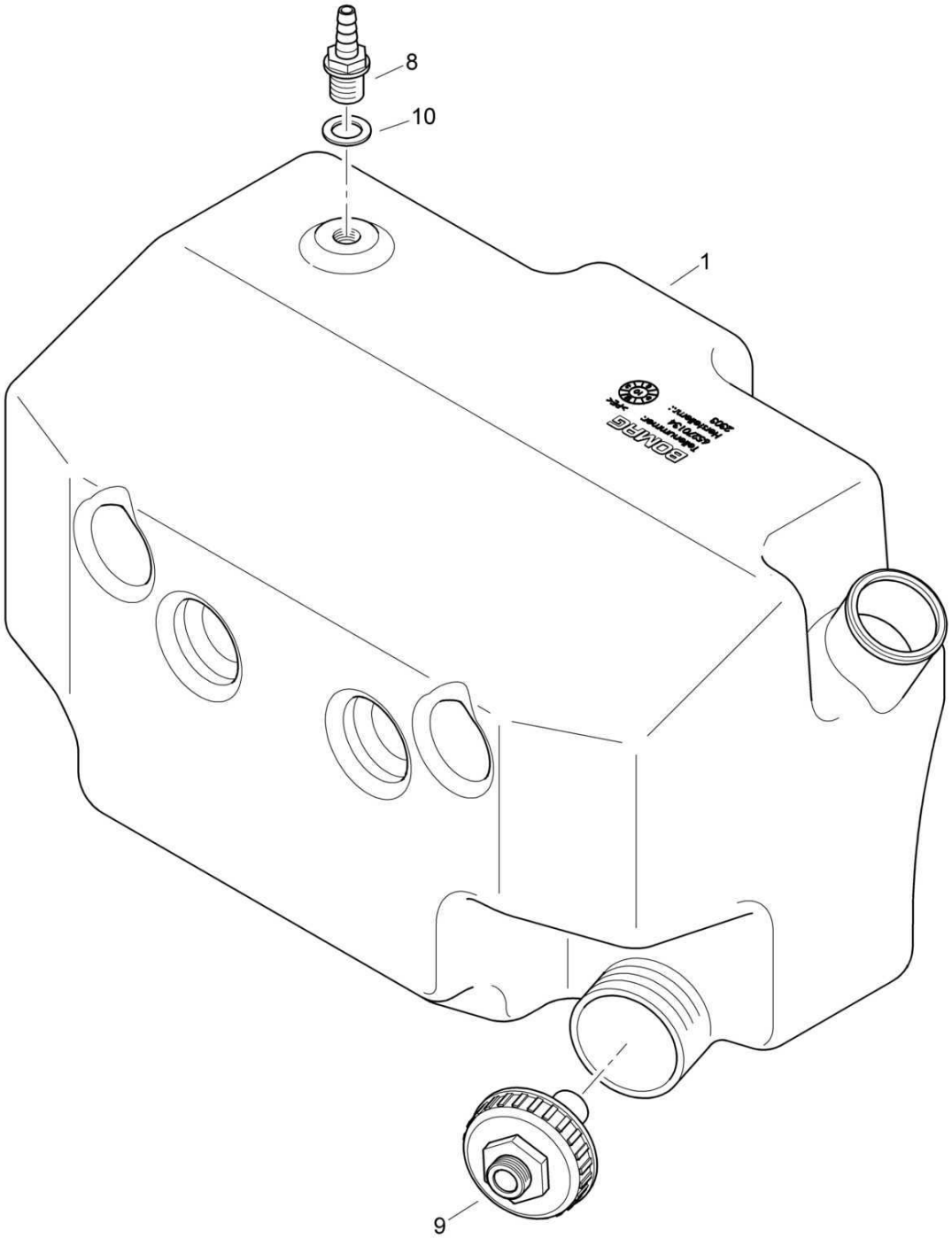

65270129_000_02

Emulsion tank,assembled
Emulsionstank,montiert
Réservoir d'émulsion,assemblé

65270129 1001 1

BOMAG FAYAT GROUP

Pos. / Pos. / Pos.	Part no. / Teilenr. / No.piece	Qty. / Menge / Qte.	Description	Benennung	Designation
1	65270134	1	Emulsion tank	Emulsionstank	Réservoir d'émulsion
8	06600032	1	Double-ended union	Gerader Einschraubstutzen	Tubulure à visser
9	65270132	1	Cover	Deckel	Couvercle
10	06220226	1	Loop ring	Runddichtring	Joint torique

Emulsion tank,assembled
Emulsionstank,montiert
Réservoir d'émulsion,assemblé

65270129_000_02

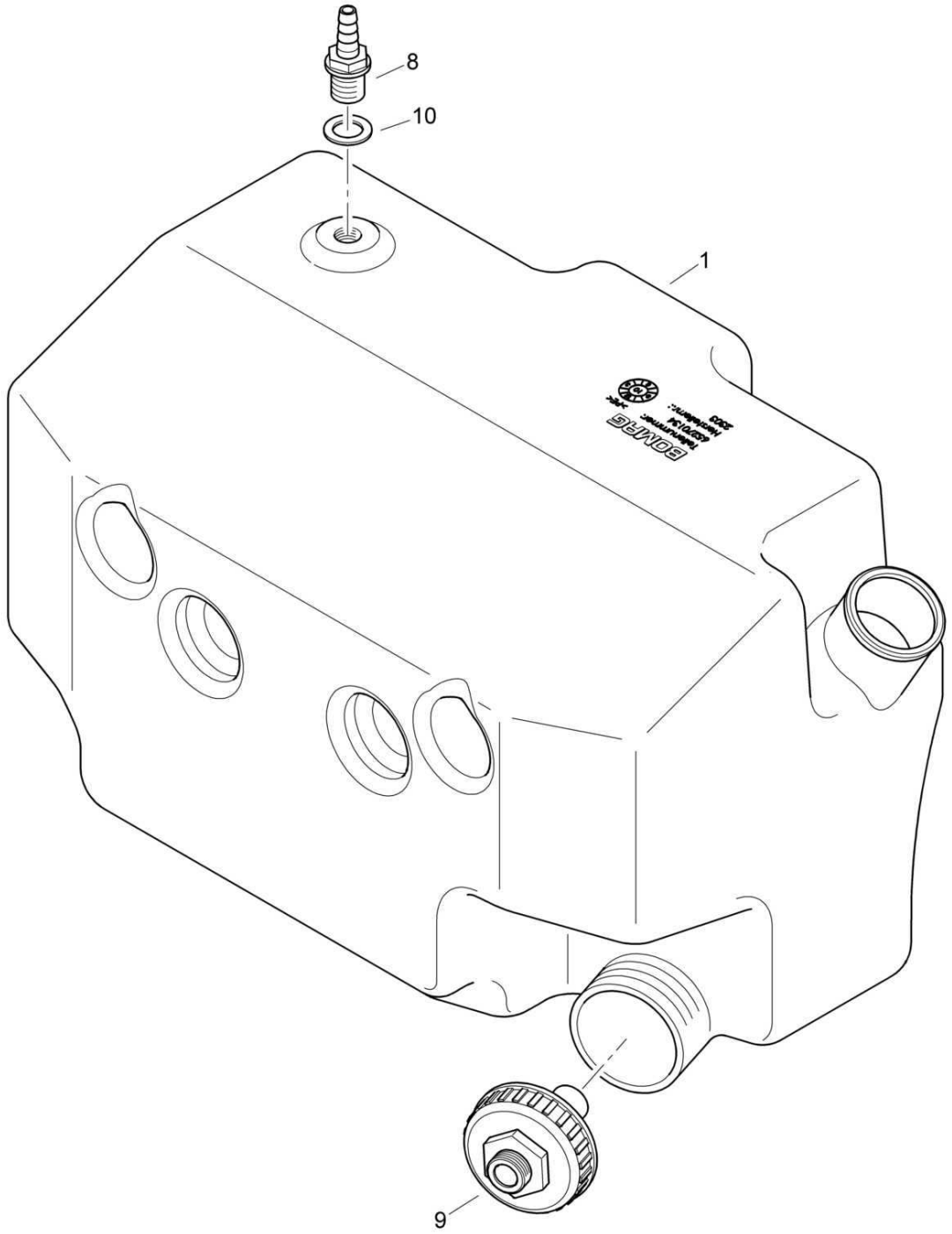

65270129_000_02

Emulsion tank,assembled
Emulsionstank,montiert
Réservoir d'émulsion,assemblé

65270129 1001 1

BOMAG FAYAT GROUP

Pos. Pos. Pos.	Part no. Teilenr. No.piece	Qty. Menge Qte.	Description	Benennung	Designation
1	65270134	1	Emulsion tank	Emulsionstank	Réservoir d'émulsion
8	06600032	1	Double-ended union	Gerader Einschraubstutzen	Tubulure à visser
9	65270132	1	Cover	Deckel	Couvercle
10	06220213	1	Loop ring	Runddichtring	Joint torique

S/N 101880211004 ▶ S/N 101880211029

Emulsion tank,assembled
Emulsionstank,montiert
Réservoir d'émulsion,assemblé

65270129_000_01

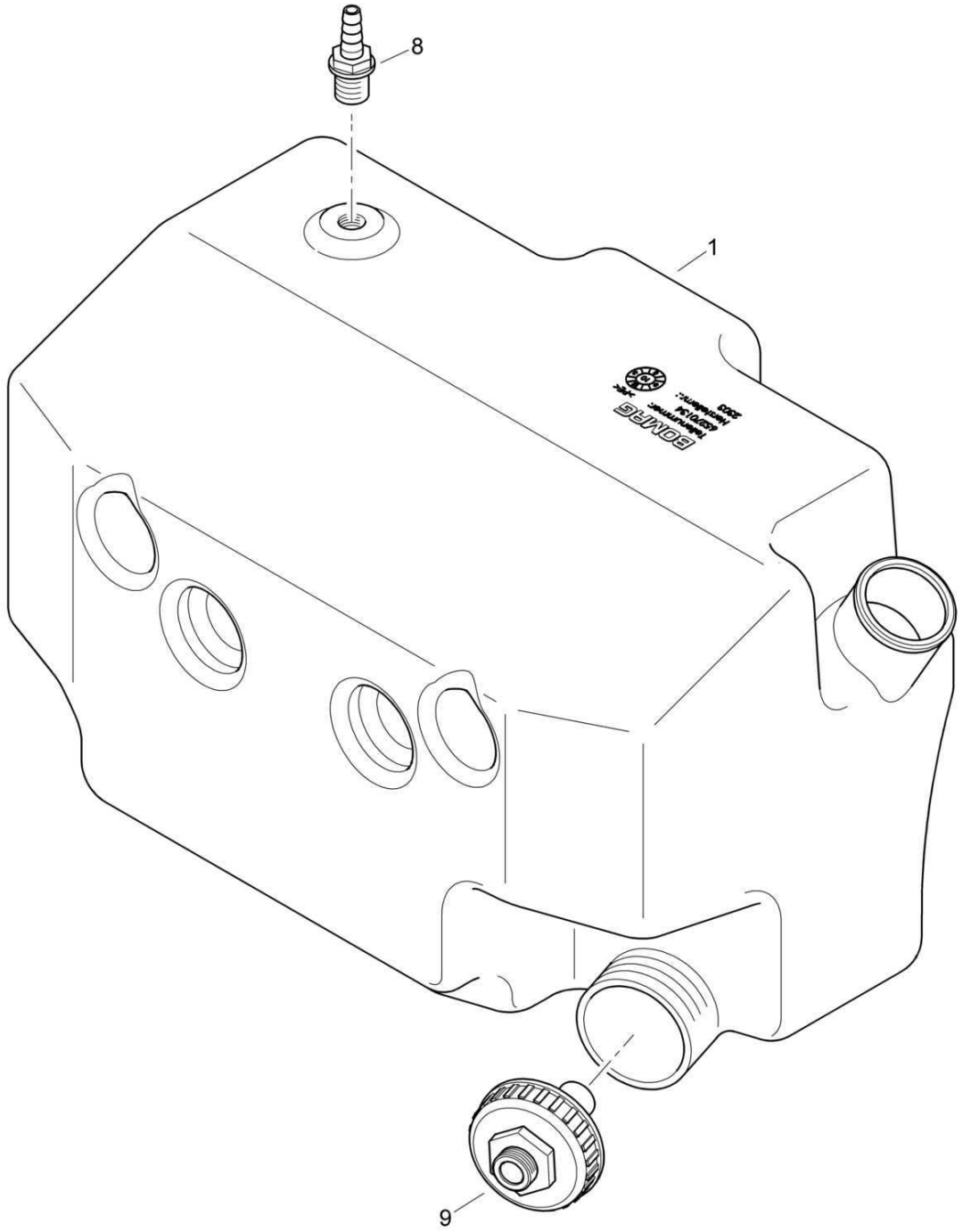

65270129_000_01,

Emulsion tank,assembled
Emulsionstank,montiert
Réservoir d'émulsion,assemblé

65270129 1001 1

BOMAG FAYAT GROUP

Pos. Pos. Pos.	Part no. Teilenr. No.piece	Qty. Menge Qte.	Description	Benennung	Designation
1	65270134	1	Emulsion tank	Emulsionstank	Réservoir d'émulsion
8	06600032	1	Double-ended union	Gerader Einschraubstutzen	Tubulure à visser
9	65270132	1	Cover	Deckel	Couvercle

1) Anziehdrehmoment 150 Nm
tightening torque 150 Nm

2) mit Schraubensicherung 009 780 06 eingesetzt
inserted with screw locking 009 780 06

3) Distanzblech Pos. 23 nach Bedarf
spacer plate Pos. 23 as required

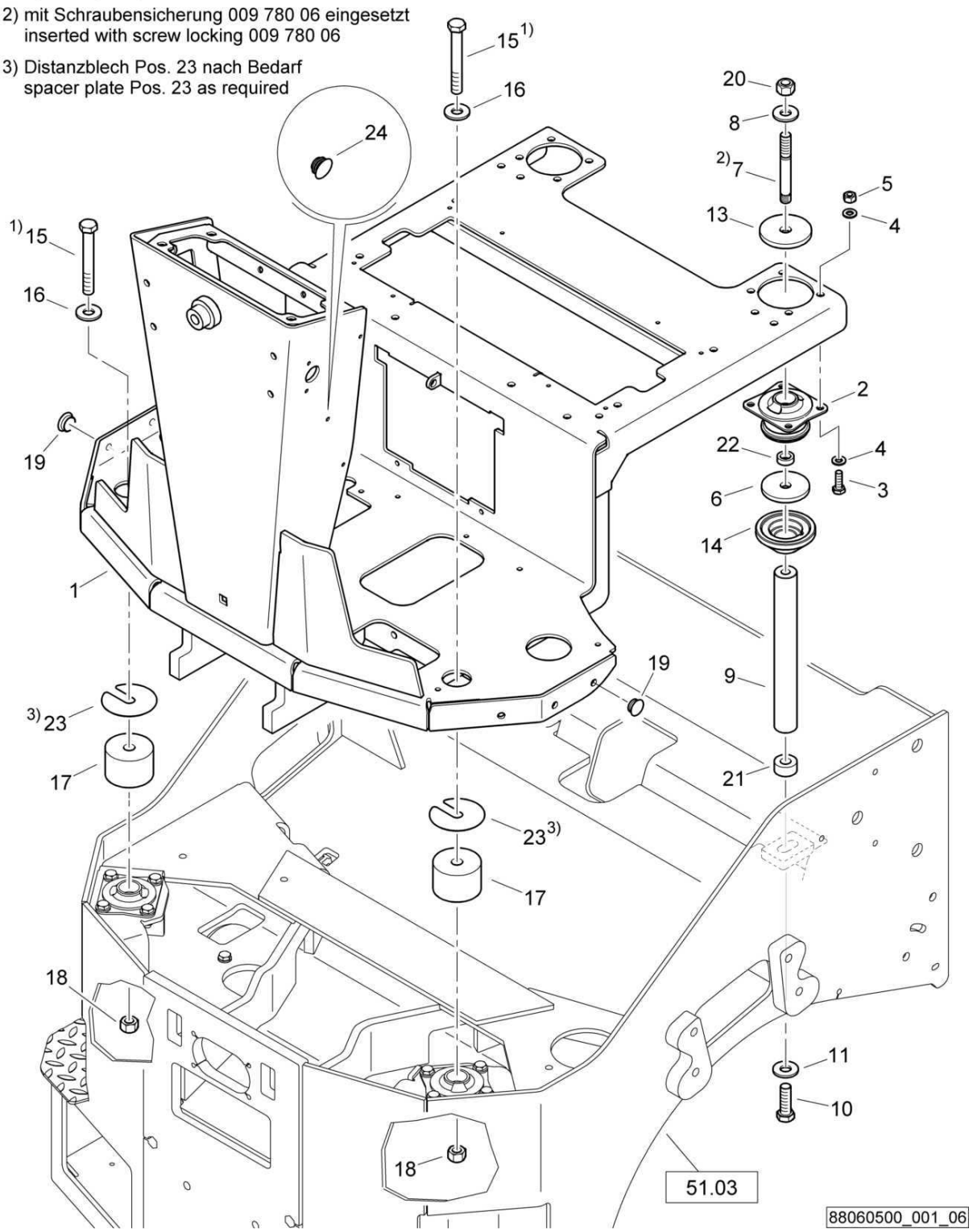

Operators Platform
Fahrerstand
Poste de conduite

88060500 1001 1

BOMAG FAYAT GROUP

Pos. Pos. Pos.	Part no. Teilenr. No.piece	Qty. Menge Qte.	Description	Benennung	Designation
1	65240180	1	Operator's platform	Fahrerstand	Poste du conducteur
2	06170045	2	Metacone support	Metaconelager	Palier metacone
3	07141027	8	Hexagon bolt	Sechskantschraube	Vis à tête hexagonale
4	08511021	16	Washer	Scheibe	Disque
5	08131016	8	Safety nut	Sechskantmutter selb.sich	Ecrou de sûreté
6	57161206	2	Washer	Scheibe	Disque
7	07591610	2	Pin screw	Stiftschraube	Tige filetée
8	08752170	2	Spring washer	Spannscheibe	Rondelle tendeuse
9	65240167	2	Shaft	Welle	Arbre
10	07141648	2	Hexagon bolt	Sechskantschraube	Vis à tête hexagonale
11	08752170	2	Spring washer	Spannscheibe	Rondelle tendeuse
13	57161206	2	Washer	Scheibe	Disque
14	95650430	2	Cone	Konus	Cone
15	07131665	2	Hexagon bolt	Sechskantschraube	Vis à tête hexagonale
16	08511730	2	Washer	Scheibe	Disque
17	95881552	2	Washer	Scheibe	Disque
18	08131621	2	Safety nut	Sechskantmutter selb.sich	Ecrou de sûreté
19	06510246	6	Plug	Abschlußstopfen	Bouchon
20	08131621	2	Safety nut	Sechskantmutter selb.sich	Ecrou de sûreté
21	65003275	2	Spacer sleeve	Distanzhülse	Manchon
22	57230130	2	Sleeve	Hülse	Douille
23	65240194	2	Spacer plate	Distanzblech	Tôle d'écartement
24	06510215	1	Plug	Abschlußstopfen	Bouchon

Operators Platform
Fahrerstand
Poste de conduite

88060500_001_05

1) Anziehdrehmoment 150 Nm
tightening torque 150 Nm

2) mit Schraubensicherung 009 780 06 eingesetzt
inserted with screw locking 009 780 06

3) Distanzblech Pos. 23 nach Bedarf
spacer plate Pos. 23 as required

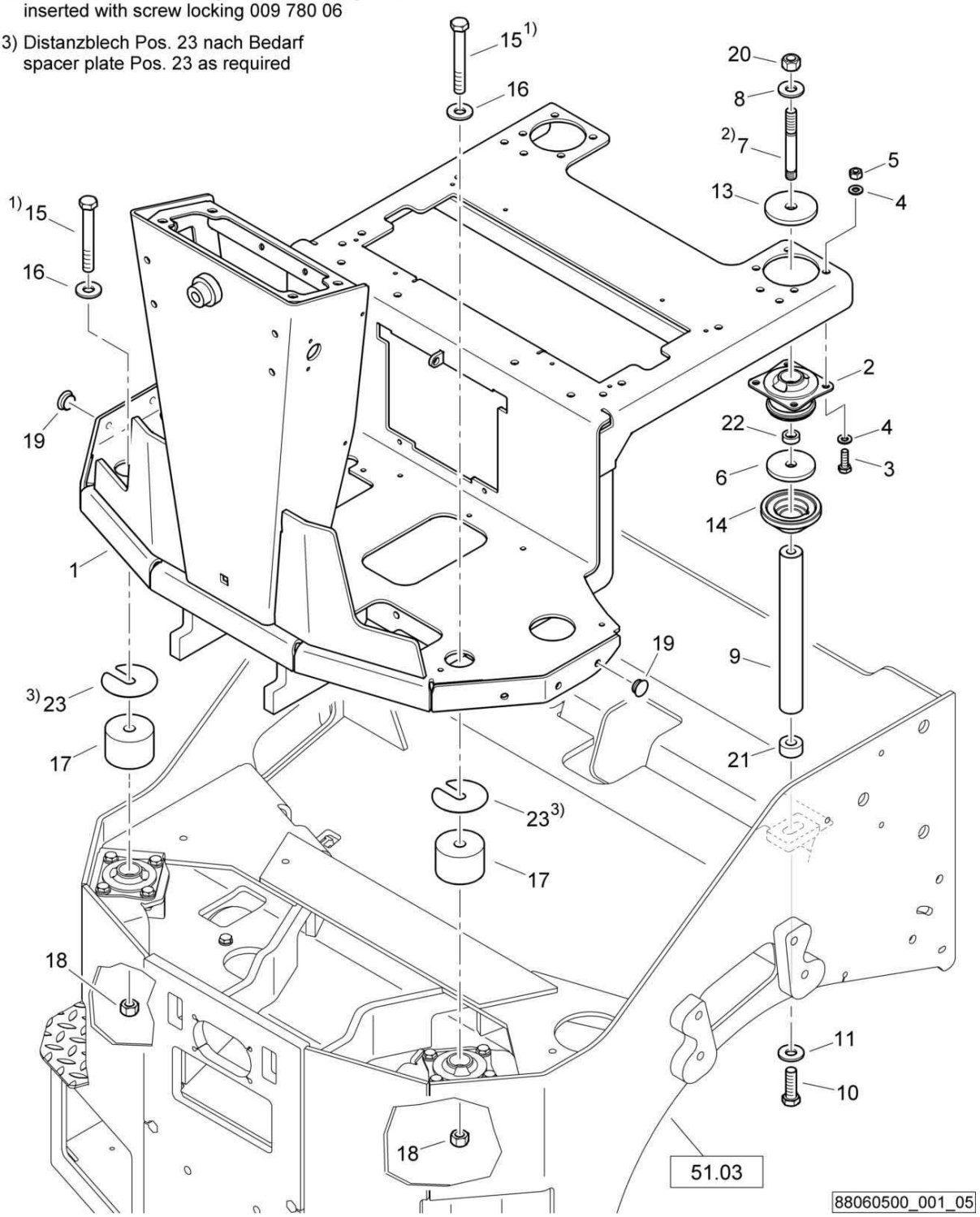

Operators Platform
Fahrerstand
Poste de conduite

88060500 1001 1

BOMAG FAYAT GROUP

Pos. Pos. Pos.	Part no. Teilenr. No.piece	Qty. Menge Qte.	Description	Benennung	Designation
1	65240180	1	Operator's platform	Fahrerstand	Poste du conducteur
2	06170045	2	Metacone support	Metaconelager	Palier metacone
3	07141027	8	Hexagon bolt	Sechskantschraube	Vis à tête hexagonale
4	08511021	16	Washer	Scheibe	Disque
5	08131016	8	Safety nut	Sechskantmutter selb.sich	Ecrou de sûreté
6	57161206	2	Washer	Scheibe	Disque
7	07591610	2	Pin screw	Stiftschraube	Tige filetée
8	08752170	2	Spring washer	Spannscheibe	Rondelle tendeuse
9	65240167	2	Shaft	Welle	Arbre
10	07141648	2	Hexagon bolt	Sechskantschraube	Vis à tête hexagonale
11	08752170	2	Spring washer	Spannscheibe	Rondelle tendeuse
13	57161206	2	Washer	Scheibe	Disque
14	95650430	2	Cone	Konus	Cone
15	07131665	2	Hexagon bolt	Sechskantschraube	Vis à tête hexagonale
16	08511730	2	Washer	Scheibe	Disque
17	95881552	2	Washer	Scheibe	Disque
18	08131621	2	Safety nut	Sechskantmutter selb.sich	Ecrou de sûreté
19	06510246	6	Plug	Abschlußstopfen	Bouchon
20	08131621	2	Safety nut	Sechskantmutter selb.sich	Ecrou de sûreté
21	65003275	2	Spacer sleeve	Distanzhülse	Manchon
22	57230130	2	Sleeve	Hülse	Douille
23	65240194	2	Spacer plate	Distanzblech	Tôle d'écartement

S/N 101880212081 ▶ S/N 101880212355

Operators Platform
Fahrerstand
Poste de conduite

88060500_001_04

1) Anziehdrehmoment 150 Nm
tightening torque 150 Nm

2) mit Schraubensicherung 009 780 06 eingesetzt
inserted with screw locking 009 780 06

3) Distanzblech Pos. 23 nach Bedarf
spacer plate Pos. 23 as required

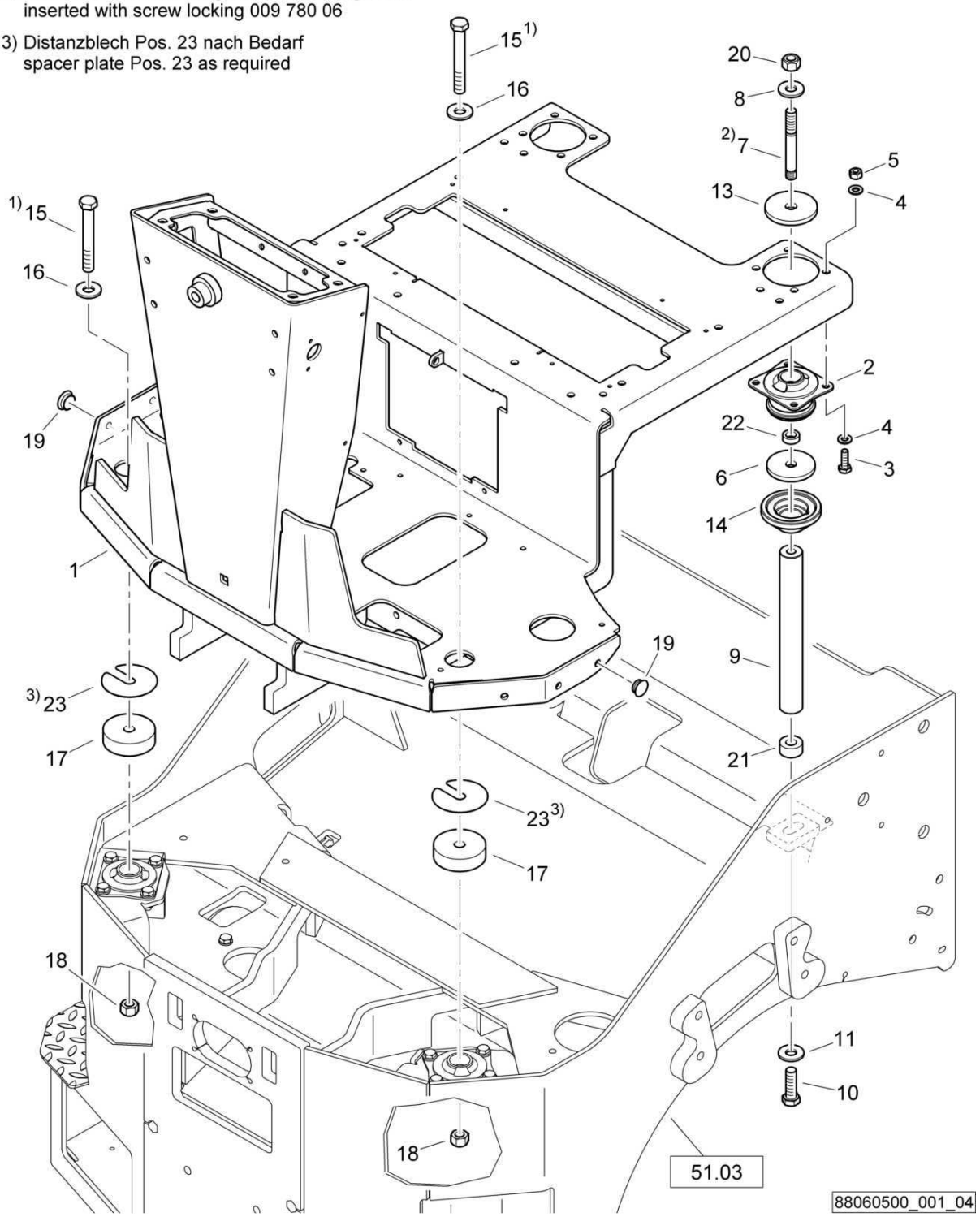

Operators Platform
Fahrerstand
Poste de conduite

88060500 1001 1

BOMAG FAYAT GROUP

Pos. Pos. Pos.	Part no. Teilenr. No.piece	Qty. Menge Qte.	Description	Benennung	Designation
1	65240180	1	Operator's platform	Fahrerstand	Poste du conducteur
2	06170045	2	Metacone support	Metaconelager	Palier metacone
3	07141027	8	Hexagon bolt	Sechskantschraube	Vis à tête hexagonale
4	08511021	16	Washer	Scheibe	Disque
5	08131016	8	Safety nut	Sechskantmutter selb.sich	Ecrou de sûreté
6	57161206	2	Washer	Scheibe	Disque
7	07591610	2	Pin screw	Stiftschraube	Tige filetée
8	08752170	2	Spring washer	Spannscheibe	Rondelle tendeuse
9	65240167	2	Shaft	Welle	Arbre
10	07141648	2	Hexagon bolt	Sechskantschraube	Vis à tête hexagonale
11	08752170	2	Spring washer	Spannscheibe	Rondelle tendeuse
13	57161206	2	Washer	Scheibe	Disque
14	95650430	2	Cone	Konus	Cone
15	07131656	2	Hexagon bolt	Sechskantschraube	Vis à tête hexagonale
16	08511730	2	Washer	Scheibe	Disque
17	58140220	2	Washer	Scheibe	Disque
18	08131621	2	Safety nut	Sechskantmutter selb.sich	Ecrou de sûreté
19	06510246	6	Plug	Abschlußstopfen	Bouchon
20	08131621	2	Safety nut	Sechskantmutter selb.sich	Ecrou de sûreté
21	65003275	2	Spacer sleeve	Distanzhülse	Manchon
22	57230130	2	Sleeve	Hülse	Douille
23	65240194	2	Spacer plate	Distanzblech	Tôle d'écartement

Operators Platform
Fahrerstand
Poste de conduite

88060500_001_03

1) Anziehdrehmoment 150 Nm
tightening torque 150 Nm

2) mit Schraubensicherung 009 780 06 eingesetzt
inserted with screw locking 009 780 06

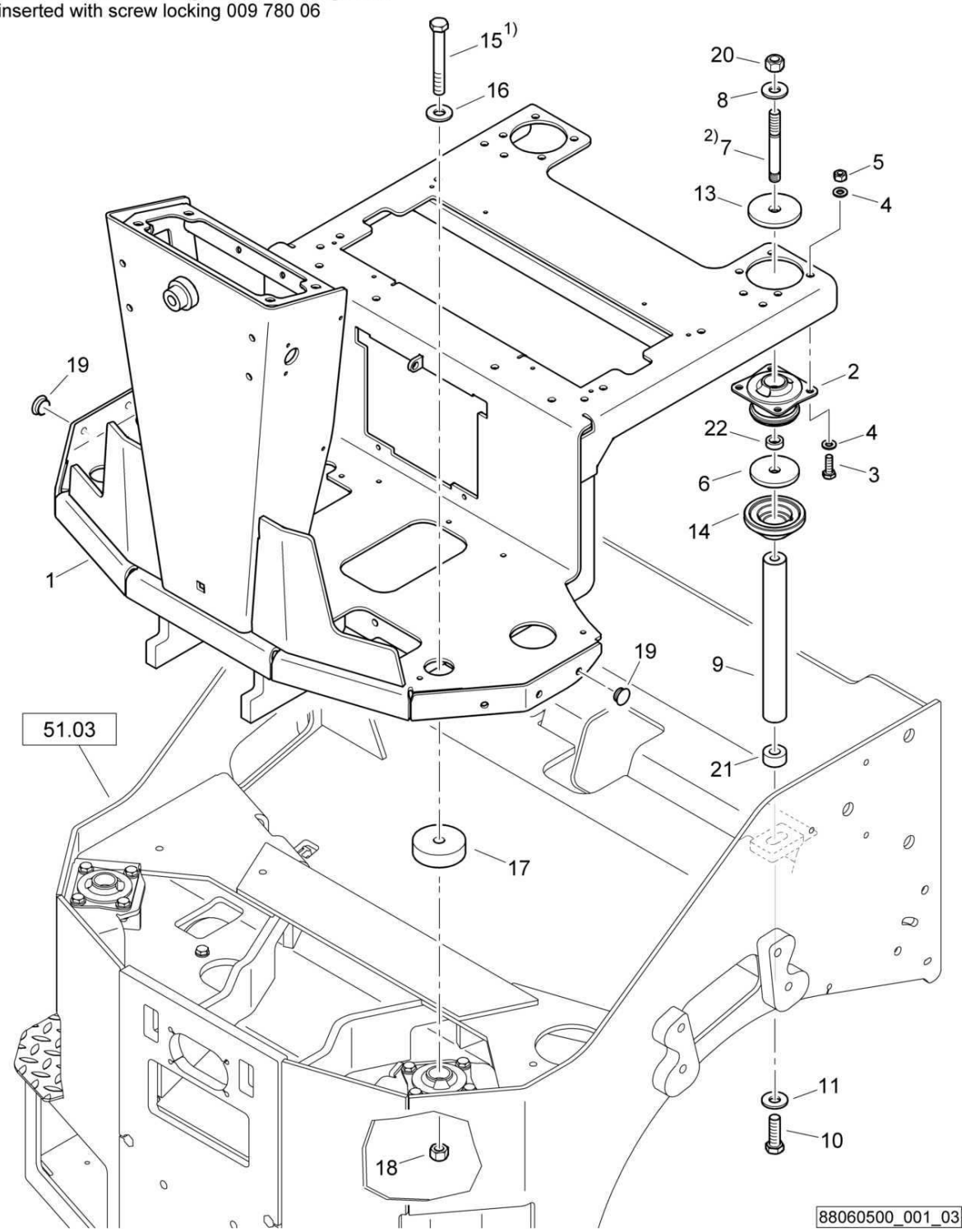

Operators Platform
Fahrerstand
Poste de conduite

88060500 1001 1

BOMAG FAYAT GROUP

Pos. Pos. Pos.	Part no. Teilenr. No.piece	Qty. Menge Qte.	Description	Benennung	Designation
1	65240180	1	Operator's platform	Fahrerstand	Poste du conducteur
2	06170045	2	Metacone support	Metaconelager	Palier metacone
3	07141027	8	Hexagon bolt	Sechskantschraube	Vis à tête hexagonale
4	08511021	16	Washer	Scheibe	Disque
5	08131016	8	Safety nut	Sechskantmutter selb.sich	Ecrou de sûreté
6	57161206	2	Washer	Scheibe	Disque
7	07591610	2	Pin screw	Stiftschraube	Tige filetée
8	08752170	2	Spring washer	Spannscheibe	Rondelle tendeuse
9	65240167	2	Shaft	Welle	Arbre
10	07141648	2	Hexagon bolt	Sechskantschraube	Vis à tête hexagonale
11	08752170	2	Spring washer	Spannscheibe	Rondelle tendeuse
13	57161206	2	Washer	Scheibe	Disque
14	95650430	2	Cone	Konus	Cone
15	07131656	2	Hexagon bolt	Sechskantschraube	Vis à tête hexagonale
16	08511730	2	Washer	Scheibe	Disque
17	58140220	2	Washer	Scheibe	Disque
18	08131621	2	Safety nut	Sechskantmutter selb.sich	Ecrou de sûreté
19	06510246	6	Plug	Abschlußstopfen	Bouchon
20	08131621	2	Safety nut	Sechskantmutter selb.sich	Ecrou de sûreté
21	65003275	2	Spacer sleeve	Distanzhülse	Manchon
22	57230130	2	Sleeve	Hülse	Douille

S/N 101880211413 ▶ S/N 101880212022

Operators Platform
Fahrerstand
Poste de conduite

88060500_001_02

1) Anziehdrehmoment 150 Nm
tightening torque 150 Nm

2) mit Schraubensicherung 009 780 06 eingesetzt
inserted with screw locking 009 780 06

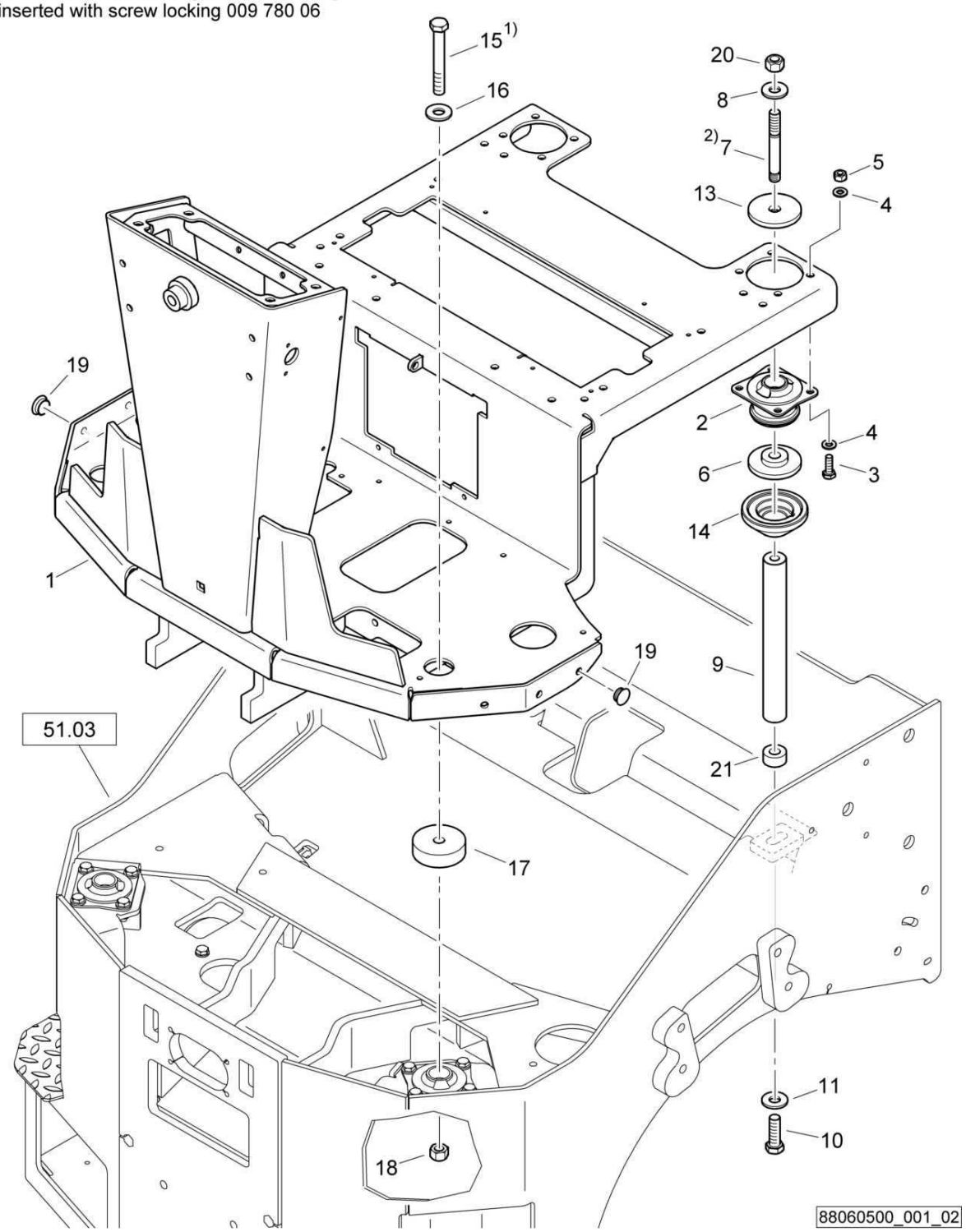

Operators Platform
Fahrerstand
Poste de conduite

88060500 1001 1

BOMAG FAYAT GROUP

Pos. Pos. Pos.	Part no. Teilenr. No.piece	Qty. Menge Qte.	Description	Benennung	Designation
1	65240180	1	Operator's platform	Fahrerstand	Poste du conducteur
2	06170045	2	Metacone support	Metaconelager	Palier metacone
3	07141027	8	Hexagon bolt	Sechskantschraube	Vis à tête hexagonale
4	08511021	16	Washer	Scheibe	Disque
5	08131016	8	Safety nut	Sechskantmutter selb.sich	Ecrou de sûreté
6	65240162	2	Washer	Scheibe	Disque
7	07591610	2	Pin screw	Stiftschraube	Tige filetée
8	08752170	2	Spring washer	Spannscheibe	Rondelle tendeuse
9	65240167	2	Shaft	Welle	Arbre
10	07141648	2	Hexagon bolt	Sechskantschraube	Vis à tête hexagonale
11	08752170	2	Spring washer	Spannscheibe	Rondelle tendeuse
13	57161206	2	Washer	Scheibe	Disque
14	95650430	2	Cone	Konus	Cone
15	07131656	2	Hexagon bolt	Sechskantschraube	Vis à tête hexagonale
16	08511730	2	Washer	Scheibe	Disque
17	58140220	2	Washer	Scheibe	Disque
18	08131621	2	Safety nut	Sechskantmutter selb.sich	Ecrou de sûreté
19	06510246	6	Plug	Abschlußstopfen	Bouchon
20	08131621	2	Safety nut	Sechskantmutter selb.sich	Ecrou de sûreté
21	65003275	2	Spacer sleeve	Distanzhülse	Manchon

S/N 101880211030 ▶ S/N 101880211412

Operators Platform
Fahrerstand
Poste de conduite

88060500_001_02

1) Anziehdrehmoment 150 Nm
tightening torque 150 Nm

2) mit Schraubensicherung 009 780 06 eingesetzt
inserted with screw locking 009 780 06

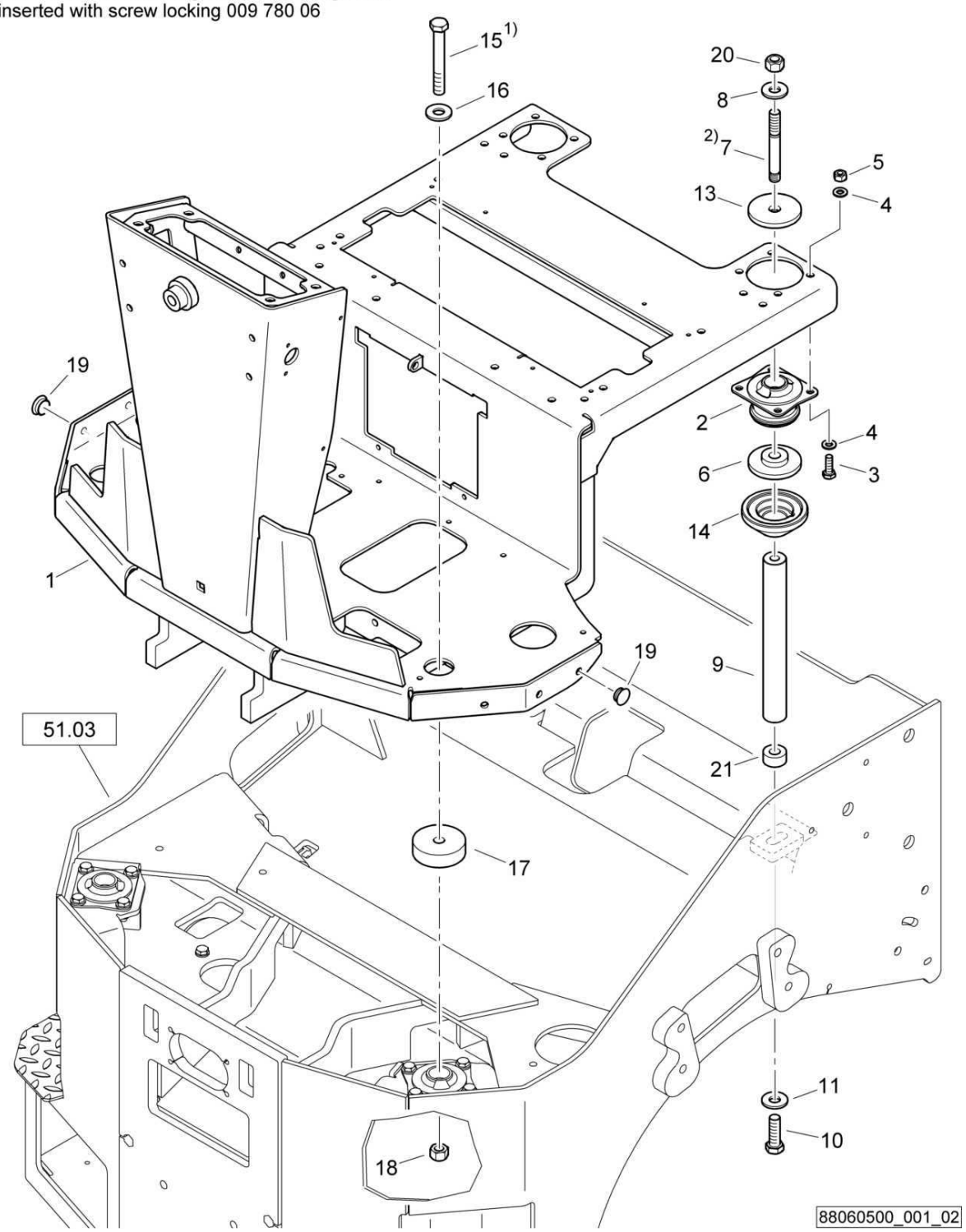

Operators Platform
Fahrerstand
Poste de conduite

88060500 1001 1

BOMAG FAYAT GROUP

Pos. Pos. Pos.	Part no. Teilenr. No.piece	Qty. Menge Qte.	Description	Benennung	Designation
1	65240180	1	Operator's platform	Fahrerstand	Poste du conducteur
2	06170045	2	Metacone support	Metaconelager	Palier metacone
3	07141030	8	Hexagon bolt	Sechskantschraube	Vis à tête hexagonale
4	08511021	16	Washer	Scheibe	Disque
5	08131016	8	Safety nut	Sechskantmutter selb.sich	Ecrou de sûreté
6	65240162	2	Washer	Scheibe	Disque
7	07591610	2	Pin screw	Stiftschraube	Tige filetée
8	08752170	2	Spring washer	Spannscheibe	Rondelle tendeuse
9	65240167	2	Shaft	Welle	Arbre
10	07141648	2	Hexagon bolt	Sechskantschraube	Vis à tête hexagonale
11	08752170	2	Spring washer	Spannscheibe	Rondelle tendeuse
13	57161206	2	Washer	Scheibe	Disque
14	95650430	2	Cone	Konus	Cone
15	07131656	2	Hexagon bolt	Sechskantschraube	Vis à tête hexagonale
16	08752170	2	Spring washer	Spannscheibe	Rondelle tendeuse
17	58140220	2	Washer	Scheibe	Disque
18	08131621	2	Safety nut	Sechskantmutter selb.sich	Ecrou de sûreté
19	06510212	6	Plug	Abschlußstopfen	Bouchon
20	08131621	2	Safety nut	Sechskantmutter selb.sich	Ecrou de sûreté
21	65003275	2	Spacer sleeve	Distanzhülse	Manchon

S/N 101880211004 ▶ S/N 101880211029

Operators Platform
Fahrerstand
Poste de conduite

88060500_001_01

1) Anziehdrehmoment 150 Nm
tightening torque 150 Nm

2) mit Schraubensicherung 009 780 06 eingesetzt
inserted with screw locking 009 780 06

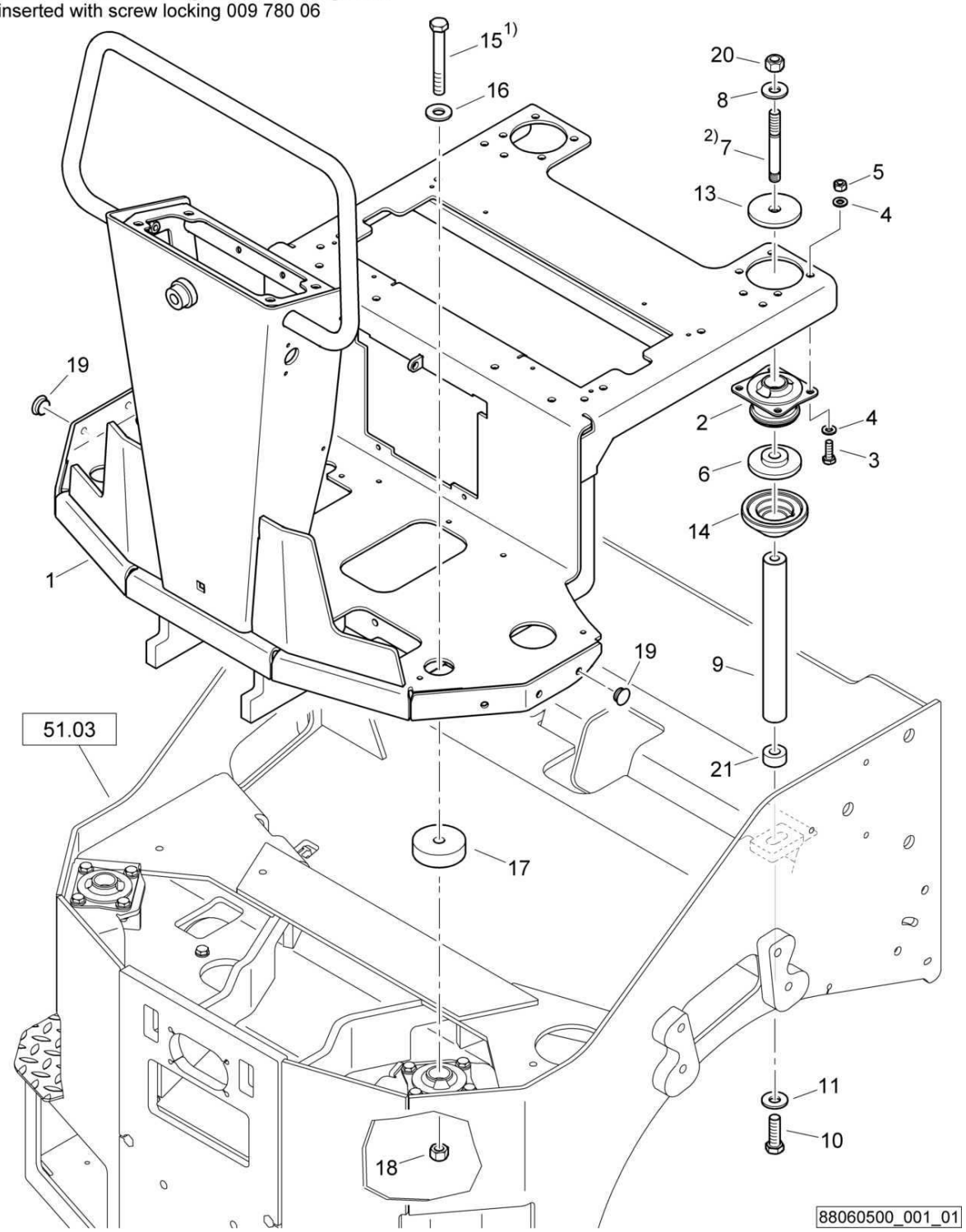

Operators Platform
Fahrerstand
Poste de conduite

88060500 1001 1

BOMAG FAYAT GROUP

Pos. Pos. Pos.	Part no. Teilenr. No.piece	Qty. Menge Qte.	Description	Benennung	Designation
1	65240170	1	Operator's platform	Fahrerstand	Poste du conducteur
2	06170045	2	Metacone support	Metaconelager	Palier metacone
3	07141030	8	Hexagon bolt	Sechskantschraube	Vis à tête hexagonale
4	08511021	16	Washer	Scheibe	Disque
5	08131016	8	Safety nut	Sechskantmutter selb.sich	Ecrou de sûreté
6	65240162	2	Washer	Scheibe	Disque
7	07591610	2	Pin screw	Stiftschraube	Tige filetée
8	08752170	2	Spring washer	Spannscheibe	Rondelle tendeuse
9	65240167	2	Shaft	Welle	Arbre
10	07141648	2	Hexagon bolt	Sechskantschraube	Vis à tête hexagonale
11	08752170	2	Spring washer	Spannscheibe	Rondelle tendeuse
13	57161206	2	Washer	Scheibe	Disque
14	95650430	2	Cone	Konus	Cone
15	07131656	2	Hexagon bolt	Sechskantschraube	Vis à tête hexagonale
16	08752170	2	Spring washer	Spannscheibe	Rondelle tendeuse
17	58140220	2	Washer	Scheibe	Disque
18	08131621	2	Safety nut	Sechskantmutter selb.sich	Ecrou de sûreté
19	06510212	6	Plug	Abschlußstopfen	Bouchon
20	08131621	2	Safety nut	Sechskantmutter selb.sich	Ecrou de sûreté
21	65003275	2	Spacer sleeve	Distanzhülse	Manchon

Operators Platform
Fahrerstand
Poste de conduite

88060500_002_03

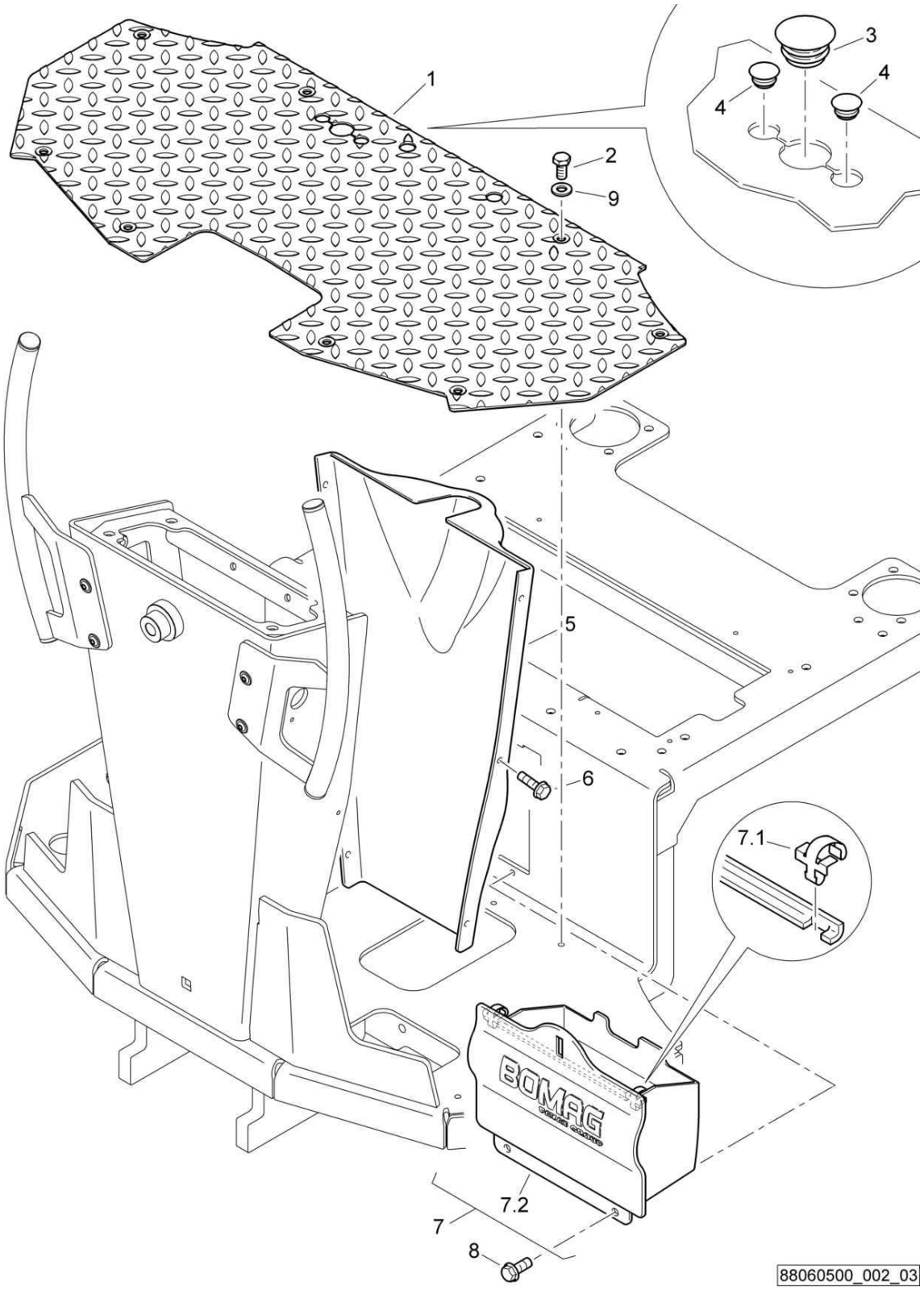

Operators Platform
Fahrerstand
Poste de conduite

88060500 1001 1

BOMAG FAYAT GROUP

Pos. Pos. Pos.	Part no. Teilenr. No.piece	Qty. Menge Qte.	Description	Benennung	Designation
1	88060501	1	Base plate	Fußblech	Marchepied
2	07140818	8	Hexagon bolt	Sechskantschraube	Vis à tête hexagonale
3	06510209	1	Plug	Abschlußstopfen	Bouchon
4	06510215	2	Plug	Abschlußstopfen	Bouchon
5	46220255	1	Trim	Verkleidung	Revêtement
6	07860513	6	Screw	Schraube	Vis
7	46220214	1	Rack	Ablagefach	Casier
7.1	06550116	2	Clip	Halteklammer	Collier
7.2	46220165	1	Rack	Ablagefach	Casier
8	07860515	2	Screw	Schraube	Vis
9	08510817	8	Washer	Scheibe	Disque

Operators Platform
Fahrerstand
Poste de conduite

88060500_002_02

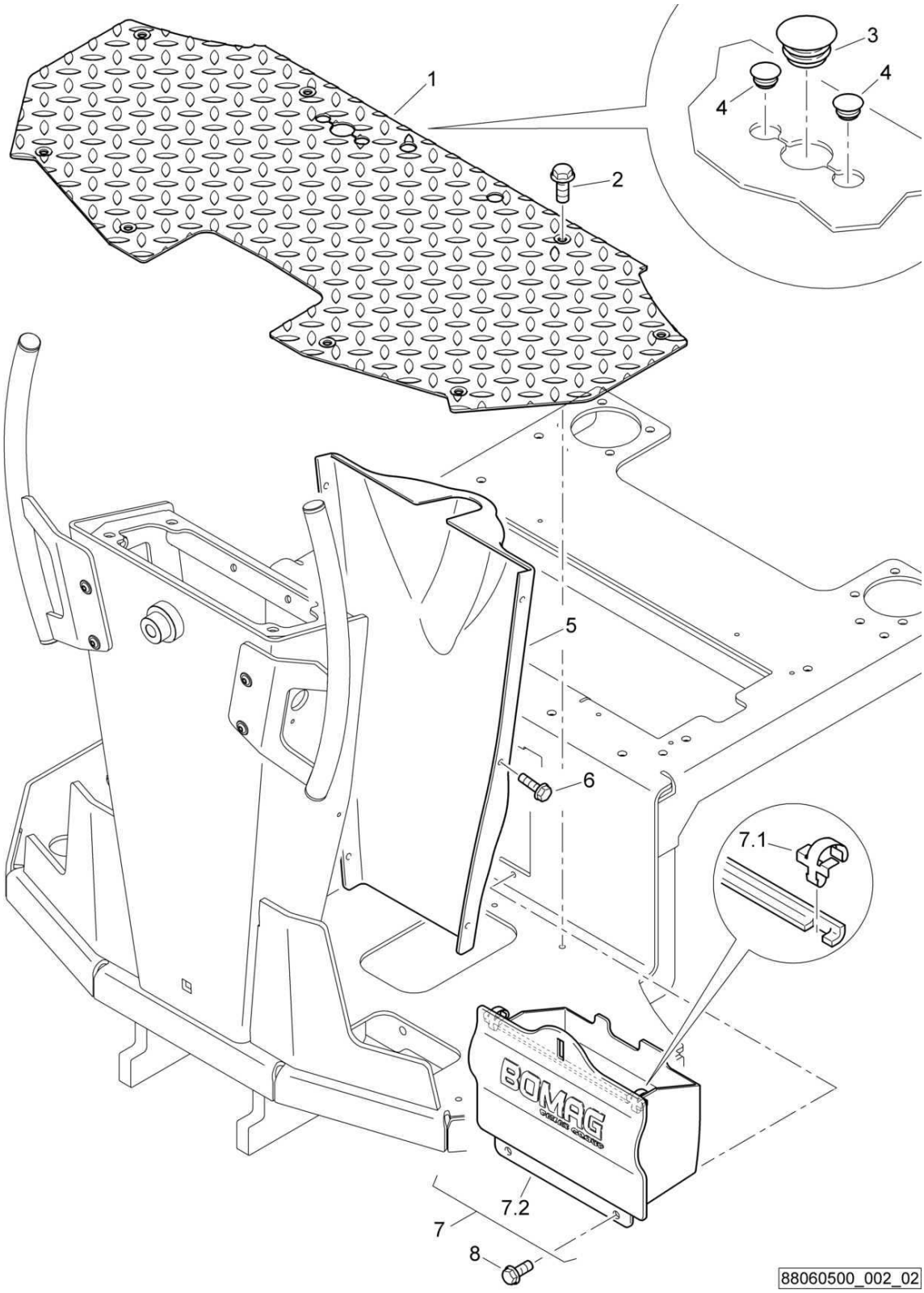

Operators Platform
Fahrerstand
Poste de conduite

88060500 1001 1

BOMAG FAYAT GROUP

Pos. Pos. Pos.	Part no. Teilenr. No.piece	Qty. Menge Qte.	Description	Benennung	Designation
1	88060501	1	Base plate	Fußblech	Marchepied
2	07860515	8	Screw	Schraube	Vis
3	06510209	1	Plug	Abschlußstopfen	Bouchon
4	06510215	2	Plug	Abschlußstopfen	Bouchon
5	46220255	1	Trim	Verkleidung	Revêtement
6	07860513	6	Screw	Schraube	Vis
7	46220214	1	Rack	Ablagefach	Casier
7.1	06550116	2	Clip	Halteklammer	Collier
7.2	46220165	1	Rack	Ablagefach	Casier
8	07860515	2	Screw	Schraube	Vis

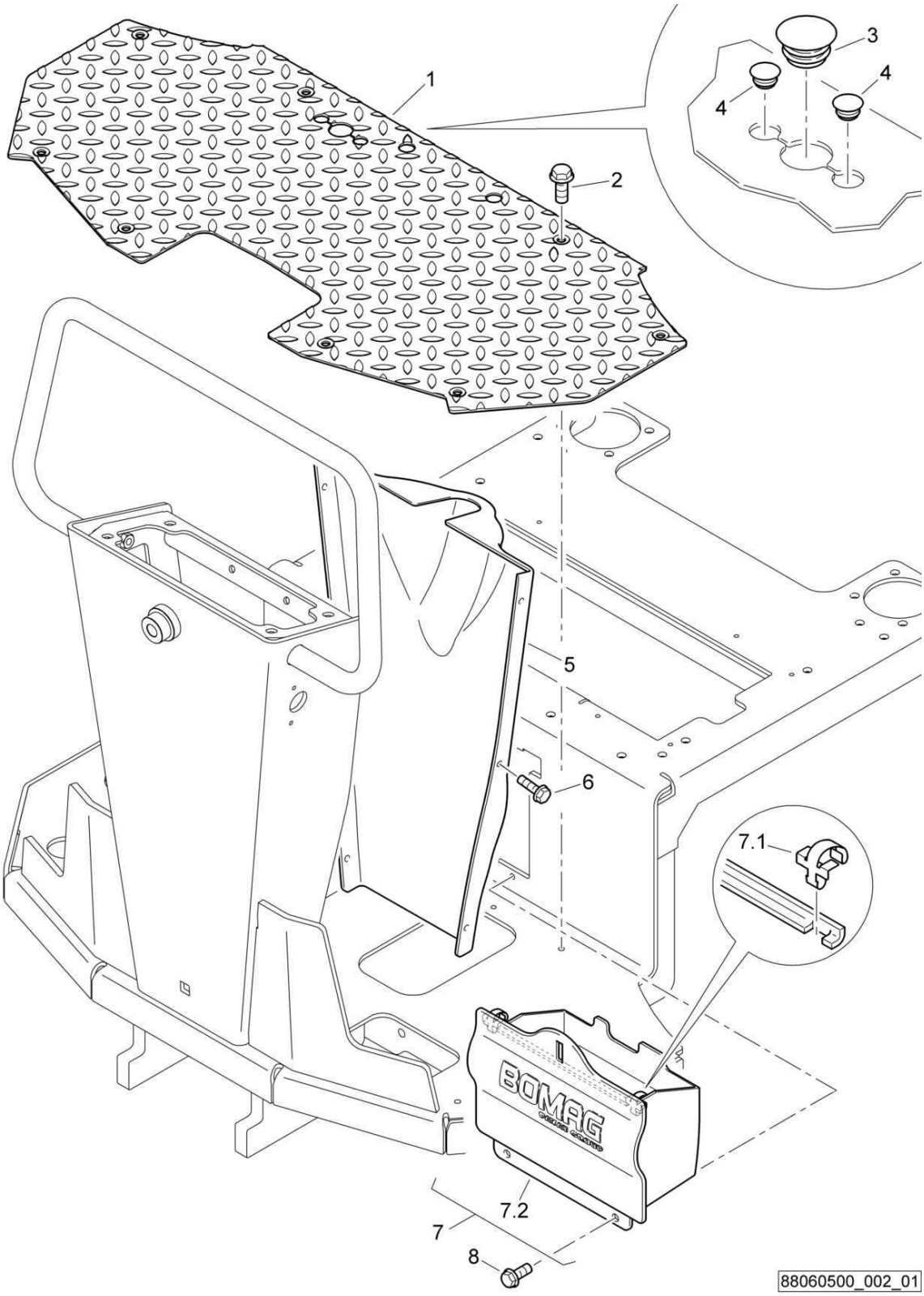
1
2
3
4
4
5
6
7.1
7.2
7
8
88060500_002_01

Operators Platform
Fahrerstand
Poste de conduite

88060500 1001 1

Pos. Pos. Pos.	Part no. Teilenr. No.piece	Qty. Menge Qte.	Description	Benennung	Designation
1	88060501	1	Base plate	Fußblech	Marchepied
2	07860515	8	Screw	Schraube	Vis
3	06510209	1	Plug	Abschlußstopfen	Bouchon
4	06510215	2	Plug	Abschlußstopfen	Bouchon
5	46220255	1	Trim	Verkleidung	Revêtement
6	07860513	6	Screw	Schraube	Vis
7	46220214	1	Rack	Ablagefach	Casier
7.1	06550116	2	Clip	Halteklammer	Collier
7.2	46220165	1	Rack	Ablagefach	Casier
8	07860515	2	Screw	Schraube	Vis

S/N 101880211413 ▶

Operators Platform
Fahrerstand
Poste de conduite

88060500_003_02

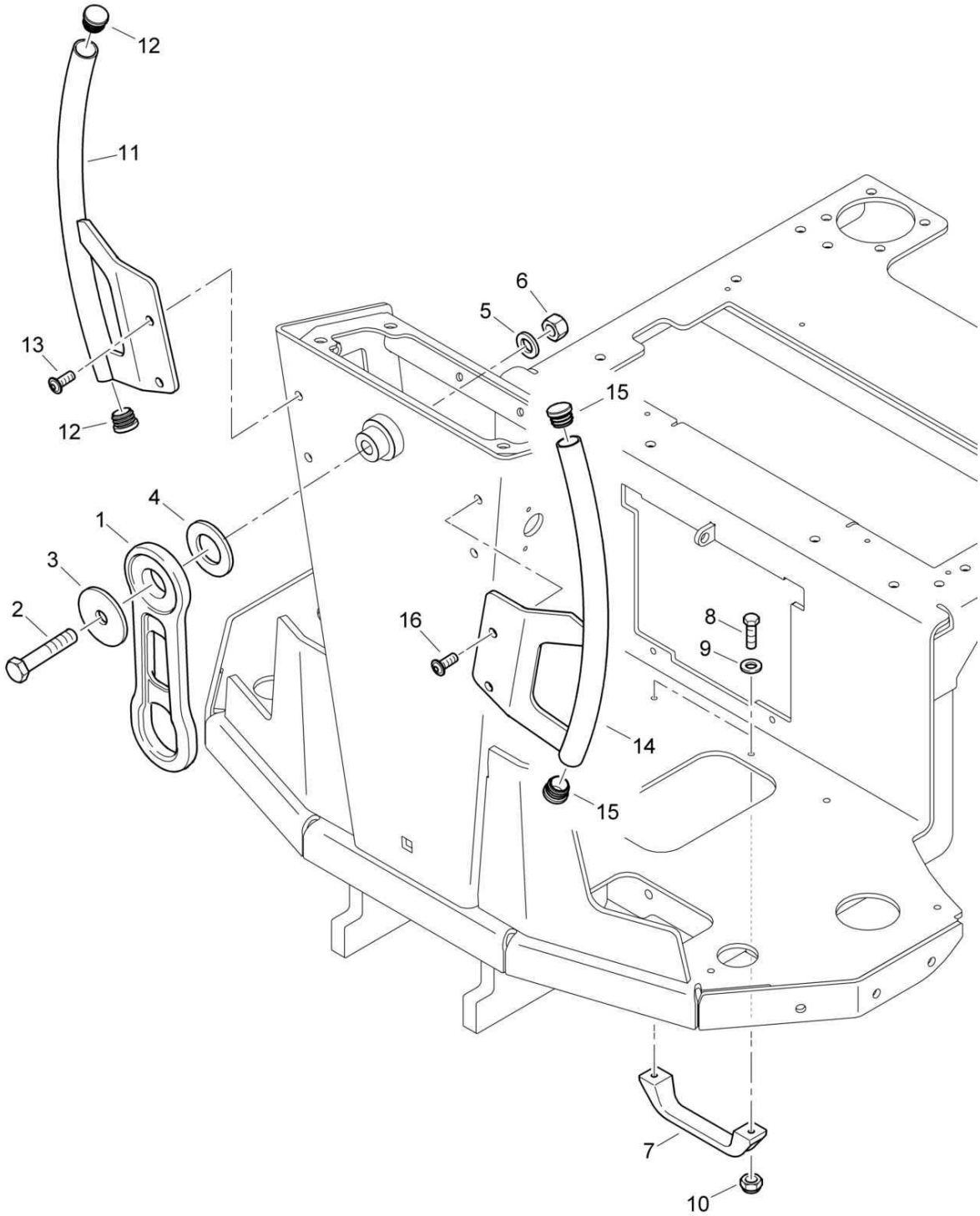

88060500_003_02

Operators Platform
Fahrerstand
Poste de conduite

88060500 1001 1

BOMAG FAYAT GROUP

Pos. Pos. Pos.	Part no. Teilenr. No.piece	Qty. Menge Qte.	Description	Benennung	Designation
1	46220199	1	Towing hook	Anhängeöse	Crochet d'attelage
2	07131631	1	Hexagon bolt	Sechskantschraube	Vis à tête hexagonale
3	08513768	1	Washer	Scheibe	Disque
4	88211547	1	Washer	Scheibe	Disque
5	08511730	1	Washer	Scheibe	Disque
6	08131621	1	Safety nut	Sechskantmutter selb.sich	Ecrou de sûreté
7	05571203	1	Handle	Griff	Manette
8	07140633	2	Hexagon bolt	Sechskantschraube	Vis à tête hexagonale
9	08510612	2	Washer	Scheibe	Disque
10	08130611	2	Safety nut	Sechskantmutter selb.sich	Ecrou de sûreté
11	65240185	1	Access rail	Aufstiegsbügel	Monture d'ascension
12	06510374	2	Plug	Stopfen	Bouchon
13	07211020	2	Pens head screw	Linsenschraube	Vis à tête cylindrique bombée
14	65240187	1	Access rail	Aufstiegsbügel	Monture d'ascension
15	06510374	2	Plug	Stopfen	Bouchon
16	07211020	2	Pens head screw	Linsenschraube	Vis à tête cylindrique bombée

S/N 101880211030 ▶ S/N 101880211412

Operators Platform
Fahrerstand
Poste de conduite

88060500_003_02

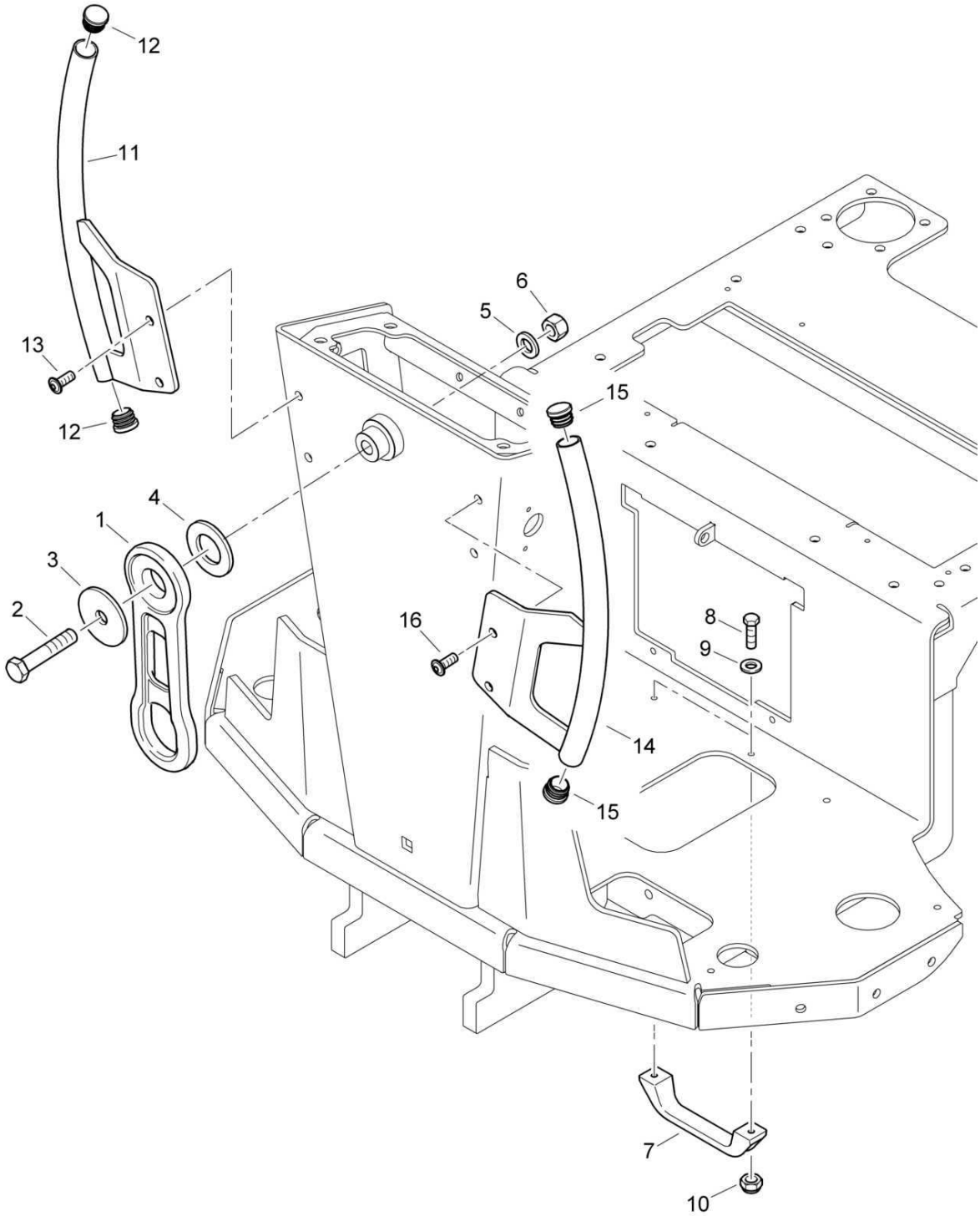

88060500_003_02

Operators Platform
Fahrerstand
Poste de conduite

88060500 1001 1

BOMAG FAYAT GROUP

Pos. Pos. Pos.	Part no. Teilenr. No.piece	Qty. Menge Qte.	Description	Benennung	Designation
1	46220199	1	Towing hook	Anhängeöse	Crochet d'attelage
2	07131631	1	Hexagon bolt	Sechskantschraube	Vis à tête hexagonale
3	08513768	1	Washer	Scheibe	Disque
4	88211547	1	Washer	Scheibe	Disque
5	08511730	1	Washer	Scheibe	Disque
6	08131621	1	Safety nut	Sechskantmutter selb.sich	Ecrou de sûreté
7	05571203	1	Handle	Griff	Manette
8	07140633	2	Hexagon bolt	Sechskantschraube	Vis à tête hexagonale
9	08510612	2	Washer	Scheibe	Disque
10	08130611	2	Safety nut	Sechskantmutter selb.sich	Ecrou de sûreté
11	65240185	1	Access rail	Aufstiegsbügel	Monture d'ascension
12	06510374	2	Plug	Stopfen	Bouchon
13	07211024	2	Pens head screw	Linsenschraube	Vis à tête cylindrique bombée
14	65240187	1	Access rail	Aufstiegsbügel	Monture d'ascension
15	06510374	2	Plug	Stopfen	Bouchon
16	07211024	2	Pens head screw	Linsenschraube	Vis à tête cylindrique bombée

Operators Platform
Fahrerstand
Poste de conduite

88060500_003_01

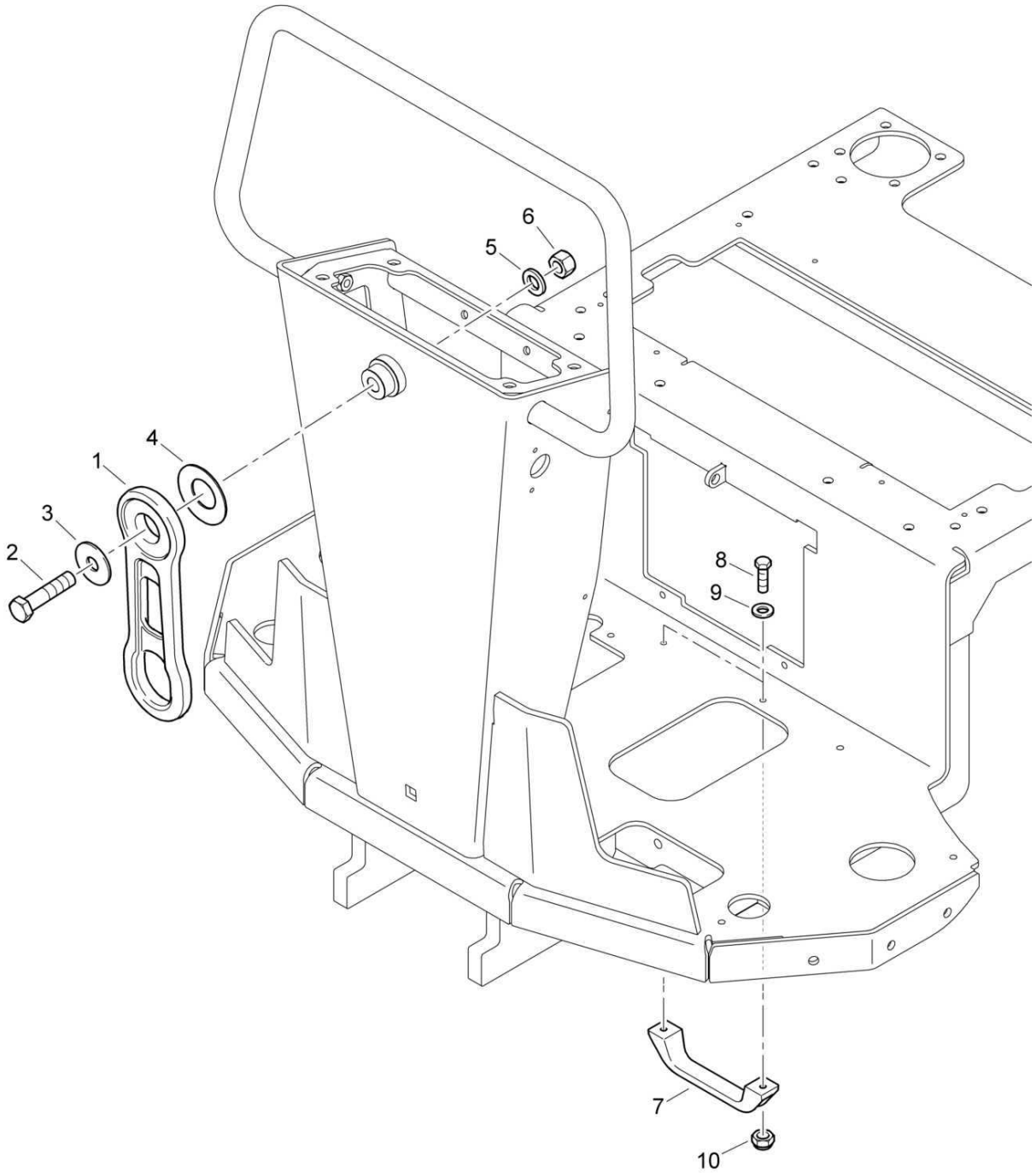

88060500_003_01

Operators Platform
Fahrerstand
Poste de conduite

88060500 1001 1

BOMAG FAYAT GROUP

Pos. Pos. Pos.	Part no. Teilenr. No.piece	Qty. Menge Qte.	Description	Benennung	Designation
1	46220199	1	Towing hook	Anhängeöse	Crochet d'attelage
2	07131624	1	Hexagon bolt	Sechskantschraube	Vis à tête hexagonale
3	08621005	1	Washer	Scheibe	Disque
4	09290711	1	Belleville spring	Tellerfeder	Ressort belleville
5	08511730	1	Washer	Scheibe	Disque
6	08131621	1	Safety nut	Sechskantmutter selb.sich	Ecrou de sûreté
7	05571203	1	Handle	Griff	Manette
8	07140633	2	Hexagon bolt	Sechskantschraube	Vis à tête hexagonale
9	08510612	2	Washer	Scheibe	Disque
10	08130611	2	Safety nut	Sechskantmutter selb.sich	Ecrou de sûreté

Engine Hood
Motorhaube
Capot moteur

88054500_001_01

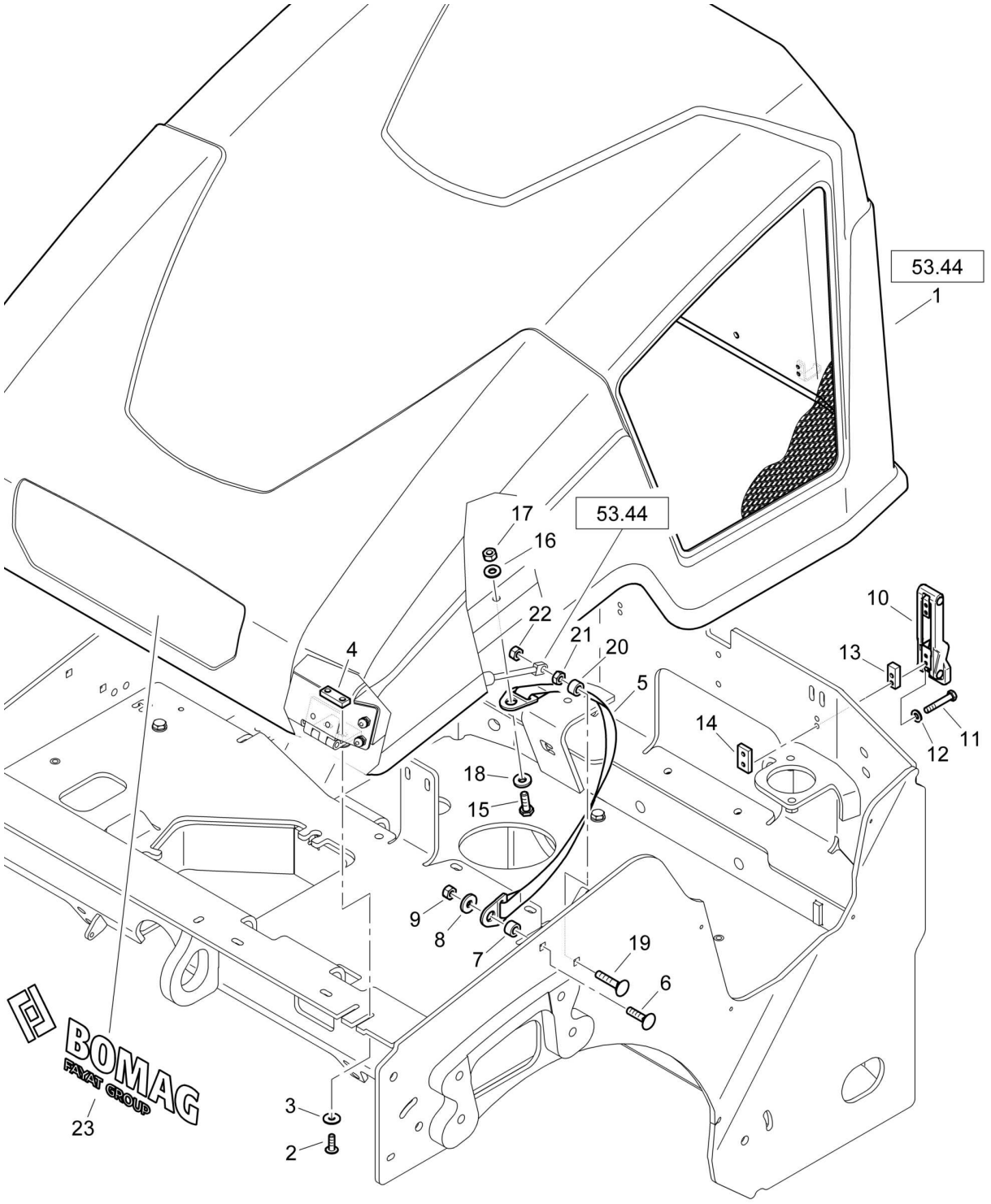

88054500_001_01

Engine Hood
Motorhaube
Capot moteur

88054500 1001 1

BOMAG FAYAT GROUP

Pos. Pos. Pos.	Part no. Teilenr. No.piece	Qty. Menge Qte.	Description	Benennung	Designation
1	88054516	1	Engine hood	Motorhaube	Capot du moteur
2	07210825	4	Pens head screw	Linsenschraube	Vis à tête cylindrique bombée
3	08621084	4	Washer	Scheibe	Disque
4	51130405	2	Flat steel	Flachstahl	Acier plat
5	46240131	2	Band, belt	Gurtband	Ceinture
6	07281008	2	Flat head screw	Flachrundschraube	Vis à tête bombée
7	80030211	2	Spacer piece	Distanzstück	Pièce d'écartement
8	08501028	2	Washer	Scheibe	Disque
9	08131016	2	Safety nut	Sechskantmutter selb.sich	Ecrou de sûreté
10	05932156	2	Lock	Verschluß	Fermeture
11	07130512	4	Hexagon bolt	Sechskantschraube	Vis à tête hexagonale
12	08751053	4	Spring washer	Spannscheibe	Rondelle tendeuse
13	46340111	2	Spacer piece	Distanzstück	Pièce d'écartement
14	46340129	2	Tapped block	Gewindeklotz	Bloc fileté
15	07141030	2	Hexagon bolt	Sechskantschraube	Vis à tête hexagonale
16	08752106	2	Spring washer	Spannscheibe	Rondelle tendeuse
17	08131016	2	Safety nut	Sechskantmutter selb.sich	Ecrou de sûreté
18	08501028	2	Washer	Scheibe	Disque
19	07281010	2	Flat head screw	Flachrundschraube	Vis à tête bombée
20	80030211	2	Spacer piece	Distanzstück	Pièce d'écartement
21	08111016	2	Hexagon nut	Sechskantmutter	Ecrou hexagonal
22	08131016	2	Safety nut	Sechskantmutter selb.sich	Ecrou de sûreté
23	00831921	1	Decal	Firmenschild	Plaquette

Engine Hood
Motorhaube
Capot moteur

88054500_001_01

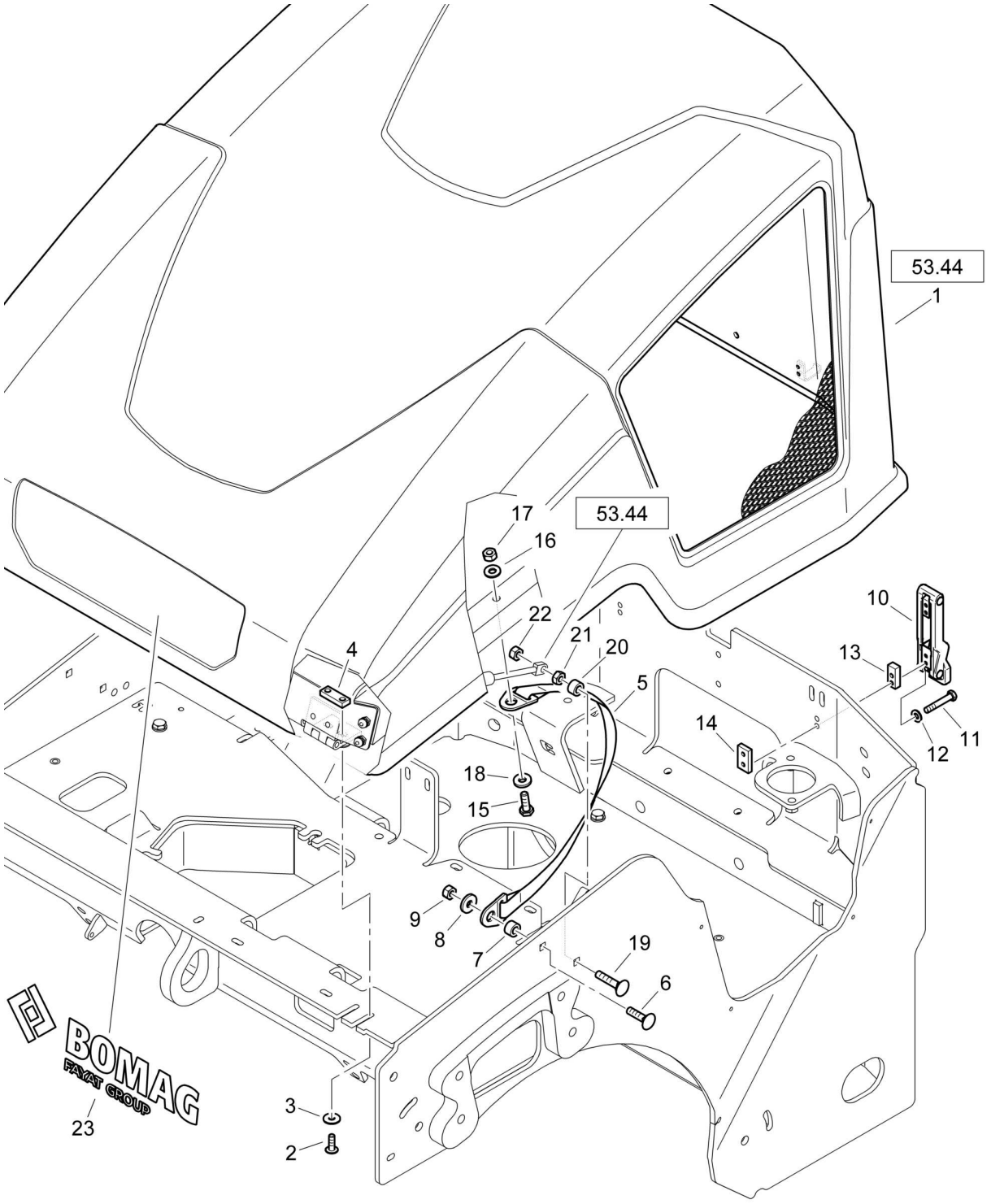

88054500_001_01

Engine Hood
Motorhaube
Capot moteur

88054500 1001 1

BOMAG FAYAT GROUP

Pos. Pos. Pos.	Part no. Teilenr. No.piece	Qty. Menge Qte.	Description	Benennung	Designation
1	88054516	1	Engine hood	Motorhaube	Capot du moteur
2	07210825	4	Pens head screw	Linsenschraube	Vis à tête cylindrique bombée
3	08621084	4	Washer	Scheibe	Disque
4	51130405	2	Flat steel	Flachstahl	Acier plat
5	46240131	2	Band, belt	Gurtband	Ceinture
6	07281008	2	Flat head screw	Flachrundschraube	Vis à tête bombée
7	80030211	2	Spacer piece	Distanzstück	Pièce d'écartement
8	08501028	2	Washer	Scheibe	Disque
9	08131016	2	Safety nut	Sechskantmutter selb.sich	Ecrou de sûreté
10	05932156	2	Lock	Verschluß	Fermeture
11	07130512	4	Hexagon bolt	Sechskantschraube	Vis à tête hexagonale
12	08751053	4	Spring washer	Spannscheibe	Rondelle tendeuse
13	46340111	2	Spacer piece	Distanzstück	Pièce d'écartement
14	46340129	2	Tapped block	Gewindeklotz	Bloc fileté
15	07141030	2	Hexagon bolt	Sechskantschraube	Vis à tête hexagonale
16	08752106	2	Spring washer	Spannscheibe	Rondelle tendeuse
17	08131016	2	Safety nut	Sechskantmutter selb.sich	Ecrou de sûreté
18	08501028	2	Washer	Scheibe	Disque
19	07281010	2	Flat head screw	Flachrundschraube	Vis à tête bombée
20	80030211	2	Spacer piece	Distanzstück	Pièce d'écartement
21	08111016	2	Hexagon nut	Sechskantmutter	Ecrou hexagonal
22	08131016	2	Safety nut	Sechskantmutter selb.sich	Ecrou de sûreté
23	00833215	1	Label	Aufkleber	Autocollant

Engine Hood
Motorhaube
Capot moteur

88054500_001_01

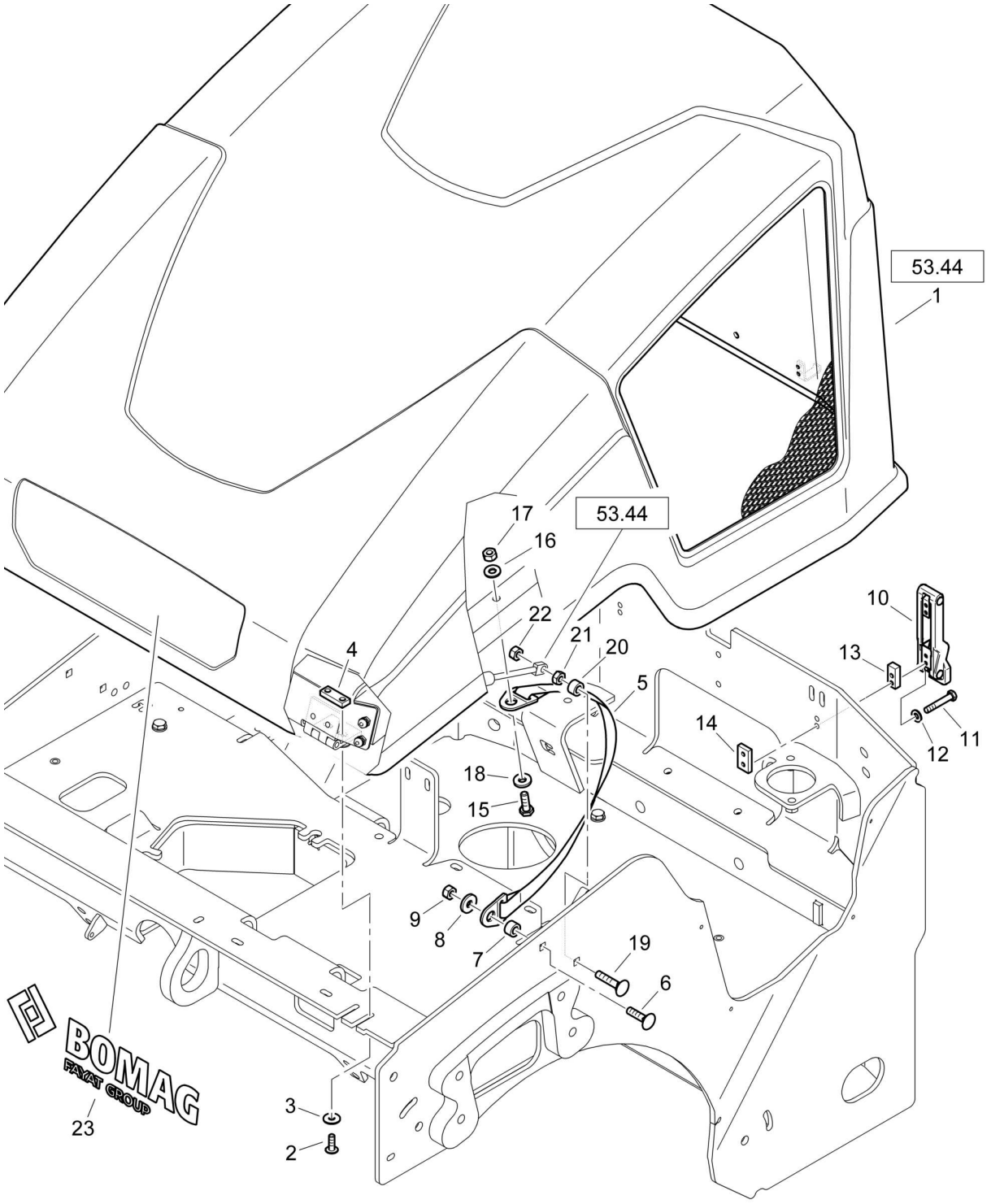

88054500_001_01

Engine Hood
Motorhaube
Capot moteur

88054500 1001 1

BOMAG FAYAT GROUP

Pos. Pos. Pos.	Part no. Teilenr. No.piece	Qty. Menge Qte.	Description	Benennung	Designation
1	88054516	1	Engine hood	Motorhaube	Capot du moteur
2	07210825	4	Pens head screw	Linsenschraube	Vis à tête cylindrique bombée
3	08621084	4	Washer	Scheibe	Disque
4	51130405	2	Flat steel	Flachstahl	Acier plat
5	46240131	2	Band, belt	Gurtband	Ceinture
6	07281008	2	Flat head screw	Flachrundschraube	Vis à tête bombée
7	80030211	2	Spacer piece	Distanzstück	Pièce d'écartement
8	08501028	2	Washer	Scheibe	Disque
9	08131016	2	Safety nut	Sechskantmutter selb.sich	Ecrou de sûreté
10	05932156	2	Lock	Verschluß	Fermeture
11	07130512	4	Hexagon bolt	Sechskantschraube	Vis à tête hexagonale
12	08751053	4	Spring washer	Spannscheibe	Rondelle tendeuse
13	46340111	2	Spacer piece	Distanzstück	Pièce d'écartement
14	46340129	2	Tapped block	Gewindeklotz	Bloc fileté
15	07141030	2	Hexagon bolt	Sechskantschraube	Vis à tête hexagonale
16	08752106	2	Spring washer	Spannscheibe	Rondelle tendeuse
17	08131016	2	Safety nut	Sechskantmutter selb.sich	Ecrou de sûreté
18	08591025	2	Washer	Scheibe	Disque
19	07281010	2	Flat head screw	Flachrundschraube	Vis à tête bombée
20	80030211	2	Spacer piece	Distanzstück	Pièce d'écartement
21	08111016	2	Hexagon nut	Sechskantmutter	Ecrou hexagonal
22	08131016	2	Safety nut	Sechskantmutter selb.sich	Ecrou de sûreté
23	00833215	1	Label	Aufkleber	Autocollant

Engine Hood
Motorhaube
Capot moteur

88054500_001_01

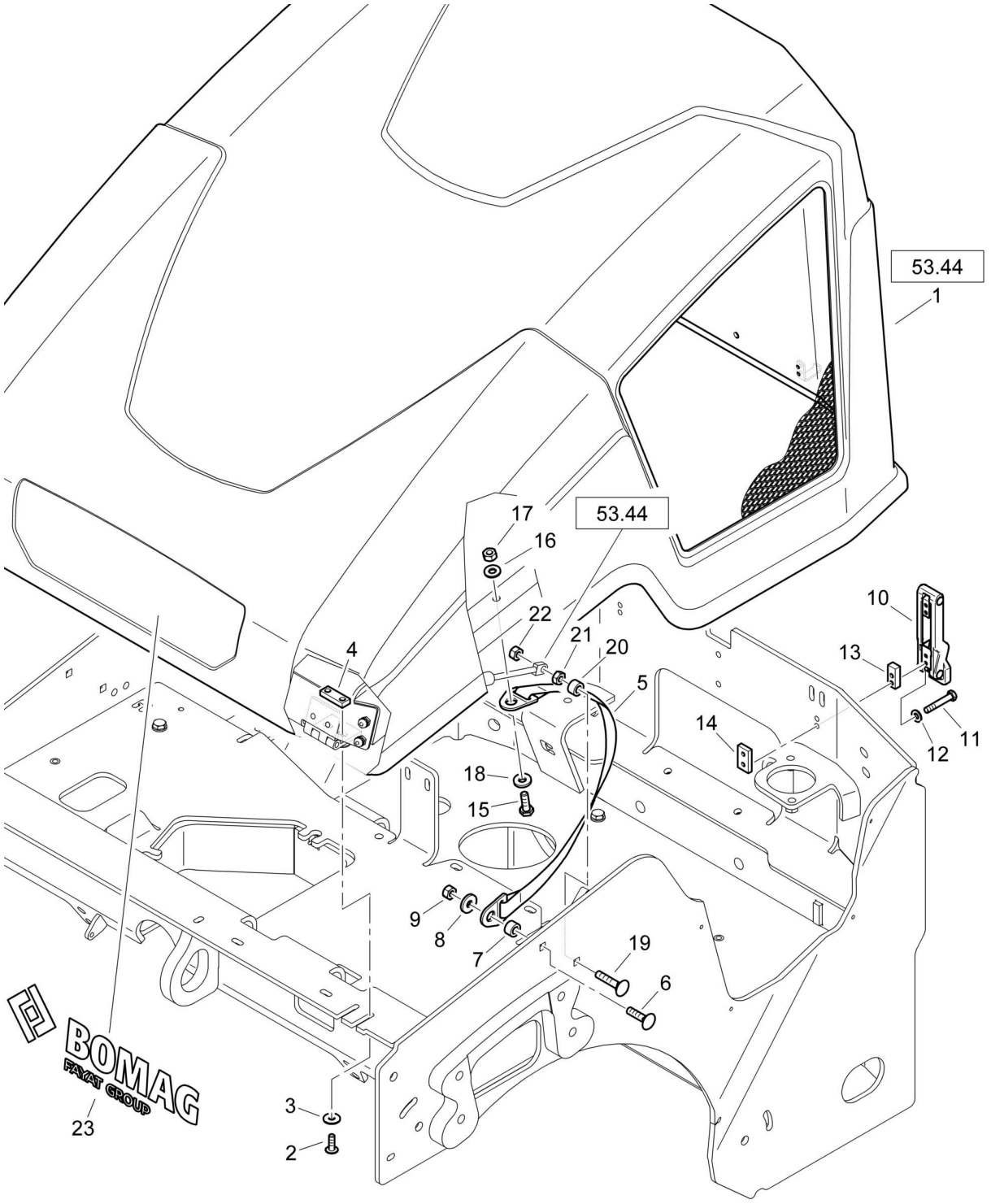

88054500_001_01

Engine Hood
Motorhaube
Capot moteur

88054500 1001 1

BOMAG FAYAT GROUP

Pos. Pos. Pos.	Part no. Teilenr. No.piece	Qty. Menge Qte.	Description	Benennung	Designation
1	88054509	1	Engine hood	Motorhaube	Capot du moteur
2	07140834	4	Hexagon bolt	Sechskantschraube	Vis à tête hexagonale
3	08752084	4	Spring washer	Spannscheibe	Rondelle tendeuse
4	51130405	2	Flat steel	Flachstahl	Acier plat
5	46240131	2	Band, belt	Gurtband	Ceinture
6	07281008	2	Flat head screw	Flachrundschraube	Vis à tête bombée
7	80030211	2	Spacer piece	Distanzstück	Pièce d'écartement
8	08501028	2	Washer	Scheibe	Disque
9	08131016	2	Safety nut	Sechskantmutter selb.sich	Ecrou de sûreté
10	05932156	2	Lock	Verschluß	Fermeture
11	07130512	4	Hexagon bolt	Sechskantschraube	Vis à tête hexagonale
12	08751053	4	Spring washer	Spannscheibe	Rondelle tendeuse
13	46340111	2	Spacer piece	Distanzstück	Pièce d'écartement
14	46340129	2	Tapped block	Gewindeklotz	Bloc fileté
15	07141030	2	Hexagon bolt	Sechskantschraube	Vis à tête hexagonale
16	08752106	2	Spring washer	Spannscheibe	Rondelle tendeuse
17	08131016	2	Safety nut	Sechskantmutter selb.sich	Ecrou de sûreté
18	08591025	2	Washer	Scheibe	Disque
19	07281010	2	Flat head screw	Flachrundschraube	Vis à tête bombée
20	80030211	2	Spacer piece	Distanzstück	Pièce d'écartement
21	08111016	2	Hexagon nut	Sechskantmutter	Ecrou hexagonal
22	08131016	2	Safety nut	Sechskantmutter selb.sich	Ecrou de sûreté
23	00833215	1	Label	Aufkleber	Autocollant

S/N 101880211004 ▶

Operator's Seat
Fahrersitz
Siège

88061000_000_00

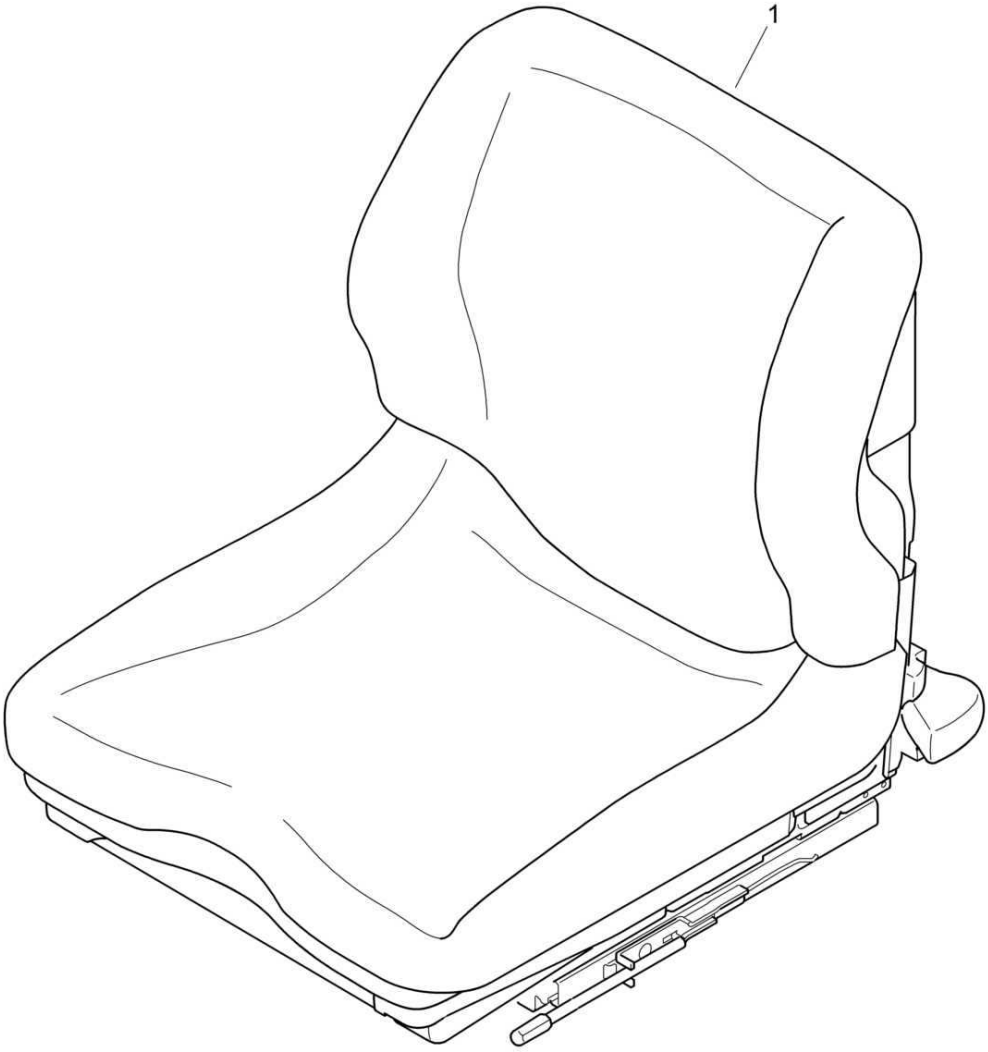

88061000_000_00

Operator's Seat
Fahrersitz
Siège

88061000 1001 1

BOMAG FAYAT GROUP

Pos. / Pos. / Pos.	Part no. / Teilenr. / No.piece	Qty. / Menge / Qte.	Description	Benennung	Designation
1	05570715	1	Operator's seat	Fahrersitz	Siège conducteur

	BW 120 AD-5
53.44	S/N 101880212973 ▶
Page / Seite **1 / 1**	**Hood, assembled** **Haube, montiert** **Capot, assemblé**
BOMAG FAYAT GROUP	88054516_000_01

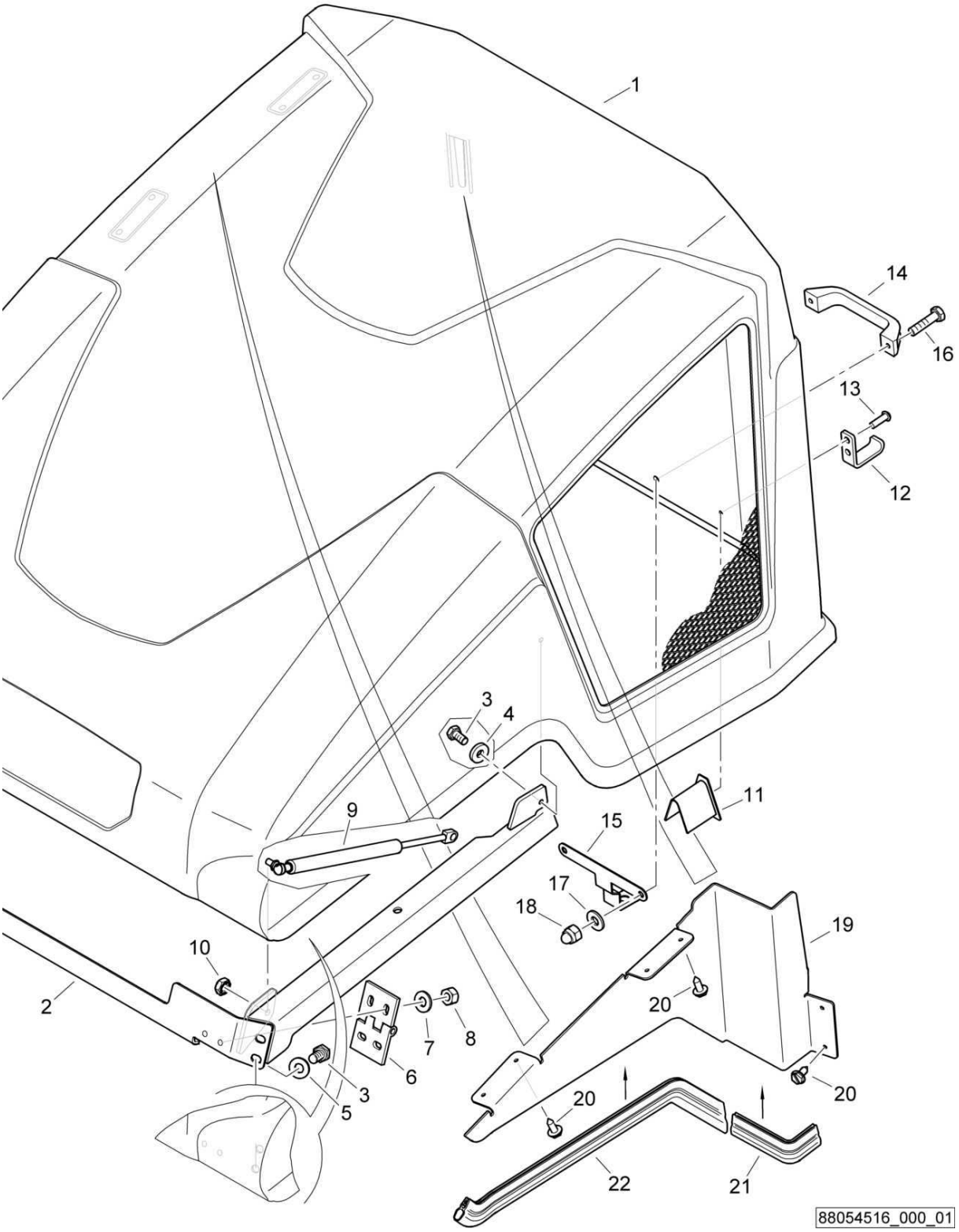

Hood, assembled
Haube, montiert
Capot, assemblé

88054516 1001 1

BOMAG FAYAT GROUP

Pos. Pos. Pos.	Part no. Teilenr. No.piece	Qty. Menge Qte.	Description	Benennung	Designation
1	88054507	1	Engine hood	Motorhaube	Capot du moteur
2	88054511	1	Reinforcement	Verstärkung	Renforcement
3	07140818	6	Hexagon bolt	Sechskantschraube	Vis à tête hexagonale
4	08590820	2	Washer	Scheibe	Disque
5	08752084	4	Spring washer	Spannscheibe	Rondelle tendeuse
6	88015005	2	Hinge	Scharnier	Charnière
7	08752084	4	Spring washer	Spannscheibe	Rondelle tendeuse
8	08130813	4	Safety nut	Sechskantmutter selb.sich	Ecrou de sûreté
9	05581167	2	Gas spring	Gasfeder	Amortisseur à gaz
10	08180861	2	Safety nut	Sechskantmutter selb.sich	Ecrou de sûreté
11	65070110	2	Stop	Anschlag	Butée
12	65070107	2	Supporting angle	Haltewinkel	Equerre support
13	05990067	4	Rivet,blind	Blindniet	Rivet
14	05571203	1	Handle	Griff	Manette
15	88054508	1	Back stop	Gegenhalter	Butée
16	07140633	2	Hexagon bolt	Sechskantschraube	Vis à tête hexagonale
17	08751064	2	Spring washer	Spannscheibe	Rondelle tendeuse
18	08240610	2	Domed cap nut	Hutmutter	Ecrou borgne
19	88054515	1	Baffle	Schottwand	Cloison
20	07813515	6	Parker screw	Blechschraube	Vis à tôle
21	00652060	0,93 dm	Sealing section	Dichtungsprofil	Joint d'étanchéité profilé
22	00652060	5,90 dm	Sealing section	Dichtungsprofil	Joint d'étanchéité profilé

S/N 101880211030 ▶ S/N 101880212972

Hood, assembled
Haube, montiert
Capot, assemblé

88054516_000_00

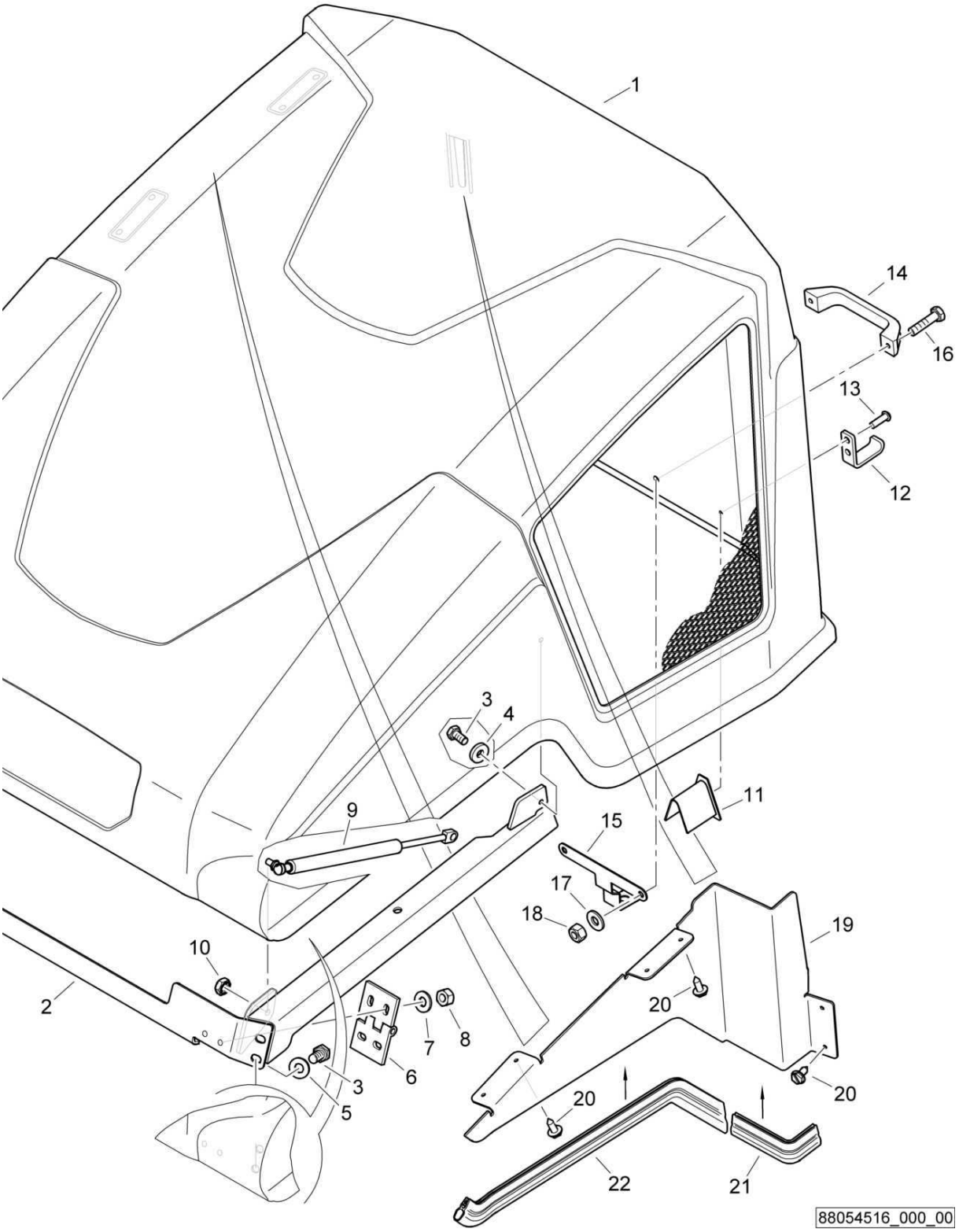

Hood, assembled
Haube, montiert
Capot, assemblé

88054516 1001 1

BOMAG FAYAT GROUP

Pos. Pos. Pos.	Part no. Teilenr. No.piece	Qty. Menge Qte.	Description	Benennung	Designation
1	88054507	1	Engine hood	Motorhaube	Capot du moteur
2	88054511	1	Reinforcement	Verstärkung	Renforcement
3	07140818	6	Hexagon bolt	Sechskantschraube	Vis à tête hexagonale
4	08590820	2	Washer	Scheibe	Disque
5	08752084	4	Spring washer	Spannscheibe	Rondelle tendeuse
6	88015005	2	Hinge	Scharnier	Charnière
7	08752084	4	Spring washer	Spannscheibe	Rondelle tendeuse
8	08130813	4	Safety nut	Sechskantmutter selb.sich	Ecrou de sûreté
9	05581167	2	Gas spring	Gasfeder	Amortisseur à gaz
10	08180861	2	Safety nut	Sechskantmutter selb.sich	Ecrou de sûreté
11	65070110	2	Stop	Anschlag	Butée
12	65070107	2	Supporting angle	Haltewinkel	Equerre support
13	05990067	4	Rivet,blind	Blindniet	Rivet
14	05571203	1	Handle	Griff	Manette
15	88054508	1	Back stop	Gegenhalter	Butée
16	07140641	2	Hexagon bolt	Sechskantschraube	Vis à tête hexagonale
17	08751064	2	Spring washer	Spannscheibe	Rondelle tendeuse
18	08130611	2	Safety nut	Sechskantmutter selb.sich	Ecrou de sûreté
19	88054515	1	Baffle	Schottwand	Cloison
20	07813515	6	Parker screw	Blechschraube	Vis à tôle
21	00652060	0,93 dm	Sealing section	Dichtungsprofil	Joint d'étanchéité profilé
22	00652060	5,90 dm	Sealing section	Dichtungsprofil	Joint d'étanchéité profilé

S/N 101880211004 ▶ S/N 101880211029

Hood, assembled
Haube, montiert
Capot, assemblé

88054509_000_00

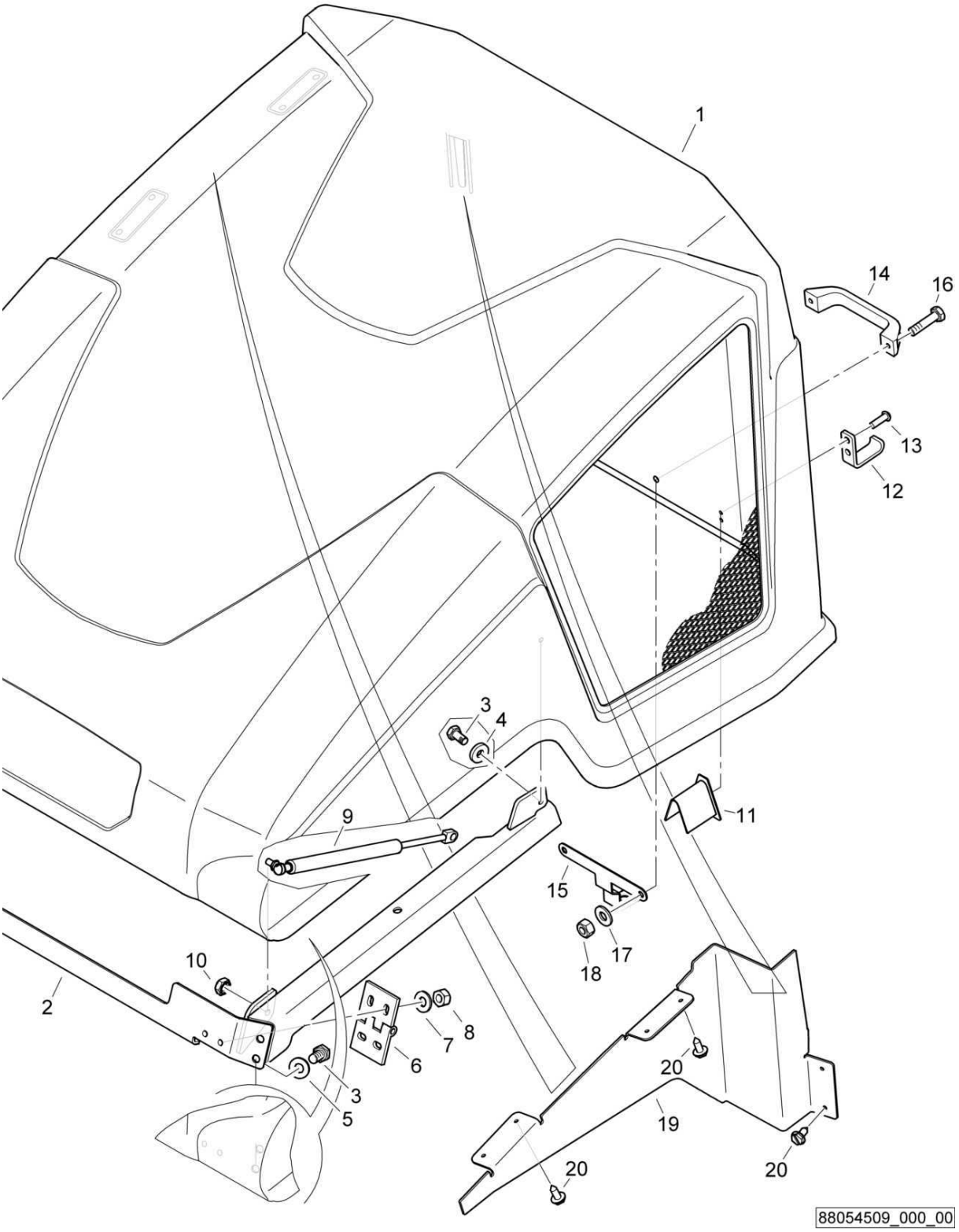

Hood, assembled
Haube, montiert
Capot, assemblé

88054509 1001 1

BOMAG FAYAT GROUP

Pos. Pos. Pos.	Part no. Teilenr. No.piece	Qty. Menge Qte.	Description	Benennung	Designation
1	88054507	1	Engine hood	Motorhaube	Capot du moteur
2	88054506	1	Reinforcement	Verstärkung	Renforcement
3	07140818	6	Hexagon bolt	Sechskantschraube	Vis à tête hexagonale
4	08590820	2	Washer	Scheibe	Disque
5	08752084	4	Spring washer	Spannscheibe	Rondelle tendeuse
6	88015005	2	Hinge	Scharnier	Charnière
7	08752084	4	Spring washer	Spannscheibe	Rondelle tendeuse
8	08130813	4	Safety nut	Sechskantmutter selb.sich	Ecrou de sûreté
9	05581167	2	Gas spring	Gasfeder	Amortisseur à gaz
10	08180861	2	Safety nut	Sechskantmutter selb.sich	Ecrou de sûreté
11	65070110	2	Stop	Anschlag	Butée
12	65070107	2	Supporting angle	Haltewinkel	Equerre support
13	05990023	4	Rivet,blind	Blindniet	Rivet
14	05571203	1	Handle	Griff	Manette
15	88054508	1	Back stop	Gegenhalter	Butée
16	07140641	2	Hexagon bolt	Sechskantschraube	Vis à tête hexagonale
17	08751064	2	Spring washer	Spannscheibe	Rondelle tendeuse
18	08130611	2	Safety nut	Sechskantmutter selb.sich	Ecrou de sûreté
19	95881399	1	Baffle	Schottblech	Tôle
20	07813515	6	Parker screw	Blechschraube	Vis à tôle

Hydraulic Tank
Hydrauliktank
Réservoir hydraulique

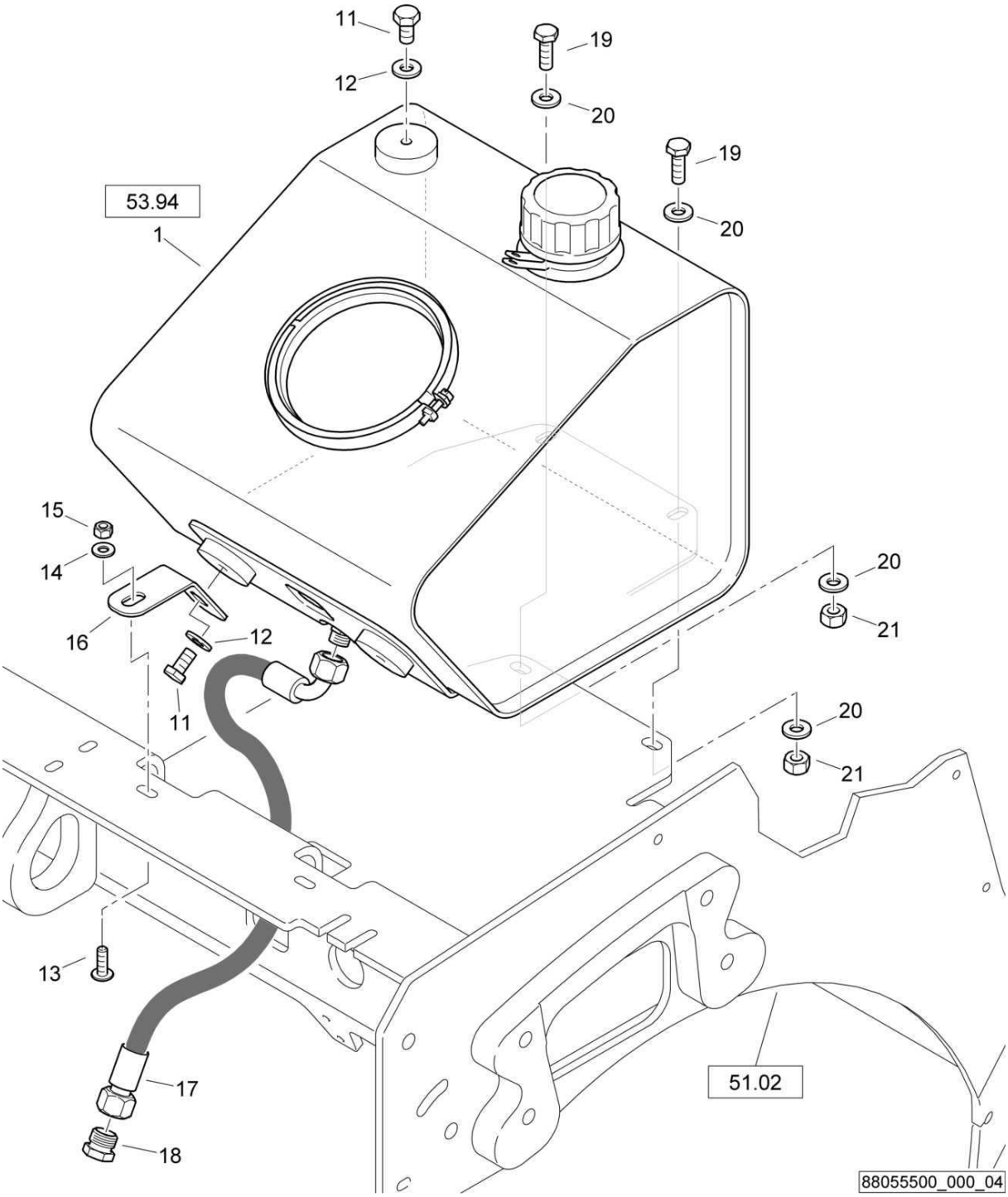

88055500_000_04

Hydraulic Tank
Hydrauliktank
Réservoir hydraulique

88055500 1001 1

BOMAG FAYAT GROUP

Pos. Pos. Pos.	Part no. Teilenr. No.piece	Qty. Menge Qte.	Description	Benennung	Designation
1	65262111	1	Hydraulic oil tank,assembled	Hydrauliktank,montiert	Réservoir huile hydr.,assemblé
11	07141017	3	Hexagon bolt	Sechskantschraube	Vis à tête hexagonale
12	08752106	3	Spring washer	Spannscheibe	Rondelle tendeuse
13	07210825	2	Pens head screw	Linsenschraube	Vis à tête cylindrique bombée
14	08752084	2	Spring washer	Spannscheibe	Rondelle tendeuse
15	08130813	2	Safety nut	Sechskantmutter selb.sich	Ecrou de sûreté
16	88055502	2	Supporting angle	Haltewinkel	Equerre support
17	05555593	1	Hose assy.ac.WN3111	Schlauch nach WN3111	Tuyau WN3111
18	05546207	1	Locking cap	Verschlußkappe	Chape de fermeture
19	07141030	2	Hexagon bolt	Sechskantschraube	Vis à tête hexagonale
20	08511021	4	Washer	Scheibe	Disque
21	08131016	2	Safety nut	Sechskantmutter selb.sich	Ecrou de sûreté

S/N 101880211413 ▶ S/N 101880212474

Hydraulic Tank
Hydrauliktank
Réservoir hydraulique

88055500_000_03

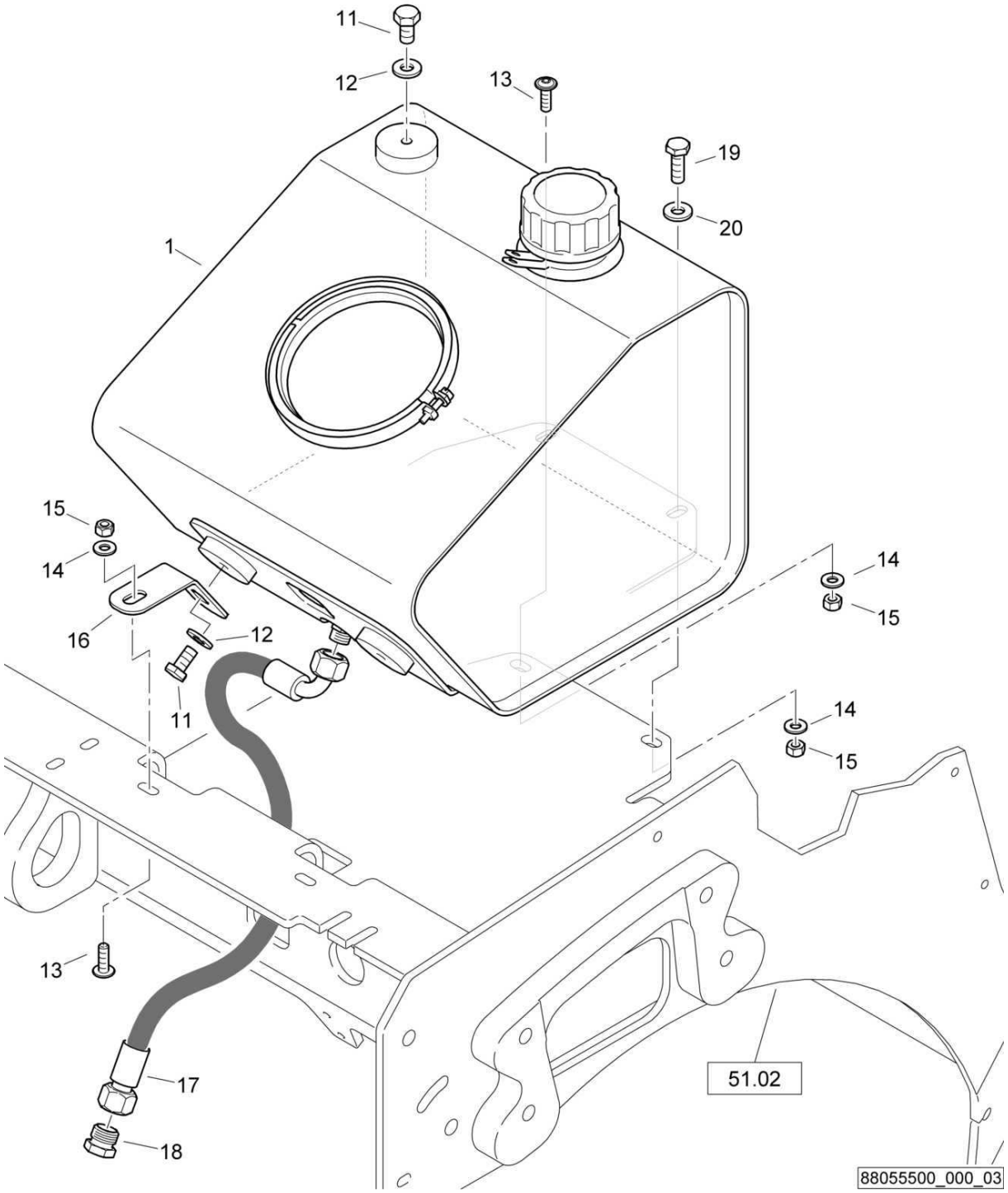

Hydraulic Tank
Hydrauliktank
Réservoir hydraulique

88055500 1001 1

BOMAG FAYAT GROUP

Pos. Pos. Pos.	Part no. Teilenr. No.piece	Qty. Menge Qte.	Description	Benennung	Designation
1	65262111	1	Hydraulic oil tank,assembled	Hydrauliktank,montiert	Réservoir huile hydr.,assemblé
11	07141017	3	Hexagon bolt	Sechskantschraube	Vis à tête hexagonale
12	08752106	3	Spring washer	Spannscheibe	Rondelle tendeuse
13	07210825	3	Pens head screw	Linsenschraube	Vis à tête cylindrique bombée
14	08752084	4	Spring washer	Spannscheibe	Rondelle tendeuse
15	08130813	4	Safety nut	Sechskantmutter selb.sich	Ecrou de sûreté
16	88055502	2	Supporting angle	Haltewinkel	Equerre support
17	05555593	1	Hose assy.ac.WN3111	Schlauch nach WN3111	Tuyau WN3111
18	05546207	1	Locking cap	Verschlußkappe	Chape de fermeture
19	07140842	1	Hexagon bolt	Sechskantschraube	Vis à tête hexagonale
20	08752084	1	Spring washer	Spannscheibe	Rondelle tendeuse

S/N 101880211030 ▶ S/N 101880211412

Hydraulic Tank
Hydrauliktank
Réservoir hydraulique

88055500_000_02

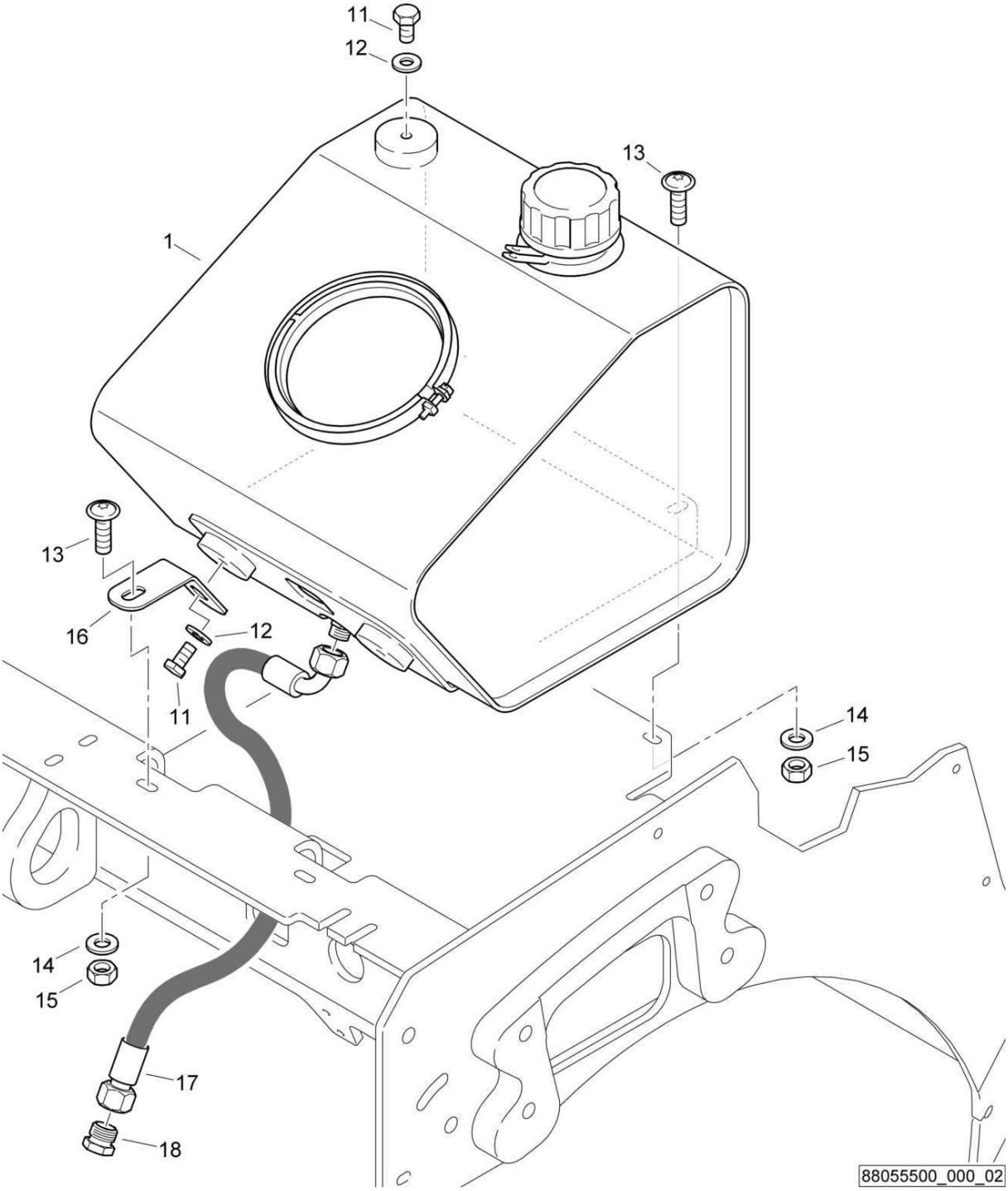

Hydraulic Tank
Hydrauliktank
Réservoir hydraulique

88055500 1001 1

BOMAG FAYAT GROUP

Pos. Pos. Pos.	Part no. Teilenr. No.piece	Qty. Menge Qte.	Description	Benennung	Designation
1	65262111	1	Hydraulic oil tank,assembled	Hydrauliktank,montiert	Réservoir huile hydr.,assemblé
11	07141017	3	Hexagon bolt	Sechskantschraube	Vis à tête hexagonale
12	08752106	3	Spring washer	Spannscheibe	Rondelle tendeuse
13	07210825	4	Pens head screw	Linsenschraube	Vis à tête cylindrique bombée
14	08510817	4	Washer	Scheibe	Disque
15	08130813	4	Safety nut	Sechskantmutter selb.sich	Ecrou de sûreté
16	88055502	2	Supporting angle	Haltewinkel	Equerre support
17	05555593	1	Hose assy.ac.WN3111	Schlauch nach WN3111	Tuyau WN3111
18	05546206	1	Locking cap	Verschlußkappe	Chape de fermeture

Hydraulic Tank
Hydrauliktank
Réservoir hydraulique

88055500_000_01

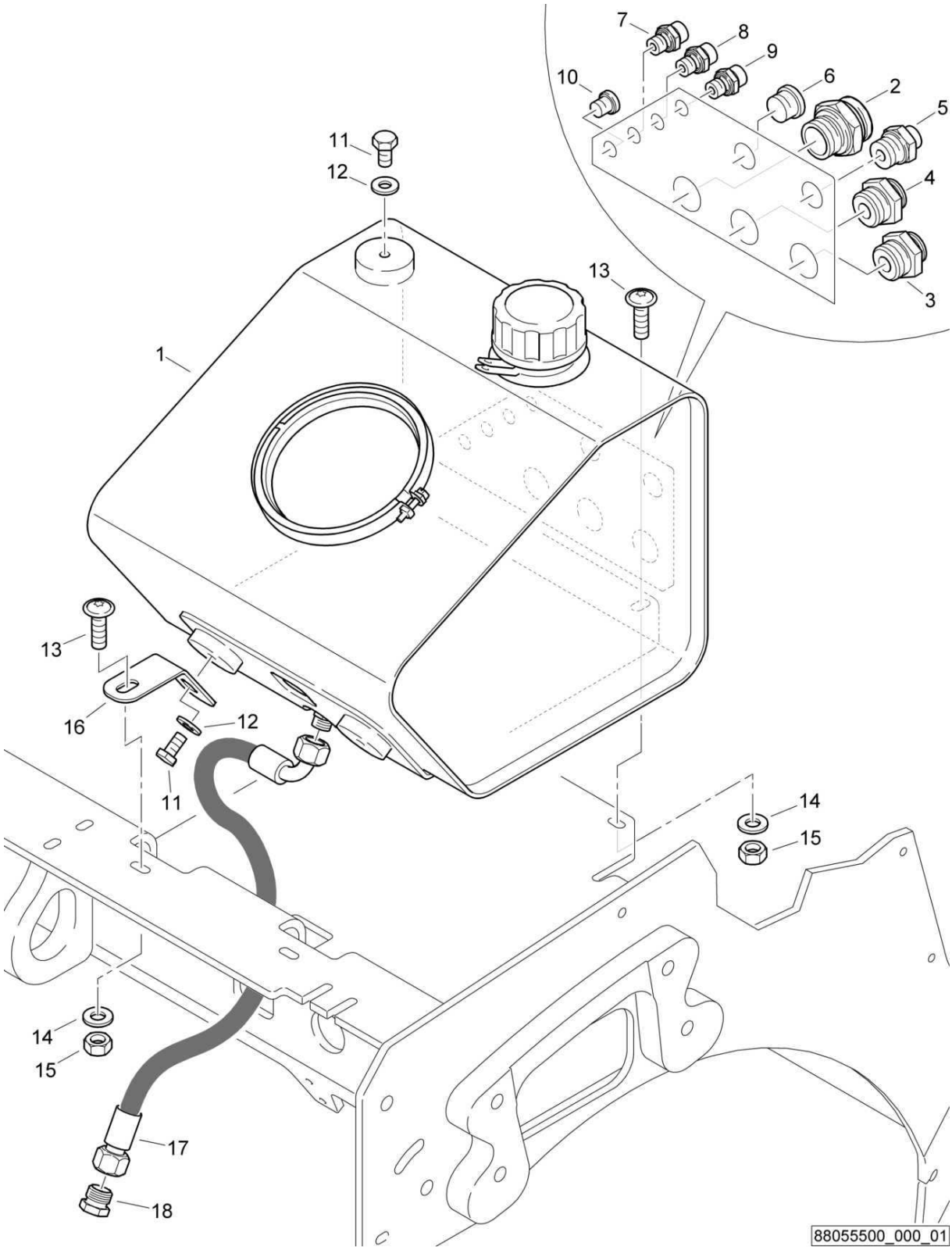

Hydraulic Tank
Hydrauliktank
Réservoir hydraulique

88055500 1001 1

BOMAG FAYAT GROUP

Pos. Pos. Pos.	Part no. Teilenr. No.piece	Qty. Menge Qte.	Description	Benennung	Designation
1	88055503	1	Hydraulic oil tank	Hydrauliktank	Réservoir d'huile hydr.
1.1	05824046	1	Filling strainer	Einfüllfilter	Filtre de remplissage
1.2	05903210	1	Screen	Sieb	Tamis
1.3	05903466	1	Flanged cover	Flanschdeckel	Couvercle à bride
1.4	05903208	1	O-ring	O-Ring	Joint torique
1.5	05903209	1	Clamp	Schelle	Collier
2	05548001	1	Socket	Stutzen	Tubulure
3	05548003	1	Double-ended union	Gerader Einschraubstutzen	Tubulure à visser
4	05548003	1	Double-ended union	Gerader Einschraubstutzen	Tubulure à visser
5	05548029	1	Double-ended union	Gerader Einschraubstutzen	Tubulure à visser
6	05546107	1	Screw plug with seal	Verschlußschraube m.Dich	Vis de fermeture avec joint
7	05540037	1	Double-ended union	Gerader Einschraubstutzen	Tubulure à visser
8	05540085	1	Double-ended union	Gerader Einschraubstutzen	Tubulure à visser
9	05540037	1	Double-ended union	Gerader Einschraubstutzen	Tubulure à visser
10	05546114	1	Screw plug with seal	Verschlußschraube m.Dich	Vis de fermeture avec joint
11	07141017	3	Hexagon bolt	Sechskantschraube	Vis à tête hexagonale
12	08752106	3	Spring washer	Spannscheibe	Rondelle tendeuse
13	07210825	4	Pens head screw	Linsenschraube	Vis à tête cylindrique bombée
14	08510817	4	Washer	Scheibe	Disque
15	08130813	4	Safety nut	Sechskantmutter selb.sich	Ecrou de sûreté
16	88055502	2	Supporting angle	Haltewinkel	Equerre support
17	05551033	1	Hose assy.ac.WN3111	Schlauch nach WN3111	Tuyau WN3111
18	05546207	1	Locking cap	Verschlußkappe	Chape de fermeture

S/N 101880211004 ▶

Hydraulic Oil Filter
Hydraulikölfilter
Filtre à huile hydr.

88056000_000_01

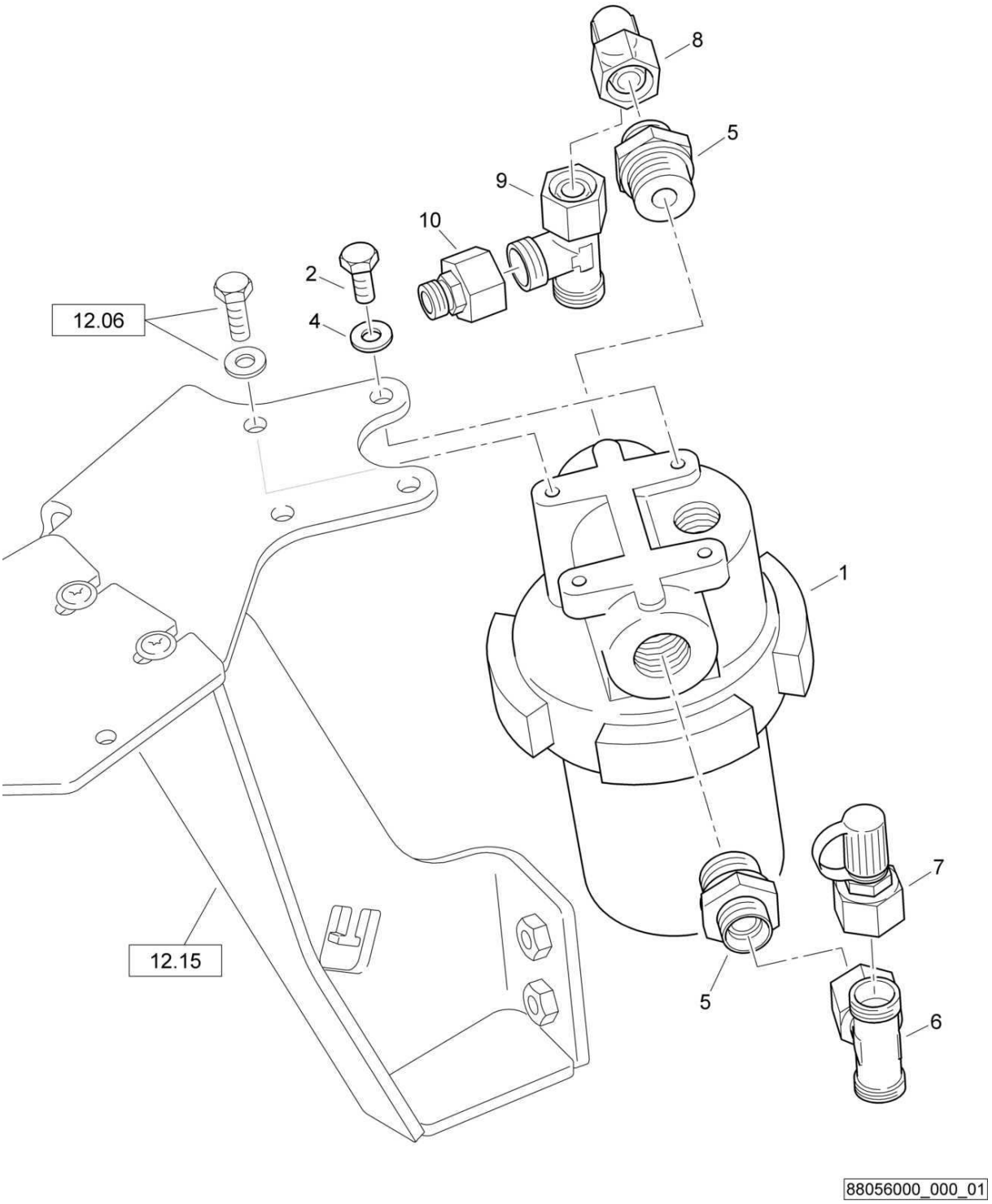

Hydraulic Oil Filter
Hydraulikölfilter
Filtre à huile hydr.

88056000 1001 1

BOMAG FAYAT GROUP

Pos. Pos. Pos.	Part no. Teilenr. No.piece	Qty. Menge Qte.	Description	Benennung	Designation
1	07993053	1	Filter	Filter	Filtre
2	07140824	2	Hexagon bolt	Sechskantschraube	Vis à tête hexagonale
4	08752084	2	Spring washer	Spannscheibe	Rondelle tendeuse
5	05540089	2	Double-ended union	Gerader Einschraubstutzen	Tubulure à visser
6	05542175	1	T-union	T-Stutzen	Tubulure en T
7	05544034	1	Test connection	Prüfanschluß	Raccord de contrôle
8	05542125	1	Angular union	Winkelstutzen	Raccord coudé
9	05542194	1	L-union	L-Stutzen	Raccord coudé
10	05542287	1	Reducing union	Reduzierstutzen	Tubulure de réduction

Scraper
Abstreifer
Racleur

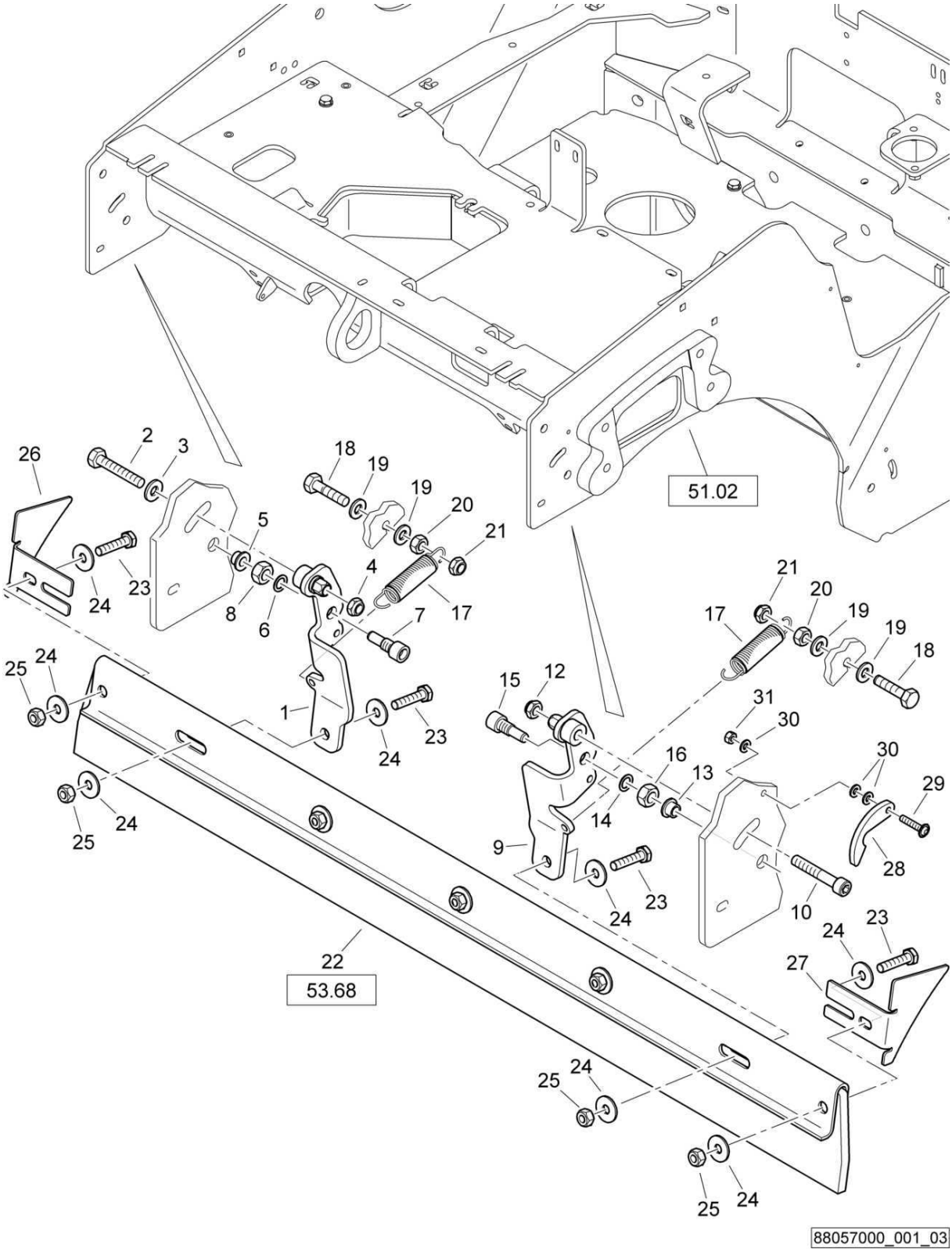

Scraper
Abstreifer
Racleur

88057000 1001 1

BOMAG FAYAT GROUP

Pos. Pos. Pos.	Part no. Teilenr. No.piece	Qty. Menge Qte.	Description	Benennung	Designation
1	46310121	1	Scraper holder	Abstreiferhalter	Porte-racleur
2	07141052	1	Hexagon bolt	Sechskantschraube	Vis à tête hexagonale
3	08511021	1	Washer	Scheibe	Disque
4	08131016	1	Safety nut	Sechskantmutter selb.sich	Ecrou de sûreté
5	06281204	1	Bushing	Buchse	Douille
6	05520110	1	Shim	Paßscheibe	Disque d'ajustage
7	78320212	1	Stud-bolt	Schraubenbolzen	Boulon
8	08111218	1	Hexagon nut	Sechskantmutter	Ecrou hexagonal
9	46310123	1	Scraper holder	Abstreiferhalter	Porte-racleur
10	07231040	1	Socket-head cap screw	Zylinderschraube	Vis à tête six pans creux
12	08131016	1	Safety nut	Sechskantmutter selb.sich	Ecrou de sûreté
13	06281204	1	Bushing	Buchse	Douille
14	05520110	1	Shim	Paßscheibe	Disque d'ajustage
15	78320212	1	Stud-bolt	Schraubenbolzen	Boulon
16	08111218	1	Hexagon nut	Sechskantmutter	Ecrou hexagonal
17	65080140	2	Tension spring	Zugfeder	Ressort de traction
18	07140846	2	Hexagon bolt	Sechskantschraube	Vis à tête hexagonale
19	08510817	4	Washer	Scheibe	Disque
20	08110813	2	Hexagon nut	Sechskantmutter	Ecrou hexagonal
21	08130813	2	Safety nut	Sechskantmutter selb.sich	Ecrou de sûreté
22	88057100	1	Scraper, assembled	Abstreifer, montiert	Racleur, assemblé
23	07141041	4	Hexagon bolt	Sechskantschraube	Vis à tête hexagonale
24	08621105	8	Washer	Scheibe	Disque
25	08131016	4	Safety nut	Sechskantmutter selb.sich	Ecrou de sûreté
26	88057502	1	Guard	Schutzblech	Plaque de protection
27	88057503	1	Guard	Schutzblech	Plaque de protection
28	88057504	1	Plate	Blech	Tôle
29	07210627	1	Pens head screw	Linsenschraube	Vis à tête cylindrique bombée
30	08510612	3	Washer	Scheibe	Disque
31	08130611	1	Safety nut	Sechskantmutter selb.sich	Ecrou de sûreté

Scraper
Abstreifer
Racleur

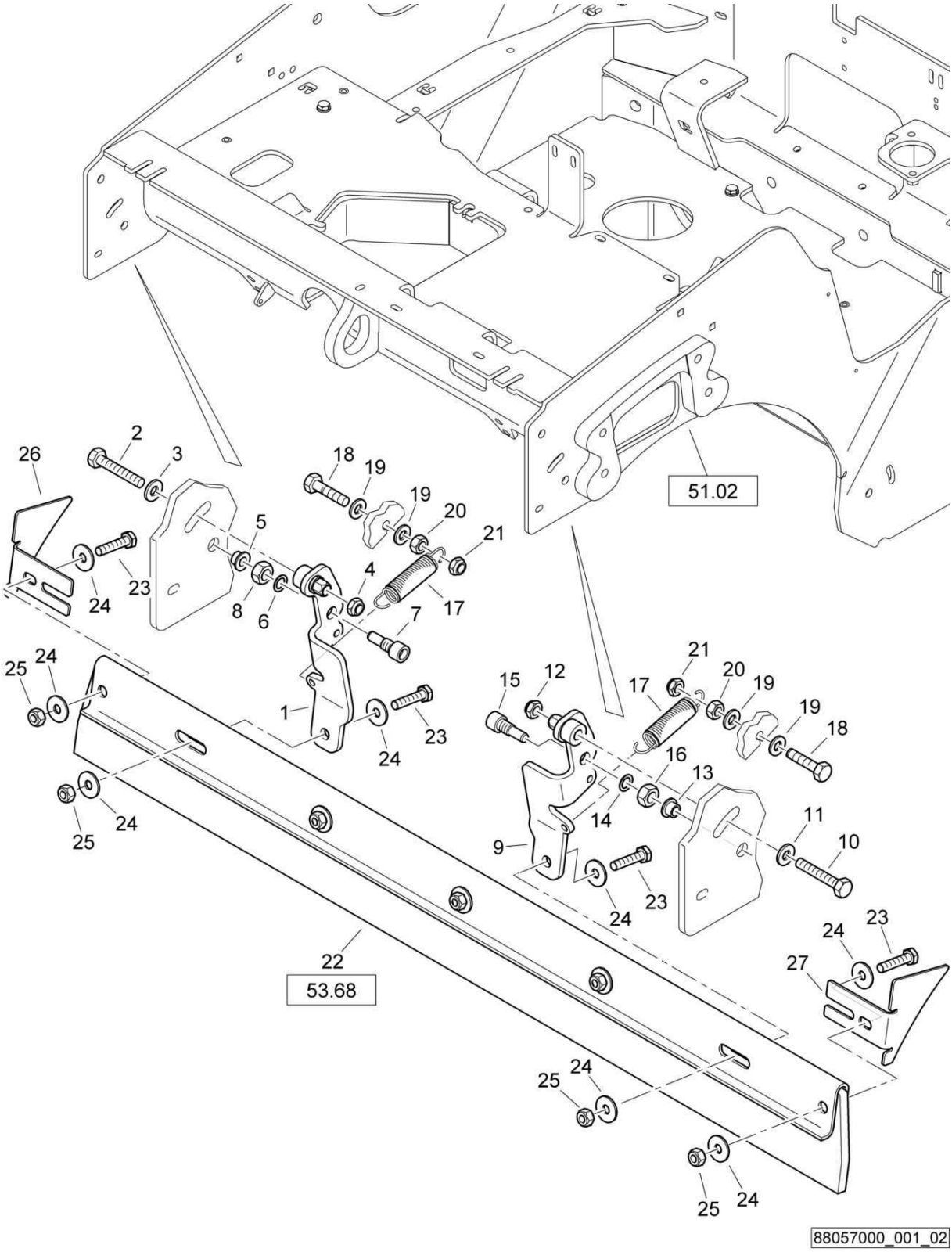

88057000_001_02

Scraper
Abstreifer
Racleur

88057000 1001 1

BOMAG FAYAT GROUP

Pos. Pos. Pos.	Part no. Teilenr. No.piece	Qty. Menge Qte.	Description	Benennung	Designation
1	46310121	1	Scraper holder	Abstreiferhalter	Porte-racleur
2	07141052	1	Hexagon bolt	Sechskantschraube	Vis à tête hexagonale
3	08511021	1	Washer	Scheibe	Disque
4	08131016	1	Safety nut	Sechskantmutter selb.sich	Ecrou de sûreté
5	06281204	1	Bushing	Buchse	Douille
6	05520110	1	Shim	Paßscheibe	Disque d'ajustage
7	78320212	1	Stud-bolt	Schraubenbolzen	Boulon
8	08111218	1	Hexagon nut	Sechskantmutter	Ecrou hexagonal
9	46310123	1	Scraper holder	Abstreiferhalter	Porte-racleur
10	07141052	1	Hexagon bolt	Sechskantschraube	Vis à tête hexagonale
11	08511021	1	Washer	Scheibe	Disque
12	08131016	1	Safety nut	Sechskantmutter selb.sich	Ecrou de sûreté
13	06281204	1	Bushing	Buchse	Douille
14	05520110	1	Shim	Paßscheibe	Disque d'ajustage
15	78320212	1	Stud-bolt	Schraubenbolzen	Boulon
16	08111218	1	Hexagon nut	Sechskantmutter	Ecrou hexagonal
17	65080140	2	Tension spring	Zugfeder	Ressort de traction
18	07140846	2	Hexagon bolt	Sechskantschraube	Vis à tête hexagonale
19	08510817	4	Washer	Scheibe	Disque
20	08110813	2	Hexagon nut	Sechskantmutter	Ecrou hexagonal
21	08130813	2	Safety nut	Sechskantmutter selb.sich	Ecrou de sûreté
22	88057100	1	Scraper, assembled	Abstreifer, montiert	Racleur, assemblé
23	07141041	4	Hexagon bolt	Sechskantschraube	Vis à tête hexagonale
24	08621105	8	Washer	Scheibe	Disque
25	08131016	4	Safety nut	Sechskantmutter selb.sich	Ecrou de sûreté
26	88057502	1	Guard	Schutzblech	Plaque de protection
27	88057503	1	Guard	Schutzblech	Plaque de protection

S/N 101880211030 ▶ S/N 101880211412

Scraper
Abstreifer
Racleur

88057000_001_02

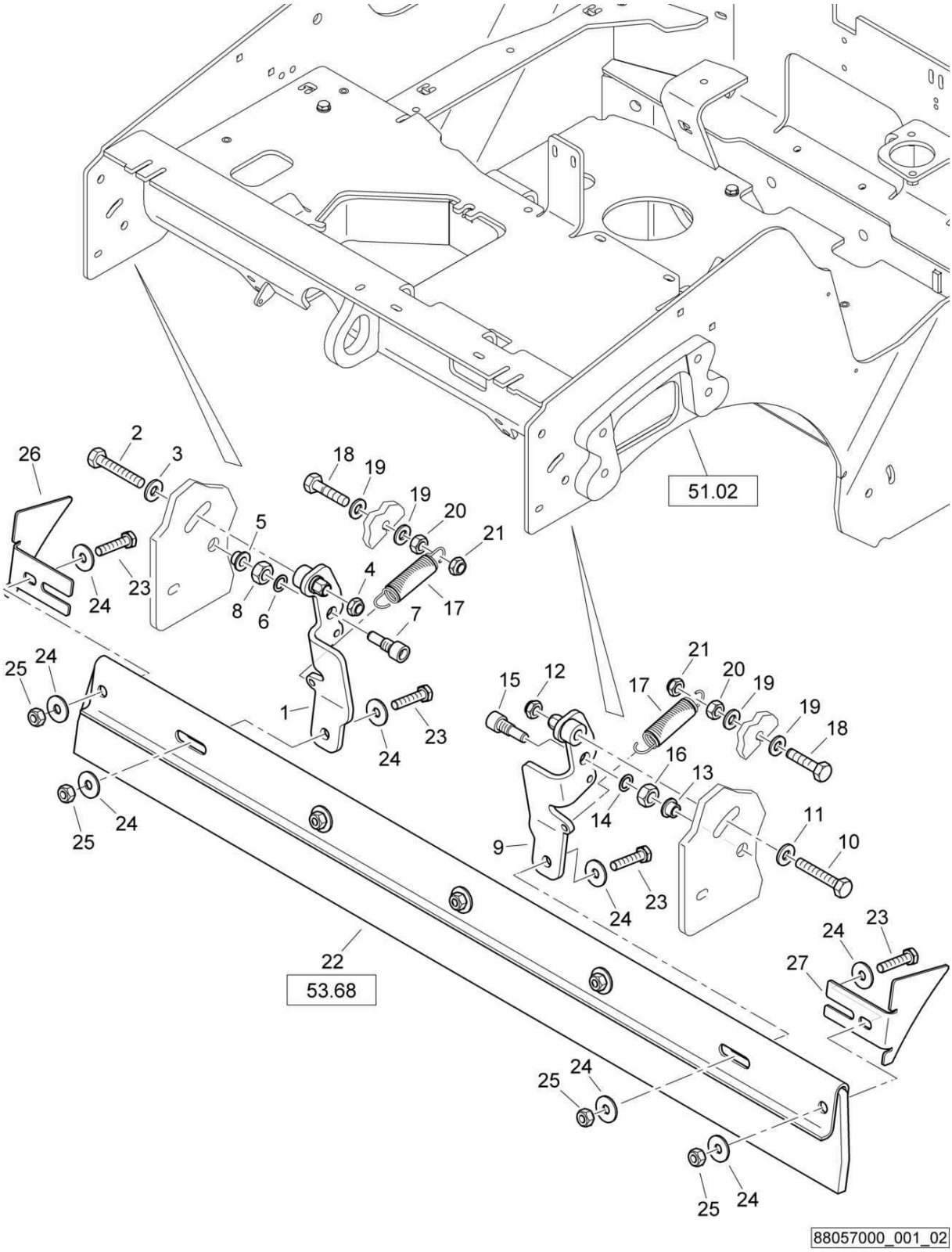

Scraper
Abstreifer
Racleur

88057000 1001 1

BOMAG FAYAT GROUP

Pos. Pos. Pos.	Part no. Teilenr. No.piece	Qty. Menge Qte.	Description	Benennung	Designation
1	46310121	1	Scraper holder	Abstreiferhalter	Porte-racleur
2	07141052	1	Hexagon bolt	Sechskantschraube	Vis à tête hexagonale
3	08752106	1	Spring washer	Spannscheibe	Rondelle tendeuse
4	08131016	1	Safety nut	Sechskantmutter selb.sich	Ecrou de sûreté
5	06281204	1	Bushing	Buchse	Douille
6	05520110	1	Shim	Paßscheibe	Disque d'ajustage
7	78320212	1	Stud-bolt	Schraubenbolzen	Boulon
8	08111218	1	Hexagon nut	Sechskantmutter	Ecrou hexagonal
9	46310123	1	Scraper holder	Abstreiferhalter	Porte-racleur
10	07141052	1	Hexagon bolt	Sechskantschraube	Vis à tête hexagonale
11	08752106	1	Spring washer	Spannscheibe	Rondelle tendeuse
12	08131016	1	Safety nut	Sechskantmutter selb.sich	Ecrou de sûreté
13	06281204	1	Bushing	Buchse	Douille
14	05520110	1	Shim	Paßscheibe	Disque d'ajustage
15	78320212	1	Stud-bolt	Schraubenbolzen	Boulon
16	08111218	1	Hexagon nut	Sechskantmutter	Ecrou hexagonal
17	65080140	2	Tension spring	Zugfeder	Ressort de traction
18	07140846	2	Hexagon bolt	Sechskantschraube	Vis à tête hexagonale
19	08510817	4	Washer	Scheibe	Disque
20	08110813	2	Hexagon nut	Sechskantmutter	Ecrou hexagonal
21	08130813	2	Safety nut	Sechskantmutter selb.sich	Ecrou de sûreté
22	88057100	1	Scraper, assembled	Abstreifer, montiert	Racleur, assemblé
23	07141041	4	Hexagon bolt	Sechskantschraube	Vis à tête hexagonale
24	08621105	8	Washer	Scheibe	Disque
25	08131016	4	Safety nut	Sechskantmutter selb.sich	Ecrou de sûreté
26	88057502	1	Guard	Schutzblech	Plaque de protection
27	88057503	1	Guard	Schutzblech	Plaque de protection

Scraper
Abstreifer
Racleur

88057000_001_01

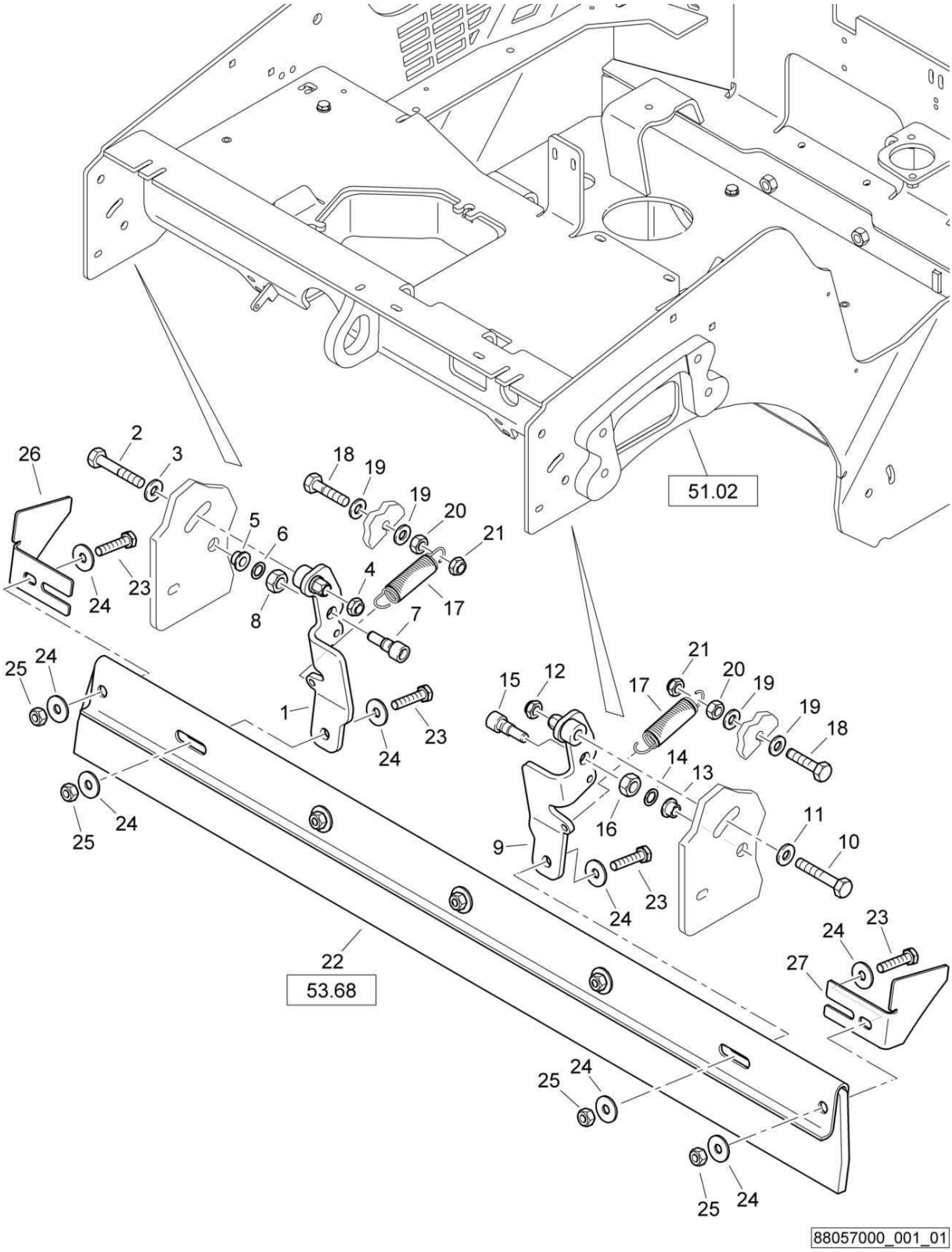

Scraper
Abstreifer
Racleur

88057000 1001 1

BOMAG FAYAT GROUP

Pos. Pos. Pos.	Part no. Teilenr. No.piece	Qty. Menge Qte.	Description	Benennung	Designation
1	46310121	1	Scraper holder	Abstreiferhalter	Porte-racleur
2	07131029	1	Hexagon bolt	Sechskantschraube	Vis à tête hexagonale
3	08752106	1	Spring washer	Spannscheibe	Rondelle tendeuse
4	08131016	1	Safety nut	Sechskantmutter selb.sich	Ecrou de sûreté
5	06281204	1	Bushing	Buchse	Douille
6	05520110	1	Shim	Paßscheibe	Disque d'ajustage
7	78320212	1	Stud-bolt	Schraubenbolzen	Boulon
8	08111218	1	Hexagon nut	Sechskantmutter	Ecrou hexagonal
9	46310123	1	Scraper holder	Abstreiferhalter	Porte-racleur
10	07131029	1	Hexagon bolt	Sechskantschraube	Vis à tête hexagonale
11	08752106	1	Spring washer	Spannscheibe	Rondelle tendeuse
12	08131016	1	Safety nut	Sechskantmutter selb.sich	Ecrou de sûreté
13	06281204	1	Bushing	Buchse	Douille
14	05520110	1	Shim	Paßscheibe	Disque d'ajustage
15	78320212	1	Stud-bolt	Schraubenbolzen	Boulon
16	08111218	1	Hexagon nut	Sechskantmutter	Ecrou hexagonal
17	65080140	2	Tension spring	Zugfeder	Ressort de traction
18	07140846	2	Hexagon bolt	Sechskantschraube	Vis à tête hexagonale
19	08510817	4	Washer	Scheibe	Disque
20	08110813	2	Hexagon nut	Sechskantmutter	Ecrou hexagonal
21	08130813	2	Safety nut	Sechskantmutter selb.sich	Ecrou de sûreté
22	88057100	1	Scraper, assembled	Abstreifer, montiert	Racleur, assemblé
23	07141041	4	Hexagon bolt	Sechskantschraube	Vis à tête hexagonale
24	08621105	8	Washer	Scheibe	Disque
25	08131016	4	Safety nut	Sechskantmutter selb.sich	Ecrou de sûreté
26	65080144	1	Guard	Schutzblech	Plaque de protection
27	65080143	1	Guard	Schutzblech	Plaque de protection

S/N 101880212876 ▶

Scraper
Abstreifer
Racleur

88057000_002_03

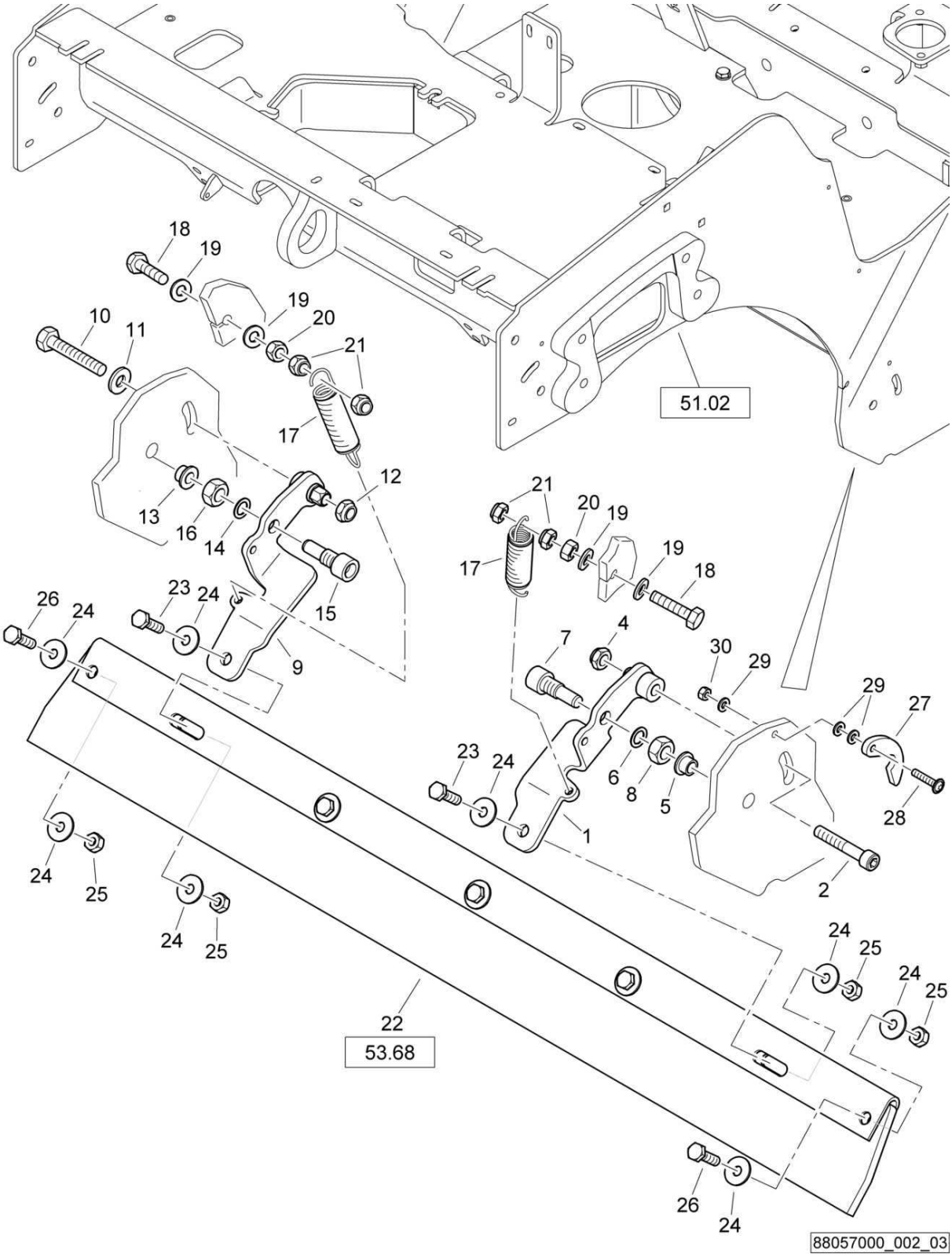

Scraper
Abstreifer
Racleur

88057000 1001 1

BOMAG FAYAT GROUP

Pos. Pos. Pos.	Part no. Teilenr. No.piece	Qty. Menge Qte.	Description	Benennung	Designation
1	46310121	1	Scraper holder	Abstreiferhalter	Porte-racleur
2	07231040	1	Socket-head cap screw	Zylinderschraube	Vis à tête six pans creux
4	08131016	1	Safety nut	Sechskantmutter selb.sich	Ecrou de sûreté
5	06281204	1	Bushing	Buchse	Douille
6	05520110	1	Shim	Paßscheibe	Disque d'ajustage
7	78320212	1	Stud-bolt	Schraubenbolzen	Boulon
8	08111218	1	Hexagon nut	Sechskantmutter	Ecrou hexagonal
9	46310123	1	Scraper holder	Abstreiferhalter	Porte-racleur
10	07141052	1	Hexagon bolt	Sechskantschraube	Vis à tête hexagonale
11	08511021	1	Washer	Scheibe	Disque
12	08131016	1	Safety nut	Sechskantmutter selb.sich	Ecrou de sûreté
13	06281204	1	Bushing	Buchse	Douille
14	05520110	1	Shim	Paßscheibe	Disque d'ajustage
15	78320212	1	Stud-bolt	Schraubenbolzen	Boulon
16	08111218	1	Hexagon nut	Sechskantmutter	Ecrou hexagonal
17	65080140	2	Tension spring	Zugfeder	Ressort de traction
18	07140856	2	Hexagon bolt	Sechskantschraube	Vis à tête hexagonale
19	08510817	4	Washer	Scheibe	Disque
20	08110813	2	Hexagon nut	Sechskantmutter	Ecrou hexagonal
21	08130813	4	Safety nut	Sechskantmutter selb.sich	Ecrou de sûreté
22	88057100	1	Scraper, assembled	Abstreifer, montiert	Racleur, assemblé
23	07141041	2	Hexagon bolt	Sechskantschraube	Vis à tête hexagonale
24	08621105	8	Washer	Scheibe	Disque
25	08131016	4	Safety nut	Sechskantmutter selb.sich	Ecrou de sûreté
26	07141032	2	Hexagon bolt	Sechskantschraube	Vis à tête hexagonale
27	88057504	1	Plate	Blech	Tôle
28	07210627	1	Pens head screw	Linsenschraube	Vis à tête cylindrique bombée
29	08510612	3	Washer	Scheibe	Disque
30	08130611	1	Safety nut	Sechskantmutter selb.sich	Ecrou de sûreté

Scraper
Abstreifer
Racleur

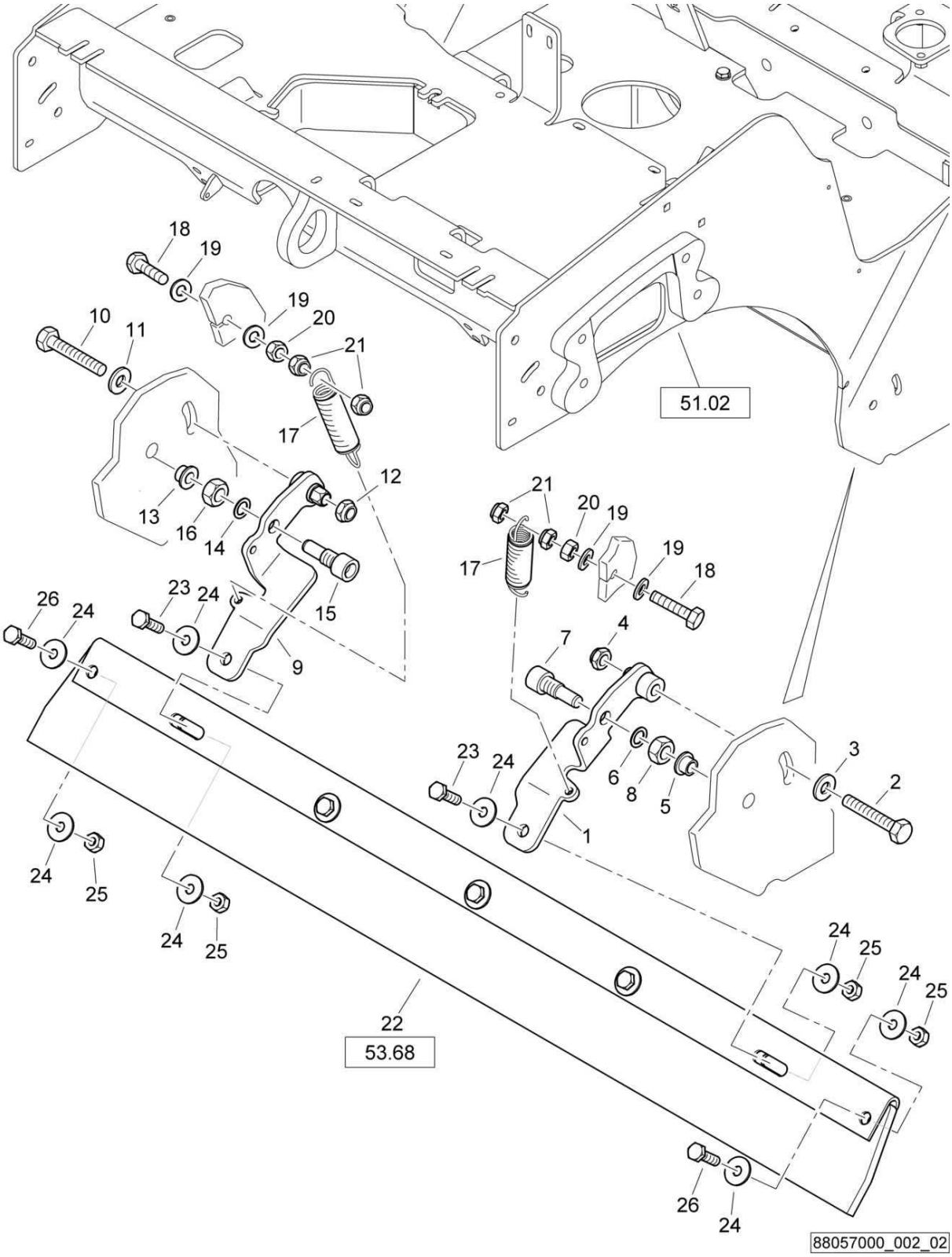

88057000_002_02

Scraper
Abstreifer
Racleur

88057000 1001 1

BOMAG FAYAT GROUP

Pos. Pos. Pos.	Part no. Teilenr. No.piece	Qty. Menge Qte.	Description	Benennung	Designation
1	46310121	1	Scraper holder	Abstreiferhalter	Porte-racleur
2	07141052	1	Hexagon bolt	Sechskantschraube	Vis à tête hexagonale
3	08511021	1	Washer	Scheibe	Disque
4	08131016	1	Safety nut	Sechskantmutter selb.sich	Ecrou de sûreté
5	06281204	1	Bushing	Buchse	Douille
6	05520110	1	Shim	Paßscheibe	Disque d'ajustage
7	78320212	1	Stud-bolt	Schraubenbolzen	Boulon
8	08111218	1	Hexagon nut	Sechskantmutter	Ecrou hexagonal
9	46310123	1	Scraper holder	Abstreiferhalter	Porte-racleur
10	07141052	1	Hexagon bolt	Sechskantschraube	Vis à tête hexagonale
11	08511021	1	Washer	Scheibe	Disque
12	08131016	1	Safety nut	Sechskantmutter selb.sich	Ecrou de sûreté
13	06281204	1	Bushing	Buchse	Douille
14	05520110	1	Shim	Paßscheibe	Disque d'ajustage
15	78320212	1	Stud-bolt	Schraubenbolzen	Boulon
16	08111218	1	Hexagon nut	Sechskantmutter	Ecrou hexagonal
17	65080140	2	Tension spring	Zugfeder	Ressort de traction
18	07140856	2	Hexagon bolt	Sechskantschraube	Vis à tête hexagonale
19	08510817	4	Washer	Scheibe	Disque
20	08110813	2	Hexagon nut	Sechskantmutter	Ecrou hexagonal
21	08130813	4	Safety nut	Sechskantmutter selb.sich	Ecrou de sûreté
22	88057100	1	Scraper, assembled	Abstreifer, montiert	Racleur, assemblé
23	07141041	2	Hexagon bolt	Sechskantschraube	Vis à tête hexagonale
24	08621105	8	Washer	Scheibe	Disque
25	08131016	4	Safety nut	Sechskantmutter selb.sich	Ecrou de sûreté
26	07141032	2	Hexagon bolt	Sechskantschraube	Vis à tête hexagonale

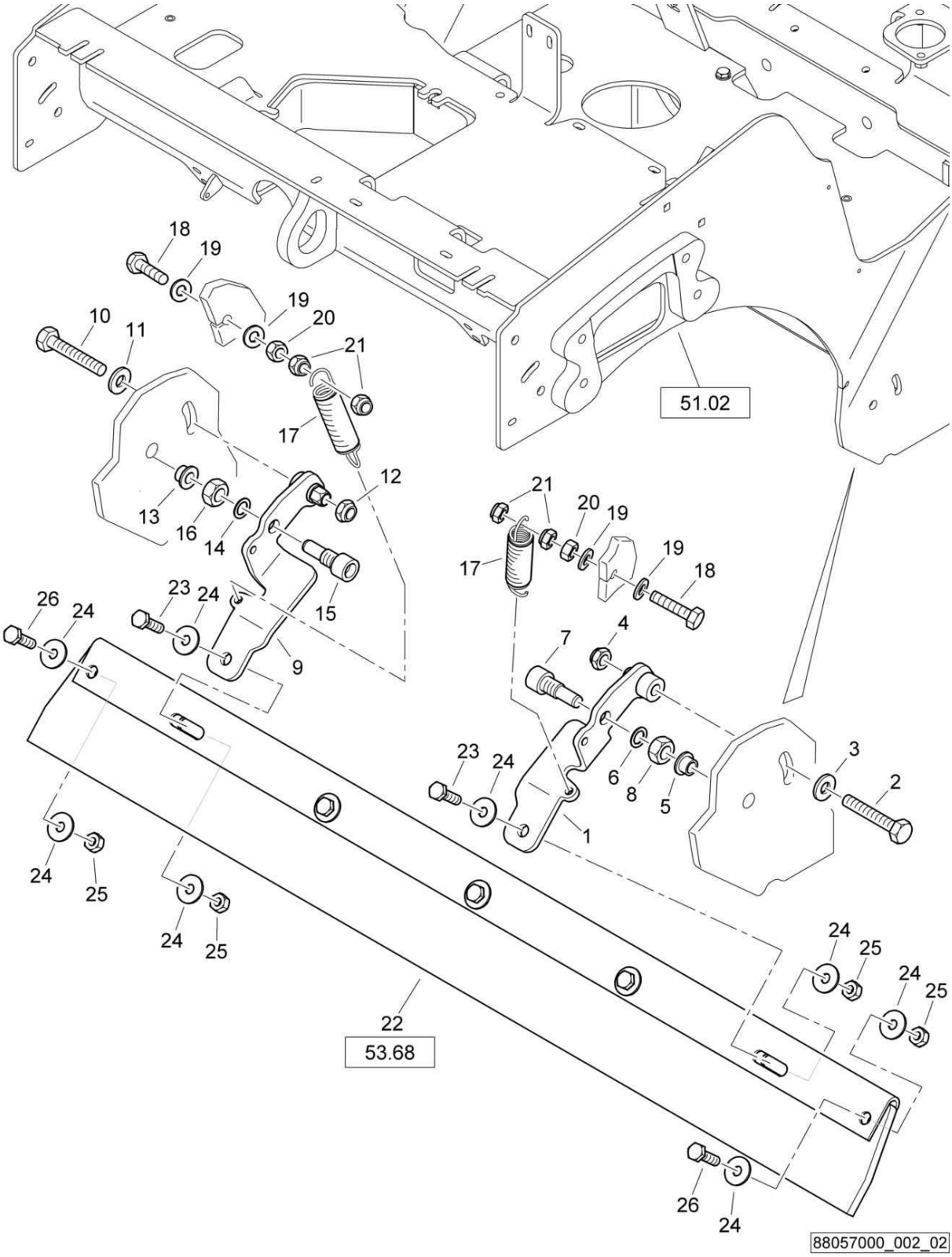
18
19
19
20
10
11
21
17
51.02
12
13
16
14
21
20
19
17
19
18
15
26
24
23
24
9
7
4
23
24
6
8
5
3
2
1
24
25
24
25
24
25
24
25
22
53.68
26
24
88057000_002_02

Scraper
Abstreifer
Racleur

88057000 1001 1

BOMAG FAYAT GROUP

Pos. Pos. Pos.	Part no. Teilenr. No.piece	Qty. Menge Qte.	Description	Benennung	Designation
1	46310121	1	Scraper holder	Abstreiferhalter	Porte-racleur
2	07141052	1	Hexagon bolt	Sechskantschraube	Vis à tête hexagonale
3	08752106	1	Spring washer	Spannscheibe	Rondelle tendeuse
4	08131016	1	Safety nut	Sechskantmutter selb.sich	Ecrou de sûreté
5	06281204	1	Bushing	Buchse	Douille
6	05520110	1	Shim	Paßscheibe	Disque d'ajustage
7	78320212	1	Stud-bolt	Schraubenbolzen	Boulon
8	08111218	1	Hexagon nut	Sechskantmutter	Ecrou hexagonal
9	46310123	1	Scraper holder	Abstreiferhalter	Porte-racleur
10	07141052	1	Hexagon bolt	Sechskantschraube	Vis à tête hexagonale
11	08752106	1	Spring washer	Spannscheibe	Rondelle tendeuse
12	08131016	1	Safety nut	Sechskantmutter selb.sich	Ecrou de sûreté
13	06281204	1	Bushing	Buchse	Douille
14	05520110	1	Shim	Paßscheibe	Disque d'ajustage
15	78320212	1	Stud-bolt	Schraubenbolzen	Boulon
16	08111218	1	Hexagon nut	Sechskantmutter	Ecrou hexagonal
17	65080140	2	Tension spring	Zugfeder	Ressort de traction
18	07140856	2	Hexagon bolt	Sechskantschraube	Vis à tête hexagonale
19	08510817	4	Washer	Scheibe	Disque
20	08110813	2	Hexagon nut	Sechskantmutter	Ecrou hexagonal
21	08130813	4	Safety nut	Sechskantmutter selb.sich	Ecrou de sûreté
22	88057100	1	Scraper, assembled	Abstreifer, montiert	Racleur, assemblé
23	07141041	2	Hexagon bolt	Sechskantschraube	Vis à tête hexagonale
24	08621105	8	Washer	Scheibe	Disque
25	08131016	4	Safety nut	Sechskantmutter selb.sich	Ecrou de sûreté
26	07141032	2	Hexagon bolt	Sechskantschraube	Vis à tête hexagonale

Scraper
Abstreifer
Racleur

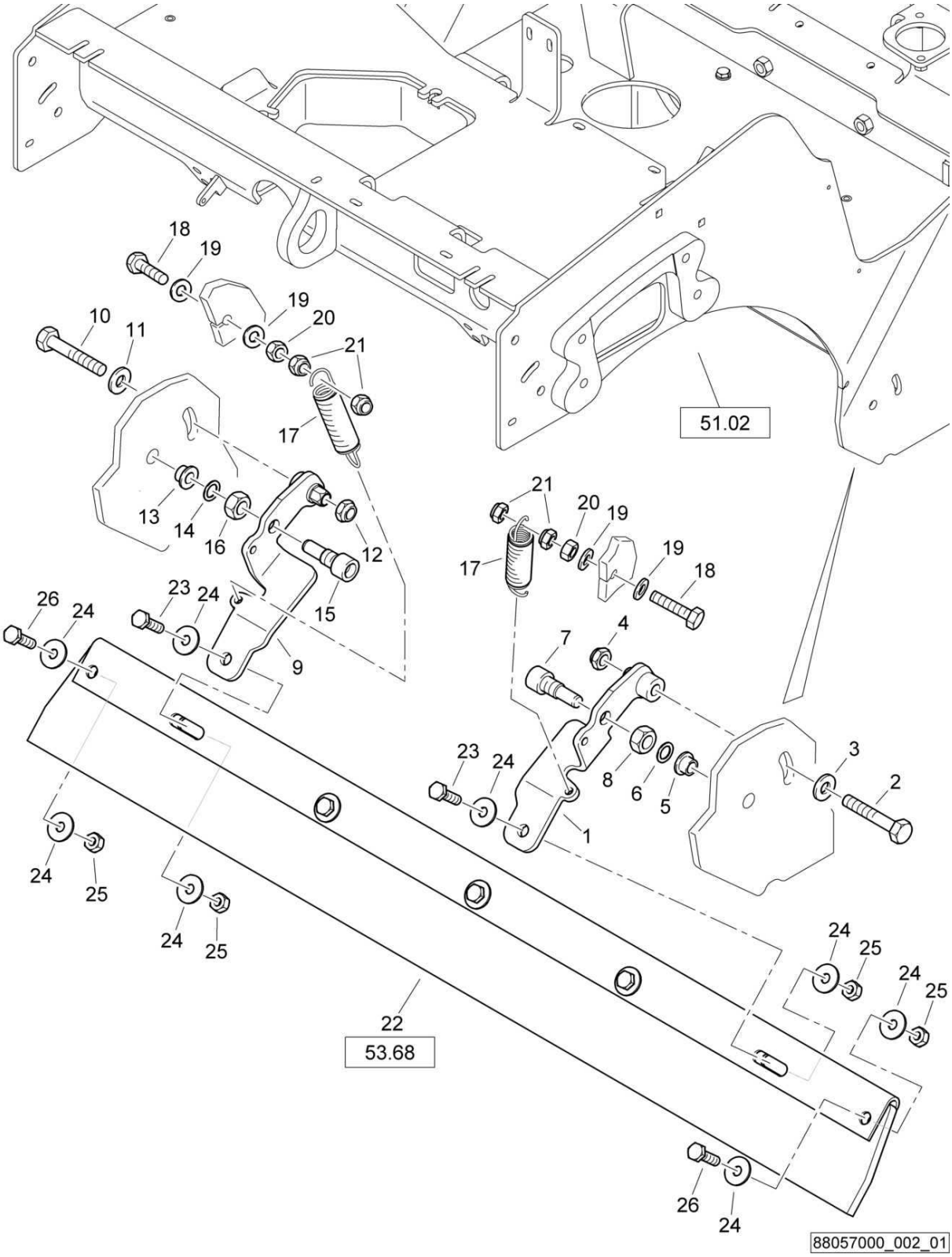

Scraper
Abstreifer
Racleur

88057000 1001 1

BOMAG FAYAT GROUP

Pos. Pos. Pos.	Part no. Teilenr. No.piece	Qty. Menge Qte.	Description	Benennung	Designation
1	46310121	1	Scraper holder	Abstreiferhalter	Porte-racleur
2	07131029	1	Hexagon bolt	Sechskantschraube	Vis à tête hexagonale
3	08752106	1	Spring washer	Spannscheibe	Rondelle tendeuse
4	08131016	1	Safety nut	Sechskantmutter selb.sich	Ecrou de sûreté
5	06281204	1	Bushing	Buchse	Douille
6	05520110	1	Shim	Paßscheibe	Disque d'ajustage
7	78320212	1	Stud-bolt	Schraubenbolzen	Boulon
8	08111218	1	Hexagon nut	Sechskantmutter	Ecrou hexagonal
9	46310123	1	Scraper holder	Abstreiferhalter	Porte-racleur
10	07131029	1	Hexagon bolt	Sechskantschraube	Vis à tête hexagonale
11	08752106	1	Spring washer	Spannscheibe	Rondelle tendeuse
12	08131016	1	Safety nut	Sechskantmutter selb.sich	Ecrou de sûreté
13	06281204	1	Bushing	Buchse	Douille
14	05520110	1	Shim	Paßscheibe	Disque d'ajustage
15	78320212	1	Stud-bolt	Schraubenbolzen	Boulon
16	08111218	1	Hexagon nut	Sechskantmutter	Ecrou hexagonal
17	65080140	2	Tension spring	Zugfeder	Ressort de traction
18	07140856	2	Hexagon bolt	Sechskantschraube	Vis à tête hexagonale
19	08510817	4	Washer	Scheibe	Disque
20	08110813	2	Hexagon nut	Sechskantmutter	Ecrou hexagonal
21	08130813	4	Safety nut	Sechskantmutter selb.sich	Ecrou de sûreté
22	88057100	1	Scraper, assembled	Abstreifer, montiert	Racleur, assemblé
23	07141041	2	Hexagon bolt	Sechskantschraube	Vis à tête hexagonale
24	08621105	8	Washer	Scheibe	Disque
25	08131016	4	Safety nut	Sechskantmutter selb.sich	Ecrou de sûreté
26	07141032	2	Hexagon bolt	Sechskantschraube	Vis à tête hexagonale

S/N 101880212876 ▶

Scraper
Abstreifer
Racleur

88057000_003_03

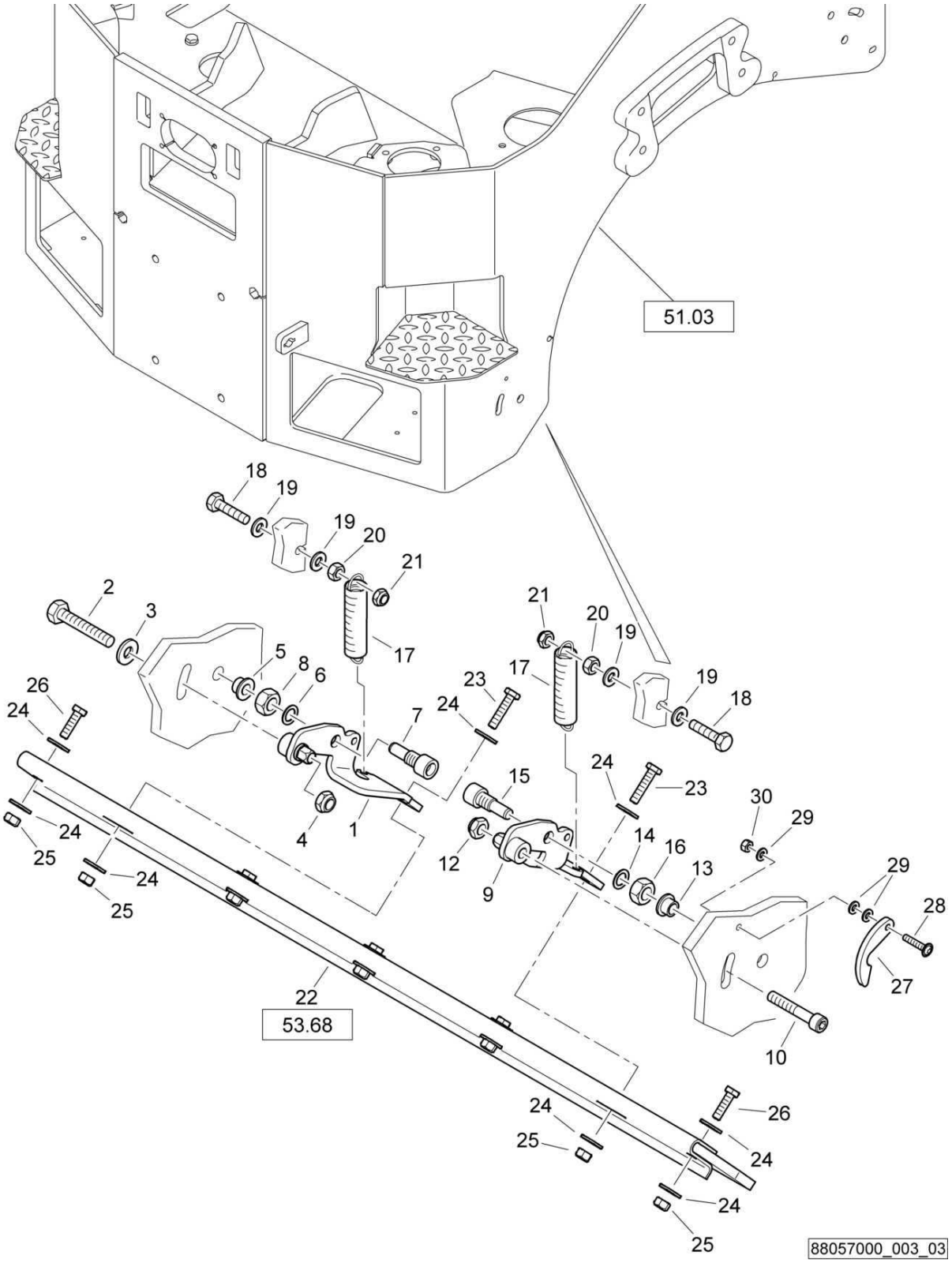

Scraper
Abstreifer
Racleur

88057000 1001 1

BOMAG FAYAT GROUP

Pos. Pos. Pos.	Part no. Teilenr. No.piece	Qty. Menge Qte.	Description	Benennung	Designation
1	46310121	1	Scraper holder	Abstreiferhalter	Porte-racleur
2	07141052	1	Hexagon bolt	Sechskantschraube	Vis à tête hexagonale
3	08511021	1	Washer	Scheibe	Disque
4	08131016	1	Safety nut	Sechskantmutter selb.sich	Ecrou de sûreté
5	06281204	1	Bushing	Buchse	Douille
6	05520110	1	Shim	Paßscheibe	Disque d'ajustage
7	78320212	1	Stud-bolt	Schraubenbolzen	Boulon
8	08111218	1	Hexagon nut	Sechskantmutter	Ecrou hexagonal
9	46310123	1	Scraper holder	Abstreiferhalter	Porte-racleur
10	07231040	1	Socket-head cap screw	Zylinderschraube	Vis à tête six pans creux
12	08131016	1	Safety nut	Sechskantmutter selb.sich	Ecrou de sûreté
13	06281204	1	Bushing	Buchse	Douille
14	05520110	1	Shim	Paßscheibe	Disque d'ajustage
15	78320212	1	Stud-bolt	Schraubenbolzen	Boulon
16	08111218	1	Hexagon nut	Sechskantmutter	Ecrou hexagonal
17	65080140	2	Tension spring	Zugfeder	Ressort de traction
18	07140846	2	Hexagon bolt	Sechskantschraube	Vis à tête hexagonale
19	08510817	4	Washer	Scheibe	Disque
20	08110813	2	Hexagon nut	Sechskantmutter	Ecrou hexagonal
21	08130813	2	Safety nut	Sechskantmutter selb.sich	Ecrou de sûreté
22	88057100	1	Scraper, assembled	Abstreifer, montiert	Racleur, assemblé
23	07141041	2	Hexagon bolt	Sechskantschraube	Vis à tête hexagonale
24	08621105	8	Washer	Scheibe	Disque
25	08131016	4	Safety nut	Sechskantmutter selb.sich	Ecrou de sûreté
26	07141032	2	Hexagon bolt	Sechskantschraube	Vis à tête hexagonale
27	88057504	1	Plate	Blech	Tôle
28	07210627	1	Pens head screw	Linsenschraube	Vis à tête cylindrique bombée
29	08510612	3	Washer	Scheibe	Disque
30	08130611	1	Safety nut	Sechskantmutter selb.sich	Ecrou de sûreté

S/N 101880211413 ▶ S/N 101880212875

Scraper
Abstreifer
Racleur

88057000_003_02

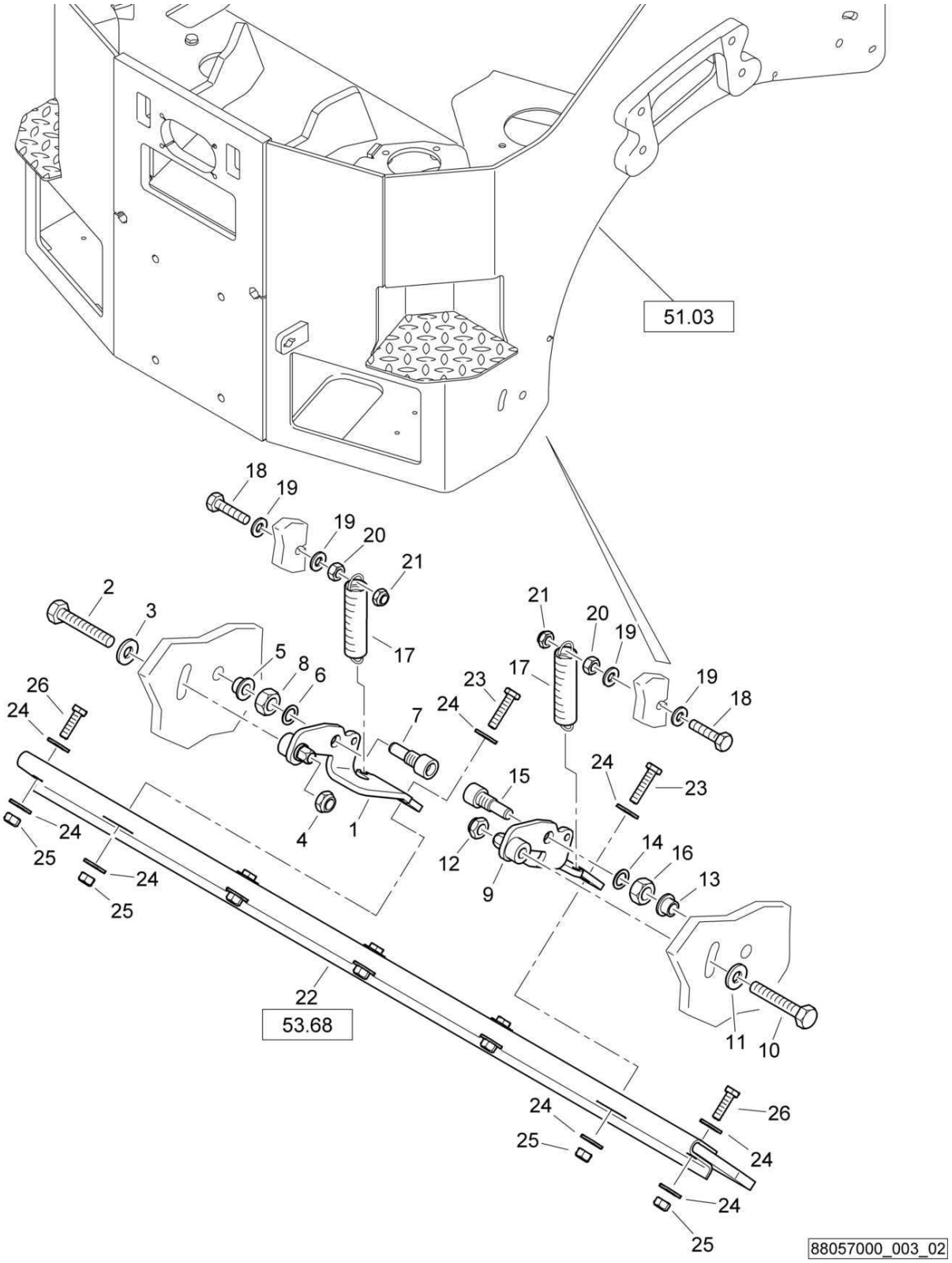

Scraper
Abstreifer
Racleur

88057000 1001 1

BOMAG FAYAT GROUP

Pos. Pos. Pos.	Part no. Teilenr. No.piece	Qty. Menge Qte.	Description	Benennung	Designation
1	46310121	1	Scraper holder	Abstreiferhalter	Porte-racleur
2	07141052	1	Hexagon bolt	Sechskantschraube	Vis à tête hexagonale
3	08511021	1	Washer	Scheibe	Disque
4	08131016	1	Safety nut	Sechskantmutter selb.sich	Ecrou de sûreté
5	06281204	1	Bushing	Buchse	Douille
6	05520110	1	Shim	Paßscheibe	Disque d'ajustage
7	78320212	1	Stud-bolt	Schraubenbolzen	Boulon
8	08111218	1	Hexagon nut	Sechskantmutter	Ecrou hexagonal
9	46310123	1	Scraper holder	Abstreiferhalter	Porte-racleur
10	07141052	1	Hexagon bolt	Sechskantschraube	Vis à tête hexagonale
11	08511021	1	Washer	Scheibe	Disque
12	08131016	1	Safety nut	Sechskantmutter selb.sich	Ecrou de sûreté
13	06281204	1	Bushing	Buchse	Douille
14	05520110	1	Shim	Paßscheibe	Disque d'ajustage
15	78320212	1	Stud-bolt	Schraubenbolzen	Boulon
16	08111218	1	Hexagon nut	Sechskantmutter	Ecrou hexagonal
17	65080140	2	Tension spring	Zugfeder	Ressort de traction
18	07140846	2	Hexagon bolt	Sechskantschraube	Vis à tête hexagonale
19	08510817	4	Washer	Scheibe	Disque
20	08110813	2	Hexagon nut	Sechskantmutter	Ecrou hexagonal
21	08130813	2	Safety nut	Sechskantmutter selb.sich	Ecrou de sûreté
22	88057100	1	Scraper, assembled	Abstreifer, montiert	Racleur, assemblé
23	07141041	2	Hexagon bolt	Sechskantschraube	Vis à tête hexagonale
24	08621105	8	Washer	Scheibe	Disque
25	08131016	4	Safety nut	Sechskantmutter selb.sich	Ecrou de sûreté
26	07141032	2	Hexagon bolt	Sechskantschraube	Vis à tête hexagonale

S/N 101880211030 ▶ S/N 101880211412

Scraper
Abstreifer
Racleur

88057000_003_02

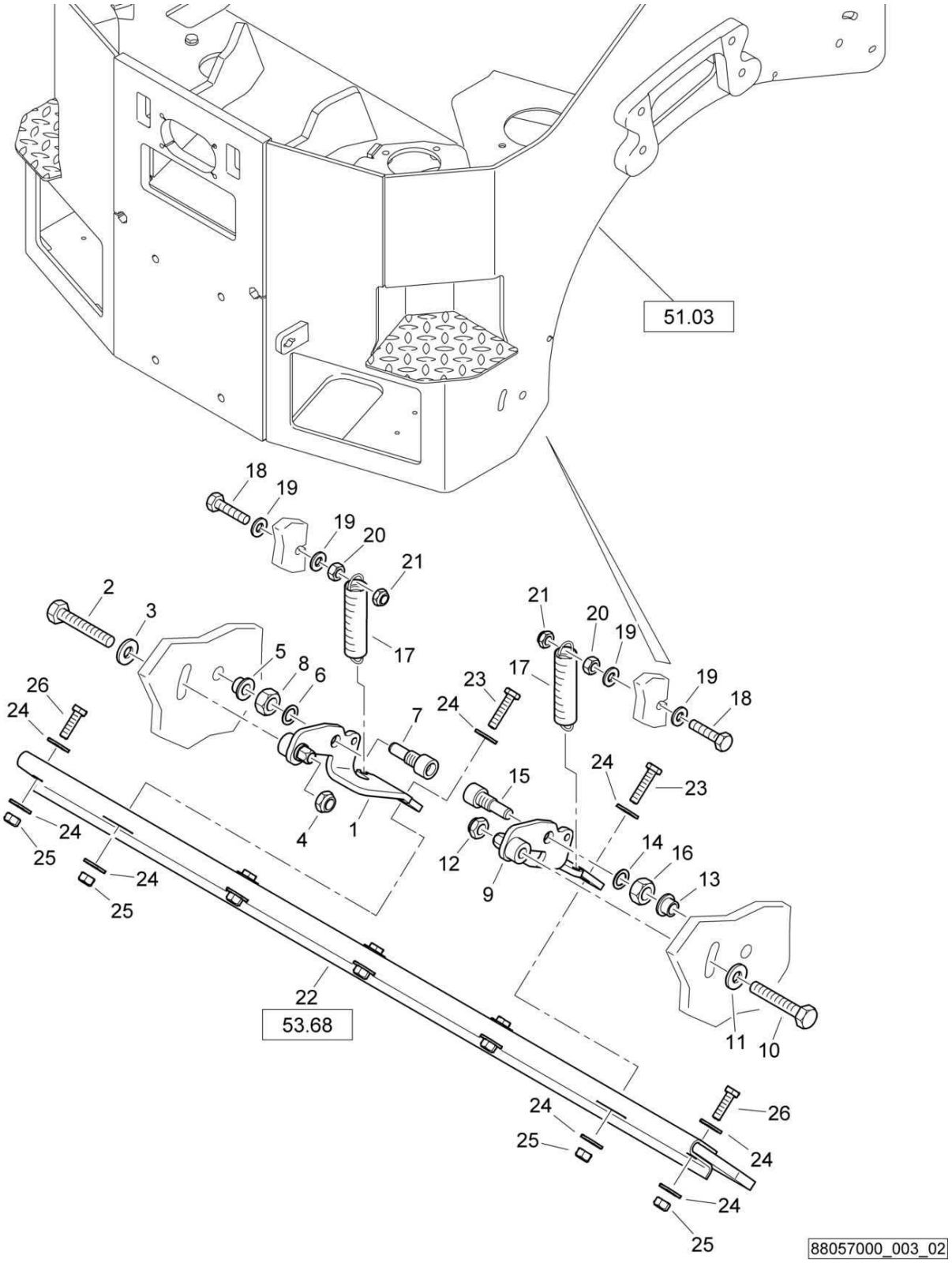

Scraper
Abstreifer
Racleur

88057000 1001 1

BOMAG FAYAT GROUP

Pos. Pos. Pos.	Part no. Teilenr. No.piece	Qty. Menge Qte.	Description	Benennung	Designation
1	46310121	1	Scraper holder	Abstreiferhalter	Porte-racleur
2	07141052	1	Hexagon bolt	Sechskantschraube	Vis à tête hexagonale
3	08752106	1	Spring washer	Spannscheibe	Rondelle tendeuse
4	08131016	1	Safety nut	Sechskantmutter selb.sich	Ecrou de sûreté
5	06281204	1	Bushing	Buchse	Douille
6	05520110	1	Shim	Paßscheibe	Disque d'ajustage
7	78320212	1	Stud-bolt	Schraubenbolzen	Boulon
8	08111218	1	Hexagon nut	Sechskantmutter	Ecrou hexagonal
9	46310123	1	Scraper holder	Abstreiferhalter	Porte-racleur
10	07141052	1	Hexagon bolt	Sechskantschraube	Vis à tête hexagonale
11	08752106	1	Spring washer	Spannscheibe	Rondelle tendeuse
12	08131016	1	Safety nut	Sechskantmutter selb.sich	Ecrou de sûreté
13	06281204	1	Bushing	Buchse	Douille
14	05520110	1	Shim	Paßscheibe	Disque d'ajustage
15	78320212	1	Stud-bolt	Schraubenbolzen	Boulon
16	08111218	1	Hexagon nut	Sechskantmutter	Ecrou hexagonal
17	65080140	2	Tension spring	Zugfeder	Ressort de traction
18	07140846	2	Hexagon bolt	Sechskantschraube	Vis à tête hexagonale
19	08510817	4	Washer	Scheibe	Disque
20	08110813	2	Hexagon nut	Sechskantmutter	Ecrou hexagonal
21	08130813	2	Safety nut	Sechskantmutter selb.sich	Ecrou de sûreté
22	88057100	1	Scraper, assembled	Abstreifer, montiert	Racleur, assemblé
23	07141041	2	Hexagon bolt	Sechskantschraube	Vis à tête hexagonale
24	08621105	8	Washer	Scheibe	Disque
25	08131016	4	Safety nut	Sechskantmutter selb.sich	Ecrou de sûreté
26	07141032	2	Hexagon bolt	Sechskantschraube	Vis à tête hexagonale

S/N 101880211004 ▶ S/N 101880211029

Scraper
Abstreifer
Racleur

88057000_003_01

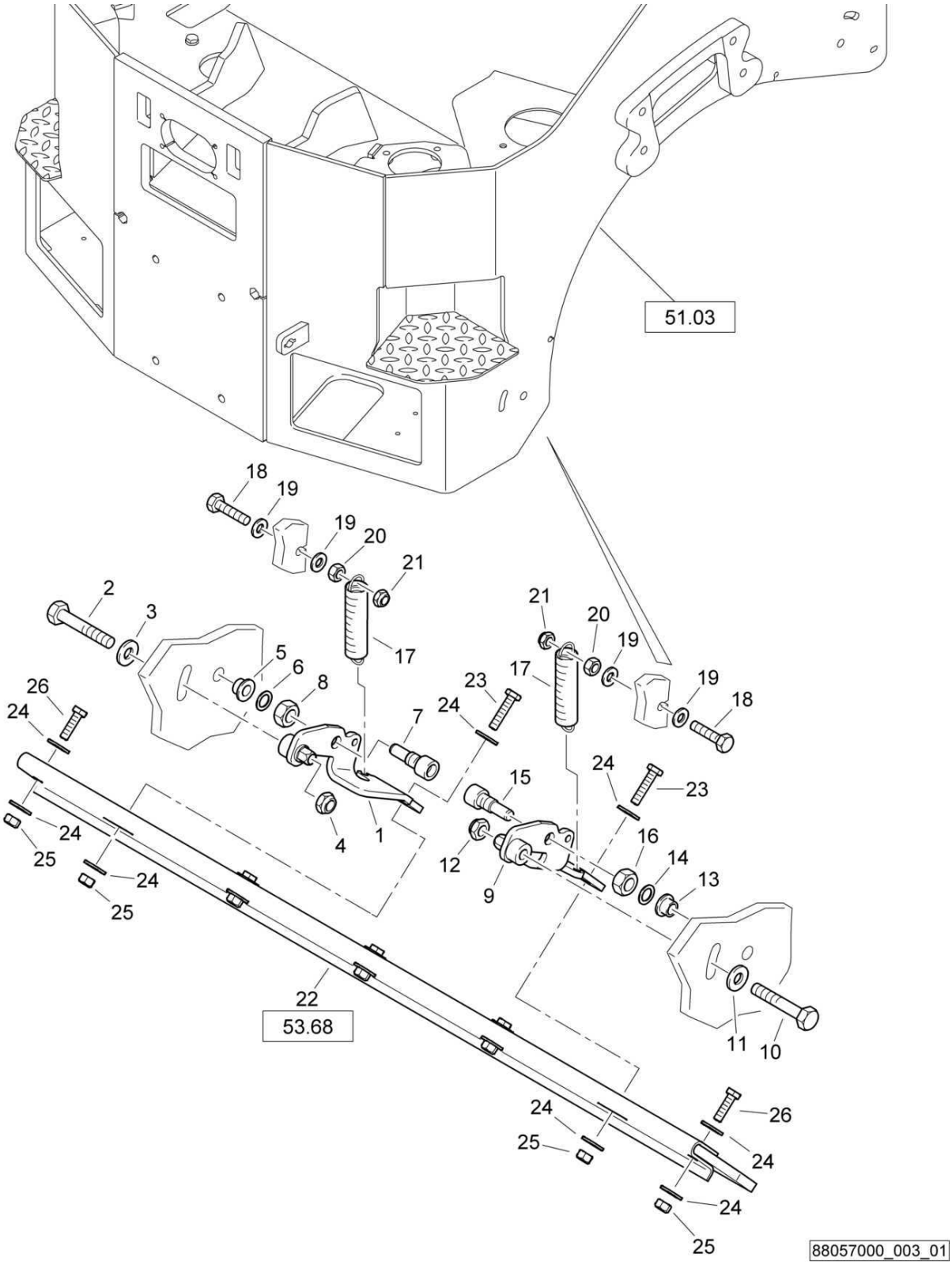

Scraper
Abstreifer
Racleur

88057000 1001 1

BOMAG FAYAT GROUP

Pos. Pos. Pos.	Part no. Teilenr. No.piece	Qty. Menge Qte.	Description	Benennung	Designation
1	46310121	1	Scraper holder	Abstreiferhalter	Porte-racleur
2	07131029	1	Hexagon bolt	Sechskantschraube	Vis à tête hexagonale
3	08752106	1	Spring washer	Spannscheibe	Rondelle tendeuse
4	08131016	1	Safety nut	Sechskantmutter selb.sich	Ecrou de sûreté
5	06281204	1	Bushing	Buchse	Douille
6	05520110	1	Shim	Paßscheibe	Disque d'ajustage
7	78320212	1	Stud-bolt	Schraubenbolzen	Boulon
8	08111218	1	Hexagon nut	Sechskantmutter	Ecrou hexagonal
9	46310123	1	Scraper holder	Abstreiferhalter	Porte-racleur
10	07131029	1	Hexagon bolt	Sechskantschraube	Vis à tête hexagonale
11	08752106	1	Spring washer	Spannscheibe	Rondelle tendeuse
12	08131016	1	Safety nut	Sechskantmutter selb.sich	Ecrou de sûreté
13	06281204	1	Bushing	Buchse	Douille
14	05520110	1	Shim	Paßscheibe	Disque d'ajustage
15	78320212	1	Stud-bolt	Schraubenbolzen	Boulon
16	08111218	1	Hexagon nut	Sechskantmutter	Ecrou hexagonal
17	65080140	2	Tension spring	Zugfeder	Ressort de traction
18	07140846	2	Hexagon bolt	Sechskantschraube	Vis à tête hexagonale
19	08510817	4	Washer	Scheibe	Disque
20	08110813	2	Hexagon nut	Sechskantmutter	Ecrou hexagonal
21	08130813	2	Safety nut	Sechskantmutter selb.sich	Ecrou de sûreté
22	88057100	1	Scraper, assembled	Abstreifer, montiert	Racleur, assemblé
23	07141041	2	Hexagon bolt	Sechskantschraube	Vis à tête hexagonale
24	08621105	8	Washer	Scheibe	Disque
25	08131016	4	Safety nut	Sechskantmutter selb.sich	Ecrou de sûreté
26	07141032	2	Hexagon bolt	Sechskantschraube	Vis à tête hexagonale

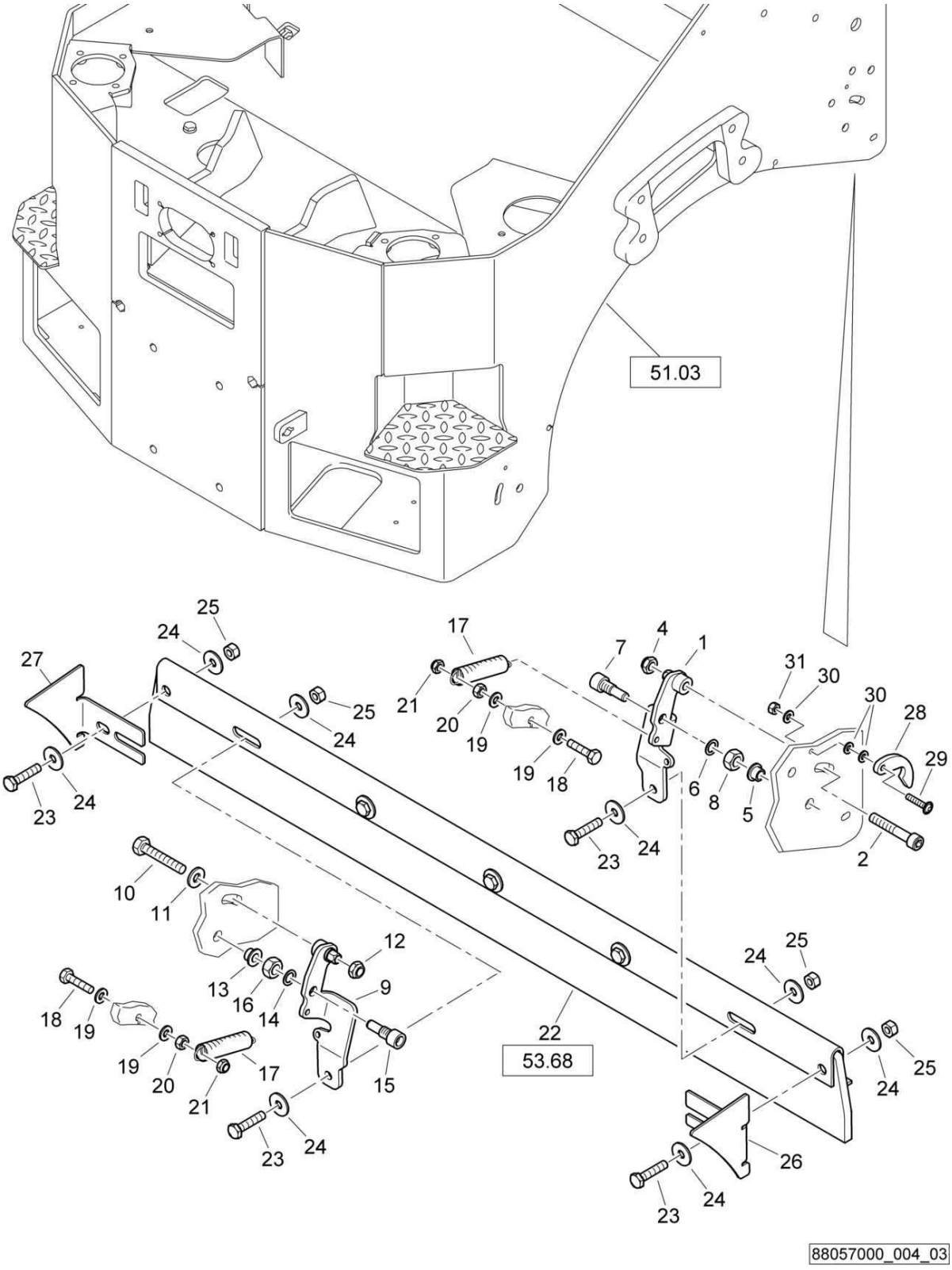
51.03
53.68
88057000_004_03

Scraper
Abstreifer
Racleur

88057000 1001 1

BOMAG FAYAT GROUP

Pos. Pos. Pos.	Part no. Teilenr. No.piece	Qty. Menge Qte.	Description	Benennung	Designation
1	46310121	1	Scraper holder	Abstreiferhalter	Porte-racleur
2	07231040	1	Socket-head cap screw	Zylinderschraube	Vis à tête six pans creux
4	08131016	1	Safety nut	Sechskantmutter selb.sich	Ecrou de sûreté
5	06281204	1	Bushing	Buchse	Douille
6	05520110	1	Shim	Paßscheibe	Disque d'ajustage
7	78320212	1	Stud-bolt	Schraubenbolzen	Boulon
8	08111218	1	Hexagon nut	Sechskantmutter	Ecrou hexagonal
9	46310123	1	Scraper holder	Abstreiferhalter	Porte-racleur
10	07141052	1	Hexagon bolt	Sechskantschraube	Vis à tête hexagonale
11	08511021	1	Washer	Scheibe	Disque
12	08131016	1	Safety nut	Sechskantmutter selb.sich	Ecrou de sûreté
13	06281204	1	Bushing	Buchse	Douille
14	05520110	1	Shim	Paßscheibe	Disque d'ajustage
15	78320212	1	Stud-bolt	Schraubenbolzen	Boulon
16	08111218	1	Hexagon nut	Sechskantmutter	Ecrou hexagonal
17	65080140	2	Tension spring	Zugfeder	Ressort de traction
18	07140846	2	Hexagon bolt	Sechskantschraube	Vis à tête hexagonale
19	08510817	4	Washer	Scheibe	Disque
20	08110813	2	Hexagon nut	Sechskantmutter	Ecrou hexagonal
21	08130813	2	Safety nut	Sechskantmutter selb.sich	Ecrou de sûreté
22	88057100	1	Scraper, assembled	Abstreifer, montiert	Racleur, assemblé
23	07141041	4	Hexagon bolt	Sechskantschraube	Vis à tête hexagonale
24	08621105	8	Washer	Scheibe	Disque
25	08131016	4	Safety nut	Sechskantmutter selb.sich	Ecrou de sûreté
26	88057502	1	Guard	Schutzblech	Plaque de protection
27	88057503	1	Guard	Schutzblech	Plaque de protection
28	88057504	1	Plate	Blech	Tôle
29	07210627	1	Pens head screw	Linsenschraube	Vis à tête cylindrique bombée
30	08510612	3	Washer	Scheibe	Disque
31	08130611	1	Safety nut	Sechskantmutter selb.sich	Ecrou de sûreté

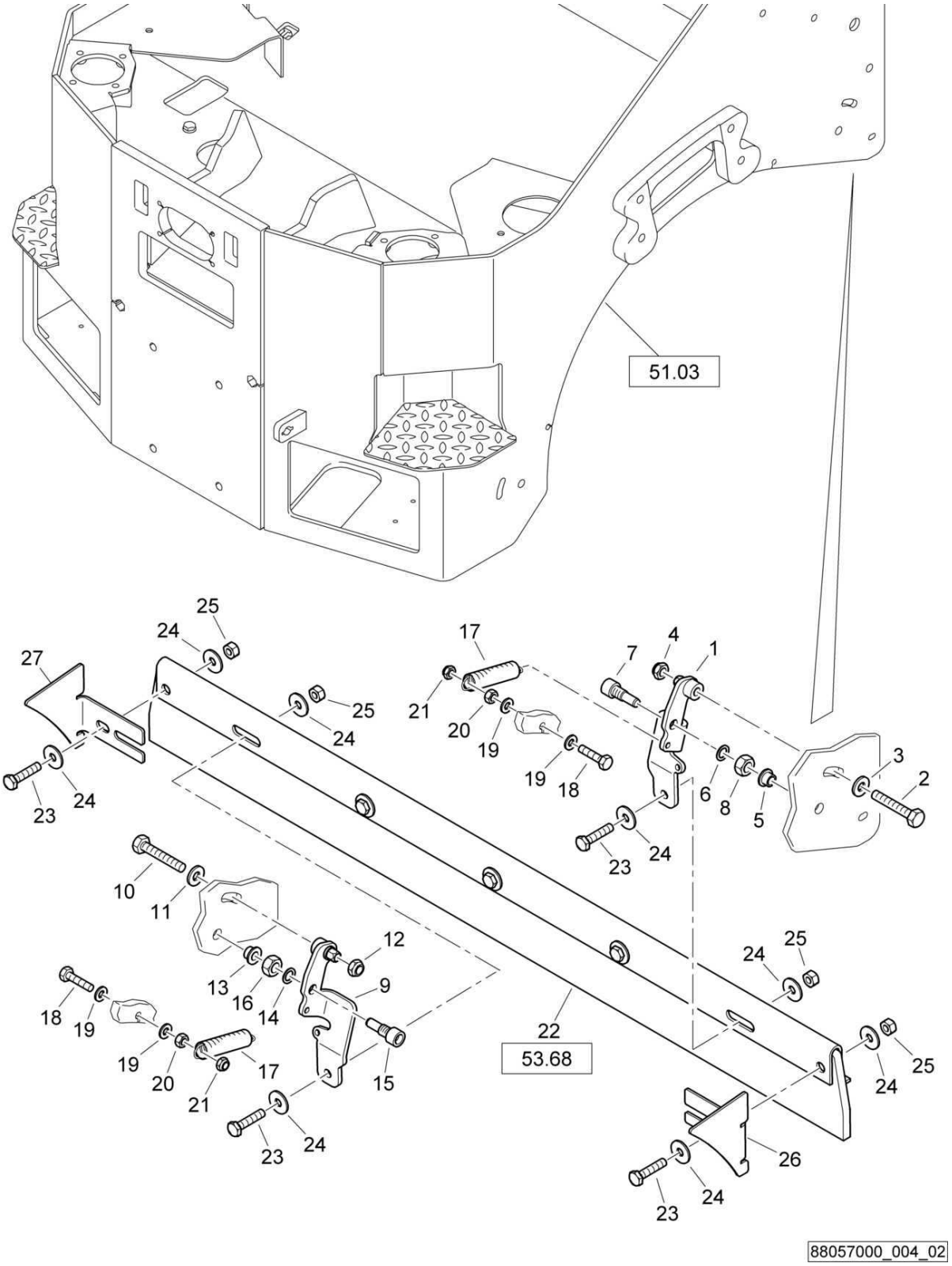
51.03
53.68
88057000_004_02

Scraper
Abstreifer
Racleur

88057000 1001 1

BOMAG FAYAT GROUP

Pos. Pos. Pos.	Part no. Teilenr. No.piece	Qty. Menge Qte.	Description	Benennung	Designation
1	46310121	1	Scraper holder	Abstreiferhalter	Porte-racleur
2	07141052	1	Hexagon bolt	Sechskantschraube	Vis à tête hexagonale
3	08511021	1	Washer	Scheibe	Disque
4	08131016	1	Safety nut	Sechskantmutter selb.sich	Ecrou de sûreté
5	06281204	1	Bushing	Buchse	Douille
6	05520110	1	Shim	Paßscheibe	Disque d'ajustage
7	78320212	1	Stud-bolt	Schraubenbolzen	Boulon
8	08111218	1	Hexagon nut	Sechskantmutter	Ecrou hexagonal
9	46310123	1	Scraper holder	Abstreiferhalter	Porte-racleur
10	07141052	1	Hexagon bolt	Sechskantschraube	Vis à tête hexagonale
11	08511021	1	Washer	Scheibe	Disque
12	08131016	1	Safety nut	Sechskantmutter selb.sich	Ecrou de sûreté
13	06281204	1	Bushing	Buchse	Douille
14	05520110	1	Shim	Paßscheibe	Disque d'ajustage
15	78320212	1	Stud-bolt	Schraubenbolzen	Boulon
16	08111218	1	Hexagon nut	Sechskantmutter	Ecrou hexagonal
17	65080140	2	Tension spring	Zugfeder	Ressort de traction
18	07140846	2	Hexagon bolt	Sechskantschraube	Vis à tête hexagonale
19	08510817	4	Washer	Scheibe	Disque
20	08110813	2	Hexagon nut	Sechskantmutter	Ecrou hexagonal
21	08130813	2	Safety nut	Sechskantmutter selb.sich	Ecrou de sûreté
22	88057100	1	Scraper, assembled	Abstreifer, montiert	Racleur, assemblé
23	07141041	4	Hexagon bolt	Sechskantschraube	Vis à tête hexagonale
24	08621105	8	Washer	Scheibe	Disque
25	08131016	4	Safety nut	Sechskantmutter selb.sich	Ecrou de sûreté
26	88057502	1	Guard	Schutzblech	Plaque de protection
27	88057503	1	Guard	Schutzblech	Plaque de protection

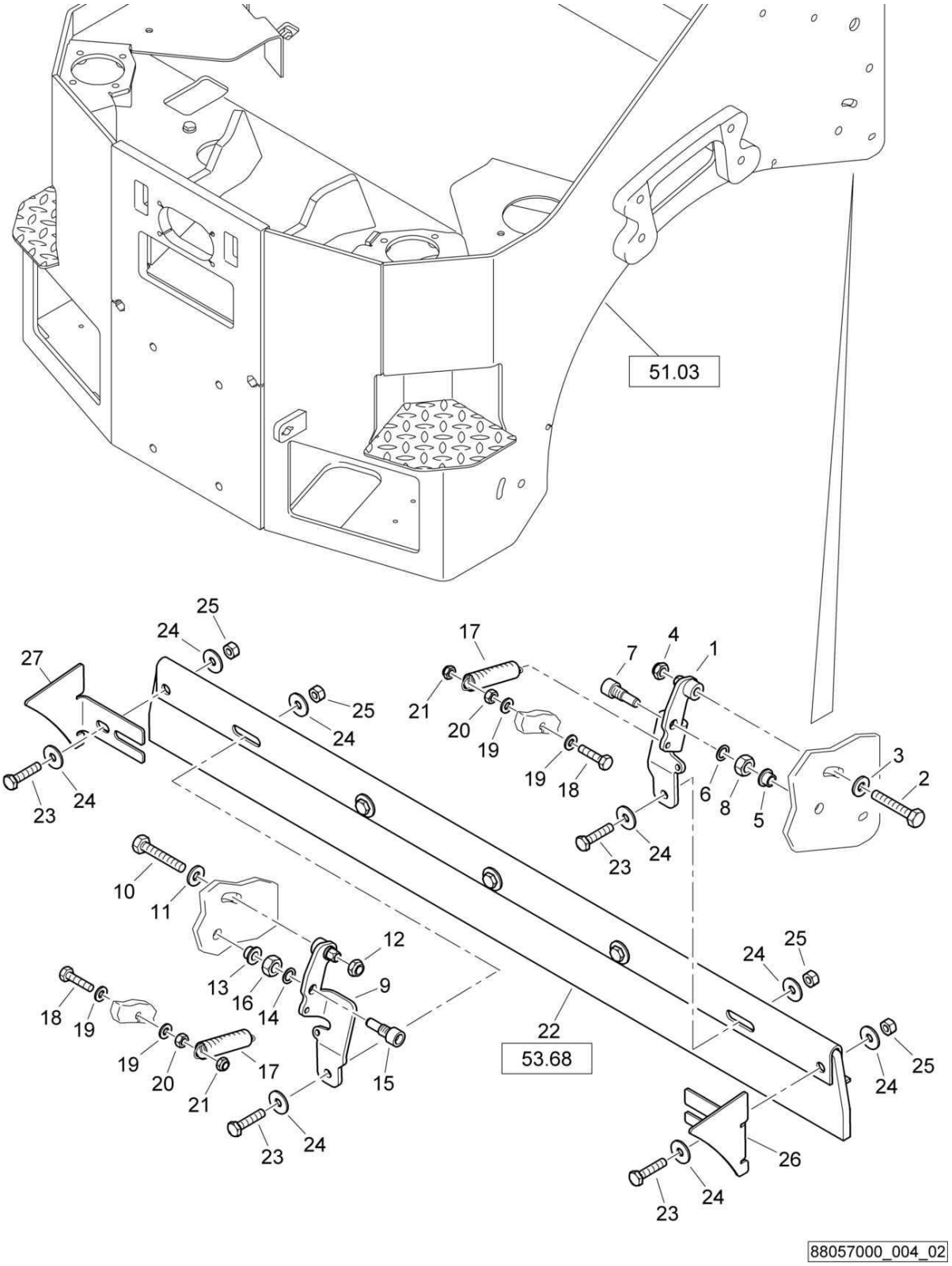
51.03
53.68
88057000_004_02

Scraper
Abstreifer
Racleur

88057000 1001 1

BOMAG FAYAT GROUP

Pos. Pos. Pos.	Part no. Teilenr. No.piece	Qty. Menge Qte.	Description	Benennung	Designation
1	46310121	1	Scraper holder	Abstreiferhalter	Porte-racleur
2	07141052	1	Hexagon bolt	Sechskantschraube	Vis à tête hexagonale
3	08752106	1	Spring washer	Spannscheibe	Rondelle tendeuse
4	08131016	1	Safety nut	Sechskantmutter selb.sich	Ecrou de sûreté
5	06281204	1	Bushing	Buchse	Douille
6	05520110	1	Shim	Paßscheibe	Disque d'ajustage
7	78320212	1	Stud-bolt	Schraubenbolzen	Boulon
8	08111218	1	Hexagon nut	Sechskantmutter	Ecrou hexagonal
9	46310123	1	Scraper holder	Abstreiferhalter	Porte-racleur
10	07141052	1	Hexagon bolt	Sechskantschraube	Vis à tête hexagonale
11	08752106	1	Spring washer	Spannscheibe	Rondelle tendeuse
12	08131016	1	Safety nut	Sechskantmutter selb.sich	Ecrou de sûreté
13	06281204	1	Bushing	Buchse	Douille
14	05520110	1	Shim	Paßscheibe	Disque d'ajustage
15	78320212	1	Stud-bolt	Schraubenbolzen	Boulon
16	08111218	1	Hexagon nut	Sechskantmutter	Ecrou hexagonal
17	65080140	2	Tension spring	Zugfeder	Ressort de traction
18	07140846	2	Hexagon bolt	Sechskantschraube	Vis à tête hexagonale
19	08510817	4	Washer	Scheibe	Disque
20	08110813	2	Hexagon nut	Sechskantmutter	Ecrou hexagonal
21	08130813	2	Safety nut	Sechskantmutter selb.sich	Ecrou de sûreté
22	88057100	1	Scraper, assembled	Abstreifer, montiert	Racleur, assemblé
23	07141041	4	Hexagon bolt	Sechskantschraube	Vis à tête hexagonale
24	08621105	8	Washer	Scheibe	Disque
25	08131016	4	Safety nut	Sechskantmutter selb.sich	Ecrou de sûreté
26	88057502	1	Guard	Schutzblech	Plaque de protection
27	88057503	1	Guard	Schutzblech	Plaque de protection

Scraper
Abstreifer
Racleur

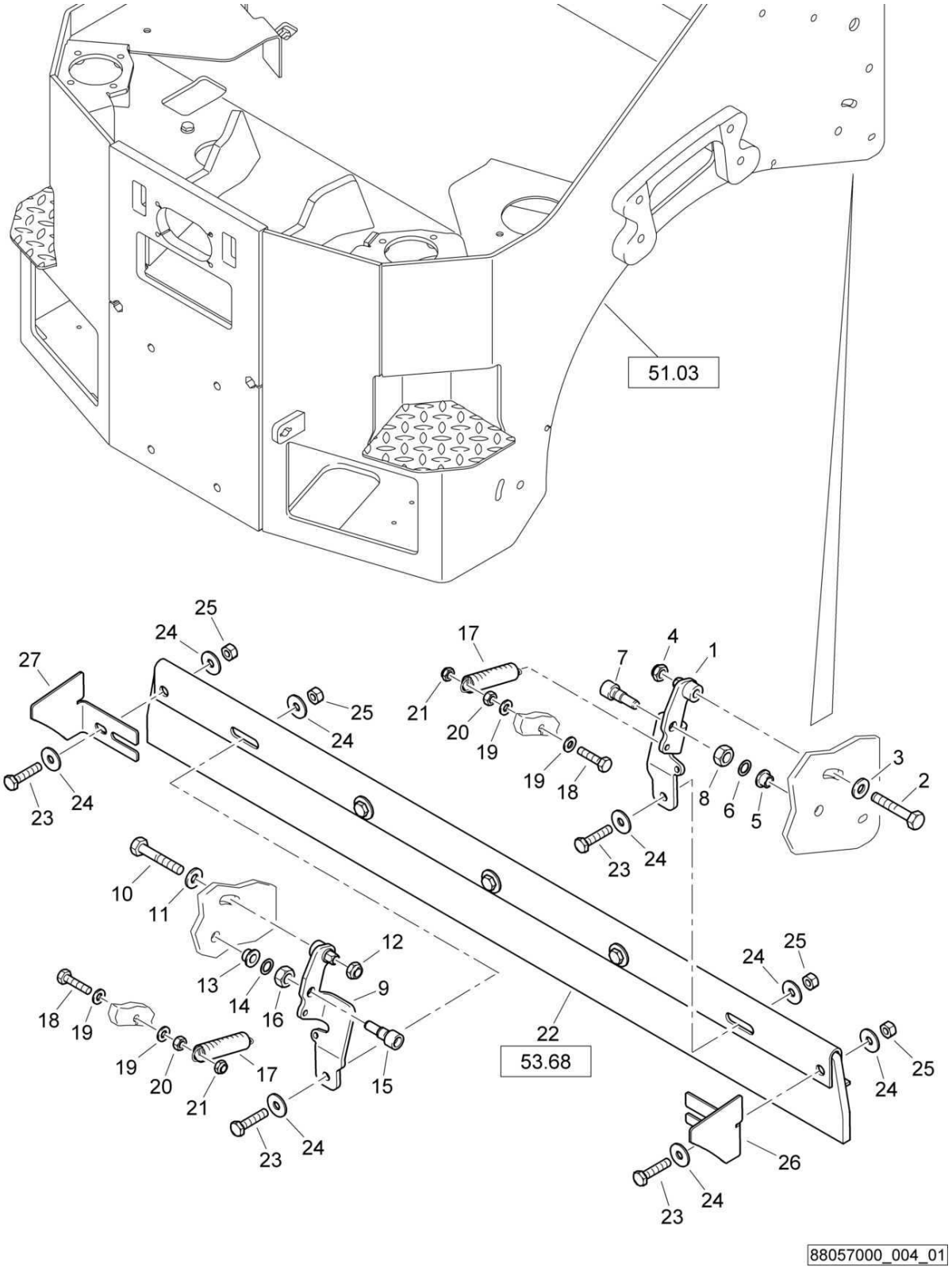

Scraper
Abstreifer
Racleur

88057000 1001 1

BOMAG FAYAT GROUP

Pos. Pos. Pos.	Part no. Teilenr. No.piece	Qty. Menge Qte.	Description	Benennung	Designation
1	46310121	1	Scraper holder	Abstreiferhalter	Porte-racleur
2	07131029	1	Hexagon bolt	Sechskantschraube	Vis à tête hexagonale
3	08752106	1	Spring washer	Spannscheibe	Rondelle tendeuse
4	08131016	1	Safety nut	Sechskantmutter selb.sich	Ecrou de sûreté
5	06281204	1	Bushing	Buchse	Douille
6	05520110	1	Shim	Paßscheibe	Disque d'ajustage
7	78320212	1	Stud-bolt	Schraubenbolzen	Boulon
8	08111218	1	Hexagon nut	Sechskantmutter	Ecrou hexagonal
9	46310123	1	Scraper holder	Abstreiferhalter	Porte-racleur
10	07131029	1	Hexagon bolt	Sechskantschraube	Vis à tête hexagonale
11	08752106	1	Spring washer	Spannscheibe	Rondelle tendeuse
12	08131016	1	Safety nut	Sechskantmutter selb.sich	Ecrou de sûreté
13	06281204	1	Bushing	Buchse	Douille
14	05520110	1	Shim	Paßscheibe	Disque d'ajustage
15	78320212	1	Stud-bolt	Schraubenbolzen	Boulon
16	08111218	1	Hexagon nut	Sechskantmutter	Ecrou hexagonal
17	65080140	2	Tension spring	Zugfeder	Ressort de traction
18	07140846	2	Hexagon bolt	Sechskantschraube	Vis à tête hexagonale
19	08510817	4	Washer	Scheibe	Disque
20	08110813	2	Hexagon nut	Sechskantmutter	Ecrou hexagonal
21	08130813	2	Safety nut	Sechskantmutter selb.sich	Ecrou de sûreté
22	88057100	1	Scraper, assembled	Abstreifer, montiert	Racleur, assemblé
23	07141041	4	Hexagon bolt	Sechskantschraube	Vis à tête hexagonale
24	08621105	8	Washer	Scheibe	Disque
25	08131016	4	Safety nut	Sechskantmutter selb.sich	Ecrou de sûreté
26	65080144	1	Guard	Schutzblech	Plaque de protection
27	65080143	1	Guard	Schutzblech	Plaque de protection

	BW 120 AD-5
53.68	S/N 101880211004 ▶
Page / Seite **1 / 1**	**Scraper, assembled** **Abstreifer, montiert** **Racleur, assemblé**
BOMAG FAYAT GROUP	88057100_000_01

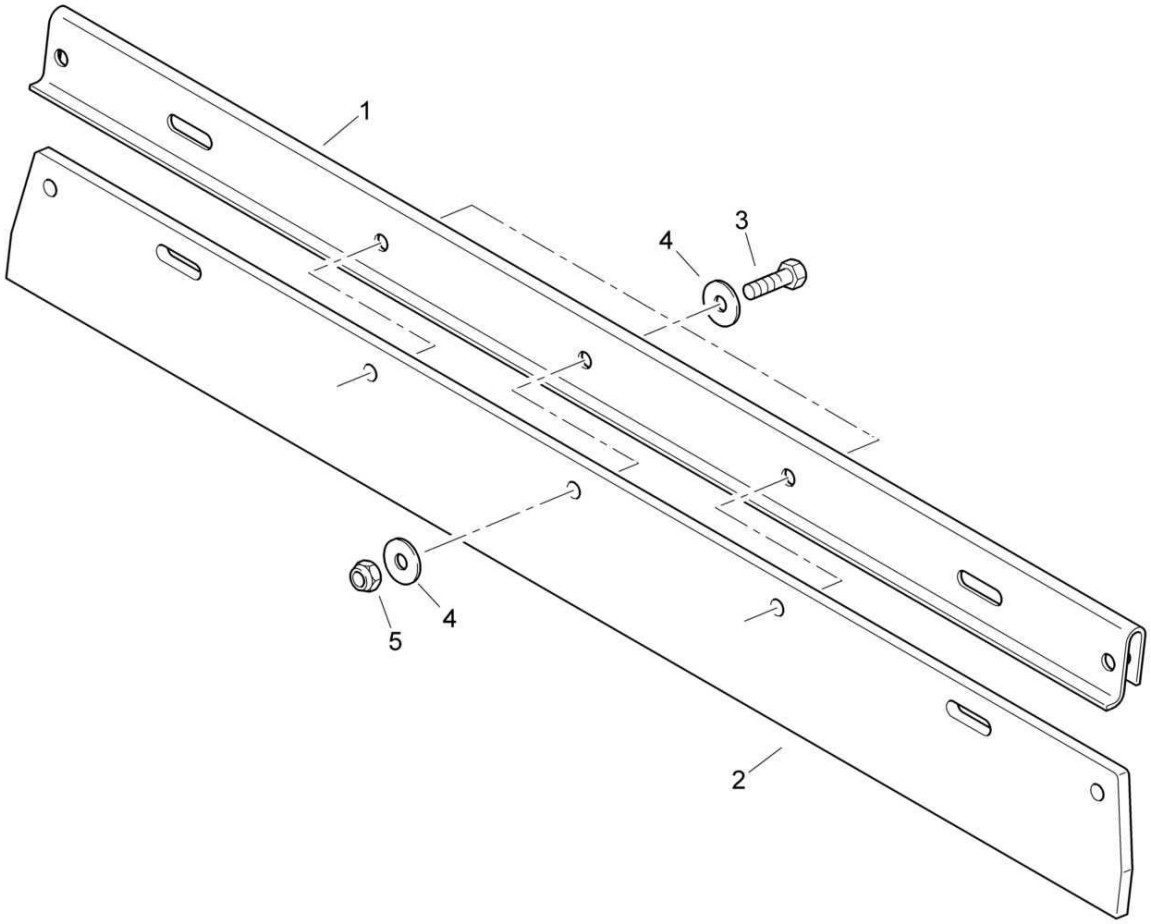

88057100_000_01

Scraper, assembled
Abstreifer, montiert
Racleur, assemblé

88057100 1001 1

BOMAG FAYAT GROUP

Pos. Pos. Pos.	Part no. Teilenr. No.piece	Qty. Menge Qte.	Description	Benennung	Designation
1	88057102	1	Scraper holder	Abstreiferhalter	Porte-racleur
2	88057101	1	Scraper	Abstreifer	Racleur
3	07141032	3	Hexagon bolt	Sechskantschraube	Vis à tête hexagonale
4	08621105	6	Washer	Scheibe	Disque
5	08131016	3	Safety nut	Sechskantmutter selb.sich	Ecrou de sûreté

S/N 101880211030 ▶

Fuel tank, assembled
Kraftstofftank, montiert
Réservoir carburant, assemblé

88055104_000_00

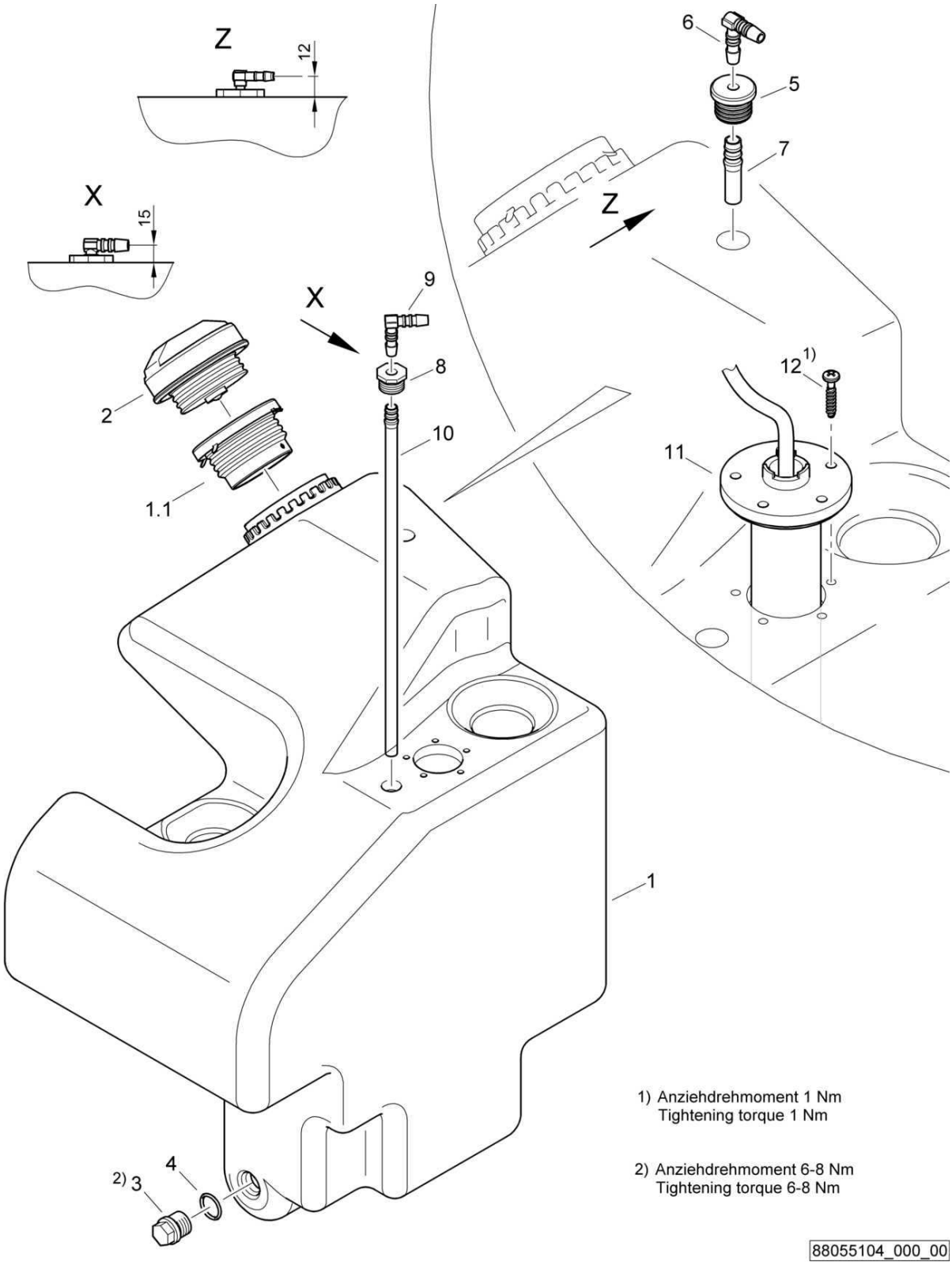

1) Anziehdrehmoment 1 Nm
Tightening torque 1 Nm

2) Anziehdrehmoment 6-8 Nm
Tightening torque 6-8 Nm

88055104_000_00

Fuel tank, assembled
Kraftstofftank, montiert
Réservoir carburant, assemblé

88055104 1001 1

BOMAG FAYAT GROUP

Pos. Pos. Pos.	Part no. Teilenr. No.piece	Qty. Menge Qte.	Description	Benennung	Designation
1	88055100	1	Fuel tank	Kraftstofftank	Réservoir de carburant
1.1	06550115	1	Tapped union	Gewindestutzen	Tubulure pour tuyau
2	05576292	1	Tank cover	Tankdeckel	Couvercle du réservoir
3	07636003	1	Screw plug	Verschlußschraube	Vis de fermeture
4	06220183	1	Loop ring	Runddichtring	Joint torique
5	05973141	1	Rubber gasket	Gummidichtung	Joint en caoutchouc
6	05553454	1	Angular union	Winkelstutzen	Raccord coudé
7	06600007	1	PA-hose	PA-Schlauch	Tuyau PA
8	05973144	1	Rubber gasket	Gummidichtung	Joint en caoutchouc
9	05553458	1	Angular union	Winkelstutzen	Raccord coudé
10	06600010	1	PA-hose	PA-Schlauch	Tuyau PA
11	05973085	1	Level sending unit	Tauchrohrgeber	Translateur du niveau
12	07815006	5	Screw	Schraube	Vis

S/N 101880211004 ▶ S/N 101880211029

Fuel tank, assembled
Kraftstofftank, montiert
Réservoir carburant, assemblé

88055101_000_01

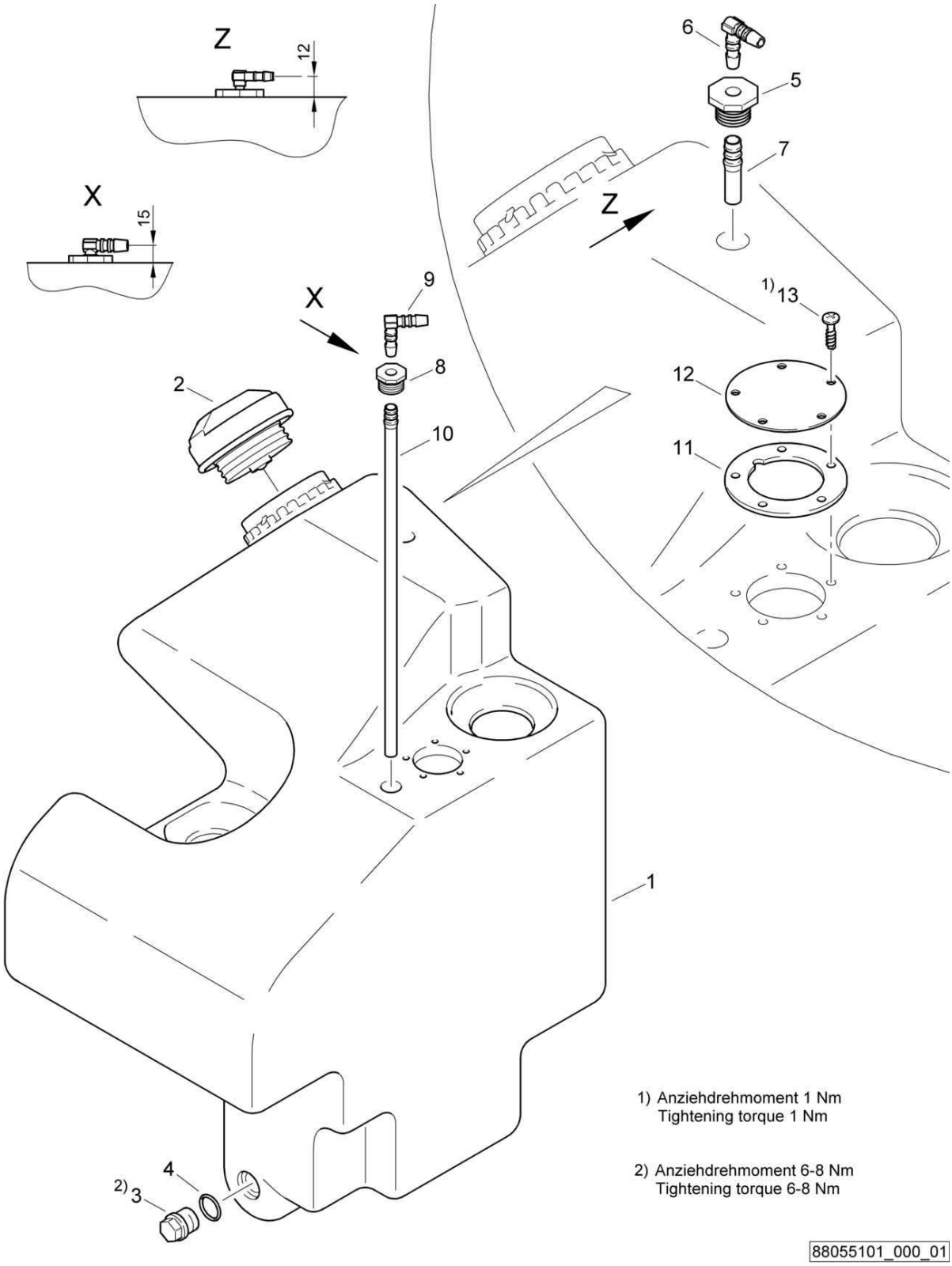

1) Anziehdrehmoment 1 Nm
Tightening torque 1 Nm

2) Anziehdrehmoment 6-8 Nm
Tightening torque 6-8 Nm

Fuel tank, assembled
Kraftstofftank, montiert
Réservoir carburant, assemblé

88055101 1001 1

BOMAG FAYAT GROUP

Pos. Pos. Pos.	Part no. Teilenr. No.piece	Qty. Menge Qte.	Description	Benennung	Designation
1	88055100	1	Fuel tank	Kraftstofftank	Réservoir de carburant
2	05576292	1	Tank cover	Tankdeckel	Couvercle du réservoir
3	07636003	1	Screw plug	Verschlußschraube	Vis de fermeture
4	06220183	1	Loop ring	Runddichtring	Joint torique
5	05973143	1	Rubber gasket	Gummidichtung	Joint en caoutchouc
6	05553454	1	Angular union	Winkelstutzen	Raccord coudé
7	06600007	1	PA-hose	PA-Schlauch	Tuyau PA
8	05973144	1	Rubber gasket	Gummidichtung	Joint en caoutchouc
9	05553457	1	Angular union	Winkelstutzen	Raccord coudé
10	06600035	1	Plastic hose	Kunststoffschlauch	Tuyau en plastique
11	05973003	1	Gasket	Dichtung	Joint
12	05576293	1	Cover	Deckel	Couvercle
13	07815005	5	Screw	Schraube	Vis

	BW 120 AD-5
53.77	S/N 101880211004 ▶
Page / Seite **1 / 1**	**Nozzle tube, assembled** **Düsenrohr, montiert** **Tube d'arrosage, assemblé**
BOMAG FAYAT GROUP	88059004_000_00

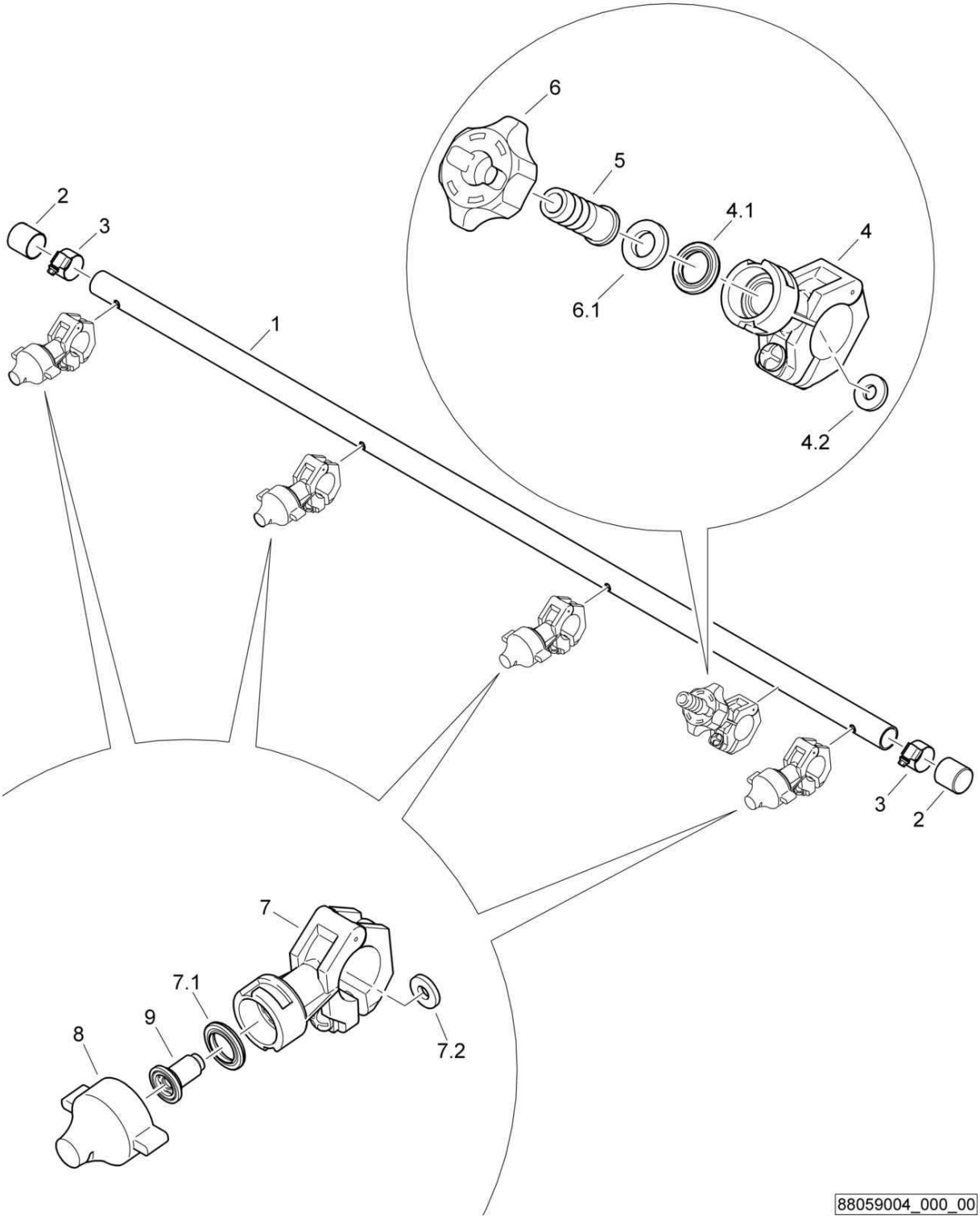

Nozzle tube, assembled
Düsenrohr, montiert
Tube d'arrosage, assemblé

88059004 1001 1

BOMAG FAYAT GROUP

Pos. Pos. Pos.	Part no. Teilenr. No.piece	Qty. Menge Qte.	Description	Benennung	Designation
1	88059005	1	Nozzle tube	Düsenrohr	Tube d'arrosage
2	06510376	2	Protection cap	Schutzkappe	Chapeau protecteur
3	05551414	2	Hose clip	Schlauchschelle	Collier pour tuyau
4	05556014	1	Assembling clamp	Montageschelle	Collier de montage
4.1	05556002	1	Gasket	Dichtung	Joint
4.2	05556016	1	Sealing ring	Dichtring	Bague d'étanchéité
5	05556109	1	Hose nipple	Schlauchnippel	Raccord à vis du tuyau
6	06520220	1	Quick fastening nut	Schnellverschlußmutter	Ecrou de fermeture rapide
6.1	06520221	1	Gasket	Dichtung	Joint
7	05556014	4	Assembling clamp	Montageschelle	Collier de montage
7.1	05556002	1	Gasket	Dichtung	Joint
7.2	05556016	1	Sealing ring	Dichtring	Bague d'étanchéité
8	05556030	4	Tongue nozzle	Zungendüse	Injecteur de languette
9	05556045	4	Check valve	Rückschlagventil	Clapet de retenue

Water tank, assembled
Wassertank, montiert
Réservoir d'eau, assemblé

88059002_000_01

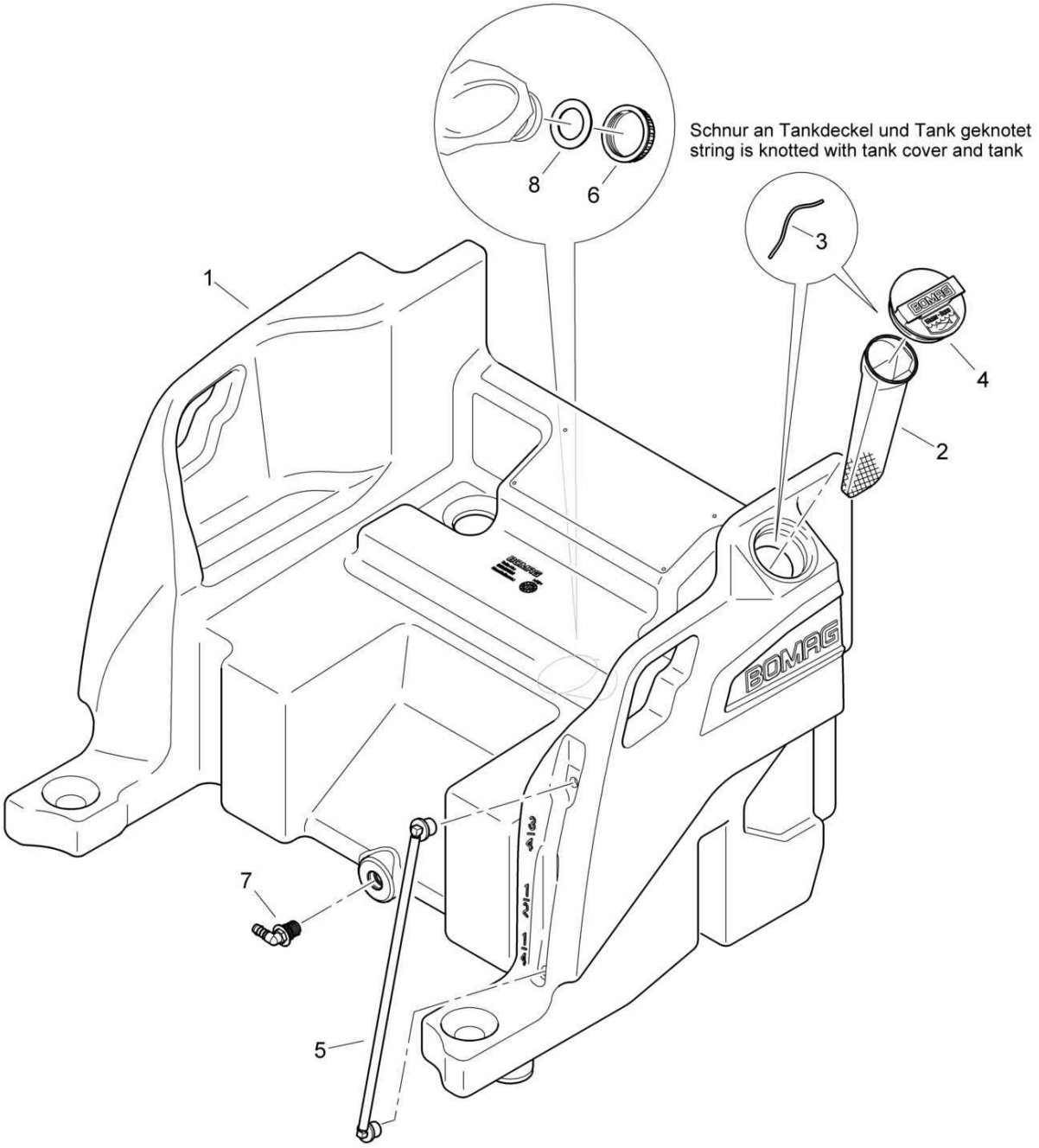

88059002_000_01

Water tank, assembled
Wassertank, montiert
Réservoir d'eau, assemblé

88059002 1001 1

BOMAG FAYAT GROUP

Pos. Pos. Pos.	Part no. Teilenr. No.piece	Qty. Menge Qte.	Description	Benennung	Designation
1	88059001	1	Water tank	Wassertank	Réservoir d'eau
2	06600033	1	Screen	Sieb	Tamis
3	06550129	1	Rope	Schnur	Fil
4	46320113	1	Cover	Verschlußdeckel	Couvercle de fermeture
5	65270127	1	Filling level indicator	Füllstandsanzeige	Indicateur de niveau
6	06510307	1	Tank cover	Verschlußdeckel(Tank)	Couvercle du réservoir
7	06600031	1	Angular union	Winkelstutzen	Raccord coudé
8	06600034	1	Gasket	Dichtung	Joint

Water tank, assembled
Wassertank, montiert
Réservoir d'eau, assemblé

88059002_000_00

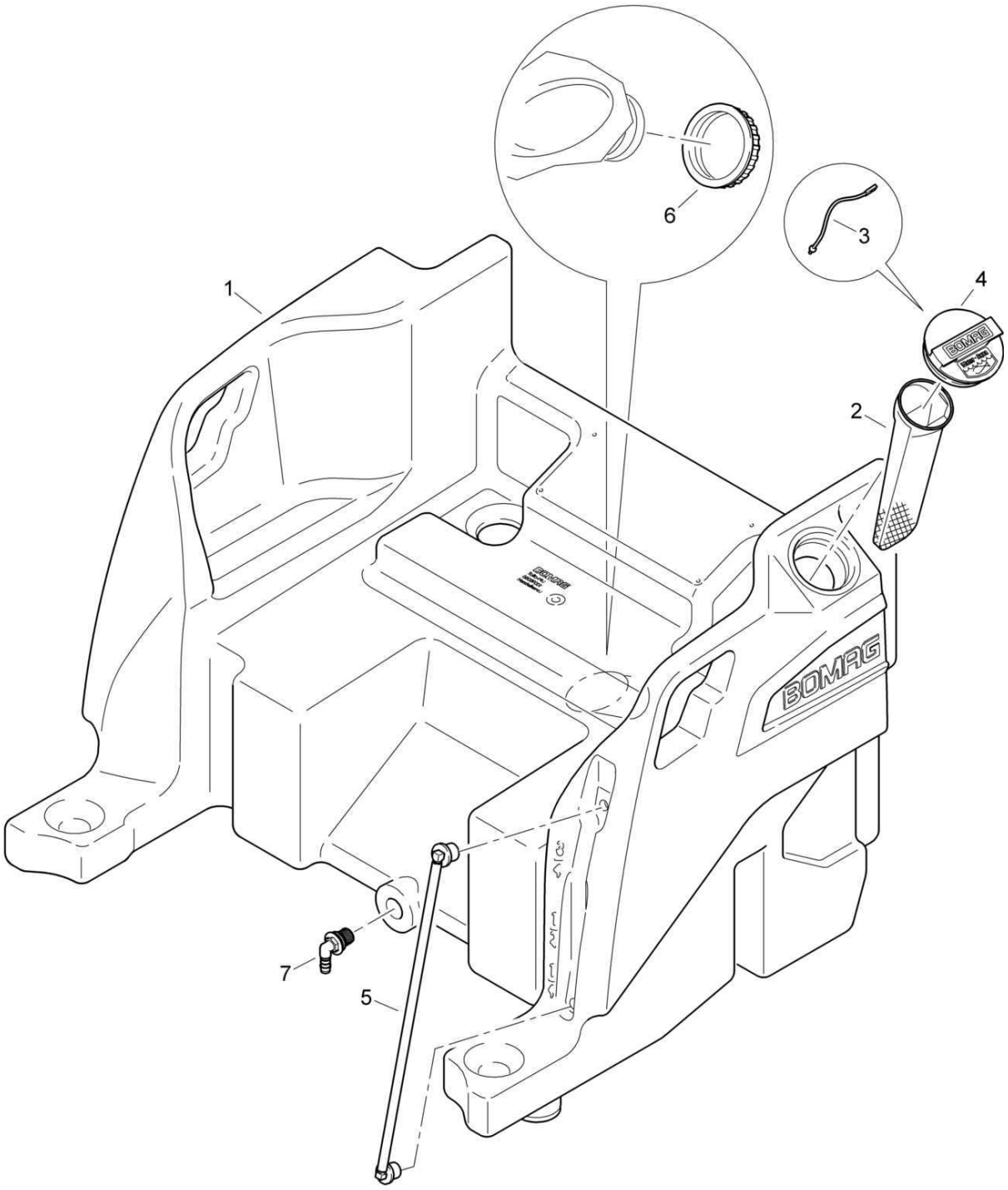

88059002_000_00

Water tank, assembled
Wassertank, montiert
Réservoir d'eau, assemblé

88059002 1001 1

BOMAG FAYAT GROUP

Pos. Pos. Pos.	Part no. Teilenr. No.piece	Qty. Menge Qte.	Description	Benennung	Designation
1	88059001	1	Water tank	Wassertank	Réservoir d'eau
2	06600033	1	Screen	Sieb	Tamis
3	06550114	1	Rope	Schnur	Fil
4	46320113	1	Cover	Verschlußdeckel	Couvercle de fermeture
5	65270127	1	Filling level indicator	Füllstandsanzeige	Indicateur de niveau
6	06510307	1	Tank cover	Verschlußdeckel(Tank)	Couvercle du réservoir
7	06600031	1	Angular union	Winkelstutzen	Raccord coudé

S/N 101880211004 ▶ S/N 101880211029

Water tank, assembled
Wassertank, montiert
Réservoir d'eau, assemblé

88059002_000_00

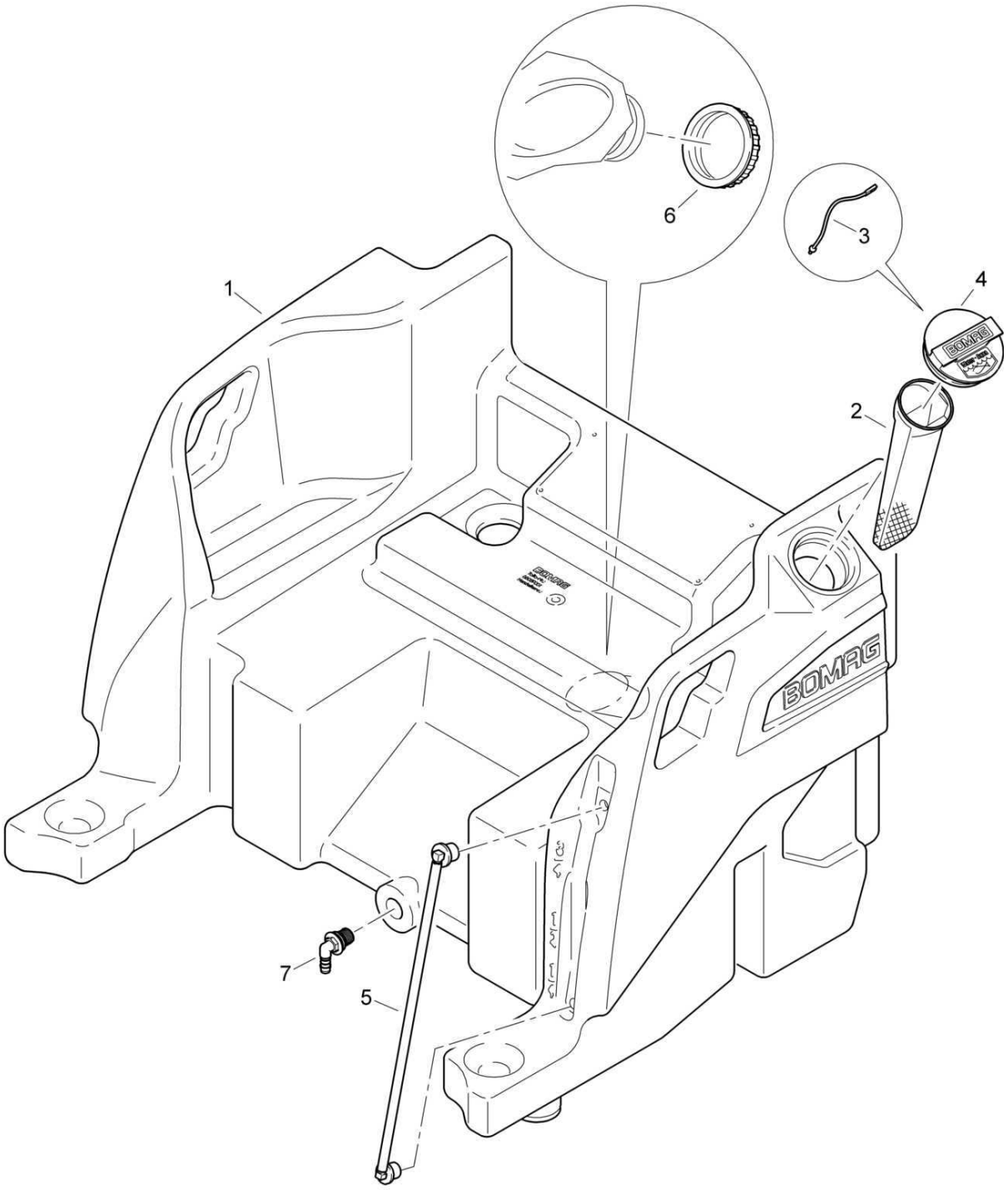

88059002_000_00

Water tank, assembled
Wassertank, montiert
Réservoir d'eau, assemblé

88059002 1001 1

BOMAG FAYAT GROUP

Pos. Pos. Pos.	Part no. Teilenr. No.piece	Qty. Menge Qte.	Description	Benennung	Designation
1	88059001	1	Water tank	Wassertank	Réservoir d'eau
2	06600033	1	Screen	Sieb	Tamis
3	06550114	1	Rope	Schnur	Fil
4	46320101	1	Cover	Verschlußdeckel	Couvercle de fermeture
5	65270127	1	Filling level indicator	Füllstandsanzeige	Indicateur de niveau
6	06510307	1	Tank cover	Verschlußdeckel(Tank)	Couvercle du réservoir
7	06600031	1	Angular union	Winkelstutzen	Raccord coudé

S/N 101880212876 ▶

Water pump,assembled
Wasserpumpe,montiert
Pompe d'eau,assemblé

88059012_000_00

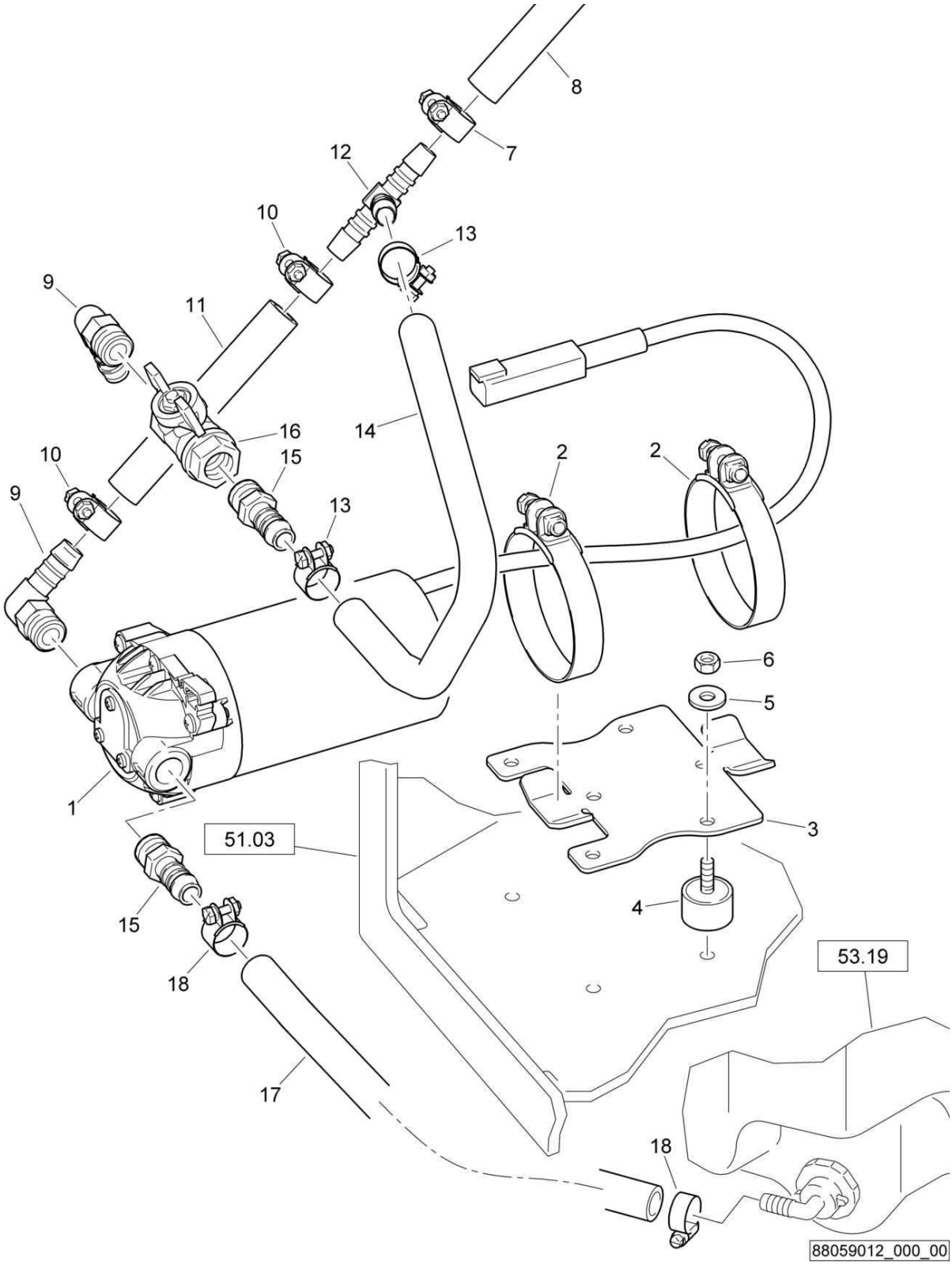

Water pump,assembled
Wasserpumpe,montiert
Pompe d'eau,assemblé

88059012 1001 1

BOMAG FAYAT GROUP

Pos. Pos. Pos.	Part no. Teilenr. No.piece	Qty. Menge Qte.	Description	Benennung	Designation
1	05794037	1	Water pump	Wasserpumpe	Pompe à eau
2	05551468	2	Hose clip	Schlauchschelle	Collier pour tuyau
3	46320102	1	Holder	Halter	Support
4	06121818	4	Rubber buffer	Gummipuffer	Amortisseur caoutchouté
5	08751064	4	Spring washer	Spannscheibe	Rondelle tendeuse
6	08110620	4	Hexagon nut	Sechskantmutter	Ecrou hexagonal
7	05551413	1	Hose clip	Schlauchschelle	Collier pour tuyau
8	00666006	5,30 dm	Water hose	Wasserschlauch	Tuyau à eau
9	05553432	2	Angular union	Winkeleinschraubstutzen	Raccord coudé
10	05551413	2	Hose clip	Schlauchschelle	Collier pour tuyau
11	00666006	0,80 dm	Water hose	Wasserschlauch	Tuyau à eau
12	05553706	1	T-union	T-Schlauchverbind.Stutzen	Raccord de connexion en T
13	05551413	2	Hose clip	Schlauchschelle	Collier pour tuyau
14	00666006	3,50 dm	Water hose	Wasserschlauch	Tuyau à eau
15	05553339	2	Double-ended union	Gerader Einschraubstutzen	Tubulure à visser
16	09510022	1	Valve,cock	Kugelhahn	Robinet
17	00666006	6,00 dm	Water hose	Wasserschlauch	Tuyau à eau
18	05551413	2	Hose clip	Schlauchschelle	Collier pour tuyau

S/N 101880211413 ▶ S/N 101880212875

Water pump,assembled
Wasserpumpe,montiert
Pompe d'eau,assemblé

88059012_000_00

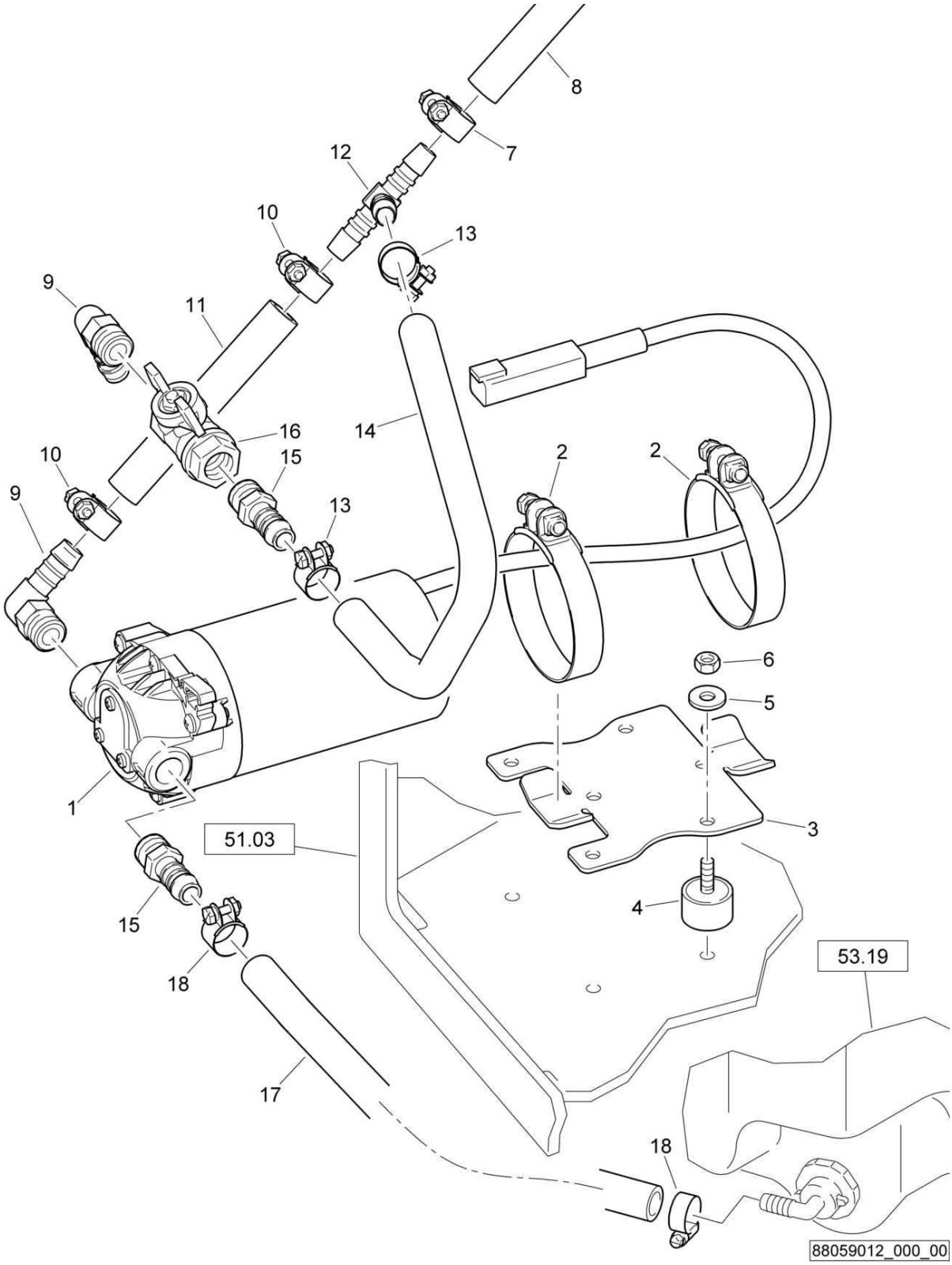

Water pump,assembled
Wasserpumpe,montiert
Pompe d'eau,assemblé

88059012 1001 1

BOMAG FAYAT GROUP

Pos. Pos. Pos.	Part no. Teilenr. No.piece	Qty. Menge Qte.	Description	Benennung	Designation
1	05794037	1	Water pump	Wasserpumpe	Pompe à eau
2	05551468	2	Hose clip	Schlauchschelle	Collier pour tuyau
3	46320102	1	Holder	Halter	Support
4	06121818	4	Rubber buffer	Gummipuffer	Amortisseur caoutchouté
5	08751064	4	Spring washer	Spannscheibe	Rondelle tendeuse
6	08130611	4	Safety nut	Sechskantmutter selb.sich	Ecrou de sûreté
7	05551406	1	Hose clip	Schlauchschelle	Collier pour tuyau
8	00666006	5,30 dm	Water hose	Wasserschlauch	Tuyau à eau
9	05553432	2	Angular union	Winkeleinschraubstutzen	Raccord coudé
10	05551406	2	Hose clip	Schlauchschelle	Collier pour tuyau
11	00666006	0,80 dm	Water hose	Wasserschlauch	Tuyau à eau
12	05553706	1	T-union	T-Schlauchverbind.Stutzen	Raccord de connexion en T
13	05551406	2	Hose clip	Schlauchschelle	Collier pour tuyau
14	00666006	3,50 dm	Water hose	Wasserschlauch	Tuyau à eau
15	05553339	2	Double-ended union	Gerader Einschraubstutzen	Tubulure à visser
16	09510022	1	Valve,cock	Kugelhahn	Robinet
17	00666006	6,00 dm	Water hose	Wasserschlauch	Tuyau à eau
18	05551406	2	Hose clip	Schlauchschelle	Collier pour tuyau

S/N 101880211004 ▶ S/N 101880211412

Water pump,assembled
Wasserpumpe,montiert
Pompe d'eau,assemblé

88059012_000_00

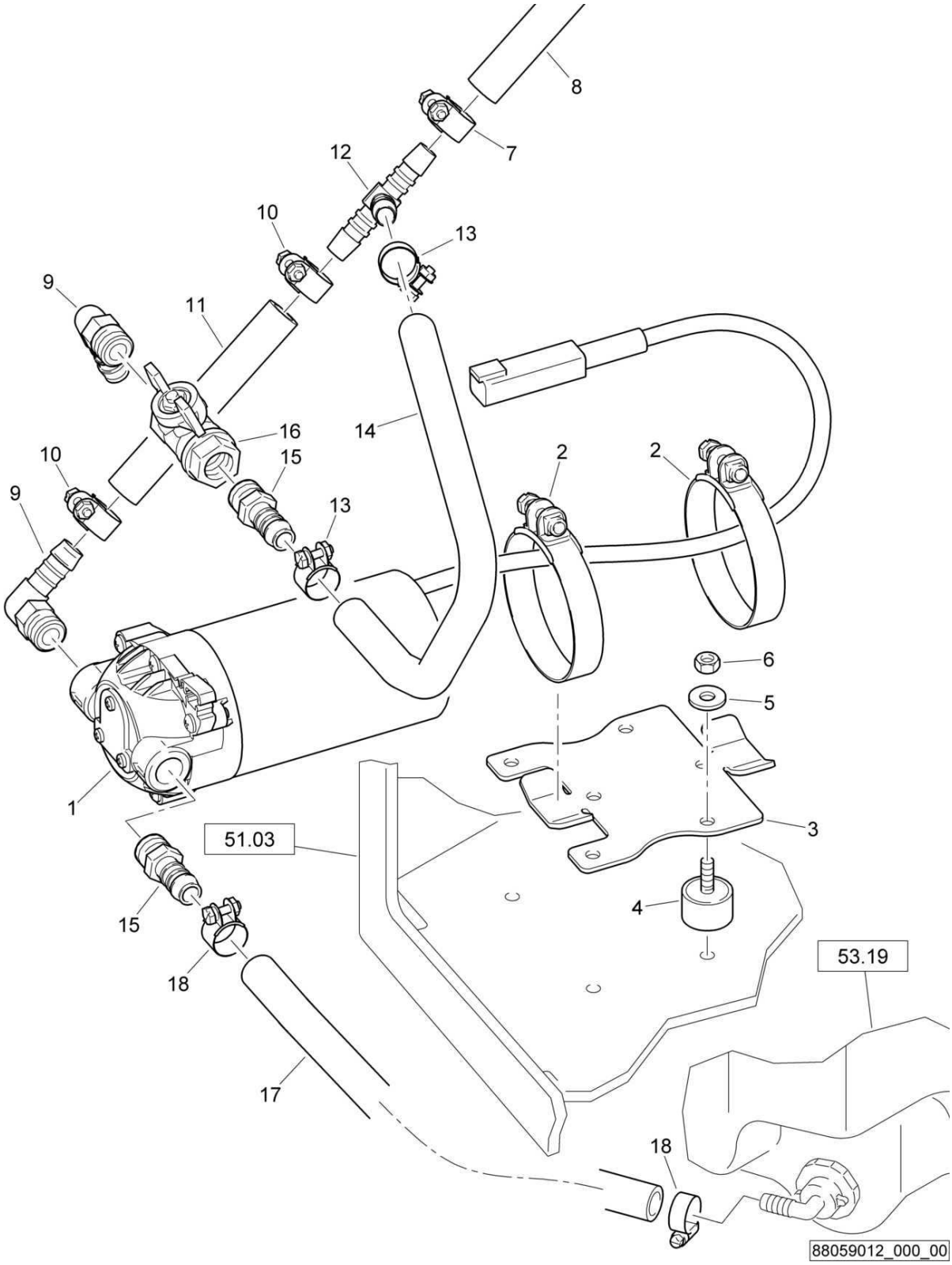

Water pump,assembled
Wasserpumpe,montiert
Pompe d'eau,assemblé

88059012 1001 1

BOMAG FAYAT GROUP

Pos. Pos. Pos.	Part no. Teilenr. No.piece	Qty. Menge Qte.	Description	Benennung	Designation
1	05794037	1	Water pump	Wasserpumpe	Pompe à eau
2	05551468	2	Hose clip	Schlauchschelle	Collier pour tuyau
3	46320102	1	Holder	Halter	Support
4	06121818	4	Rubber buffer	Gummipuffer	Amortisseur caoutchouté
5	08751064	4	Spring washer	Spannscheibe	Rondelle tendeuse
6	08110620	4	Hexagon nut	Sechskantmutter	Ecrou hexagonal
7	05551406	1	Hose clip	Schlauchschelle	Collier pour tuyau
8	00666006	3,70 dm	Water hose	Wasserschlauch	Tuyau à eau
9	05553432	2	Angular union	Winkeleinschraubstutzen	Raccord coudé
10	05551406	2	Hose clip	Schlauchschelle	Collier pour tuyau
11	00666006	0,65 dm	Water hose	Wasserschlauch	Tuyau à eau
12	05553706	1	T-union	T-Schlauchverbind.Stutzen	Raccord de connexion en T
13	05551406	2	Hose clip	Schlauchschelle	Collier pour tuyau
14	00666006	4,00 m	Water hose	Wasserschlauch	Tuyau à eau
15	05553339	2	Double-ended union	Gerader Einschraubstutzen	Tubulure à visser
16	09510022	1	Valve,cock	Kugelhahn	Robinet
17	00666006	5,60 dm	Water hose	Wasserschlauch	Tuyau à eau
18	05551406	2	Hose clip	Schlauchschelle	Collier pour tuyau

S/N 101880211004 ▶

Tension spring,assembled
Zugfeder,montiert
Ressort de traction,assemblé

65080140_000_00

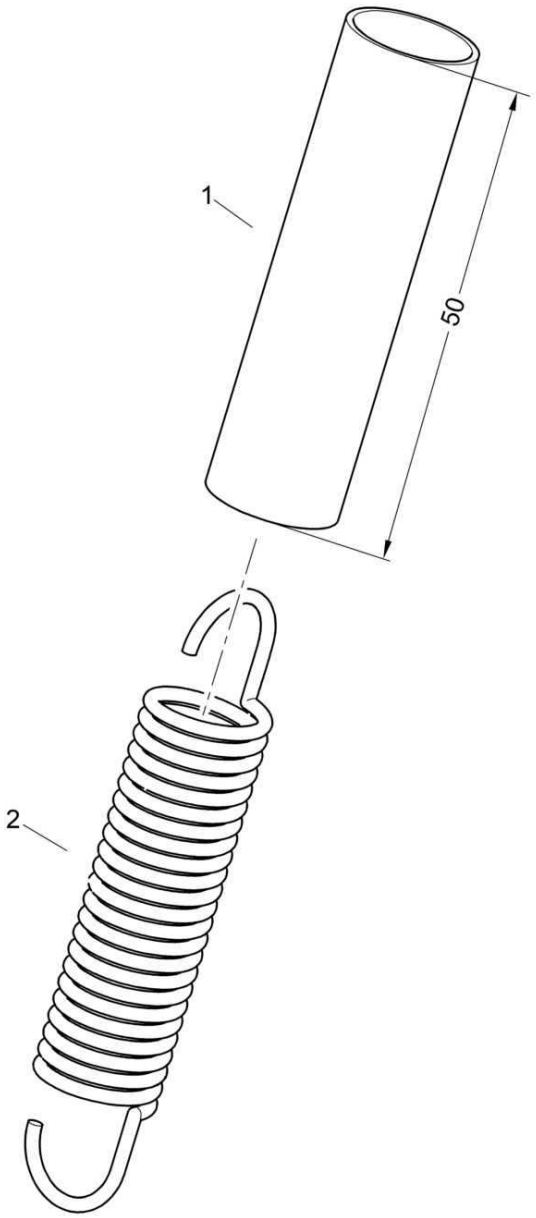

65080140_000_00

Tension spring,assembled
Zugfeder,montiert
Ressort de traction,assemblé

65080140 1001 1

BOMAG FAYAT GROUP

Pos. / Pos. / Pos.	Part no. / Teilenr. / No.piece	Qty. / Menge / Qte.	Description	Benennung	Designation
1	00661602	0,50 dm	Hose	Schlauch	Tuyau
2	05660369	1	Tension spring	Zugfeder	Ressort de traction

	BW 120 AD-5
53.94	S/N 101880211030 ▶
Page / Seite **1 / 1**	**Hydraulic oil tank,assembled** **Hydrauliktank,montiert** **Réservoir huile hydr.,assemblé**
BOMAG FAYAT GROUP	65262111_000_00

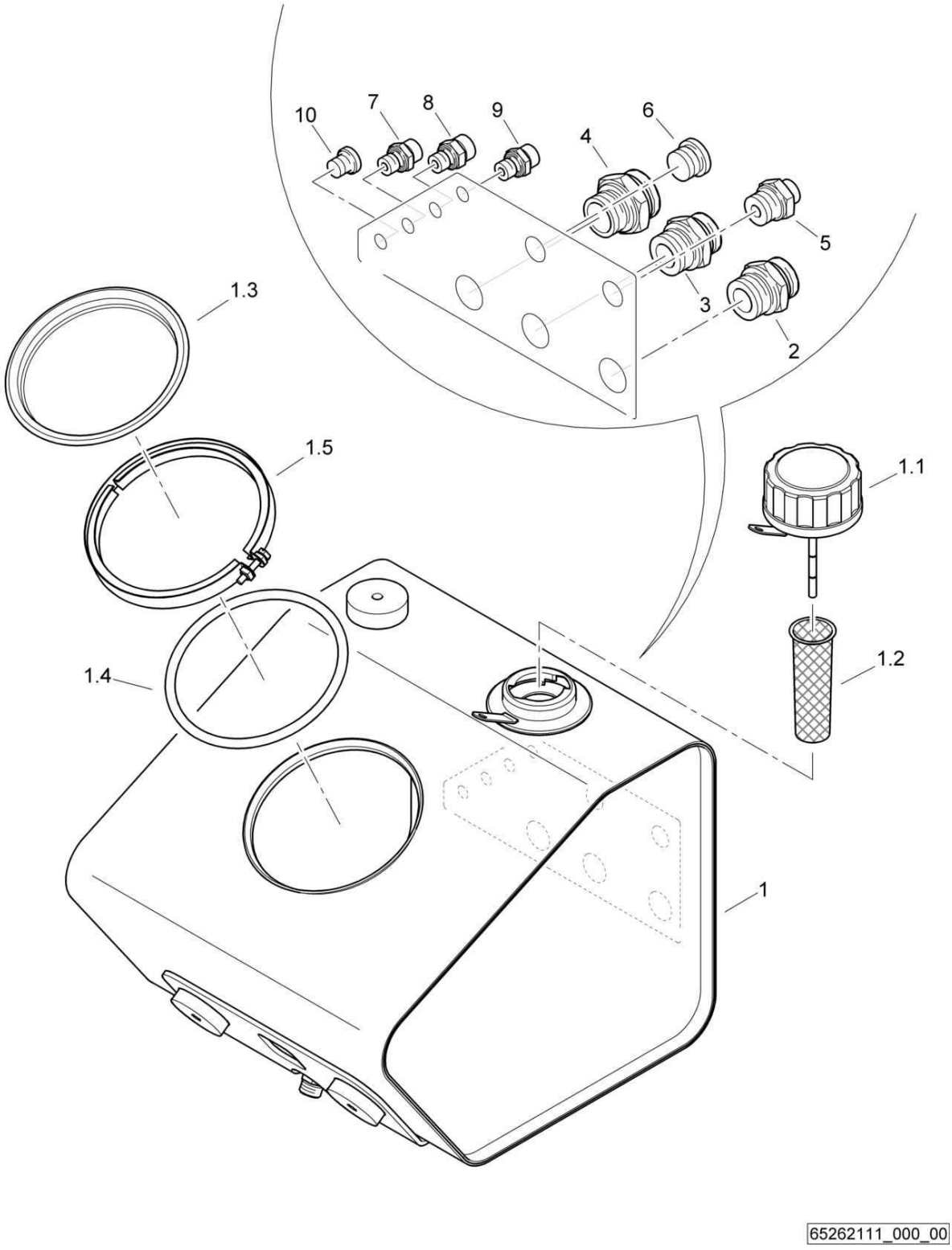

Hydraulic oil tank,assembled
Hydrauliktank,montiert
Réservoir huile hydr.,assemblé

65262111 1001 1

BOMAG FAYAT GROUP

Pos. Pos. Pos.	Part no. Teilenr. No.piece	Qty. Menge Qte.	Description	Benennung	Designation
1	88055503	1	Hydraulic oil tank	Hydrauliktank	Réservoir d'huile hydr.
1.1	05824046	1	Filling strainer	Einfüllfilter	Filtre de remplissage
1.2	05903210	1	Screen	Sieb	Tamis
1.3	05903466	1	Flanged cover	Flanschdeckel	Couvercle à bride
1.4	05903208	1	O-ring	O-Ring	Joint torique
1.5	05903209	1	Clamp	Schelle	Collier
2	05548006	1	Socket	Stutzen	Tubulure
3	05548006	1	Socket	Stutzen	Tubulure
4	05548001	1	Socket	Stutzen	Tubulure
5	05548029	1	Double-ended union	Gerader Einschraubstutzen	Tubulure à visser
6	05546107	1	Screw plug with seal	Verschlußschraube m.Dich	Vis de fermeture avec joint
7	05540037	1	Double-ended union	Gerader Einschraubstutzen	Tubulure à visser
8	05540085	1	Double-ended union	Gerader Einschraubstutzen	Tubulure à visser
9	05540037	1	Double-ended union	Gerader Einschraubstutzen	Tubulure à visser
10	05546114	1	Screw plug with seal	Verschlußschraube m.Dich	Vis de fermeture avec joint

Operator's Seat
Fahrersitz
Siège du conducteur

EA002724_000_00

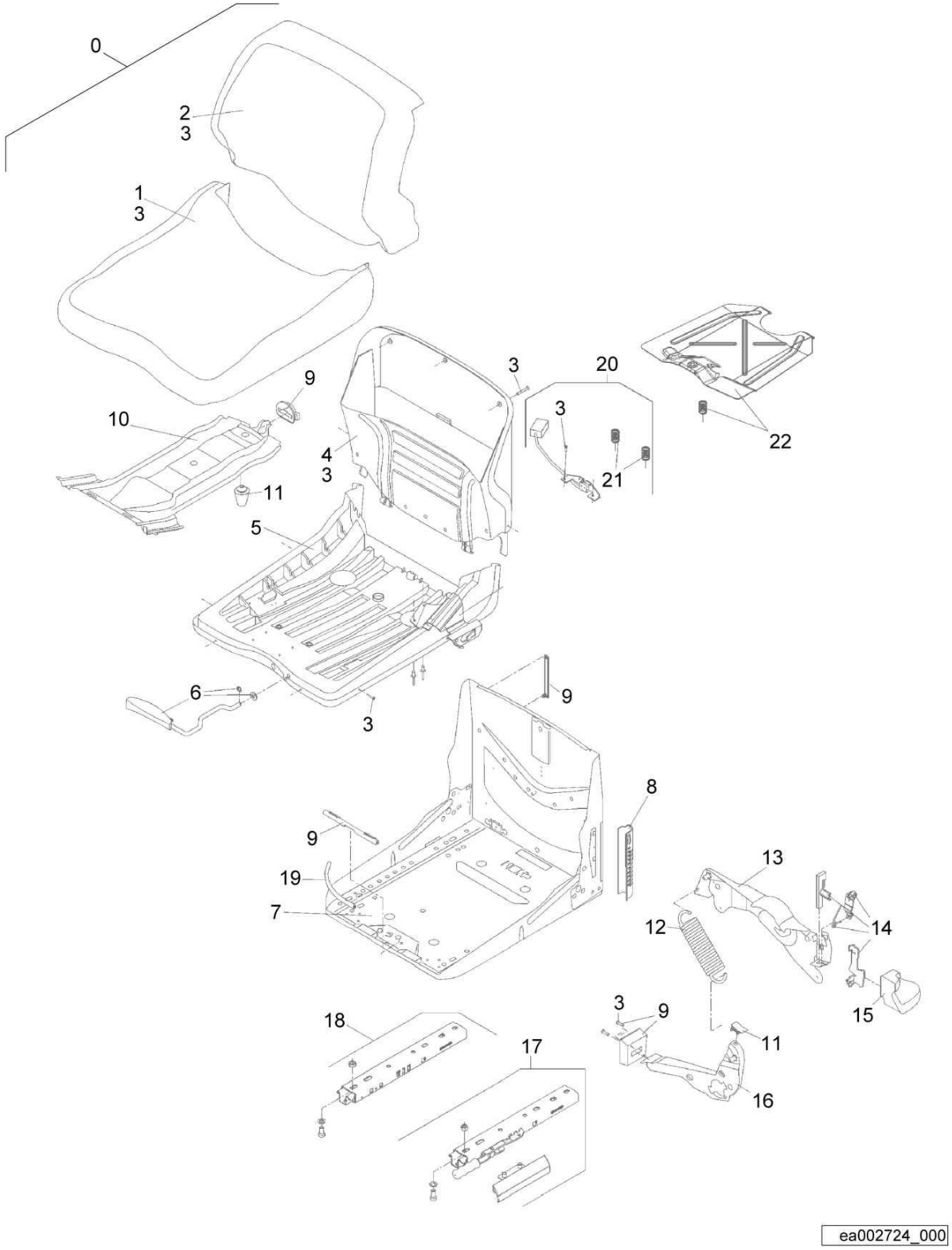

Operator's Seat
Fahrersitz
Siège du conducteur

EA002724 1001 E

BOMAG FAYAT GROUP

Pos. Pos. Pos.	Part no. Teilenr. No.piece	Qty. Menge Qte.	Description	Benennung	Designation
0	05570715	1	Operator's seat	Fahrersitz	Siège conducteur
1	05570297	1	>Cushion for seat	>Sitzpolster	>Coussin pour siège
2	05570298	1	>Cushion for backrest	>Rückenpolster	>Coussin pour dossier
3	05570262	3	>Kit of fastening parts	>Befestigungsteilesatz	>Jeu de pièces de fixation
4	05570299	1	>Backrest plate	>Rückenplatte	>Plaque pour dossier
5	05570000	1	>Seat plate	>Sitzplatte	>Plaque support de siège
6	05570267	1	>>Control lever	>>Verstellhebel	>>Levier de réglage
7	05570269	1	>Seat frame	>Sitzgestell	>Châssis du siège
8	05570270	1	>Repair Kit	>Reparatursatz	>Necessaire de réparation
9	05570263	1	>Wear item kit	>Verschleißteilesatz	>Jeu de pièces d'usure
10	05570272	1	>Elastic plate	>Innenschwinge	>Plaque élastique
11	05570271	1	>Buffer kit	>Puffersatz	>Jeu d'amortisseurs
12	05570273	1	>Tension spring	>Zugfeder	>Ressort de traction
13	05570274	1	>Control lever	>Verstellhebel	>Levier de réglage
14	05570275	1	>Handle	>Griff	>Manette
15	05570276	1	>>Handle	>>Griff	>>Manette
16	05570277	1	>Lever	>Hebel	>Levier
17	05570085	1	>Notched rail	>Rastschiene	>Rail d'arrêt
18	05570561	1	>Rail	>Schiene	>Rail
19	05570090	1	>Profile	>Profil	>Profil
20	05570746	1	>Seat switch	>Sitzschalter	>Commutateur de siège
21	05570091	2	>>Pressure spring	>>Druckfeder	>>Ressort de pression
22	05570092	1	>Repair Kit	>Reparatursatz	>Necessaire de réparation

Water Pump
Wasserpumpe
Pompe à eau

EA000502_000_00

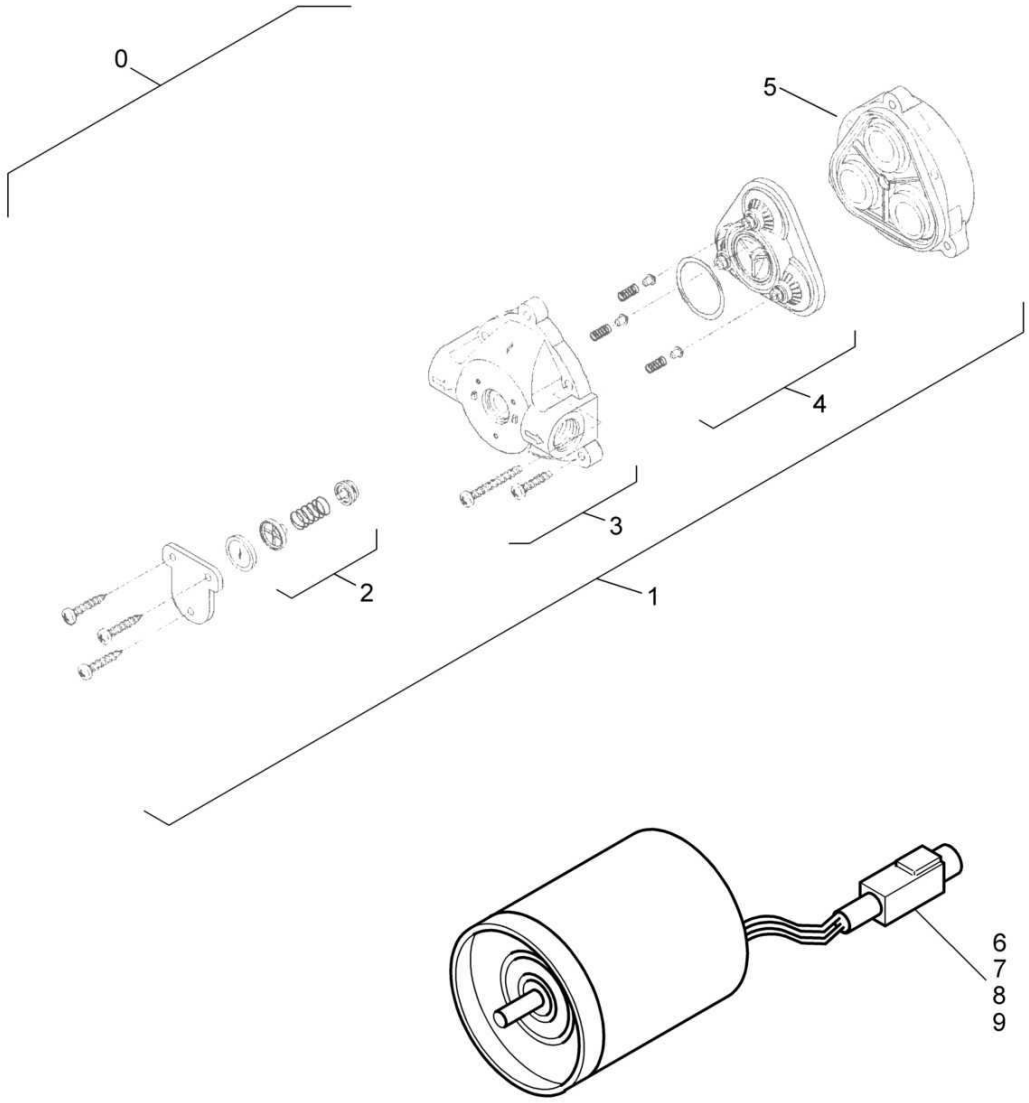

ea000502_000

Water Pump
Wasserpumpe
Pompe à eau

EA000502 1001 E

BOMAG FAYAT GROUP

Pos. Pos. Pos.	Part no. Teilenr. No.piece	Qty. Menge Qte.	Description	Benennung	Designation
0	05794037	1	Water pump	Wasserpumpe	Pompe à eau
1	05794083	1	>Pump head	>Pumpenkopf	>Tête de la pompe
2	05794080	1	>>Check valve	>>Rückschlagventil	>>Clapet de retenue
3	05794077	1	>>Housing kit	>>Gehäusesatz	>>Jeu de boîtier
4	05794084	1	>>Valve plate	>>Ventilplatte	>>Plaque de clapet
5	05794055	1	>>Drive	>>Antrieb	>>Commande
6	05756716	1	>Plug housing	>Steckergehäuse	>Boîtier de prise male
7	05756701	2	>Pin	>Stift	>Tige
8	05756722	1	>Locking device	>Verriegelung	>Blocage
9	05756734	1	>Grommet	>Tülle	>Douille

S/N 101880212141 ▶

Solenoid Valve
Magnetventil
Electrovanne

EA001363_000_00

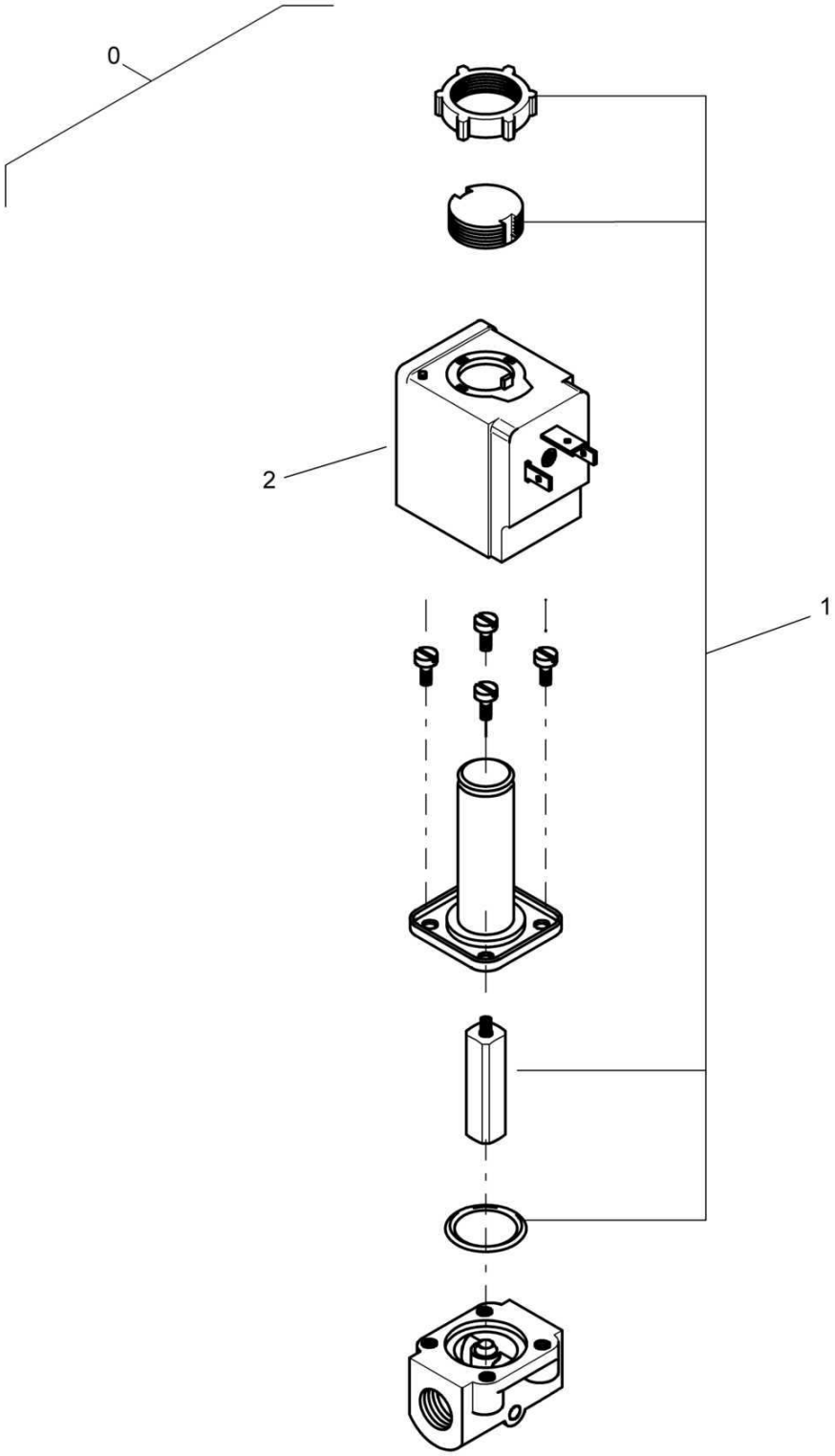

Solenoid Valve
Magnetventil
Electrovanne

EA001363 1001 E

BOMAG FAYAT GROUP

Pos. Pos. Pos.	Part no. Teilenr. No.piece	Qty. Menge Qte.	Description	Benennung	Designation
0	05794300	1	Solenoid valve	Magnetventil	Electrovanne
1	05794334	1	>Valve kit	>Ventilsatz	>Jeu de clapet
2	05794333	1	>Magnetic coil	>Magnetspule	>Solenoïde

S/N 101880211600 ▶ S/N 101880212140

Solenoid Valve
Magnetventil
Electrovanne

EA001363_000_00

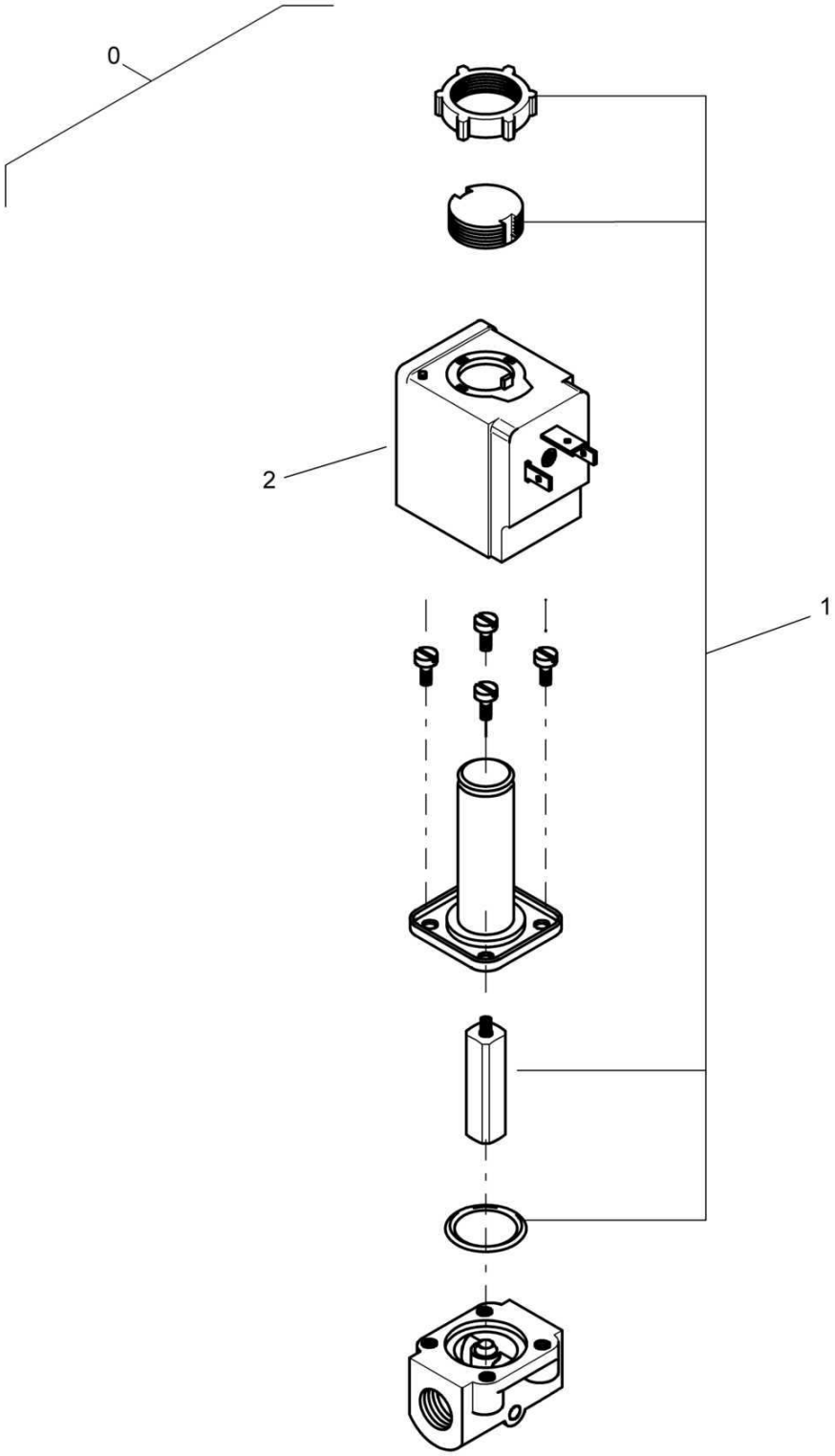

Solenoid Valve
Magnetventil
Electrovanne

EA001363 1001 E

BOMAG FAYAT GROUP

Pos. Pos. Pos.	Part no. Teilenr. No.piece	Qty. Menge Qte.	Description	Benennung	Designation
0	05794300	1	Solenoid valve	Magnetventil	Electrovanne
1	05794334	1	>Valve kit	>Ventilsatz	>Jeu de clapet
2	05794333	1	>Magnetic coil	>Magnetspule	>Solenoïde

S/N 101880211467 ▶ S/N 101880211599

Solenoid Valve
Magnetventil
Electrovanne

EA001363_000_00

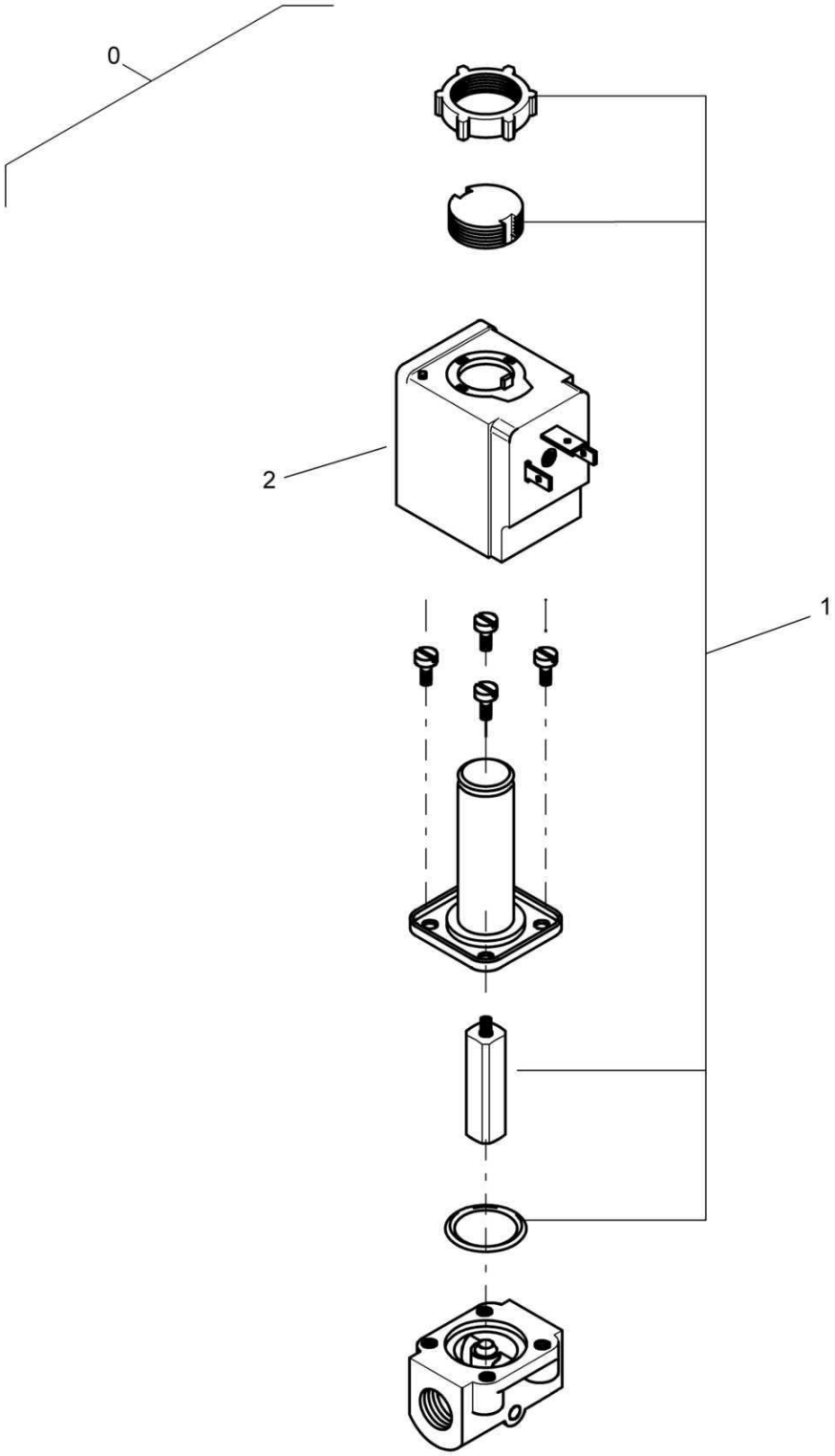

Solenoid Valve
Magnetventil
Electrovanne

EA001363 1001 E

BOMAG FAYAT GROUP

Pos. Pos. Pos.	Part no. Teilenr. No.piece	Qty. Menge Qte.	Description	Benennung	Designation
0	05794300	1	Solenoid valve	Magnetventil	Electrovanne
1	05794334	1	>Valve kit	>Ventilsatz	>Jeu de clapet
2	05794333	1	>Magnetic coil	>Magnetspule	>Solenoïde

S/N 101880211030 ▶ S/N 101880211466

Solenoid Valve
Magnetventil
Electrovanne

EA001363_000_00

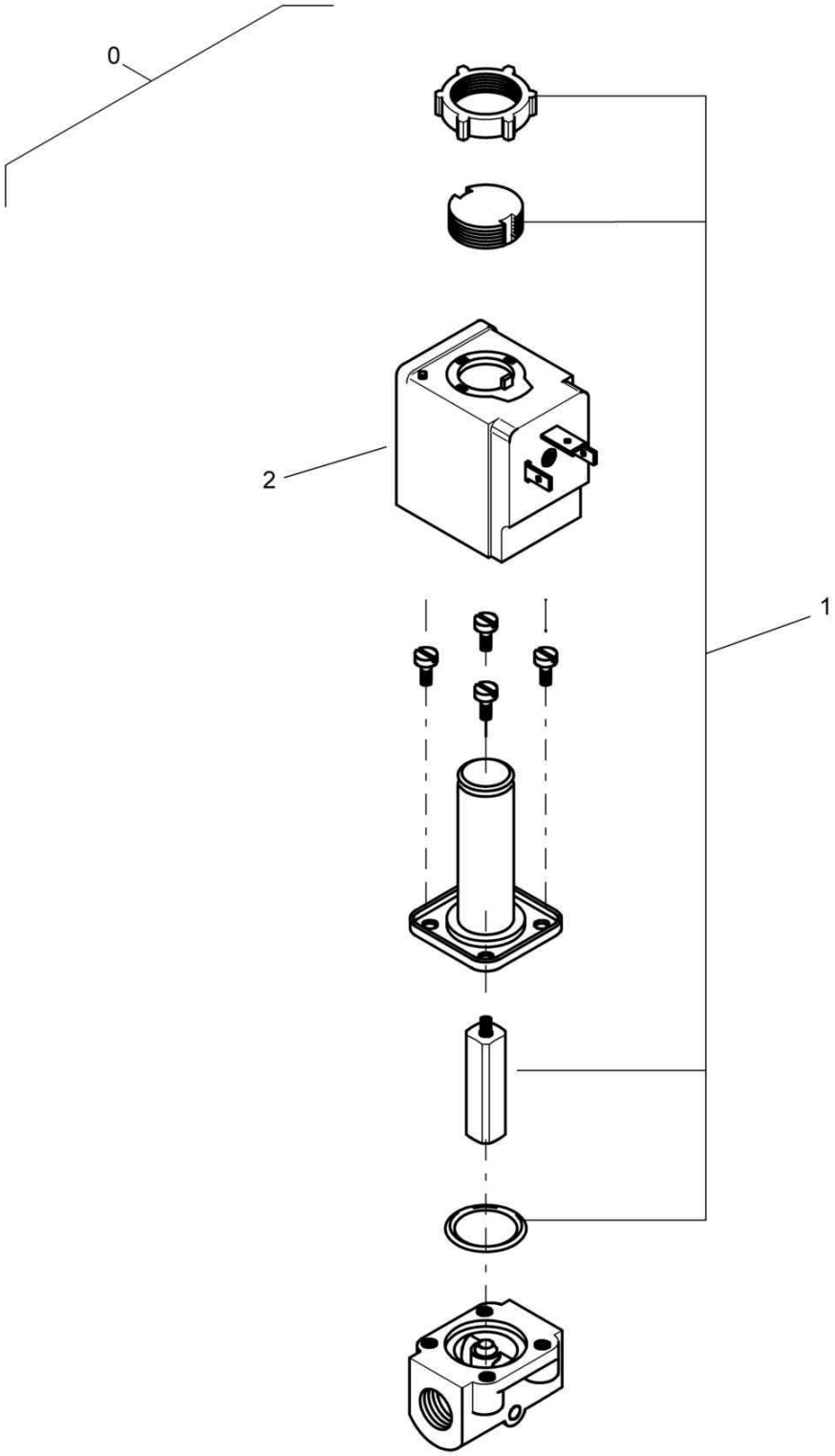

Solenoid Valve
Magnetventil
Electrovanne

EA001363 1001 E

BOMAG FAYAT GROUP

Pos. Pos. Pos.	Part no. Teilenr. No.piece	Qty. Menge Qte.	Description	Benennung	Designation
0	05794300	1	Solenoid valve	Magnetventil	Electrovanne
1	05794334	1	>Valve kit	>Ventilsatz	>Jeu de clapet
2	05794333	1	>Magnetic coil	>Magnetspule	>Solenoïde

Drum / Tyres
Bandage / Bereifung
Bandage / Pneus

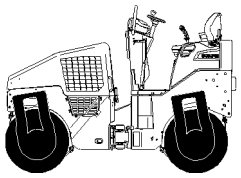

60

For this catalogue group no illustration.
Keine Illustration für diese Katalog-Gruppe.
Accune illustration pour ce groupe catalogue.

Pos. Pos. Pos.	Description	Benennung	Designation
61.01	Roller drum	Bandage	Bandage
61.18	Roller drum, assembled	Bandage, montiert	Bandage, assemblé
61.18	Roller drum, assembled	Bandage, montiert	Bandage, assemblé
61.18	Roller drum, assembled	Bandage, montiert	Bandage, assemblé
61.18	Roller drum, assembled	Bandage, montiert	Bandage, assemblé

Roller drum
Bandage
Bandage

88062000_000_05

1) Ausgleichsbleche Pos. 12 , 13 , 23 , 24 , 34 , 35 nach Bedarf , jedoch min. 1 Ausgleichsblech pro Seite.
Balance sheet metal Pos. 12 , 13 , 23 , 24 , 34 , 35 as required, however at least 1 balance sheet metal per side

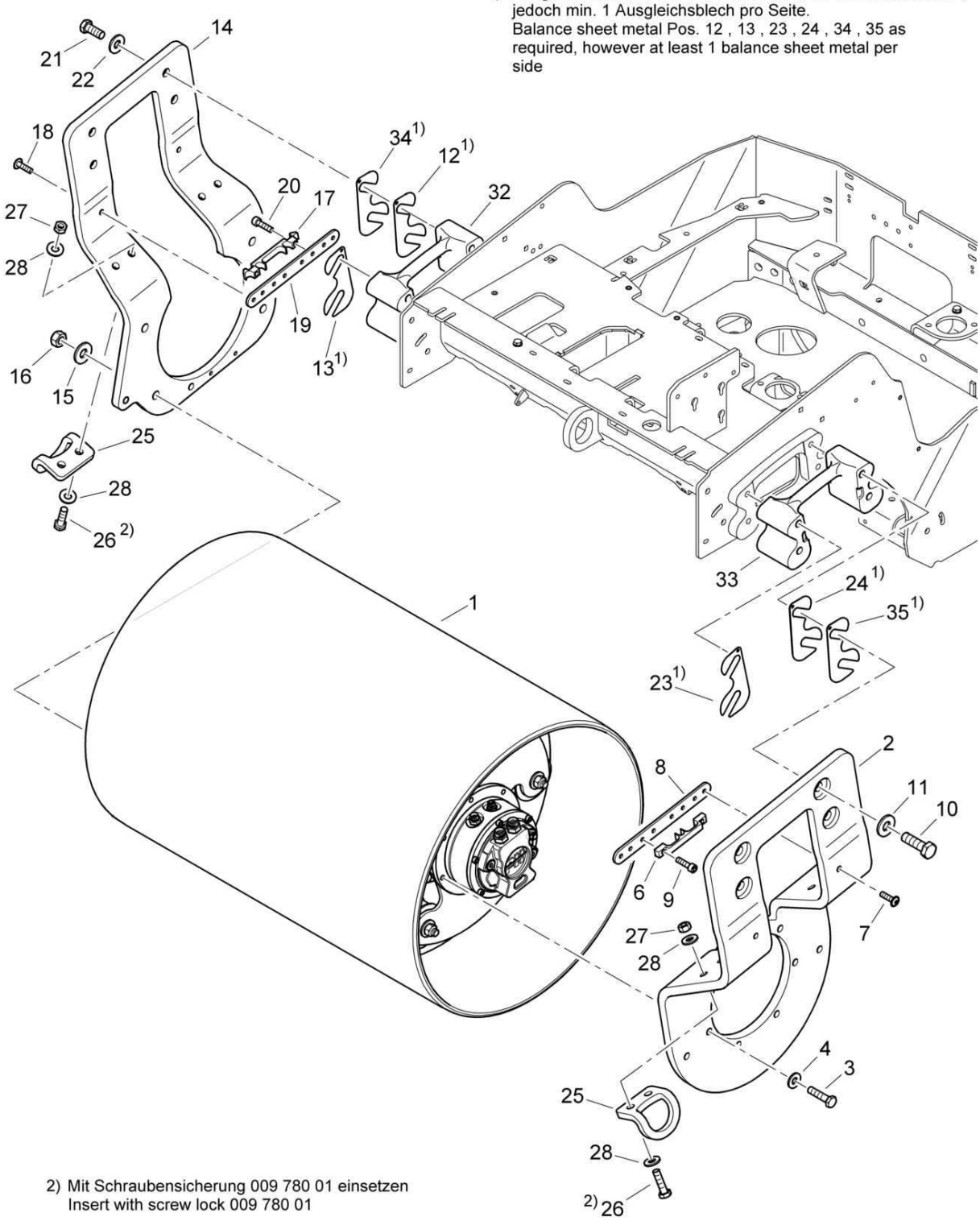

2) Mit Schraubensicherung 009 780 01 einsetzen
Insert with screw lock 009 780 01

88062000_000_05

Roller drum
Bandage
Bandage

88062000 1001 1

BOMAG FAYAT GROUP

Pos. Pos. Pos.	Part no. Teilenr. No.piece	Qty. Menge Qte.	Description	Benennung	Designation
1	88062059	1	Roller drum	Bandage	Bandage
2	88062050	1	Support	Stütze	Support
3	07141238	7	Hexagon bolt	Sechskantschraube	Vis à tête hexagonale
4	08511324	7	Washer	Scheibe	Disque
6	95460197	1	Clamp	Schelle	Collier
7	07860530	2	Screw	Schraube	Vis
8	88062024	1	Holder	Halter	Support
9	07860525	2	Screw	Schraube	Vis
10	07131664	4	Hexagon bolt	Sechskantschraube	Vis à tête hexagonale
11	08752170	4	Spring washer	Spannscheibe	Rondelle tendeuse
12	88062017	2	Compensation plate	Ausgleichsblech	Plaque de compensation
13	88062018	2	Compensation plate	Ausgleichsblech	Plaque de compensation
14	88062049	1	Support	Stütze	Support
15	08752170	4	Spring washer	Spannscheibe	Rondelle tendeuse
16	08111620	4	Hexagon nut	Sechskantmutter	Ecrou hexagonal
17	88003392	1	Clamp	Schelle	Collier
18	07860530	2	Screw	Schraube	Vis
19	88062024	1	Holder	Halter	Support
20	07860525	2	Screw	Schraube	Vis
21	07131664	4	Hexagon bolt	Sechskantschraube	Vis à tête hexagonale
22	08752170	4	Spring washer	Spannscheibe	Rondelle tendeuse
23	88062017	2	Compensation plate	Ausgleichsblech	Plaque de compensation
24	88062018	2	Compensation plate	Ausgleichsblech	Plaque de compensation
25	46230201	2	Loading hook	Verladeöse	Crampon de charge
26	07141251	4	Hexagon bolt	Sechskantschraube	Vis à tête hexagonale
27	08111218	4	Hexagon nut	Sechskantmutter	Ecrou hexagonal
28	08752130	16	Spring washer	Spannscheibe	Rondelle tendeuse
32	46230146	1	Spacer piece	Distanzstück	Pièce d'écartement
33	46230146	1	Spacer piece	Distanzstück	Pièce d'écartement
34	88062022	2	Compensation plate	Ausgleichsblech	Plaque de compensation
35	88062022	1	Compensation plate	Ausgleichsblech	Plaque de compensation

Roller drum
Bandage
Bandage

1) Ausgleichsbleche Pos. 12 , 13 , 23 , 24 , 34 , 35 nach Bedarf , jedoch min. 1 Ausgleichsblech pro Seite.
Balance sheet metal Pos. 12 , 13 , 23 , 24 , 34 , 35 as required, however at least 1 balance sheet metal per side

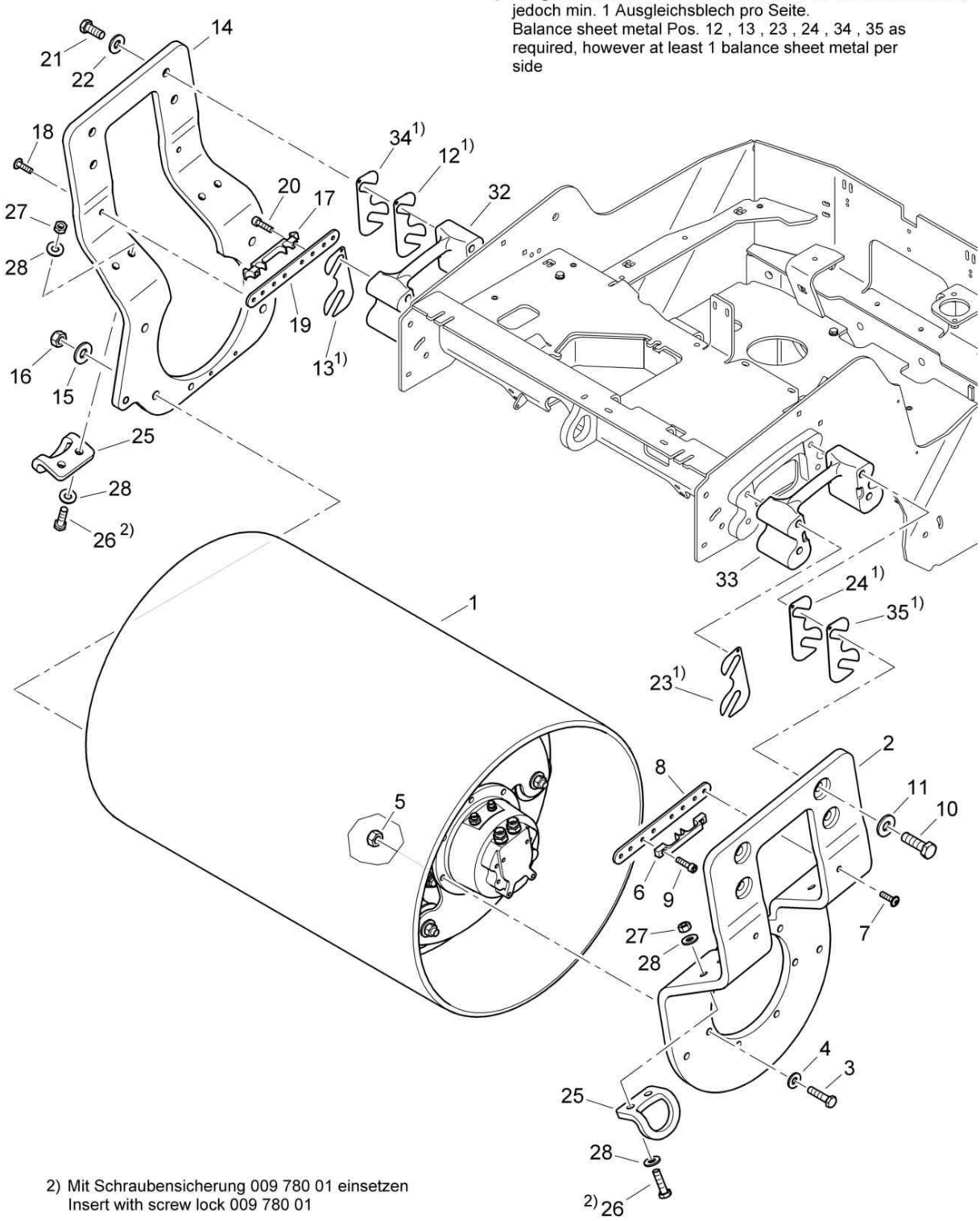

2) Mit Schraubensicherung 009 780 01 einsetzen
Insert with screw lock 009 780 01

Roller drum
Bandage
Bandage

88062000 1001 1

BOMAG FAYAT GROUP

Pos. Pos. Pos.	Part no. Teilenr. No.piece	Qty. Menge Qte.	Description	Benennung	Designation
1	88062033	1	Roller drum	Bandage	Bandage
2	88062050	1	Support	Stütze	Support
3	07141248	7	Hexagon bolt	Sechskantschraube	Vis à tête hexagonale
4	08511324	7	Washer	Scheibe	Disque
5	08131218	7	Safety nut	Sechskantmutter selb.sich	Ecrou de sûreté
6	95460197	1	Clamp	Schelle	Collier
7	07860530	2	Screw	Schraube	Vis
8	88062024	1	Holder	Halter	Support
9	07860525	2	Screw	Schraube	Vis
10	07131664	4	Hexagon bolt	Sechskantschraube	Vis à tête hexagonale
11	08752170	4	Spring washer	Spannscheibe	Rondelle tendeuse
12	88062017	2	Compensation plate	Ausgleichsblech	Plaque de compensation
13	88062018	2	Compensation plate	Ausgleichsblech	Plaque de compensation
14	88062049	1	Support	Stütze	Support
15	08752170	4	Spring washer	Spannscheibe	Rondelle tendeuse
16	08111620	4	Hexagon nut	Sechskantmutter	Ecrou hexagonal
17	88003392	1	Clamp	Schelle	Collier
18	07860530	2	Screw	Schraube	Vis
19	88062024	1	Holder	Halter	Support
20	07860525	2	Screw	Schraube	Vis
21	07131664	4	Hexagon bolt	Sechskantschraube	Vis à tête hexagonale
22	08752170	4	Spring washer	Spannscheibe	Rondelle tendeuse
23	88062017	2	Compensation plate	Ausgleichsblech	Plaque de compensation
24	88062018	2	Compensation plate	Ausgleichsblech	Plaque de compensation
25	46230201	2	Loading hook	Verladeöse	Crampon de charge
26	07141251	4	Hexagon bolt	Sechskantschraube	Vis à tête hexagonale
27	08111218	4	Hexagon nut	Sechskantmutter	Ecrou hexagonal
28	08752130	16	Spring washer	Spannscheibe	Rondelle tendeuse
32	46230146	1	Spacer piece	Distanzstück	Pièce d'écartement
33	46230146	1	Spacer piece	Distanzstück	Pièce d'écartement
34	88062022	2	Compensation plate	Ausgleichsblech	Plaque de compensation
35	88062022	1	Compensation plate	Ausgleichsblech	Plaque de compensation

Roller drum
Bandage
Bandage

88062000_000_03

1) Ausgleichsbleche Pos. 12 , 13 , 23 , 24 , 34 , 35 nach Bedarf , jedoch min. 1 Ausgleichsblech pro Seite.
Balance sheet metal Pos. 12 , 13 , 23 , 24 , 34 , 35 as required, however at least 1 balance sheet metal per side

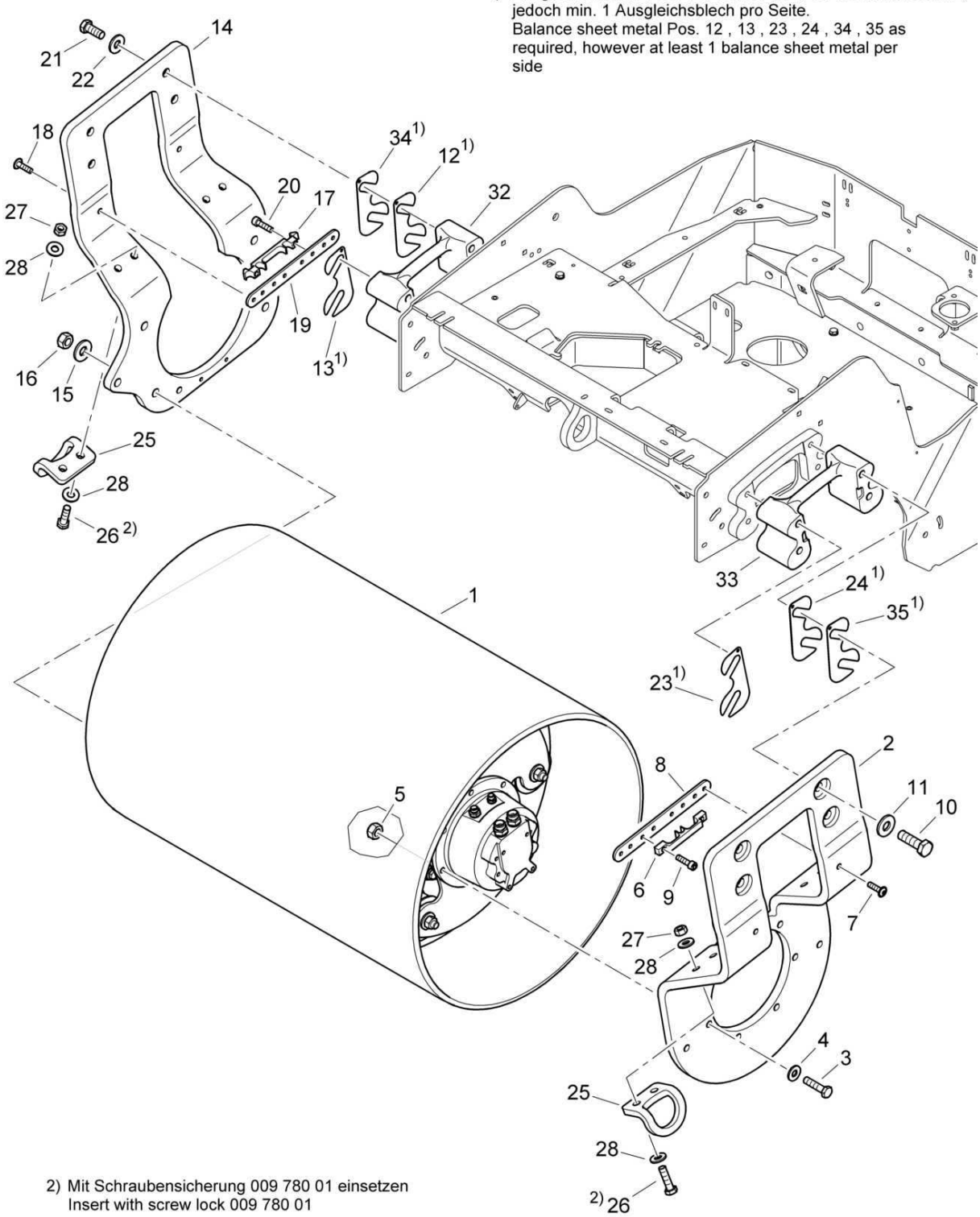

2) Mit Schraubensicherung 009 780 01 einsetzen
Insert with screw lock 009 780 01

88062000_000_03

Roller drum
Bandage
Bandage

88062000 1001 1

BOMAG FAYAT GROUP

Pos. Pos. Pos.	Part no. Teilenr. No.piece	Qty. Menge Qte.	Description	Benennung	Designation
1	88062033	1	Roller drum	Bandage	Bandage
2	88062025	1	Support	Stütze	Support
3	07141248	7	Hexagon bolt	Sechskantschraube	Vis à tête hexagonale
4	08511324	7	Washer	Scheibe	Disque
5	08131218	7	Safety nut	Sechskantmutter selb.sich	Ecrou de sûreté
6	95460197	1	Clamp	Schelle	Collier
7	07860530	2	Screw	Schraube	Vis
8	88062024	1	Holder	Halter	Support
9	07860525	2	Screw	Schraube	Vis
10	07131664	4	Hexagon bolt	Sechskantschraube	Vis à tête hexagonale
11	08752170	4	Spring washer	Spannscheibe	Rondelle tendeuse
12	88062017	2	Compensation plate	Ausgleichsblech	Plaque de compensation
13	88062018	2	Compensation plate	Ausgleichsblech	Plaque de compensation
14	88062023	1	Support	Stütze	Support
15	08752170	4	Spring washer	Spannscheibe	Rondelle tendeuse
16	08111620	4	Hexagon nut	Sechskantmutter	Ecrou hexagonal
17	88003392	1	Clamp	Schelle	Collier
18	07860530	2	Screw	Schraube	Vis
19	88062024	1	Holder	Halter	Support
20	07860525	2	Screw	Schraube	Vis
21	07131664	4	Hexagon bolt	Sechskantschraube	Vis à tête hexagonale
22	08752170	4	Spring washer	Spannscheibe	Rondelle tendeuse
23	88062017	2	Compensation plate	Ausgleichsblech	Plaque de compensation
24	88062018	2	Compensation plate	Ausgleichsblech	Plaque de compensation
25	46230201	2	Loading hook	Verladeöse	Crampon de charge
26	07141251	4	Hexagon bolt	Sechskantschraube	Vis à tête hexagonale
27	08111218	4	Hexagon nut	Sechskantmutter	Ecrou hexagonal
28	08752130	16	Spring washer	Spannscheibe	Rondelle tendeuse
32	46230146	1	Spacer piece	Distanzstück	Pièce d'écartement
33	46230146	1	Spacer piece	Distanzstück	Pièce d'écartement
34	88062022	2	Compensation plate	Ausgleichsblech	Plaque de compensation
35	88062022	1	Compensation plate	Ausgleichsblech	Plaque de compensation

Roller drum
Bandage
Bandage

88062000_000_02

1) Ausgleichsbleche Pos. 12 , 13 , 23 , 24 , 34 , 35 nach Bedarf , jedoch min. 1 Ausgleichsblech pro Seite.
Balance sheet metal Pos. 12 , 13 , 23 , 24 , 34 , 35 as required, however at least 1 balance sheet metal per side

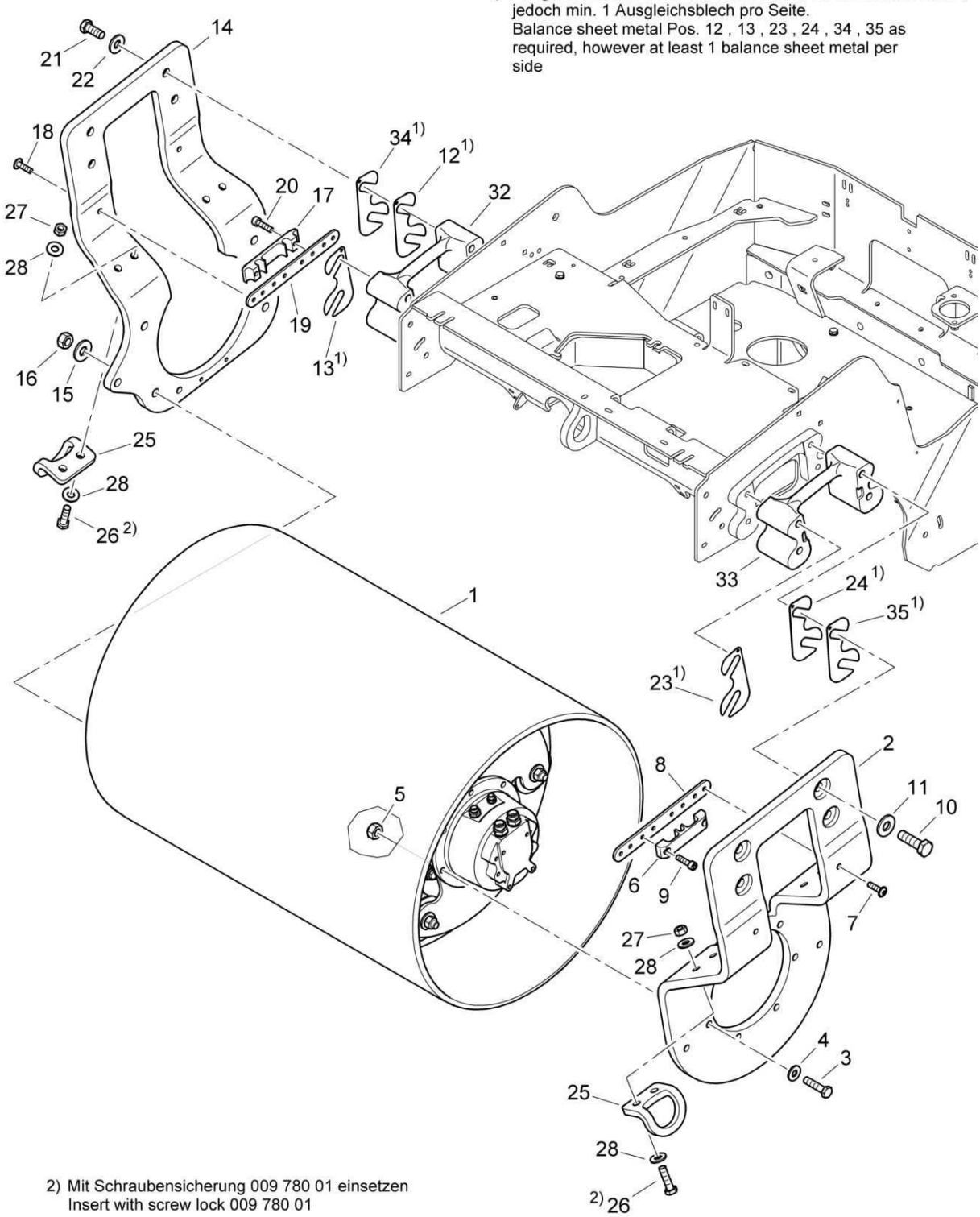

2) Mit Schraubensicherung 009 780 01 einsetzen
Insert with screw lock 009 780 01

88062000_000_02

Roller drum
Bandage
Bandage

88062000 1001 1

BOMAG FAYAT GROUP

Pos. Pos. Pos.	Part no. Teilenr. No.piece	Qty. Menge Qte.	Description	Benennung	Designation
1	88062033	1	Roller drum	Bandage	Bandage
2	88062025	1	Support	Stütze	Support
3	07141248	7	Hexagon bolt	Sechskantschraube	Vis à tête hexagonale
4	08511324	7	Washer	Scheibe	Disque
5	08131218	7	Safety nut	Sechskantmutter selb.sich	Ecrou de sûreté
6	46230193	1	Clamp	Schelle	Collier
7	07860530	2	Screw	Schraube	Vis
8	88062024	1	Holder	Halter	Support
9	07860525	2	Screw	Schraube	Vis
10	07131664	4	Hexagon bolt	Sechskantschraube	Vis à tête hexagonale
11	08752170	4	Spring washer	Spannscheibe	Rondelle tendeuse
12	88062017	2	Compensation plate	Ausgleichsblech	Plaque de compensation
13	88062018	2	Compensation plate	Ausgleichsblech	Plaque de compensation
14	88062023	1	Support	Stütze	Support
15	08752170	4	Spring washer	Spannscheibe	Rondelle tendeuse
16	08111620	4	Hexagon nut	Sechskantmutter	Ecrou hexagonal
17	88003315	1	Clamp	Schelle	Collier
18	07860530	2	Screw	Schraube	Vis
19	88062024	1	Holder	Halter	Support
20	07860525	2	Screw	Schraube	Vis
21	07131664	4	Hexagon bolt	Sechskantschraube	Vis à tête hexagonale
22	08752170	4	Spring washer	Spannscheibe	Rondelle tendeuse
23	88062017	2	Compensation plate	Ausgleichsblech	Plaque de compensation
24	88062018	2	Compensation plate	Ausgleichsblech	Plaque de compensation
25	46230201	2	Loading hook	Verladeöse	Crampon de charge
26	07141251	4	Hexagon bolt	Sechskantschraube	Vis à tête hexagonale
27	08111218	4	Hexagon nut	Sechskantmutter	Ecrou hexagonal
28	08752130	16	Spring washer	Spannscheibe	Rondelle tendeuse
32	46230146	1	Spacer piece	Distanzstück	Pièce d'écartement
33	46230146	1	Spacer piece	Distanzstück	Pièce d'écartement
34	88062022	2	Compensation plate	Ausgleichsblech	Plaque de compensation
35	88062022	1	Compensation plate	Ausgleichsblech	Plaque de compensation

Roller drum
Bandage
Bandage

88062000_000_02

1) Ausgleichsbleche Pos. 12 , 13 , 23 , 24 , 34 , 35 nach Bedarf , jedoch min. 1 Ausgleichsblech pro Seite.
Balance sheet metal Pos. 12 , 13 , 23 , 24 , 34 , 35 as required, however at least 1 balance sheet metal per side

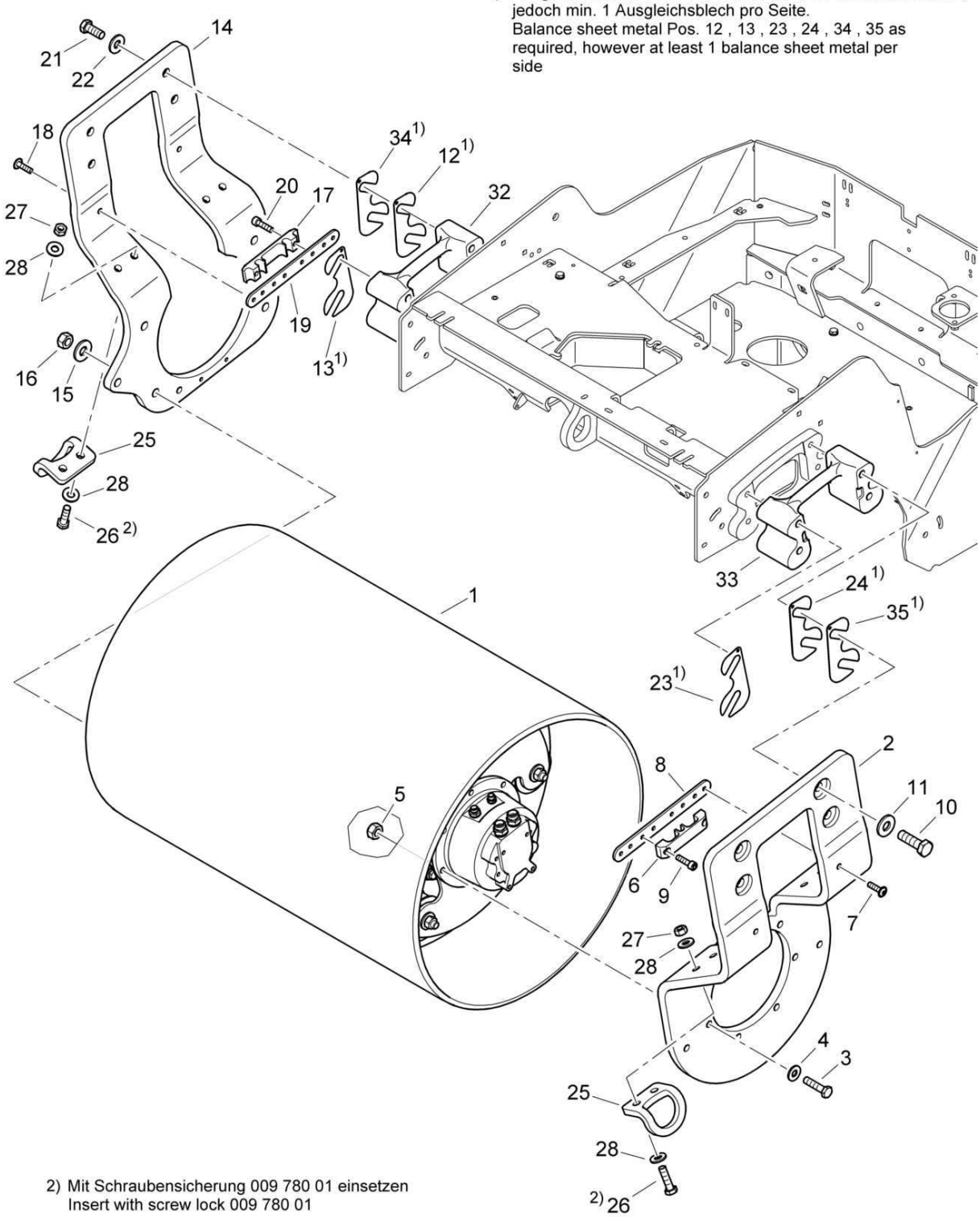

2) Mit Schraubensicherung 009 780 01 einsetzen
Insert with screw lock 009 780 01

88062000_000_02

Roller drum
Bandage
Bandage

88062000 1001 1

BOMAG FAYAT GROUP

Pos. Pos. Pos.	Part no. Teilenr. No.piece	Qty. Menge Qte.	Description	Benennung	Designation
1	88062001	1	Roller drum, assembled	Bandage, montiert	Bandage, assemblé
2	88062025	1	Support	Stütze	Support
3	07141248	7	Hexagon bolt	Sechskantschraube	Vis à tête hexagonale
4	08511324	7	Washer	Scheibe	Disque
5	08131218	7	Safety nut	Sechskantmutter selb.sich	Ecrou de sûreté
6	46230193	1	Clamp	Schelle	Collier
7	07860530	2	Screw	Schraube	Vis
8	88062024	1	Holder	Halter	Support
9	07860525	2	Screw	Schraube	Vis
10	07131664	4	Hexagon bolt	Sechskantschraube	Vis à tête hexagonale
11	08752170	4	Spring washer	Spannscheibe	Rondelle tendeuse
12	88062017	2	Compensation plate	Ausgleichsblech	Plaque de compensation
13	88062018	2	Compensation plate	Ausgleichsblech	Plaque de compensation
14	88062023	1	Support	Stütze	Support
15	08752170	4	Spring washer	Spannscheibe	Rondelle tendeuse
16	08111620	4	Hexagon nut	Sechskantmutter	Ecrou hexagonal
17	88003315	1	Clamp	Schelle	Collier
18	07860530	2	Screw	Schraube	Vis
19	88062024	1	Holder	Halter	Support
20	07860525	2	Screw	Schraube	Vis
21	07131664	4	Hexagon bolt	Sechskantschraube	Vis à tête hexagonale
22	08752170	4	Spring washer	Spannscheibe	Rondelle tendeuse
23	88062017	2	Compensation plate	Ausgleichsblech	Plaque de compensation
24	88062018	2	Compensation plate	Ausgleichsblech	Plaque de compensation
25	46230201	2	Loading hook	Verladeöse	Crampon de charge
26	07141251	4	Hexagon bolt	Sechskantschraube	Vis à tête hexagonale
27	08111218	4	Hexagon nut	Sechskantmutter	Ecrou hexagonal
28	08752130	16	Spring washer	Spannscheibe	Rondelle tendeuse
32	46230146	1	Spacer piece	Distanzstück	Pièce d'écartement
33	46230146	1	Spacer piece	Distanzstück	Pièce d'écartement
34	88062022	2	Compensation plate	Ausgleichsblech	Plaque de compensation
35	88062022	1	Compensation plate	Ausgleichsblech	Plaque de compensation

Roller drum
Bandage
Bandage

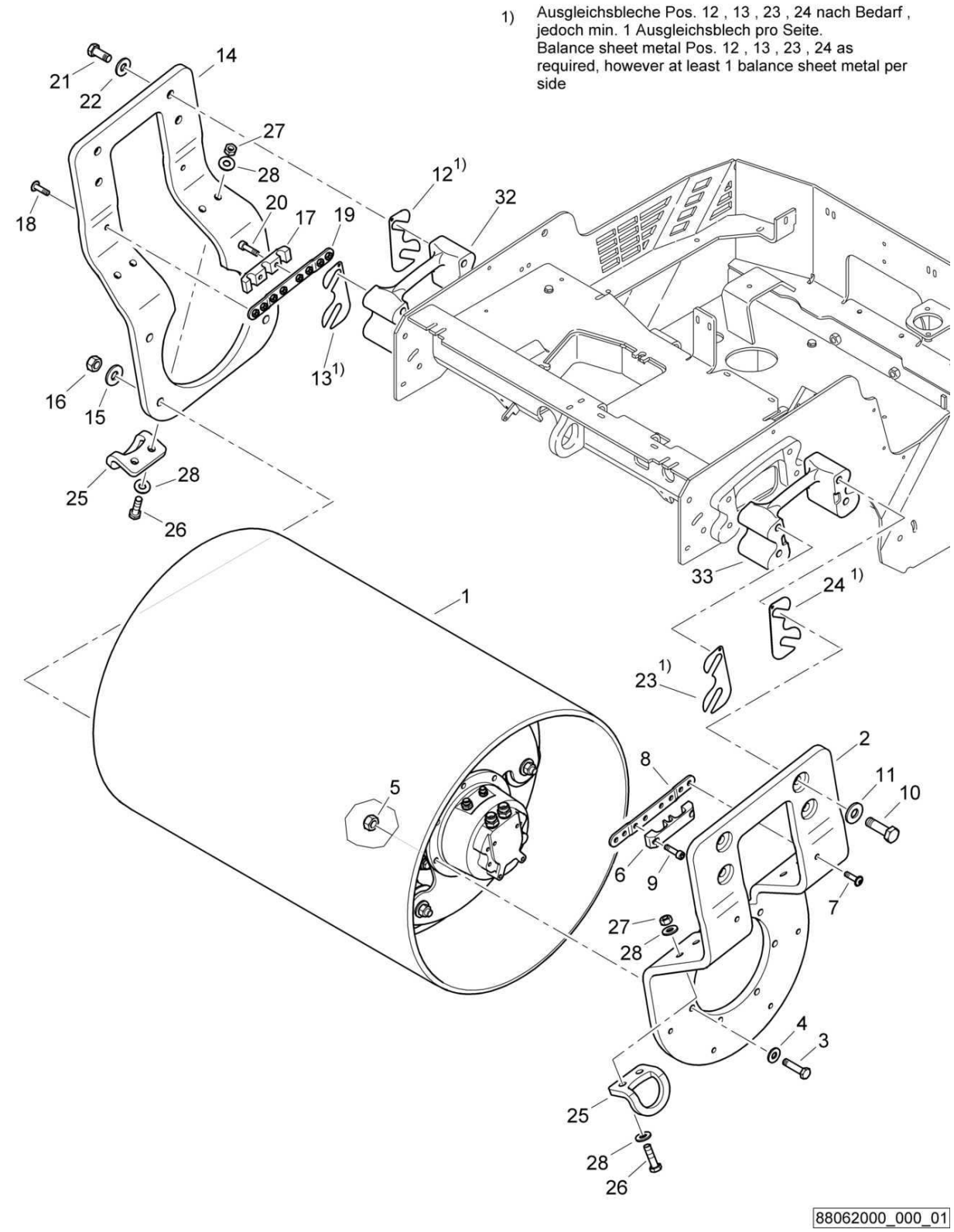

Roller drum
Bandage
Bandage

88062000 1001 1

BOMAG FAYAT GROUP

Pos. Pos. Pos.	Part no. Teilenr. No.piece	Qty. Menge Qte.	Description	Benennung	Designation
1	88062001	1	Roller drum, assembled	Bandage, montiert	Bandage, assemblé
2	88062004	1	Support	Stütze	Support
3	07141248	7	Hexagon bolt	Sechskantschraube	Vis à tête hexagonale
4	08752130	7	Spring washer	Spannscheibe	Rondelle tendeuse
5	08131218	7	Safety nut	Sechskantmutter selb.sich	Ecrou de sûreté
6	46230193	1	Clamp	Schelle	Collier
7	07210817	2	Pens head screw	Linsenschraube	Vis à tête cylindrique bombée
8	88062003	1	Holder	Halter	Support
9	07230822	2	Socket-head cap screw	Zylinderschraube	Vis à tête six pans creux
10	07131664	4	Hexagon bolt	Sechskantschraube	Vis à tête hexagonale
11	08752170	4	Spring washer	Spannscheibe	Rondelle tendeuse
12	88062017	2	Compensation plate	Ausgleichsblech	Plaque de compensation
13	88062018	2	Compensation plate	Ausgleichsblech	Plaque de compensation
14	88062010	1	Support	Stütze	Support
15	08752170	4	Spring washer	Spannscheibe	Rondelle tendeuse
16	08111620	4	Hexagon nut	Sechskantmutter	Ecrou hexagonal
17	80010180	1	Clamp	Schelle	Collier
18	07210817	2	Pens head screw	Linsenschraube	Vis à tête cylindrique bombée
19	88062003	1	Holder	Halter	Support
20	07230822	2	Socket-head cap screw	Zylinderschraube	Vis à tête six pans creux
21	07131664	4	Hexagon bolt	Sechskantschraube	Vis à tête hexagonale
22	08752170	4	Spring washer	Spannscheibe	Rondelle tendeuse
23	88062017	2	Compensation plate	Ausgleichsblech	Plaque de compensation
24	88062018	2	Compensation plate	Ausgleichsblech	Plaque de compensation
25	46230201	2	Loading hook	Verladeöse	Crampon de charge
26	07141251	4	Hexagon bolt	Sechskantschraube	Vis à tête hexagonale
27	08111218	4	Hexagon nut	Sechskantmutter	Ecrou hexagonal
28	08752130	16	Spring washer	Spannscheibe	Rondelle tendeuse
32	46230146	1	Spacer piece	Distanzstück	Pièce d'écartement
33	46230146	1	Spacer piece	Distanzstück	Pièce d'écartement

S/N 101880211188 ▶ S/N 101880211330

Roller drum, assembled
Bandage, montiert
Bandage, assemblé

88062001_000_01

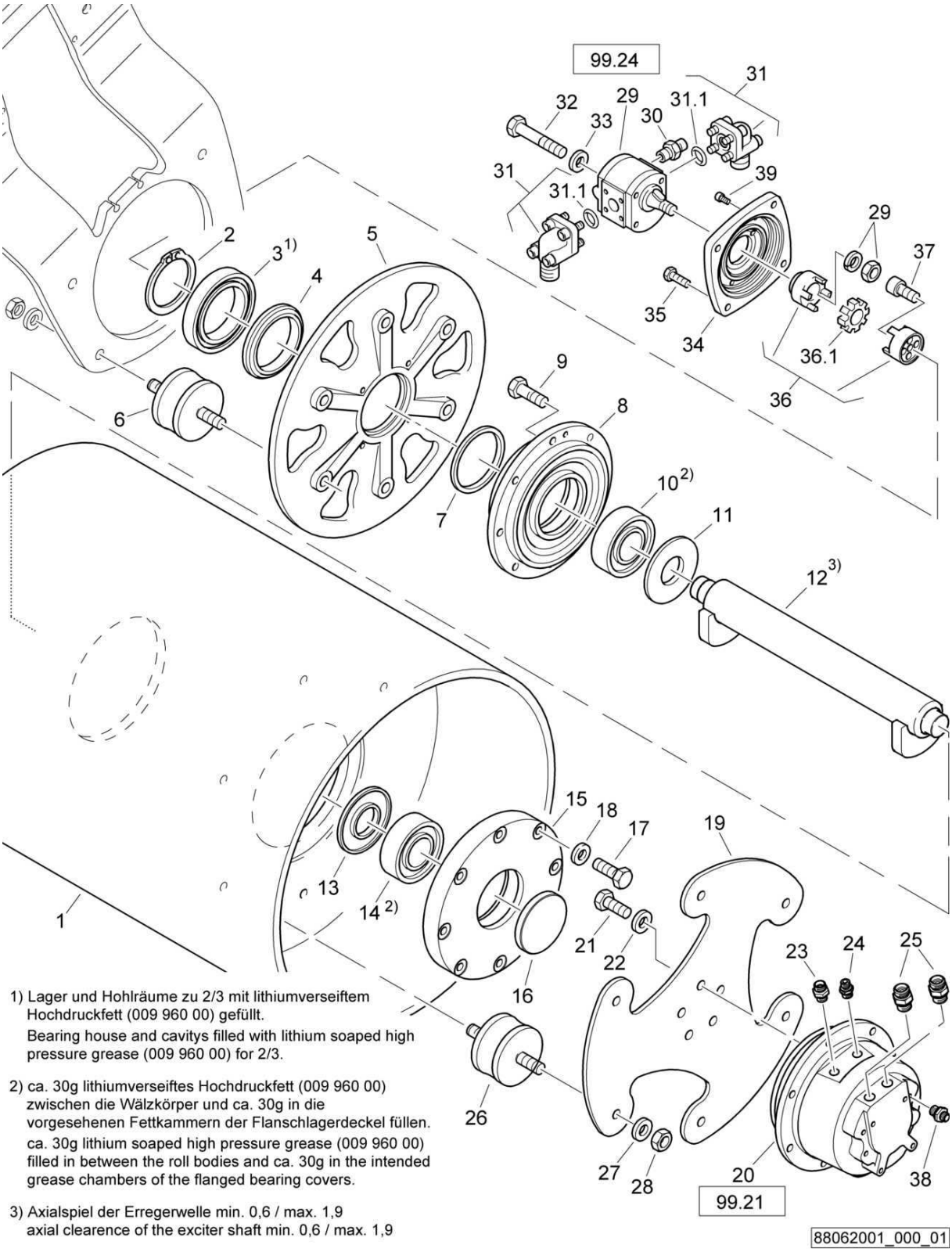

1) Lager und Hohlräume zu 2/3 mit lithiumverseiftem Hochdruckfett (009 960 00) gefüllt.
Bearing house and cavitys filled with lithium soaped high pressure grease (009 960 00) for 2/3.

2) ca. 30g lithiumverseiftes Hochdruckfett (009 960 00) zwischen die Wälzkörper und ca. 30g in die vorgesehenen Fettkammern der Flanschlagerdeckel füllen.
ca. 30g lithium soaped high pressure grease (009 960 00) filled in between the roll bodies and ca. 30g in the intended grease chambers of the flanged bearing covers.

3) Axialspiel der Erregerwelle min. 0,6 / max. 1,9
axial clearence of the exciter shaft min. 0,6 / max. 1,9

Roller drum, assembled
Bandage, montiert
Bandage, assemblé

88062001 1001 1

BOMAG FAYAT GROUP

Pos. Pos. Pos.	Part no. Teilenr. No.piece	Qty. Menge Qte.	Description	Benennung	Designation
1	78260401	1	Drive roller drum	Antriebsbandage	Bandage moteur
2	09214900	1	Circlip,external	Sicherungsring(außen)	Circlips extérieur
3	05113319	1	Ball bearing,grooved	Rillenkugellager	Roulement à billes
4	05332219	1	Nilos ring	Nilosring	Bague nilos
5	78260116	1	Bearing plate	Lagerplatte	Plaque de support
6	06118715	4	Rubber buffer	Gummipuffer	Amortisseur caoutchouté
7	78260115	1	Sealing ring	Dichtring	Bague d'étanchéité
8	78260110	1	Housing,bearing	Lagergehäuse	Boîtier de palier
9	07141238	8	Hexagon bolt	Sechskantschraube	Vis à tête hexagonale
10	05224294	1	Cylinder roller bearing	Zylinderrollenlager	Roulement à rouleaux cyl.
11	78260302	1	Sealing ring	Dichtring	Bague d'étanchéité
12	95881378	1	Exciter shaft	Erregerwelle	Arbre de vibration
13	78260302	1	Sealing ring	Dichtring	Bague d'étanchéité
14	05224294	1	Cylinder roller bearing	Zylinderrollenlager	Roulement à rouleaux cyl.
15	78260402	1	Cover,bearing	Lagerdeckel	Couvercle de palier
16	06510243	1	Locking cap	Verschlußkappe	Chape de fermeture
17	07131220	8	Hexagon bolt	Sechskantschraube	Vis à tête hexagonale
18	08752130	8	Spring washer	Spannscheibe	Rondelle tendeuse
19	78240210	1	Drive disc	Antriebsscheibe	Disque d'entraînement
20	05816234	1	Travel motor	Fahrmotor	Moteur de translation
21	07141633	5	Hexagon bolt	Sechskantschraube	Vis à tête hexagonale
22	08752170	5	Spring washer	Spannscheibe	Rondelle tendeuse
23	05540009	1	Double-ended union	Gerader Einschraubstutzen	Tubulure à visser
24	05540008	1	Double-ended union	Gerader Einschraubstutzen	Tubulure à visser
25	05540020	2	Double-ended union	Gerader Einschraubstutzen	Tubulure à visser
26	06118715	6	Rubber buffer	Gummipuffer	Amortisseur caoutchouté
27	08752170	6	Spring washer	Spannscheibe	Rondelle tendeuse
28	08111623	6	Hexagon nut	Sechskantmutter	Ecrou hexagonal
29	05813057	1	Hydraulic gear motor	Hydraulikzahnradmotor	Moteur hydr.a engrenage
30	05540097	1	Double-ended union	Gerader Einschraubstutzen	Tubulure à visser
31	05548045	2	Angular flange union	Winkelflanschstutzen	Raccord coudé à bride
31.1	06220205	1	Loop ring	Runddichtring	Joint torique
32	07131057	2	Hexagon bolt	Sechskantschraube	Vis à tête hexagonale
33	08511021	2	Washer	Scheibe	Disque
34	88062014	1	Engine cover	Motordeckel	Couvercle du moteur
35	07141030	4	Hexagon bolt	Sechskantschraube	Vis à tête hexagonale
36	05615011	1	Coupling	Kupplung	Accouplement
37	07230822	4	Socket-head cap screw	Zylinderschraube	Vis à tête six pans creux
38	05548018	1	Double-ended union	Gerader Einschraubstutzen	Tubulure à visser
39	07230802	2	Socket-head cap screw	Zylinderschraube	Vis à tête six pans creux

S/N 101880211030 ▶ S/N 101880211187

Roller drum, assembled
Bandage, montiert
Bandage, assemblé

88062001_000_01

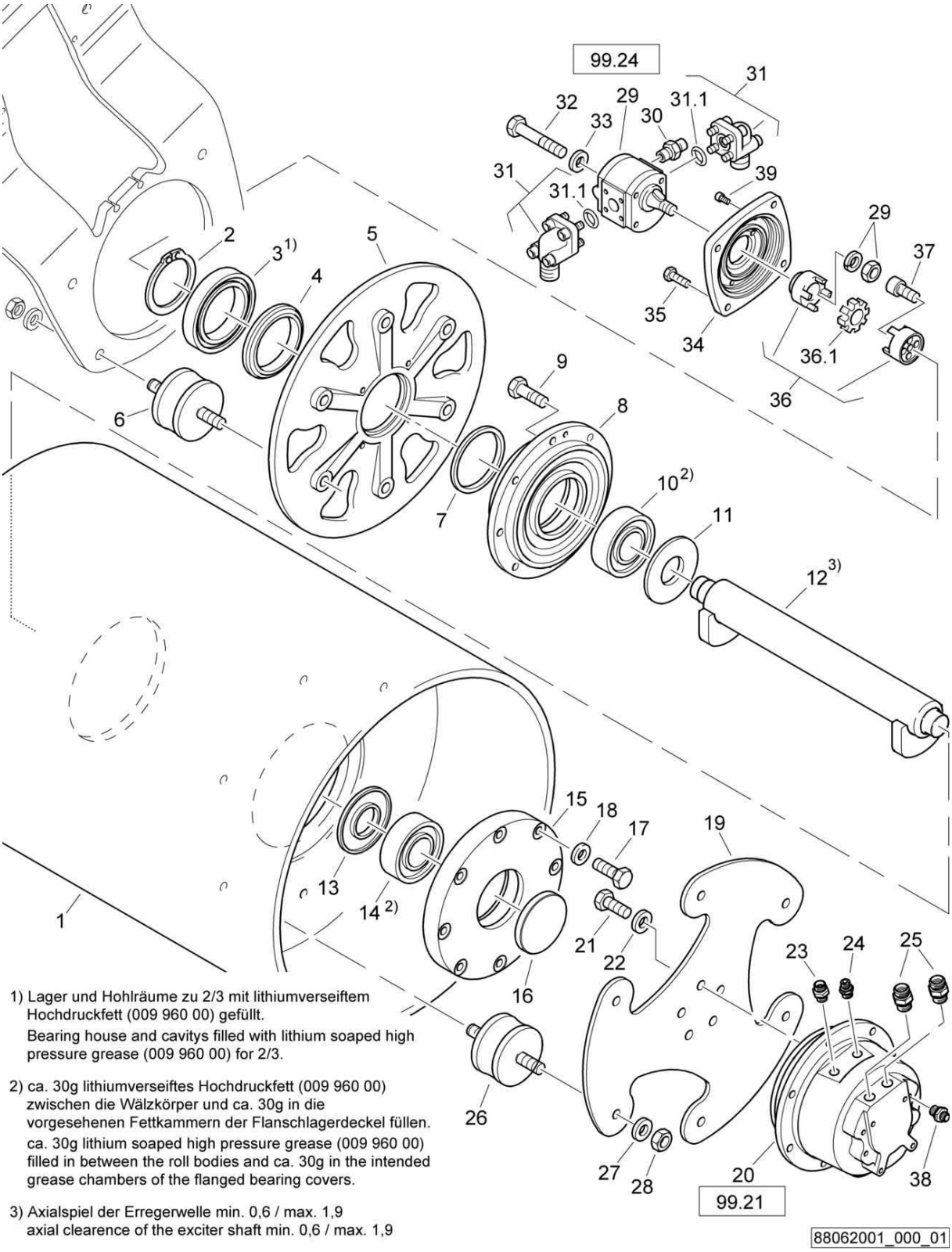

1) Lager und Hohlräume zu 2/3 mit lithiumverseiftem Hochdruckfett (009 960 00) gefüllt.
Bearing house and cavitys filled with lithium soaped high pressure grease (009 960 00) for 2/3.

2) ca. 30g lithiumverseiftes Hochdruckfett (009 960 00) zwischen die Wälzkörper und ca. 30g in die vorgesehenen Fettkammern der Flanschlagerdeckel füllen.
ca. 30g lithium soaped high pressure grease (009 960 00) filled in between the roll bodies and ca. 30g in the intended grease chambers of the flanged bearing covers.

3) Axialspiel der Erregerwelle min. 0,6 / max. 1,9
axial clearence of the exciter shaft min. 0,6 / max. 1,9

Roller drum, assembled
Bandage, montiert
Bandage, assemblé

88062001 1001 1

BOMAG FAYAT GROUP

Pos. Pos. Pos.	Part no. Teilenr. No.piece	Qty. Menge Qte.	Description	Benennung	Designation
1	78260401	1	Drive roller drum	Antriebsbandage	Bandage moteur
2	09214900	1	Circlip,external	Sicherungsring(außen)	Circlips extérieur
3	05113319	1	Ball bearing,grooved	Rillenkugellager	Roulement à billes
4	05332219	1	Nilos ring	Nilosring	Bague nilos
5	78260116	1	Bearing plate	Lagerplatte	Plaque de support
6	06118715	4	Rubber buffer	Gummipuffer	Amortisseur caoutchouté
7	78260115	1	Sealing ring	Dichtring	Bague d'étanchéité
8	78260110	1	Housing,bearing	Lagergehäuse	Boîtier de palier
9	07141238	8	Hexagon bolt	Sechskantschraube	Vis à tête hexagonale
10	05224294	1	Cylinder roller bearing	Zylinderrollenlager	Roulement à rouleaux cyl.
11	78260302	1	Sealing ring	Dichtring	Bague d'étanchéité
12	95881378	1	Exciter shaft	Erregerwelle	Arbre de vibration
13	78260302	1	Sealing ring	Dichtring	Bague d'étanchéité
14	05224294	1	Cylinder roller bearing	Zylinderrollenlager	Roulement à rouleaux cyl.
15	78260402	1	Cover,bearing	Lagerdeckel	Couvercle de palier
16	06510243	1	Locking cap	Verschlußkappe	Chape de fermeture
17	07131220	8	Hexagon bolt	Sechskantschraube	Vis à tête hexagonale
18	08752130	8	Spring washer	Spannscheibe	Rondelle tendeuse
19	78240210	1	Drive disc	Antriebsscheibe	Disque d'entraînement
20	05816234	1	Travel motor	Fahrmotor	Moteur de translation
21	07141633	5	Hexagon bolt	Sechskantschraube	Vis à tête hexagonale
22	08752170	5	Spring washer	Spannscheibe	Rondelle tendeuse
23	05540009	1	Double-ended union	Gerader Einschraubstutzen	Tubulure à visser
24	05540008	1	Double-ended union	Gerader Einschraubstutzen	Tubulure à visser
25	05540020	2	Double-ended union	Gerader Einschraubstutzen	Tubulure à visser
26	06118715	6	Rubber buffer	Gummipuffer	Amortisseur caoutchouté
27	08752170	6	Spring washer	Spannscheibe	Rondelle tendeuse
28	08111623	6	Hexagon nut	Sechskantmutter	Ecrou hexagonal
29	05813057	1	Hydraulic gear motor	Hydraulikzahnradmotor	Moteur hydr.a engrenage
30	05540097	1	Double-ended union	Gerader Einschraubstutzen	Tubulure à visser
31	05548045	2	Angular flange union	Winkelflanschstutzen	Raccord coudé à bride
31.1	06220205	1	Loop ring	Runddichtring	Joint torique
32	07131057	2	Hexagon bolt	Sechskantschraube	Vis à tête hexagonale
33	08511021	2	Washer	Scheibe	Disque
34	88062014	1	Engine cover	Motordeckel	Couvercle du moteur
35	07141030	4	Hexagon bolt	Sechskantschraube	Vis à tête hexagonale
36	05615011	1	Coupling	Kupplung	Accouplement
37	07230822	4	Socket-head cap screw	Zylinderschraube	Vis à tête six pans creux
38	05548018	1	Double-ended union	Gerader Einschraubstutzen	Tubulure à visser
39	07230802	2	Socket-head cap screw	Zylinderschraube	Vis à tête six pans creux

S/N 101880211004 ▶ S/N 101880211029

Roller drum, assembled
Bandage, montiert
Bandage, assemblé

88062001_000_00

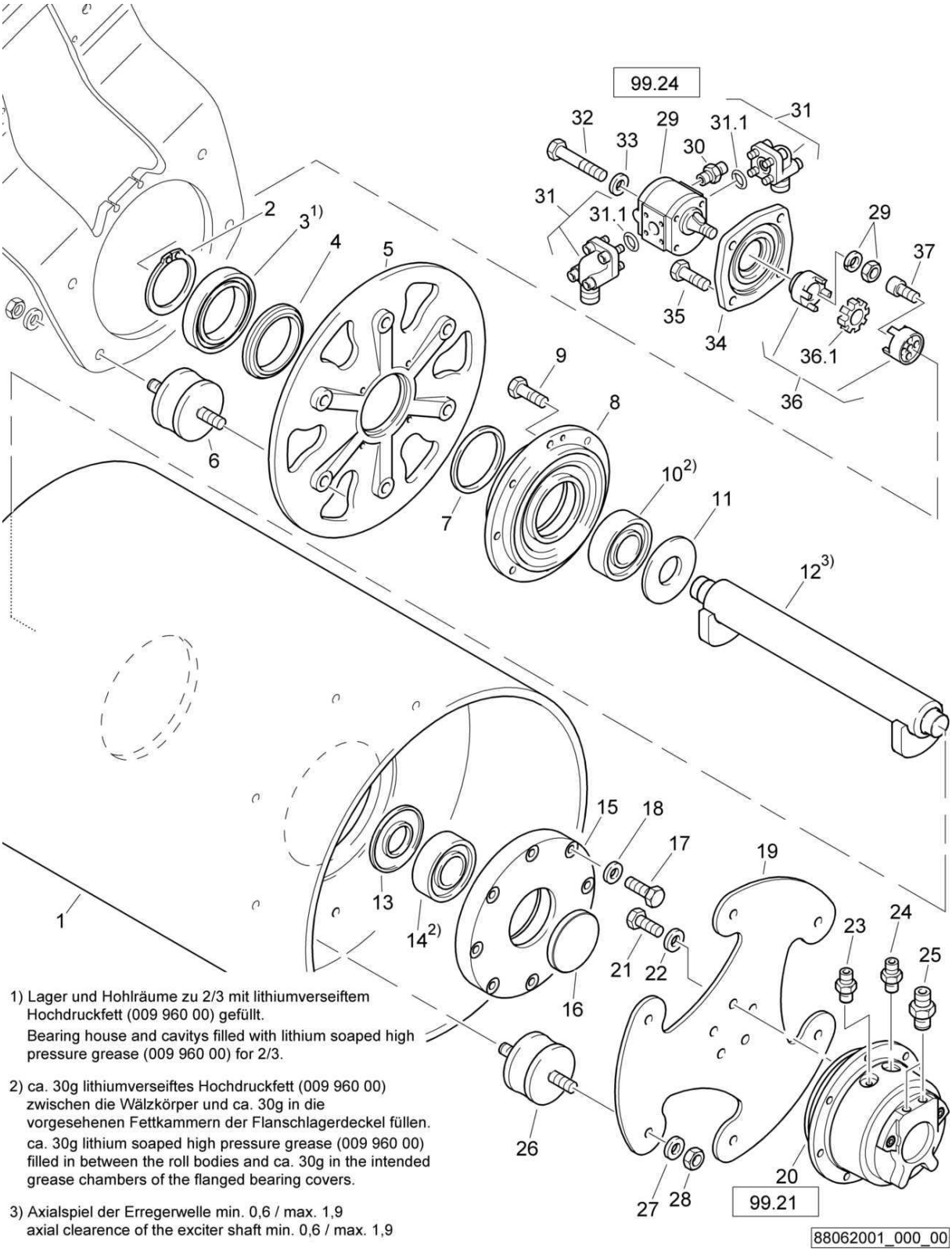

1) Lager und Hohlräume zu 2/3 mit lithiumverseiftem Hochdruckfett (009 960 00) gefüllt.
Bearing house and cavitys filled with lithium soaped high pressure grease (009 960 00) for 2/3.

2) ca. 30g lithiumverseiftes Hochdruckfett (009 960 00) zwischen die Wälzkörper und ca. 30g in die vorgesehenen Fettkammern der Flanschlagerdeckel füllen.
ca. 30g lithium soaped high pressure grease (009 960 00) filled in between the roll bodies and ca. 30g in the intended grease chambers of the flanged bearing covers.

3) Axialspiel der Erregerwelle min. 0,6 / max. 1,9
axial clearence of the exciter shaft min. 0,6 / max. 1,9

Roller drum, assembled
Bandage, montiert
Bandage, assemblé

88062001 1001 1

BOMAG FAYAT GROUP

Pos. Pos. Pos.	Part no. Teilenr. No.piece	Qty. Menge Qte.	Description	Benennung	Designation
1	78260401	1	Drive roller drum	Antriebsbandage	Bandage moteur
2	09214900	1	Circlip,external	Sicherungsring(außen)	Circlips extérieur
3	05113319	1	Ball bearing,grooved	Rillenkugellager	Roulement à billes
4	05332219	1	Nilos ring	Nilosring	Bague nilos
5	78260116	1	Bearing plate	Lagerplatte	Plaque de support
6	06118715	4	Rubber buffer	Gummipuffer	Amortisseur caoutchouté
7	78260115	1	Sealing ring	Dichtring	Bague d'étanchéité
8	78260110	1	Housing,bearing	Lagergehäuse	Boîtier de palier
9	07141238	8	Hexagon bolt	Sechskantschraube	Vis à tête hexagonale
10	05224294	1	Cylinder roller bearing	Zylinderrollenlager	Roulement à rouleaux cyl.
11	78260302	1	Sealing ring	Dichtring	Bague d'étanchéité
12	95881378	1	Exciter shaft	Erregerwelle	Arbre de vibration
13	78260302	1	Sealing ring	Dichtring	Bague d'étanchéité
14	05224294	1	Cylinder roller bearing	Zylinderrollenlager	Roulement à rouleaux cyl.
15	78260402	1	Cover,bearing	Lagerdeckel	Couvercle de palier
16	06510243	1	Locking cap	Verschlußkappe	Chape de fermeture
17	07131220	8	Hexagon bolt	Sechskantschraube	Vis à tête hexagonale
18	08752130	8	Spring washer	Spannscheibe	Rondelle tendeuse
19	78240210	1	Drive disc	Antriebsscheibe	Disque d'entraînement
20	05816234	1	Travel motor	Fahrmotor	Moteur de translation
21	07141633	5	Hexagon bolt	Sechskantschraube	Vis à tête hexagonale
22	08752170	5	Spring washer	Spannscheibe	Rondelle tendeuse
23	05540098	1	Double-ended union	Gerader Einschraubstutzen	Tubulure à visser
24	05548008	1	Double-ended union	Gerader Einschraubstutzen	Tubulure à visser
25	05540020	2	Double-ended union	Gerader Einschraubstutzen	Tubulure à visser
26	06118715	6	Rubber buffer	Gummipuffer	Amortisseur caoutchouté
27	08752170	6	Spring washer	Spannscheibe	Rondelle tendeuse
28	08111623	6	Hexagon nut	Sechskantmutter	Ecrou hexagonal
29	05813057	1	Hydraulic gear motor	Hydraulikzahnradmotor	Moteur hydr.a engrenage
30	05540097	1	Double-ended union	Gerader Einschraubstutzen	Tubulure à visser
31	05548045	2	Angular flange union	Winkelflanschstutzen	Raccord coudé à bride
31.1	06220205	1	Loop ring	Runddichtring	Joint torique
32	07131057	2	Hexagon bolt	Sechskantschraube	Vis à tête hexagonale
33	08511021	2	Washer	Scheibe	Disque
34	78260201	1	Engine cover	Motordeckel	Couvercle du moteur
35	07141030	4	Hexagon bolt	Sechskantschraube	Vis à tête hexagonale
36	05615011	1	Coupling	Kupplung	Accouplement
37	07230822	4	Socket-head cap screw	Zylinderschraube	Vis à tête six pans creux

S/N 101880212141 ▶ S/N 101880212972

Roller drum, assembled
Bandage, montiert
Bandage, assemblé

88062033_000_01

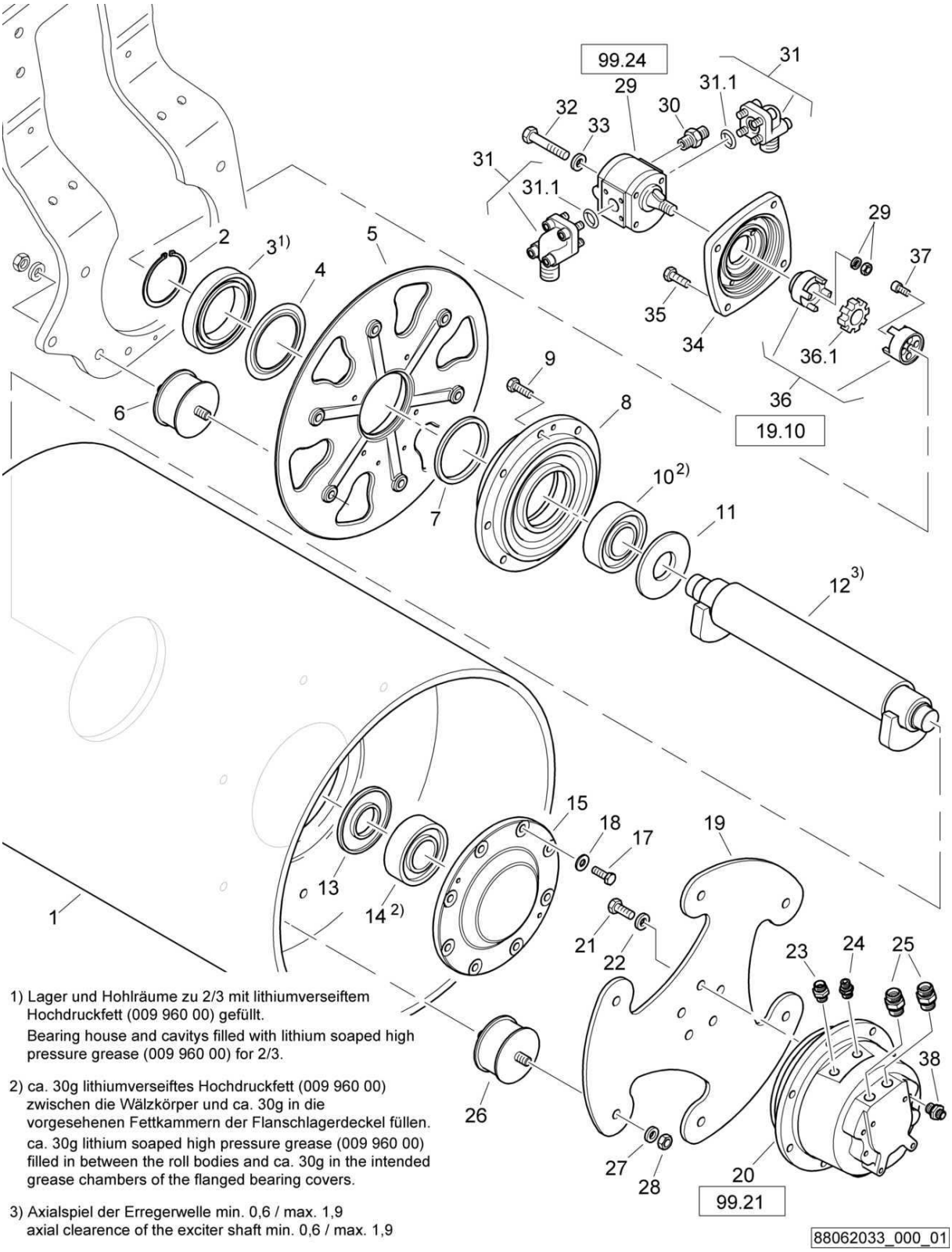

1) Lager und Hohlräume zu 2/3 mit lithiumverseiftem Hochdruckfett (009 960 00) gefüllt.
Bearing house and cavitys filled with lithium soaped high pressure grease (009 960 00) for 2/3.

2) ca. 30g lithiumverseiftes Hochdruckfett (009 960 00) zwischen die Wälzkörper und ca. 30g in die vorgesehenen Fettkammern der Flanschlagerdeckel füllen.
ca. 30g lithium soaped high pressure grease (009 960 00) filled in between the roll bodies and ca. 30g in the intended grease chambers of the flanged bearing covers.

3) Axialspiel der Erregerwelle min. 0,6 / max. 1,9
axial clearence of the exciter shaft min. 0,6 / max. 1,9

Roller drum, assembled
Bandage, montiert
Bandage, assemblé

88062033 1001 1

BOMAG FAYAT GROUP

Pos. Pos. Pos.	Part no. Teilenr. No.piece	Qty. Menge Qte.	Description	Benennung	Designation
1	78260401	1	Drive roller drum	Antriebsbandage	Bandage moteur
2	09214900	1	Circlip,external	Sicherungsring(außen)	Circlips extérieur
3	05113319	1	Ball bearing,grooved	Rillenkugellager	Roulement à billes
4	05332219	1	Nilos ring	Nilosring	Bague nilos
5	88062042	1	Bearing plate	Lagerplatte	Plaque de support
6	06118715	4	Rubber buffer	Gummipuffer	Amortisseur caoutchouté
7	78260115	1	Sealing ring	Dichtring	Bague d'étanchéité
8	78260110	1	Housing,bearing	Lagergehäuse	Boîtier de palier
9	07141238	8	Hexagon bolt	Sechskantschraube	Vis à tête hexagonale
10	05224294	1	Cylinder roller bearing	Zylinderrollenlager	Roulement à rouleaux cyl.
11	78260302	1	Sealing ring	Dichtring	Bague d'étanchéité
12	88062032	1	Exciter shaft	Erregerwelle	Arbre de vibration
13	78260302	1	Sealing ring	Dichtring	Bague d'étanchéité
14	05224294	1	Cylinder roller bearing	Zylinderrollenlager	Roulement à rouleaux cyl.
15	65450405	1	Cover,bearing	Lagerdeckel	Couvercle de palier
17	07141238	8	Hexagon bolt	Sechskantschraube	Vis à tête hexagonale
18	08752130	8	Spring washer	Spannscheibe	Rondelle tendeuse
19	78240210	1	Drive disc	Antriebsscheibe	Disque d'entraînement
20	05816250	1	Travel motor	Fahrmotor	Moteur de translation
21	07141633	5	Hexagon bolt	Sechskantschraube	Vis à tête hexagonale
22	08752170	5	Spring washer	Spannscheibe	Rondelle tendeuse
23	05540009	1	Double-ended union	Gerader Einschraubstutzen	Tubulure à visser
24	05540008	1	Double-ended union	Gerader Einschraubstutzen	Tubulure à visser
25	05540020	2	Double-ended union	Gerader Einschraubstutzen	Tubulure à visser
26	06118715	6	Rubber buffer	Gummipuffer	Amortisseur caoutchouté
27	08752170	6	Spring washer	Spannscheibe	Rondelle tendeuse
28	08111623	6	Hexagon nut	Sechskantmutter	Ecrou hexagonal
29	05813057	1	Hydraulic gear motor	Hydraulikzahnradmotor	Moteur hydr.a engrenage
30	05540097	1	Double-ended union	Gerader Einschraubstutzen	Tubulure à visser
31	05548045	2	Angular flange union	Winkelflanschstutzen	Raccord coudé à bride
31.1	06220205	1	Loop ring	Runddichtring	Joint torique
32	07131057	2	Hexagon bolt	Sechskantschraube	Vis à tête hexagonale
33	08511021	2	Washer	Scheibe	Disque
34	78260201	1	Engine cover	Motordeckel	Couvercle du moteur
35	07141030	4	Hexagon bolt	Sechskantschraube	Vis à tête hexagonale
36	05615011	1	Coupling	Kupplung	Accouplement
37	07230822	4	Socket-head cap screw	Zylinderschraube	Vis à tête six pans creux
38	05548018	1	Double-ended union	Gerader Einschraubstutzen	Tubulure à visser

S/N 101880212023 ▶ S/N 101880212140

Roller drum, assembled
Bandage, montiert
Bandage, assemblé

88062033_000_01

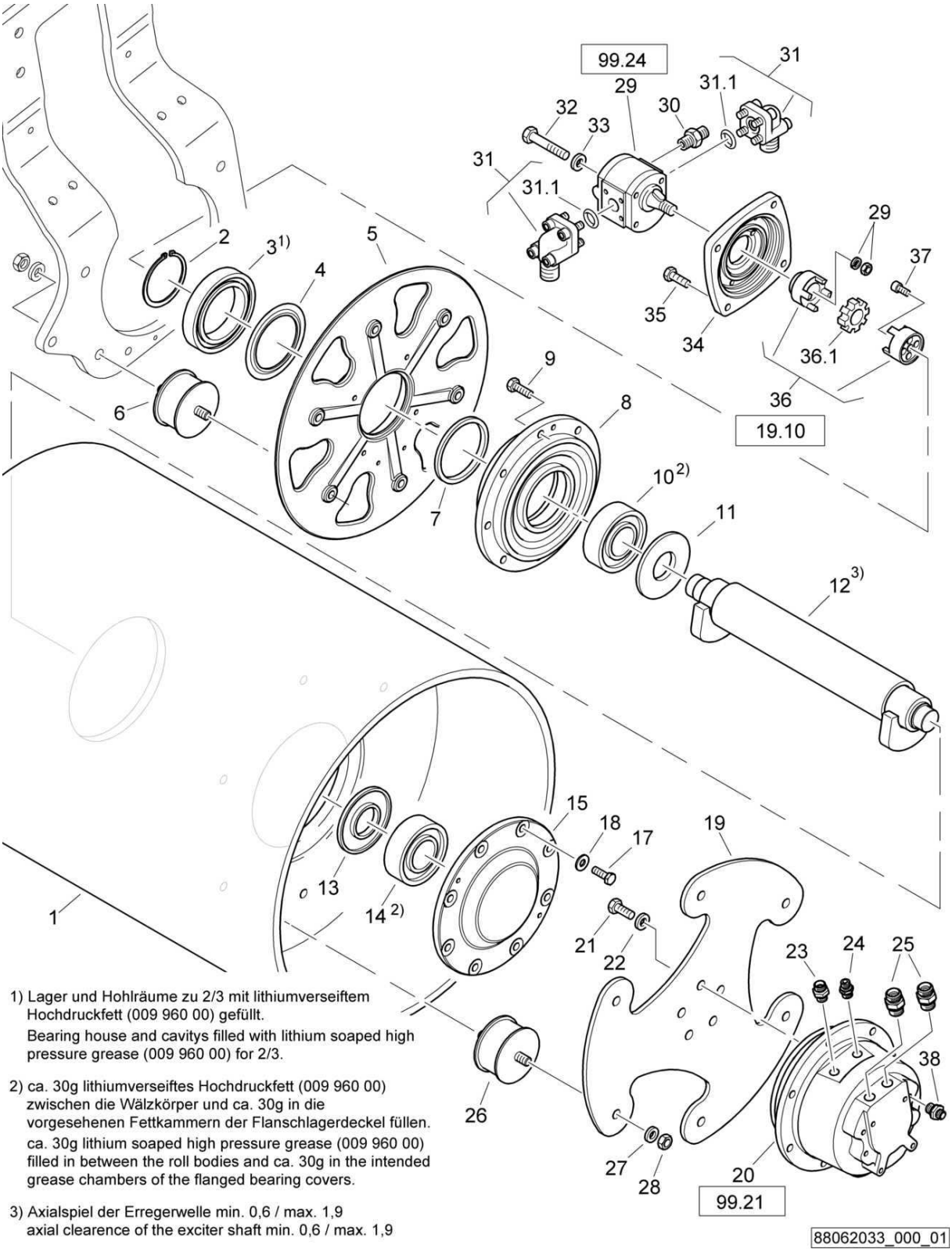

1) Lager und Hohlräume zu 2/3 mit lithiumverseiftem Hochdruckfett (009 960 00) gefüllt.
Bearing house and cavitys filled with lithium soaped high pressure grease (009 960 00) for 2/3.

2) ca. 30g lithiumverseiftes Hochdruckfett (009 960 00) zwischen die Wälzkörper und ca. 30g in die vorgesehenen Fettkammern der Flanschlagerdeckel füllen.
ca. 30g lithium soaped high pressure grease (009 960 00) filled in between the roll bodies and ca. 30g in the intended grease chambers of the flanged bearing covers.

3) Axialspiel der Erregerwelle min. 0,6 / max. 1,9
axial clearence of the exciter shaft min. 0,6 / max. 1,9

Roller drum, assembled
Bandage, montiert
Bandage, assemblé

88062033 1001 1

BOMAG FAYAT GROUP

Pos. Pos. Pos.	Part no. Teilenr. No.piece	Qty. Menge Qte.	Description	Benennung	Designation
1	78260401	1	Drive roller drum	Antriebsbandage	Bandage moteur
2	09214900	1	Circlip,external	Sicherungsring(außen)	Circlips extérieur
3	05113319	1	Ball bearing,grooved	Rillenkugellager	Roulement à billes
4	05332219	1	Nilos ring	Nilosring	Bague nilos
5	88062042	1	Bearing plate	Lagerplatte	Plaque de support
6	06118715	4	Rubber buffer	Gummipuffer	Amortisseur caoutchouté
7	78260115	1	Sealing ring	Dichtring	Bague d'étanchéité
8	78260110	1	Housing,bearing	Lagergehäuse	Boîtier de palier
9	07141238	8	Hexagon bolt	Sechskantschraube	Vis à tête hexagonale
10	05224294	1	Cylinder roller bearing	Zylinderrollenlager	Roulement à rouleaux cyl.
11	78260302	1	Sealing ring	Dichtring	Bague d'étanchéité
12	88062032	1	Exciter shaft	Erregerwelle	Arbre de vibration
13	78260302	1	Sealing ring	Dichtring	Bague d'étanchéité
14	05224294	1	Cylinder roller bearing	Zylinderrollenlager	Roulement à rouleaux cyl.
15	65450405	1	Cover,bearing	Lagerdeckel	Couvercle de palier
17	07141238	8	Hexagon bolt	Sechskantschraube	Vis à tête hexagonale
18	08752130	8	Spring washer	Spannscheibe	Rondelle tendeuse
19	78240210	1	Drive disc	Antriebsscheibe	Disque d'entraînement
20	05816250	1	Travel motor	Fahrmotor	Moteur de translation
21	07141633	5	Hexagon bolt	Sechskantschraube	Vis à tête hexagonale
22	08752170	5	Spring washer	Spannscheibe	Rondelle tendeuse
23	05540009	1	Double-ended union	Gerader Einschraubstutzen	Tubulure à visser
24	05540008	1	Double-ended union	Gerader Einschraubstutzen	Tubulure à visser
25	05540020	2	Double-ended union	Gerader Einschraubstutzen	Tubulure à visser
26	06118715	6	Rubber buffer	Gummipuffer	Amortisseur caoutchouté
27	08752170	6	Spring washer	Spannscheibe	Rondelle tendeuse
28	08111623	6	Hexagon nut	Sechskantmutter	Ecrou hexagonal
29	05813057	1	Hydraulic gear motor	Hydraulikzahnradmotor	Moteur hydr.a engrenage
30	05540097	1	Double-ended union	Gerader Einschraubstutzen	Tubulure à visser
31	05548045	2	Angular flange union	Winkelflanschstutzen	Raccord coudé à bride
31.1	06220205	1	Loop ring	Runddichtring	Joint torique
32	07131057	2	Hexagon bolt	Sechskantschraube	Vis à tête hexagonale
33	08511021	2	Washer	Scheibe	Disque
34	78260201	1	Engine cover	Motordeckel	Couvercle du moteur
35	07141030	4	Hexagon bolt	Sechskantschraube	Vis à tête hexagonale
36	05615011	1	Coupling	Kupplung	Accouplement
37	07230822	4	Socket-head cap screw	Zylinderschraube	Vis à tête six pans creux
38	05548018	1	Double-ended union	Gerader Einschraubstutzen	Tubulure à visser

S/N 101880211600 ▶ S/N 101880212022

Roller drum, assembled
Bandage, montiert
Bandage, assemblé

88062033_000_01

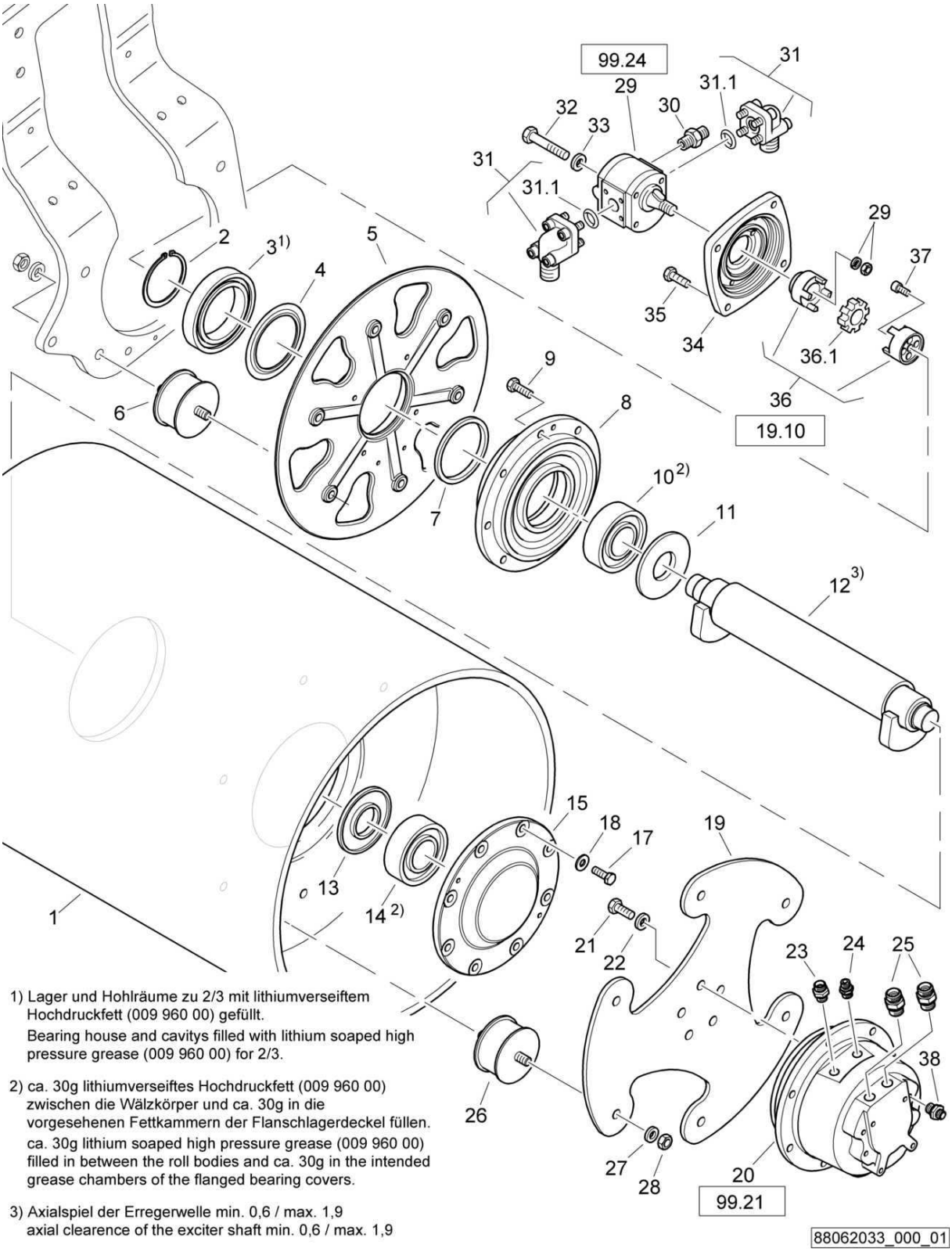

1) Lager und Hohlräume zu 2/3 mit lithiumverseiftem Hochdruckfett (009 960 00) gefüllt.
Bearing house and cavitys filled with lithium soaped high pressure grease (009 960 00) for 2/3.

2) ca. 30g lithiumverseiftes Hochdruckfett (009 960 00) zwischen die Wälzkörper und ca. 30g in die vorgesehenen Fettkammern der Flanschlagerdeckel füllen.
ca. 30g lithium soaped high pressure grease (009 960 00) filled in between the roll bodies and ca. 30g in the intended grease chambers of the flanged bearing covers.

3) Axialspiel der Erregerwelle min. 0,6 / max. 1,9
axial clearence of the exciter shaft min. 0,6 / max. 1,9

Roller drum, assembled
Bandage, montiert
Bandage, assemblé

88062033 1001 1

BOMAG FAYAT GROUP

Pos. Pos. Pos.	Part no. Teilenr. No.piece	Qty. Menge Qte.	Description	Benennung	Designation
1	78260401	1	Drive roller drum	Antriebsbandage	Bandage moteur
2	09214900	1	Circlip,external	Sicherungsring(außen)	Circlips extérieur
3	05113319	1	Ball bearing,grooved	Rillenkugellager	Roulement à billes
4	05332219	1	Nilos ring	Nilosring	Bague nilos
5	88062040	1	Bearing plate	Lagerplatte	Plaque de support
6	06118715	4	Rubber buffer	Gummipuffer	Amortisseur caoutchouté
7	78260115	1	Sealing ring	Dichtring	Bague d'étanchéité
8	78260110	1	Housing,bearing	Lagergehäuse	Boîtier de palier
9	07141238	8	Hexagon bolt	Sechskantschraube	Vis à tête hexagonale
10	05224294	1	Cylinder roller bearing	Zylinderrollenlager	Roulement à rouleaux cyl.
11	78260302	1	Sealing ring	Dichtring	Bague d'étanchéité
12	88062032	1	Exciter shaft	Erregerwelle	Arbre de vibration
13	78260302	1	Sealing ring	Dichtring	Bague d'étanchéité
14	05224294	1	Cylinder roller bearing	Zylinderrollenlager	Roulement à rouleaux cyl.
15	65450405	1	Cover,bearing	Lagerdeckel	Couvercle de palier
17	07141238	8	Hexagon bolt	Sechskantschraube	Vis à tête hexagonale
18	08752130	8	Spring washer	Spannscheibe	Rondelle tendeuse
19	78240210	1	Drive disc	Antriebsscheibe	Disque d'entraînement
20	05816250	1	Travel motor	Fahrmotor	Moteur de translation
21	07141633	5	Hexagon bolt	Sechskantschraube	Vis à tête hexagonale
22	08752170	5	Spring washer	Spannscheibe	Rondelle tendeuse
23	05540009	1	Double-ended union	Gerader Einschraubstutzen	Tubulure à visser
24	05540008	1	Double-ended union	Gerader Einschraubstutzen	Tubulure à visser
25	05540020	2	Double-ended union	Gerader Einschraubstutzen	Tubulure à visser
26	06118715	6	Rubber buffer	Gummipuffer	Amortisseur caoutchouté
27	08752170	6	Spring washer	Spannscheibe	Rondelle tendeuse
28	08111623	6	Hexagon nut	Sechskantmutter	Ecrou hexagonal
29	05813057	1	Hydraulic gear motor	Hydraulikzahnradmotor	Moteur hydr.a engrenage
30	05540097	1	Double-ended union	Gerader Einschraubstutzen	Tubulure à visser
31	05548045	2	Angular flange union	Winkelflanschstutzen	Raccord coudé à bride
31.1	06220205	1	Loop ring	Runddichtring	Joint torique
32	07131057	2	Hexagon bolt	Sechskantschraube	Vis à tête hexagonale
33	08511021	2	Washer	Scheibe	Disque
34	78260201	1	Engine cover	Motordeckel	Couvercle du moteur
35	07141030	4	Hexagon bolt	Sechskantschraube	Vis à tête hexagonale
36	05615011	1	Coupling	Kupplung	Accouplement
37	07230822	4	Socket-head cap screw	Zylinderschraube	Vis à tête six pans creux
38	05548018	1	Double-ended union	Gerader Einschraubstutzen	Tubulure à visser

S/N 101880211467 ▶ S/N 101880211599

Roller drum, assembled
Bandage, montiert
Bandage, assemblé

88062033_000_01

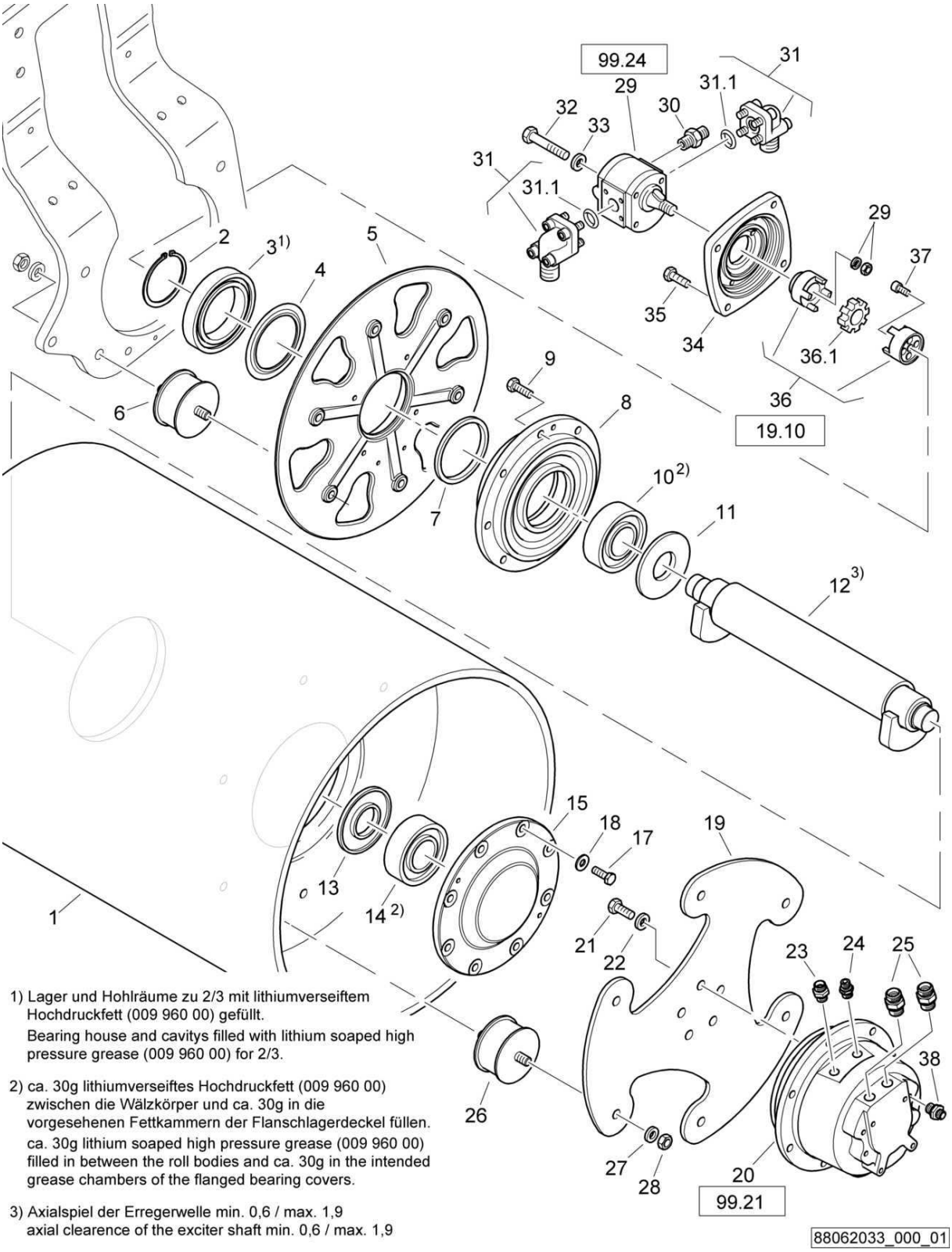

1) Lager und Hohlräume zu 2/3 mit lithiumverseiftem Hochdruckfett (009 960 00) gefüllt.
Bearing house and cavitys filled with lithium soaped high pressure grease (009 960 00) for 2/3.

2) ca. 30g lithiumverseiftes Hochdruckfett (009 960 00) zwischen die Wälzkörper und ca. 30g in die vorgesehenen Fettkammern der Flanschlagerdeckel füllen.
ca. 30g lithium soaped high pressure grease (009 960 00) filled in between the roll bodies and ca. 30g in the intended grease chambers of the flanged bearing covers.

3) Axialspiel der Erregerwelle min. 0,6 / max. 1,9
axial clearence of the exciter shaft min. 0,6 / max. 1,9

Roller drum, assembled
Bandage, montiert
Bandage, assemblé

88062033 1001 1

BOMAG FAYAT GROUP

Pos. Pos. Pos.	Part no. Teilenr. No.piece	Qty. Menge Qte.	Description	Benennung	Designation
1	78260401	1	Drive roller drum	Antriebsbandage	Bandage moteur
2	09214900	1	Circlip,external	Sicherungsring(außen)	Circlips extérieur
3	05113319	1	Ball bearing,grooved	Rillenkugellager	Roulement à billes
4	05332219	1	Nilos ring	Nilosring	Bague nilos
5	88062040	1	Bearing plate	Lagerplatte	Plaque de support
6	06118715	4	Rubber buffer	Gummipuffer	Amortisseur caoutchouté
7	78260115	1	Sealing ring	Dichtring	Bague d'étanchéité
8	78260110	1	Housing,bearing	Lagergehäuse	Boîtier de palier
9	07141238	8	Hexagon bolt	Sechskantschraube	Vis à tête hexagonale
10	05224294	1	Cylinder roller bearing	Zylinderrollenlager	Roulement à rouleaux cyl.
11	78260302	1	Sealing ring	Dichtring	Bague d'étanchéité
12	88062032	1	Exciter shaft	Erregerwelle	Arbre de vibration
13	78260302	1	Sealing ring	Dichtring	Bague d'étanchéité
14	05224294	1	Cylinder roller bearing	Zylinderrollenlager	Roulement à rouleaux cyl.
15	65450405	1	Cover,bearing	Lagerdeckel	Couvercle de palier
17	07141238	8	Hexagon bolt	Sechskantschraube	Vis à tête hexagonale
18	08752130	8	Spring washer	Spannscheibe	Rondelle tendeuse
19	78240210	1	Drive disc	Antriebsscheibe	Disque d'entraînement
20	05816234	1	Travel motor	Fahrmotor	Moteur de translation
21	07141633	5	Hexagon bolt	Sechskantschraube	Vis à tête hexagonale
22	08752170	5	Spring washer	Spannscheibe	Rondelle tendeuse
23	05540009	1	Double-ended union	Gerader Einschraubstutzen	Tubulure à visser
24	05540008	1	Double-ended union	Gerader Einschraubstutzen	Tubulure à visser
25	05540020	2	Double-ended union	Gerader Einschraubstutzen	Tubulure à visser
26	06118715	6	Rubber buffer	Gummipuffer	Amortisseur caoutchouté
27	08752170	6	Spring washer	Spannscheibe	Rondelle tendeuse
28	08111623	6	Hexagon nut	Sechskantmutter	Ecrou hexagonal
29	05813057	1	Hydraulic gear motor	Hydraulikzahnradmotor	Moteur hydr.a engrenage
30	05540097	1	Double-ended union	Gerader Einschraubstutzen	Tubulure à visser
31	05548045	2	Angular flange union	Winkelflanschstutzen	Raccord coudé à bride
31.1	06220205	1	Loop ring	Runddichtring	Joint torique
32	07131057	2	Hexagon bolt	Sechskantschraube	Vis à tête hexagonale
33	08511021	2	Washer	Scheibe	Disque
34	78260201	1	Engine cover	Motordeckel	Couvercle du moteur
35	07141030	4	Hexagon bolt	Sechskantschraube	Vis à tête hexagonale
36	05615011	1	Coupling	Kupplung	Accouplement
37	07230822	4	Socket-head cap screw	Zylinderschraube	Vis à tête six pans creux
38	05548018	1	Double-ended union	Gerader Einschraubstutzen	Tubulure à visser

S/N 101880211331 ▶ S/N 101880211466

Roller drum, assembled
Bandage, montiert
Bandage, assemblé

88062033_000_00

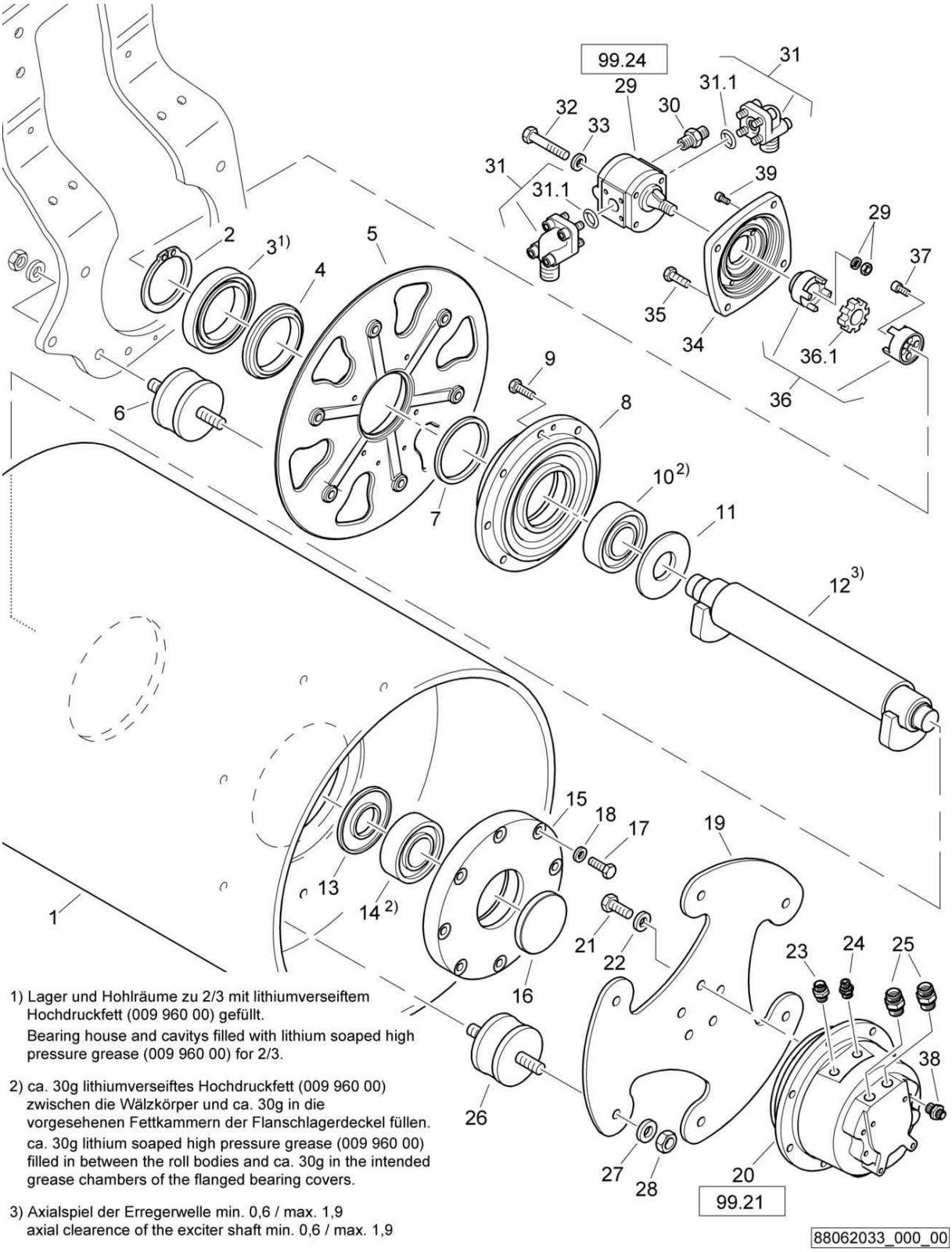

1) Lager und Hohlräume zu 2/3 mit lithiumverseiftem Hochdruckfett (009 960 00) gefüllt.
Bearing house and cavitys filled with lithium soaped high pressure grease (009 960 00) for 2/3.

2) ca. 30g lithiumverseiftes Hochdruckfett (009 960 00) zwischen die Wälzkörper und ca. 30g in die vorgesehenen Fettkammern der Flanschlagerdeckel füllen.
ca. 30g lithium soaped high pressure grease (009 960 00) filled in between the roll bodies and ca. 30g in the intended grease chambers of the flanged bearing covers.

3) Axialspiel der Erregerwelle min. 0,6 / max. 1,9
axial clearence of the exciter shaft min. 0,6 / max. 1,9

Roller drum, assembled
Bandage, montiert
Bandage, assemblé

88062033 1001 1

BOMAG FAYAT GROUP

Pos. Pos. Pos.	Part no. Teilenr. No.piece	Qty. Menge Qte.	Description	Benennung	Designation
1	78260401	1	Drive roller drum	Antriebsbandage	Bandage moteur
2	09214900	1	Circlip,external	Sicherungsring(außen)	Circlips extérieur
3	05113319	1	Ball bearing,grooved	Rillenkugellager	Roulement à billes
4	05332219	1	Nilos ring	Nilosring	Bague nilos
5	88062040	1	Bearing plate	Lagerplatte	Plaque de support
6	06118715	4	Rubber buffer	Gummipuffer	Amortisseur caoutchouté
7	78260115	1	Sealing ring	Dichtring	Bague d'étanchéité
8	78260110	1	Housing,bearing	Lagergehäuse	Boîtier de palier
9	07141238	8	Hexagon bolt	Sechskantschraube	Vis à tête hexagonale
10	05224294	1	Cylinder roller bearing	Zylinderrollenlager	Roulement à rouleaux cyl.
11	78260302	1	Sealing ring	Dichtring	Bague d'étanchéité
12	88062032	1	Exciter shaft	Erregerwelle	Arbre de vibration
13	78260302	1	Sealing ring	Dichtring	Bague d'étanchéité
14	05224294	1	Cylinder roller bearing	Zylinderrollenlager	Roulement à rouleaux cyl.
15	78260402	1	Cover,bearing	Lagerdeckel	Couvercle de palier
16	06510243	1	Locking cap	Verschlußkappe	Chape de fermeture
17	07131220	8	Hexagon bolt	Sechskantschraube	Vis à tête hexagonale
18	08752130	8	Spring washer	Spannscheibe	Rondelle tendeuse
19	78240210	1	Drive disc	Antriebsscheibe	Disque d'entraînement
20	05816234	1	Travel motor	Fahrmotor	Moteur de translation
21	07141633	5	Hexagon bolt	Sechskantschraube	Vis à tête hexagonale
22	08752170	5	Spring washer	Spannscheibe	Rondelle tendeuse
23	05540009	1	Double-ended union	Gerader Einschraubstutzen	Tubulure à visser
24	05540008	1	Double-ended union	Gerader Einschraubstutzen	Tubulure à visser
25	05540020	2	Double-ended union	Gerader Einschraubstutzen	Tubulure à visser
26	06118715	6	Rubber buffer	Gummipuffer	Amortisseur caoutchouté
27	08752170	6	Spring washer	Spannscheibe	Rondelle tendeuse
28	08111623	6	Hexagon nut	Sechskantmutter	Ecrou hexagonal
29	05813057	1	Hydraulic gear motor	Hydraulikzahnradmotor	Moteur hydr.a engrenage
30	05540097	1	Double-ended union	Gerader Einschraubstutzen	Tubulure à visser
31	05548045	2	Angular flange union	Winkelflanschstutzen	Raccord coudé à bride
31.1	06220205	1	Loop ring	Runddichtring	Joint torique
32	07131057	2	Hexagon bolt	Sechskantschraube	Vis à tête hexagonale
33	08511021	2	Washer	Scheibe	Disque
34	78260201	1	Engine cover	Motordeckel	Couvercle du moteur
35	07141030	4	Hexagon bolt	Sechskantschraube	Vis à tête hexagonale
36	05615011	1	Coupling	Kupplung	Accouplement
37	07230822	4	Socket-head cap screw	Zylinderschraube	Vis à tête six pans creux
38	05548018	1	Double-ended union	Gerader Einschraubstutzen	Tubulure à visser

S/N 101880212973 ▶

Roller drum, assembled
Bandage, montiert
Bandage, assemblé

88062058_000_00

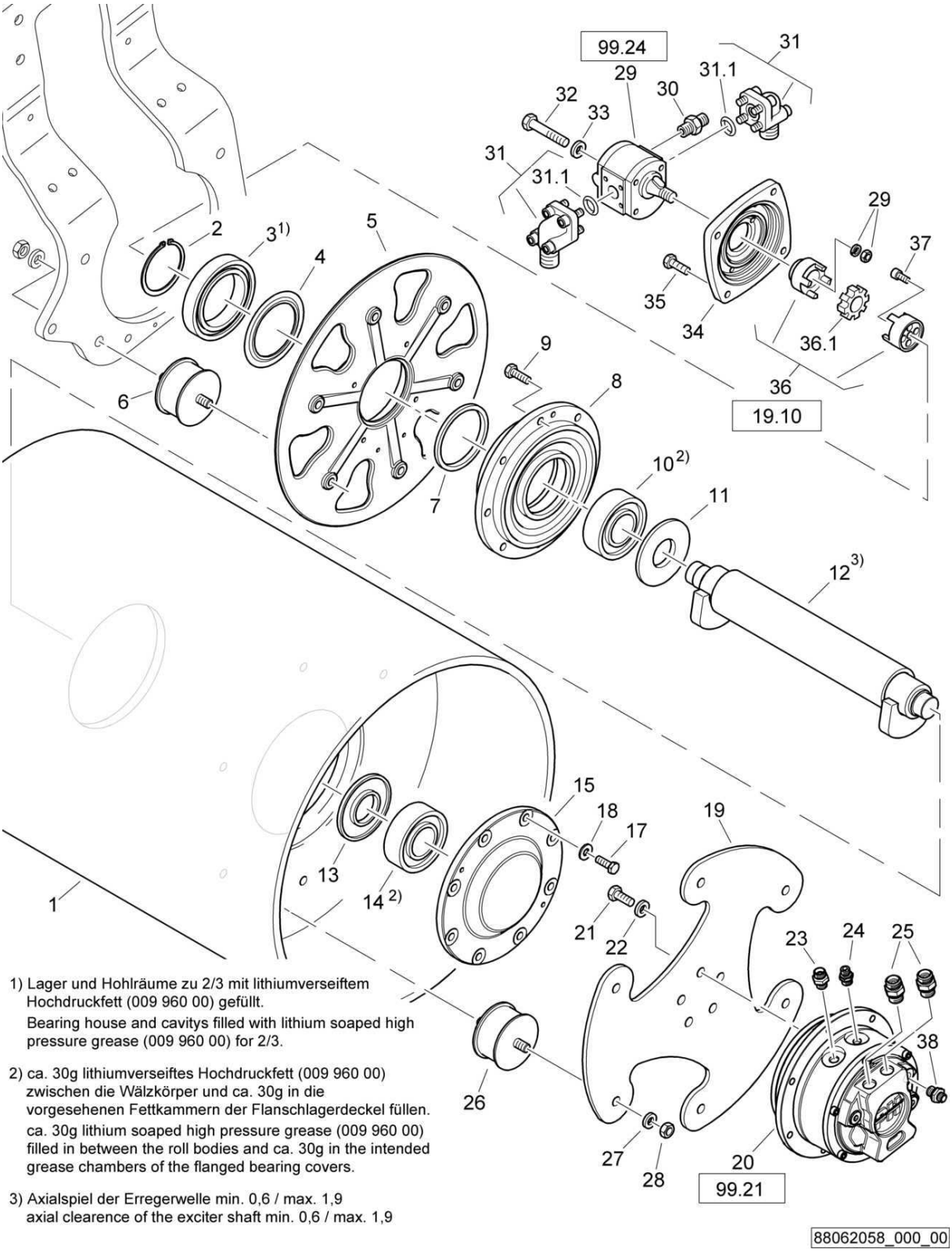

1) Lager und Hohlräume zu 2/3 mit lithiumverseiftem Hochdruckfett (009 960 00) gefüllt.
Bearing house and cavitys filled with lithium soaped high pressure grease (009 960 00) for 2/3.

2) ca. 30g lithiumverseiftes Hochdruckfett (009 960 00) zwischen die Wälzkörper und ca. 30g in die vorgesehenen Fettkammern der Flanschlagerdeckel füllen.
ca. 30g lithium soaped high pressure grease (009 960 00) filled in between the roll bodies and ca. 30g in the intended grease chambers of the flanged bearing covers.

3) Axialspiel der Erregerwelle min. 0,6 / max. 1,9
axial clearence of the exciter shaft min. 0,6 / max. 1,9

88062058_000_00

Roller drum, assembled
Bandage, montiert
Bandage, assemblé

88062058 1001 1

BOMAG FAYAT GROUP

Pos. Pos. Pos.	Part no. Teilenr. No.piece	Qty. Menge Qte.	Description	Benennung	Designation
1	78260401	1	Drive roller drum	Antriebsbandage	Bandage moteur
2	09214900	1	Circlip,external	Sicherungsring(außen)	Circlips extérieur
3	05113319	1	Ball bearing,grooved	Rillenkugellager	Roulement à billes
4	05332219	1	Nilos ring	Nilosring	Bague nilos
5	88062042	1	Bearing plate	Lagerplatte	Plaque de support
6	06180319	4	Rubber buffer	Gummipuffer	Amortisseur caoutchouté
7	78260115	1	Sealing ring	Dichtring	Bague d'étanchéité
8	78260110	1	Housing,bearing	Lagergehäuse	Boîtier de palier
9	07141238	8	Hexagon bolt	Sechskantschraube	Vis à tête hexagonale
10	05224294	1	Cylinder roller bearing	Zylinderrollenlager	Roulement à rouleaux cyl.
11	78260302	1	Sealing ring	Dichtring	Bague d'étanchéité
12	88062032	1	Exciter shaft	Erregerwelle	Arbre de vibration
13	78260302	1	Sealing ring	Dichtring	Bague d'étanchéité
14	05224294	1	Cylinder roller bearing	Zylinderrollenlager	Roulement à rouleaux cyl.
15	65450405	1	Cover,bearing	Lagerdeckel	Couvercle de palier
17	07141238	8	Hexagon bolt	Sechskantschraube	Vis à tête hexagonale
18	08752130	8	Spring washer	Spannscheibe	Rondelle tendeuse
19	78240210	1	Drive disc	Antriebsscheibe	Disque d'entraînement
20	05816282	1	Travel motor	Fahrmotor	Moteur de translation
21	07141633	5	Hexagon bolt	Sechskantschraube	Vis à tête hexagonale
22	08752170	5	Spring washer	Spannscheibe	Rondelle tendeuse
23	05540009	1	Double-ended union	Gerader Einschraubstutzen	Tubulure à visser
24	05540008	1	Double-ended union	Gerader Einschraubstutzen	Tubulure à visser
25	05540020	2	Double-ended union	Gerader Einschraubstutzen	Tubulure à visser
26	06180319	6	Rubber buffer	Gummipuffer	Amortisseur caoutchouté
27	08752170	6	Spring washer	Spannscheibe	Rondelle tendeuse
28	08111623	6	Hexagon nut	Sechskantmutter	Ecrou hexagonal
29	05813057	1	Hydraulic gear motor	Hydraulikzahnradmotor	Moteur hydr.a engrenage
30	05540097	1	Double-ended union	Gerader Einschraubstutzen	Tubulure à visser
31	05548045	2	Angular flange union	Winkelflanschstutzen	Raccord coudé à bride
31.1	06220205	1	Loop ring	Runddichtring	Joint torique
32	07131057	2	Hexagon bolt	Sechskantschraube	Vis à tête hexagonale
33	08511021	2	Washer	Scheibe	Disque
34	78260201	1	Engine cover	Motordeckel	Couvercle du moteur
35	07141030	4	Hexagon bolt	Sechskantschraube	Vis à tête hexagonale
36	05615011	1	Coupling	Kupplung	Accouplement
37	07230822	4	Socket-head cap screw	Zylinderschraube	Vis à tête six pans creux
38	05548018	1	Double-ended union	Gerader Einschraubstutzen	Tubulure à visser

S/N 101880212973 ▶

Roller drum, assembled
Bandage, montiert
Bandage, assemblé

88062059_000_00

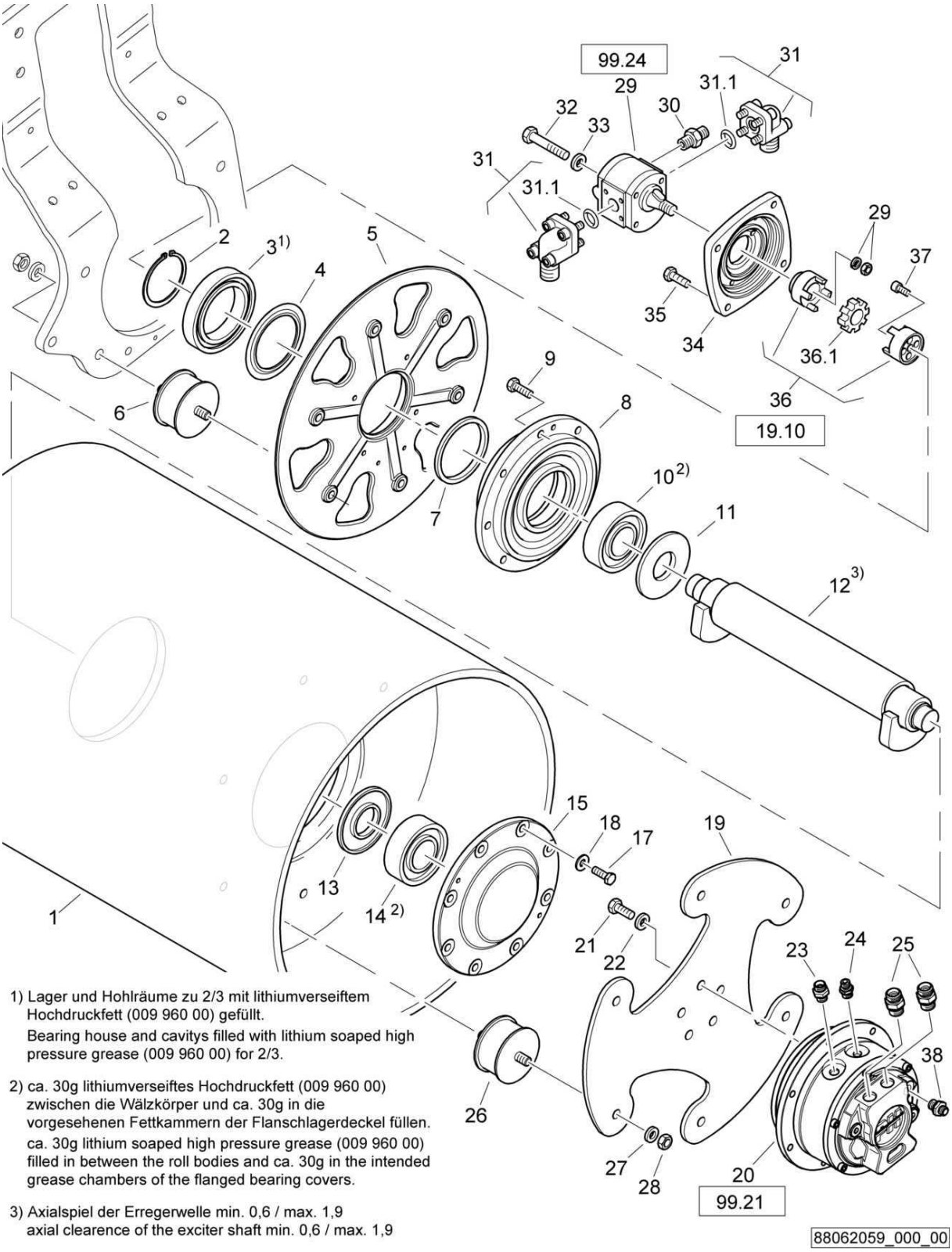

1) Lager und Hohlräume zu 2/3 mit lithiumverseiftem Hochdruckfett (009 960 00) gefüllt.
Bearing house and cavitys filled with lithium soaped high pressure grease (009 960 00) for 2/3.

2) ca. 30g lithiumverseiftes Hochdruckfett (009 960 00) zwischen die Wälzkörper und ca. 30g in die vorgesehenen Fettkammern der Flanschlagerdeckel füllen.
ca. 30g lithium soaped high pressure grease (009 960 00) filled in between the roll bodies and ca. 30g in the intended grease chambers of the flanged bearing covers.

3) Axialspiel der Erregerwelle min. 0,6 / max. 1,9
axial clearence of the exciter shaft min. 0,6 / max. 1,9

Roller drum, assembled
Bandage, montiert
Bandage, assemblé

88062059 1001 1

BOMAG FAYAT GROUP

Pos. Pos. Pos.	Part no. Teilenr. No.piece	Qty. Menge Qte.	Description	Benennung	Designation
1	78260401	1	Drive roller drum	Antriebsbandage	Bandage moteur
2	09214900	1	Circlip,external	Sicherungsring(außen)	Circlips extérieur
3	05113319	1	Ball bearing,grooved	Rillenkugellager	Roulement à billes
4	05332219	1	Nilos ring	Nilosring	Bague nilos
5	88062042	1	Bearing plate	Lagerplatte	Plaque de support
6	06118715	4	Rubber buffer	Gummipuffer	Amortisseur caoutchouté
7	78260115	1	Sealing ring	Dichtring	Bague d'étanchéité
8	78260110	1	Housing,bearing	Lagergehäuse	Boîtier de palier
9	07141238	8	Hexagon bolt	Sechskantschraube	Vis à tête hexagonale
10	05224294	1	Cylinder roller bearing	Zylinderrollenlager	Roulement à rouleaux cyl.
11	78260302	1	Sealing ring	Dichtring	Bague d'étanchéité
12	88062032	1	Exciter shaft	Erregerwelle	Arbre de vibration
13	78260302	1	Sealing ring	Dichtring	Bague d'étanchéité
14	05224294	1	Cylinder roller bearing	Zylinderrollenlager	Roulement à rouleaux cyl.
15	65450405	1	Cover,bearing	Lagerdeckel	Couvercle de palier
17	07141238	8	Hexagon bolt	Sechskantschraube	Vis à tête hexagonale
18	08752130	8	Spring washer	Spannscheibe	Rondelle tendeuse
19	78240210	1	Drive disc	Antriebsscheibe	Disque d'entraînement
20	05816282	1	Travel motor	Fahrmotor	Moteur de translation
21	07141633	5	Hexagon bolt	Sechskantschraube	Vis à tête hexagonale
22	08752170	5	Spring washer	Spannscheibe	Rondelle tendeuse
23	05540009	1	Double-ended union	Gerader Einschraubstutzen	Tubulure à visser
24	05540008	1	Double-ended union	Gerader Einschraubstutzen	Tubulure à visser
25	05540020	2	Double-ended union	Gerader Einschraubstutzen	Tubulure à visser
26	06118715	6	Rubber buffer	Gummipuffer	Amortisseur caoutchouté
27	08752170	6	Spring washer	Spannscheibe	Rondelle tendeuse
28	08111623	6	Hexagon nut	Sechskantmutter	Ecrou hexagonal
29	05813057	1	Hydraulic gear motor	Hydraulikzahnradmotor	Moteur hydr.a engrenage
30	05540097	1	Double-ended union	Gerader Einschraubstutzen	Tubulure à visser
31	05548045	2	Angular flange union	Winkelflanschstutzen	Raccord coudé à bride
31.1	06220205	1	Loop ring	Runddichtring	Joint torique
32	07131057	2	Hexagon bolt	Sechskantschraube	Vis à tête hexagonale
33	08511021	2	Washer	Scheibe	Disque
34	78260201	1	Engine cover	Motordeckel	Couvercle du moteur
35	07141030	4	Hexagon bolt	Sechskantschraube	Vis à tête hexagonale
36	05615011	1	Coupling	Kupplung	Accouplement
37	07230822	4	Socket-head cap screw	Zylinderschraube	Vis à tête six pans creux
38	05548018	1	Double-ended union	Gerader Einschraubstutzen	Tubulure à visser

Electrical System
Elektrische Anlage
Installation électrique

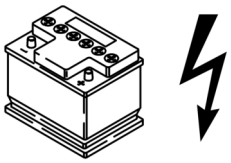

80

For this catalogue group no illustration.
Keine Illustration für diese Katalog-Gruppe.
Accune illustration pour ce groupe catalogue.

Pos. Pos. Pos.	Description	Benennung	Designation
81.03	Instruments	Armaturen	Garnitures
81.03	Instruments	Armaturen	Garnitures
81.04	Central electric	Zentralelektrik	Electrique centrale
81.04	Central electric	Zentralelektrik	Electrique centrale
81.05	Battery	Batterie	Batterie
81.24	Central electric, assembled	Zentralelektrik, montiert	Electrique centrale, assemblé
81.24	Central electric, assembled	Zentralelektrik, montiert	Electrique centrale, assemblé
81.25	Instruments, assembled	Armaturen, montiert	Garnitures, assemblé
81.25	Instruments, assembled	Armaturen, montiert	Garnitures, assemblé
81.27	Dashboard,assembled	Instrumentenpult,montiert	Pupitre à instrum.,assemblé
88.01	Wire harnesses	Kabelbäume	Faisceaux des câbles

Instruments
Armaturen
Garnitures

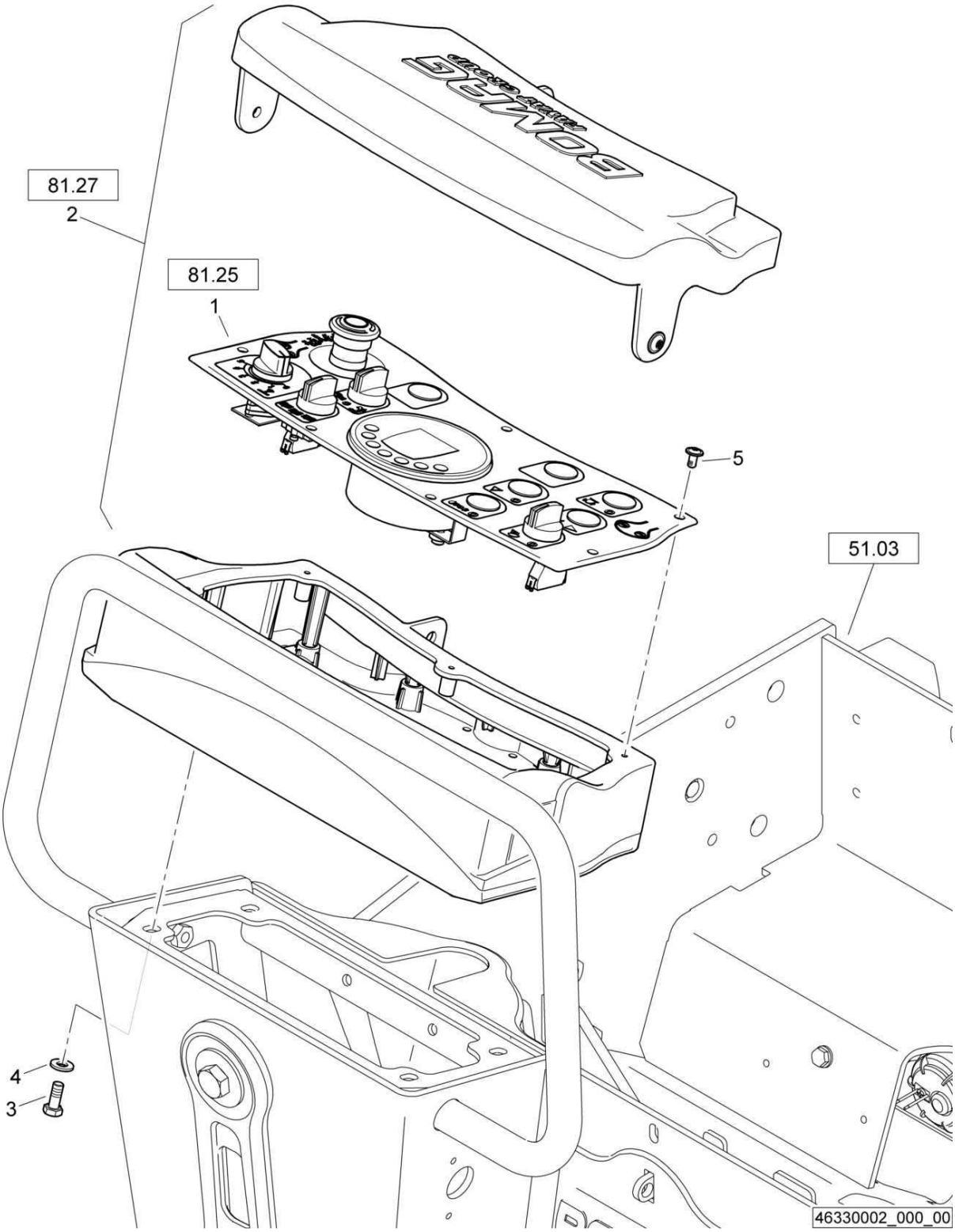

46330002_000_00

Instruments
Armaturen
Garnitures

46330002 1001 1

BOMAG FAYAT GROUP

Pos. Pos. Pos.	Part no. Teilenr. No.piece	Qty. Menge Qte.	Description	Benennung	Designation
1	46330152	1	Instruments, assembled	Armaturen, montiert	Garnitures, assemblé
2	46330150	1	Dashboard	Instrumentenpult	Pupitre à instruments
3	07140824	4	Hexagon bolt	Sechskantschraube	Vis à tête hexagonale
4	08752084	4	Spring washer	Spannscheibe	Rondelle tendeuse
5	07210893	7	Pens head screw	Linsenschraube	Vis à tête cylindrique bombée

Instruments
Armaturen
Garnitures

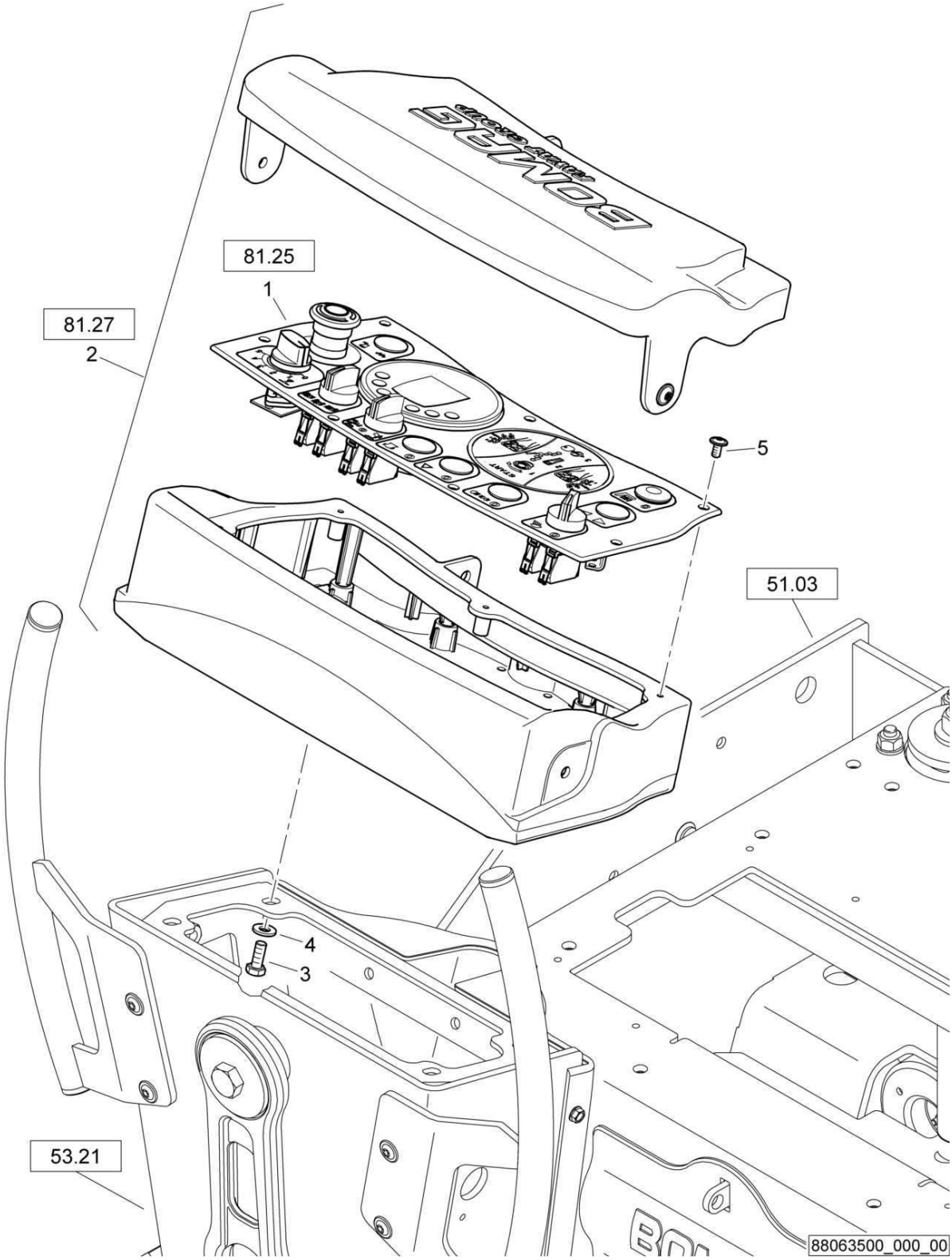

Instruments
Armaturen
Garnitures

88063500 1001 1

BOMAG FAYAT GROUP

Pos. Pos. Pos.	Part no. Teilenr. No.piece	Qty. Menge Qte.	Description	Benennung	Designation
1	88063501	1	Instruments	Armaturen	Garnitures
2	46330150	1	Dashboard	Instrumentenpult	Pupitre à instruments
3	07140824	4	Hexagon bolt	Sechskantschraube	Vis à tête hexagonale
4	08752084	4	Spring washer	Spannscheibe	Rondelle tendeuse
5	07210893	7	Pens head screw	Linsenschraube	Vis à tête cylindrique bombée

Central electric
Zentralelektrik
Electrique centrale

46330000_000_00

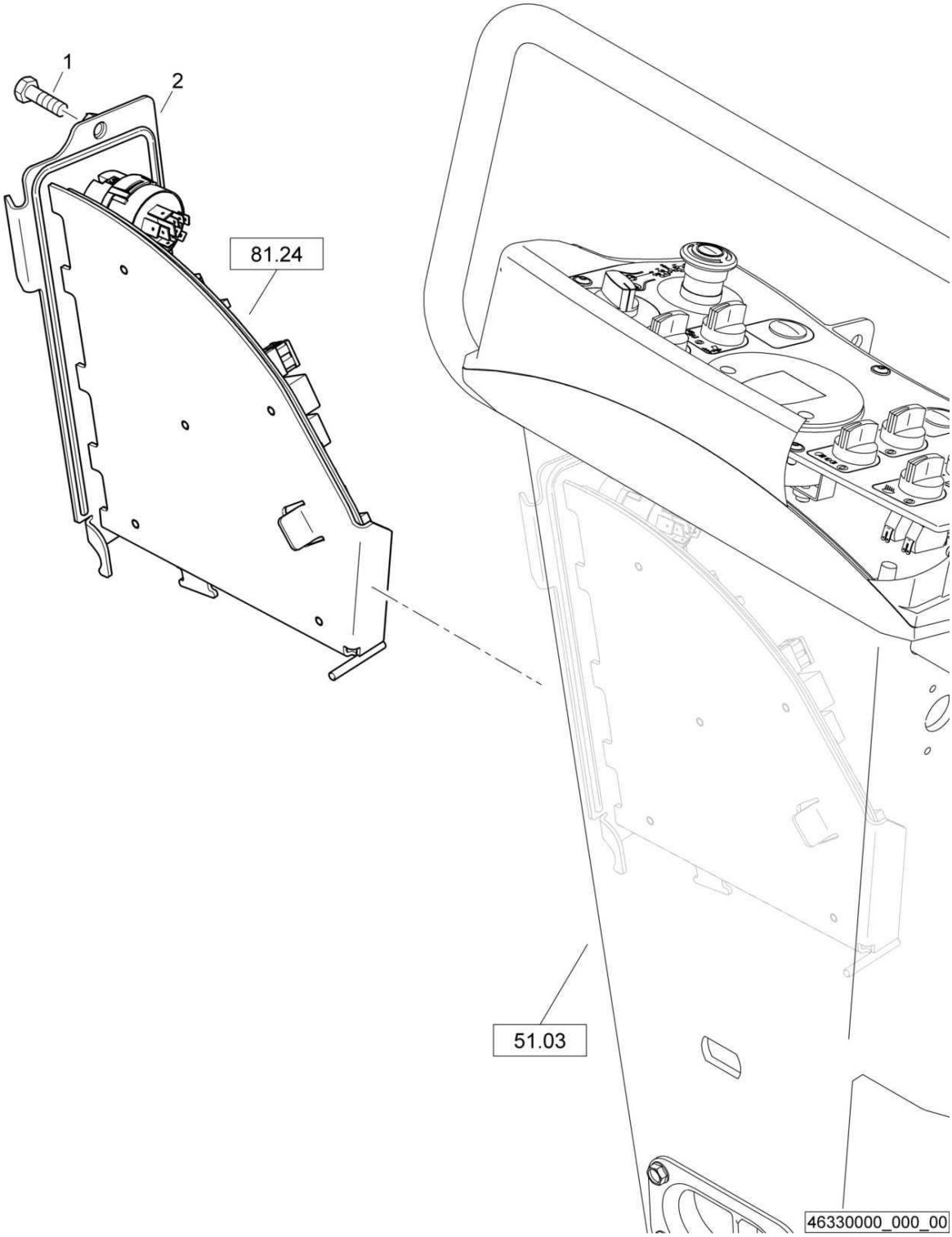

Central electric
Zentralelektrik
Electrique centrale

46330000 1001 1

BOMAG FAYAT GROUP

Pos. Pos. Pos.	Part no. Teilenr. No.piece	Qty. Menge Qte.	Description	Benennung	Designation
1	46330145	1	Hexagon bolt	Sechskantschraube	Vis à tête hexagonale
2	46330153	1	Central electric	Zentralelektrik	Electrique centrale

Central electric
Zentralelektrik
Electrique centrale

88064000_000_00

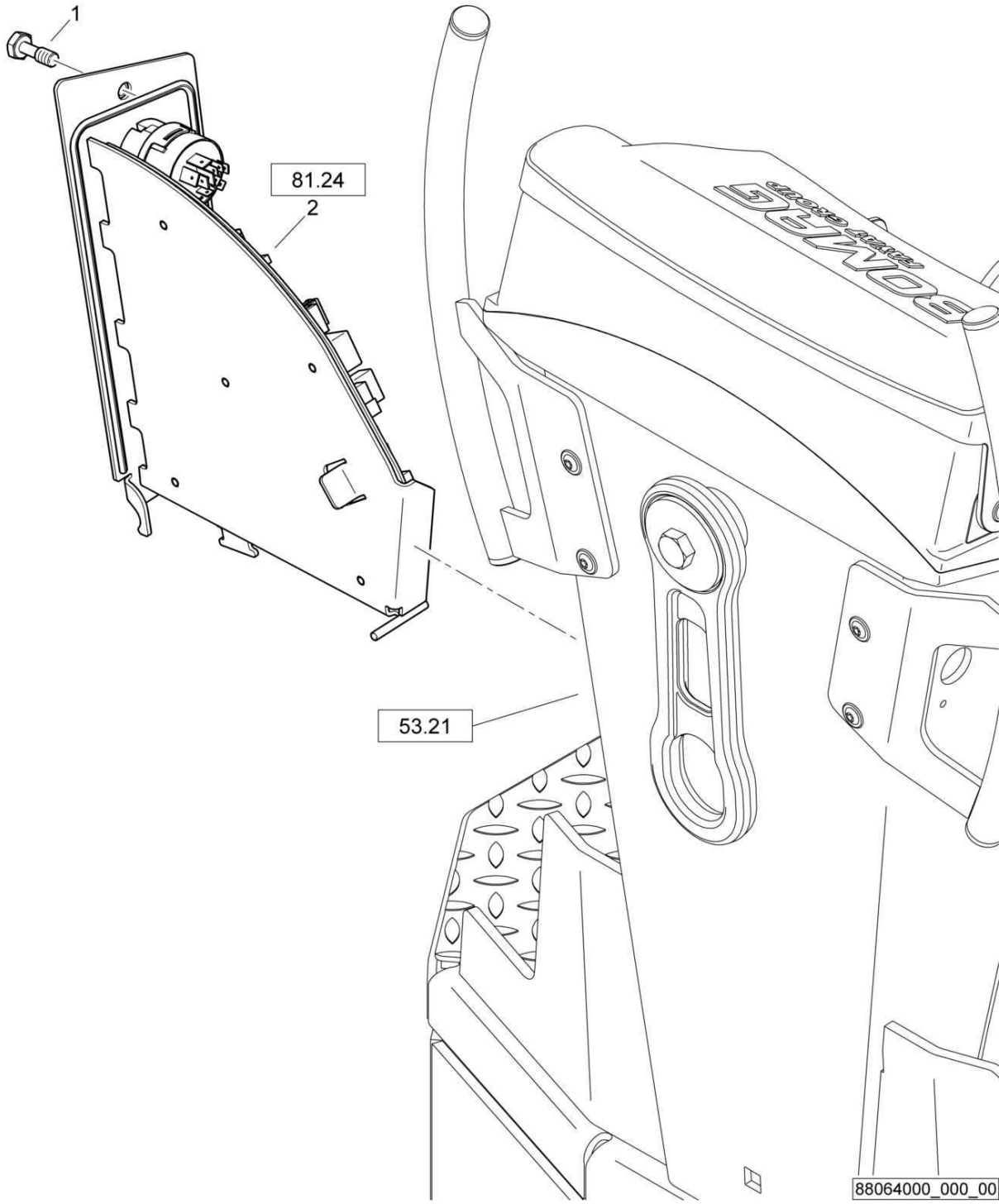

Central electric
Zentralelektrik
Electrique centrale

88064000 1001 1

BOMAG FAYAT GROUP

Pos. / Pos. / Pos.	Part no. / Teilenr. / No.piece	Qty. / Menge / Qte.	Description	Benennung	Designation
1	46330145	1	Hexagon bolt	Sechskantschraube	Vis à tête hexagonale
2	88064001	1	Central electric	Zentralelektrik	Electrique centrale

Battery
Batterie
Batterie

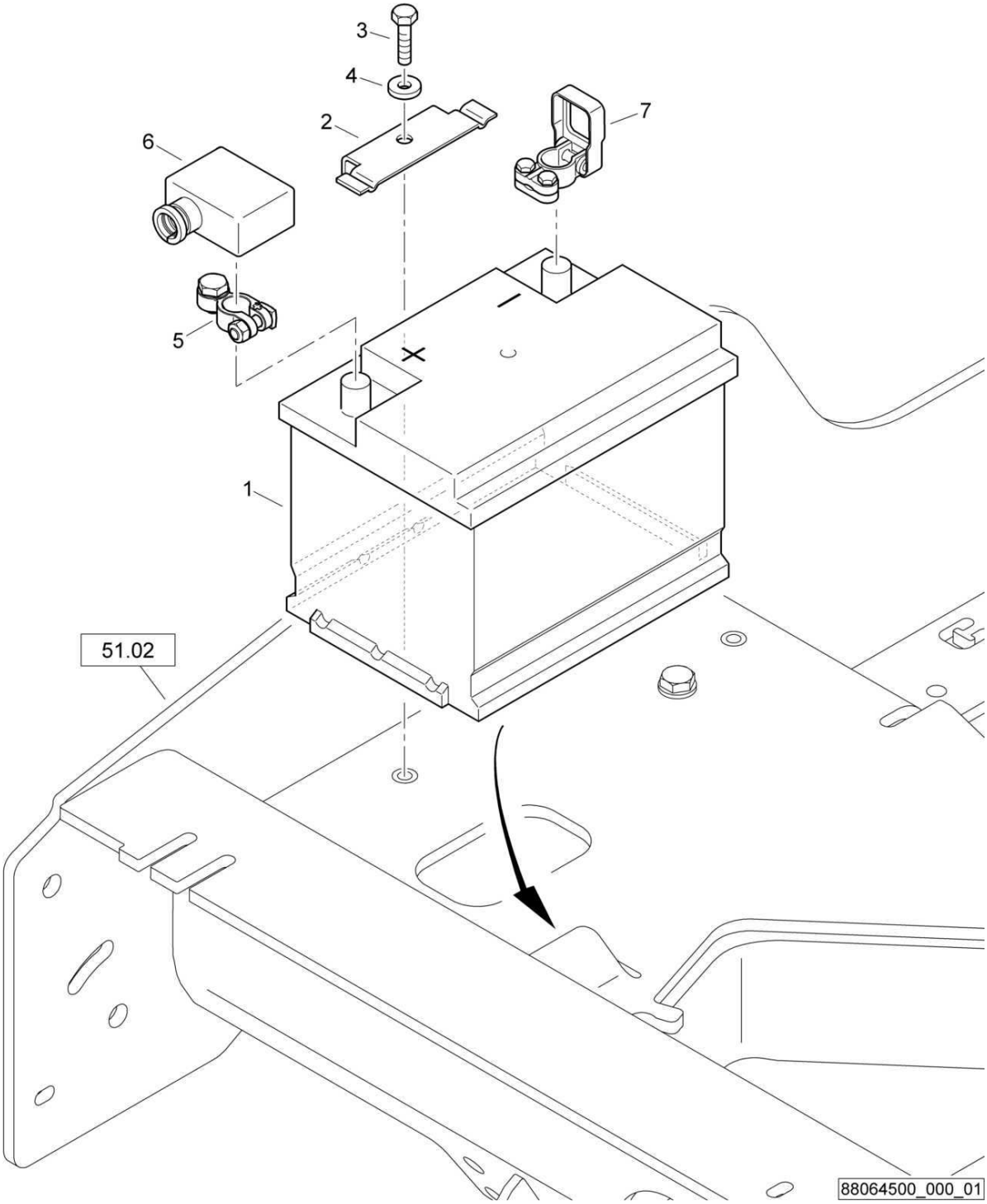

88064500_000_01

Battery
Batterie
Batterie

88064500 1001 1

BOMAG FAYAT GROUP

Pos. Pos. Pos.	Part no. Teilenr. No.piece	Qty. Menge Qte.	Description	Benennung	Designation
1	05753236	1	Battery	Batterie	Batterie
2	88025805	1	Pole clamp	Batterieklemme	Borne de batterie
3	07140848	1	Hexagon bolt	Sechskantschraube	Vis à tête hexagonale
4	08590820	1	Washer	Scheibe	Disque
5	05756004	1	Pole clamp	Batterieklemme	Borne de batterie
6	05753266	1	Cap, cover	Abdeckkappe	Chapeau
7	05756021	1	Pole clamp	Batterieklemme	Borne de batterie

S/N 101880211030 ▶ S/N 101880211412

Battery
Batterie
Batterie

88064500_000_00

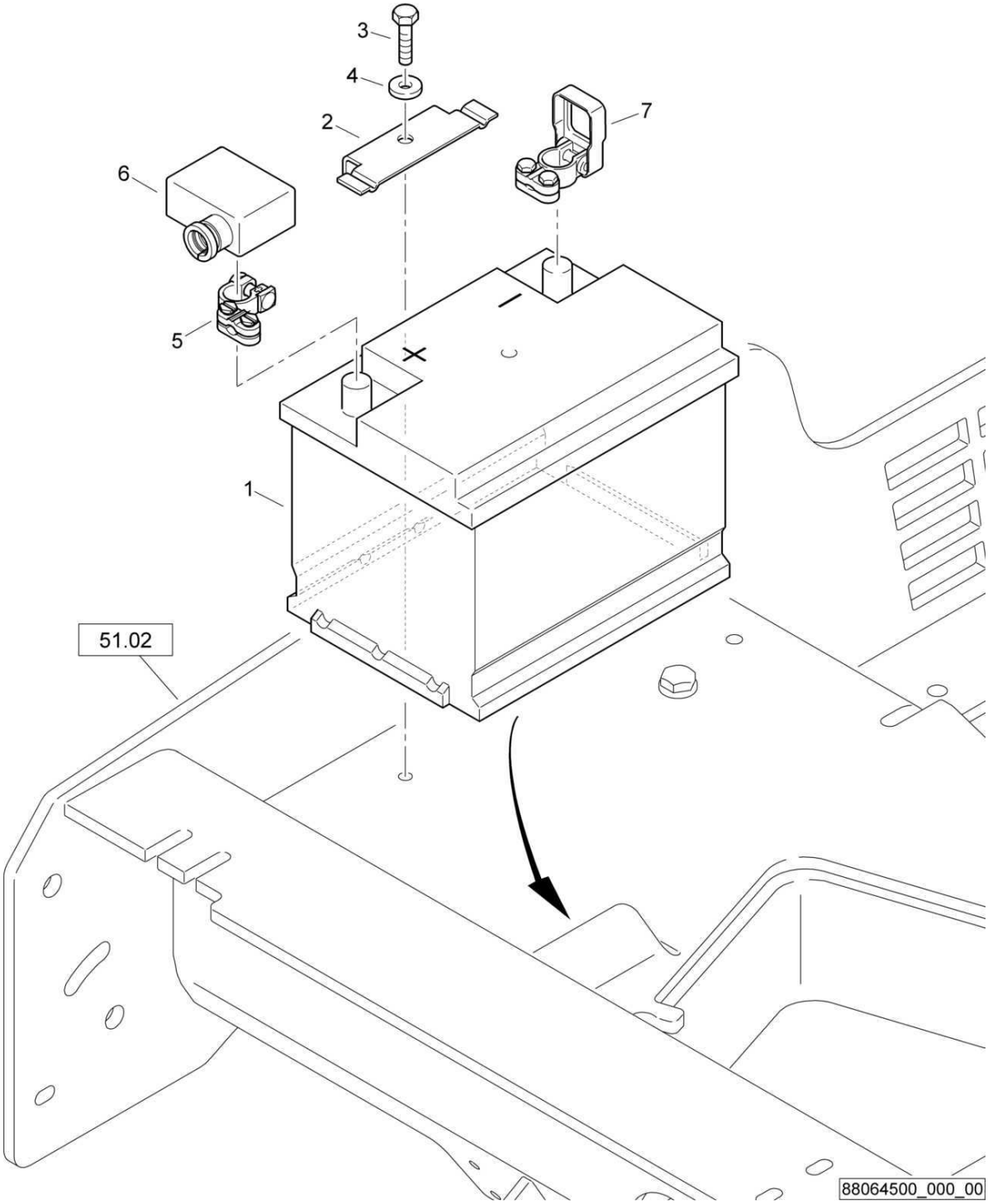

Battery
Batterie
Batterie

88064500 1001 1

BOMAG FAYAT GROUP

Pos. Pos. Pos.	Part no. Teilenr. No.piece	Qty. Menge Qte.	Description	Benennung	Designation
1	05753236	1	Battery	Batterie	Batterie
2	88025805	1	Pole clamp	Batterieklemme	Borne de batterie
3	07140846	1	Hexagon bolt	Sechskantschraube	Vis à tête hexagonale
4	08590820	1	Washer	Scheibe	Disque
5	05756004	1	Pole clamp	Batterieklemme	Borne de batterie
6	05753265	1	Cap, cover	Abdeckkappe	Chapeau
7	05756021	1	Pole clamp	Batterieklemme	Borne de batterie

S/N 101880211004 ▶ S/N 101880211029

Battery
Batterie
Batterie

88064500_000_00

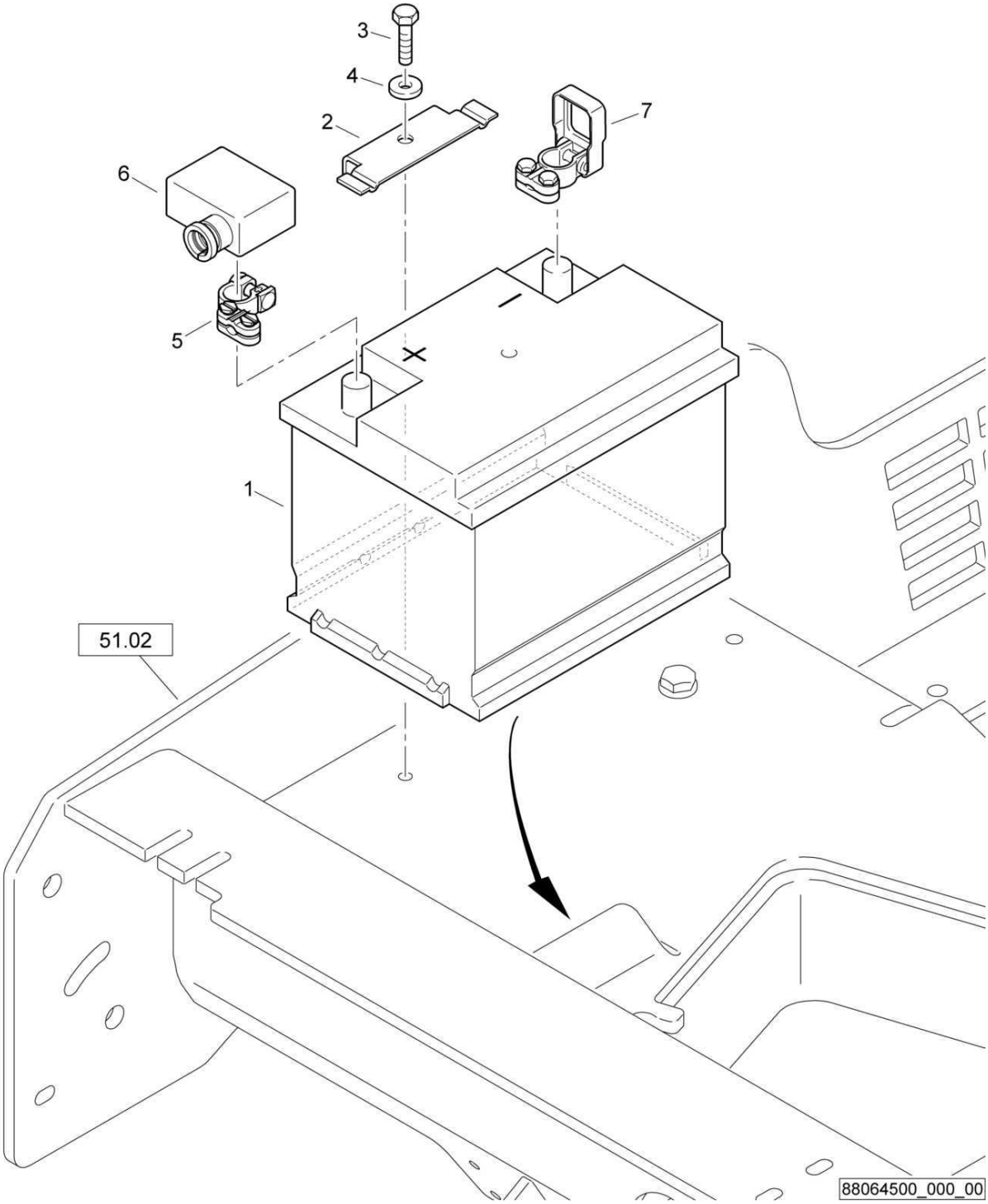

Battery
Batterie
Batterie

88064500 1001 1

BOMAG FAYAT GROUP

Pos. Pos. Pos.	Part no. Teilenr. No.piece	Qty. Menge Qte.	Description	Benennung	Designation
1	05753236	1	Battery	Batterie	Batterie
2	88025805	1	Pole clamp	Batterieklemme	Borne de batterie
3	07140846	1	Hexagon bolt	Sechskantschraube	Vis à tête hexagonale
4	08590820	1	Washer	Scheibe	Disque
5	05756011	1	Screw rail clip	Schraubklemme	Borne de batterie
6	05753265	1	Cap, cover	Abdeckkappe	Chapeau
7	05756021	1	Pole clamp	Batterieklemme	Borne de batterie

S/N 101880211004 ▶ S/N 101880211029

Central electric, assembled
Zentralelektrik, montiert
Electrique centrale, assemblé

46330153_001_00

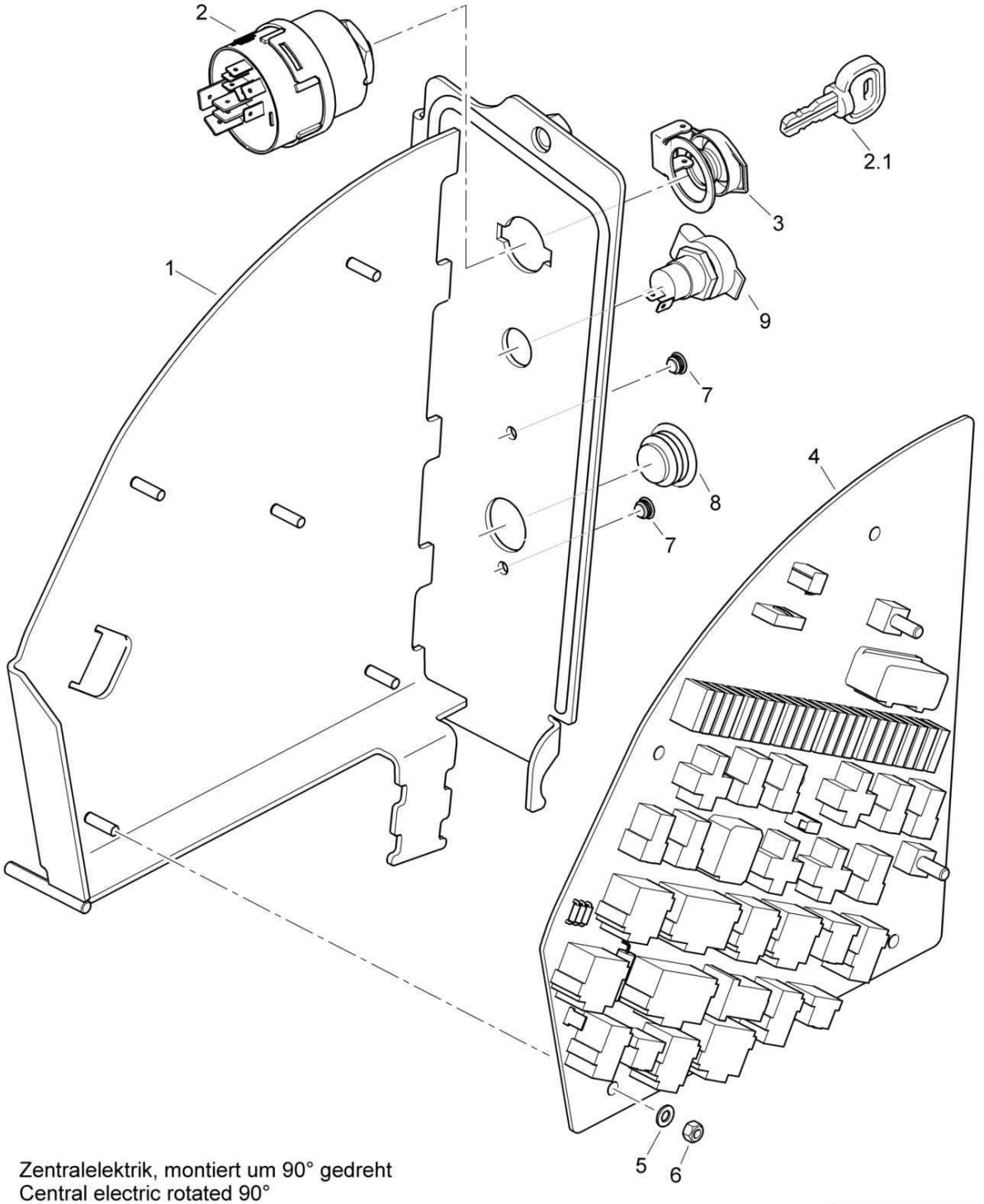

Zentralelektrik, montiert um 90° gedreht
Central electric rotated 90°

46330153_001_00

Central electric, assembled
Zentralelektrik, montiert
Electrique centrale, assemblé

46330153 1001 1

BOMAG FAYAT GROUP

Pos. Pos. Pos.	Part no. Teilenr. No.piece	Qty. Menge Qte.	Description	Benennung	Designation
1	46330171	1	Support	Träger	Support
2	05766813	1	Glower starter switch	Glühstartschalter	Commutateur de démarrage
2.1	05755124	2	Key,ignition	Zündschlüssel	Clé de contact
3	05766885	1	Cover	Deckel	Couvercle
4	46330156	1	Powerboard	Powerboard	Powerboard
5	08510612	5	Washer	Scheibe	Disque
6	08130508	5	Safety nut	Sechskantmutter selb.sich	Ecrou de sûreté
7	06510215	2	Plug	Abschlußstopfen	Bouchon
8	06510224	1	Plug	Abschlußstopfen	Bouchon
9	05755615	1	Socket	Steckdose	Prise

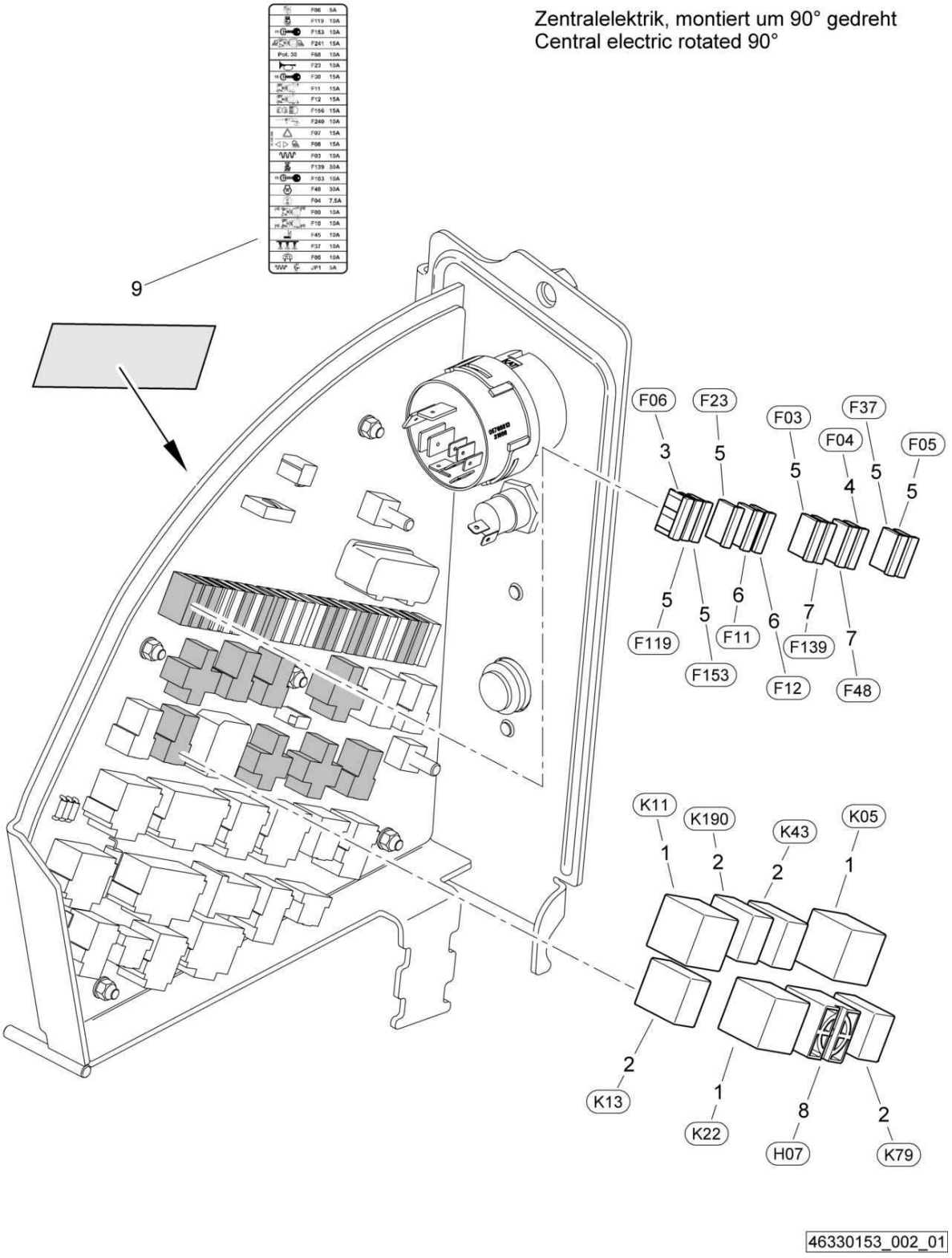
Zentralelektrik, montiert um 90° gedreht
Central electric rotated 90°
9
F06
F23
F03
F37
F04
F05
F119
F153
F11
F12
F139
F48
K11
K190
K43
K05
K13
K22
H07
K79
46330153_002_01

Central electric, assembled
Zentralelektrik, montiert
Electrique centrale, assemblé

46330153 1001 1

BOMAG FAYAT GROUP

Pos. Pos. Pos.	Part no. Teilenr. No.piece	Qty. Menge Qte.	Description	Benennung	Designation
1	05766959	3	Relay	Relais	Relais
2	05766955	4	Relay	Relais	Relais
3	05751173	1	Flat fuse	Flachsicherung	Fusible plat
4	32110021	1	Flat fuse	Flachsicherung	Fusible plat
5	05751097	6	Flat fuse	Flachsicherung	Fusible plat
6	05751098	2	Flat fuse	Flachsicherung	Fusible plat
7	05751099	2	Flat fuse	Flachsicherung	Fusible plat
8	05751275	1	Warning buzzer	Warnsummer	Avertisseur
9	00833150	1	Decal,indication	Hinweisschild	Fiche d'instructions

Zentralelektrik, montiert um 90° gedreht
Central electric rotated 90°

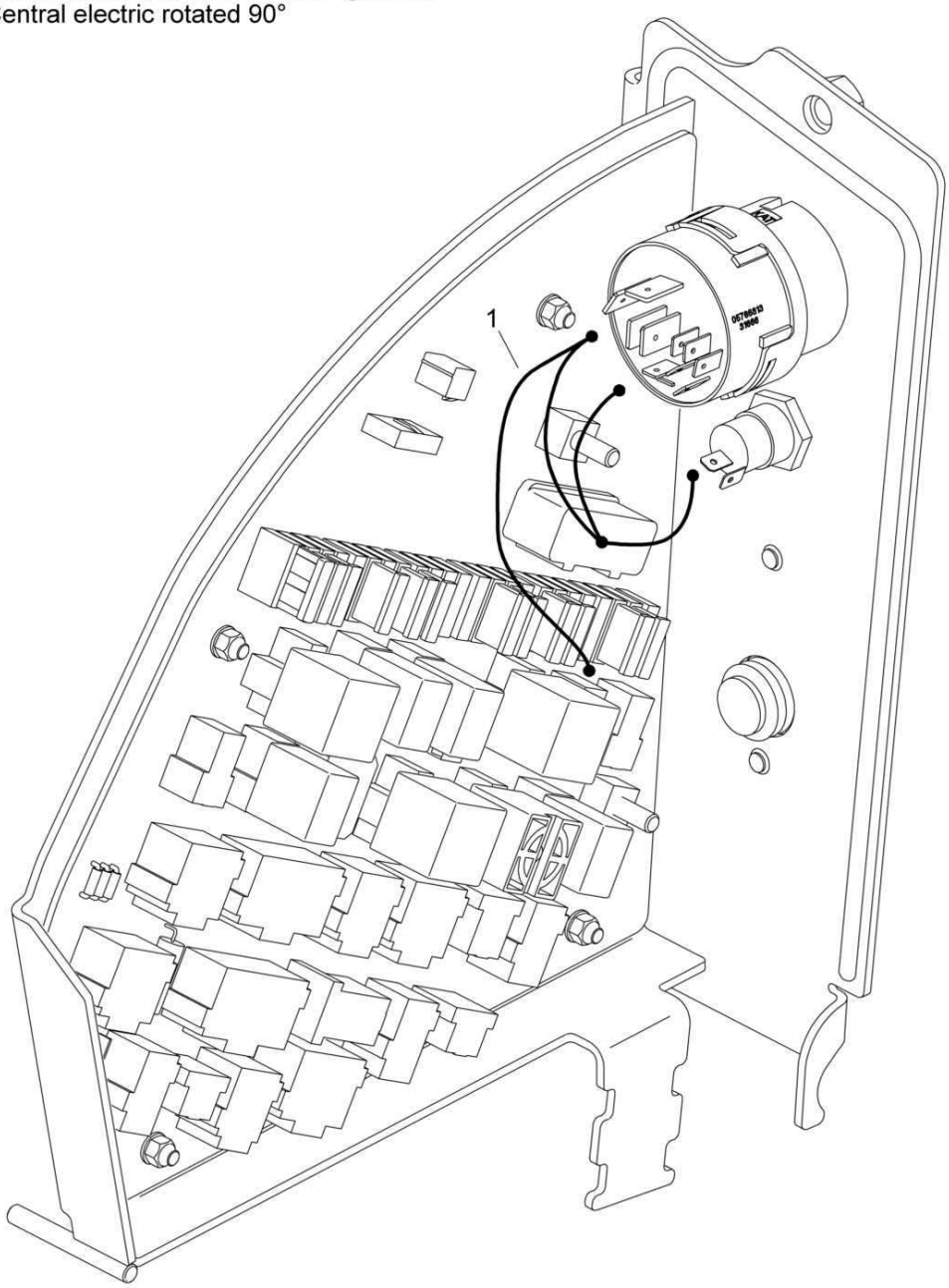

Central electric, assembled
Zentralelektrik, montiert
Electrique centrale, assemblé

46330153 1001 1

Pos. Pos. Pos.	Part no. Teilenr. No.piece	Qty. Menge Qte.	Description	Benennung	Designation
1	46330113	1	Wire harness	Kabelbaum	Faisceau de câbles

S/N 101880211030 ▶

Central electric, assembled
Zentralelektrik, montiert
Electrique centrale, assemblé

88064001_001_00

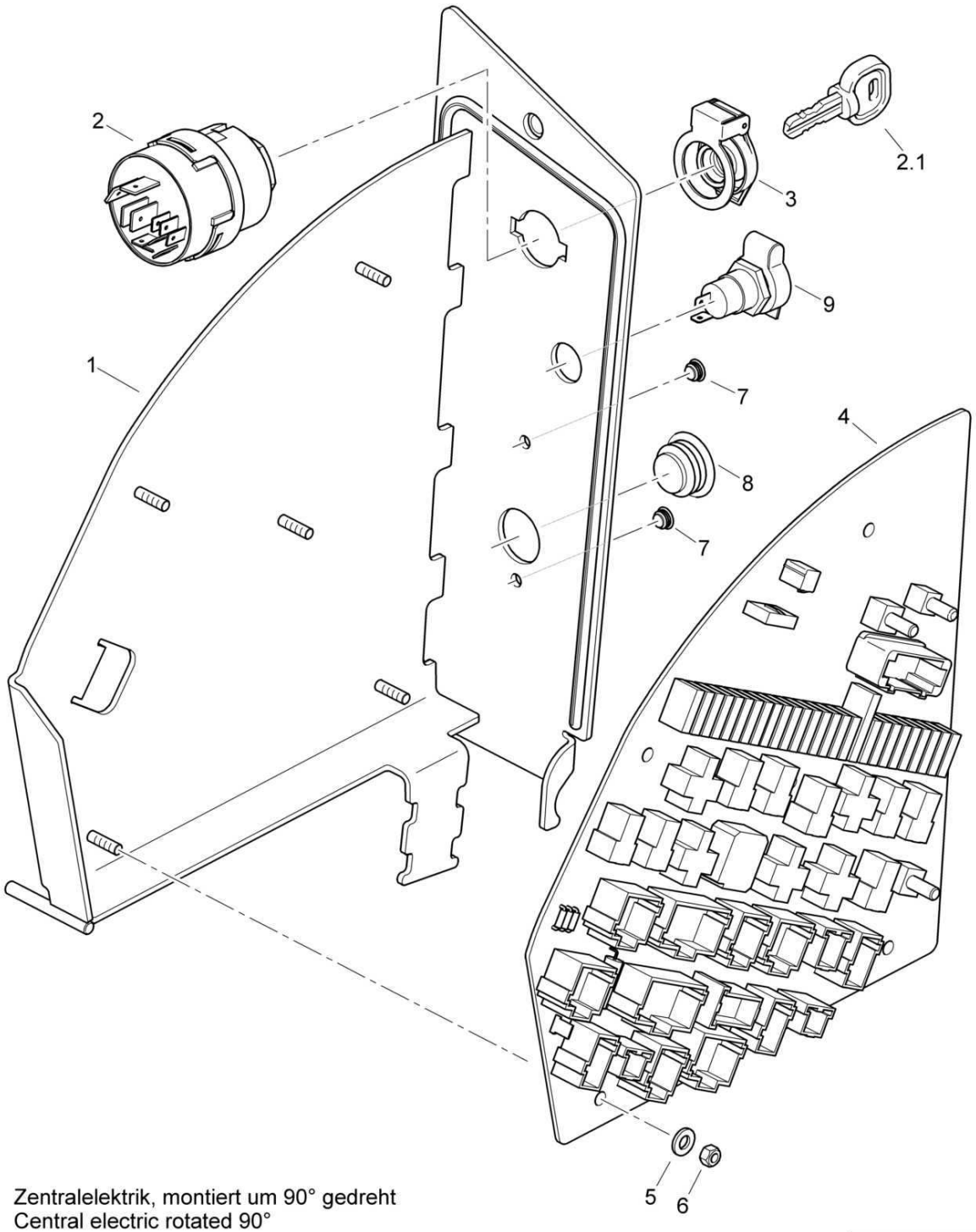

Zentralelektrik, montiert um 90° gedreht
Central electric rotated 90°

88064001_001_00

Central electric, assembled
Zentralelektrik, montiert
Electrique centrale, assemblé

88064001 1001 1

BOMAG FAYAT GROUP

Pos. Pos. Pos.	Part no. Teilenr. No.piece	Qty. Menge Qte.	Description	Benennung	Designation
1	46330190	1	Support	Träger	Support
2	05766813	1	Glower starter switch	Glühstartschalter	Commutateur de démarrage
2.1	05755124	2	Key,ignition	Zündschlüssel	Clé de contact
3	05766885	1	Cover	Deckel	Couvercle
4	65120149	1	Powerboard	Powerboard	Powerboard
5	08510612	5	Washer	Scheibe	Disque
6	08130508	5	Safety nut	Sechskantmutter selb.sich	Ecrou de sûreté
7	06510215	2	Plug	Abschlußstopfen	Bouchon
8	06510224	1	Plug	Abschlußstopfen	Bouchon
9	05755615	1	Socket	Steckdose	Prise

Central electric, assembled
Zentralelektrik, montiert
Electrique centrale, assemblé

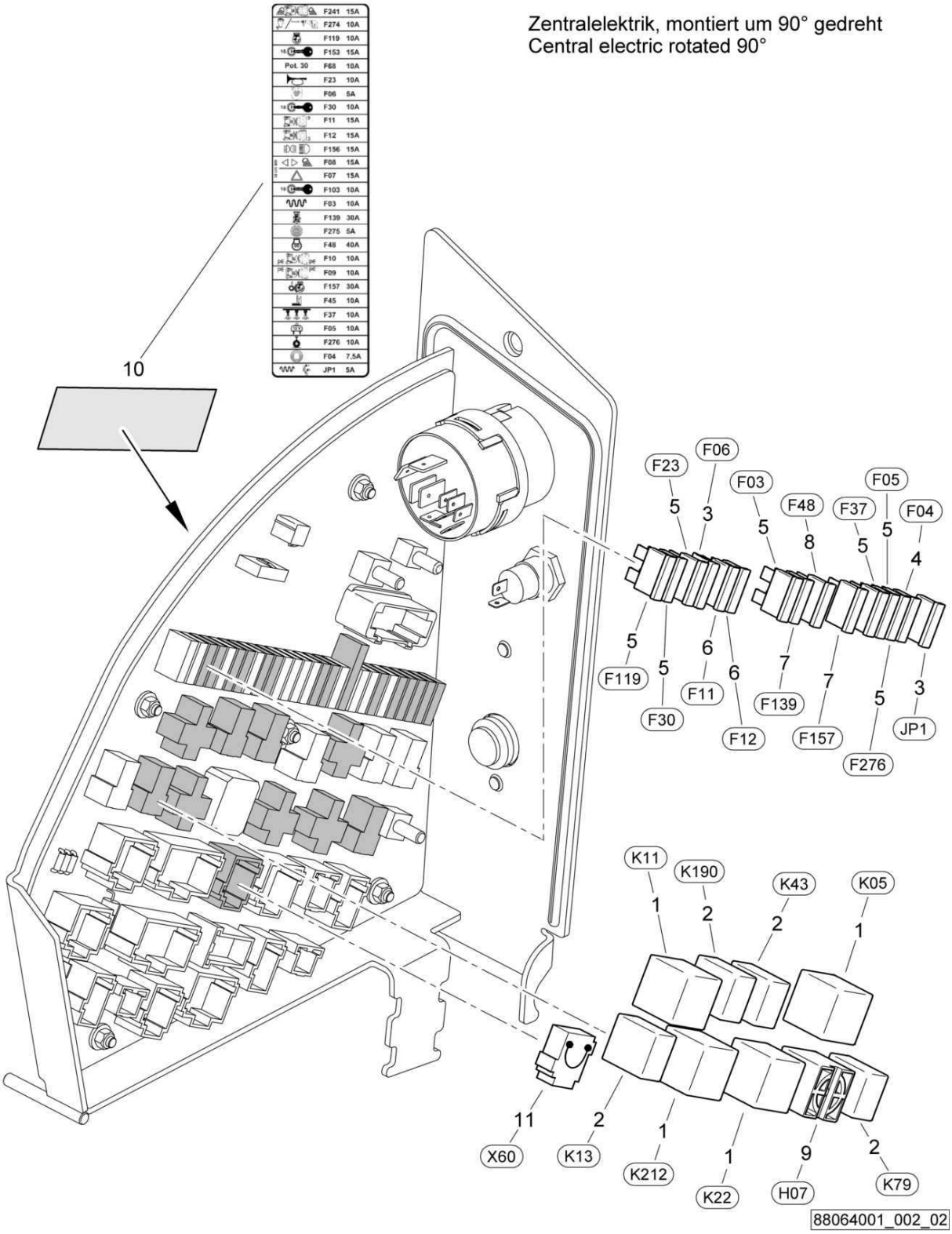

88064001_002_02

Central electric, assembled
Zentralelektrik, montiert
Electrique centrale, assemblé

88064001 1001 1

Pos. Pos. Pos.	Part no. Teilenr. No.piece	Qty. Menge Qte.	Description	Benennung	Designation
1	05766959	4	Relay	Relais	Relais
2	05766955	4	Relay	Relais	Relais
3	05751173	2	Flat fuse	Flachsicherung	Fusible plat
4	32110021	1	Flat fuse	Flachsicherung	Fusible plat
5	05751097	7	Flat fuse	Flachsicherung	Fusible plat
6	05751098	2	Flat fuse	Flachsicherung	Fusible plat
7	05751099	2	Flat fuse	Flachsicherung	Fusible plat
8	434022417	1	Fuse	Sicherung	Fusible
9	05751275	1	Warning buzzer	Warnsummer	Avertisseur
10	00833153	1	Decal,indication	Hinweisschild	Fiche d'instructions
11	65120158	1	Plug	Stecker	Prise male

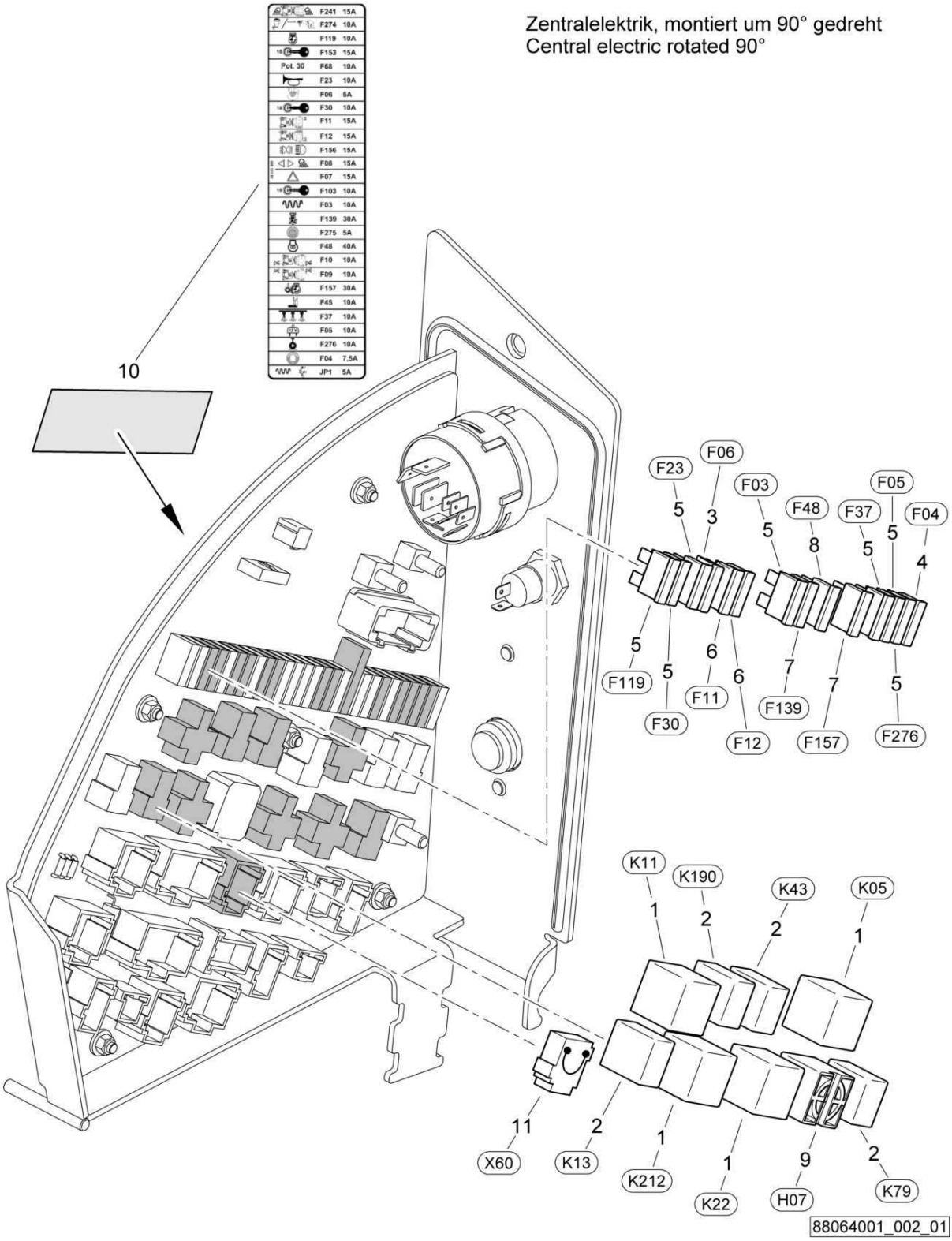
Zentralelektrik, montiert um 90° gedreht
Central electric rotated 90°
F241 15A
F274 10A
F119 10A
F153 15A
Pot. 30 F68 10A
F23 10A
F06 5A
F30 10A
F11 15A
F12 15A
F156 15A
F08 15A
F07 15A
F103 10A
F03 10A
F139 30A
F275 5A
F48 40A
F10 10A
F09 10A
F157 30A
F45 10A
F37 10A
F05 10A
F276 10A
F04 7,5A
JP1 5A
10
F23
F06
F03
F48
F37
F05
F04
F119
F30
F11
F12
F139
F157
F276
K11
K190
K43
K05
X60
K13
K212
K22
H07
K79
88064001_002_01

Central electric, assembled
Zentralelektrik, montiert
Electrique centrale, assemblé

88064001 1001 1

Pos. Pos. Pos.	Part no. Teilenr. No.piece	Qty. Menge Qte.	Description	Benennung	Designation
1	05766959	4	Relay	Relais	Relais
2	05766955	4	Relay	Relais	Relais
3	05751173	1	Flat fuse	Flachsicherung	Fusible plat
4	32110021	1	Flat fuse	Flachsicherung	Fusible plat
5	05751097	7	Flat fuse	Flachsicherung	Fusible plat
6	05751098	2	Flat fuse	Flachsicherung	Fusible plat
7	05751099	2	Flat fuse	Flachsicherung	Fusible plat
8	434022417	1	Fuse	Sicherung	Fusible
9	05751275	1	Warning buzzer	Warnsummer	Avertisseur
10	00833153	1	Decal,indication	Hinweisschild	Fiche d'instructions
11	65120158	1	Plug	Stecker	Prise male

Central electric, assembled
Zentralelektrik, montiert
Electrique centrale, assemblé

88064001_003_01

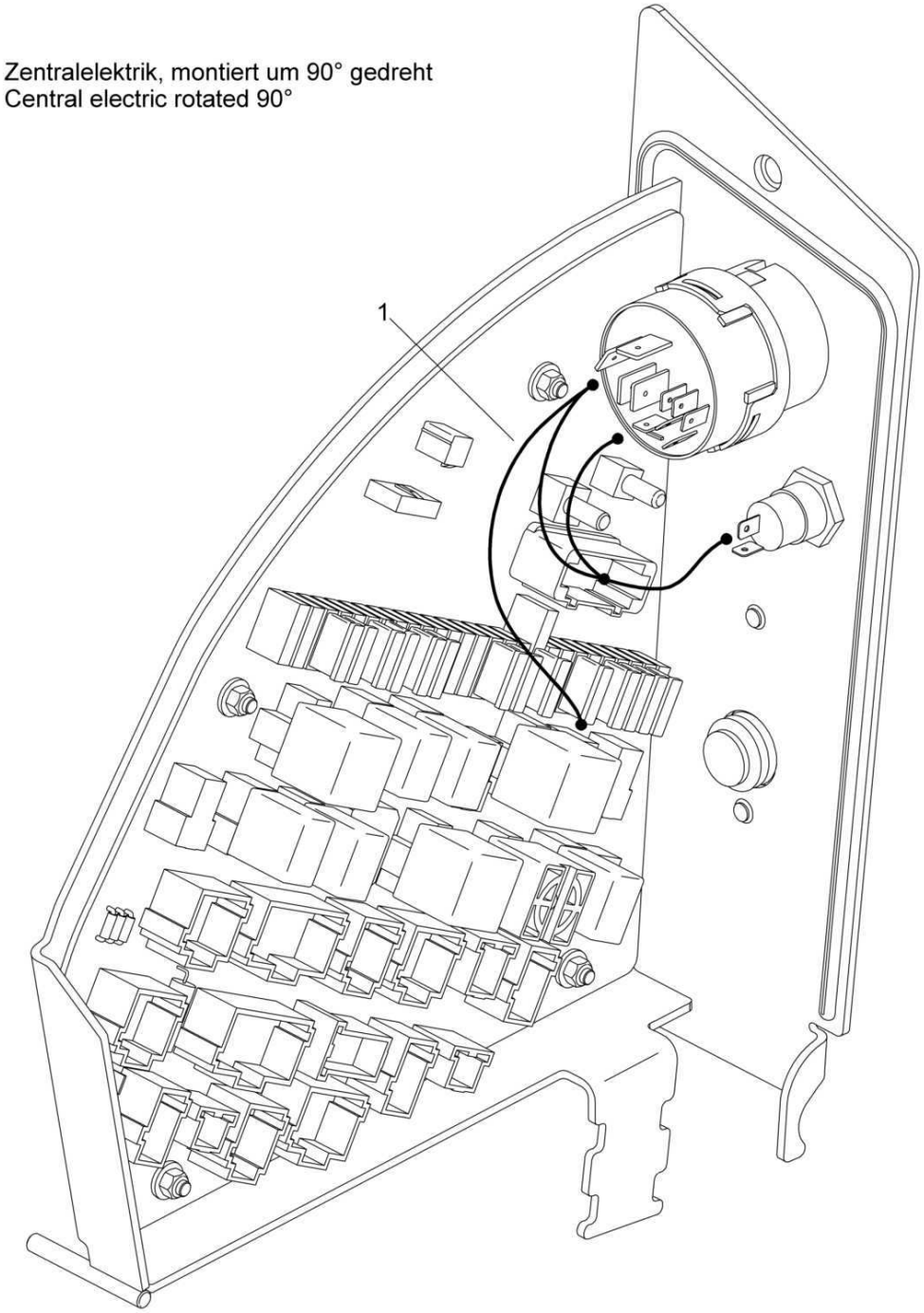

88064001_003_01

Central electric, assembled
Zentralelektrik, montiert
Electrique centrale, assemblé

88064001 1001 1

Pos. / Pos. / Pos.	Part no. / Teilenr. / No.piece	Qty. / Menge / Qte.	Description	Benennung	Designation
1	88075505	1	Wire harness	Kabelbaum	Faisceau de câbles

S/N 101880211004 ▶ S/N 101880211029

Instruments, assembled
Armaturen, montiert
Garnitures, assemblé

46330152_000_01

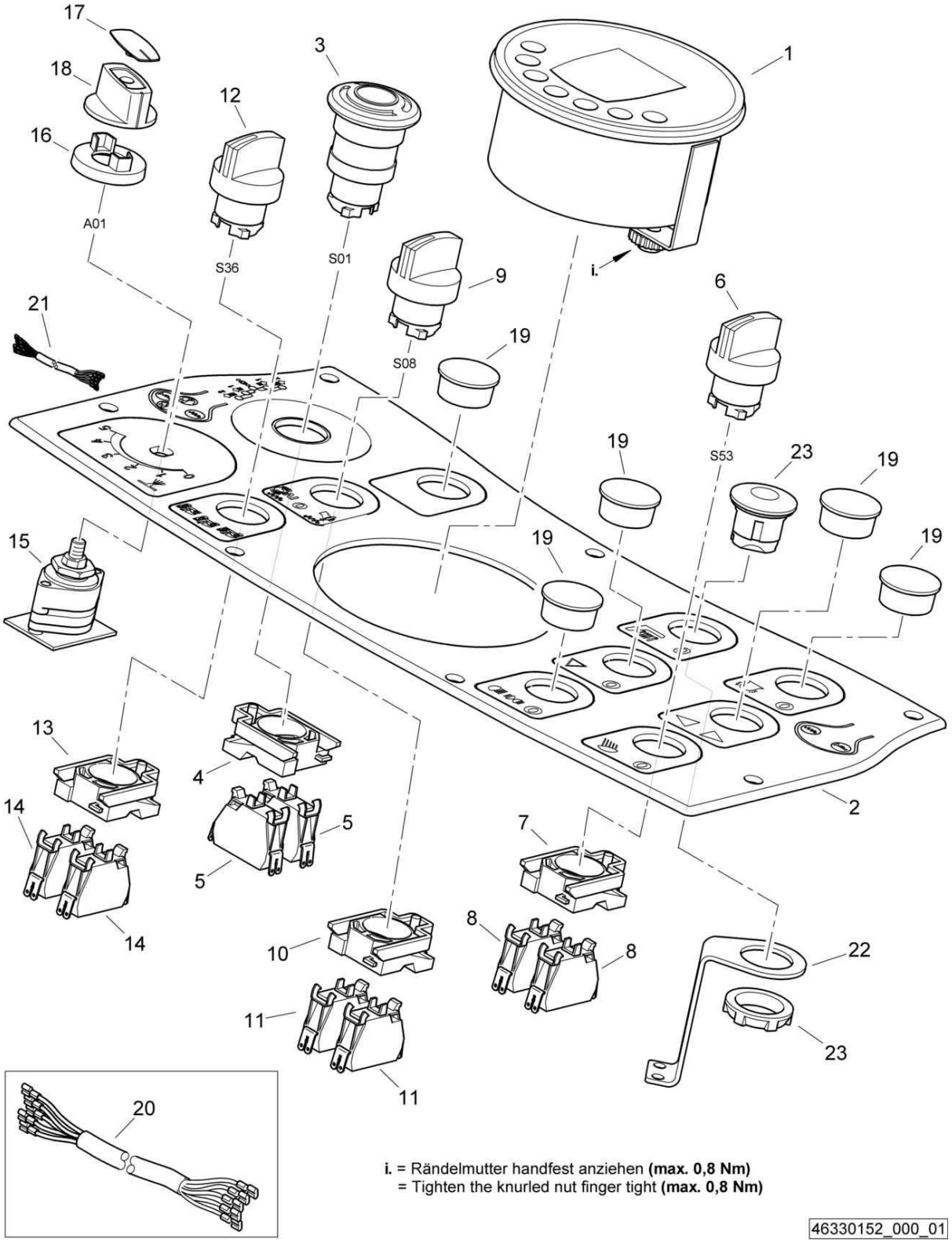

Instruments, assembled
Armaturen, montiert
Garnitures, assemblé

46330152 1001 1

BOMAG FAYAT GROUP

Pos. Pos. Pos.	Part no. Teilenr. No.piece	Qty. Menge Qte.	Description	Benennung	Designation
1	05750468	1	Monitoring module	Überwachungsmodul	Module de surveillance
2	46330168	1	Decal,operation	Bedienungsschild	Plaquette d'utilisation
3	05762306	1	Front element	Frontelement	Elément avant
4	05762300	1	Fastening flange	Befestigungsflansch	Bride de fixation
5	05762301	2	Switch,normally closed	Schalterblock,Öffner	Contacteur, pos. fermé
6	05762303	1	Front element	Frontelement	Elément avant
7	05762300	1	Fastening flange	Befestigungsflansch	Bride de fixation
8	05762302	2	Switch,normally open	Schalterblock,Schließer	Contacteur, pos. ouvert
9	05762305	1	Front element	Frontelement	Elément avant
10	05762300	1	Fastening flange	Befestigungsflansch	Bride de fixation
11	05762302	2	Switch,normally open	Schalterblock,Schließer	Contacteur, pos. ouvert
12	05762305	1	Front element	Frontelement	Elément avant
13	05762300	1	Fastening flange	Befestigungsflansch	Bride de fixation
14	05762301	2	Switch,normally closed	Schalterblock,Öffner	Contacteur, pos. fermé
15	05767394	1	Switch	Schalter	Interrupteur
16	05750265	1	Cover	Abdeckung	Protection
17	06510351	1	Cover	Deckel	Couvercle
18	06510355	1	Knob	Knopf	Bouton
19	06510177	5	Cover	Verschlußdeckel	Couvercle de fermeture
20	46330111	1	Wire harness	Kabelbaum	Faisceau de câbles
21	65120144	1	Adapter	Adapter	Adaptateur
22	58250165	1	Plate	Blech	Tôle
23	05762362	1	Plug	Stopfen	Bouchon

Instruments, assembled
Armaturen, montiert
Garnitures, assemblé

88063501_000_03

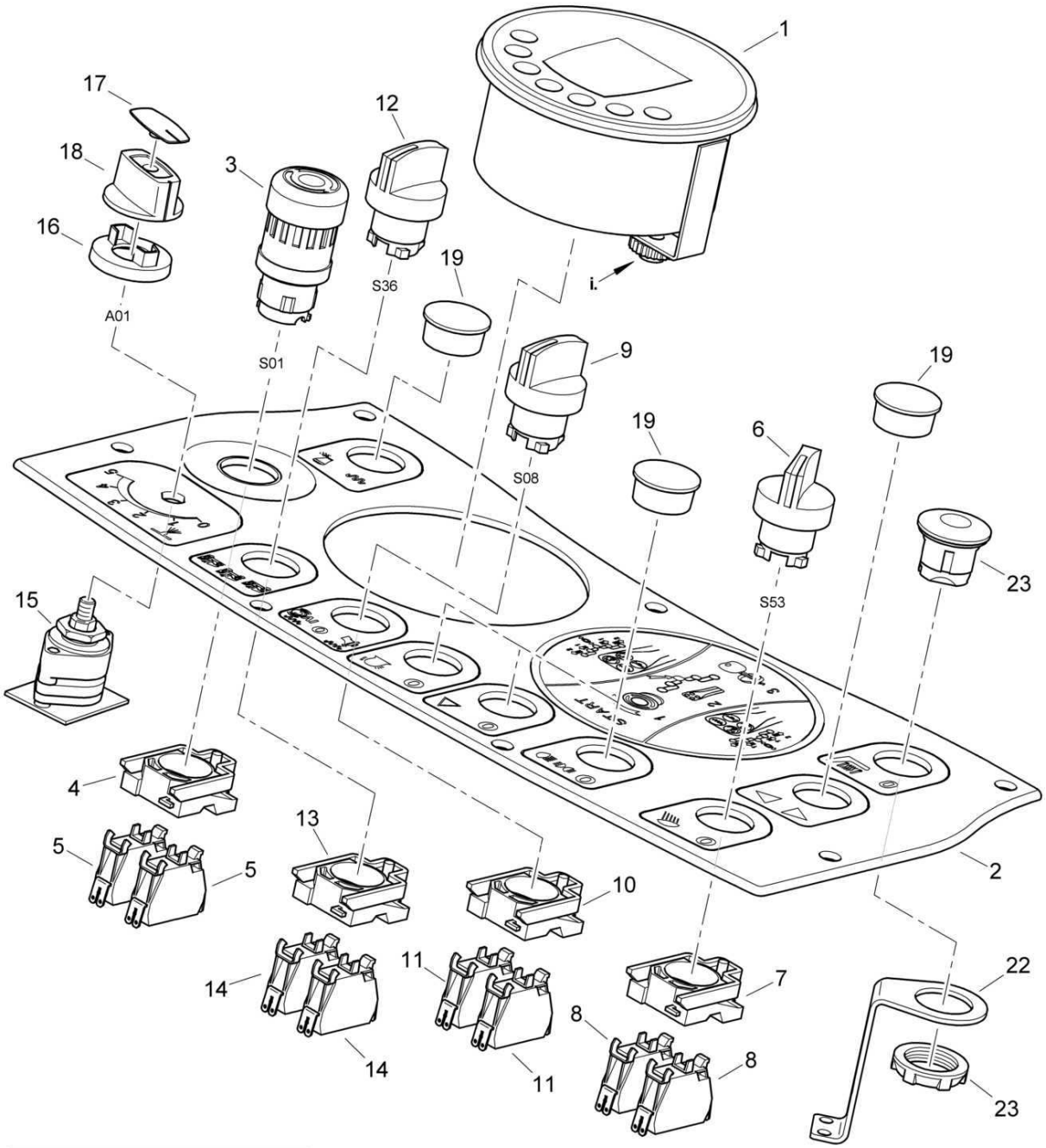

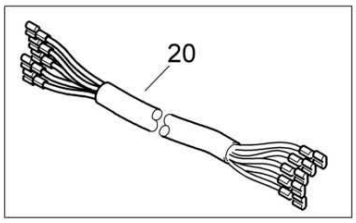

i. = Rändelmutter handfest anziehen **(max. 0,8 Nm)**
= Tighten the knurled nut finger tight **(max. 0,8 Nm)**

88063501_000_03

Instruments, assembled
Armaturen, montiert
Garnitures, assemblé

88063501 1001 1

BOMAG FAYAT GROUP

Pos. Pos. Pos.	Part no. Teilenr. No.piece	Qty. Menge Qte.	Description	Benennung	Designation
1	05751453	1	Monitoring module	Überwachungsmodul	Module de surveillance
2	46330189	1	Decal,operation	Bedienungsschild	Plaquette d'utilisation
3	05762373	1	Front element	Frontelement	Elément avant
4	05762300	1	Fastening flange	Befestigungsflansch	Bride de fixation
5	05762301	2	Switch,normally closed	Schalterblock,Öffner	Contacteur, pos. fermé
6	05762303	1	Front element	Frontelement	Elément avant
7	05762300	1	Fastening flange	Befestigungsflansch	Bride de fixation
8	05762302	2	Switch,normally open	Schalterblock,Schließer	Contacteur, pos. ouvert
9	05762305	1	Front element	Frontelement	Elément avant
10	05762300	1	Fastening flange	Befestigungsflansch	Bride de fixation
11	05762302	2	Switch,normally open	Schalterblock,Schließer	Contacteur, pos. ouvert
12	05762305	1	Front element	Frontelement	Elément avant
13	05762300	1	Fastening flange	Befestigungsflansch	Bride de fixation
14	05762301	2	Switch,normally closed	Schalterblock,Öffner	Contacteur, pos. fermé
15	05767313	1	Load-tap-changer	Stufenschalter	Changeur de prises en charge
16	05750265	1	Cover	Abdeckung	Protection
17	06510351	1	Cover	Deckel	Couvercle
18	06510355	1	Knob	Knopf	Bouton
19	06510177	5	Cover	Verschlußdeckel	Couvercle de fermeture
20	88075609	1	Wire harness	Kabelbaum	Faisceau de câbles
22	58250165	1	Plate	Blech	Tôle
23	05762362	1	Plug	Stopfen	Bouchon

S/N 101880212537 ▶ S/N 101880212972

Instruments, assembled
Armaturen, montiert
Garnitures, assemblé

88063501_000_03

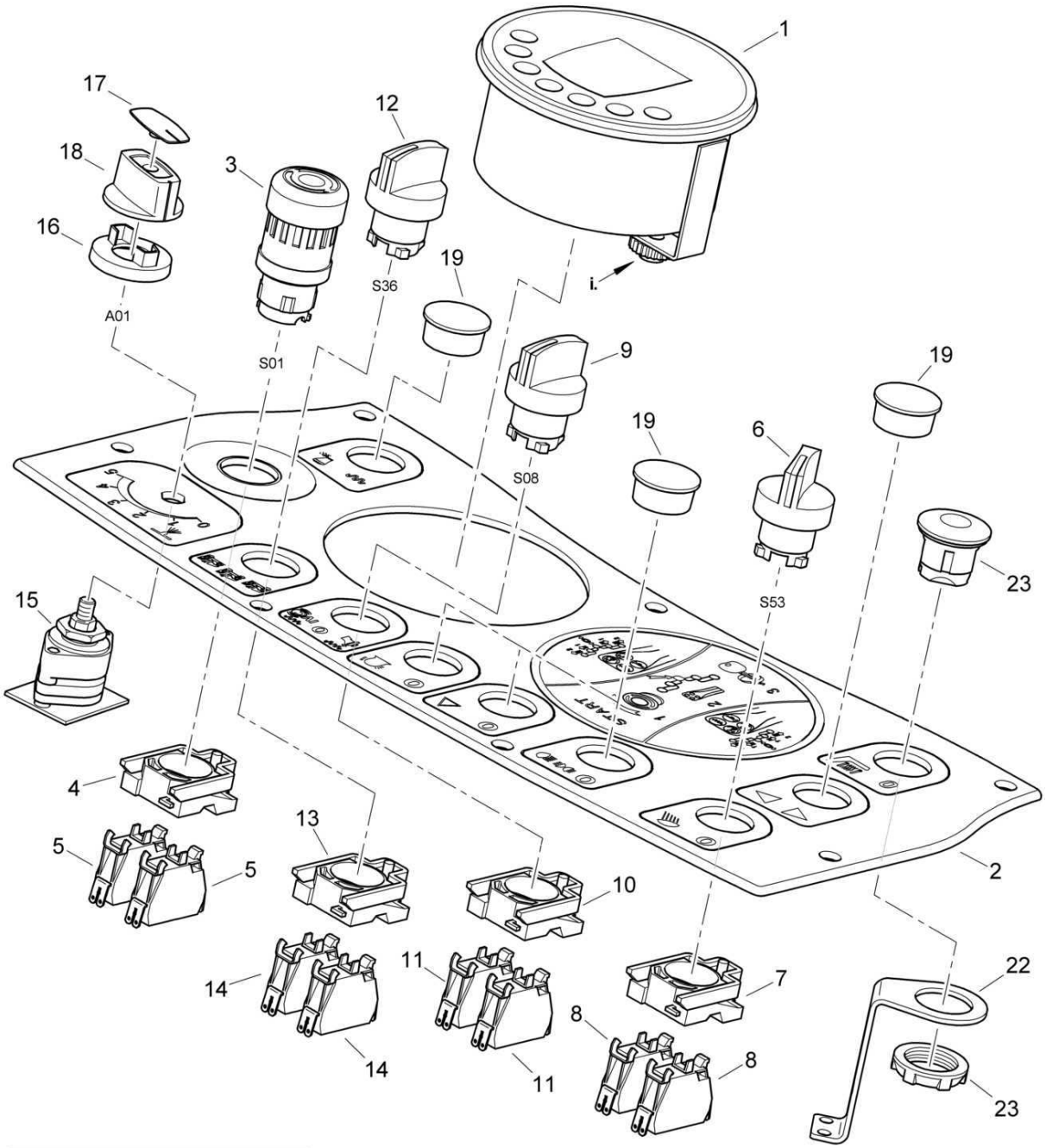

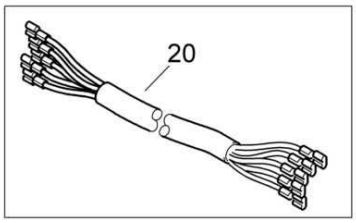

i. = Rändelmutter handfest anziehen **(max. 0,8 Nm)**
= Tighten the knurled nut finger tight **(max. 0,8 Nm)**

88063501_000_03

Instruments, assembled
Armaturen, montiert
Garnitures, assemblé

88063501 1001 1

BOMAG FAYAT GROUP

Pos. Pos. Pos.	Part no. Teilenr. No.piece	Qty. Menge Qte.	Description	Benennung	Designation
1	05751453	1	Monitoring module	Überwachungsmodul	Module de surveillance
2	46330189	1	Decal,operation	Bedienungsschild	Plaquette d'utilisation
3	05762373	1	Front element	Frontelement	Elément avant
4	05762300	1	Fastening flange	Befestigungsflansch	Bride de fixation
5	05762301	2	Switch,normally closed	Schalterblock,Öffner	Contacteur, pos. fermé
6	05762303	1	Front element	Frontelement	Elément avant
7	05762300	1	Fastening flange	Befestigungsflansch	Bride de fixation
8	05762302	2	Switch,normally open	Schalterblock,Schließer	Contacteur, pos. ouvert
9	05762305	1	Front element	Frontelement	Elément avant
10	05762300	1	Fastening flange	Befestigungsflansch	Bride de fixation
11	05762302	2	Switch,normally open	Schalterblock,Schließer	Contacteur, pos. ouvert
12	05762305	1	Front element	Frontelement	Elément avant
13	05762300	1	Fastening flange	Befestigungsflansch	Bride de fixation
14	05762301	2	Switch,normally closed	Schalterblock,Öffner	Contacteur, pos. fermé
15	05767313	1	Load-tap-changer	Stufenschalter	Changeur de prises en charge
16	05750265	1	Cover	Abdeckung	Protection
17	06510351	1	Cover	Deckel	Couvercle
18	06510355	1	Knob	Knopf	Bouton
19	06510177	5	Cover	Verschlußdeckel	Couvercle de fermeture
20	88075504	1	Wire harness	Kabelbaum	Faisceau de câbles
22	58250165	1	Plate	Blech	Tôle
23	05762362	1	Plug	Stopfen	Bouchon

S/N 101880212081 ▶ S/N 101880212536

Instruments, assembled
Armaturen, montiert
Garnitures, assemblé

88063501_000_03

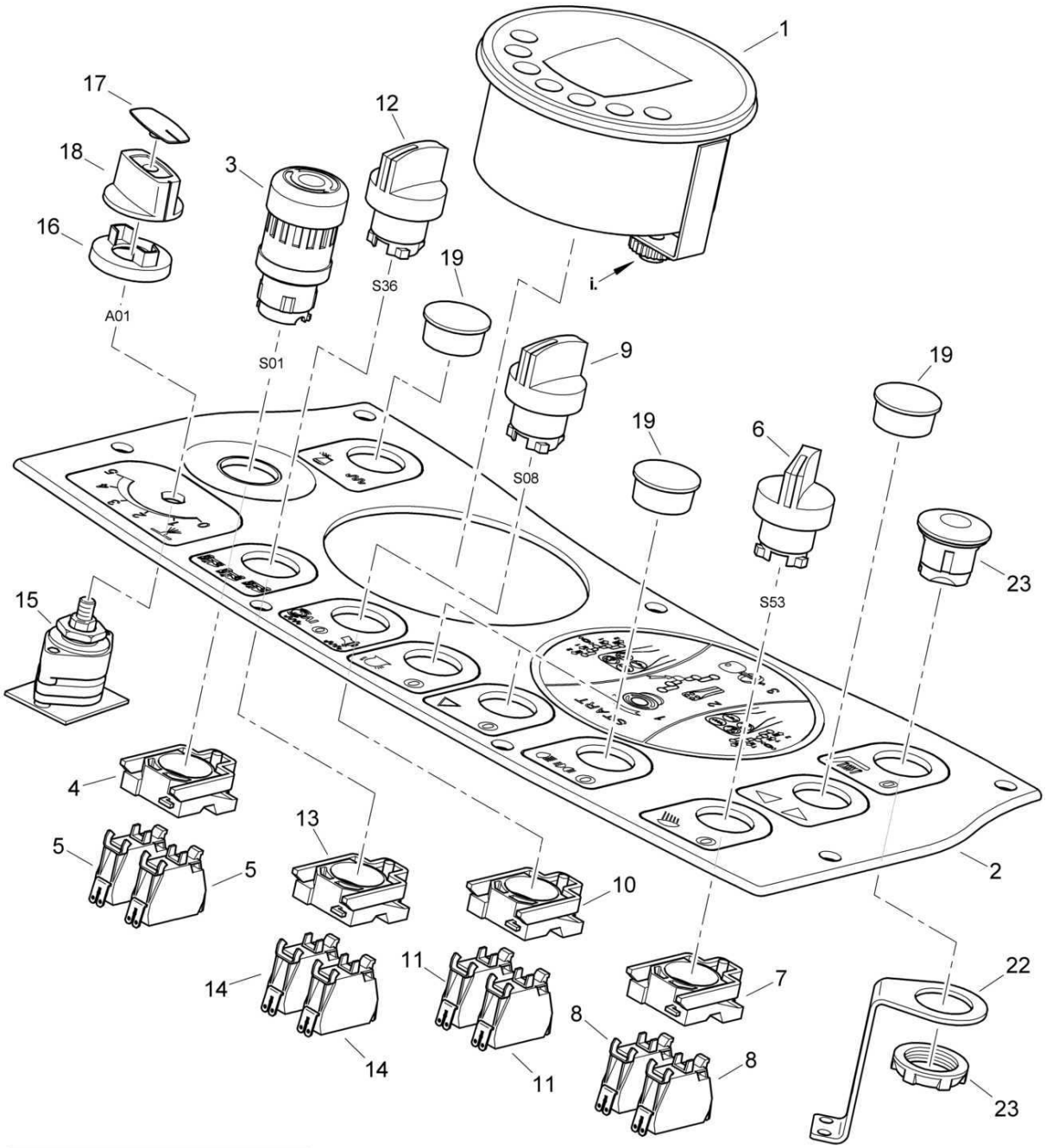

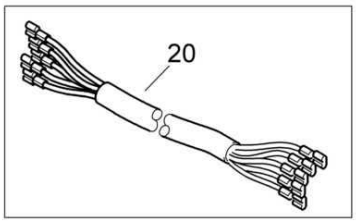

i. = Rändelmutter handfest anziehen **(max. 0,8 Nm)**
= Tighten the knurled nut finger tight **(max. 0,8 Nm)**

88063501_000_03

Instruments, assembled
Armaturen, montiert
Garnitures, assemblé

88063501 1001 1

BOMAG FAYAT GROUP

Pos. Pos. Pos.	Part no. Teilenr. No.piece	Qty. Menge Qte.	Description	Benennung	Designation
1	05750473	1	Monitoring module	Überwachungsmodul	Module de surveillance
2	46330189	1	Decal,operation	Bedienungsschild	Plaquette d'utilisation
3	05762373	1	Front element	Frontelement	Elément avant
4	05762300	1	Fastening flange	Befestigungsflansch	Bride de fixation
5	05762301	2	Switch,normally closed	Schalterblock,Öffner	Contacteur, pos. fermé
6	05762303	1	Front element	Frontelement	Elément avant
7	05762300	1	Fastening flange	Befestigungsflansch	Bride de fixation
8	05762302	2	Switch,normally open	Schalterblock,Schließer	Contacteur, pos. ouvert
9	05762305	1	Front element	Frontelement	Elément avant
10	05762300	1	Fastening flange	Befestigungsflansch	Bride de fixation
11	05762302	2	Switch,normally open	Schalterblock,Schließer	Contacteur, pos. ouvert
12	05762305	1	Front element	Frontelement	Elément avant
13	05762300	1	Fastening flange	Befestigungsflansch	Bride de fixation
14	05762301	2	Switch,normally closed	Schalterblock,Öffner	Contacteur, pos. fermé
15	05767313	1	Load-tap-changer	Stufenschalter	Changeur de prises en charge
16	05750265	1	Cover	Abdeckung	Protection
17	06510351	1	Cover	Deckel	Couvercle
18	06510355	1	Knob	Knopf	Bouton
19	06510177	5	Cover	Verschlußdeckel	Couvercle de fermeture
20	88075504	1	Wire harness	Kabelbaum	Faisceau de câbles
22	58250165	1	Plate	Blech	Tôle
23	05762362	1	Plug	Stopfen	Bouchon

Instruments, assembled
Armaturen, montiert
Garnitures, assemblé

88063501_000_02

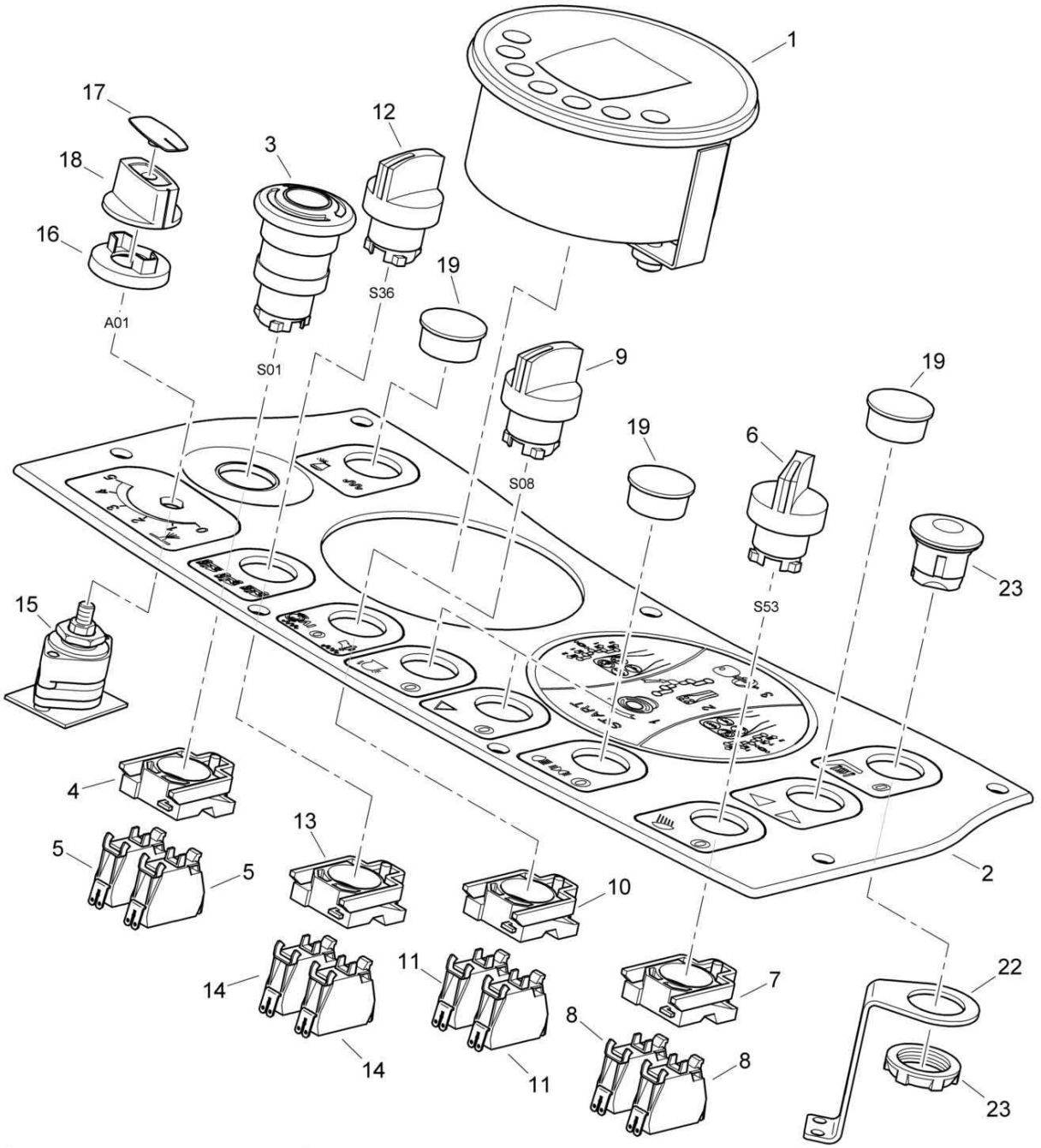

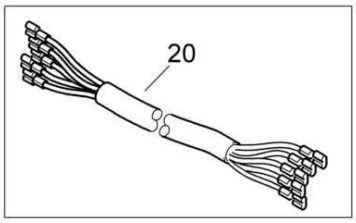

88063501_000_02

Instruments, assembled
Armaturen, montiert
Garnitures, assemblé

88063501 1001 1

BOMAG FAYAT GROUP

Pos. Pos. Pos.	Part no. Teilenr. No.piece	Qty. Menge Qte.	Description	Benennung	Designation
1	05750473	1	Monitoring module	Überwachungsmodul	Module de surveillance
2	46330189	1	Decal,operation	Bedienungsschild	Plaquette d'utilisation
3	05762306	1	Front element	Frontelement	Elément avant
4	05762300	1	Fastening flange	Befestigungsflansch	Bride de fixation
5	05762301	2	Switch,normally closed	Schalterblock,Öffner	Contacteur, pos. fermé
6	05762303	1	Front element	Frontelement	Elément avant
7	05762300	1	Fastening flange	Befestigungsflansch	Bride de fixation
8	05762302	2	Switch,normally open	Schalterblock,Schließer	Contacteur, pos. ouvert
9	05762305	1	Front element	Frontelement	Elément avant
10	05762300	1	Fastening flange	Befestigungsflansch	Bride de fixation
11	05762302	2	Switch,normally open	Schalterblock,Schließer	Contacteur, pos. ouvert
12	05762305	1	Front element	Frontelement	Elément avant
13	05762300	1	Fastening flange	Befestigungsflansch	Bride de fixation
14	05762301	2	Switch,normally closed	Schalterblock,Öffner	Contacteur, pos. fermé
15	05767313	1	Load-tap-changer	Stufenschalter	Changeur de prises en charge
16	05750265	1	Cover	Abdeckung	Protection
17	06510351	1	Cover	Deckel	Couvercle
18	06510355	1	Knob	Knopf	Bouton
19	06510177	5	Cover	Verschlußdeckel	Couvercle de fermeture
20	88075504	1	Wire harness	Kabelbaum	Faisceau de câbles
22	58250165	1	Plate	Blech	Tôle
23	05762362	1	Plug	Stopfen	Bouchon

S/N 101880211070 ▶ S/N 101880211466

Instruments, assembled
Armaturen, montiert
Garnitures, assemblé

88063501_000_01

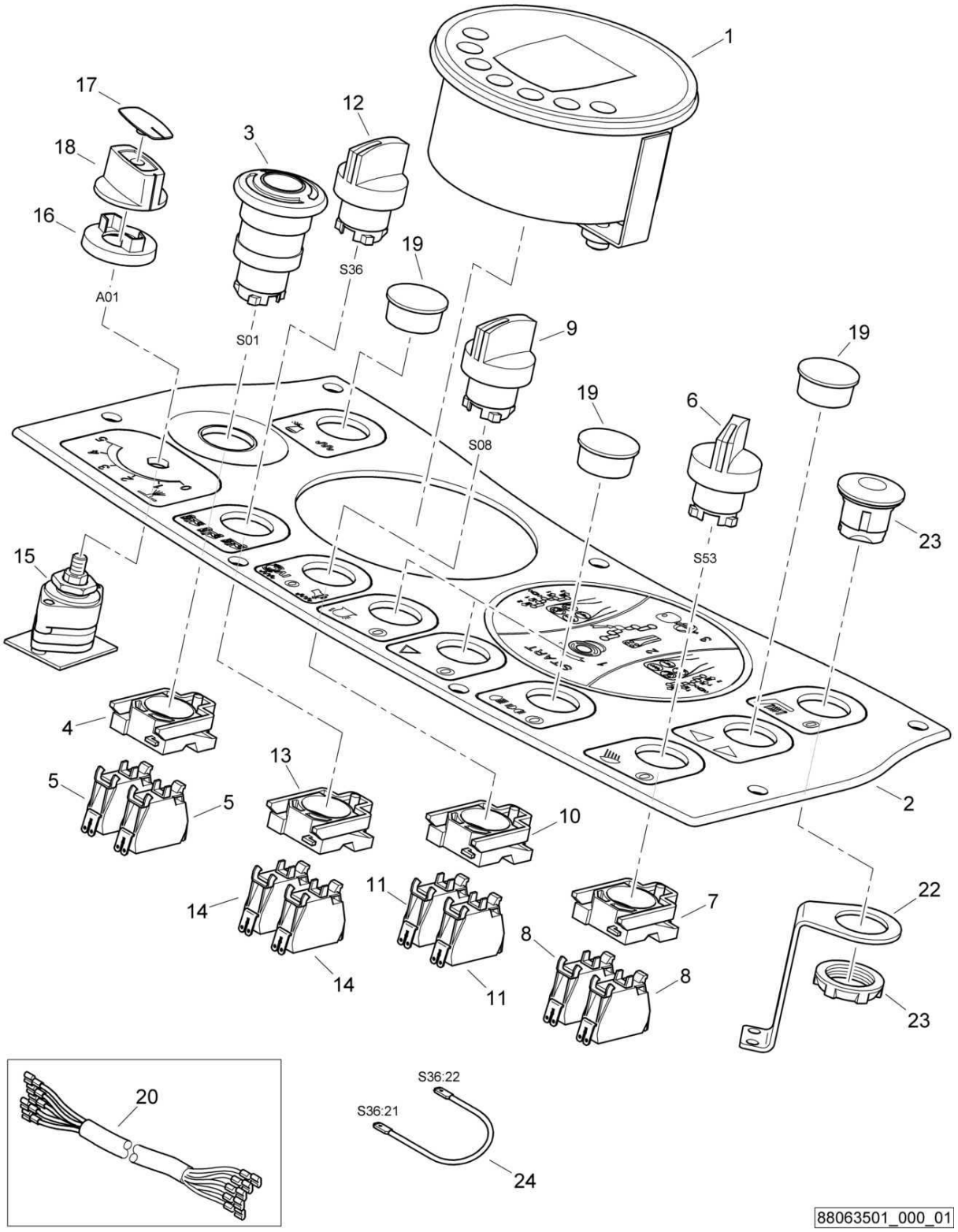

Instruments, assembled
Armaturen, montiert
Garnitures, assemblé

88063501 1001 1

BOMAG FAYAT GROUP

Pos. Pos. Pos.	Part no. Teilenr. No.piece	Qty. Menge Qte.	Description	Benennung	Designation
1	05750473	1	Monitoring module	Überwachungsmodul	Module de surveillance
2	46330189	1	Decal,operation	Bedienungsschild	Plaquette d'utilisation
3	05762306	1	Front element	Frontelement	Elément avant
4	05762300	1	Fastening flange	Befestigungsflansch	Bride de fixation
5	05762301	2	Switch,normally closed	Schalterblock,Öffner	Contacteur, pos. fermé
6	05762303	1	Front element	Frontelement	Elément avant
7	05762300	1	Fastening flange	Befestigungsflansch	Bride de fixation
8	05762302	2	Switch,normally open	Schalterblock,Schließer	Contacteur, pos. ouvert
9	05762305	1	Front element	Frontelement	Elément avant
10	05762300	1	Fastening flange	Befestigungsflansch	Bride de fixation
11	05762302	2	Switch,normally open	Schalterblock,Schließer	Contacteur, pos. ouvert
12	05762305	1	Front element	Frontelement	Elément avant
13	05762300	1	Fastening flange	Befestigungsflansch	Bride de fixation
14	05762301	2	Switch,normally closed	Schalterblock,Öffner	Contacteur, pos. fermé
15	05767313	1	Load-tap-changer	Stufenschalter	Changeur de prises en charge
16	05750265	1	Cover	Abdeckung	Protection
17	06510351	1	Cover	Deckel	Couvercle
18	06510355	1	Knob	Knopf	Bouton
19	06510177	5	Cover	Verschlußdeckel	Couvercle de fermeture
20	88075504	1	Wire harness	Kabelbaum	Faisceau de câbles
22	58250165	1	Plate	Blech	Tôle
23	05762362	1	Plug	Stopfen	Bouchon
24	88212005	1	Wiring	Verkabelung	Câbles

S/N 101880211030 ▶ S/N 101880211069

Instruments, assembled
Armaturen, montiert
Garnitures, assemblé

88063501_000_00

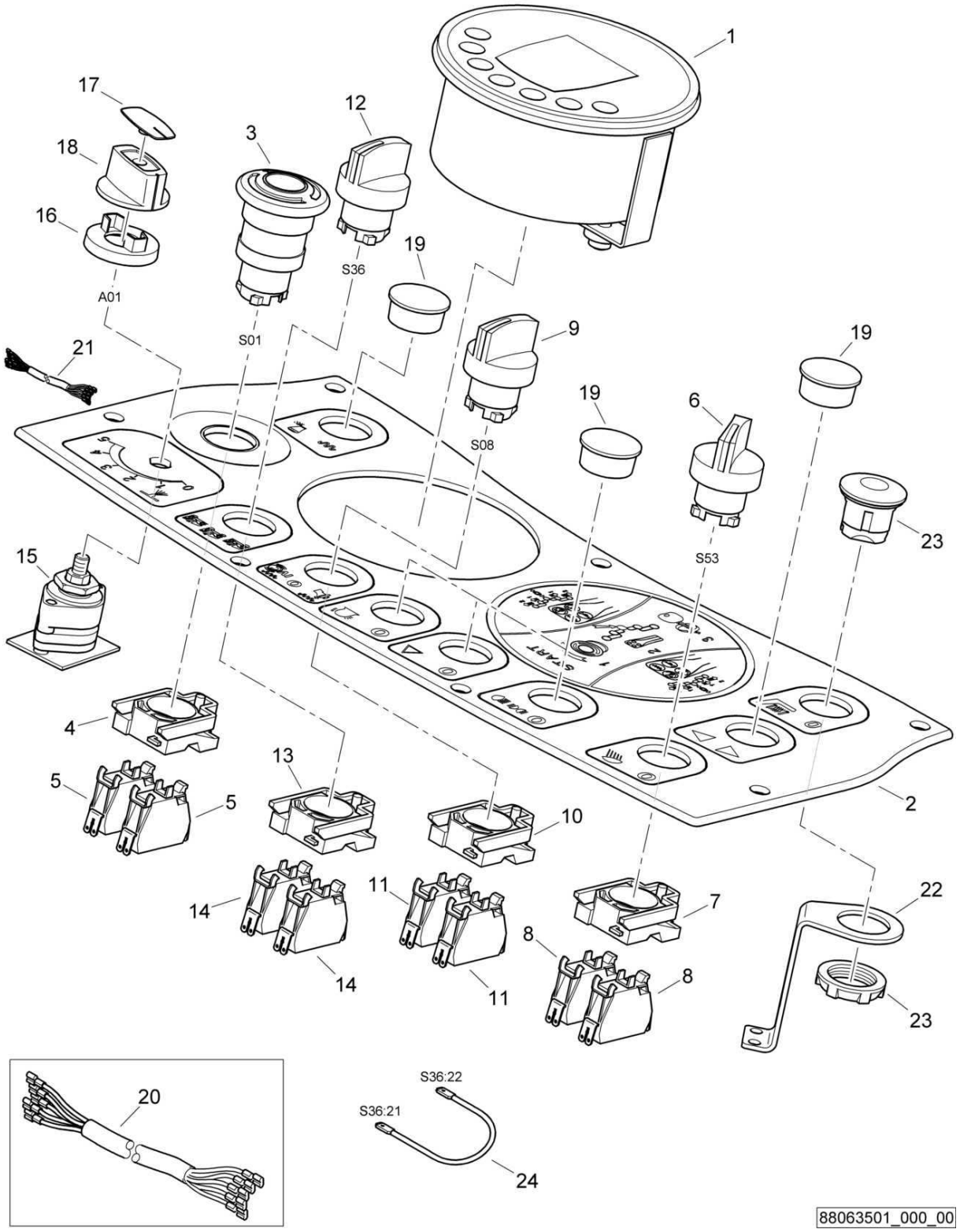

Instruments, assembled
Armaturen, montiert
Garnitures, assemblé

88063501 1001 1

BOMAG FAYAT GROUP

Pos. Pos. Pos.	Part no. Teilenr. No.piece	Qty. Menge Qte.	Description	Benennung	Designation
1	05750473	1	Monitoring module	Überwachungsmodul	Module de surveillance
2	46330189	1	Decal,operation	Bedienungsschild	Plaquette d'utilisation
3	05762306	1	Front element	Frontelement	Elément avant
4	05762300	1	Fastening flange	Befestigungsflansch	Bride de fixation
5	05762301	2	Switch,normally closed	Schalterblock,Öffner	Contacteur, pos. fermé
6	05762303	1	Front element	Frontelement	Elément avant
7	05762300	1	Fastening flange	Befestigungsflansch	Bride de fixation
8	05762302	2	Switch,normally open	Schalterblock,Schließer	Contacteur, pos. ouvert
9	05762305	1	Front element	Frontelement	Elément avant
10	05762300	1	Fastening flange	Befestigungsflansch	Bride de fixation
11	05762302	2	Switch,normally open	Schalterblock,Schließer	Contacteur, pos. ouvert
12	05762305	1	Front element	Frontelement	Elément avant
13	05762300	1	Fastening flange	Befestigungsflansch	Bride de fixation
14	05762301	2	Switch,normally closed	Schalterblock,Öffner	Contacteur, pos. fermé
15	05767394	1	Switch	Schalter	Interrupteur
16	05750265	1	Cover	Abdeckung	Protection
17	06510351	1	Cover	Deckel	Couvercle
18	06510355	1	Knob	Knopf	Bouton
19	06510177	5	Cover	Verschlußdeckel	Couvercle de fermeture
20	88075504	1	Wire harness	Kabelbaum	Faisceau de câbles
21	65120144	1	Adapter	Adapter	Adaptateur
22	58250165	1	Plate	Blech	Tôle
23	05762362	1	Plug	Stopfen	Bouchon
24	88212005	1	Wiring	Verkabelung	Câbles

S/N 101880211004 ▶

Dashboard,assembled
Instrumentenpult,montiert
Pupitre à instrum.,assemblé

46330150_000_00

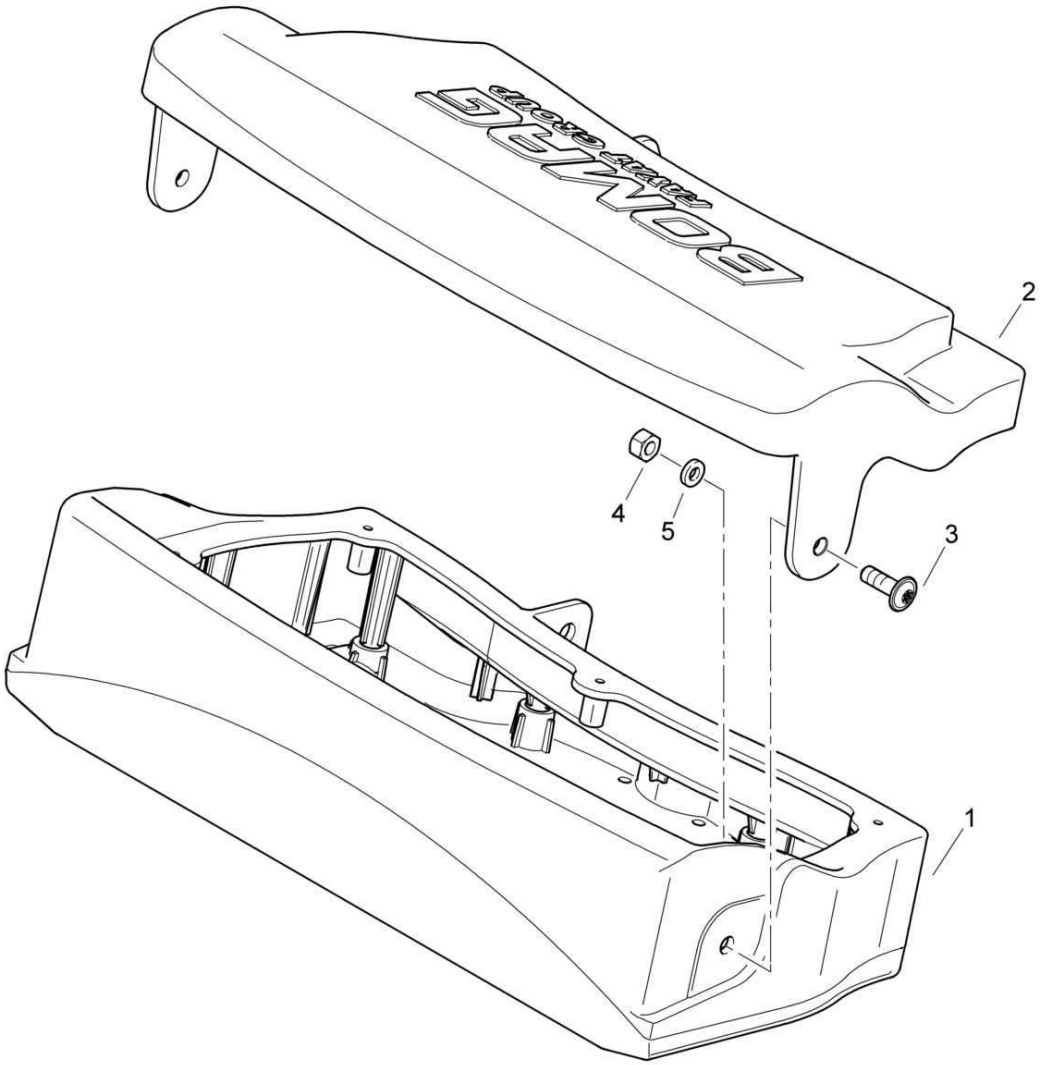

46330150_000_00

Dashboard,assembled
Instrumentenpult,montiert
Pupitre à instrum.,assemblé

46330150 1001 1

BOMAG FAYAT GROUP

Pos. / Pos. / Pos.	Part no. / Teilenr. / No.piece	Qty. / Menge / Qte.	Description	Benennung	Designation
1	46330147	1	Dashboard	Instrumentenpult	Pupitre à instruments
2	46330146	1	Vandalism protection	Armaturenschutz	Protection de garnitures
3	07210825	2	Pens head screw	Linsenschraube	Vis à tête cylindrique bombée
4	08130813	2	Safety nut	Sechskantmutter selb.sich	Ecrou de sûreté
5	08752084	2	Spring washer	Spannscheibe	Rondelle tendeuse

Wire harnesses
Kabelbäume
Faisceaux des câbles

88075500_001_01

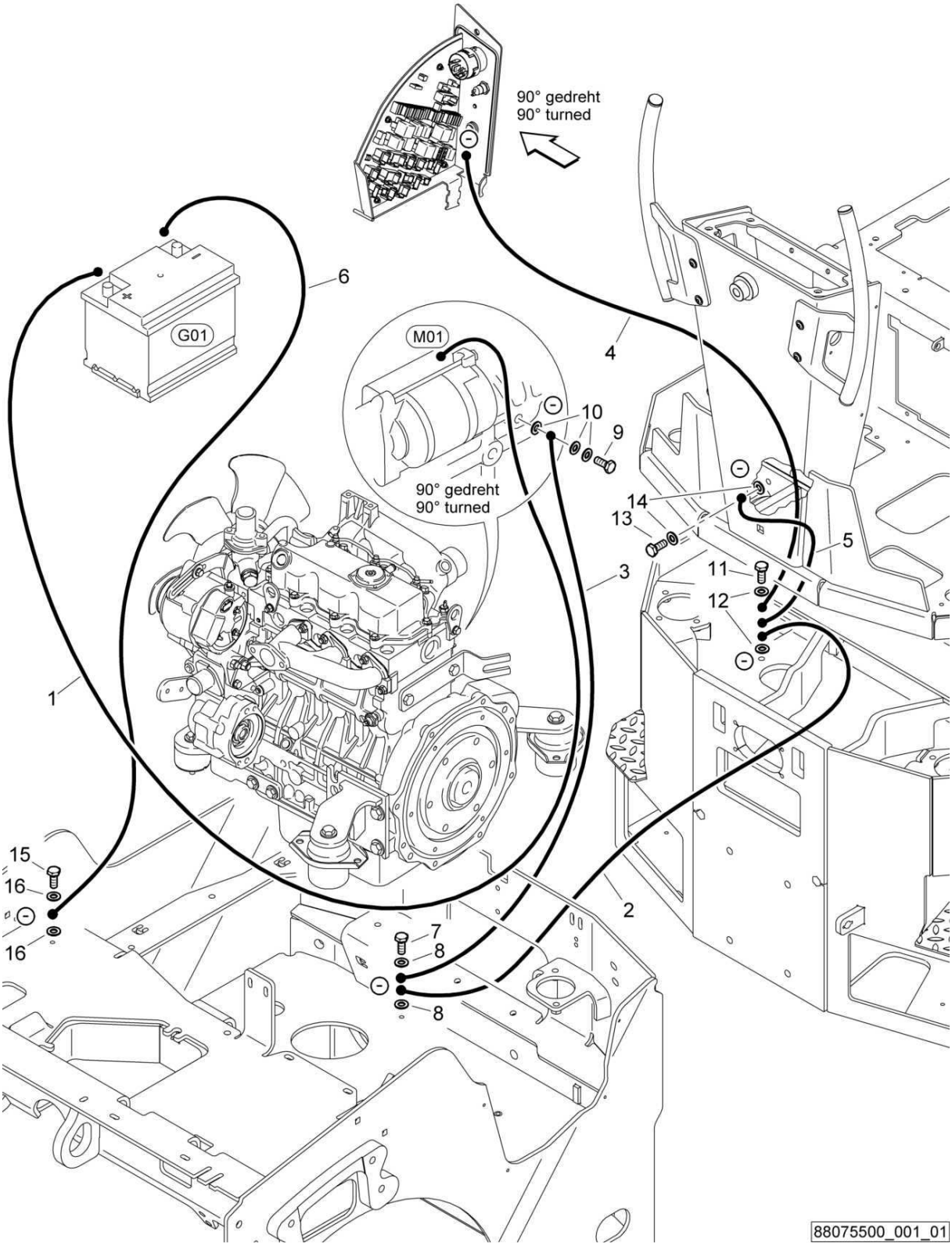

Wire harnesses
Kabelbäume
Faisceaux des câbles

88075500 1001 1

BOMAG FAYAT GROUP

Pos. Pos. Pos.	Part no. Teilenr. No.piece	Qty. Menge Qte.	Description	Benennung	Designation
1	88075502	1	Wire harness	Kabelbaum	Faisceau de câbles
2	65120138	1	Earth / ground wire	Massekabel	Câble de masse
3	65120139	1	Earth / ground wire	Massekabel	Câble de masse
4	88075508	1	Earth / ground wire	Massekabel	Câble de masse
5	65120143	1	Earth / ground wire	Massekabel	Câble de masse
6	46330115	1	Battery cable	Batteriekabel	Câble de batterie
7	07141030	1	Hexagon bolt	Sechskantschraube	Vis à tête hexagonale
8	08511022	2	Washer	Scheibe	Disque
9	07156070	1	Hexagon bolt	Sechskantschraube	Vis à tête hexagonale
10	08511022	3	Washer	Scheibe	Disque
11	07141032	1	Hexagon bolt	Sechskantschraube	Vis à tête hexagonale
12	08511022	2	Washer	Scheibe	Disque
13	07141030	1	Hexagon bolt	Sechskantschraube	Vis à tête hexagonale
14	08511022	2	Washer	Scheibe	Disque
15	07141027	1	Hexagon bolt	Sechskantschraube	Vis à tête hexagonale
16	08511022	2	Washer	Scheibe	Disque

S/N 101880211030 ▶ S/N 101880211412

Wire harnesses
Kabelbäume
Faisceaux des câbles

88075500_001_01

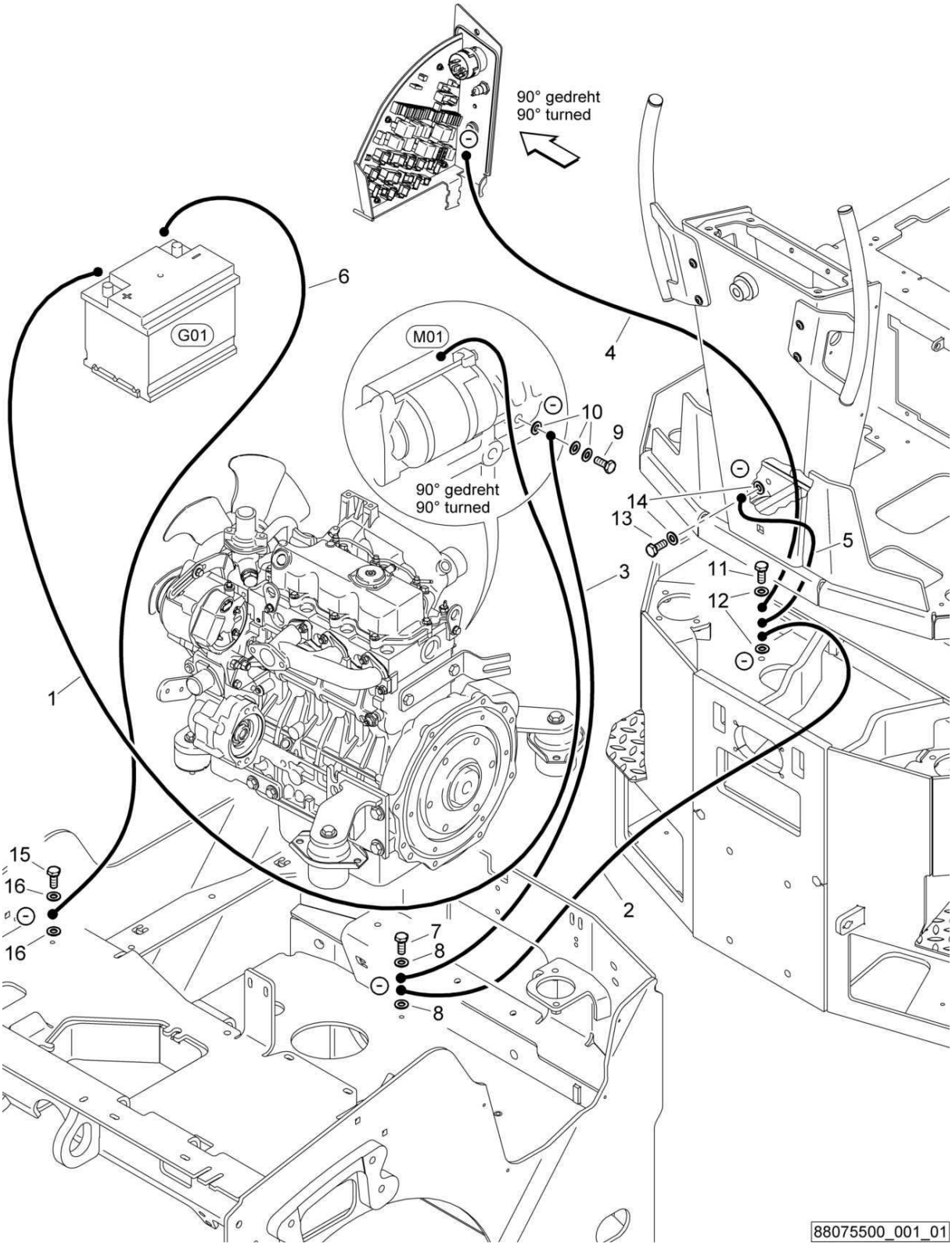

Wire harnesses
Kabelbäume
Faisceaux des câbles

88075500 1001 1

BOMAG FAYAT GROUP

Pos. Pos. Pos.	Part no. Teilenr. No.piece	Qty. Menge Qte.	Description	Benennung	Designation
1	88075502	1	Wire harness	Kabelbaum	Faisceau de câbles
2	65120138	1	Earth / ground wire	Massekabel	Câble de masse
3	65120139	1	Earth / ground wire	Massekabel	Câble de masse
4	88075508	1	Earth / ground wire	Massekabel	Câble de masse
5	65120143	1	Earth / ground wire	Massekabel	Câble de masse
6	46330115	1	Battery cable	Batteriekabel	Câble de batterie
7	07141030	1	Hexagon bolt	Sechskantschraube	Vis à tête hexagonale
8	08511022	2	Washer	Scheibe	Disque
9	07141027	1	Hexagon bolt	Sechskantschraube	Vis à tête hexagonale
10	08511022	3	Washer	Scheibe	Disque
11	07141027	1	Hexagon bolt	Sechskantschraube	Vis à tête hexagonale
12	08511022	2	Washer	Scheibe	Disque
13	07141027	1	Hexagon bolt	Sechskantschraube	Vis à tête hexagonale
14	08511022	2	Washer	Scheibe	Disque
15	07141027	1	Hexagon bolt	Sechskantschraube	Vis à tête hexagonale
16	08511022	2	Washer	Scheibe	Disque

Wire harnesses
Kabelbäume
Faisceaux des câbles

88075500_001_00

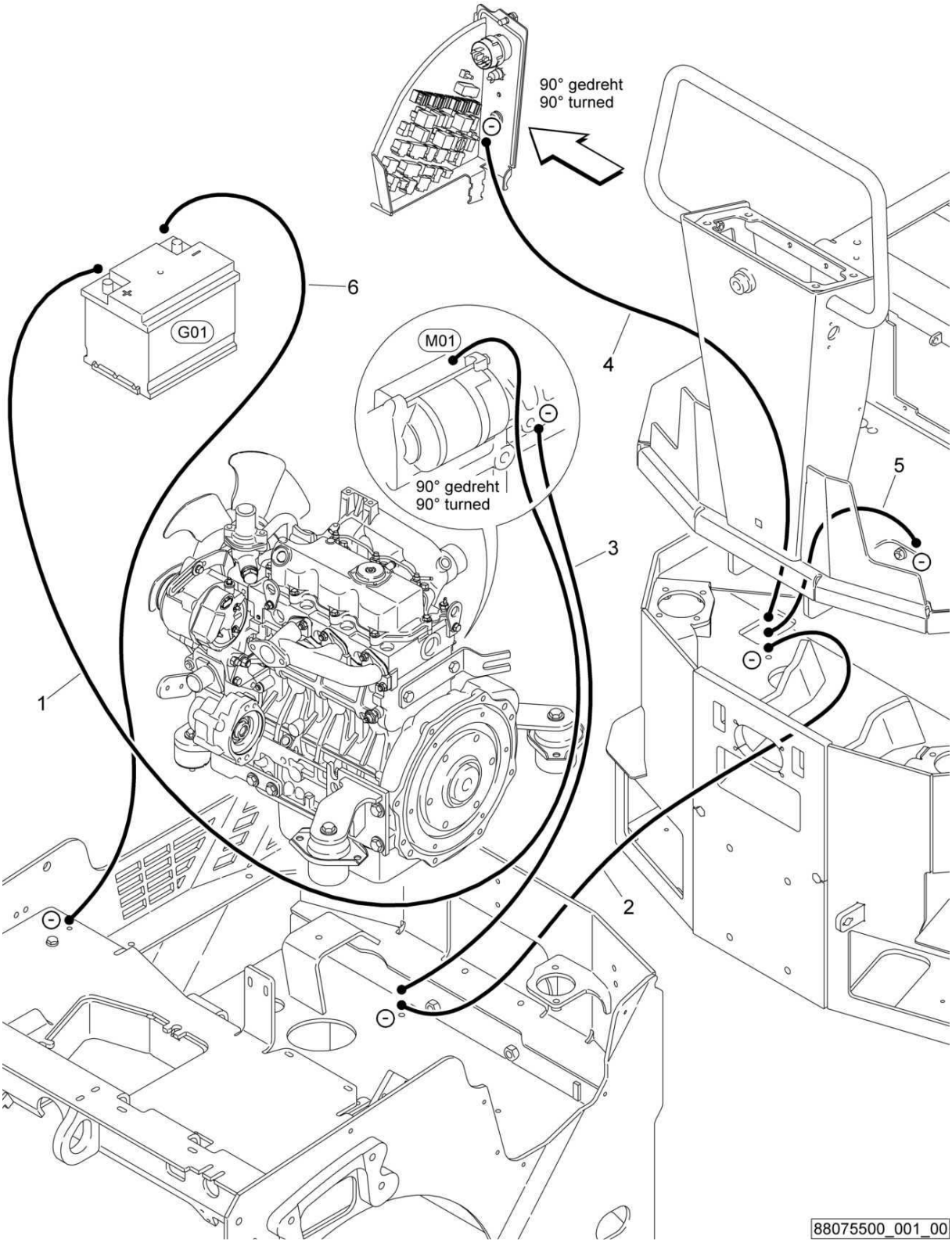

Wire harnesses
Kabelbäume
Faisceaux des câbles

88075500 1001 1

BOMAG FAYAT GROUP

Pos. Pos. Pos.	Part no. Teilenr. No.piece	Qty. Menge Qte.	Description	Benennung	Designation
1	88075502	1	Wire harness	Kabelbaum	Faisceau de câbles
2	65120138	1	Earth / ground wire	Massekabel	Câble de masse
3	65120139	1	Earth / ground wire	Massekabel	Câble de masse
4	65120142	1	Earth / ground wire	Massekabel	Câble de masse
5	65120143	1	Earth / ground wire	Massekabel	Câble de masse
6	46330115	1	Battery cable	Batteriekabel	Câble de batterie

Wire harnesses
Kabelbäume
Faisceaux des câbles

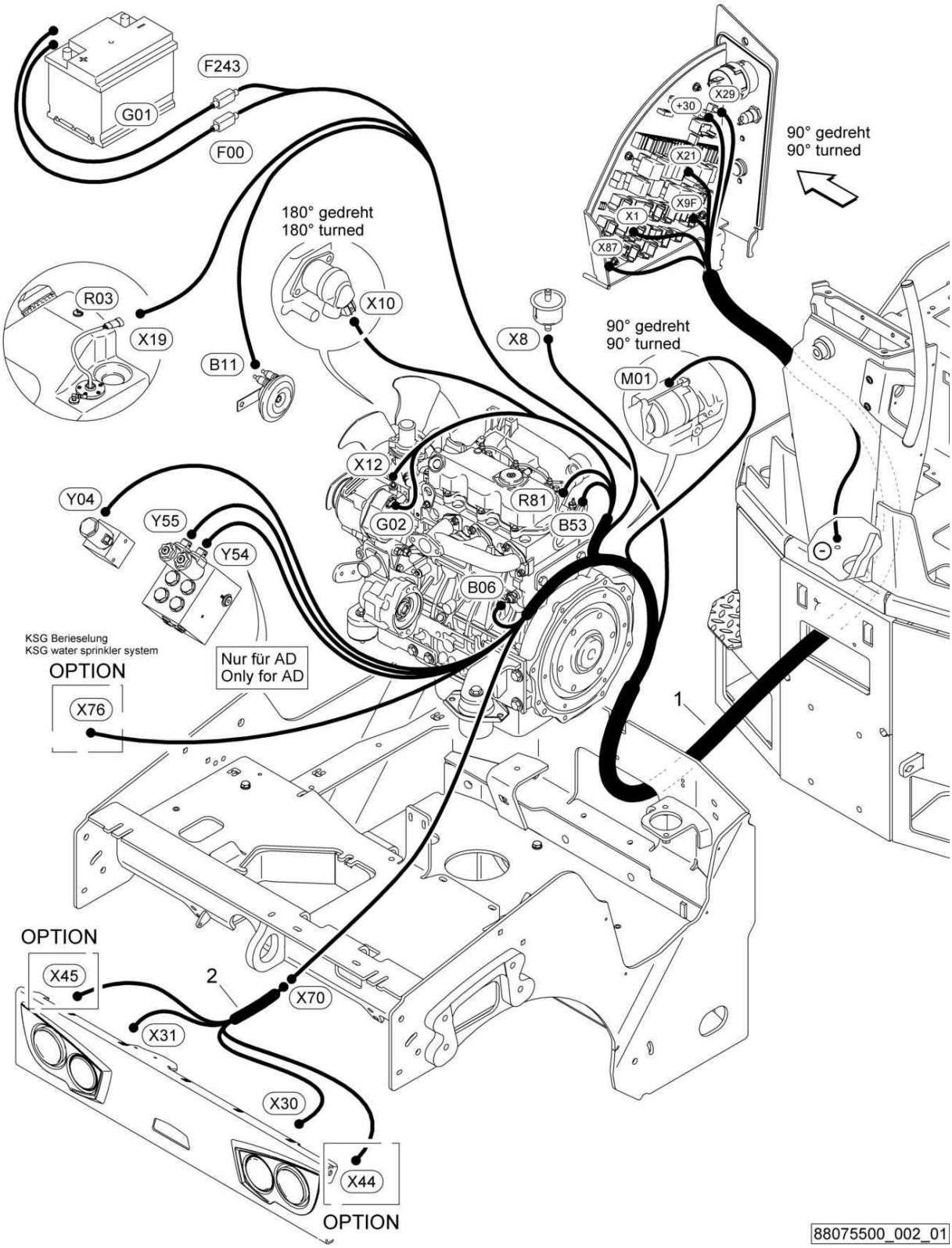

Wire harnesses
Kabelbäume
Faisceaux des câbles

88075500 1001 1

BOMAG FAYAT GROUP

Pos. Pos. Pos.	Part no. Teilenr. No.piece	Qty. Menge Qte.	Description	Benennung	Designation
1	88075503	1	Wire harness	Kabelbaum	Faisceau de câbles
2	46203003	1	Wire harness	Kabelbaum	Faisceau de câbles

Wire harnesses
Kabelbäume
Faisceaux des câbles

88075500_002_00

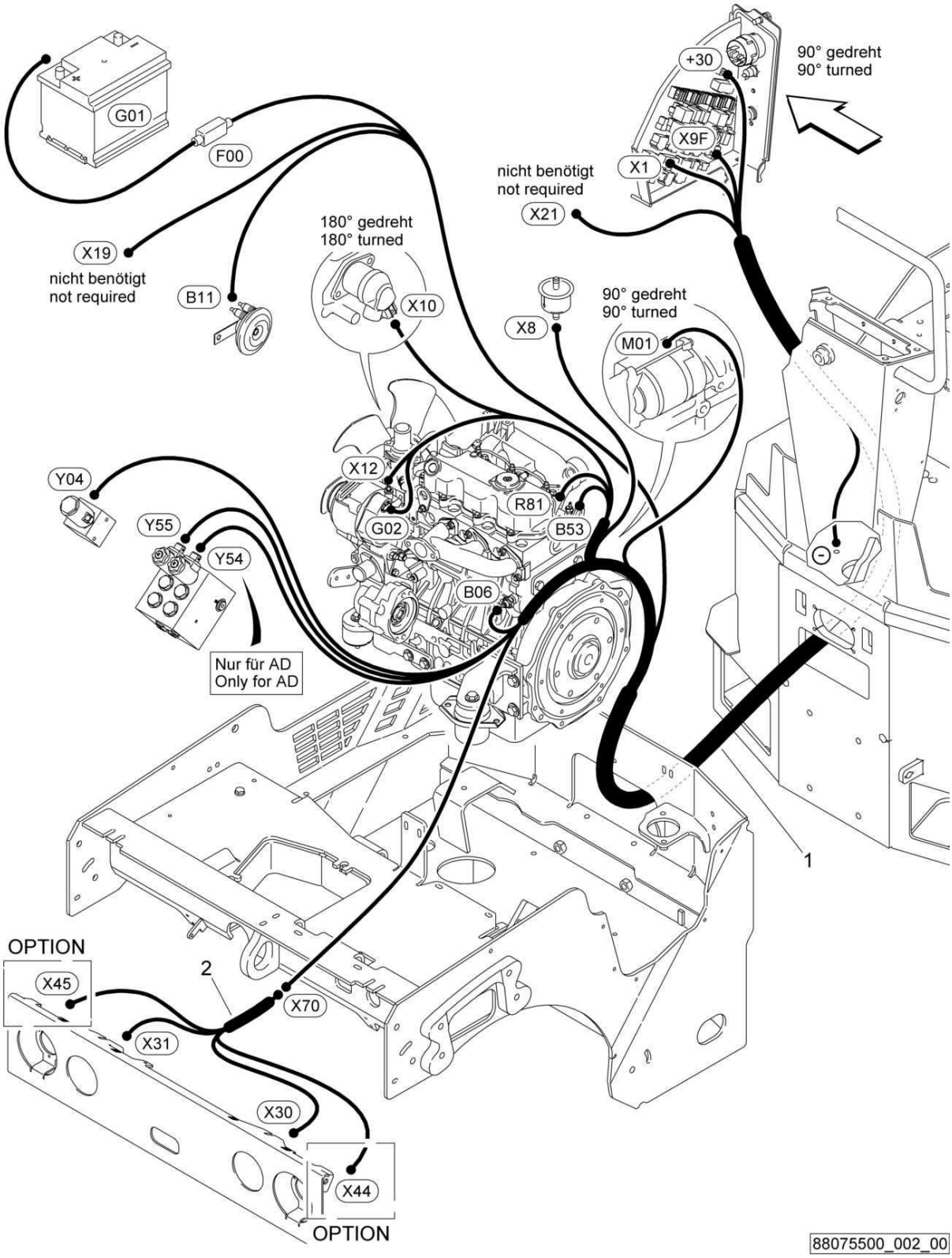

Wire harnesses
Kabelbäume
Faisceaux des câbles

88075500 1001 1

BOMAG FAYAT GROUP

Pos. Pos. Pos.	Part no. Teilenr. No.piece	Qty. Menge Qte.	Description	Benennung	Designation
1	88075501	1	Wire harness	Kabelbaum	Faisceau de câbles
2	46203003	1	Wire harness	Kabelbaum	Faisceau de câbles

S/N 101880211030 ▶

Wire harnesses
Kabelbäume
Faisceaux des câbles

88075500_003_02

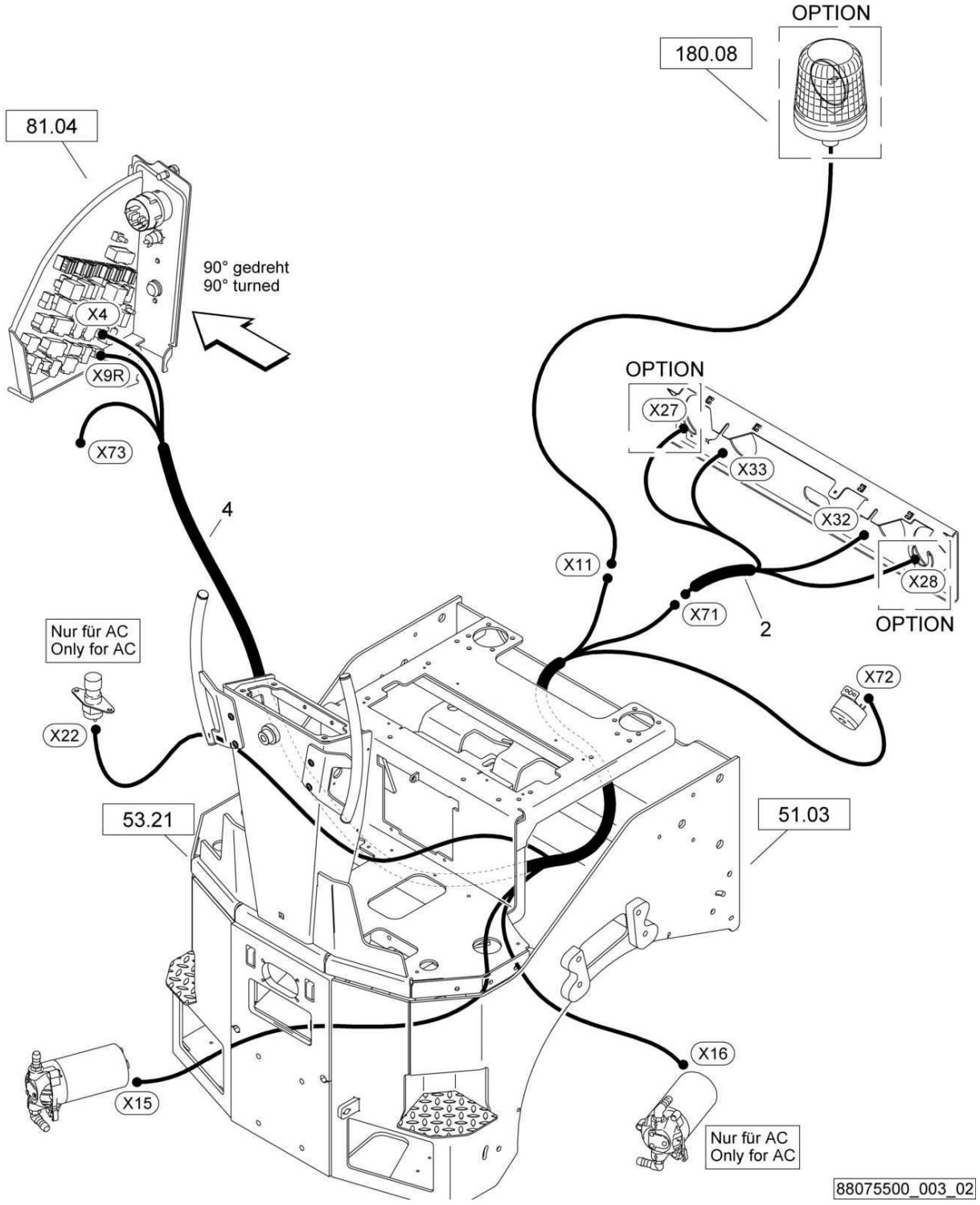

Wire harnesses
Kabelbäume
Faisceaux des câbles

88075500 1001 1

BOMAG FAYAT GROUP

Pos. Pos. Pos.	Part no. Teilenr. No.piece	Qty. Menge Qte.	Description	Benennung	Designation
2	46203003	1	Wire harness	Kabelbaum	Faisceau de câbles
4	65120147	1	Wire harness	Kabelbaum	Faisceau de câbles

Wire harnesses
Kabelbäume
Faisceaux des câbles

88075500_003_01

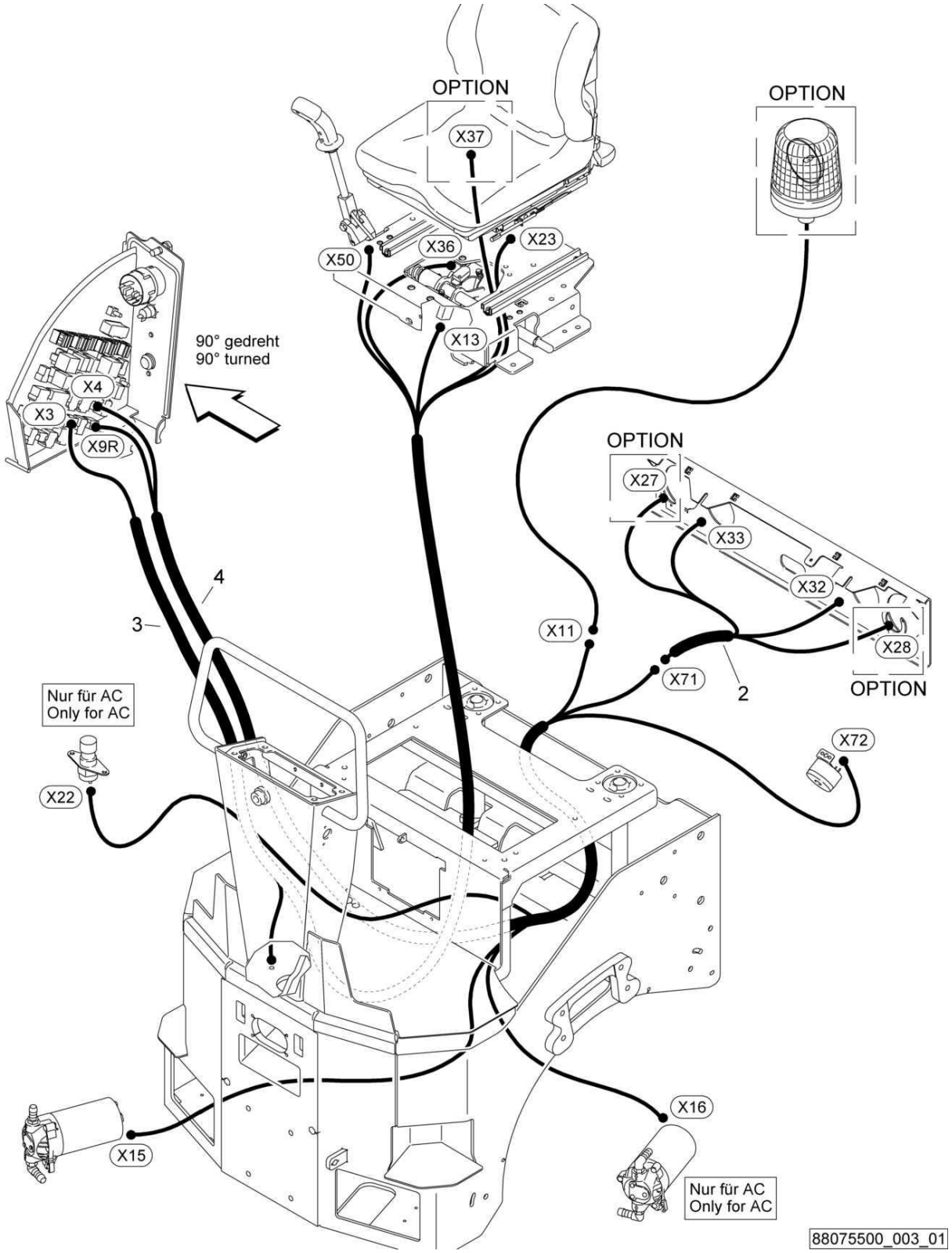

Wire harnesses
Kabelbäume
Faisceaux des câbles

88075500 1001 1

BOMAG FAYAT GROUP

Pos. Pos. Pos.	Part no. Teilenr. No.piece	Qty. Menge Qte.	Description	Benennung	Designation
2	46203003	1	Wire harness	Kabelbaum	Faisceau de câbles
3	65120146	1	Wire harness	Kabelbaum	Faisceau de câbles
4	65120147	1	Wire harness	Kabelbaum	Faisceau de câbles

Hydraulic
Hydraulik
Hydraulique

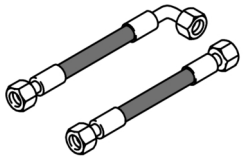

90

For this catalogue group no illustration.
Keine Illustration für diese Katalog-Gruppe.
Accune illustration pour ce groupe catalogue.

Pos. Pos. Pos.	Description	Benennung	Designation
92.00	Hydraulic,travel system	Hydraulik,Fahrantrieb	Hydraulique,syst.translation
93.07	Brake Actuation	Bremsbetätigung	Commande de frein
94.00	Hydraulic,steering	Hydraulik,Lenkung	Hydraulique,direction
95.00	Hydraulics,vibration	Hydraulik,Vibration	Hydraulique,vibration
95.03	Vibration Valve	Vibrationsventil	Soupape de vibration
97.00	Hydraulics,charge system	Hydraulik,Einspeisung	Hydr.,alimentation
99.01	Hydr.Pump,Travel System	Hydraulikpumpe,Fahrantrieb	Pompe hydr., translation
99.20	Hydraulic Motor	Hydraulikmotor	Moteur hydraulique
99.21	Hydr.Motor,Travel System	Hydraulikmotor,Fahrantrieb	Moteur hydr., translation
99.21	Hydr.Motor,Travel System	Hydraulikmotor,Fahrantrieb	Moteur hydr., translation
99.24	Hydr.Motor,Vibration	Hydraulikmotor,Vibration	Moteur hydr., vibration
99.32	Gear pump	Zahnradpumpe	Pompe de engrenage
99.33	Tandem gear pump	Zahnradtandempumpe	Hydro-pompe tandem
99.45	Way Valve	Wegeventil	Distributeur
99.50	Filter,Hydraulic Oil	Leitungsfilter,Hydr.Öl	Filtre d'huile hydraulique
99.51	Hydraulic Cylinder	Hydraulikzylinder	Vérin
99.51	Hydraulic Cylinder	Hydraulikzylinder	Vérin
99.51	Hydraulic Cylinder	Hydraulikzylinder	Vérin
99.55	Control Block	Steuerblock	Bloc de commande
99.55	Control Block	Steuerblock	Bloc de commande
99.67	Steering Cylinder	Lenkzylinder	Vérin de direction
99.67	Steering Cylinder	Lenkzylinder	Vérin de direction
99.73	Valve Block	Ventilblock	Corps de soupape
99.73	Valve Block	Ventilblock	Corps de soupape
99.73	Valve Block	Ventilblock	Corps de soupape
99.76	Vibration Valve	Vibrationsventil	Soupape de vibration

S/N 101880211030 ▶

Hydraulic,travel system
Hydraulik,Fahrantrieb
Hydraulique,syst.translation

88074500_001_00

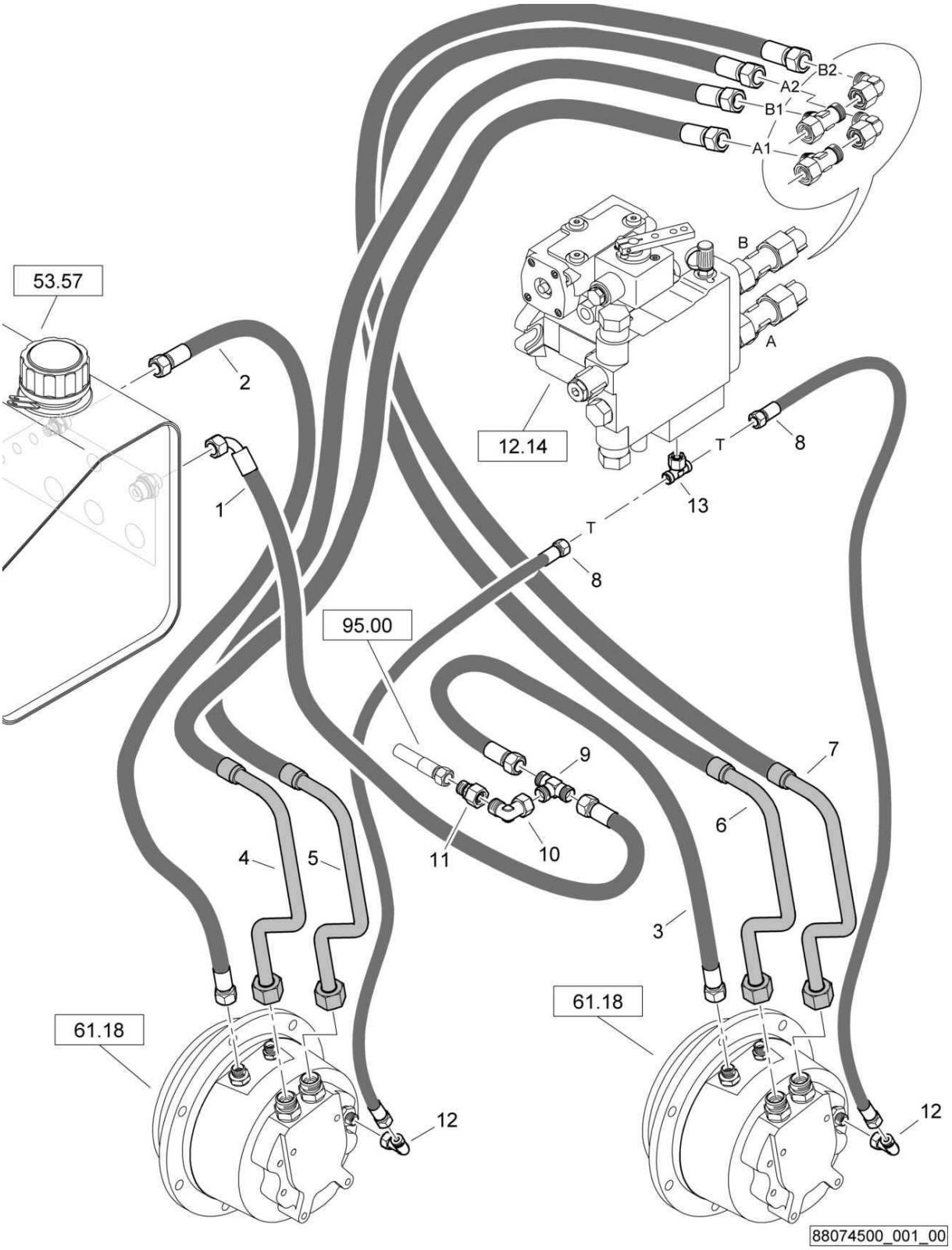

Hydraulic,travel system
Hydraulik,Fahrantrieb
Hydraulique,syst.translation

88074500 1001 1

BOMAG FAYAT GROUP

Pos. Pos. Pos.	Part no. Teilenr. No.piece	Qty. Menge Qte.	Description	Benennung	Designation
1	05554183	1	Hose assy.ac.WN3111	Schlauch nach WN3111	Tuyau WN3111
2	05556074	1	Hose assy.ac.WN3111	Schlauch nach WN3111	Tuyau WN3111
3	05550771	1	Hose assy.ac.WN3111	Schlauch nach WN3111	Tuyau WN3111
4	88073011	1	Hydraulic hose	Hydraulikschlauch	Tuyau hydraulique
5	88073011	1	Hydraulic hose	Hydraulikschlauch	Tuyau hydraulique
6	88073008	1	Hydraulic hose	Hydraulikschlauch	Tuyau hydraulique
7	88073009	1	Hydraulic hose	Hydraulikschlauch	Tuyau hydraulique
8	05550699	2	Hose assy.ac.WN3111	Schlauch nach WN3111	Tuyau WN3111
9	05540958	1	T-union	T-Stutzen	Tubulure en T
10	05542124	1	Angular union	Winkelstutzen	Raccord coudé
11	05542285	1	Reducing union	Reduzierstutzen	Tubulure de réduction
12	05542122	2	Angular union	Winkelstutzen	Raccord coudé
13	05542172	1	T-union	T-Stutzen	Tubulure en T

S/N 101880211004 ▶ S/N 101880211029

Hydraulic,travel system
Hydraulik,Fahrantrieb
Hydraulique,syst.translation

88073000_001_00

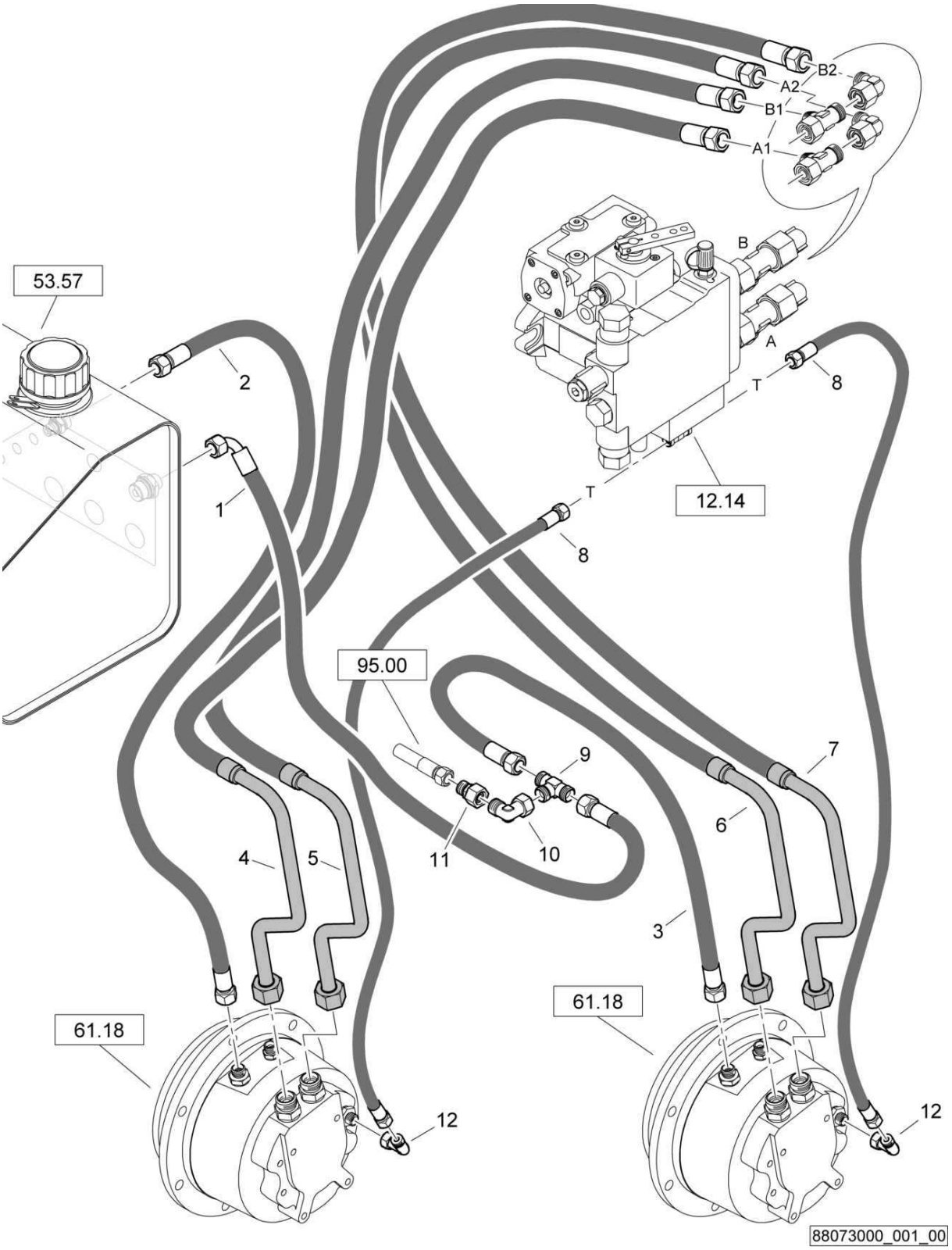

Hydraulic,travel system
Hydraulik,Fahrantrieb
Hydraulique,syst.translation

88073000 1001 1

BOMAG FAYAT GROUP

Pos. Pos. Pos.	Part no. Teilenr. No.piece	Qty. Menge Qte.	Description	Benennung	Designation
1	05554183	1	Hose assy.ac.WN3111	Schlauch nach WN3111	Tuyau WN3111
2	05556074	1	Hose assy.ac.WN3111	Schlauch nach WN3111	Tuyau WN3111
3	05550771	1	Hose assy.ac.WN3111	Schlauch nach WN3111	Tuyau WN3111
4	88073005	1	Hydraulic hose	Hydraulikschlauch	Tuyau hydraulique
5	88073005	1	Hydraulic hose	Hydraulikschlauch	Tuyau hydraulique
6	88073002	1	Hydraulic hose	Hydraulikschlauch	Tuyau hydraulique
7	88073003	1	Hydraulic hose	Hydraulikschlauch	Tuyau hydraulique
8	05550699	2	Hose assy.ac.WN3111	Schlauch nach WN3111	Tuyau WN3111
9	05540958	1	T-union	T-Stutzen	Tubulure en T
10	05542124	1	Angular union	Winkelstutzen	Raccord coudé
11	05542285	1	Reducing union	Reduzierstutzen	Tubulure de réduction
12	05542122	2	Angular union	Winkelstutzen	Raccord coudé

Hydraulic,travel system
Hydraulik,Fahrantrieb
Hydraulique,syst.translation

88074500_002_02

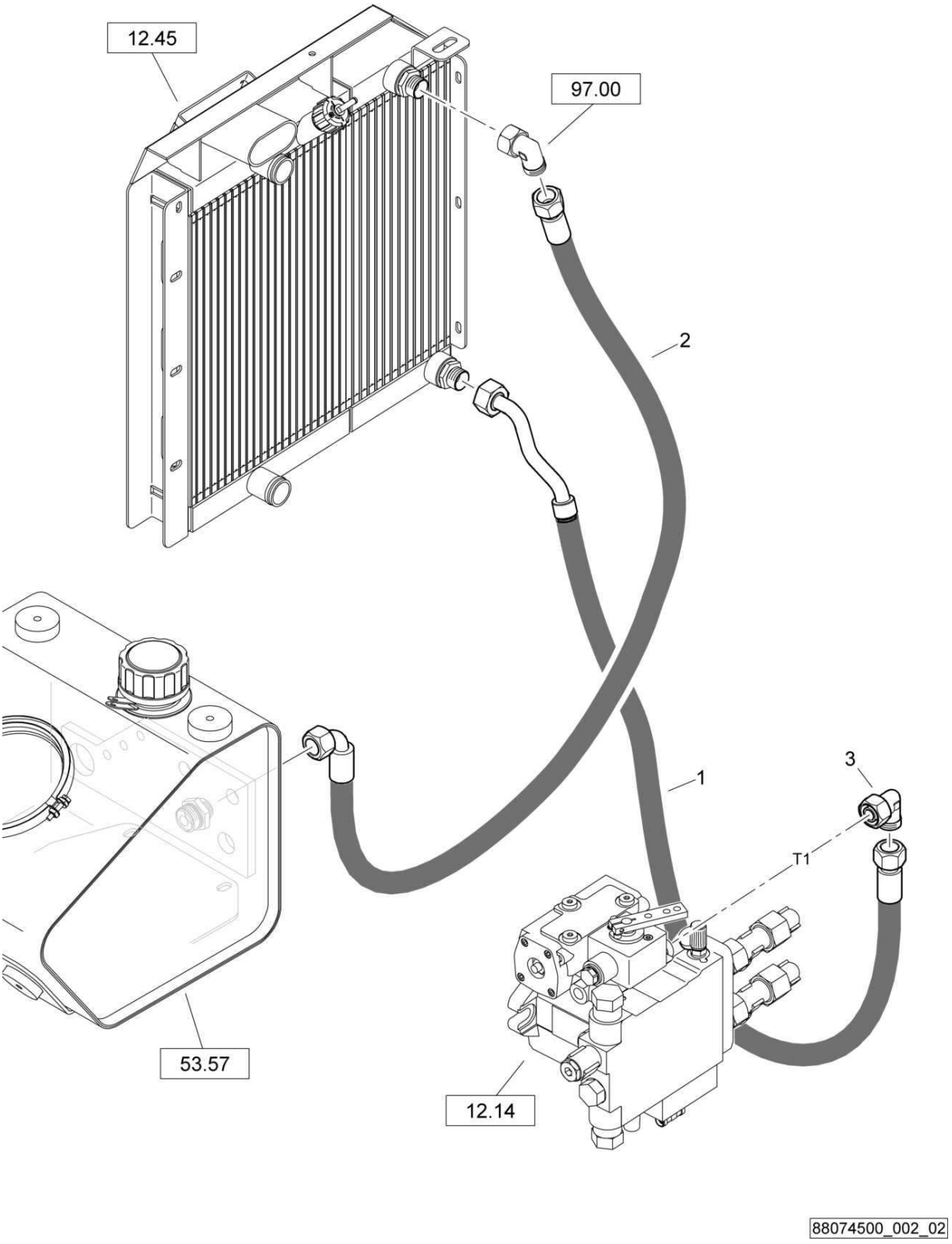

Hydraulic,travel system
Hydraulik,Fahrantrieb
Hydraulique,syst.translation

88074500 1001 1

BOMAG FAYAT GROUP

Pos. Pos. Pos.	Part no. Teilenr. No.piece	Qty. Menge Qte.	Description	Benennung	Designation
1	88070002	1	Hydraulic hose	Hydraulikschlauch	Tuyau hydraulique
2	05556731	1	Hose assy.ac.WN3111	Schlauch nach WN3111	Tuyau WN3111
3	05542126	1	Angular union	Winkelstutzen	Raccord coudé

S/N 101880212412 ▶ S/N 101880212633

Hydraulic,travel system
Hydraulik,Fahrantrieb
Hydraulique,syst.translation

88074500_002_02

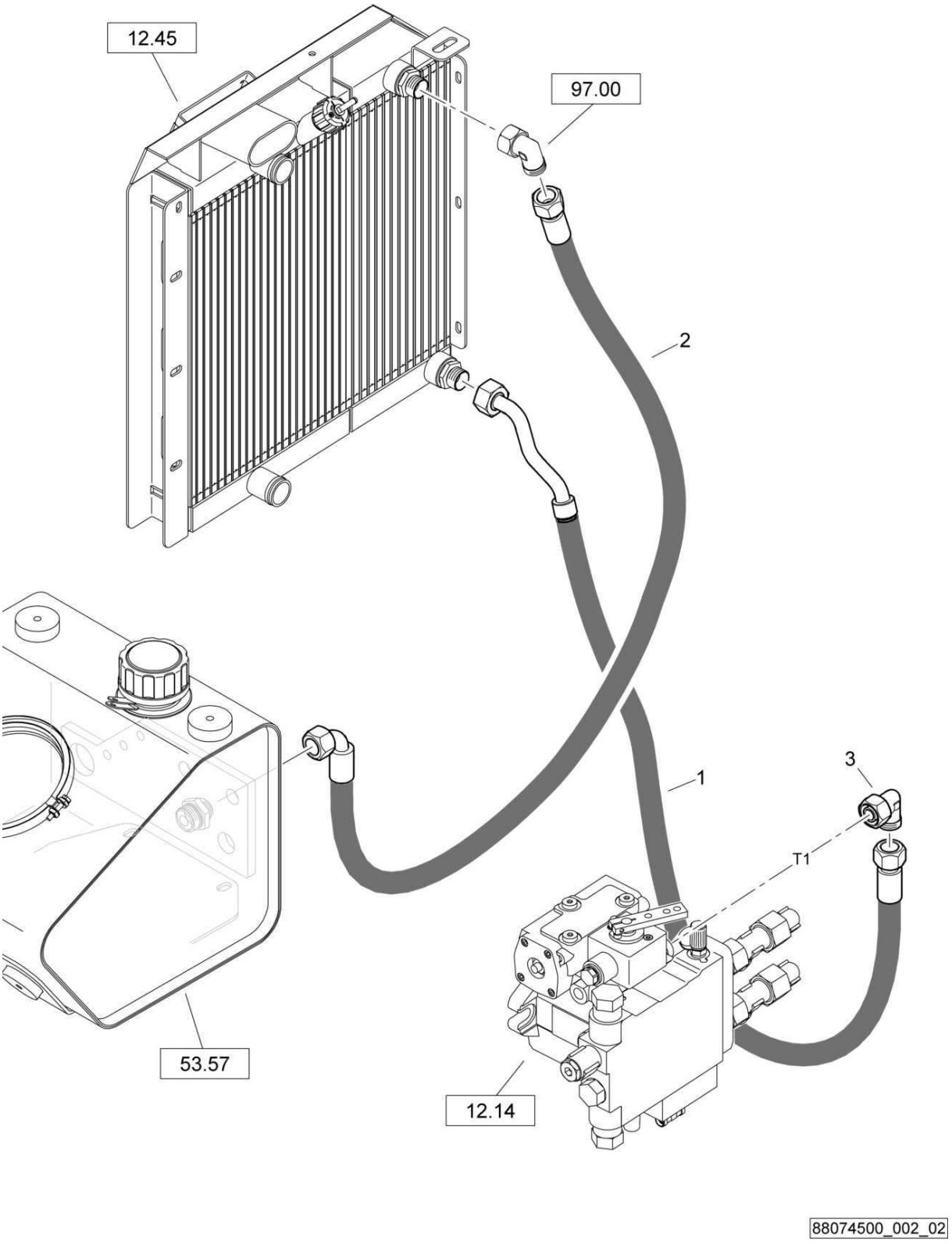

Hydraulic,travel system
Hydraulik,Fahrantrieb
Hydraulique,syst.translation

88074500 1001 1

BOMAG FAYAT GROUP

Pos. Pos. Pos.	Part no. Teilenr. No.piece	Qty. Menge Qte.	Description	Benennung	Designation
1	88070001	1	Hydraulic hose	Hydraulikschlauch	Tuyau hydraulique
2	05556731	1	Hose assy.ac.WN3111	Schlauch nach WN3111	Tuyau WN3111
3	05542126	1	Angular union	Winkelstutzen	Raccord coudé

S/N 101880212081 ▶ S/N 101880212411

Hydraulic,travel system
Hydraulik,Fahrantrieb
Hydraulique,syst.translation

88074500_002_01

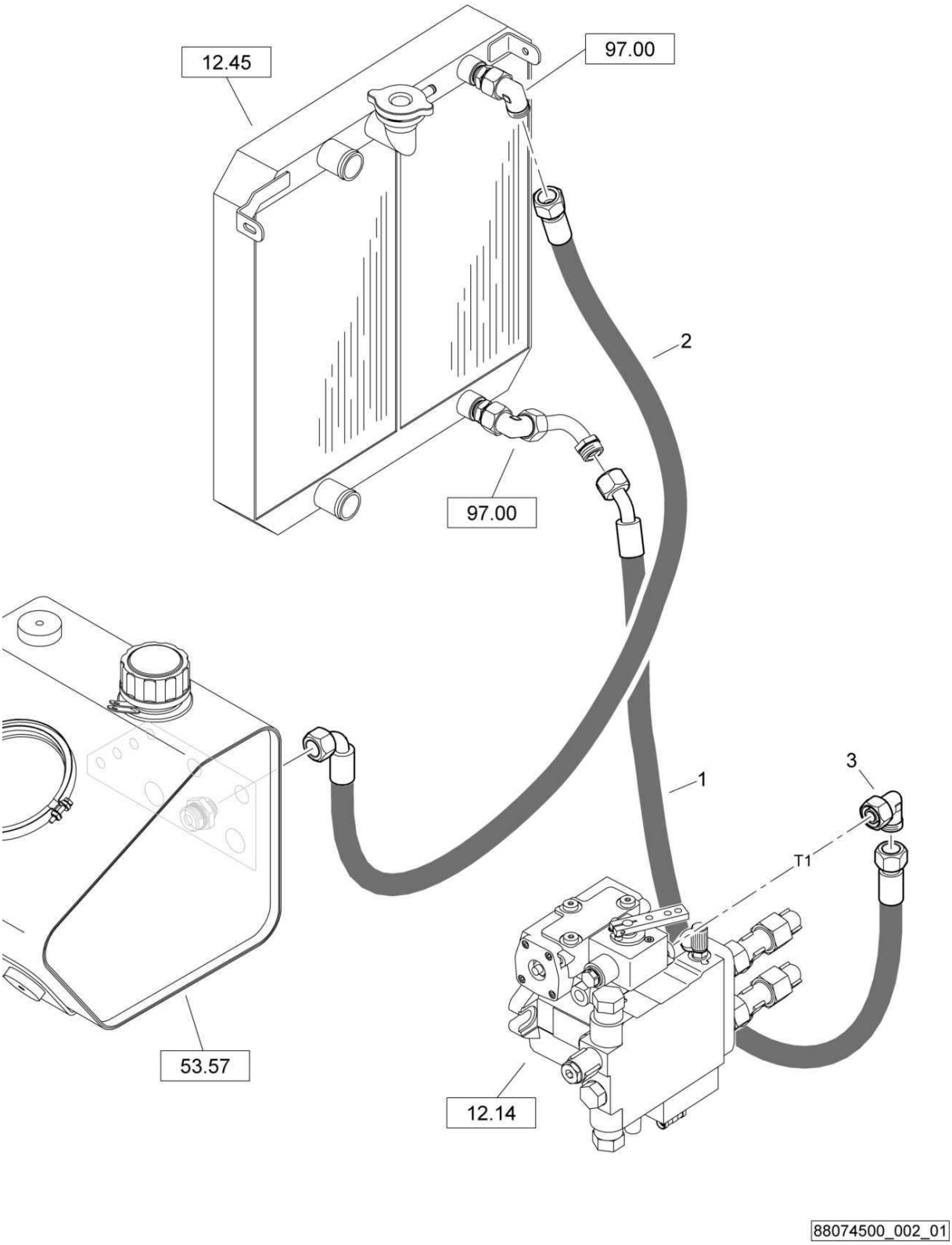

Hydraulic,travel system
Hydraulik,Fahrantrieb
Hydraulique,syst.translation

88074500 1001 1

BOMAG FAYAT GROUP

Pos. Pos. Pos.	Part no. Teilenr. No.piece	Qty. Menge Qte.	Description	Benennung	Designation
1	05557530	1	Hose assy.ac.WN3111	Schlauch nach WN3111	Tuyau WN3111
2	05556731	1	Hose assy.ac.WN3111	Schlauch nach WN3111	Tuyau WN3111
3	05542126	1	Angular union	Winkelstutzen	Raccord coudé

S/N 101880211030 ▶ S/N 101880212080

Hydraulic,travel system
Hydraulik,Fahrantrieb
Hydraulique,syst.translation

88074500_002_00

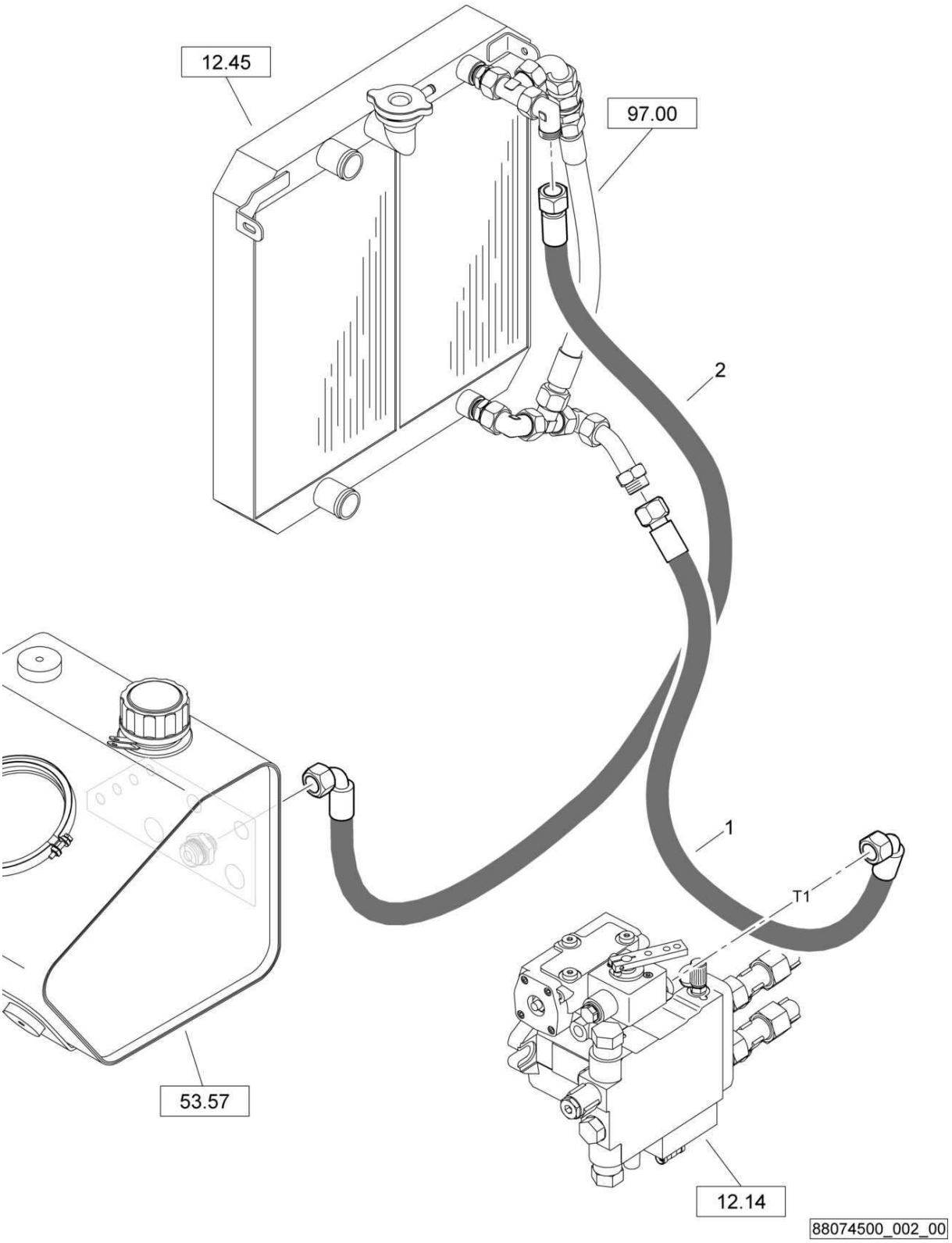

Hydraulic,travel system
Hydraulik,Fahrantrieb
Hydraulique,syst.translation

88074500 1001 1

BOMAG FAYAT GROUP

Pos. Pos. Pos.	Part no. Teilenr. No.piece	Qty. Menge Qte.	Description	Benennung	Designation
1	05554342	1	Hose assy.ac.WN3111	Schlauch nach WN3111	Tuyau WN3111
2	05556731	1	Hose assy.ac.WN3111	Schlauch nach WN3111	Tuyau WN3111

Hydraulic,travel system
Hydraulik,Fahrantrieb
Hydraulique,syst.translation

88073000_002_00

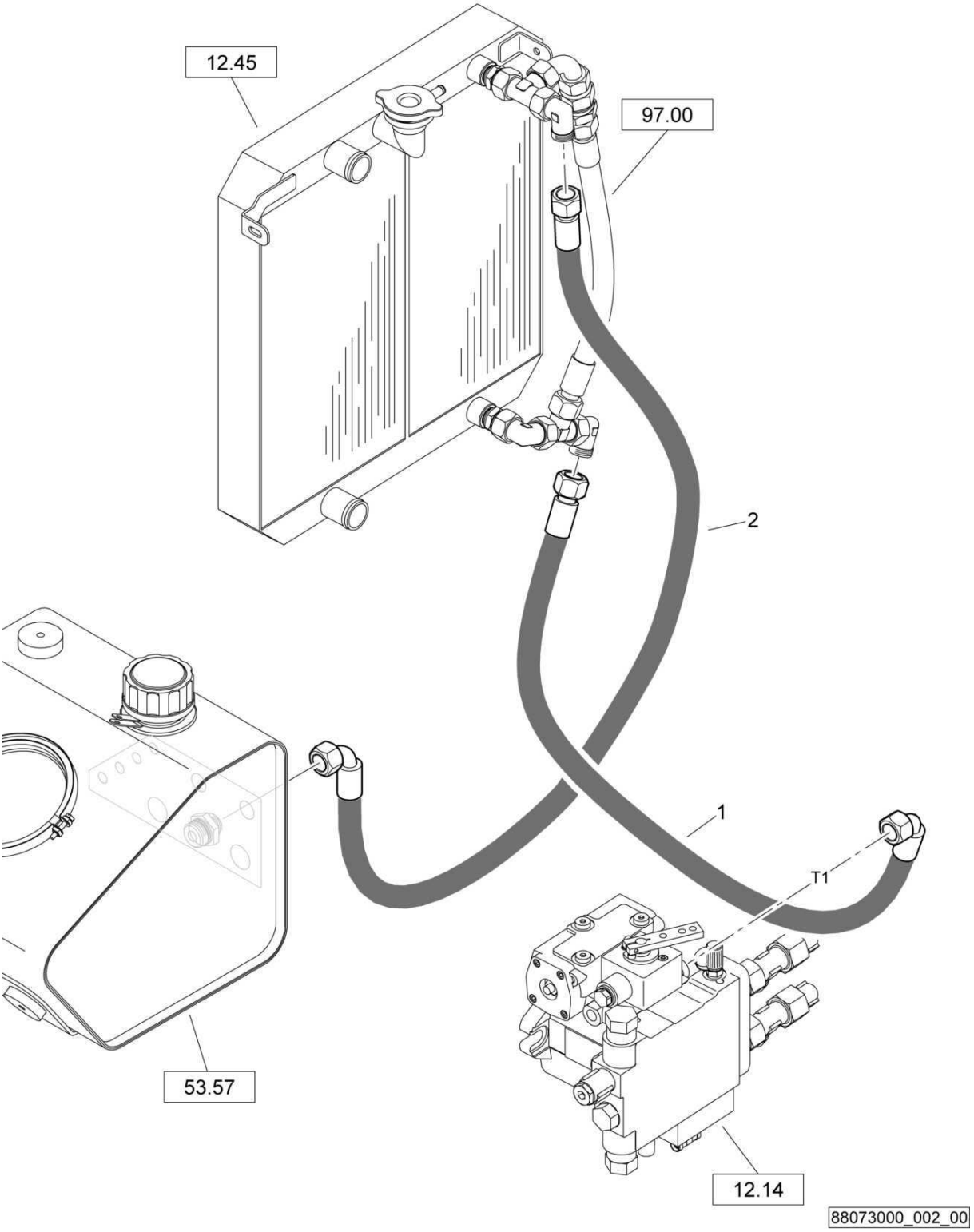

Hydraulic,travel system
Hydraulik,Fahrantrieb
Hydraulique,syst.translation

88073000 1001 1

BOMAG FAYAT GROUP

Pos. Pos. Pos.	Part no. Teilenr. No.piece	Qty. Menge Qte.	Description	Benennung	Designation
1	05555620	1	Hose assy.ac.WN3111	Schlauch nach WN3111	Tuyau WN3111
2	05554812	1	Hose assy.ac.WN3111	Schlauch nach WN3111	Tuyau WN3111

S/N 101880211413 ▶

Brake Actuation
Bremsbetätigung
Commande de frein

88075000_000_01

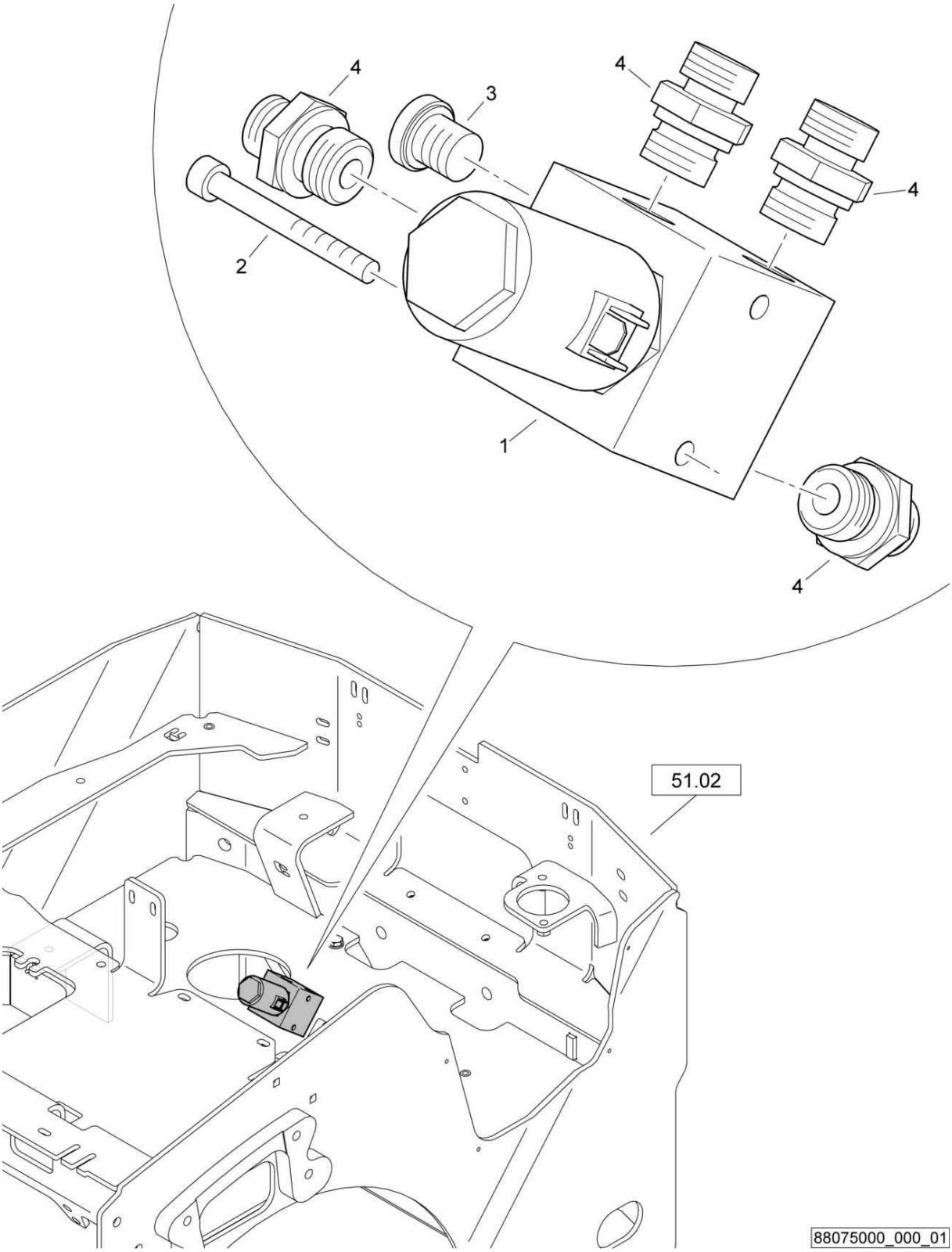

Brake Actuation
Bremsbetätigung
Commande de frein

88075000 1001 1

BOMAG FAYAT GROUP

Pos. Pos. Pos.	Part no. Teilenr. No.piece	Qty. Menge Qte.	Description	Benennung	Designation
1	05877044	1	3/2-Way valve	3/2-Wegeventil	Distributeur 3/2 voies
2	07230645	2	Socket-head cap screw	Zylinderschraube	Vis à tête six pans creux
3	05546102	1	Screw plug with seal	Verschlußschraube m.Dich	Vis de fermeture avec joint
4	05548002	4	Double-ended union	Gerader Einschraubstutzen	Tubulure à visser

S/N 101880211004 ▶ S/N 101880211412

Brake Actuation
Bremsbetätigung
Commande de frein

88075000_000_01

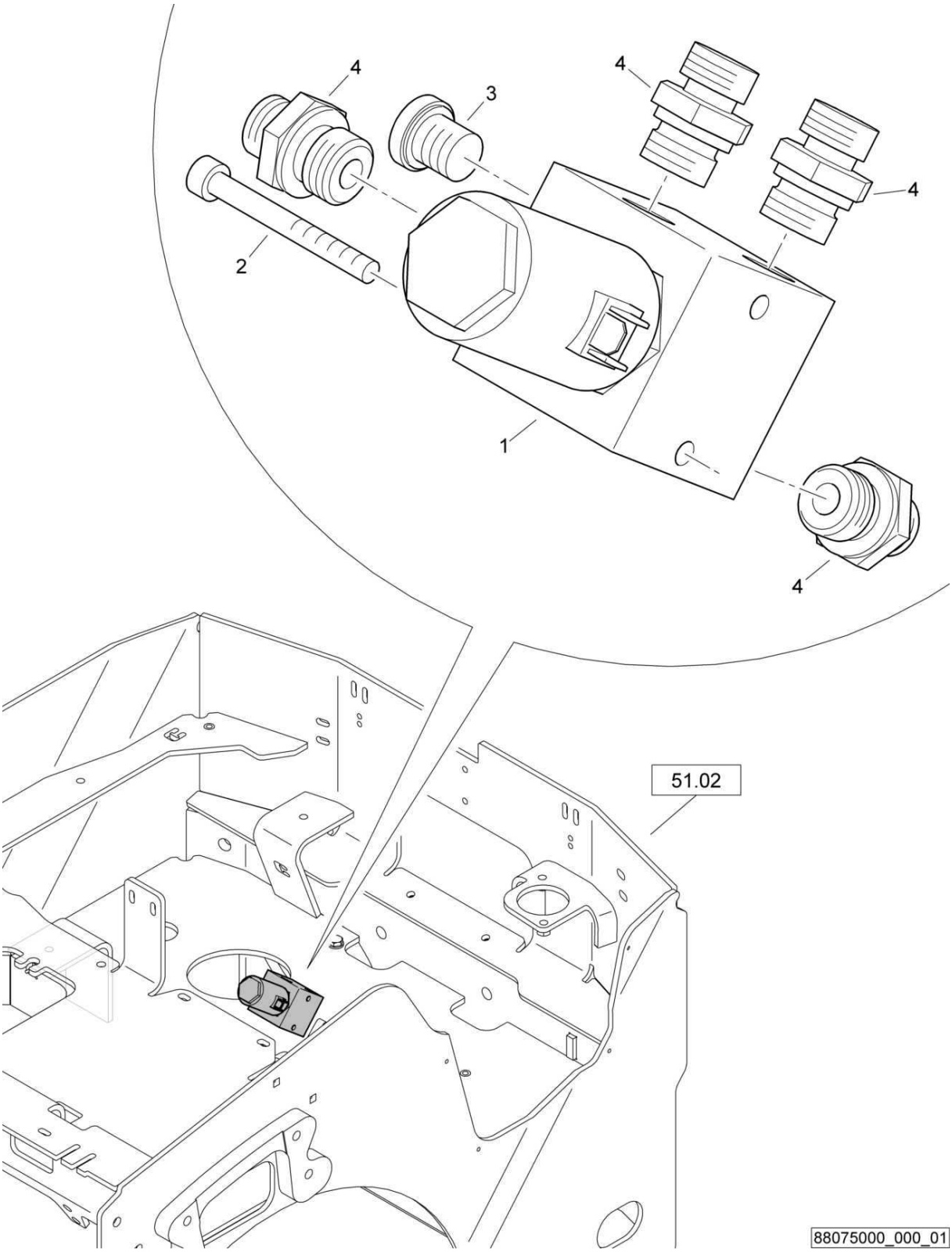

Brake Actuation
Bremsbetätigung
Commande de frein

88075000 1001 1

BOMAG FAYAT GROUP

Pos. Pos. Pos.	Part no. Teilenr. No.piece	Qty. Menge Qte.	Description	Benennung	Designation
1	05877044	1	3/2-Way valve	3/2-Wegeventil	Distributeur 3/2 voies
2	07230645	2	Socket-head cap screw	Zylinderschraube	Vis à tête six pans creux
3	05546114	1	Screw plug with seal	Verschlußschraube m.Dich	Vis de fermeture avec joint
4	05548002	4	Double-ended union	Gerader Einschraubstutzen	Tubulure à visser

Hydraulic,steering
Hydraulik,Lenkung
Hydraulique,direction

88069500_000_00

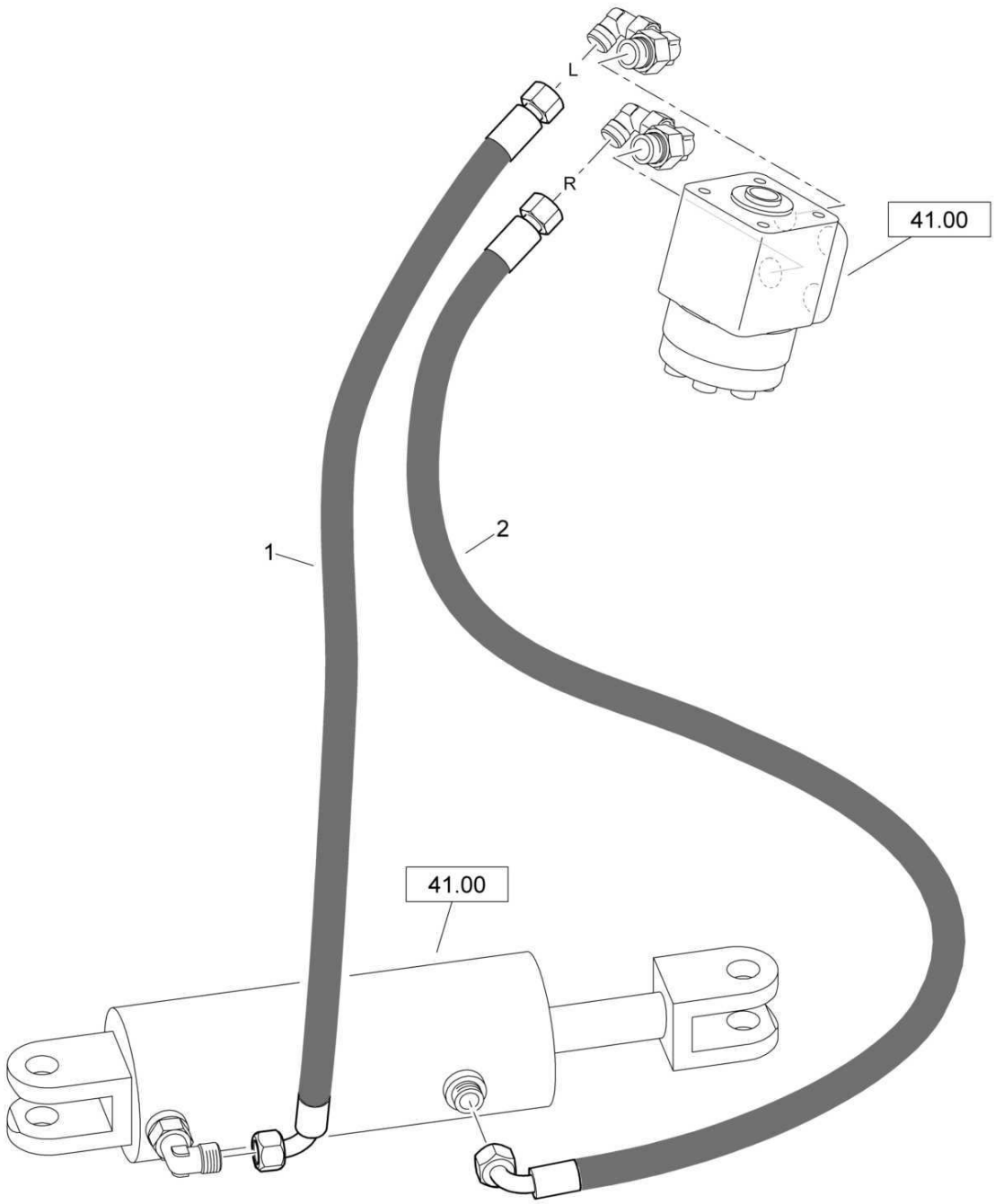

88069500_000_00

Hydraulic,steering
Hydraulik,Lenkung
Hydraulique,direction

88069500 1001 1

BOMAG FAYAT GROUP

Pos. Pos. Pos.	Part no. Teilenr. No.piece	Qty. Menge Qte.	Description	Benennung	Designation
1	05551880	1	Hose assy.ac.WN3111	Schlauch nach WN3111	Tuyau WN3111
2	05551880	1	Hose assy.ac.WN3111	Schlauch nach WN3111	Tuyau WN3111

S/N 101880211413 ▶

Hydraulics,vibration
Hydraulik,Vibration
Hydraulique,vibration

88071000_001_00

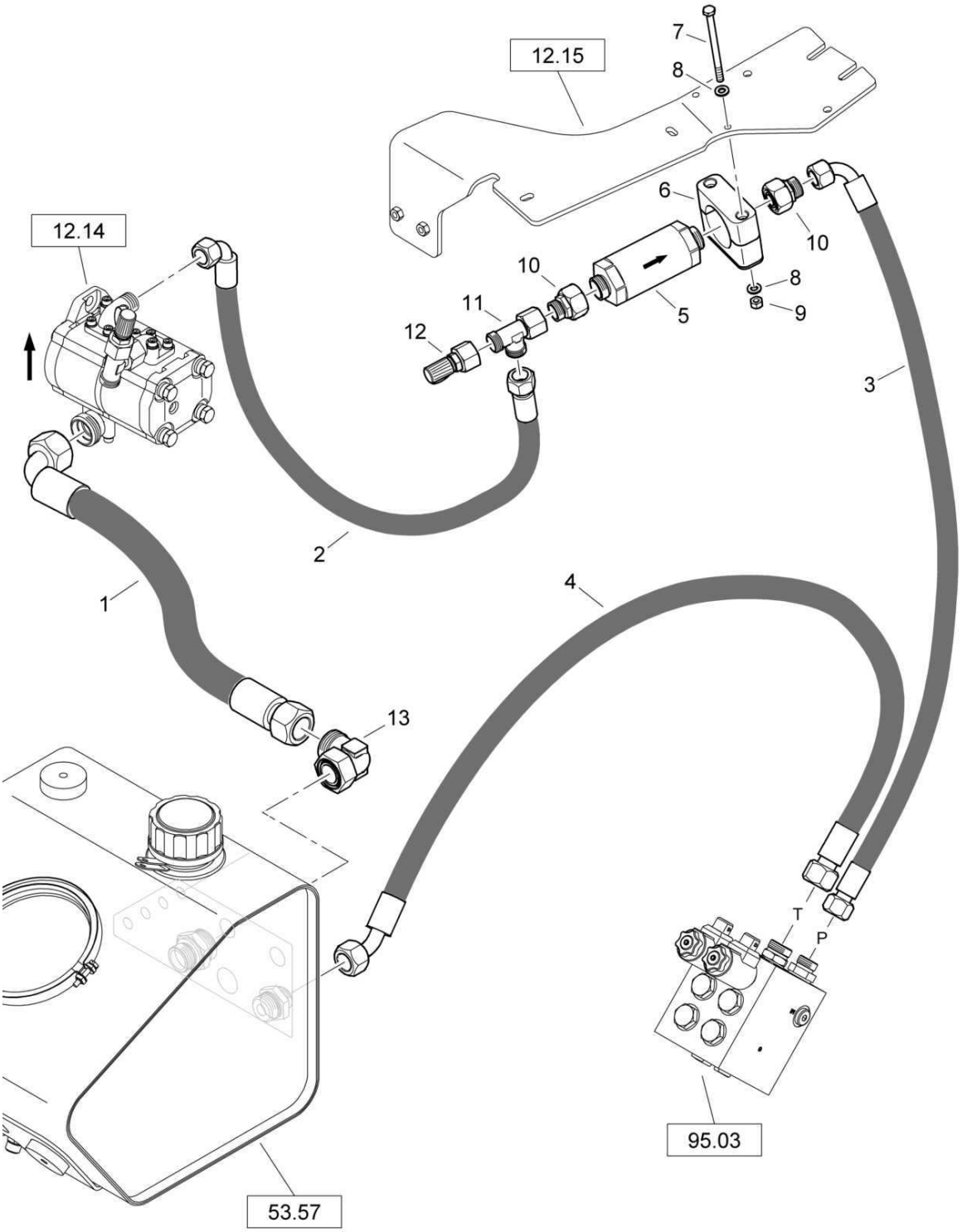

88071000_001_00

Hydraulics,vibration
Hydraulik,Vibration
Hydraulique,vibration

88071000 1001 1

BOMAG FAYAT GROUP

Pos. Pos. Pos.	Part no. Teilenr. No.piece	Qty. Menge Qte.	Description	Benennung	Designation
1	05556507	1	Suction hose	Saugschlauch	Flexible d'aspiration
2	05554768	1	Hose assy.ac.WN3111	Schlauch nach WN3111	Tuyau WN3111
3	05554853	1	Hose assy.ac.WN3111	Schlauch nach WN3111	Tuyau WN3111
4	05556730	1	Hose assy.ac.WN3111	Schlauch nach WN3111	Tuyau WN3111
5	05822004	1	Pressure filter	Druckfilter	Filtre de pression
5.1	05822005	1	Screen element	Siebelement	Elément de crible
6	06910123	1	Fastening clamp	Befestigungsschelle	Collier de fixation
7	07130660	2	Hexagon bolt	Sechskantschraube	Vis à tête hexagonale
8	08751064	4	Spring washer	Spannscheibe	Rondelle tendeuse
9	08130611	2	Safety nut	Sechskantmutter selb.sich	Ecrou de sûreté
10	05542292	2	Reducing union	Reduzierstutzen	Tubulure de réduction
11	05542194	1	L-union	L-Stutzen	Raccord coudé
12	05544034	1	Test connection	Prüfanschluß	Raccord de contrôle
13	05542128	1	Angular union	Winkelstutzen	Raccord coudé

S/N 101880211030 ▶ S/N 101880211412

Hydraulics,vibration
Hydraulik,Vibration
Hydraulique,vibration

88071000_001_00

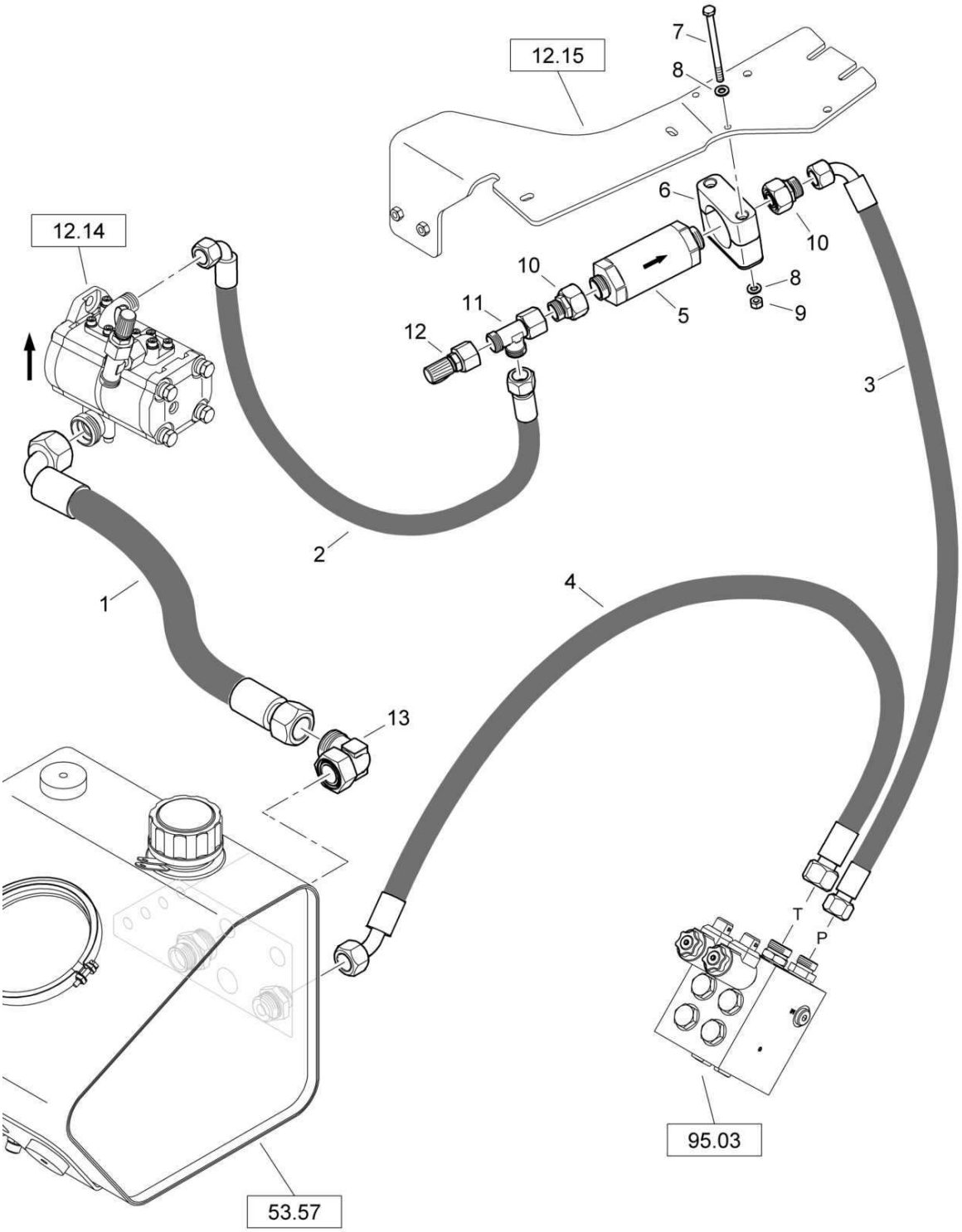

88071000_001_00

Hydraulics,vibration
Hydraulik,Vibration
Hydraulique,vibration

88071000 1001 1

BOMAG FAYAT GROUP

Pos. Pos. Pos.	Part no. Teilenr. No.piece	Qty. Menge Qte.	Description	Benennung	Designation
1	05556507	1	Suction hose	Saugschlauch	Flexible d'aspiration
2	05554768	1	Hose assy.ac.WN3111	Schlauch nach WN3111	Tuyau WN3111
3	05554853	1	Hose assy.ac.WN3111	Schlauch nach WN3111	Tuyau WN3111
4	05556730	1	Hose assy.ac.WN3111	Schlauch nach WN3111	Tuyau WN3111
5	05822004	1	Pressure filter	Druckfilter	Filtre de pression
5.1	05822005	1	Screen element	Siebelement	Elément de crible
6	06910123	1	Fastening clamp	Befestigungsschelle	Collier de fixation
7	07130660	2	Hexagon bolt	Sechskantschraube	Vis à tête hexagonale
8	08510612	4	Washer	Scheibe	Disque
9	08130611	2	Safety nut	Sechskantmutter selb.sich	Ecrou de sûreté
10	05542292	2	Reducing union	Reduzierstutzen	Tubulure de réduction
11	05542194	1	L-union	L-Stutzen	Raccord coudé
12	05544034	1	Test connection	Prüfanschluß	Raccord de contrôle
13	05542128	1	Angular union	Winkelstutzen	Raccord coudé

S/N 101880211004 ▶ S/N 101880211029

Hydraulics,vibration
Hydraulik,Vibration
Hydraulique,vibration

88071000_001_00

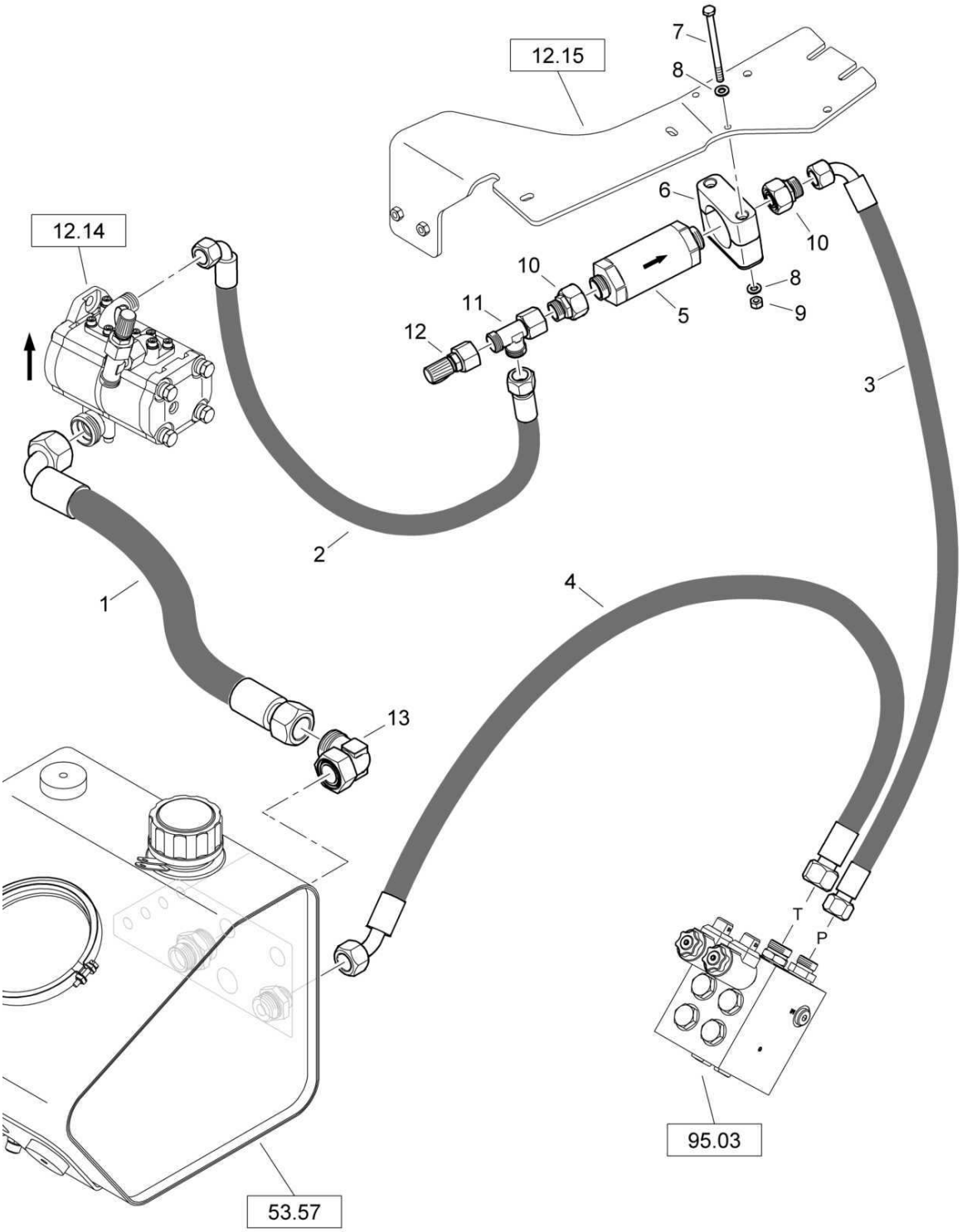

88071000_001_00

Hydraulics,vibration
Hydraulik,Vibration
Hydraulique,vibration

88071000 1001 1

BOMAG FAYAT GROUP

Pos. Pos. Pos.	Part no. Teilenr. No.piece	Qty. Menge Qte.	Description	Benennung	Designation
1	05556507	1	Suction hose	Saugschlauch	Flexible d'aspiration
2	05554768	1	Hose assy.ac.WN3111	Schlauch nach WN3111	Tuyau WN3111
3	05554853	1	Hose assy.ac.WN3111	Schlauch nach WN3111	Tuyau WN3111
4	05552856	1	Hose assy.ac.WN3111	Schlauch nach WN3111	Tuyau WN3111
5	05822004	1	Pressure filter	Druckfilter	Filtre de pression
5.1	05822005	1	Screen element	Siebelement	Elément de crible
6	06910123	1	Fastening clamp	Befestigungsschelle	Collier de fixation
7	07130660	2	Hexagon bolt	Sechskantschraube	Vis à tête hexagonale
8	08510612	4	Washer	Scheibe	Disque
9	08130611	2	Safety nut	Sechskantmutter selb.sich	Ecrou de sûreté
10	05542292	2	Reducing union	Reduzierstutzen	Tubulure de réduction
11	05542194	1	L-union	L-Stutzen	Raccord coudé
12	05544034	1	Test connection	Prüfanschluß	Raccord de contrôle
13	05542128	1	Angular union	Winkelstutzen	Raccord coudé

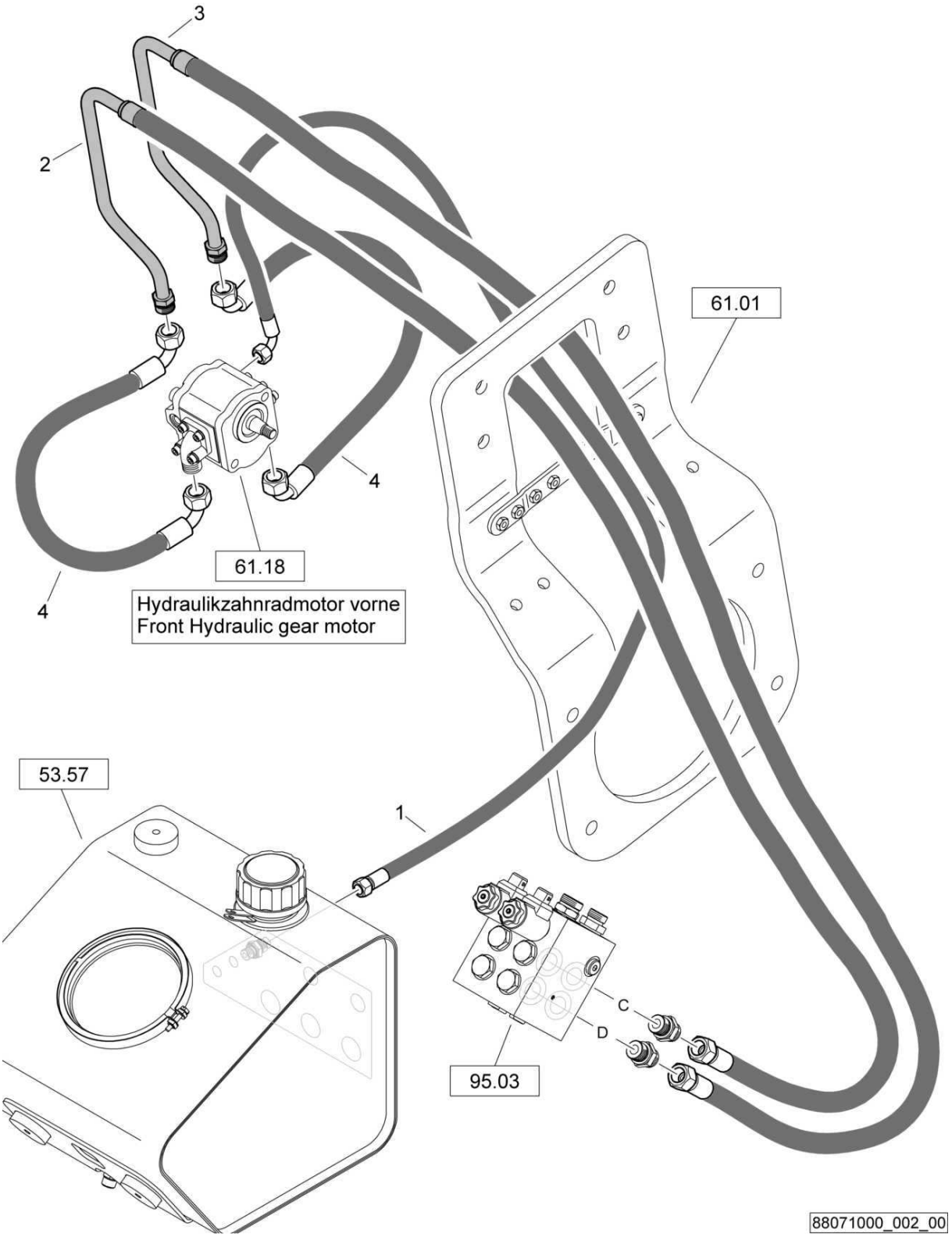
3
2
61.01
4
61.18
Hydraulikzahnradmotor vorne
Front Hydraulic gear motor
4
53.57
1
C
D
95.03
88071000_002_00

Hydraulics,vibration
Hydraulik,Vibration
Hydraulique,vibration

88071000 1001 1

BOMAG FAYAT GROUP

Pos. Pos. Pos.	Part no. Teilenr. No.piece	Qty. Menge Qte.	Description	Benennung	Designation
1	05551255	1	Hose assy.ac.WN3111	Schlauch nach WN3111	Tuyau WN3111
2	88071001	1	Hydraulic hose	Hydraulikschlauch	Tuyau hydraulique
3	88071001	1	Hydraulic hose	Hydraulikschlauch	Tuyau hydraulique
4	05556508	2	Hose assy.ac.WN3111	Schlauch nach WN3111	Tuyau WN3111

S/N 101880211004 ▶

Hydraulics,vibration
Hydraulik,Vibration
Hydraulique,vibration

88071000_003_00

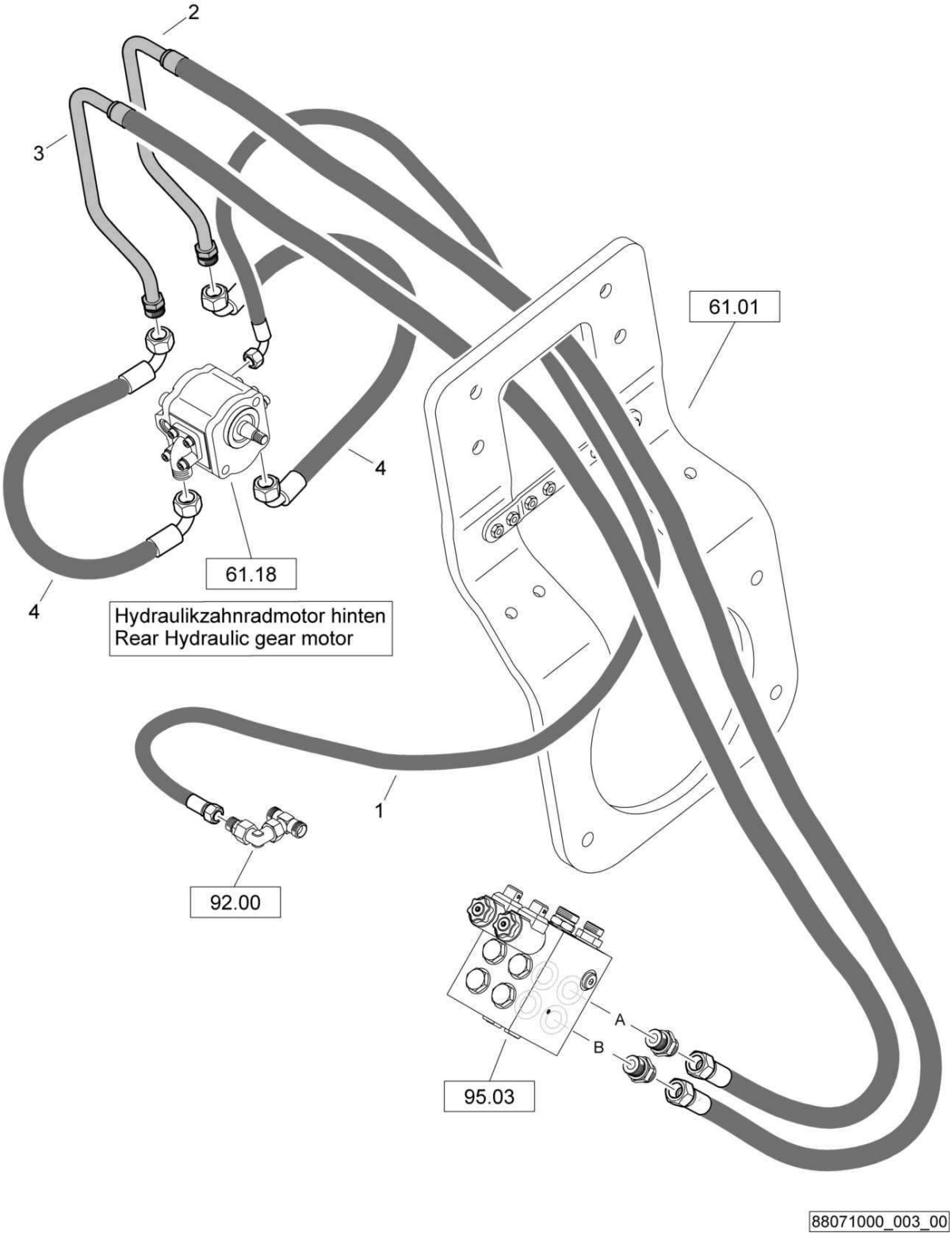

Hydraulics,vibration
Hydraulik,Vibration
Hydraulique,vibration

88071000 1001 1

BOMAG FAYAT GROUP

Pos. Pos. Pos.	Part no. Teilenr. No.piece	Qty. Menge Qte.	Description	Benennung	Designation
1	05550831	1	Hose assy.ac.WN3111	Schlauch nach WN3111	Tuyau WN3111
2	88071002	1	Hydraulic hose	Hydraulikschlauch	Tuyau hydraulique
3	88071002	1	Hydraulic hose	Hydraulikschlauch	Tuyau hydraulique
4	05556508	2	Hose assy.ac.WN3111	Schlauch nach WN3111	Tuyau WN3111

S/N 101880211004 ▶

Vibration Valve
Vibrationsventil
Soupape de vibration

88065000_000_00

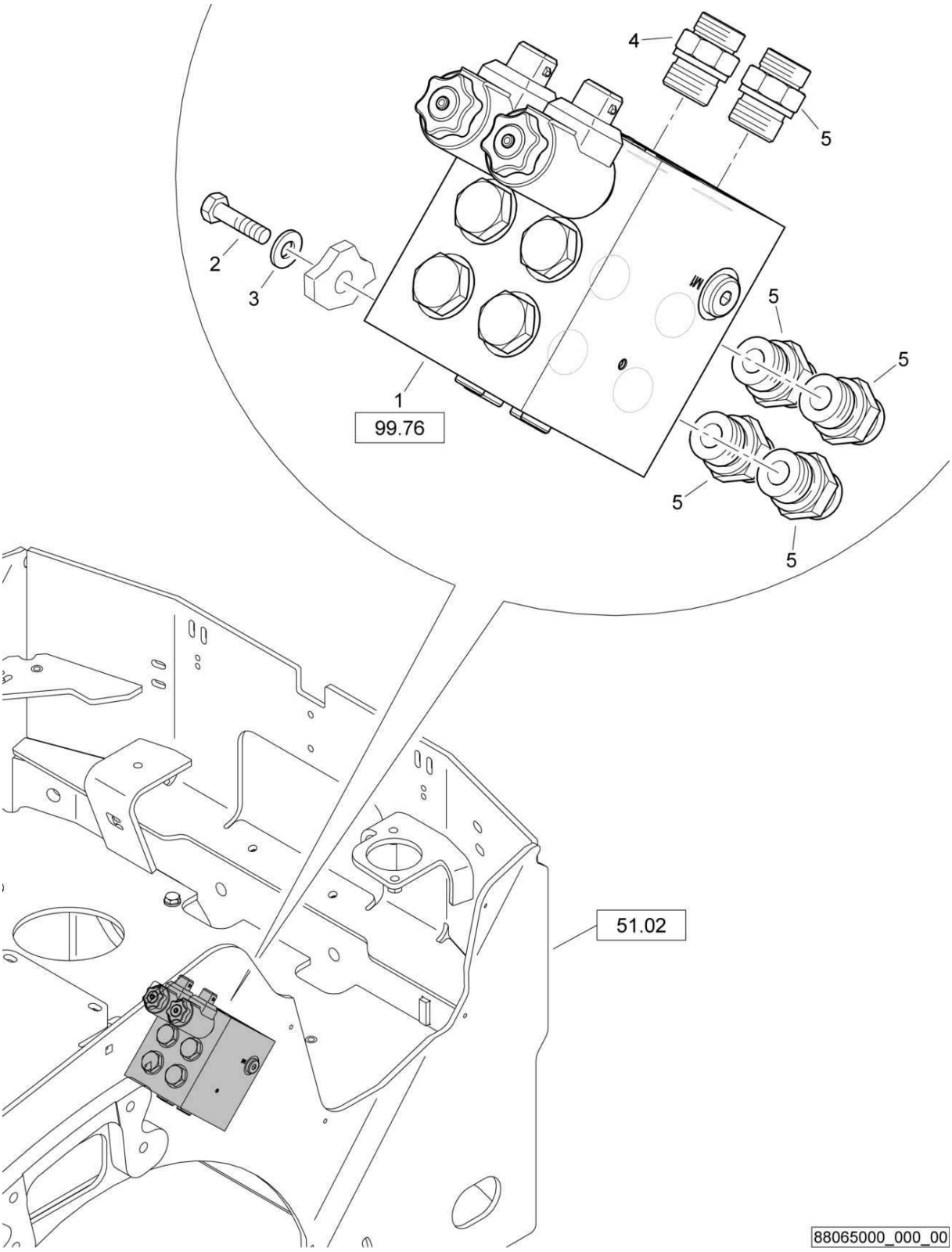

Vibration Valve
Vibrationsventil
Soupape de vibration

88065000 1001 1

BOMAG FAYAT GROUP

Pos. Pos. Pos.	Part no. Teilenr. No.piece	Qty. Menge Qte.	Description	Benennung	Designation
1	05878199	1	Vibration valve	Vibrationsventil	Soupape de vibration
2	07140842	3	Hexagon bolt	Sechskantschraube	Vis à tête hexagonale
3	08752084	3	Spring washer	Spannscheibe	Rondelle tendeuse
4	05540011	1	Double-ended union	Gerader Einschraubstutzen	Tubulure à visser
5	05548013	5	Double-ended union	Gerader Einschraubstutzen	Tubulure à visser

Hydraulics,charge system
Hydraulik,Einspeisung
Hydr.,alimentation

88070000_001_00

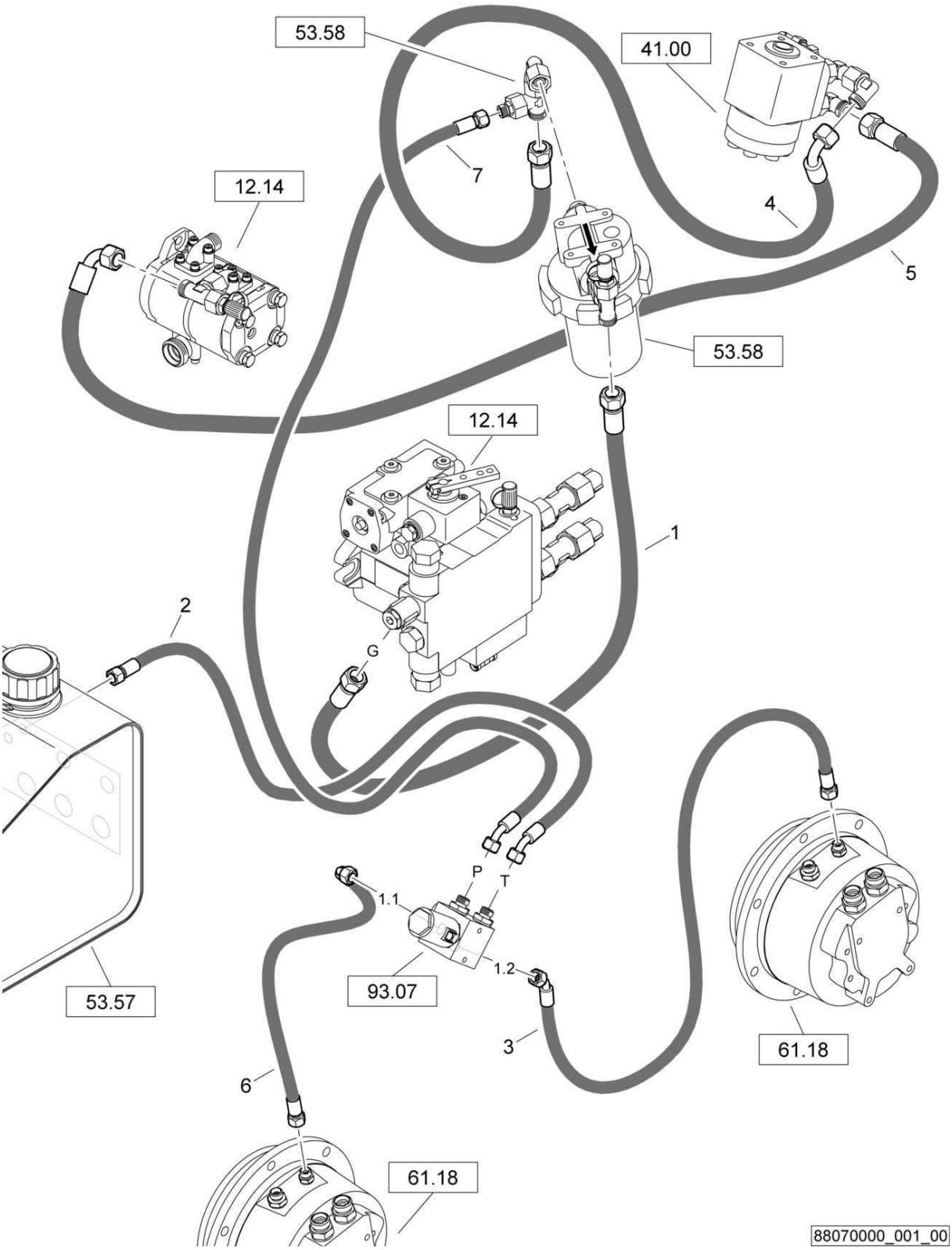

Hydraulics,charge system
Hydraulik,Einspeisung
Hydr.,alimentation

88070000 1001 1

BOMAG FAYAT GROUP

Pos. Pos. Pos.	Part no. Teilenr. No.piece	Qty. Menge Qte.	Description	Benennung	Designation
1	05551077	1	Hose assy.ac.WN3111	Schlauch nach WN3111	Tuyau WN3111
2	05550341	1	Hose assy.ac.WN3111	Schlauch nach WN3111	Tuyau WN3111
3	05556505	1	Hose assy.ac.WN3111	Schlauch nach WN3111	Tuyau WN3111
4	05555638	1	Hose assy.ac.WN3111	Schlauch nach WN3111	Tuyau WN3111
5	05555638	1	Hose assy.ac.WN3111	Schlauch nach WN3111	Tuyau WN3111
6	05550567	1	Hose assy.ac.WN3111	Schlauch nach WN3111	Tuyau WN3111
7	05556506	1	Hose assy.ac.WN3111	Schlauch nach WN3111	Tuyau WN3111

Hydraulics,charge system
Hydraulik,Einspeisung
Hydr.,alimentation

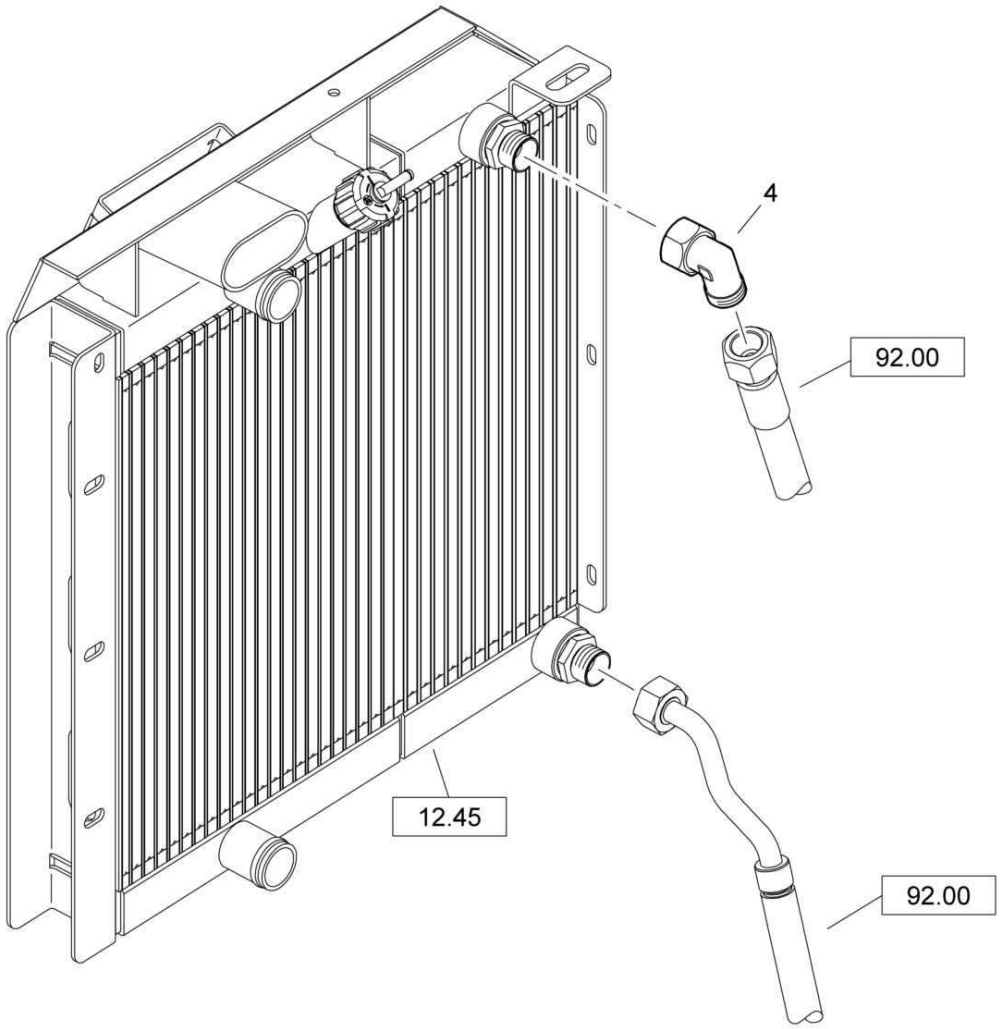

Hydraulics,charge system
Hydraulik,Einspeisung
Hydr.,alimentation

88070000 1001 1

Pos. / Pos. / Pos.	Part no. / Teilenr. / No.piece	Qty. / Menge / Qte.	Description	Benennung	Designation
4	05542126	1	Angular union	Winkelstutzen	Raccord coudé

Hydraulics,charge system
Hydraulik,Einspeisung
Hydr.,alimentation

88070000_002_02

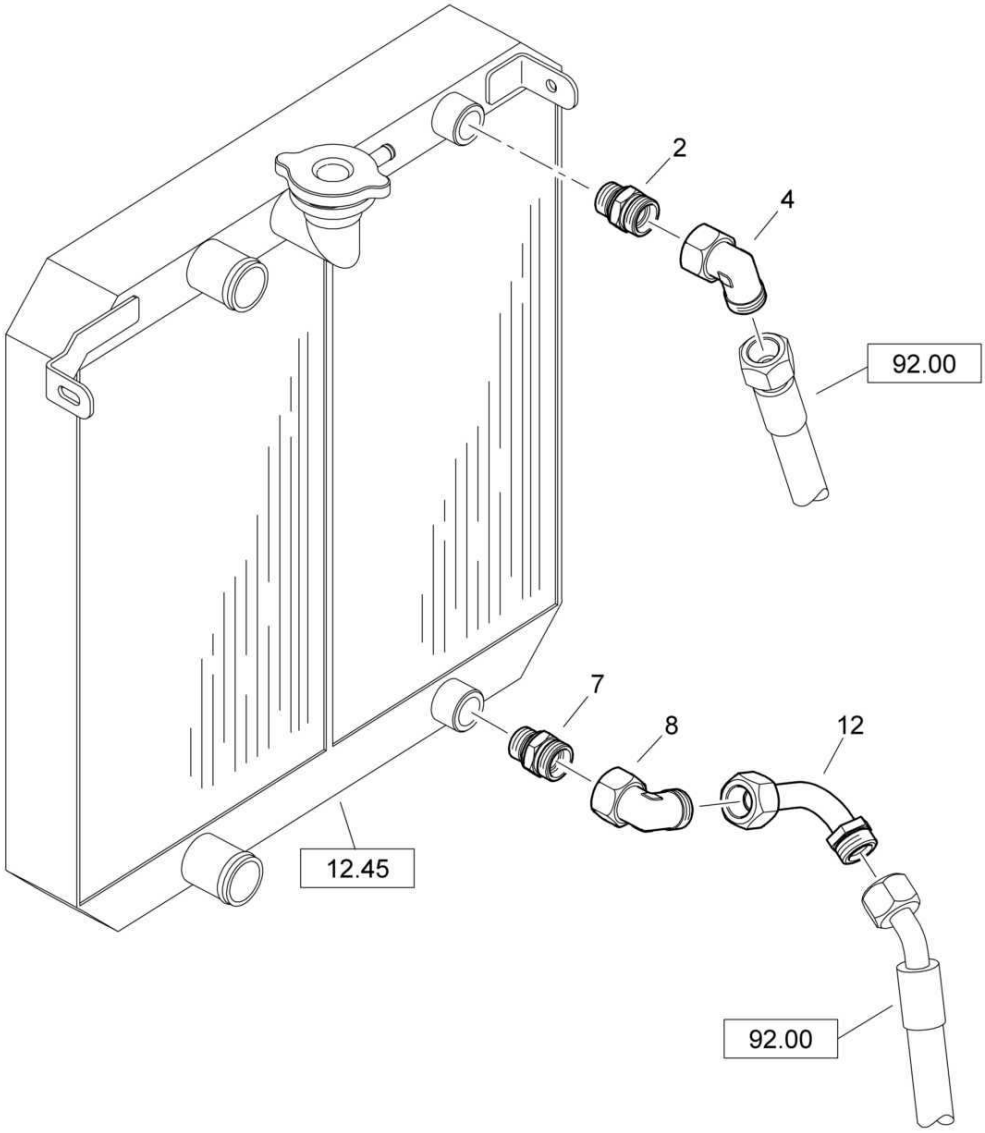

88070000_002_02

Hydraulics,charge system
Hydraulik,Einspeisung
Hydr.,alimentation

88070000 1001 1

BOMAG FAYAT GROUP

Pos. Pos. Pos.	Part no. Teilenr. No.piece	Qty. Menge Qte.	Description	Benennung	Designation
2	05540011	1	Double-ended union	Gerader Einschraubstutzen	Tubulure à visser
4	05542126	1	Angular union	Winkelstutzen	Raccord coudé
7	05540011	1	Double-ended union	Gerader Einschraubstutzen	Tubulure à visser
8	05542126	1	Angular union	Winkelstutzen	Raccord coudé
12	05570797	1	Adapter	Adapter	Adaptateur

Hydraulics,charge system
Hydraulik,Einspeisung
Hydr.,alimentation

88070000_002_01

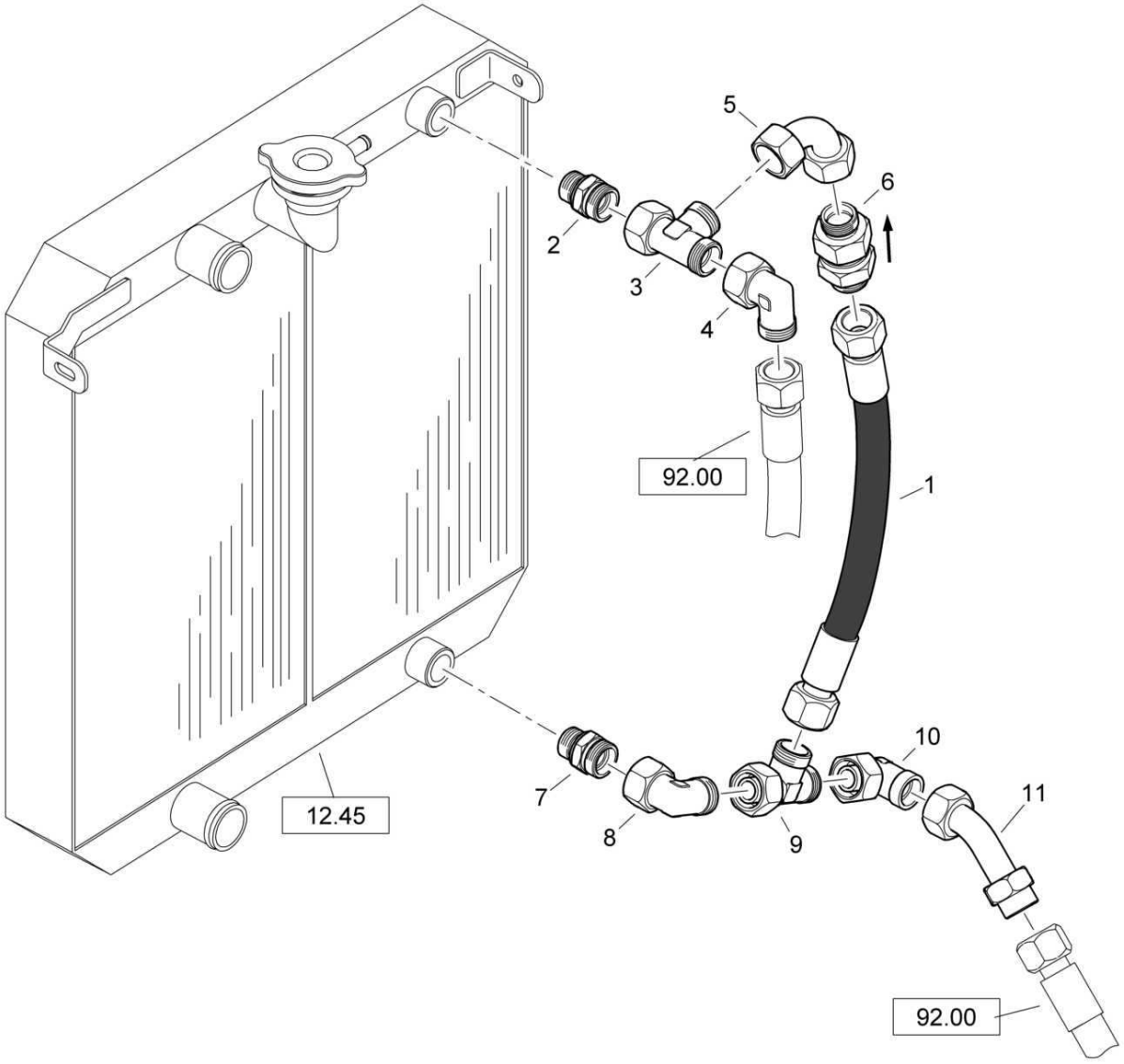

88070000_002_01

Hydraulics,charge system
Hydraulik,Einspeisung
Hydr.,alimentation

88070000 1001 1

BOMAG FAYAT GROUP

Pos. Pos. Pos.	Part no. Teilenr. No.piece	Qty. Menge Qte.	Description	Benennung	Designation
1	05551345	1	Hose assy.ac.WN3111	Schlauch nach WN3111	Tuyau WN3111
2	05540011	1	Double-ended union	Gerader Einschraubstutzen	Tubulure à visser
3	05542195	1	L-union	L-Stutzen	Raccord coudé
4	05542126	1	Angular union	Winkelstutzen	Raccord coudé
5	05542391	1	Socket	Stutzen	Tubulure
6	05542556	1	Check valve	Rückschlagventil	Clapet de retenue
7	05540011	1	Double-ended union	Gerader Einschraubstutzen	Tubulure à visser
8	05542126	1	Angular union	Winkelstutzen	Raccord coudé
9	05542195	1	L-union	L-Stutzen	Raccord coudé
10	05542126	1	Angular union	Winkelstutzen	Raccord coudé
11	05542386	1	Union extension	Stutzen-Vergrösserung	Extension de tubulure

S/N 101880211004 ▶ S/N 101880211029

Hydraulics,charge system
Hydraulik,Einspeisung
Hydr.,alimentation

88070000_002_00

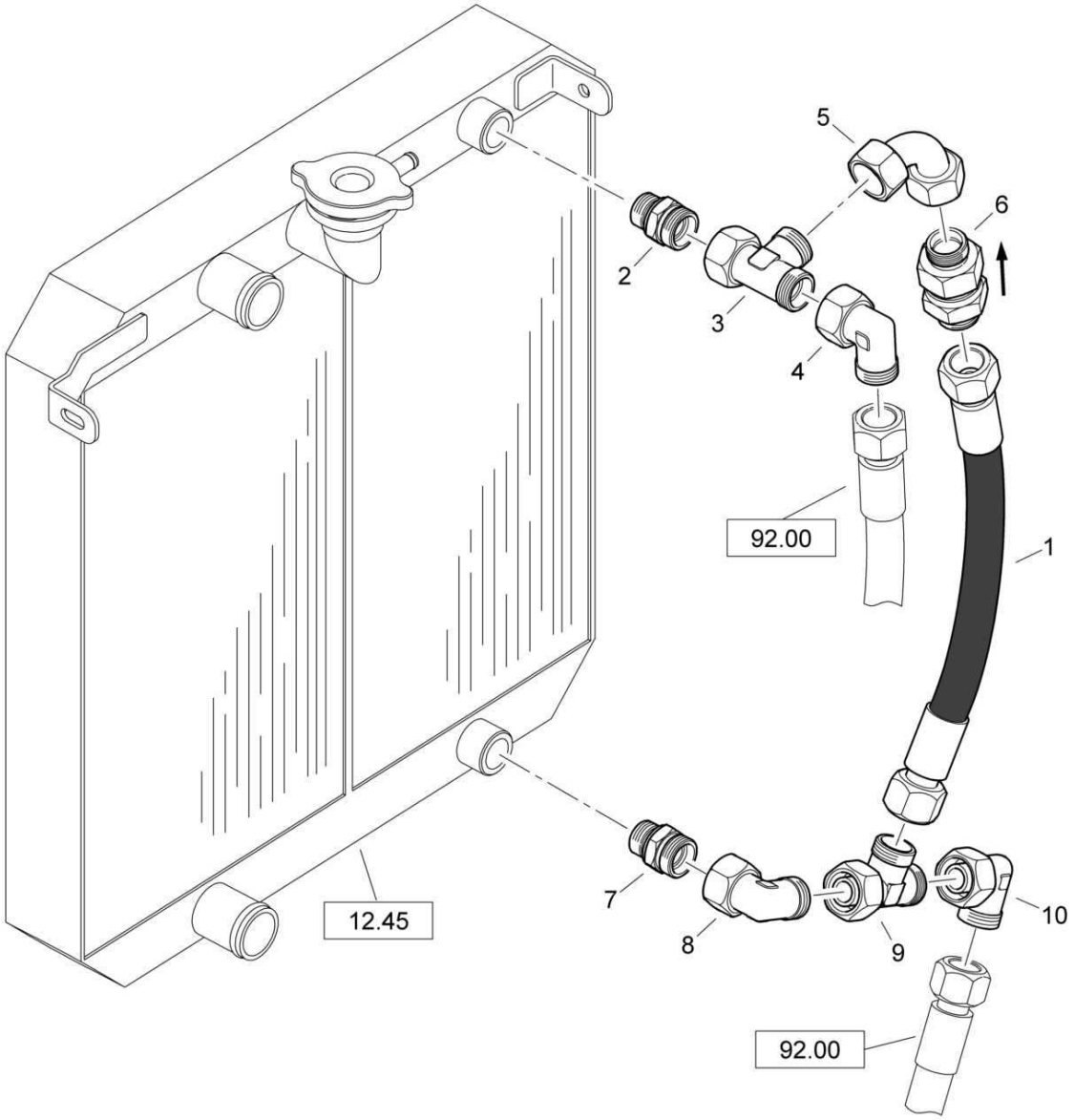

88070000_002_00

Hydraulics,charge system
Hydraulik,Einspeisung
Hydr.,alimentation

88070000 1001 1

BOMAG FAYAT GROUP

Pos. Pos. Pos.	Part no. Teilenr. No.piece	Qty. Menge Qte.	Description	Benennung	Designation
1	05551345	1	Hose assy.ac.WN3111	Schlauch nach WN3111	Tuyau WN3111
2	05540011	1	Double-ended union	Gerader Einschraubstutzen	Tubulure à visser
3	05542195	1	L-union	L-Stutzen	Raccord coudé
4	05542126	1	Angular union	Winkelstutzen	Raccord coudé
5	05542391	1	Socket	Stutzen	Tubulure
6	05542556	1	Check valve	Rückschlagventil	Clapet de retenue
7	05540011	1	Double-ended union	Gerader Einschraubstutzen	Tubulure à visser
8	05542126	1	Angular union	Winkelstutzen	Raccord coudé
9	05542195	1	L-union	L-Stutzen	Raccord coudé
10	05542126	1	Angular union	Winkelstutzen	Raccord coudé

S/N 101880211004 ▶

Hydr.Pump,Travel System
Hydraulikpumpe,Fahrantrieb
Pompe hydr., translation

EA000132_001_00

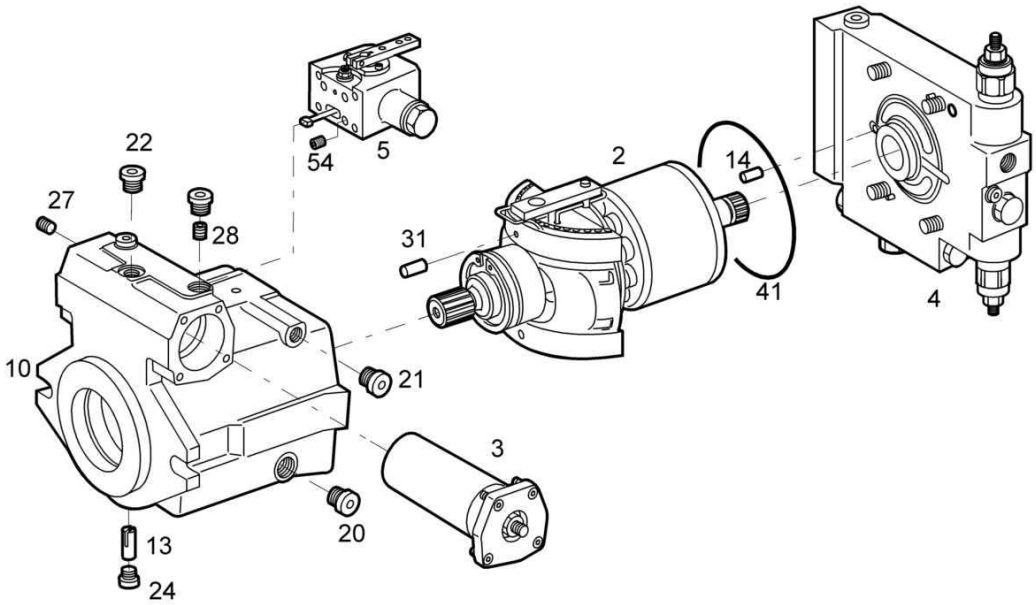

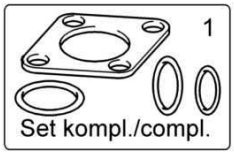

Hydr.Pump,Travel System
Hydraulikpumpe,Fahrantrieb
Pompe hydr., translation

EA000132 1001 E

BOMAG FAYAT GROUP

Pos. Pos. Pos.	Part no. Teilenr. No.piece	Qty. Menge Qte.	Description	Benennung	Designation
0	05800944	1	Travel pump	Fahrpumpe	Pompe de traction
1	05804519	1	>Kit,seal	>Dichtungssatz	>Jeu de joints
2	05985305	1	>Rotor group	>Triebwerk	>Groupe rotor
3	05985307	1	>Hydraulic control	>Hydraulische Verstellung	>Réglage hydraulique
4	05985308	1	>Connect.plate with valves	>Anschlußplatte m.Ventil.	>Plaque de jonction avec clapet
5	05985309	1	>Control unit	>Ansteuergerät	>Bloc de commande
10	05985310	1	>Housing	>Gehäuse	>Boîtier
13	05800303	1	>Toggle pin	>Gelenkstift	>Goupille
14	05546196	1	>Pin,cylindric	>Zylinderstift	>Goupille cylindrique
20	05546107	1	>Screw plug with seal	>Verschlußschraube m.Dich	>Vis de fermeture avec joint
21	05546103	1	>Screw plug with seal	>Verschlußschraube m.Dich	>Vis de fermeture avec joint
22	05546102	3	>Screw plug with seal	>Verschlußschraube m.Dich	>Vis de fermeture avec joint
24	05546131	1	>Screw plug with seal	>Verschlußschraube m.Dich	>Vis de fermeture avec joint
27	05546122	1	>Plug	>Doppelabreißstopfen	>Bouchon
28	05985311	2	>Flow control valve	>Drosselventil	>Clapet d'étranglement
31	05985302	2	>Dowel pin	>Spannstift	>Goupille de serrage
41	05985312	1	>Loop ring	>Runddichtring	>Joint torique
54	05546182	1	>Nozzle	>Düse	>Buse

S/N 101880211004 ▶

Hydr.Pump,Travel System
Hydraulikpumpe,Fahrantrieb
Pompe hydr., translation

EA000133_002_00

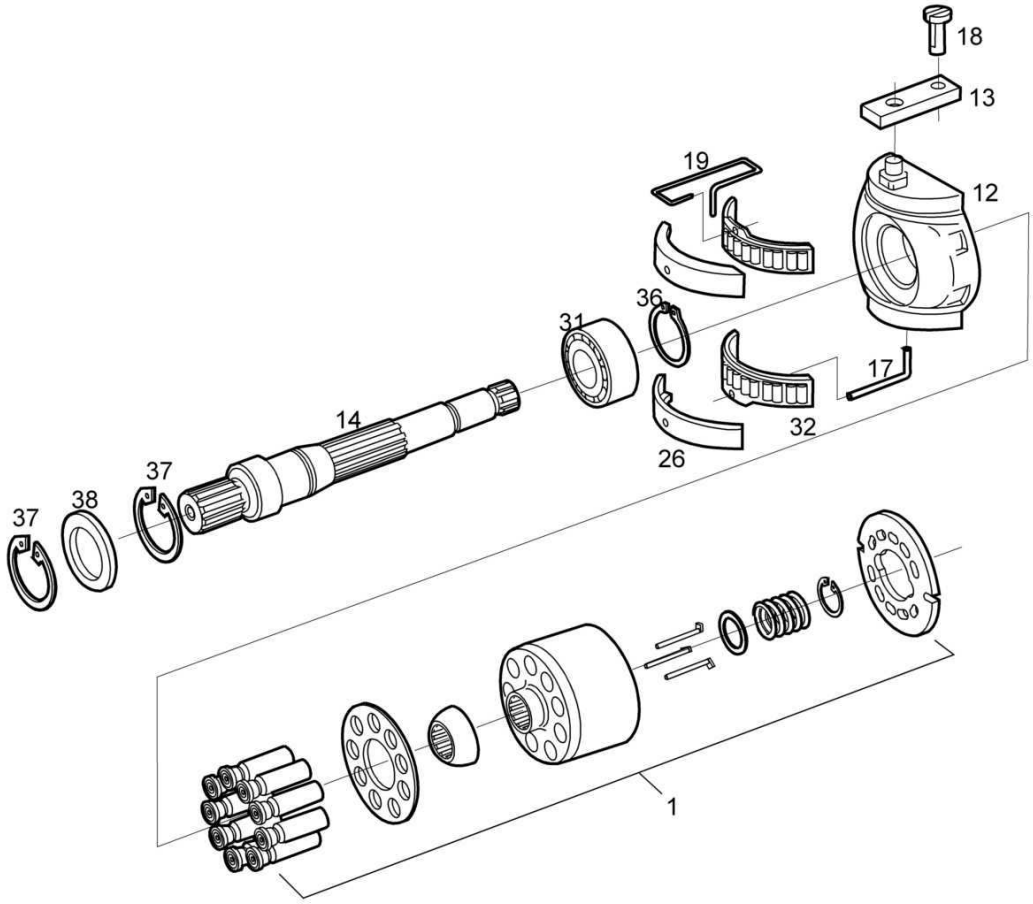

Hydr.Pump,Travel System
Hydraulikpumpe,Fahrantrieb
Pompe hydr., translation

EA000133 1001 E

BOMAG FAYAT GROUP

Pos. Pos. Pos.	Part no. Teilenr. No.piece	Qty. Menge Qte.	Description	Benennung	Designation
0	05985305	1	Rotor group	Triebwerk	Groupe rotor
1	05985313	1	>Rotor group,hydr.part	>Triebwerk(Hydr.teil)	>Groupe rotor,partie hydr.
2	05546202	1	>>Rotor group,hydr.part	>>Triebwerk(Hydr.teil)	>>Groupe rotor,partie hydr.
3	05985320	1	>>Distributor plate	>>Verteilerplatte	>>Plaque de distributeur
12	05546198	1	>Cradle	>Wiege	>Berceau
13	05546199	1	>Sliding block	>Gleitstein	>Coulisseau
14	05985314	1	>Drive shaft	>Triebwelle	>Arbre d'entraînement
17	05800650	1	>Wire	>Draht	>Fil de fer
18	05800126	1	>Toggle pin	>Gelenkstift	>Goupille
19	05546200	1	>Wire	>Draht	>Fil de fer
26	05985315	1	>Bearing race,pair	>Lagerschalenpaar	>Coquille de couss.,paire
31	05985316	1	>Cylinder roller bearing	>Zylinderrollenlager	>Roulement à rouleaux cyl.
32	05985317	1	>Cage pair	>Käfigpaar	>Cage paire
36	05985318	1	>Circlip	>Sicherungsring	>Circlip
37	05546201	2	>Circlip	>Sicherungsring	>Circlip
38	05985319	1	>Radial seal	>Wellendichtring	>Joint d'étanchéité radial

S/N 101880211004 ▶

Hydr.Pump,Travel System
Hydraulikpumpe,Fahrantrieb
Pompe hydr., translation

EA000134_003_00

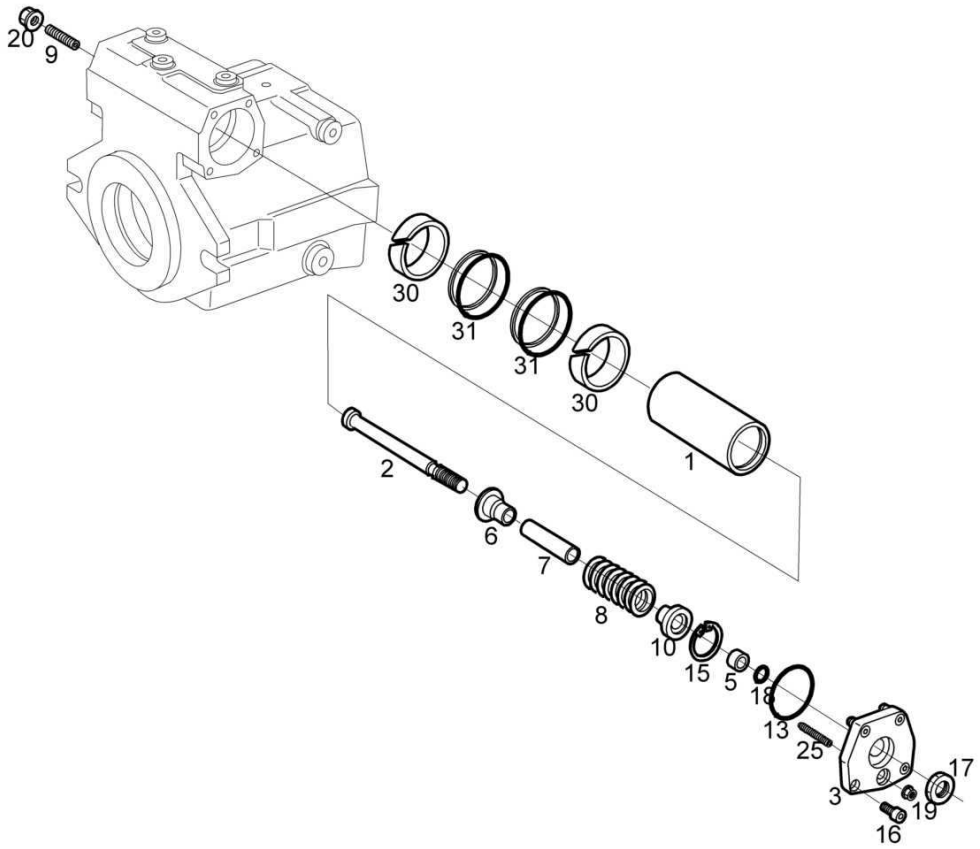

Hydr.Pump,Travel System
Hydraulikpumpe,Fahrantrieb
Pompe hydr., translation

EA000134 1001 E

BOMAG FAYAT GROUP

Pos. Pos. Pos.	Part no. Teilenr. No.piece	Qty. Menge Qte.	Description	Benennung	Designation
0	05985307	1	Hydraulic control	Hydraulische Verstellung	Réglage hydraulique
1	05546214	1	>Control piston	>Stellkolben	>Piston de réglage
2	05546215	1	>Rod	>Stange	>Tige
3	05985321	1	>Cover	>Deckel	>Couvercle
5	05800633	1	>Ring	>Ring	>Bague
6	05546218	1	>Spring cup	>Federteller	>Cuvette de ressort
7	05985322	1	>Spacer bush	>Distanzbuchse	>Douille d'écartement
8	05985349	1	>Pressure spring	>Druckfeder	>Ressort de pression
10	05546225	1	>Spring cup	>Federteller	>Cuvette de ressort
13	05546226	1	>Loop ring 50,47X2,62	>Runddichtring 50,47X2,62	>Joint torique 50,47X2,62
15	05985323	1	>Circlip,internal	>Sicherungsring(innen)	>Circlips intérieur
16	07230601	4	>Socket-head cap screw	>Zylinderschraube	>Vis à tête six pans creux
17	05801913	1	>Hexagon nut	>Sechskantmutter	>Ecrou hexagonal
18	06220064	1	>Loop ring 6,07X1,78	>Runddichtring 6,07X1,78	>Joint torique 6,07X1,78
30	05546228	2	>Guiding ring	>Führungsring	>Anneau de guidage
31	05546229	2	>Turcon-glyd-ring	>Turcon-Glyd-Ring	>Anneau turcon-glyd

S/N 101880211004 ▶

Hydr.Pump,Travel System
Hydraulikpumpe,Fahrantrieb
Pompe hydr., translation

EA000135_004_00

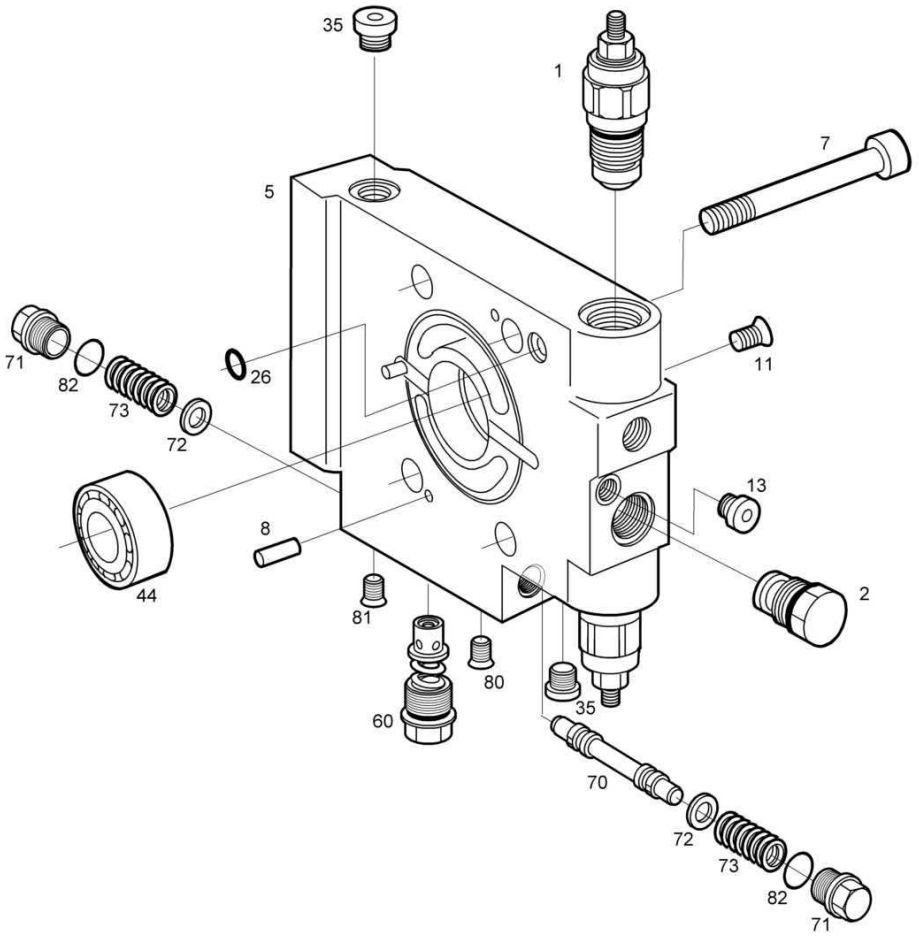

Hydr.Pump,Travel System
Hydraulikpumpe,Fahrantrieb
Pompe hydr., translation

EA000135 1001 E

Pos. Pos. Pos.	Part no. Teilenr. No.piece	Qty. Menge Qte.	Description	Benennung	Designation
0	05985308	1	Connect.plate with valves	Anschlußplatte m.Ventil.	Plaque de jonction avec clapet
1	05985324	2	>Pressure relief valve	>Druckbegrenzungsventil	>Limiteur de pression
2	05801570	1	>Pressure relief valve	>Druckbegrenzungsventil	>Limiteur de pression
5	05985325	1	>Connecting plate	>Anschlußplatte	>Plaque de jonction
7	07231221	4	>Socket-head cap screw M12X45-10.9	>Zylinderschraube M12X45-10.9	>Vis à tête six pans creux M12X45-10.9
8	09120615	2	>Pin,cylindric M6X16	>Zylinderstift M6X16	>Goupille cylindrique M6X16
11	05546122	1	>Plug M6	>Doppelabreißstopfen M6	>Bouchon M6
13	05801571	1	>Screw plug with seal M8X1	>Verschlußschraube m.Dich M8X1	>Vis de fermeture avec joint M8X1
26	06220098	1	>Loop ring 9,25X1,78	>Runddichtring 9,25X1,78	>Joint torique 9,25X1,78
35	05546102	2	>Screw plug with seal M12X1,5	>Verschlußschraube m.Dich M12X1,5	>Vis de fermeture avec joint M12X1,5
44	05985326	1	>Cylinder roller bearing 22,218X36X17	>Zylinderrollenlager 22,218X36X17	>Roulement à rouleaux cyl. 22,218X36X17
60	05985327	1	>Pressure relief valve	>Druckbegrenzungsventil	>Limiteur de pression
70	05801921	1	>Flushing piston	>Spülkolben	>Piston de rinçage
71	05801791	2	>Screw plug	>Verschlußschraube	>Vis de fermeture
72	05801793	2	>Washer	>Scheibe	>Disque
73	05801794	2	>Pressure spring '1,30/8,20/25,00'	>Druckfeder '1,30/8,20/25,00'	>Ressort de pression '1,30/8,20/25,00'
80	05985328	1	>Plug M10	>Doppelabreißstopfen M10	>Bouchon M10
81	05546156	2	>Plug M8	>Doppelabreißstopfen M8	>Bouchon M8
82	05802215	2	>Loop ring 15,54X2,62	>Runddichtring 15,54X2,62	>Joint torique 15,54X2,62

S/N 101880211004 ▶

Hydr.Pump,Travel System
Hydraulikpumpe,Fahrantrieb
Pompe hydr., translation

EA000136_005_00

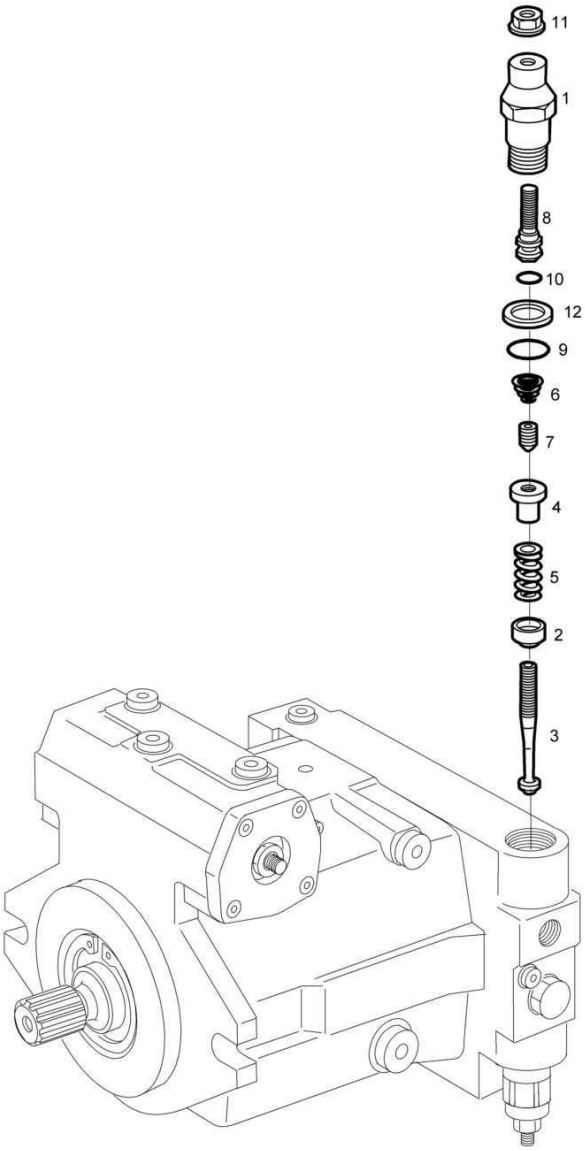

Hydr.Pump,Travel System
Hydraulikpumpe,Fahrantrieb
Pompe hydr., translation

EA000136 1001 E

BOMAG FAYAT GROUP

Pos. Pos. Pos.	Part no. Teilenr. No.piece	Qty. Menge Qte.	Description	Benennung	Designation
0	05985324	1	Pressure relief valve	Druckbegrenzungsventil	Limiteur de pression
1	05985329	1	>Screw plug	>Verschlußschraube	>Vis de fermeture
2	05546140	1	>Valve plate	>Ventilteller	>Plateau de clapet
3	05546141	1	>Valve spool	>Ventilspindel	>Axe de clapet
4	05546142	1	>Clamping adapter	>Spannelement	>Anneau de serrage
5	05546143	1	>Pressure spring '4,50/14,80/44,94'	>Druckfeder '4,50/14,80/44,94'	>Ressort de pression '4,50/14,80/44,94'
6	05546146	1	>Pressure spring	>Druckfeder	>Ressort de pression
7	05546147	1	>Tapped pin	>Gewindestift	>Goujon fileté
8	05546188	1	>Set screw	>Stellschraube	>Vis de réglage
9	06220230	1	>Loop ring 23,47X2,62	>Runddichtring 23,47X2,62	>Joint torique 23,47X2,62
10	06220065	1	>Loop ring 6,07X1,78	>Runddichtring 6,07X1,78	>Joint torique 6,07X1,78
11	05996080	1	>Seal lock nut M8	>Seallockbundmutter M8	>Ecrou de sûreté M8
12	05800845	1	>Back-up ring 20,1X25X1,4	>Stützring 20,1X25X1,4	>Bague d'appui 20,1X25X1,4

S/N 101880211004 ▶

Hydr.Pump,Travel System
Hydraulikpumpe,Fahrantrieb
Pompe hydr., translation

EA000137_006_00

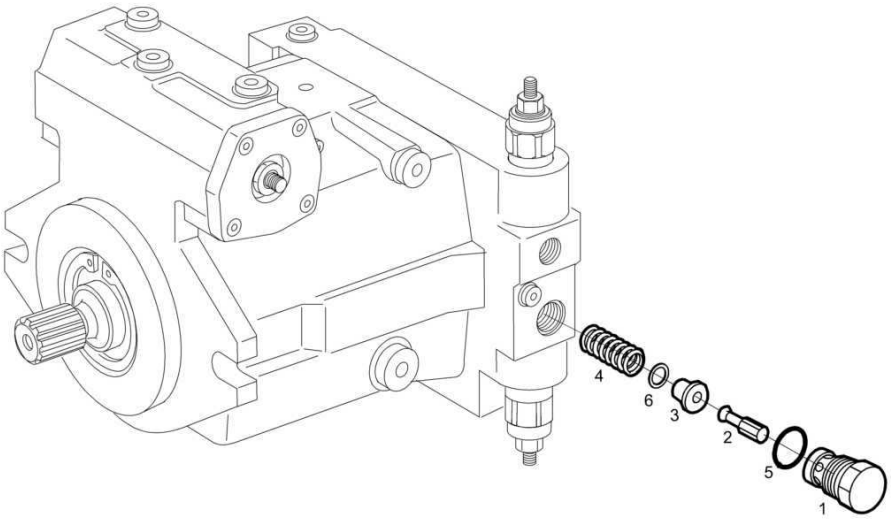

Hydr.Pump,Travel System
Hydraulikpumpe,Fahrantrieb
Pompe hydr., translation

EA000137 1001 E

BOMAG FAYAT GROUP

Pos. Pos. Pos.	Part no. Teilenr. No.piece	Qty. Menge Qte.	Description	Benennung	Designation
0	05801570	1	Pressure relief valve	Druckbegrenzungsventil	Limiteur de pression
1	05546154	1	>Screw plug	>Verschlußschraube	>Vis de fermeture
2	05801867	1	>Valve spool	>Ventilkolben	>Piston de clapet
3	05801868	1	>Spring cup	>Federteller	>Cuvette de ressort
4	05546155	1	>Pressure spring '2,40/13,00/27,00'	>Druckfeder '2,40/13,00/27,00'	>Ressort de pression '2,40/13,00/27,00'
5	06220230	1	>Loop ring 23,47X2,62	>Runddichtring 23,47X2,62	>Joint torique 23,47X2,62
6	05985330	1	>Shim 10X16X1	>Paßscheibe 10X16X1	>Disque d'ajustage 10X16X1
6	05546189	1	>Shim 10X16X0,5	>Paßscheibe 10X16X0,5	>Disque d'ajustage 10X16X0,5
6	05546173	1	>Shim 10X16X0,3	>Paßscheibe 10X16X0,3	>Disque d'ajustage 10X16X0,3

S/N 101880211004 ▶

Hydr.Pump,Travel System
Hydraulikpumpe,Fahrantrieb
Pompe hydr., translation

EA000138_007_00

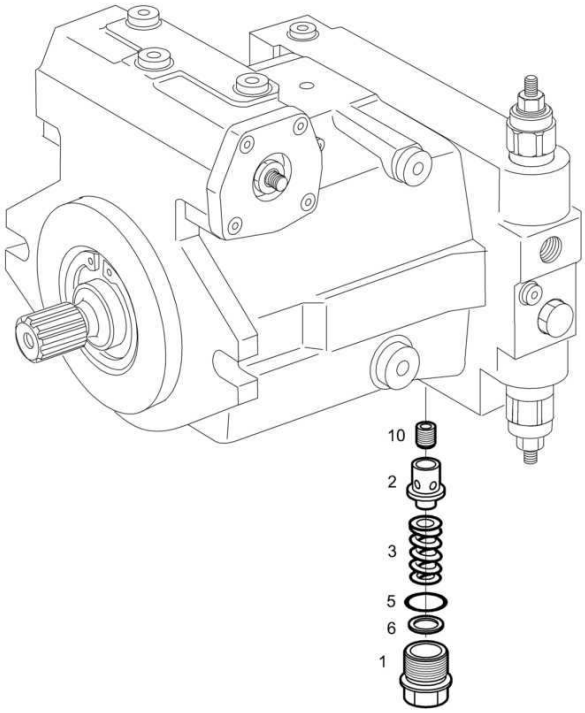

Hydr.Pump,Travel System
Hydraulikpumpe,Fahrantrieb
Pompe hydr., translation

EA000138 1001 E

Pos. Pos. Pos.	Part no. Teilenr. No.piece	Qty. Menge Qte.	Description	Benennung	Designation
0	05985327	1	Pressure relief valve	Druckbegrenzungsventil	Limiteur de pression
1	05985331	1	>Screw plug	>Verschlußschraube	>Vis de fermeture
2	05985332	1	>Valve spool	>Ventilkolben	>Piston de clapet
3	05985333	1	>Pressure spring '1,50/7,90/19,00'	>Druckfeder '1,50/7,90/19,00'	>Ressort de pression '1,50/7,90/19,00'
5	06220135	1	>Loop ring 13,94X2,62	>Runddichtring 13,94X2,62	>Joint torique 13,94X2,62
6	05525002	1	>Shim 5X10X0,3	>Paßscheibe 5X10X0,3	>Disque d'ajustage 5X10X0,3
6	05525003	1	>Shim 5X10X0,5	>Paßscheibe 5X10X0,5	>Disque d'ajustage 5X10X0,5
6	05520003	1	>Shim 7X13X0,3	>Paßscheibe 7X13X0,3	>Disque d'ajustage 7X13X0,3
6	05985334	1	>Shim 5X10X1,0	>Paßscheibe 5X10X1,0	>Disque d'ajustage 5X10X1,0
10	05985335	1	>Nozzle	>Düse	>Buse
10	05801147	1	>Nozzle M6/1,0	>Düse M6/1,0	>Buse M6/1,0
10	05801163	1	>Nozzle M6/1,2	>Düse M6/1,2	>Buse M6/1,2
10	05801239	1	>Nozzle M6/1,4	>Düse M6/1,4	>Buse M6/1,4
10	05801444	1	>Nozzle M6/1,6	>Düse M6/1,6	>Buse M6/1,6
10	05801568	1	>Nozzle M6/1,8	>Düse M6/1,8	>Buse M6/1,8
10	05985339	1	>Nozzle M6/2,0	>Düse M6/2,0	>Buse M6/2,0
10	05985336	1	>Nozzle M6/2,5	>Düse M6/2,5	>Buse M6/2,5

Hydr.Pump,Travel System
Hydraulikpumpe,Fahrantrieb
Pompe hydr., translation

EA000139_008_00

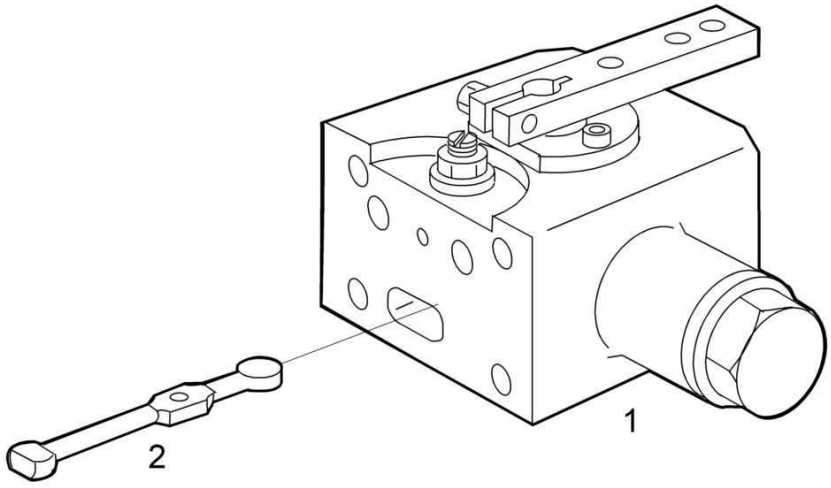

Hydr.Pump,Travel System
Hydraulikpumpe,Fahrantrieb
Pompe hydr., translation

EA000139 1001 E

BOMAG FAYAT GROUP

Pos. Pos. Pos.	Part no. Teilenr. No.piece	Qty. Menge Qte.	Description	Benennung	Designation
0	05985309	1	Control unit	Ansteuergerät	Bloc de commande
1	05985337	1	>Control unit	>Ansteuergerät	>Bloc de commande
2	05985338	1	>Feed back lever	>Rückführungshebel	>Levier de rappel

S/N 101880211004 ▶

Hydr.Pump,Travel System
Hydraulikpumpe,Fahrantrieb
Pompe hydr., translation

EA000140_009_00

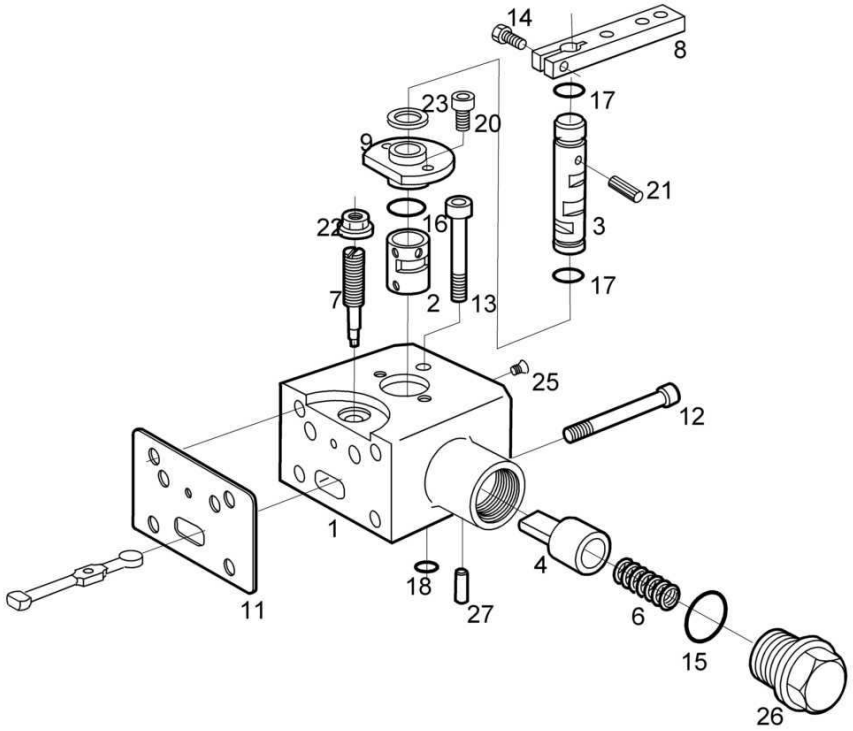

Hydr.Pump,Travel System
Hydraulikpumpe,Fahrantrieb
Pompe hydr., translation

EA000140 1001 E

BOMAG FAYAT GROUP

Pos. Pos. Pos.	Part no. Teilenr. No.piece	Qty. Menge Qte.	Description	Benennung	Designation
0	05985337	1	Control unit	Ansteuergerät	Bloc de commande
1	05800753	1	>Housing	>Gehäuse	>Boîtier
2	05546175	1	>Control bush	>Steuerbuchse	>Douille de distribution
3	05985341	1	>Control shaft	>Steuerwelle	>Arbre de commande
4	05800756	1	>Spring bush	>Federbuchse	>Douille de ressort
6	05800101	1	>Pressure spring '2,25/10,77/26,00'	>Druckfeder '2,25/10,77/26,00'	>Ressort de pression '2,25/10,77/26,00'
7	05800757	1	>Eccentric pin	>Exzenterstift	>Goupille excentrique
8	05985342	1	>Lever	>Hebel	>Levier
9	05985343	1	>Cover	>Deckel	>Couvercle
11	05801654	1	>Gasket	>Dichtung	>Joint
12	07230653	4	>Socket-head cap screw M6X65-8.8	>Zylinderschraube M6X65-8.8	>Vis à tête six pans creux M6X65-8.8
13	07240636	1	>Socket-head cap screw M6X50-8.8	>Zylinderschraube M6X50-8.8	>Vis à tête six pans creux M6X50-8.8
14	07230521	1	>Socket-head cap screw M5X20-8.8	>Zylinderschraube M5X20-8.8	>Vis à tête six pans creux M5X20-8.8
15	06220172	1	>Loop ring 17,12X2,62	>Runddichtring 17,12X2,62	>Joint torique 17,12X2,62
16	05985351	1	>Loop ring 20,35X1,78	>Runddichtring 20,35X1,78	>Joint torique 20,35X1,78
17	06220099	2	>Loop ring 9,25X1,78	>Runddichtring 9,25X1,78	>Joint torique 9,25X1,78
18	06220063	1	>Loop ring 6,02X2,62	>Runddichtring 6,02X2,62	>Joint torique 6,02X2,62
20	07240500	2	>Socket-head cap screw M5X10-8.8	>Zylinderschraube M5X10-8.8	>Vis à tête six pans creux M5X10-8.8
21	05985344	1	>Needle roller A4X15,8	>Nadelrolle A4X15,8	>Aiguille de roulement A4X15,8
22	05996060	1	>Seal lock nut M6	>Seallockbundmutter M6	>Ecrou de sûreté M6
23	05985345	1	>Shim 12X18X1	>Paßscheibe 12X18X1	>Disque d'ajustage 12X18X1
25	05546156	1	>Plug M8	>Doppelabreißstopfen M8	>Bouchon M8
26	05801467	1	>Screw plug M20X1,5-5.8	>Verschlußschraube M20X1,5-5.8	>Vis de fermeture M20X1,5-5.8
27	09126416	1	>Pin,cylindric M6X10	>Zylinderstift M6X10	>Goupille cylindrique M6X10

S/N 101880211004 ▶

Hydr.Pump,Travel System
Hydraulikpumpe,Fahrantrieb
Pompe hydr., translation

EA000141_000_00

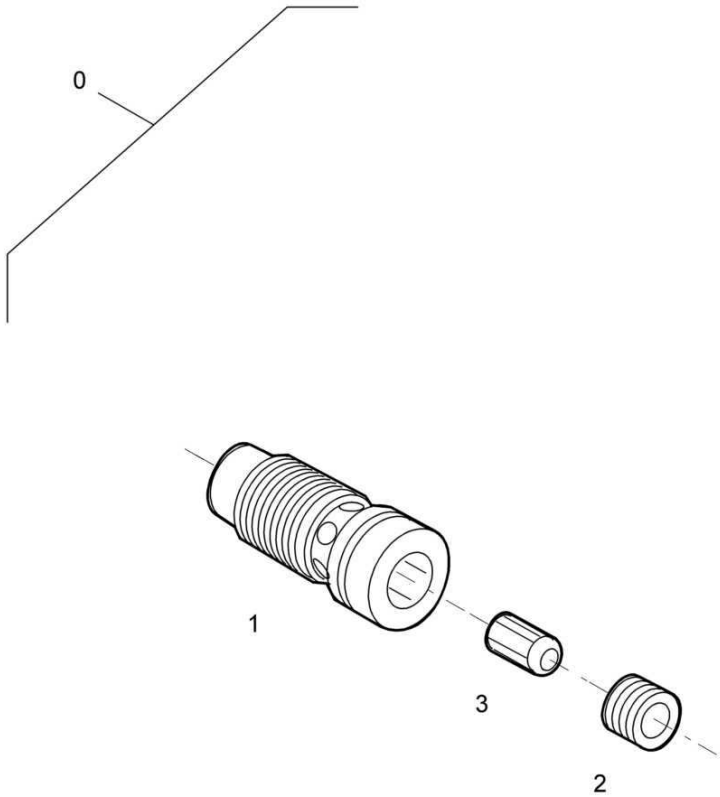

Hydr.Pump,Travel System
Hydraulikpumpe,Fahrantrieb
Pompe hydr., translation

EA000141 1001 E

BOMAG FAYAT GROUP

Pos. Pos. Pos.	Part no. Teilenr. No.piece	Qty. Menge Qte.	Description	Benennung	Designation
0	05985311	1	Flow control valve	Drosselventil	Clapet d'étranglement
1	05985346	1	>Valve screw	>Ventilschraube	>Vis de clapet
2	05985347	1	>Tapped pin	>Gewindestift	>Goujon fileté
3	05985348	1	>Throttle pin	>Drosselstift	>Goupille d'étranglement

Hydraulic Motor
Hydraulikmotor
Moteur hydraulique

EA002875_000_00

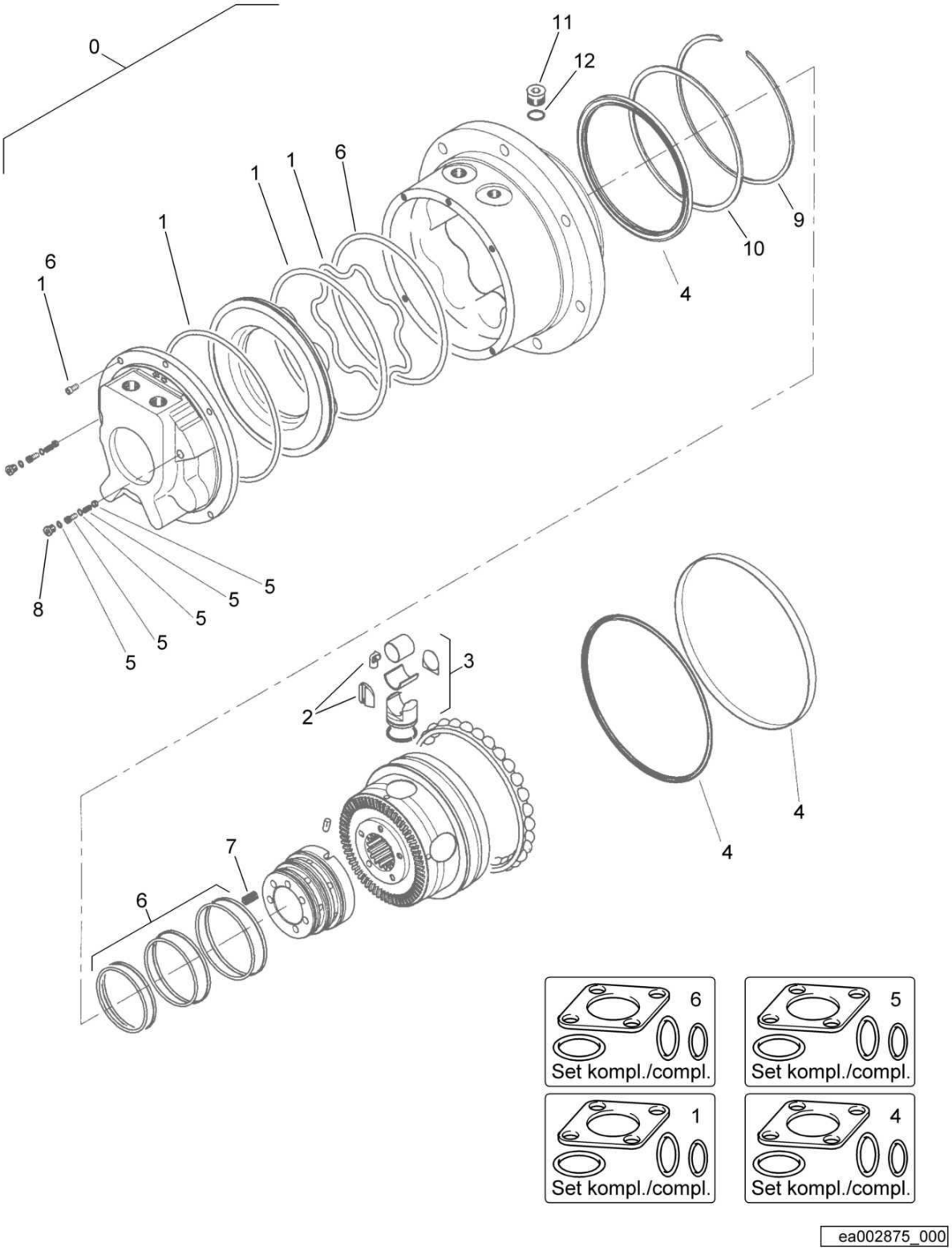

Hydraulic Motor
Hydraulikmotor
Moteur hydraulique

EA002875 1001 E

BOMAG FAYAT GROUP

Pos. Pos. Pos.	Part no. Teilenr. No.piece	Qty. Menge Qte.	Description	Benennung	Designation
0	05816234	1	Travel motor	Fahrmotor	Moteur de translation
1	05818455	1	>Kit,seal	>Dichtungssatz	>Jeu de joints
2	05805059	1	>Repair Kit	>Reparatursatz	>Necessaire de réparation
3	05971025	5	>Piston	>Kolben	>Piston
4	05818400	1	>Kit,seal	>Dichtungssatz	>Jeu de joints
5	05818401	1	>Kit,seal	>Dichtungssatz	>Jeu de joints
6	05971046	1	>Kit,seal	>Dichtungssatz	>Jeu de joints
7	05871047	1	>Spring set	>Federsatz	>Jeu de ressorts
8	05815034	2	>Screw plug	>Verschlußschraube	>Vis de fermeture
10	05818576	1	>Spacer ring	>Distanzring	>Bague d'écartement
11	05815082	1	>Plug	>Stopfen	>Bouchon
12	06220159	1	>Loop ring	>Runddichtring	>Joint torique

S/N 101880211331 ▶ S/N 101880211466

Hydraulic Motor
Hydraulikmotor
Moteur hydraulique

EA002875_000_00

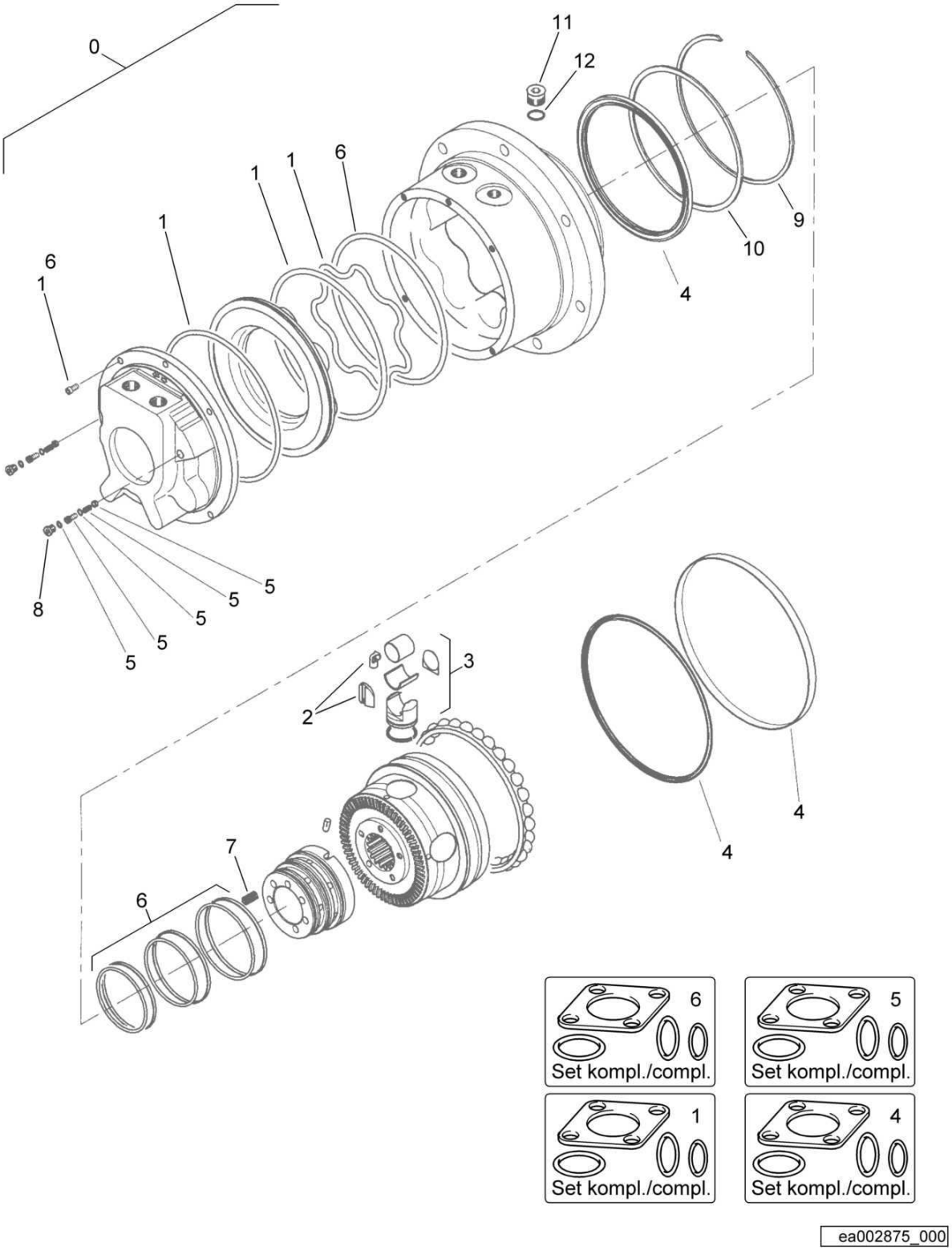

Hydraulic Motor
Hydraulikmotor
Moteur hydraulique

EA002875 1001 E

BOMAG FAYAT GROUP

Pos. Pos. Pos.	Part no. Teilenr. No.piece	Qty. Menge Qte.	Description	Benennung	Designation
0	05816234	1	Travel motor	Fahrmotor	Moteur de translation
1	05818455	1	>Kit,seal	>Dichtungssatz	>Jeu de joints
2	05805059	1	>Repair Kit	>Reparatursatz	>Necessaire de réparation
3	05971025	5	>Piston	>Kolben	>Piston
4	05818400	1	>Kit,seal	>Dichtungssatz	>Jeu de joints
5	05818401	1	>Kit,seal	>Dichtungssatz	>Jeu de joints
6	05971046	1	>Kit,seal	>Dichtungssatz	>Jeu de joints
7	05871047	1	>Spring set	>Federsatz	>Jeu de ressorts
8	05815034	2	>Screw plug	>Verschlußschraube	>Vis de fermeture
10	05818576	1	>Spacer ring	>Distanzring	>Bague d'écartement
11	05815082	1	>Plug	>Stopfen	>Bouchon
12	06220159	1	>Loop ring	>Runddichtring	>Joint torique

Hydraulic Motor
Hydraulikmotor
Moteur hydraulique

EA002875_000_00

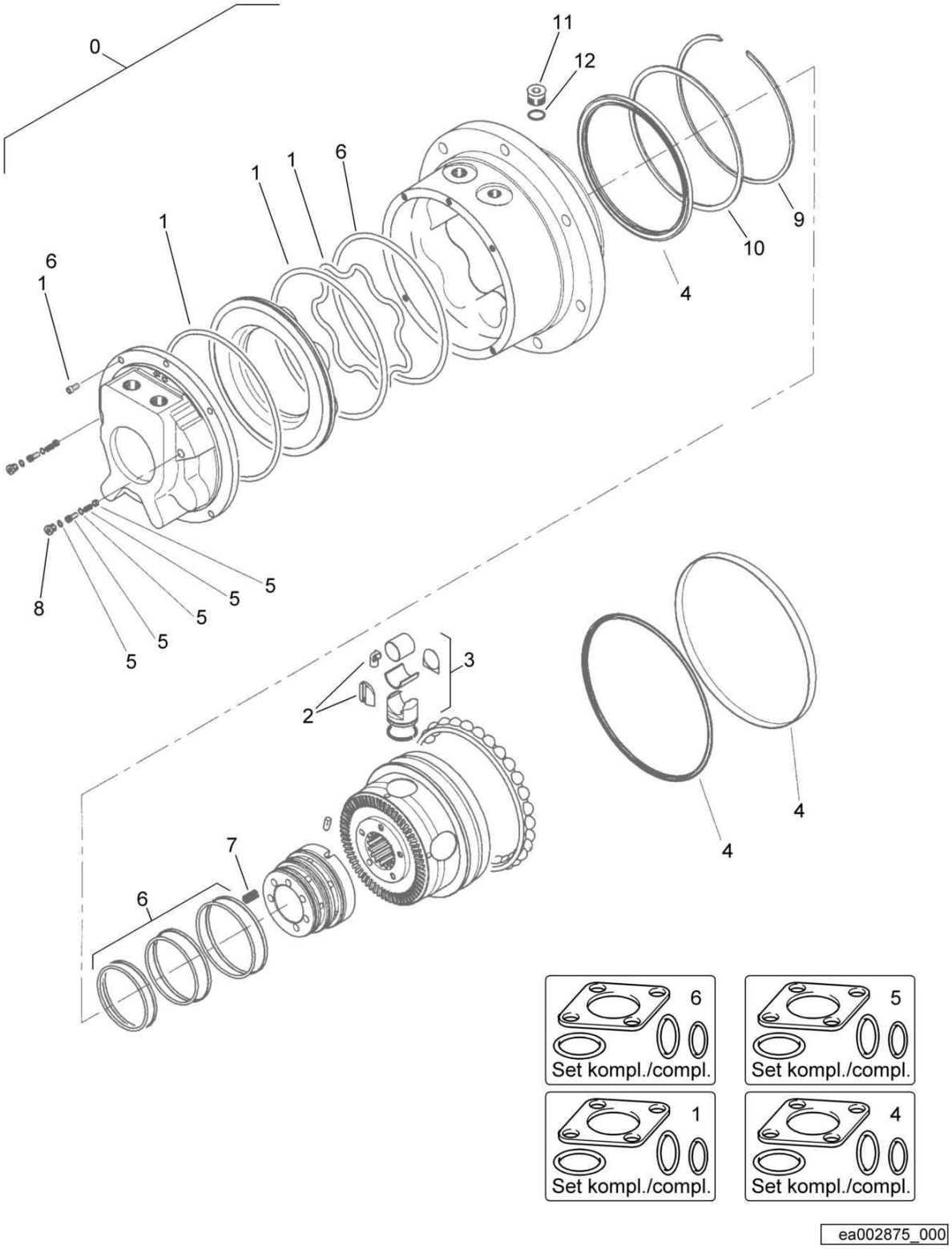

Hydraulic Motor
Hydraulikmotor
Moteur hydraulique

EA002875 1001 E

BOMAG FAYAT GROUP

Pos. Pos. Pos.	Part no. Teilenr. No.piece	Qty. Menge Qte.	Description	Benennung	Designation
0	05816234	1	Travel motor	Fahrmotor	Moteur de translation
1	05818455	1	>Kit,seal	>Dichtungssatz	>Jeu de joints
2	05805059	1	>Repair Kit	>Reparatursatz	>Necessaire de réparation
3	05971025	5	>Piston	>Kolben	>Piston
4	05818400	1	>Kit,seal	>Dichtungssatz	>Jeu de joints
5	05818401	1	>Kit,seal	>Dichtungssatz	>Jeu de joints
6	05971046	1	>Kit,seal	>Dichtungssatz	>Jeu de joints
7	05871047	1	>Spring set	>Federsatz	>Jeu de ressorts
8	05815034	2	>Screw plug	>Verschlußschraube	>Vis de fermeture
10	05818576	1	>Spacer ring	>Distanzring	>Bague d'écartement
11	05815082	1	>Plug	>Stopfen	>Bouchon
12	06220159	1	>Loop ring	>Runddichtring	>Joint torique

Hydraulic Motor
Hydraulikmotor
Moteur hydraulique

EA002875_000_00

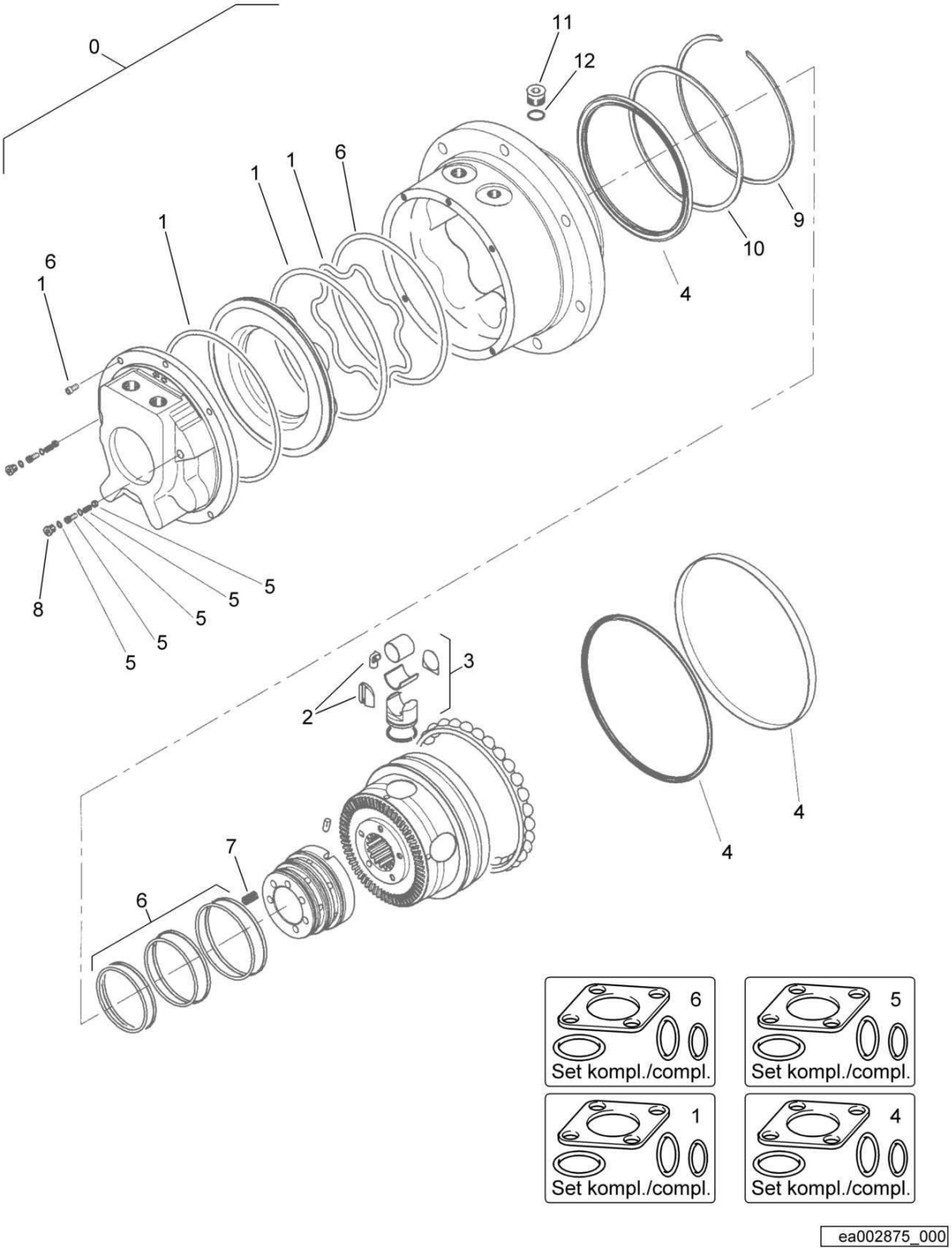

Hydraulic Motor
Hydraulikmotor
Moteur hydraulique

EA002875 1001 E

BOMAG FAYAT GROUP

Pos. Pos. Pos.	Part no. Teilenr. No.piece	Qty. Menge Qte.	Description	Benennung	Designation
0	05816234	1	Travel motor	Fahrmotor	Moteur de translation
1	05818455	1	>Kit,seal	>Dichtungssatz	>Jeu de joints
2	05805059	1	>Repair Kit	>Reparatursatz	>Necessaire de réparation
3	05971025	5	>Piston	>Kolben	>Piston
4	05818400	1	>Kit,seal	>Dichtungssatz	>Jeu de joints
5	05818401	1	>Kit,seal	>Dichtungssatz	>Jeu de joints
6	05971046	1	>Kit,seal	>Dichtungssatz	>Jeu de joints
7	05871047	1	>Spring set	>Federsatz	>Jeu de ressorts
8	05815034	2	>Screw plug	>Verschlußschraube	>Vis de fermeture
10	05818576	1	>Spacer ring	>Distanzring	>Bague d'écartement
11	05815082	1	>Plug	>Stopfen	>Bouchon
12	06220159	1	>Loop ring	>Runddichtring	>Joint torique

S/N 101880212204 ▶ S/N 101880212972

Hydr.Motor,Travel System
Hydraulikmotor,Fahrantrieb
Moteur hydr., translation

EA004372_000_00

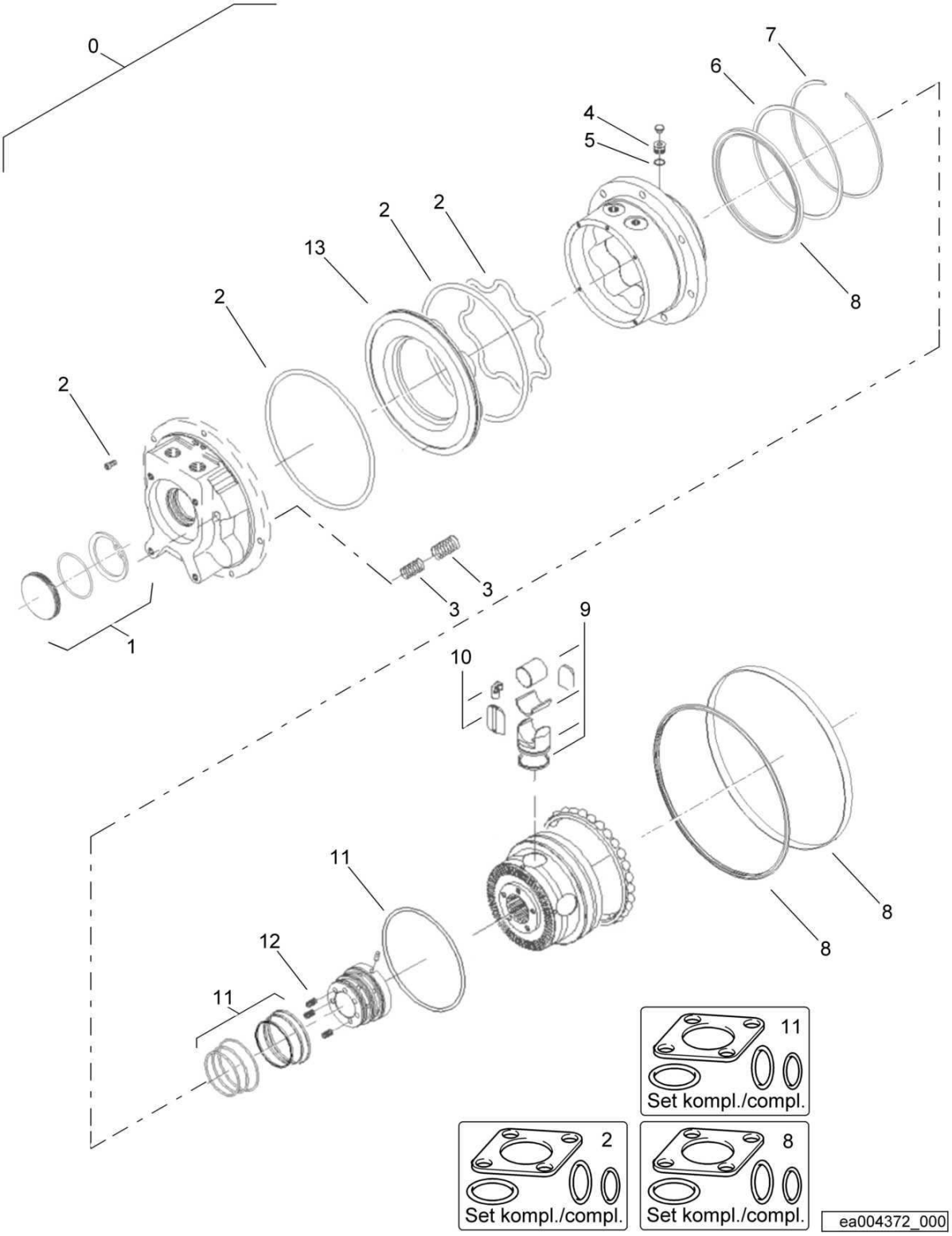

Hydr.Motor,Travel System
Hydraulikmotor,Fahrantrieb
Moteur hydr., translation

EA004372 1001 E

BOMAG FAYAT GROUP

Pos. Pos. Pos.	Part no. Teilenr. No.piece	Qty. Menge Qte.	Description	Benennung	Designation
0	05816250	1	Travel motor	Fahrmotor	Moteur de translation
1	05818891	1	>Cover complete	>Deckel komplett	>Couvercle complet
2	05818455	1	>Kit,seal	>Dichtungssatz	>Jeu de joints
3	05971047	1	>Spring set	>Federsatz	>Jeu de ressorts
4	05815082	1	>Plug	>Stopfen	>Bouchon
5	06220159	1	>Loop ring	>Runddichtring	>Joint torique
6	05818576	1	>Spacer ring	>Distanzring	>Bague d'écartement
7	09226002	1	>Circlip,internal	>Sicherungsring(innen)	>Circlips intérieur
8	05818400	1	>Kit,seal	>Dichtungssatz	>Jeu de joints
9	05971025	5	>Piston	>Kolben	>Piston
10	05805059	1	>Repair Kit	>Reparatursatz	>Necessaire de réparation
11	05971046	1	>Kit,seal	>Dichtungssatz	>Jeu de joints
12	05871047	1	>Spring set	>Federsatz	>Jeu de ressorts
13	05805066	1	>Brake piston	>Bremskolben	>Piston de frein

S/N 101880212141 ▶ S/N 101880212203

Hydr.Motor,Travel System
Hydraulikmotor,Fahrantrieb
Moteur hydr., translation

EA004372_000_00

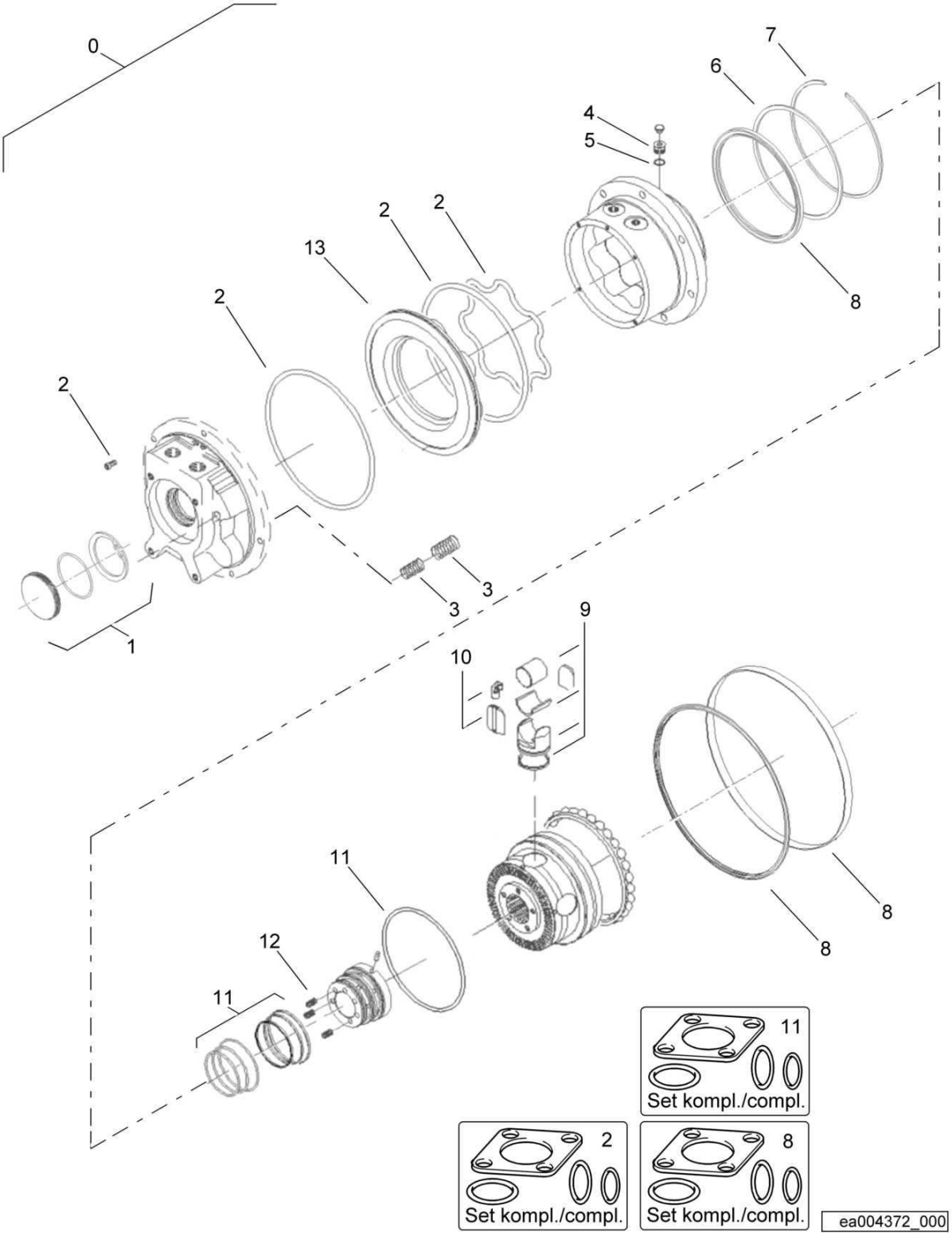

Hydr.Motor,Travel System
Hydraulikmotor,Fahrantrieb
Moteur hydr., translation

EA004372 1001 E

BOMAG FAYAT GROUP

Pos. Pos. Pos.	Part no. Teilenr. No.piece	Qty. Menge Qte.	Description	Benennung	Designation
0	05816250	1	Travel motor	Fahrmotor	Moteur de translation
1	05818891	1	>Cover complete	>Deckel komplett	>Couvercle complet
2	05818455	1	>Kit,seal	>Dichtungssatz	>Jeu de joints
3	05971047	1	>Spring set	>Federsatz	>Jeu de ressorts
4	05815082	1	>Plug	>Stopfen	>Bouchon
5	06220159	1	>Loop ring	>Runddichtring	>Joint torique
6	05818576	1	>Spacer ring	>Distanzring	>Bague d'écartement
7	09226002	1	>Circlip,internal	>Sicherungsring(innen)	>Circlips intérieur
8	05818400	1	>Kit,seal	>Dichtungssatz	>Jeu de joints
9	05971025	5	>Piston	>Kolben	>Piston
10	05805059	1	>Repair Kit	>Reparatursatz	>Necessaire de réparation
11	05971046	1	>Kit,seal	>Dichtungssatz	>Jeu de joints
12	05871047	1	>Spring set	>Federsatz	>Jeu de ressorts
13	05805066	1	>Brake piston	>Bremskolben	>Piston de frein

S/N 101880211600 ▶ S/N 101880212140

Hydr.Motor,Travel System
Hydraulikmotor,Fahrantrieb
Moteur hydr., translation

EA004372_000_00

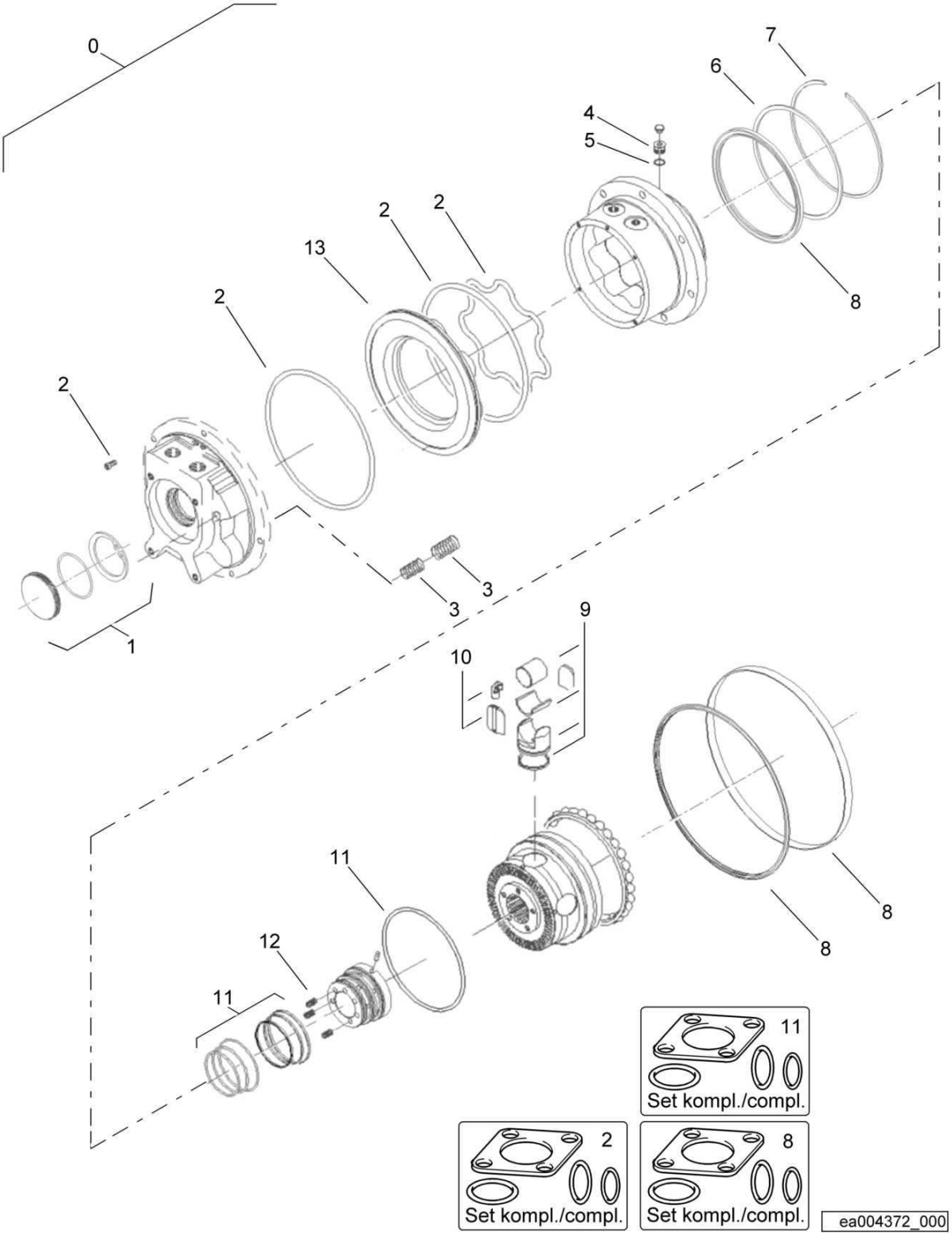

Hydr.Motor,Travel System
Hydraulikmotor,Fahrantrieb
Moteur hydr., translation

EA004372 1001 E

BOMAG FAYAT GROUP

Pos. Pos. Pos.	Part no. Teilenr. No.piece	Qty. Menge Qte.	Description	Benennung	Designation
0	05816250	1	Travel motor	Fahrmotor	Moteur de translation
1	05818891	1	>Cover complete	>Deckel komplett	>Couvercle complet
2	05818455	1	>Kit,seal	>Dichtungssatz	>Jeu de joints
3	05971047	1	>Spring set	>Federsatz	>Jeu de ressorts
4	05815082	1	>Plug	>Stopfen	>Bouchon
5	06220159	1	>Loop ring	>Runddichtring	>Joint torique
6	05818576	1	>Spacer ring	>Distanzring	>Bague d'écartement
7	09226002	1	>Circlip,internal	>Sicherungsring(innen)	>Circlips intérieur
8	05818400	1	>Kit,seal	>Dichtungssatz	>Jeu de joints
9	05971025	5	>Piston	>Kolben	>Piston
10	05805059	1	>Repair Kit	>Reparatursatz	>Necessaire de réparation
11	05971046	1	>Kit,seal	>Dichtungssatz	>Jeu de joints
12	05871047	1	>Spring set	>Federsatz	>Jeu de ressorts
13	05805066	1	>Brake piston	>Bremskolben	>Piston de frein

Hydr.Motor,Travel System
Hydraulikmotor,Fahrantrieb
Moteur hydr., translation

EA004724_000_00

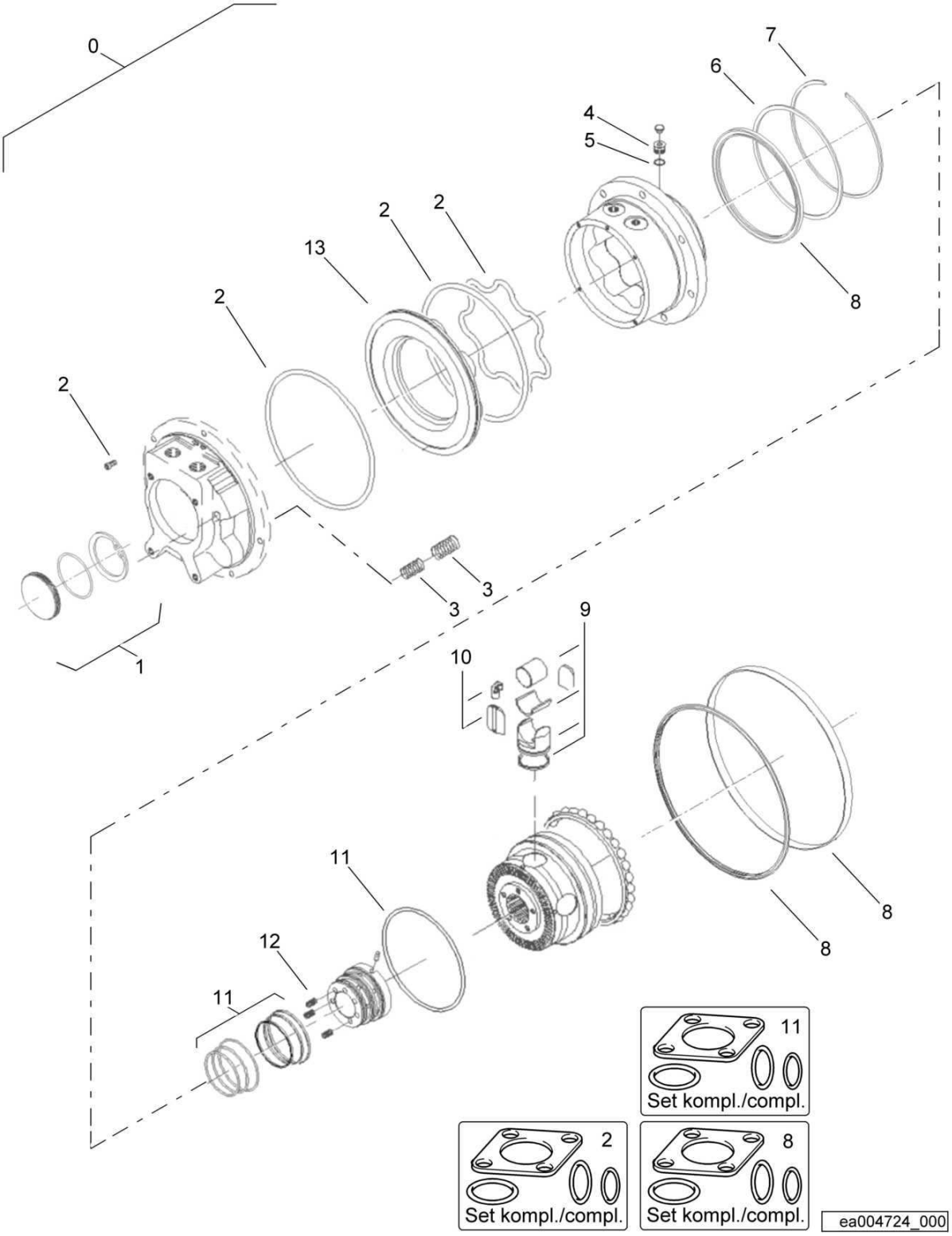

Hydr.Motor,Travel System
Hydraulikmotor,Fahrantrieb
Moteur hydr., translation

EA004724 1001 E

BOMAG FAYAT GROUP

Pos. Pos. Pos.	Part no. Teilenr. No.piece	Qty. Menge Qte.	Description	Benennung	Designation
0	05816282	1	Travel motor	Fahrmotor	Moteur de translation
1	05818891	1	>Cover complete	>Deckel komplett	>Couvercle complet
2	05818455	1	>Kit,seal	>Dichtungssatz	>Jeu de joints
3	05971047	1	>Spring set	>Federsatz	>Jeu de ressorts
4	05815082	1	>Plug	>Stopfen	>Bouchon
5	06220159	1	>Loop ring	>Runddichtring	>Joint torique
6	05818576	1	>Spacer ring	>Distanzring	>Bague d'écartement
7	09226002	1	>Circlip,internal	>Sicherungsring(innen)	>Circlips intérieur
8	05818400	1	>Kit,seal	>Dichtungssatz	>Jeu de joints
9	05971025	5	>Piston	>Kolben	>Piston
10	05805059	1	>Repair Kit	>Reparatursatz	>Necessaire de réparation
11	05971046	1	>Kit,seal	>Dichtungssatz	>Jeu de joints
12	05871047	1	>Spring set	>Federsatz	>Jeu de ressorts
13	05805066	1	>Brake piston	>Bremskolben	>Piston de frein

Hydr.Motor,Vibration
Hydraulikmotor,Vibration
Moteur hydr., vibration

EA000142_000_00

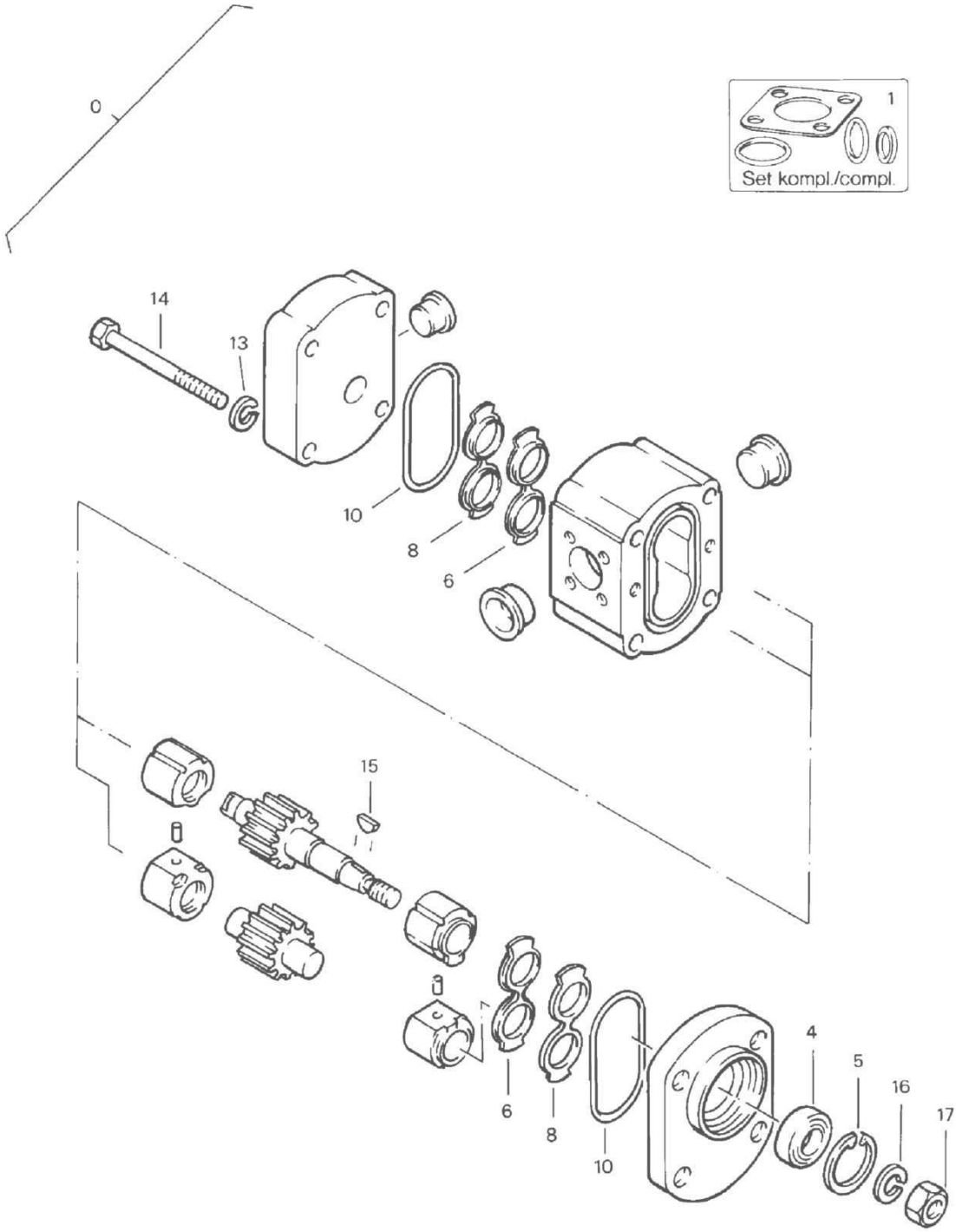

Hydr.Motor,Vibration
Hydraulikmotor,Vibration
Moteur hydr., vibration

EA000142 1001 E

BOMAG FAYAT GROUP

Pos. Pos. Pos.	Part no. Teilenr. No.piece	Qty. Menge Qte.	Description	Benennung	Designation
0	05813057	1	Hydraulic gear motor	Hydraulikzahnradmotor	Moteur hydr.a engrenage
1	05851086	1	>Kit,seal (6,8,10)	>Dichtungssatz (6,8,10)	>Jeu de joints (6,8,10)
4	05851006	1	>Radial seal	>Wellendichtring	>Joint d'étanchéité radial
5	09221300	1	>Circlip,internal	>Sicherungsring(innen)	>Circlips intérieur
13	05851130	2	>Spring washer	>Federring	>Rondelle grower
14	07131046	2	>Hexagon bolt	>Sechskantschraube	>Vis à tête hexagonale
15	09190302	1	>Woodruff key	>Scheibenfeder	>Clavette demi-ronde
16	05851131	1	>Spring washer	>Federring	>Rondelle grower
17	08121215	1	>Hexagon nut	>Sechskantmutter	>Ecrou hexagonal

S/N 101880212204 ▶ S/N 101880212972

Hydr.Motor,Vibration
Hydraulikmotor,Vibration
Moteur hydr., vibration

EA000142_000_00

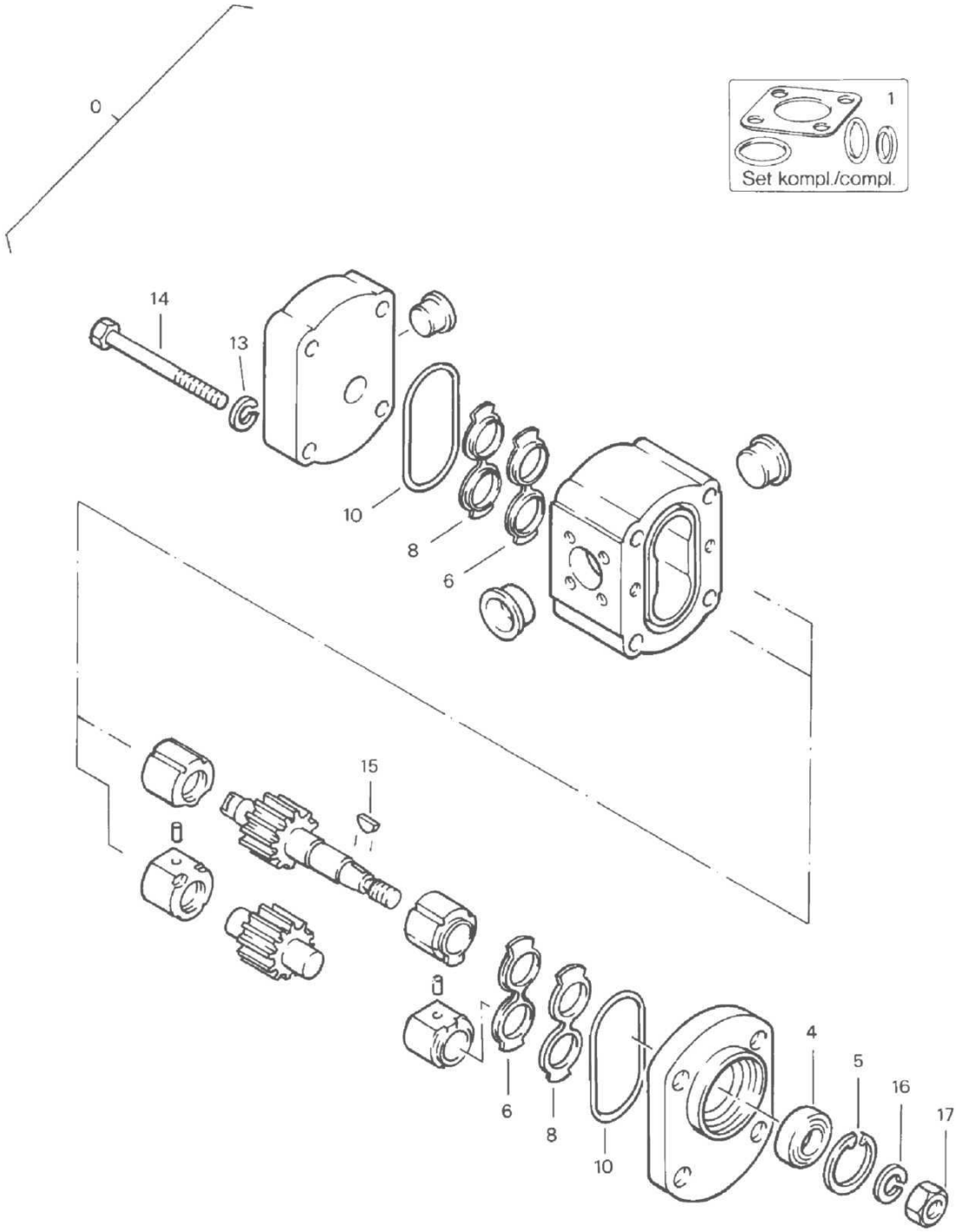

Hydr.Motor,Vibration
Hydraulikmotor,Vibration
Moteur hydr., vibration

EA000142 1001 E

BOMAG FAYAT GROUP

Pos. Pos. Pos.	Part no. Teilenr. No.piece	Qty. Menge Qte.	Description	Benennung	Designation
0	05813057	1	Hydraulic gear motor	Hydraulikzahnradmotor	Moteur hydr.a engrenage
1	05851086	1	>Kit,seal (6,8,10)	>Dichtungssatz (6,8,10)	>Jeu de joints (6,8,10)
4	05851006	1	>Radial seal	>Wellendichtring	>Joint d'étanchéité radial
5	09221300	1	>Circlip,internal	>Sicherungsring(innen)	>Circlips intérieur
13	05851130	2	>Spring washer	>Federring	>Rondelle grower
14	07131046	2	>Hexagon bolt	>Sechskantschraube	>Vis à tête hexagonale
15	09190302	1	>Woodruff key	>Scheibenfeder	>Clavette demi-ronde
16	05851131	1	>Spring washer	>Federring	>Rondelle grower
17	08121215	1	>Hexagon nut	>Sechskantmutter	>Ecrou hexagonal

S/N 101880212141 ▶ S/N 101880212203

Hydr.Motor,Vibration
Hydraulikmotor,Vibration
Moteur hydr., vibration

EA000142_000_00

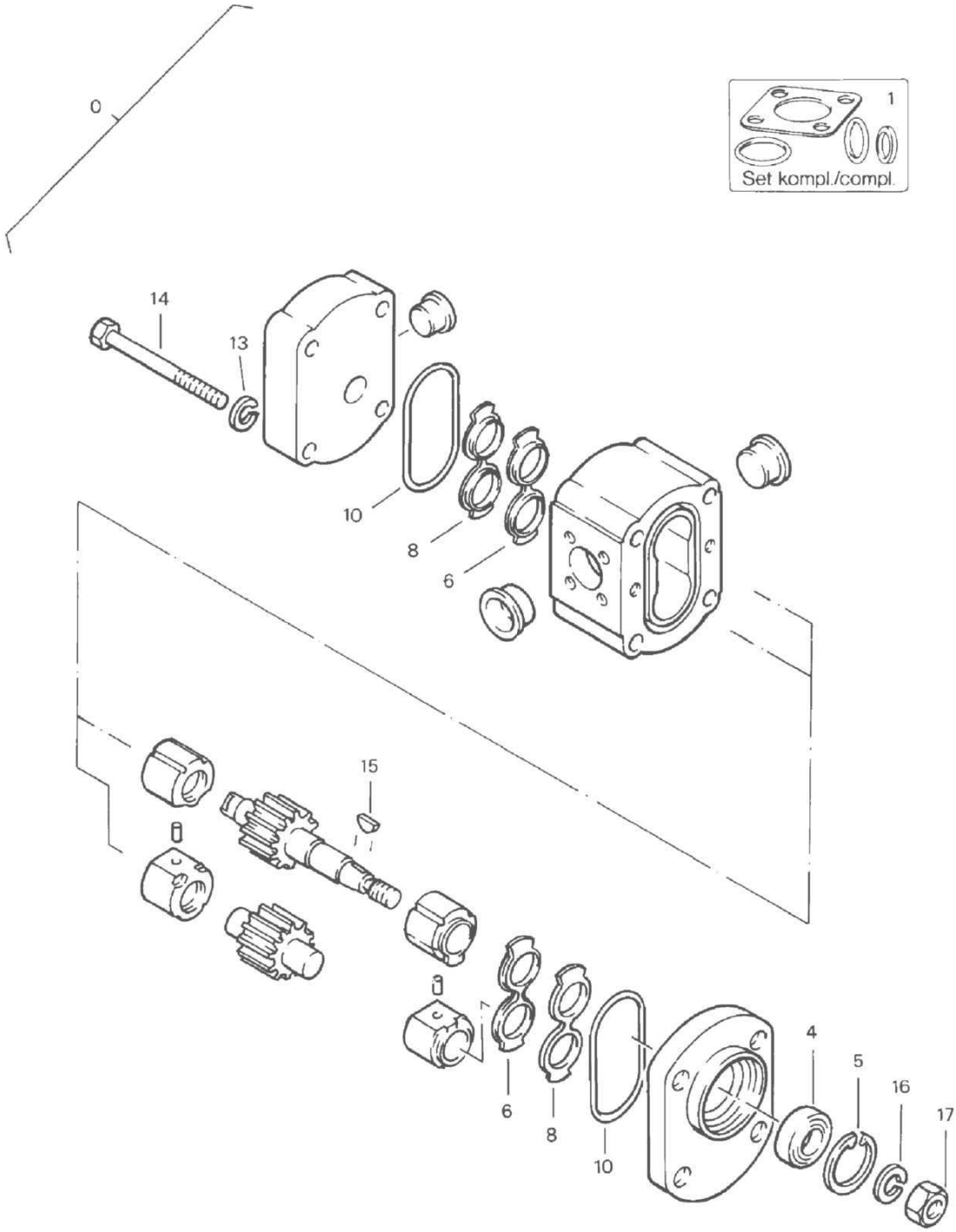

Hydr.Motor,Vibration
Hydraulikmotor,Vibration
Moteur hydr., vibration

EA000142 1001 E

BOMAG FAYAT GROUP

Pos. Pos. Pos.	Part no. Teilenr. No.piece	Qty. Menge Qte.	Description	Benennung	Designation
0	05813057	1	Hydraulic gear motor	Hydraulikzahnradmotor	Moteur hydr.a engrenage
1	05851086	1	>Kit,seal (6,8,10)	>Dichtungssatz (6,8,10)	>Jeu de joints (6,8,10)
4	05851006	1	>Radial seal	>Wellendichtring	>Joint d'étanchéité radial
5	09221300	1	>Circlip,internal	>Sicherungsring(innen)	>Circlips intérieur
13	05851130	2	>Spring washer	>Federring	>Rondelle grower
14	07131046	2	>Hexagon bolt	>Sechskantschraube	>Vis à tête hexagonale
15	09190302	1	>Woodruff key	>Scheibenfeder	>Clavette demi-ronde
16	05851131	1	>Spring washer	>Federring	>Rondelle grower
17	08121215	1	>Hexagon nut	>Sechskantmutter	>Ecrou hexagonal

S/N 101880211600 ▶ S/N 101880212140

Hydr.Motor,Vibration
Hydraulikmotor,Vibration
Moteur hydr., vibration

EA000142_000_00

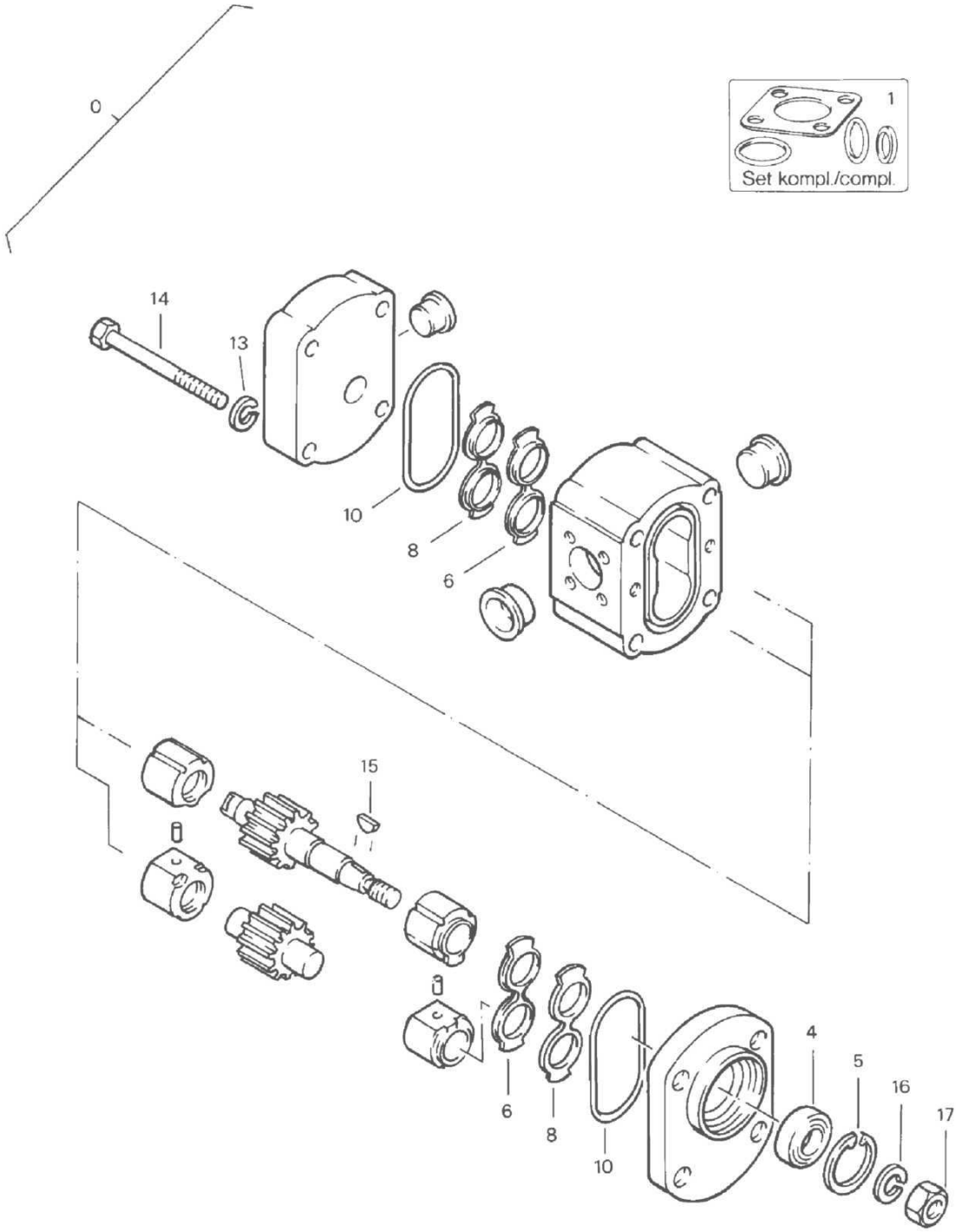

Hydr.Motor,Vibration
Hydraulikmotor,Vibration
Moteur hydr., vibration

EA000142 1001 E

BOMAG FAYAT GROUP

Pos. Pos. Pos.	Part no. Teilenr. No.piece	Qty. Menge Qte.	Description	Benennung	Designation
0	05813057	1	Hydraulic gear motor	Hydraulikzahnradmotor	Moteur hydr.a engrenage
1	05851086	1	>Kit,seal (6,8,10)	>Dichtungssatz (6,8,10)	>Jeu de joints (6,8,10)
4	05851006	1	>Radial seal	>Wellendichtring	>Joint d'étanchéité radial
5	09221300	1	>Circlip,internal	>Sicherungsring(innen)	>Circlips intérieur
13	05851130	2	>Spring washer	>Federring	>Rondelle grower
14	07131046	2	>Hexagon bolt	>Sechskantschraube	>Vis à tête hexagonale
15	09190302	1	>Woodruff key	>Scheibenfeder	>Clavette demi-ronde
16	05851131	1	>Spring washer	>Federring	>Rondelle grower
17	08121215	1	>Hexagon nut	>Sechskantmutter	>Ecrou hexagonal

S/N 101880211467 ▶ S/N 101880211599

Hydr.Motor,Vibration
Hydraulikmotor,Vibration
Moteur hydr., vibration

EA000142_000_00

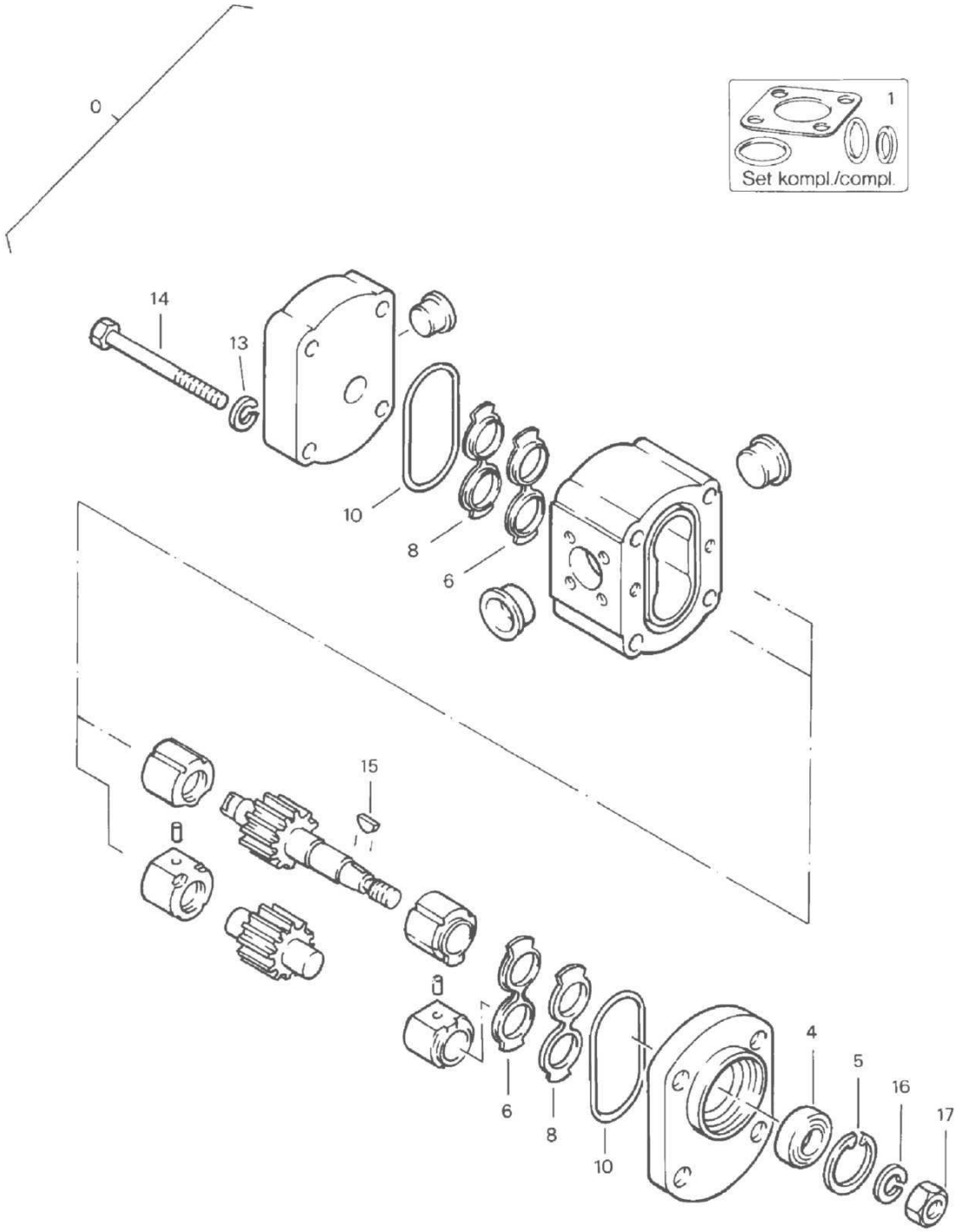

Hydr.Motor,Vibration
Hydraulikmotor,Vibration
Moteur hydr., vibration

EA000142 1001 E

BOMAG FAYAT GROUP

Pos. Pos. Pos.	Part no. Teilenr. No.piece	Qty. Menge Qte.	Description	Benennung	Designation
0	05813057	1	Hydraulic gear motor	Hydraulikzahnradmotor	Moteur hydr.a engrenage
1	05851086	1	>Kit,seal (6,8,10)	>Dichtungssatz (6,8,10)	>Jeu de joints (6,8,10)
4	05851006	1	>Radial seal	>Wellendichtring	>Joint d'étanchéité radial
5	09221300	1	>Circlip,internal	>Sicherungsring(innen)	>Circlips intérieur
13	05851130	2	>Spring washer	>Federring	>Rondelle grower
14	07131046	2	>Hexagon bolt	>Sechskantschraube	>Vis à tête hexagonale
15	09190302	1	>Woodruff key	>Scheibenfeder	>Clavette demi-ronde
16	05851131	1	>Spring washer	>Federring	>Rondelle grower
17	08121215	1	>Hexagon nut	>Sechskantmutter	>Ecrou hexagonal

S/N 101880211331 ▶ S/N 101880211466

Hydr.Motor,Vibration
Hydraulikmotor,Vibration
Moteur hydr., vibration

EA000142_000_00

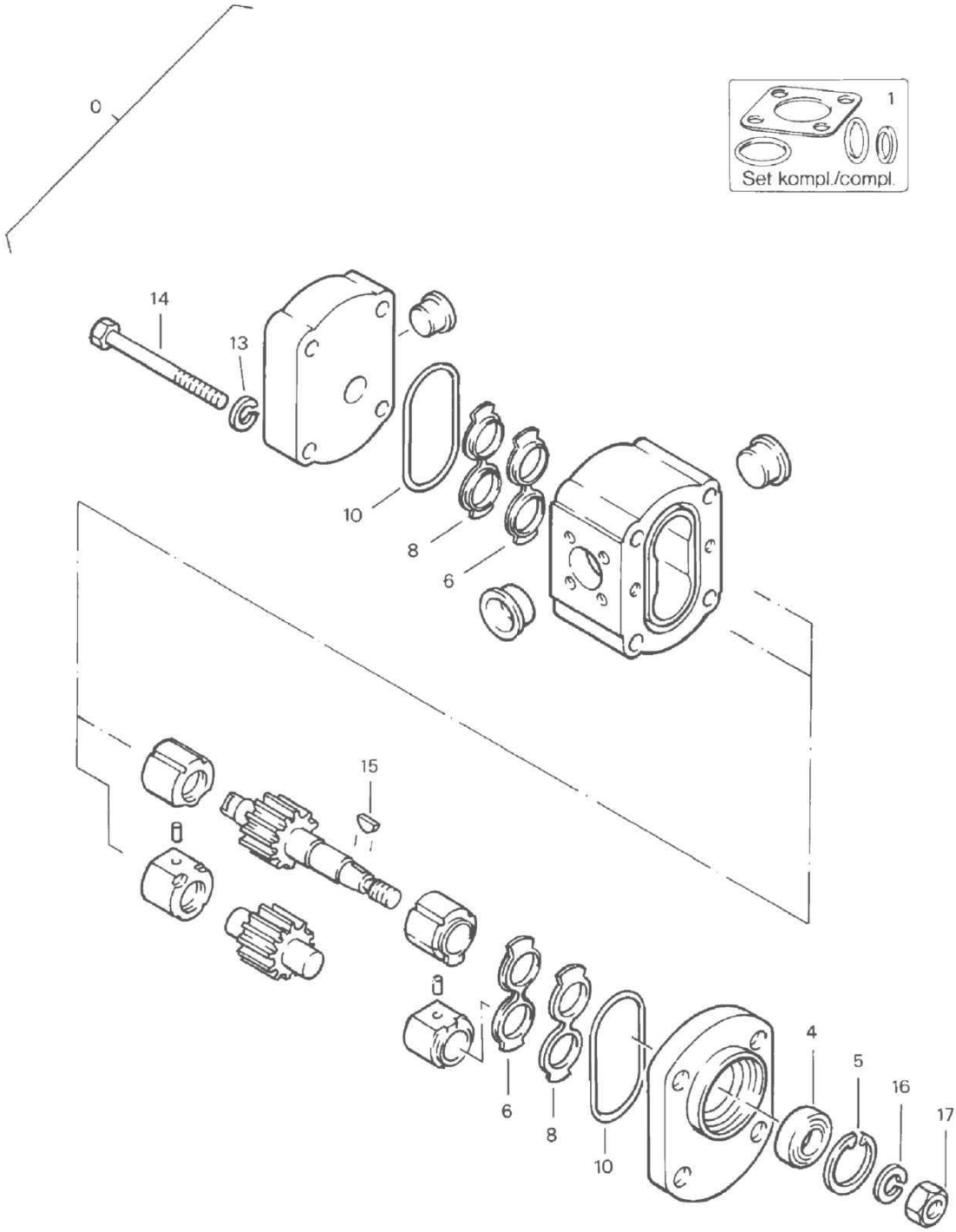

Hydr.Motor,Vibration
Hydraulikmotor,Vibration
Moteur hydr., vibration

EA000142 1001 E

BOMAG FAYAT GROUP

Pos. Pos. Pos.	Part no. Teilenr. No.piece	Qty. Menge Qte.	Description	Benennung	Designation
0	05813057	1	Hydraulic gear motor	Hydraulikzahnradmotor	Moteur hydr.a engrenage
1	05851086	1	>Kit,seal (6,8,10)	>Dichtungssatz (6,8,10)	>Jeu de joints (6,8,10)
4	05851006	1	>Radial seal	>Wellendichtring	>Joint d'étanchéité radial
5	09221300	1	>Circlip,internal	>Sicherungsring(innen)	>Circlips intérieur
13	05851130	2	>Spring washer	>Federring	>Rondelle grower
14	07131046	2	>Hexagon bolt	>Sechskantschraube	>Vis à tête hexagonale
15	09190302	1	>Woodruff key	>Scheibenfeder	>Clavette demi-ronde
16	05851131	1	>Spring washer	>Federring	>Rondelle grower
17	08121215	1	>Hexagon nut	>Sechskantmutter	>Ecrou hexagonal

S/N 101880211188 ▶ S/N 101880211330

Hydr.Motor,Vibration
Hydraulikmotor,Vibration
Moteur hydr., vibration

EA000142_000_00

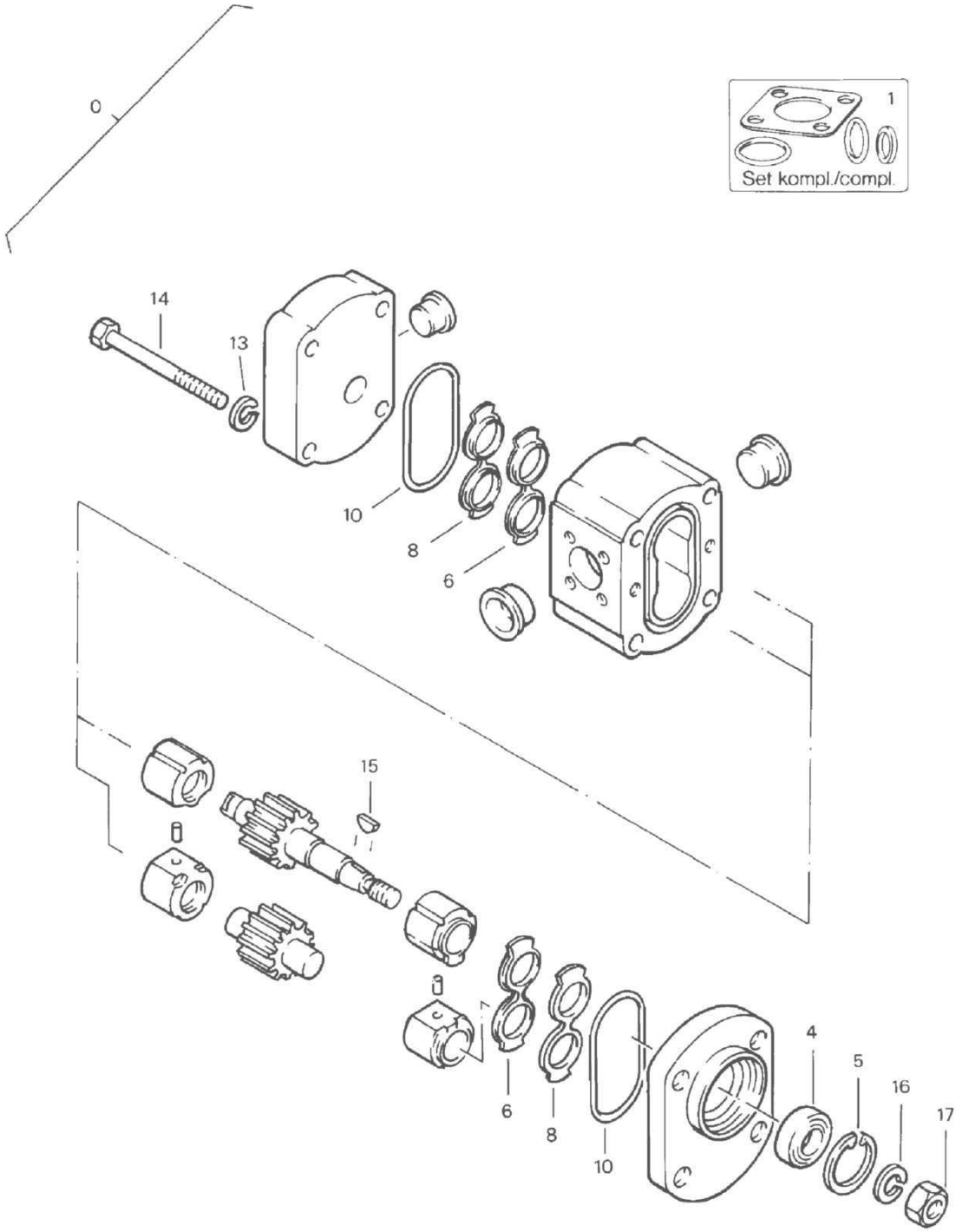

Hydr.Motor,Vibration
Hydraulikmotor,Vibration
Moteur hydr., vibration

EA000142 1001 E

BOMAG FAYAT GROUP

Pos. Pos. Pos.	Part no. Teilenr. No.piece	Qty. Menge Qte.	Description	Benennung	Designation
0	05813057	1	Hydraulic gear motor	Hydraulikzahnradmotor	Moteur hydr.a engrenage
1	05851086	1	>Kit,seal (6,8,10)	>Dichtungssatz (6,8,10)	>Jeu de joints (6,8,10)
4	05851006	1	>Radial seal	>Wellendichtring	>Joint d'étanchéité radial
5	09221300	1	>Circlip,internal	>Sicherungsring(innen)	>Circlips intérieur
13	05851130	2	>Spring washer	>Federring	>Rondelle grower
14	07131046	2	>Hexagon bolt	>Sechskantschraube	>Vis à tête hexagonale
15	09190302	1	>Woodruff key	>Scheibenfeder	>Clavette demi-ronde
16	05851131	1	>Spring washer	>Federring	>Rondelle grower
17	08121215	1	>Hexagon nut	>Sechskantmutter	>Ecrou hexagonal

S/N 101880211004 ▶ S/N 101880211187

Hydr.Motor,Vibration
Hydraulikmotor,Vibration
Moteur hydr., vibration

EA000142_000_00

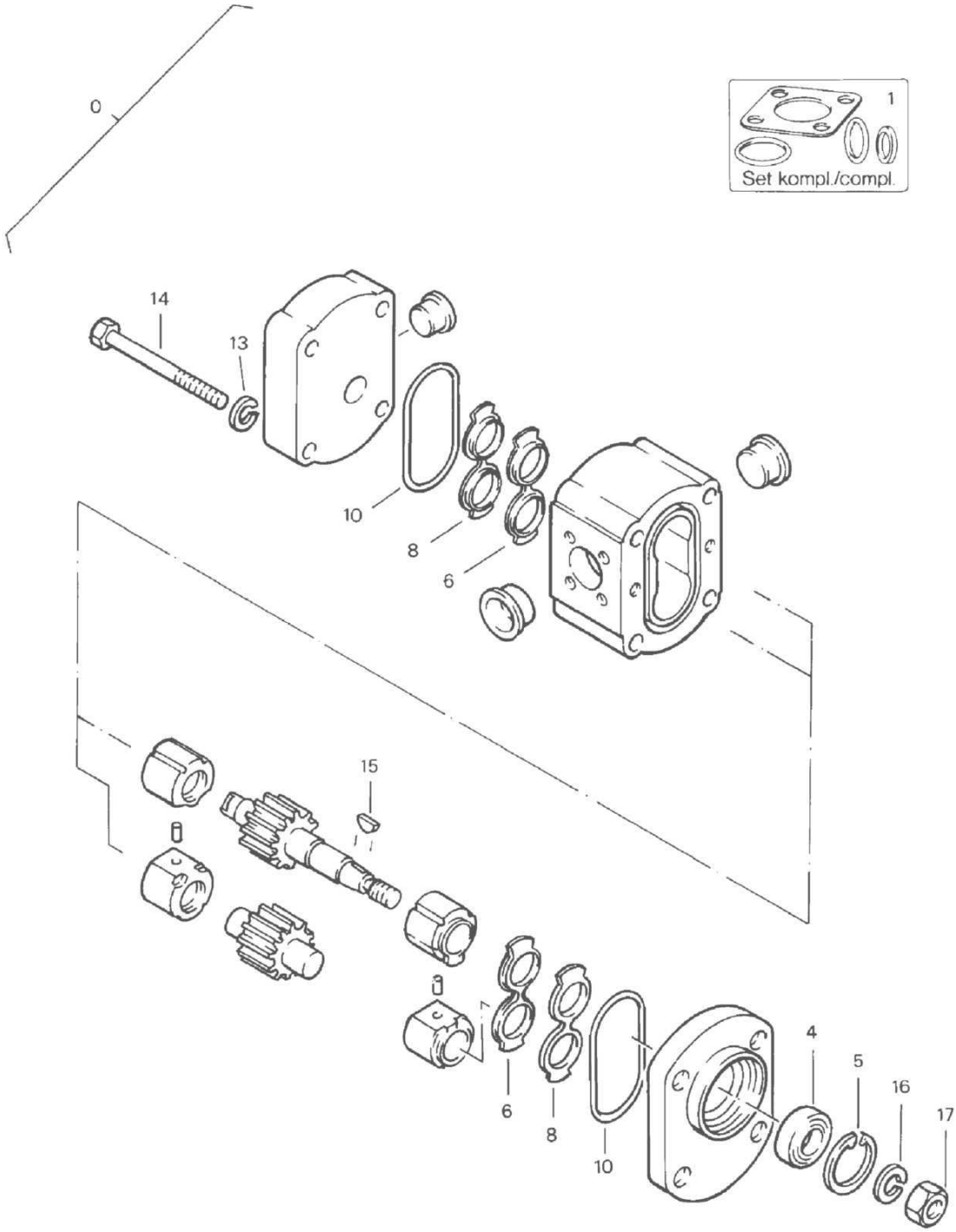

Hydr.Motor,Vibration
Hydraulikmotor,Vibration
Moteur hydr., vibration

EA000142 1001 E

BOMAG FAYAT GROUP

Pos. Pos. Pos.	Part no. Teilenr. No.piece	Qty. Menge Qte.	Description	Benennung	Designation
0	05813057	1	Hydraulic gear motor	Hydraulikzahnradmotor	Moteur hydr.a engrenage
1	05851086	1	>Kit,seal (6,8,10)	>Dichtungssatz (6,8,10)	>Jeu de joints (6,8,10)
4	05851006	1	>Radial seal	>Wellendichtring	>Joint d'étanchéité radial
5	09221300	1	>Circlip,internal	>Sicherungsring(innen)	>Circlips intérieur
13	05851130	2	>Spring washer	>Federring	>Rondelle grower
14	07131046	2	>Hexagon bolt	>Sechskantschraube	>Vis à tête hexagonale
15	09190302	1	>Woodruff key	>Scheibenfeder	>Clavette demi-ronde
16	05851131	1	>Spring washer	>Federring	>Rondelle grower
17	08121215	1	>Hexagon nut	>Sechskantmutter	>Ecrou hexagonal

S/N 101880211188 ▶

Gear pump
Zahnradpumpe
Pompe de engrenage

EA004484_000_00

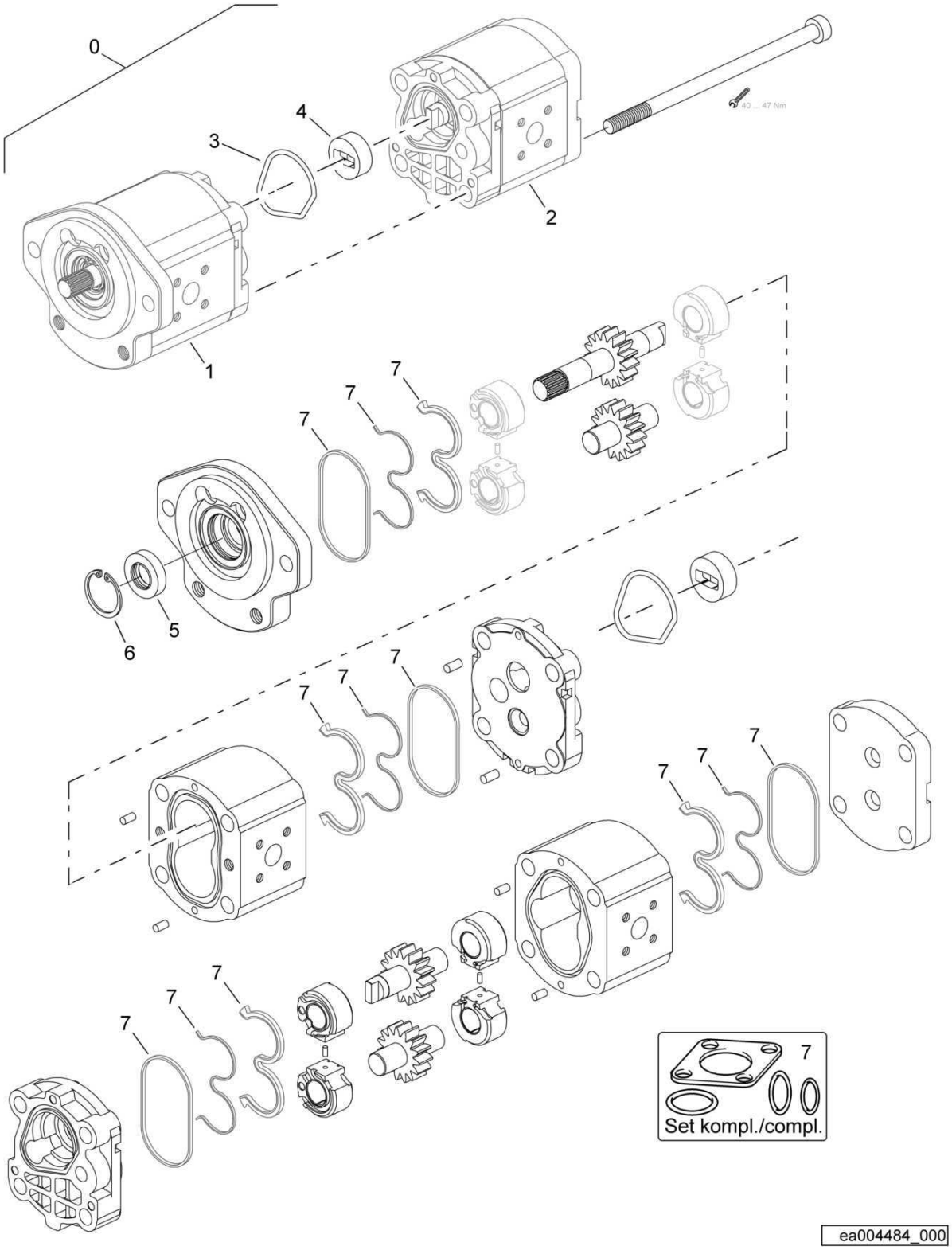

Gear pump
Zahnradpumpe
Pompe de engrenage

EA004484 1001 E

BOMAG FAYAT GROUP

Pos. Pos. Pos.	Part no. Teilenr. No.piece	Qty. Menge Qte.	Description	Benennung	Designation
0	05813299	1	Hydraulic tandem gear pump	Hydr.Zahnradtandempumpe	Pompe tandem hydr.à engrenages
1	05816286	1	>Hydraulic gear pump	>Hydraulikzahnradpumpe	>Pompe hydr.a engrenage
2	05816287	1	>Hydraulic gear pump	>Hydraulikzahnradpumpe	>Pompe hydr.a engrenage
3	05546828	1	>O-ring	>O-Ring	>Joint torique
4	05851137	1	>Driver	>Mitnehmer	>Entraîneur
5	05851498	1	>Radial seal	>Wellendichtring	>Joint d'étanchéité radial
6	09221300	1	>Circlip,internal	>Sicherungsring(innen)	>Circlips intérieur
7	05851429	2	>Kit,seal	>Dichtungssatz	>Jeu de joints

S/N 101880211004 ▶ S/N 101880211187

Tandem gear pump
Zahnradtandempumpe
Hydro-pompe tandem

EA004548_000_00

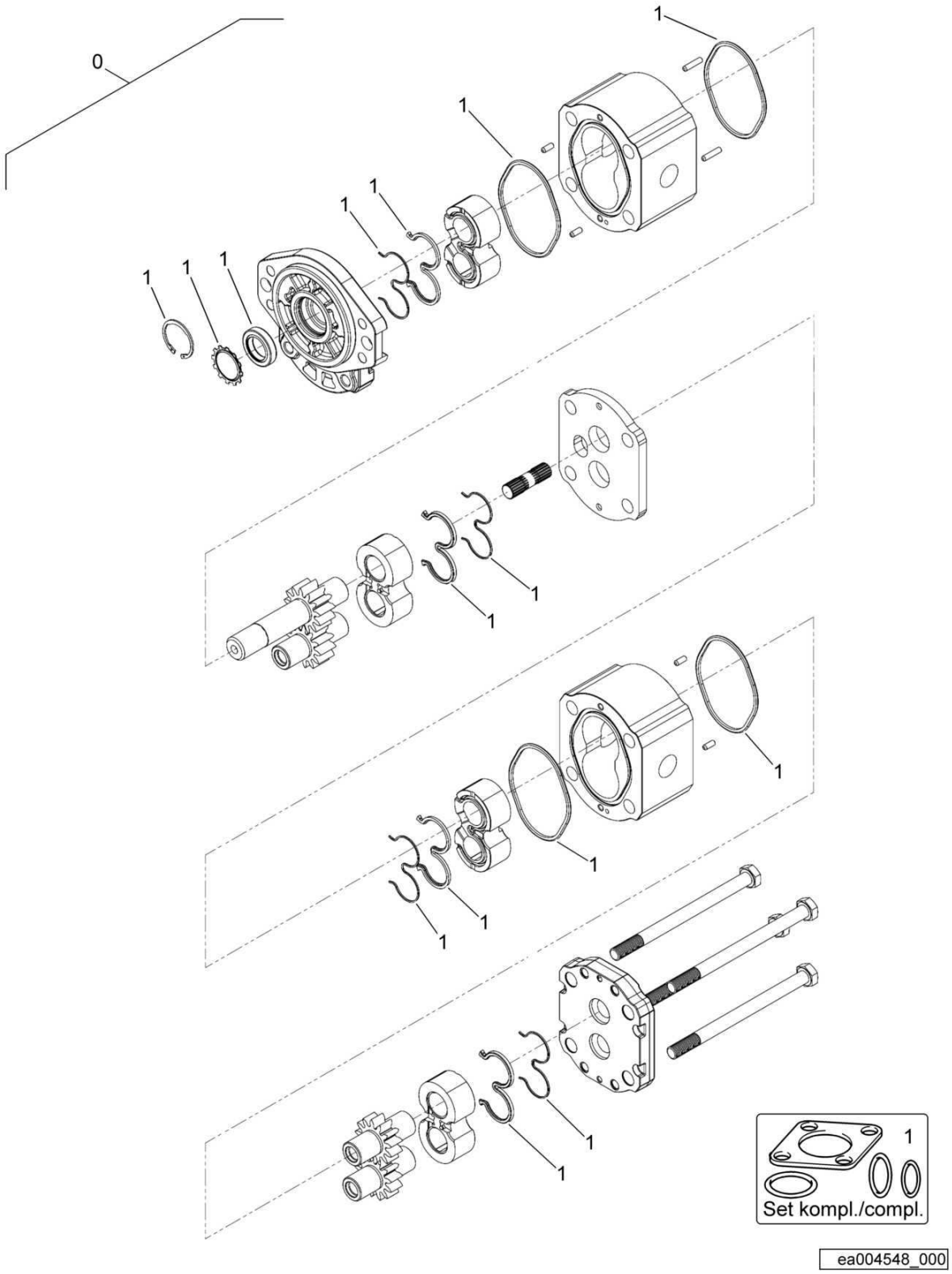

Tandem gear pump
Zahnradtandempumpe
Hydro-pompe tandem

EA004548 1001 E

BOMAG FAYAT GROUP

Pos. Pos. Pos.	Part no. Teilenr. No.piece	Qty. Menge Qte.	Description	Benennung	Designation
0	05816241	1	Hydraulic gear pump	Hydraulikzahnradpumpe	Pompe hydr.a engrenage
1	05816249	1	>Kit,seal	>Dichtsatz	>Jeu de joints

Way Valve
Wegeventil
Distributeur

EA002053_000_00

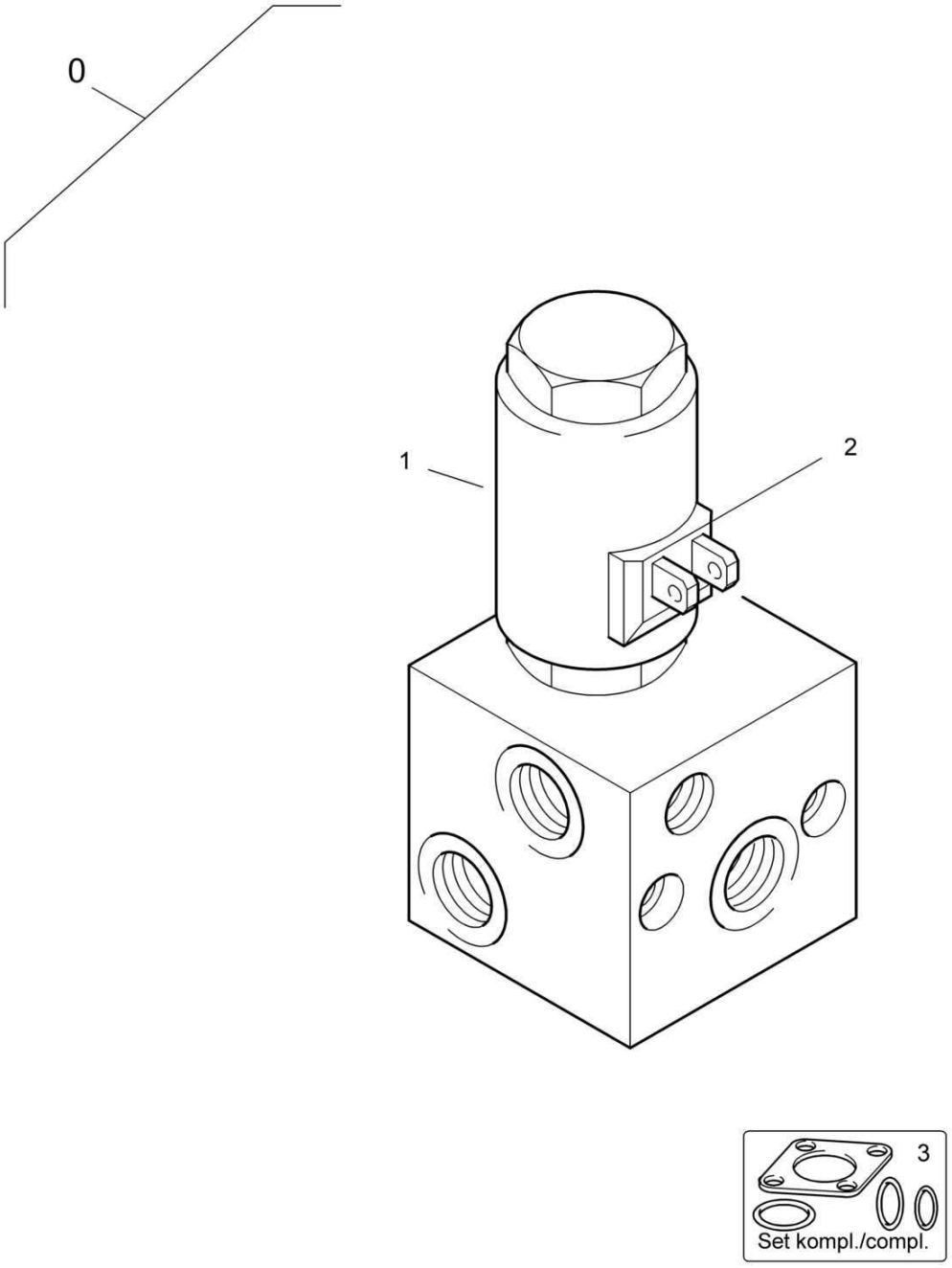

ea002053_000

Way Valve
Wegeventil
Distributeur

EA002053 1001 E

BOMAG FAYAT GROUP

Pos. Pos. Pos.	Part no. Teilenr. No.piece	Qty. Menge Qte.	Description	Benennung	Designation
0	05877044	1	3/2-Way valve	3/2-Wegeventil	Distributeur 3/2 voies
1	05887442	1	>Way valve	>Wegeventil	>Distributeur
2	05887443	1	>Magnetic coil	>Magnetspule	>Solenoïde
3	05887444	1	>Kit,seal	>Dichtsatz Viton	>Jeu de joints

S/N 101880211004 ▶

Filter,Hydraulic Oil
Leitungsfilter,Hydr.Öl
Filtre d'huile hydraulique

EA000101_000_00

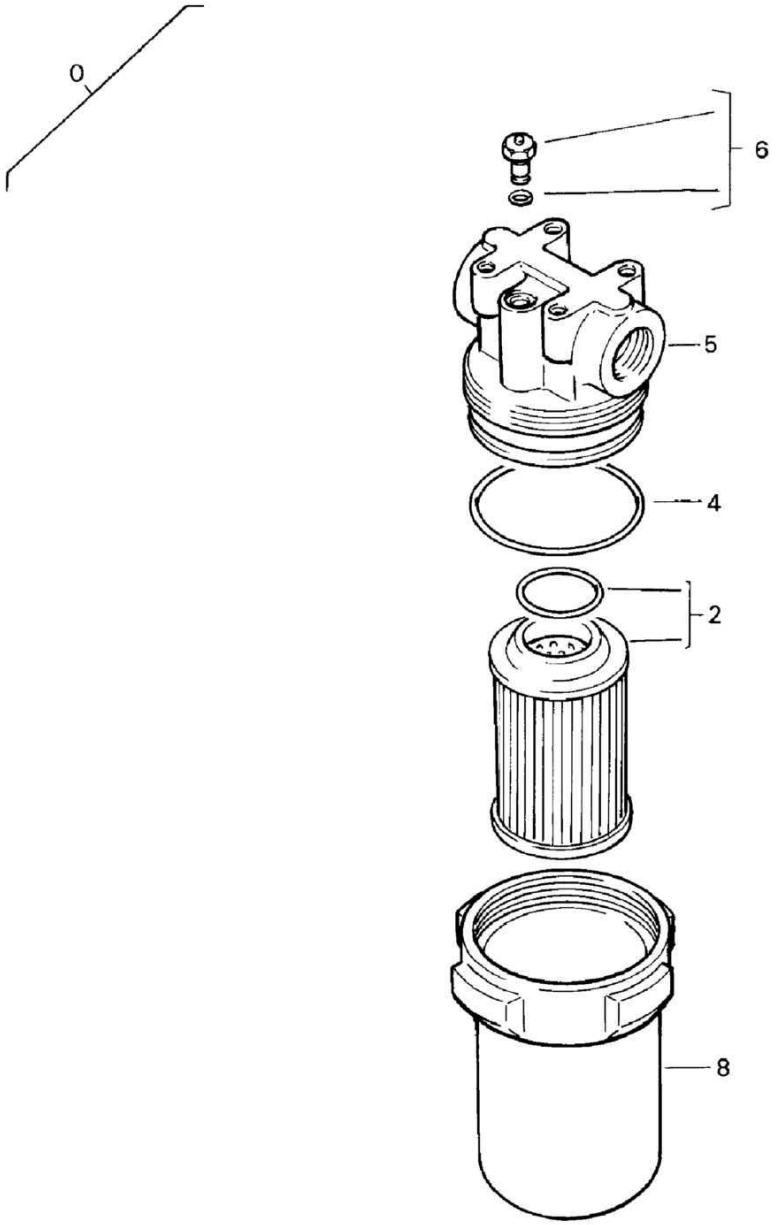

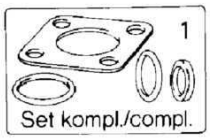

Filter,Hydraulic Oil
Leitungsfilter,Hydr.Öl
Filtre d'huile hydraulique

EA000101 1001 E

BOMAG FAYAT GROUP

Pos. Pos. Pos.	Part no. Teilenr. No.piece	Qty. Menge Qte.	Description	Benennung	Designation
0	07993053	1	Filter	Filter	Filtre
1	07993023	1	>Kit,seal	>Dichtungssatz	>Jeu de joints
2	07993022	1	>Filter element,hydr.oil With seal	>Filterelement,Hydr.öl Mit Dichtring	>Elément filtrant,huile hyd. Avec bague-joint
4	06220882	1	>Loop ring	>Runddichtring	>Joint torique
5	07993209	1	>Filter head	>Filterkopf	>Tête du filtre
6	07993996	1	>Different.press.indicator	>Differenzdruckanzeige	>Indicateur de pression différentielle
8	07993204	1	>Filt.housing w.cam nut	>Filterglocke m.Nockenmut.	>Cloche de filtre avec écrou à came

S/N 101880211030 ▶ S/N 101880211674

Hydraulic Cylinder
Hydraulikzylinder
Vérin

EA004257_000_00

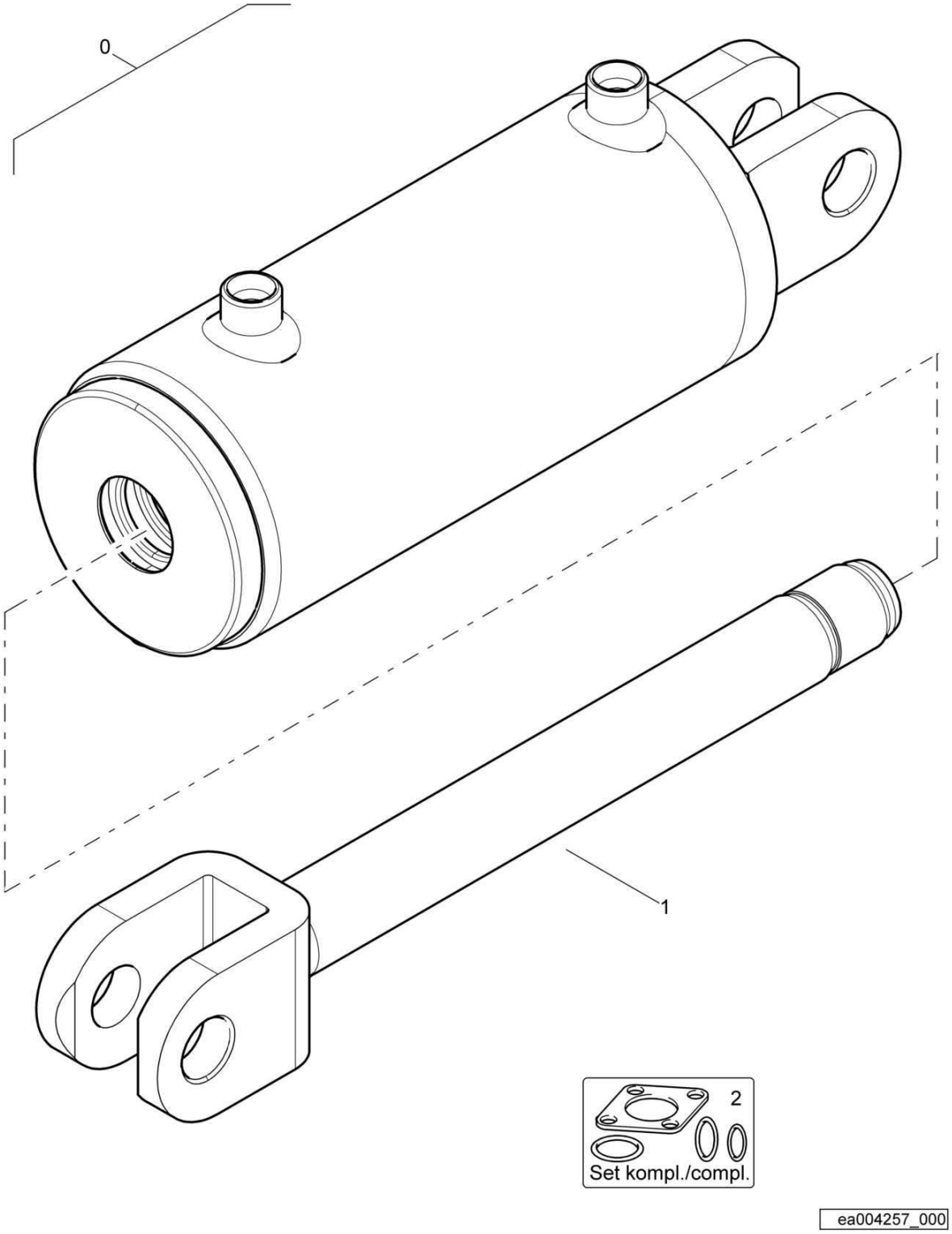

Hydraulic Cylinder
Hydraulikzylinder
Vérin

EA004257 1001 E

BOMAG FAYAT GROUP

Pos. Pos. Pos.	Part no. Teilenr. No.piece	Qty. Menge Qte.	Description	Benennung	Designation
0	05850472	1	Steering cylinder	Lenkzylinder	Cylindre de direction
1	05850506	1	>Piston rod	>Kolbenstange	>Tige de piston
			Service Parts	Service Parts	Les parties du service
2	05850507	1	>Kit,seal	>Dichtsatz	>Jeu de joints

S/N 101880211600 ▶ S/N 101880212140

Hydraulic Cylinder
Hydraulikzylinder
Vérin

EA004259_000_00

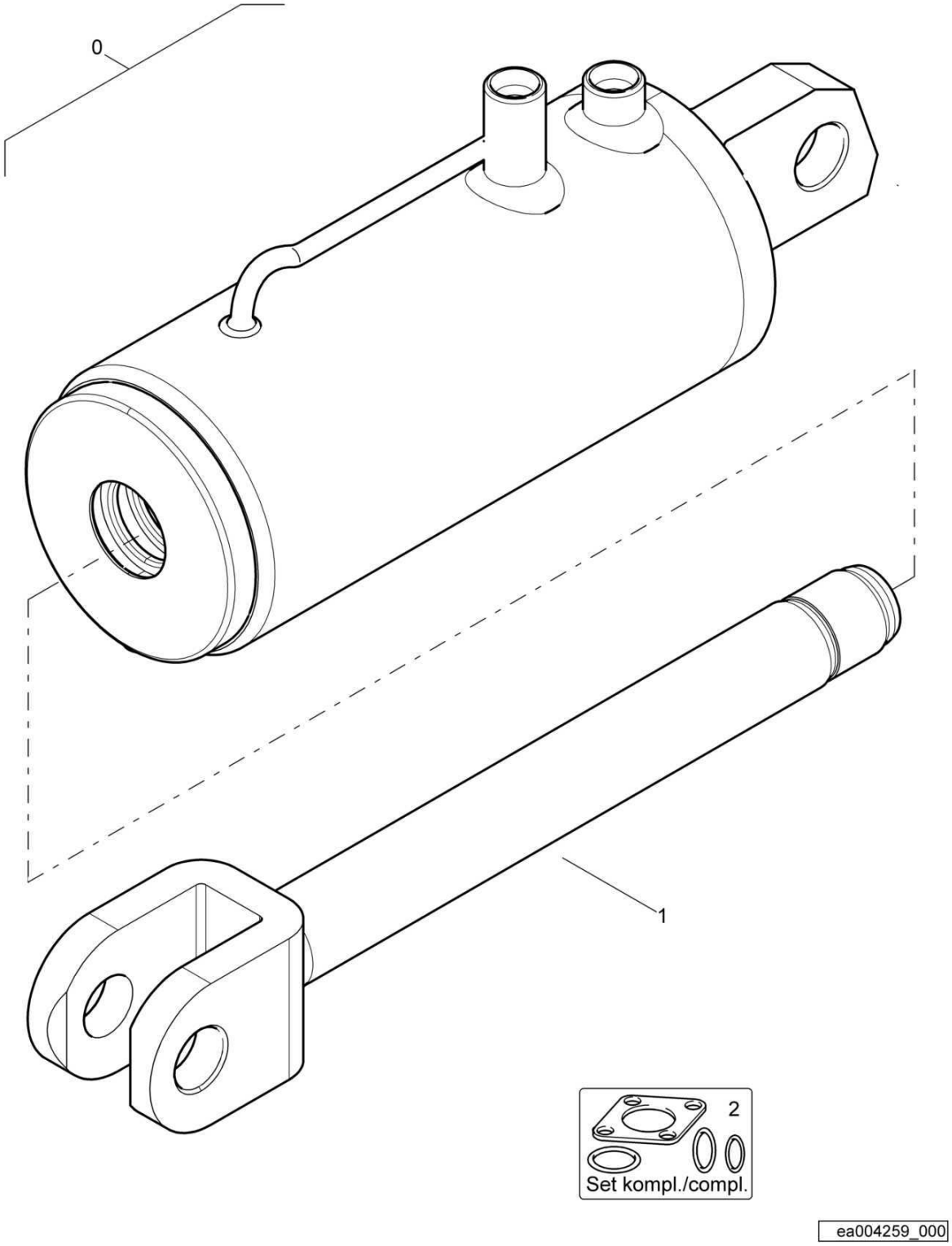

Hydraulic Cylinder
Hydraulikzylinder
Vérin

EA004259 1001 E

BOMAG FAYAT GROUP

Pos. Pos. Pos.	Part no. Teilenr. No.piece	Qty. Menge Qte.	Description	Benennung	Designation
0	05850483	1	Hydraulic cylinder	Hydraulikzylinder	Cylindre hydraulique
1	05850510	1	Piston rod	Kolbenstange	Tige de piston
			Service Parts	Service Parts	Les parties du service
2	05850509	1	Kit,seal	Dichtsatz	Jeu de joints

Hydraulic Cylinder
Hydraulikzylinder
Vérin

EA004259_000_00

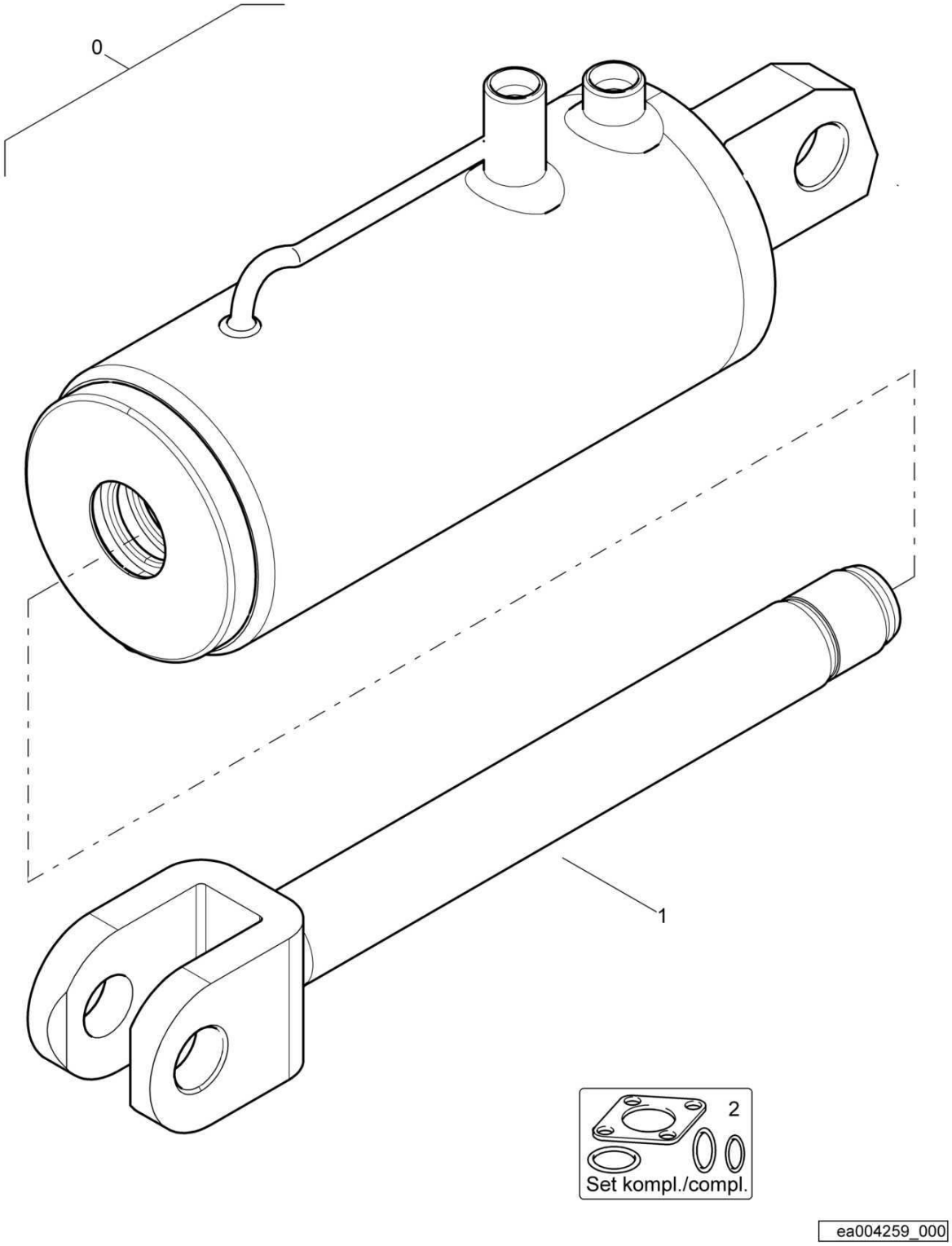

Hydraulic Cylinder
Hydraulikzylinder
Vérin

EA004259 1001 E

BOMAG FAYAT GROUP

Pos. Pos. Pos.	Part no. Teilenr. No.piece	Qty. Menge Qte.	Description	Benennung	Designation
0	05850483	1	Hydraulic cylinder	Hydraulikzylinder	Cylindre hydraulique
1	05850510	1	Piston rod	Kolbenstange	Tige de piston
			Service Parts	Service Parts	Les parties du service
2	05850509	1	Kit,seal	Dichtsatz	Jeu de joints

Hydraulic Cylinder
Hydraulikzylinder
Vérin

EA004259_000_00

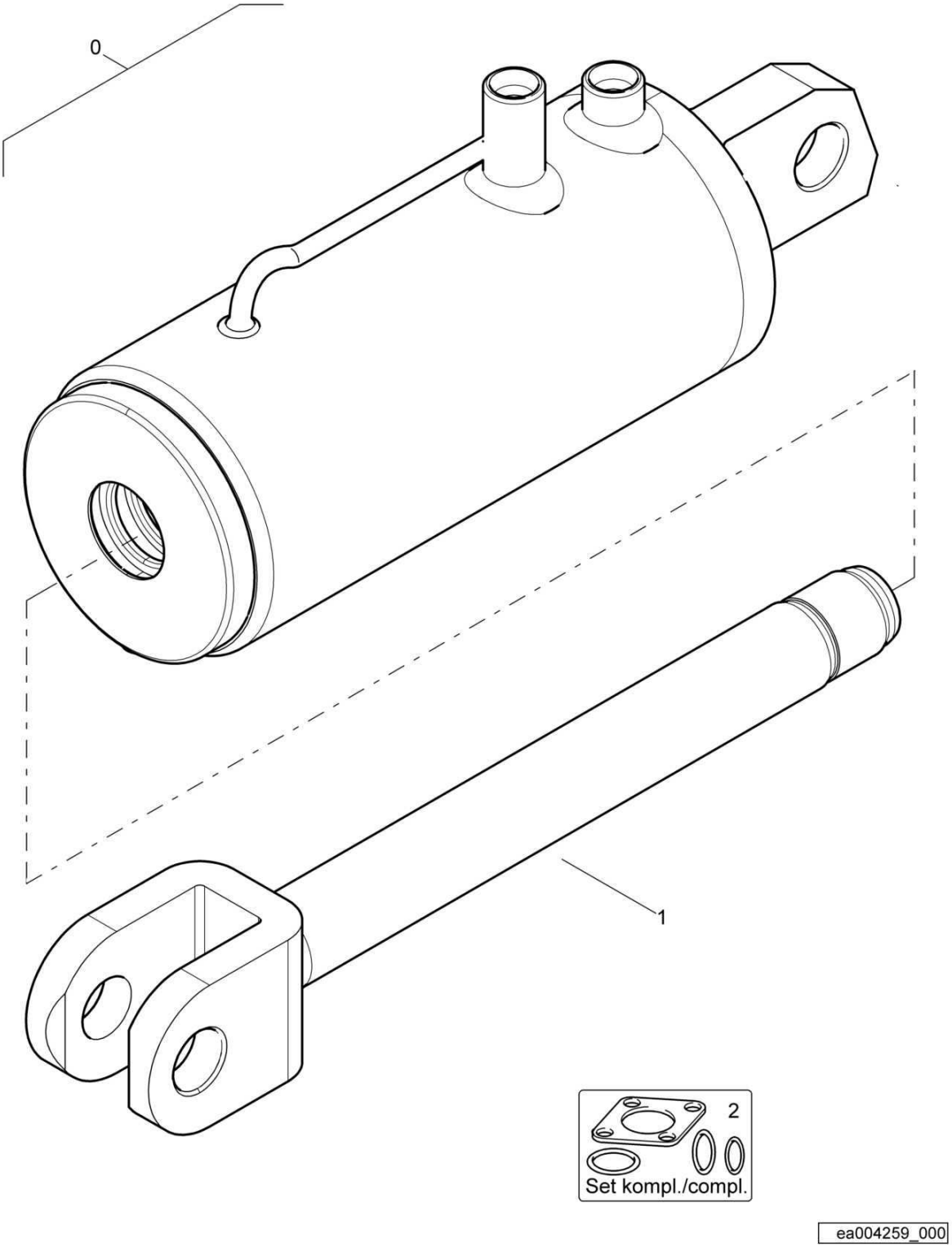

Hydraulic Cylinder
Hydraulikzylinder
Vérin

EA004259 1001 E

BOMAG FAYAT GROUP

Pos. Pos. Pos.	Part no. Teilenr. No.piece	Qty. Menge Qte.	Description	Benennung	Designation
0	05850483	1	Hydraulic cylinder	Hydraulikzylinder	Cylindre hydraulique
1	05850510	1	Piston rod	Kolbenstange	Tige de piston
			Service Parts	Service Parts	Les parties du service
2	05850509	1	Kit,seal	Dichtsatz	Jeu de joints

Hydraulic Cylinder
Hydraulikzylinder
Vérin

EA004460_000_00

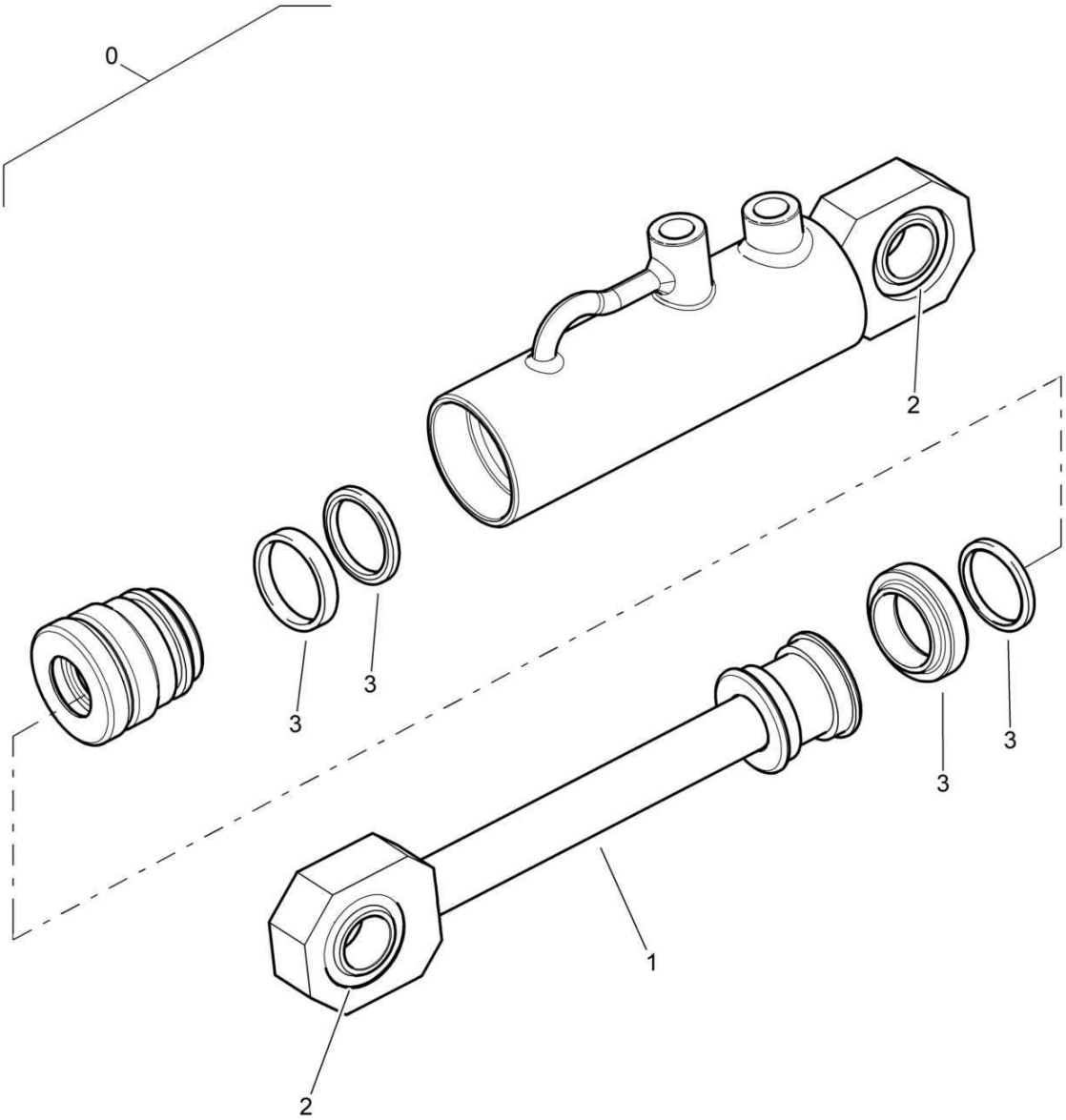

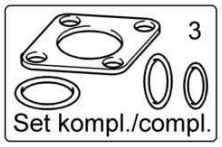

ea004460_000

Hydraulic Cylinder
Hydraulikzylinder
Vérin

EA004460 1001 E

BOMAG FAYAT GROUP

Pos. Pos. Pos.	Part no. Teilenr. No.piece	Qty. Menge Qte.	Description	Benennung	Designation
0	05850562	1	Hydraulic cylinder	Hydraulikzylinder	Cylindre hydraulique
1	05850604	1	Piston rod	Kolbenstange	Tige de piston
2	05850605	2	Spherical plain bearing	Gelenklager	Rotule
			Service Parts	Service Parts	Les parties du service
3	05850606	1	Kit,seal	Dichtsatz	Jeu de joints

S/N 101880211600 ▶

Control Block
Steuerblock
Bloc de commande

EA004848_000_00

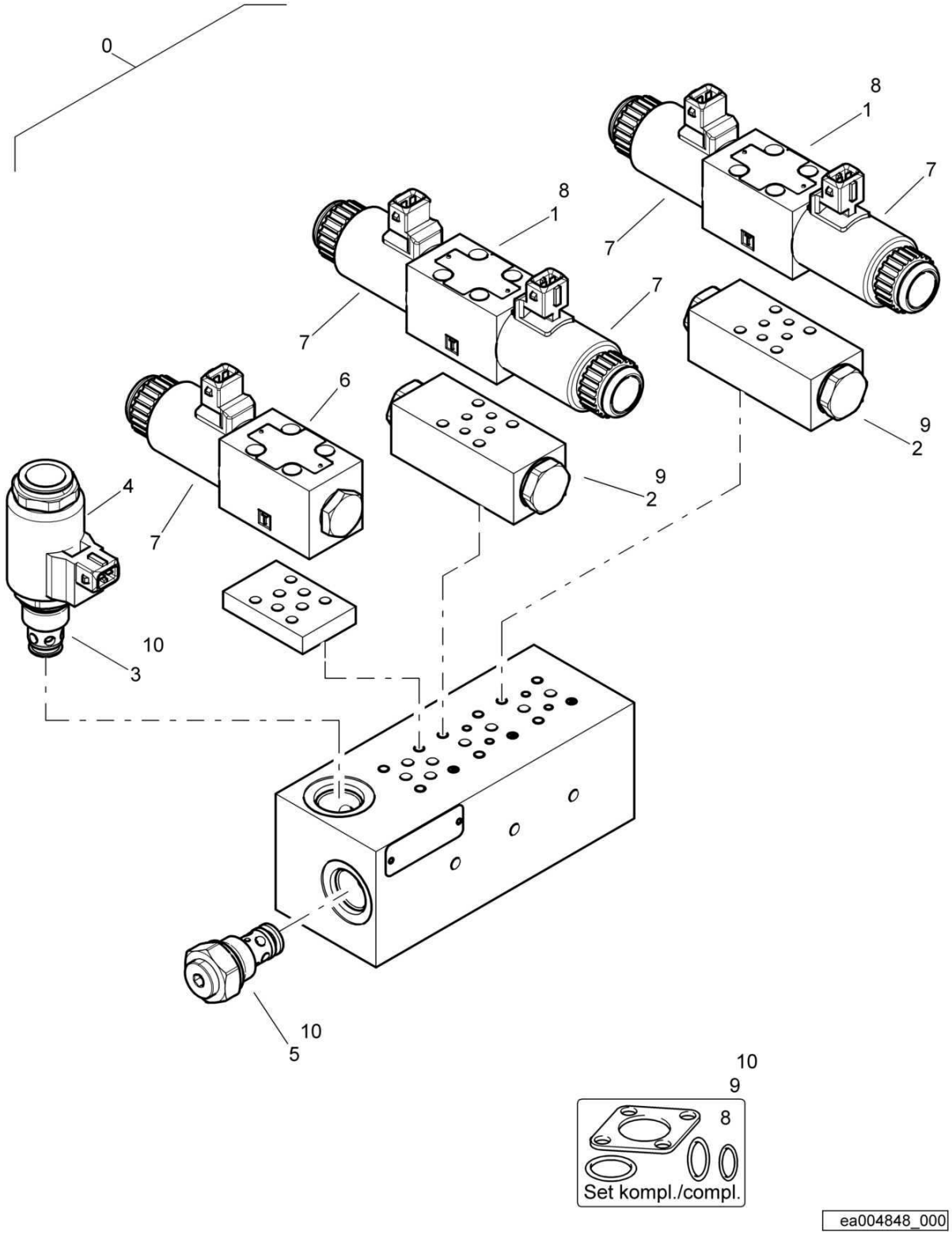

Control Block
Steuerblock
Bloc de commande

EA004848 1001 E

BOMAG FAYAT GROUP

Pos. Pos. Pos.	Part no. Teilenr. No.piece	Qty. Menge Qte.	Description	Benennung	Designation
0	05877251	1	Multi function valve	Multifunktionsventil	Soupape multifonctionnelle
1	05887827	2	>4/3-Way valve	>4/3-Wegeventil	>Distributeur 4/3 voies
2	05887828	1	>Check valve	>Rückschlagventil	>Clapet de retenue
3	05887829	1	>2/2-Way valve	>2/2-Wegeventil	>Distributeur 2/2 voies
4	05887831	1	>Magnetic coil	>Magnetspule	>Solenoïde
5	05877215	1	>Check valve	>Rückschlagventil	>Clapet de retenue
6	05887834	1	>4/2-Way valve	>4/2-Wegeventil	>Distributeur 4/2 voies
7	05877221	5	>Magnetic coil	>Magnetspule	>Solenoïde
			Service Parts	Service Parts	Les parties du service
8	05877224	2	>Kit,seal	>Dichtsatz	>Jeu de joints
9	05887718	2	>Kit,seal	>Dichtsatz	>Jeu de joints
10	05887830	1	>Kit,seal	>Dichtsatz	>Jeu de joints

S/N 101880211467 ▶ S/N 101880211931

Control Block
Steuerblock
Bloc de commande

EA004518_000_00

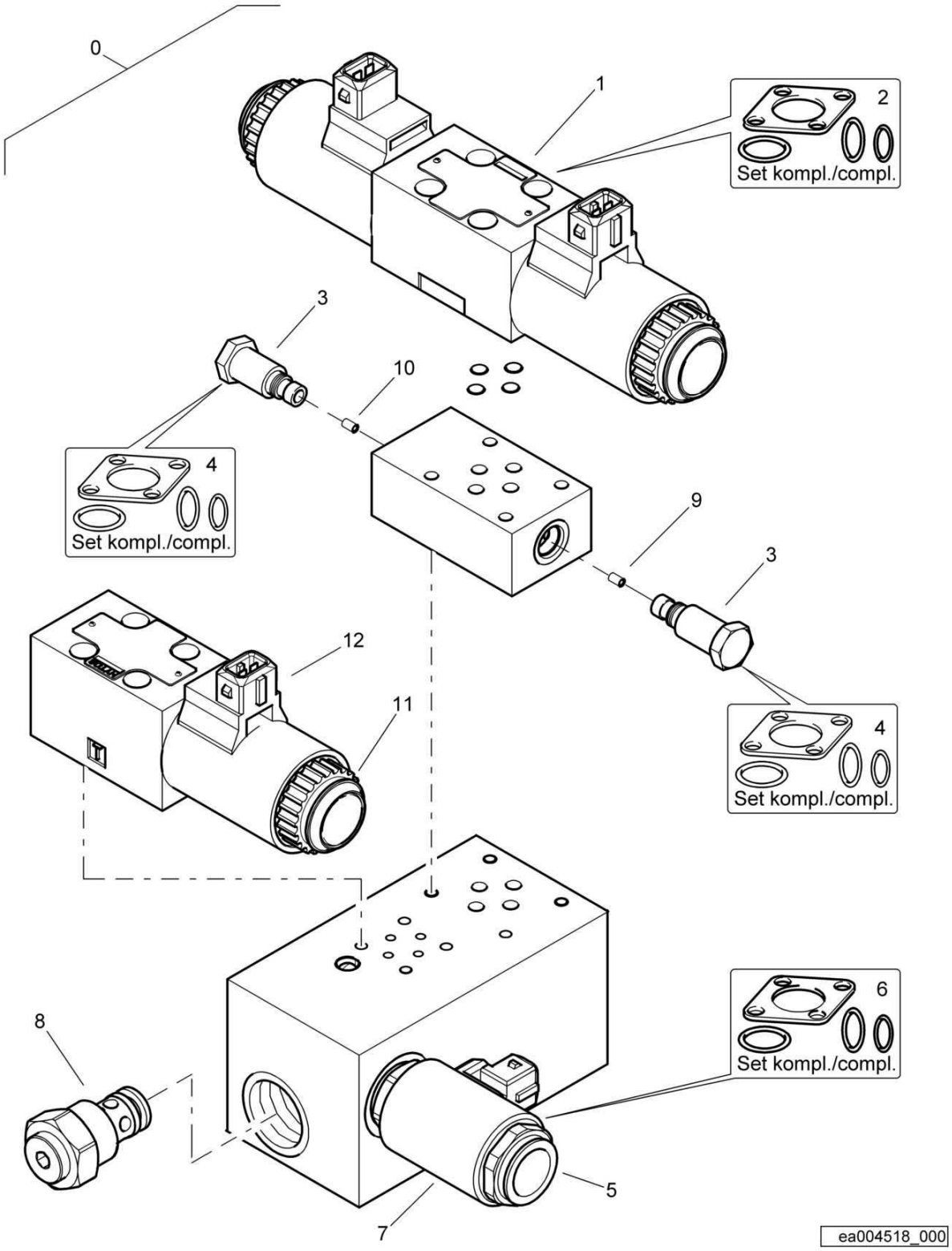

Control Block
Steuerblock
Bloc de commande

EA004518 1001 E

BOMAG FAYAT GROUP

Pos. Pos. Pos.	Part no. Teilenr. No.piece	Qty. Menge Qte.	Description	Benennung	Designation
0	05887660	1	Valve block	Ventilblock	Corps de clapet
1	05887827	1	>4/3-Way valve	>4/3-Wegeventil	>Distributeur 4/3 voies
2	05877224	1	>>Kit,seal	>>Dichtsatz	>>Jeu de joints
3	05887828	1	>Check valve	>Rückschlagventil	>Clapet de retenue
4	05887718	1	>>Kit,seal	>>Dichtsatz	>>Jeu de joints
5	05887829	1	>2/2-Way valve	>2/2-Wegeventil	>Distributeur 2/2 voies
6	05887830	1	>>Kit,seal	>>Dichtsatz	>>Jeu de joints
7	05887831	1	>Magnetic coil	>Magnetspule	>Solenoïde
8	05877215	1	>Check valve	>Rückschlagventil	>Clapet de retenue
9	05887832	1	>Nozzle	>Düse	>Buse
10	05887833	1	>Nozzle	>Düse	>Buse
11	05887834	1	>4/2-Way valve	>4/2-Wegeventil	>Distributeur 4/2 voies
12	05877221	1	>Magnetic coil	>Magnetspule	>Solenoïde

S/N 101880211413 ▶ S/N 101880211466

Control Block
Steuerblock
Bloc de commande

EA004518_000_00

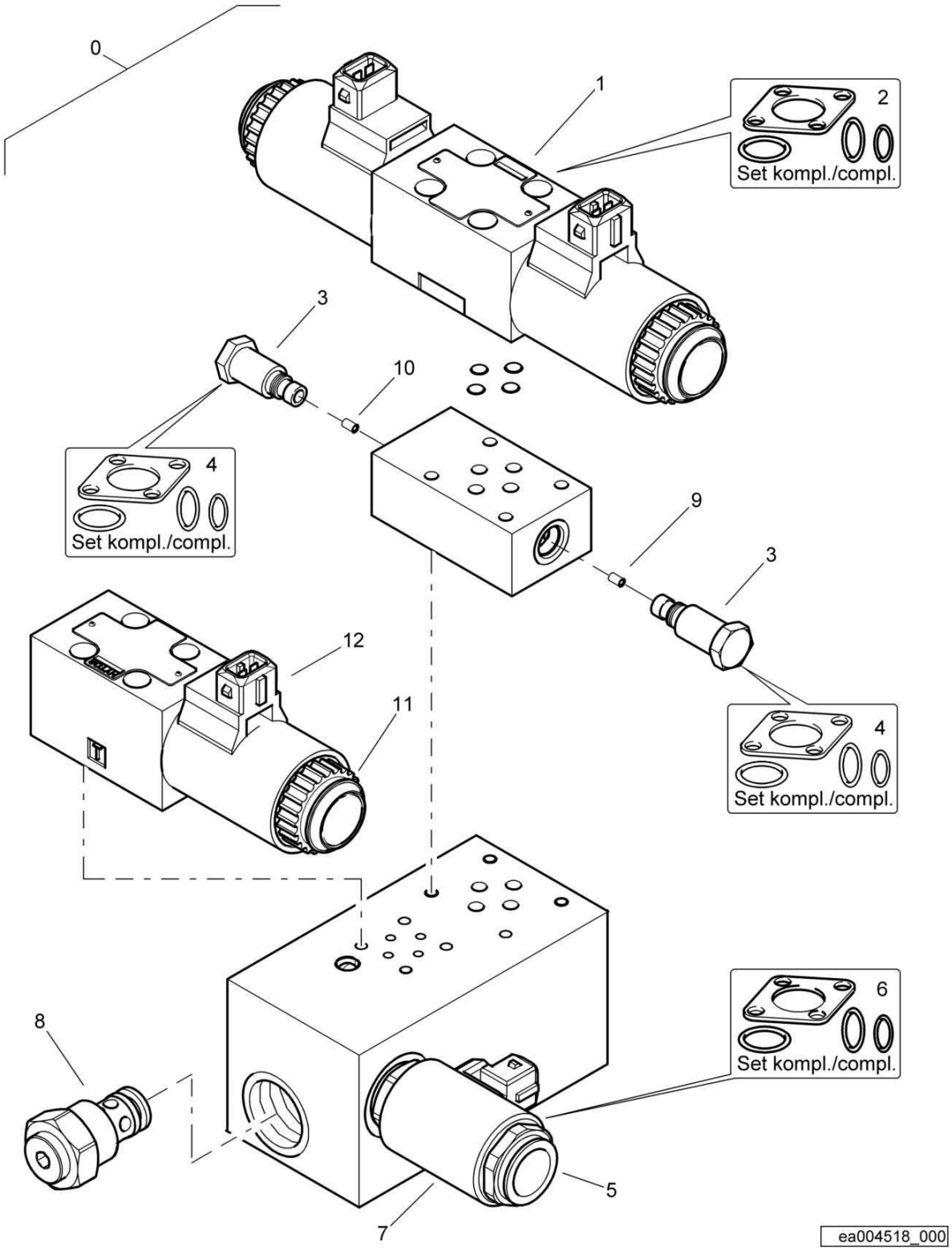

Control Block
Steuerblock
Bloc de commande

EA004518 1001 E

BOMAG FAYAT GROUP

Pos. Pos. Pos.	Part no. Teilenr. No.piece	Qty. Menge Qte.	Description	Benennung	Designation
0	05887660	1	Valve block	Ventilblock	Corps de clapet
1	05887827	1	>4/3-Way valve	>4/3-Wegeventil	>Distributeur 4/3 voies
2	05877224	1	>>Kit,seal	>>Dichtsatz	>>Jeu de joints
3	05887828	1	>Check valve	>Rückschlagventil	>Clapet de retenue
4	05887718	1	>>Kit,seal	>>Dichtsatz	>>Jeu de joints
5	05887829	1	>2/2-Way valve	>2/2-Wegeventil	>Distributeur 2/2 voies
6	05887830	1	>>Kit,seal	>>Dichtsatz	>>Jeu de joints
7	05887831	1	>Magnetic coil	>Magnetspule	>Solenoïde
8	05877215	1	>Check valve	>Rückschlagventil	>Clapet de retenue
9	05887832	1	>Nozzle	>Düse	>Buse
10	05887833	1	>Nozzle	>Düse	>Buse
11	05887834	1	>4/2-Way valve	>4/2-Wegeventil	>Distributeur 4/2 voies
12	05877221	1	>Magnetic coil	>Magnetspule	>Solenoïde

S/N 101880211188 ▶ S/N 101880211412

Control Block
Steuerblock
Bloc de commande

EA004518_000_00

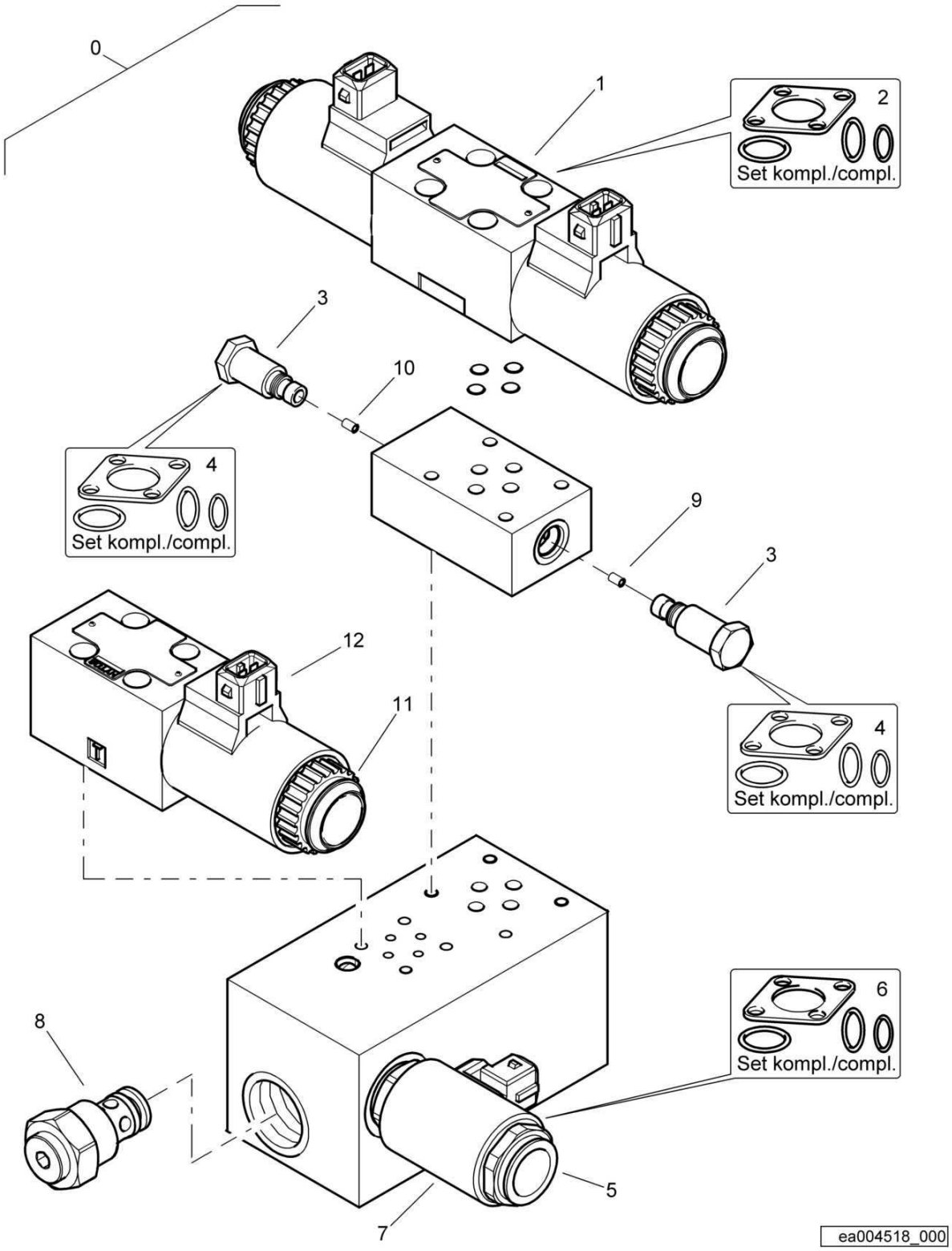

Control Block
Steuerblock
Bloc de commande

EA004518 1001 E

BOMAG FAYAT GROUP

Pos. Pos. Pos.	Part no. Teilenr. No.piece	Qty. Menge Qte.	Description	Benennung	Designation
0	05887660	1	Valve block	Ventilblock	Corps de clapet
1	05887827	1	>4/3-Way valve	>4/3-Wegeventil	>Distributeur 4/3 voies
2	05877224	1	>>Kit,seal	>>Dichtsatz	>>Jeu de joints
3	05887828	1	>Check valve	>Rückschlagventil	>Clapet de retenue
4	05887718	1	>>Kit,seal	>>Dichtsatz	>>Jeu de joints
5	05887829	1	>2/2-Way valve	>2/2-Wegeventil	>Distributeur 2/2 voies
6	05887830	1	>>Kit,seal	>>Dichtsatz	>>Jeu de joints
7	05887831	1	>Magnetic coil	>Magnetspule	>Solenoïde
8	05877215	1	>Check valve	>Rückschlagventil	>Clapet de retenue
9	05887832	1	>Nozzle	>Düse	>Buse
10	05887833	1	>Nozzle	>Düse	>Buse
11	05887834	1	>4/2-Way valve	>4/2-Wegeventil	>Distributeur 4/2 voies
12	05877221	1	>Magnetic coil	>Magnetspule	>Solenoïde

S/N 101880211004 ▶ S/N 101880211029

Steering Cylinder
Lenkzylinder
Vérin de direction

EA002873_000_00

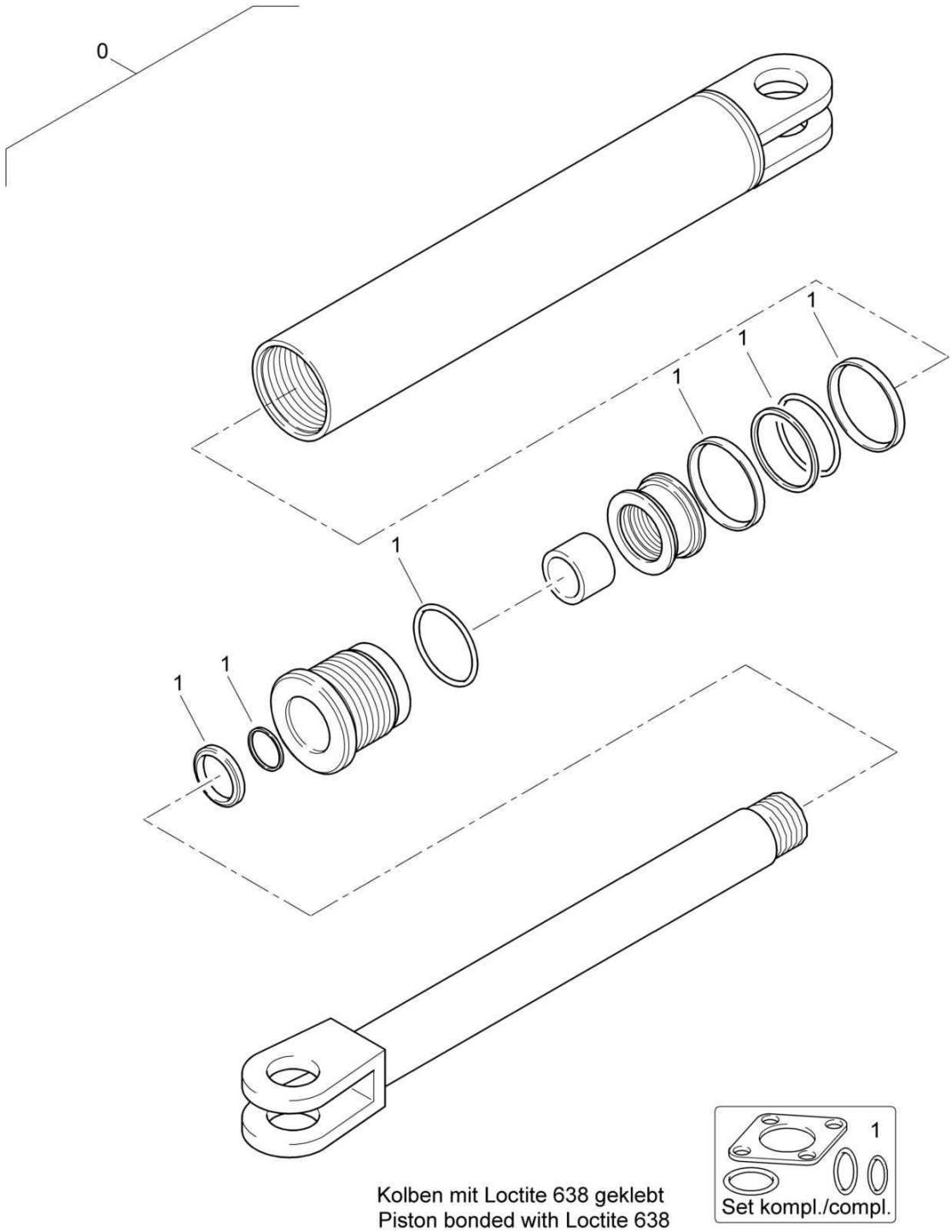

Steering Cylinder
Lenkzylinder
Vérin de direction

EA002873 1001 E

BOMAG FAYAT GROUP

Pos. / Pos. / Pos.	Part no. / Teilenr. / No.piece	Qty. / Menge / Qte.	Description	Benennung	Designation
0	05850392	1	Steering cylinder	Lenkzylinder	Cylindre de direction
1	05850356	1	>Kit,seal	>Dichtungssatz	>Jeu de joints

S/N 101880212023 ▶

Steering Cylinder
Lenkzylinder
Vérin de direction

EA004399_000_00

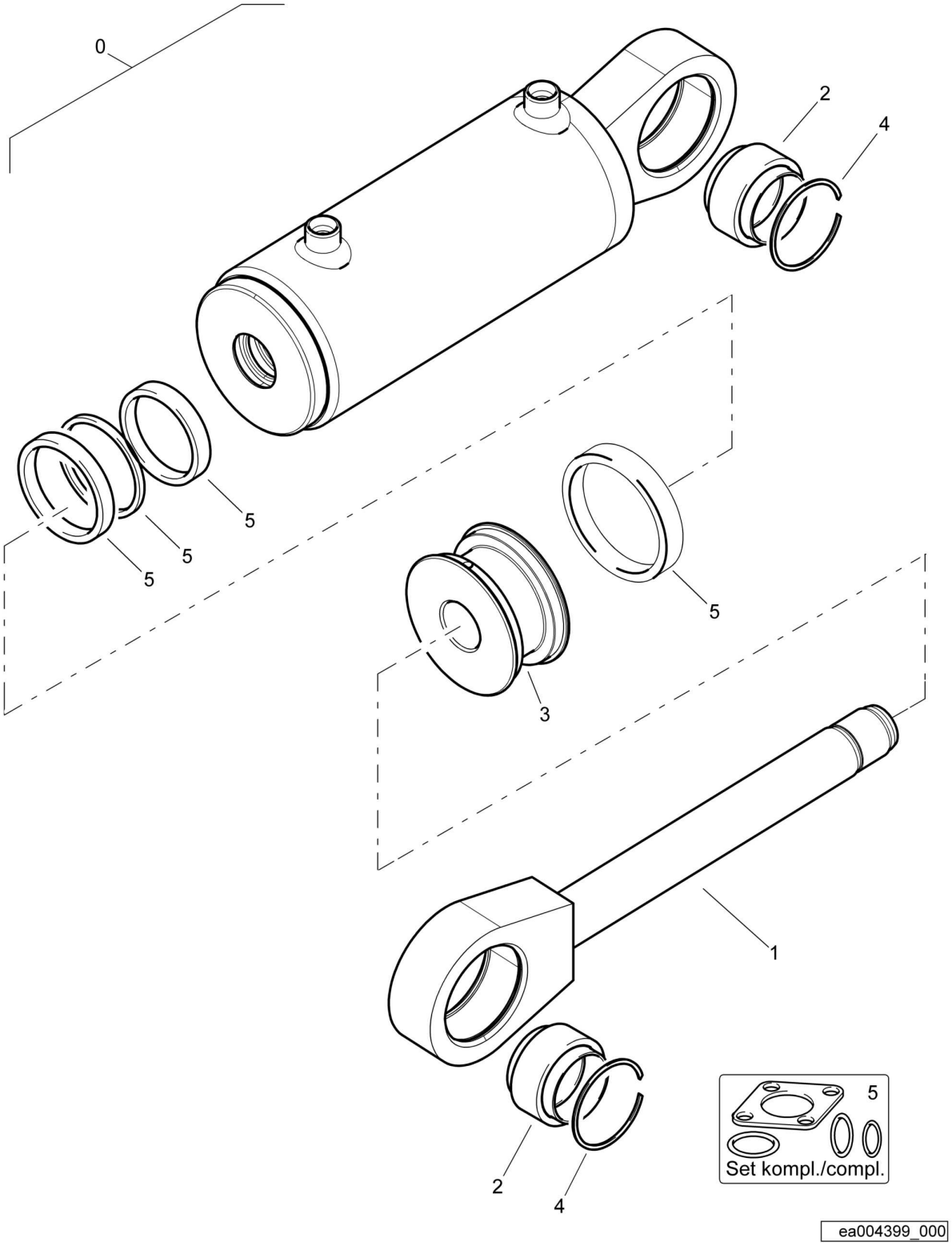

Steering Cylinder
Lenkzylinder
Vérin de direction

EA004399 1001 E

BOMAG FAYAT GROUP

Pos. Pos. Pos.	Part no. Teilenr. No.piece	Qty. Menge Qte.	Description	Benennung	Designation
0	05850560	1	Steering cylinder	Lenkzylinder	Cylindre de direction
1	05850580	1	Piston rod	Kolbenstange	Tige de piston
2	05850579	2	Spherical plain bearing	Gelenklager	Rotule
3	05850687	1	Piston	Kolben	Piston
4	05851620	2	Circlip	Sicherungsring	Circlip
			Service Parts	Service Parts	Les parties du service
5	05850507	1	Kit,seal	Dichtsatz	Jeu de joints

S/N 101880211932 ▶

Valve Block
Ventilblock
Corps de soupape

EA001416_000_00

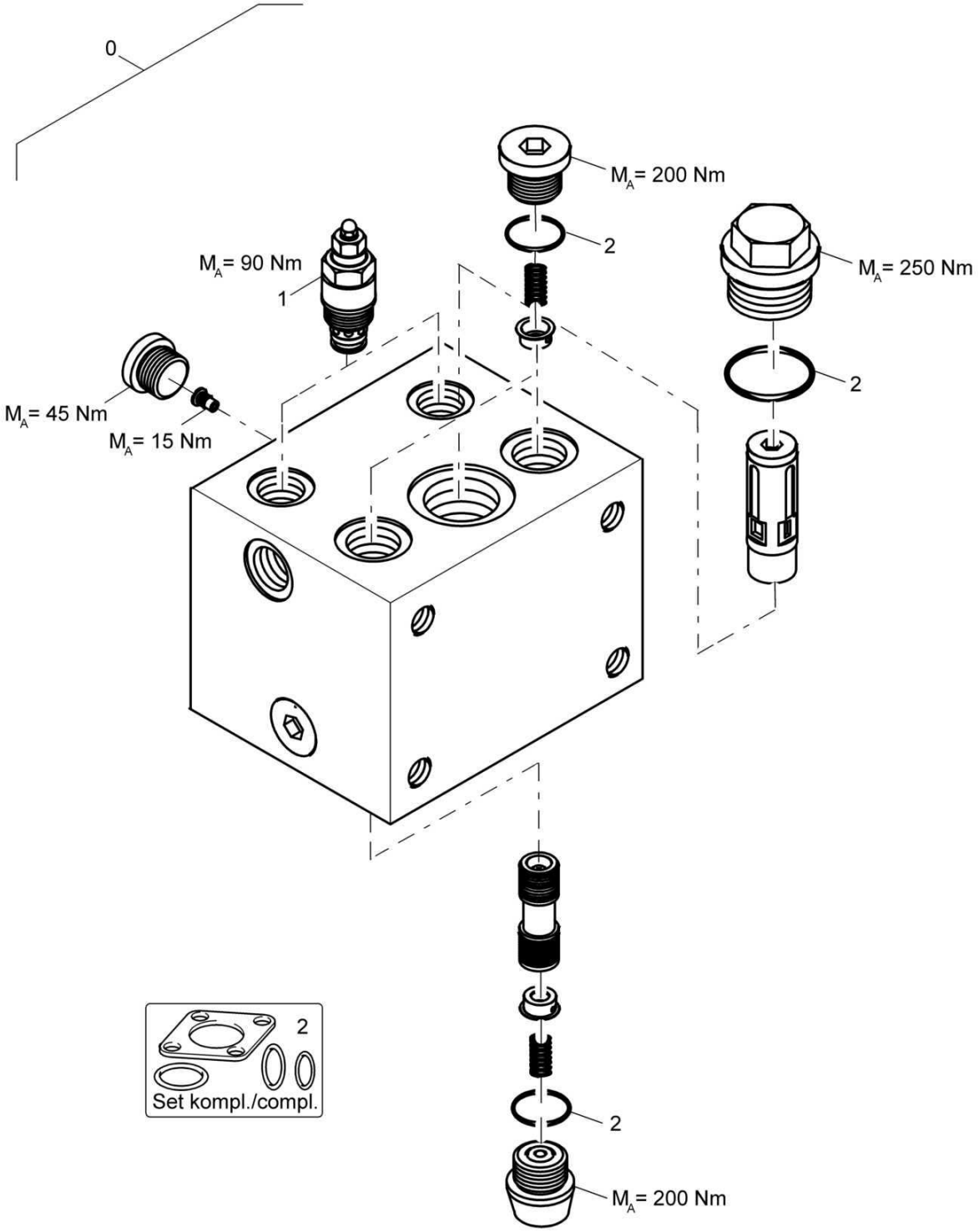

Valve Block
Ventilblock
Corps de soupape

EA001416 1001 E

BOMAG FAYAT GROUP

Pos. / Pos. / Pos.	Part no. / Teilenr. / No.piece	Qty. / Menge / Qte.	Description	Benennung	Designation
0	05887430	1	Flow divider	Volumenstromteiler	Diviseur de débit
1	05546902	1	>Anti-cavitation check valve	>Drucknachsaugventil	>Clapet d'anti-cavitation
2	05546900	1	Kit,seal	Dichtungssatz	Jeu de joints

S/N 101880211932 ▶

Valve Block
Ventilblock
Corps de soupape

EA001416_001_00

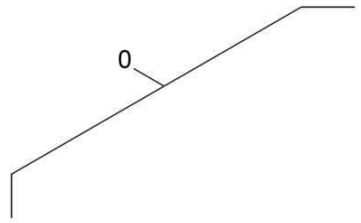

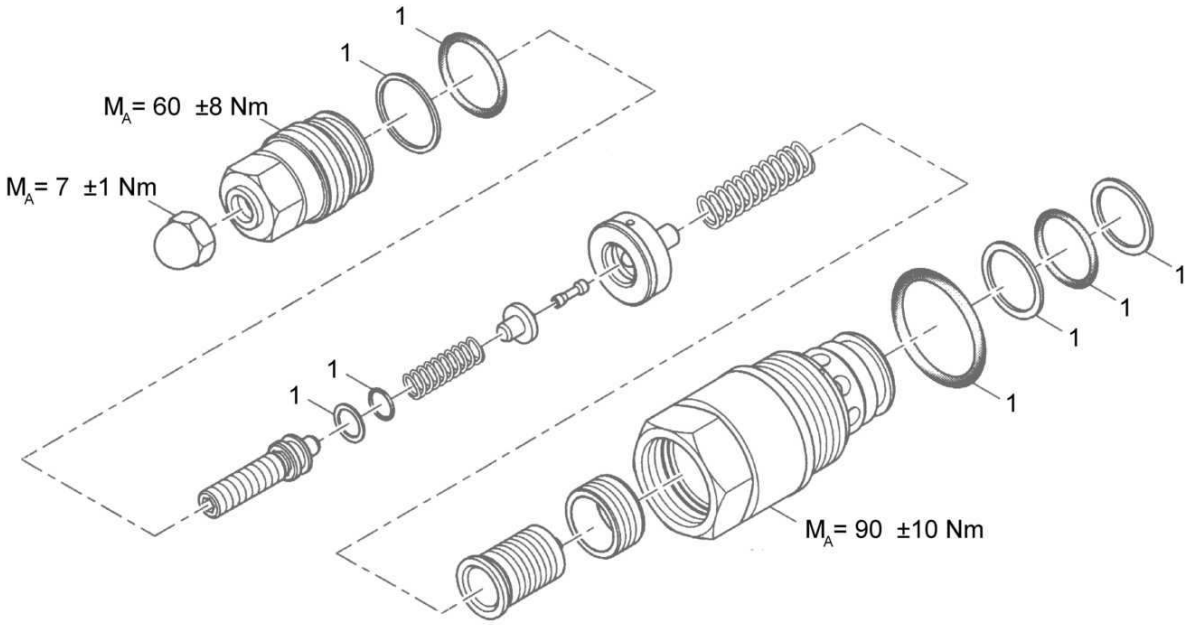

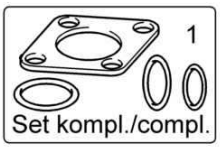

Valve Block
Ventilblock
Corps de soupape

EA001416 1001 E

BOMAG FAYAT GROUP

Pos. Pos. Pos.	Part no. Teilenr. No.piece	Qty. Menge Qte.	Description	Benennung	Designation
0	05546902	1	Anti-cavitation check valve	Drucknachsaugventil	Clapet d'anti-cavitation
1	05546901	1	>Kit,seal	>Dichtungssatz	>Jeu de joints

S/N 101880212204 ▶

Valve Block
Ventilblock
Corps de soupape

EA004393_000_00

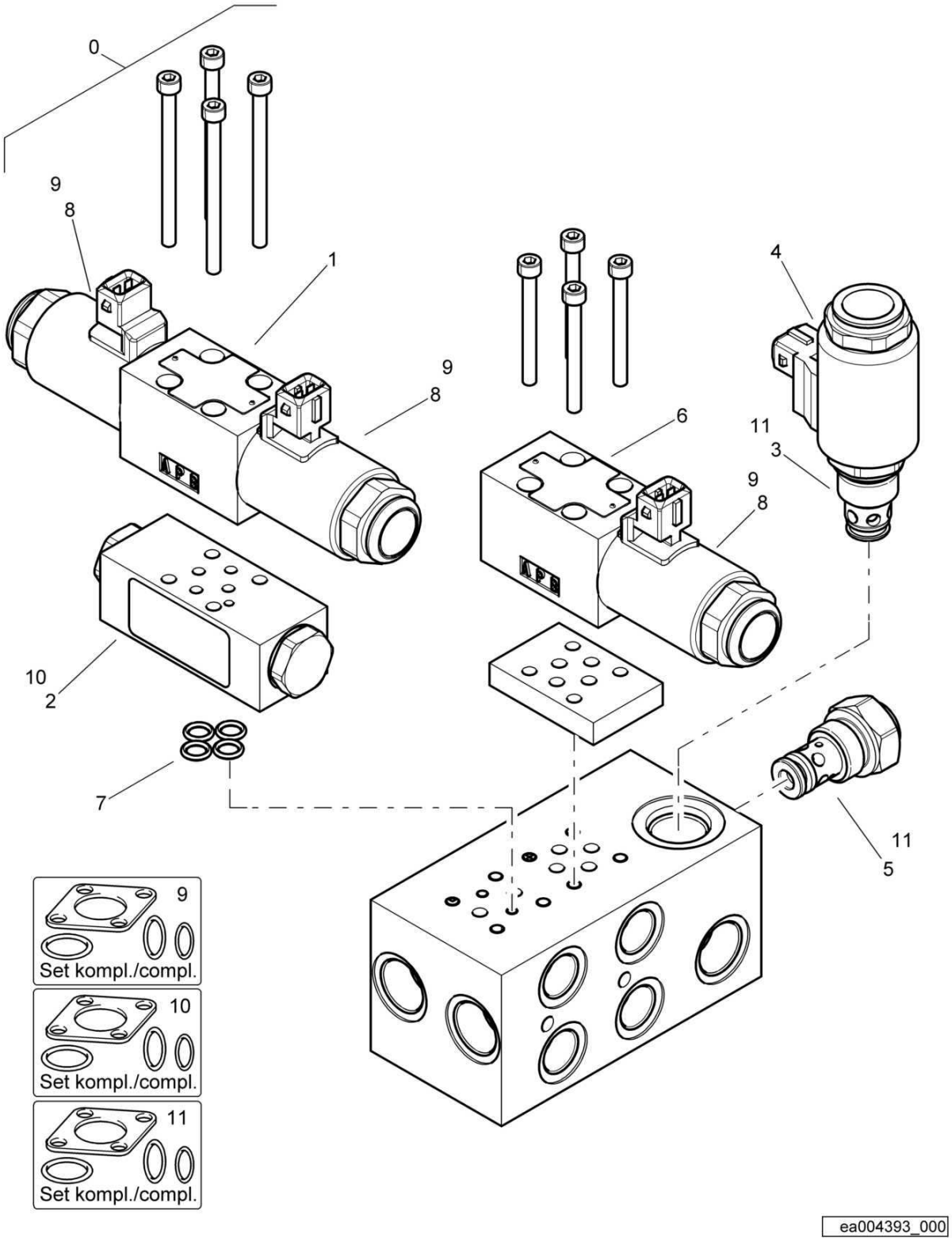

Valve Block
Ventilblock
Corps de soupape

EA004393 1001 E

BOMAG FAYAT GROUP

Pos. Pos. Pos.	Part no. Teilenr. No.piece	Qty. Menge Qte.	Description	Benennung	Designation
0	05888044	1	Valve block	Ventilblock	Corps de clapet
1	05887827	1	>4/3-Way valve	>4/3-Wegeventil	>Distributeur 4/3 voies
2	05887828	1	>Check valve	>Rückschlagventil	>Clapet de retenue
3	05887829	1	>2/2-Way valve	>2/2-Wegeventil	>Distributeur 2/2 voies
4	05887831	1	>Magnetic coil	>Magnetspule	>Solenoïde
5	05877215	1	>Check valve	>Rückschlagventil	>Clapet de retenue
6	05887834	1	>4/2-Way valve	>4/2-Wegeventil	>Distributeur 4/2 voies
7	05887689	4	>Kit,seal	>Dichtsatz	>Jeu de joints
8	05877221	3	>Magnetic coil	>Magnetspule	>Solenoïde
			Service Parts	Service Parts	Les parties du service
9	05877224	1	>Kit,seal	>Dichtsatz	>Jeu de joints
10	05887718	1	>Kit,seal	>Dichtsatz	>Jeu de joints
11	05887830	2	>Kit,seal	>Dichtsatz	>Jeu de joints

S/N 101880212141 ▶ S/N 101880212203

Valve Block
Ventilblock
Corps de soupape

EA004393_000_00

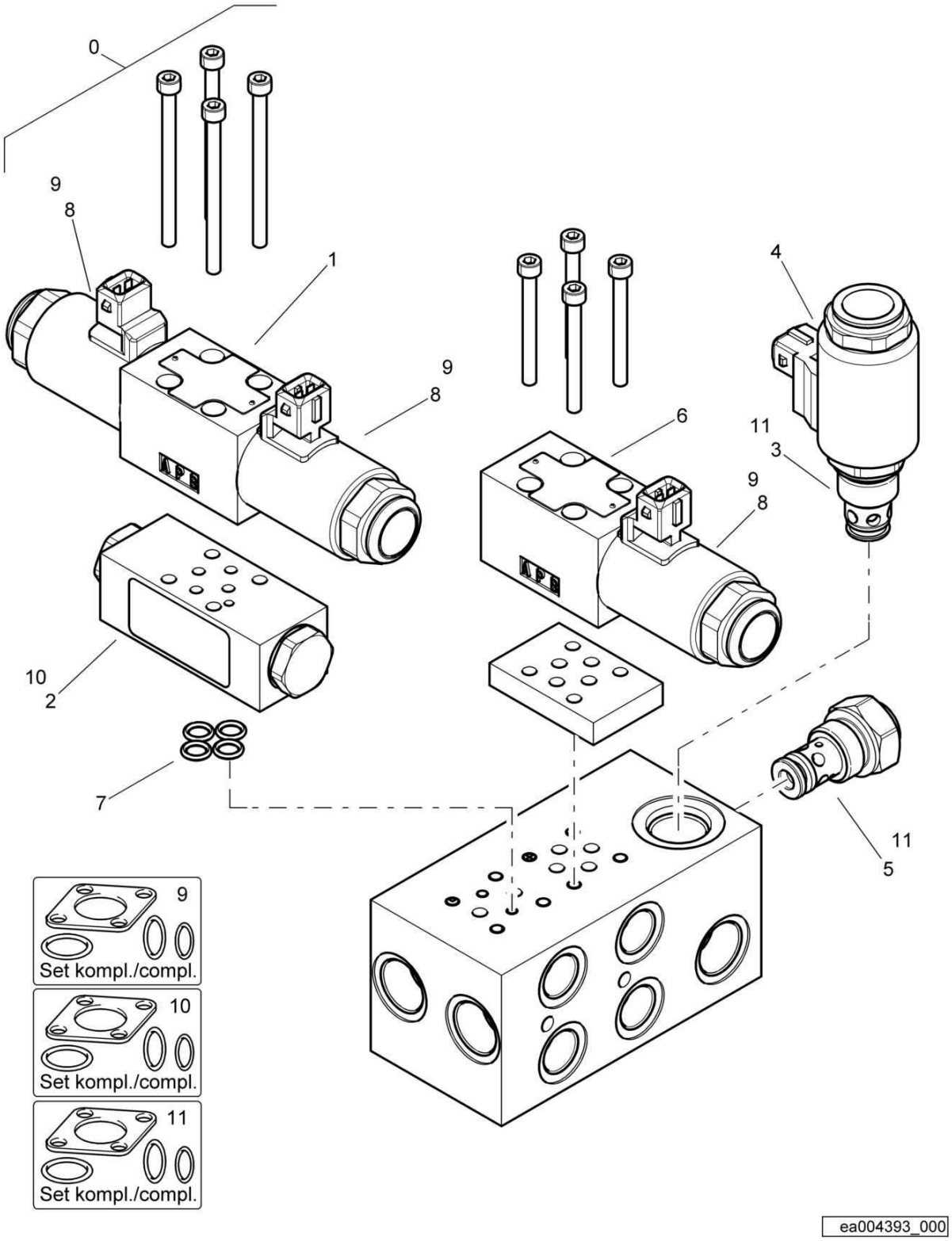

Valve Block
Ventilblock
Corps de soupape

EA004393 1001 E

BOMAG FAYAT GROUP

Pos. Pos. Pos.	Part no. Teilenr. No.piece	Qty. Menge Qte.	Description	Benennung	Designation
0	05888044	1	Valve block	Ventilblock	Corps de clapet
1	05887827	1	>4/3-Way valve	>4/3-Wegeventil	>Distributeur 4/3 voies
2	05887828	1	>Check valve	>Rückschlagventil	>Clapet de retenue
3	05887829	1	>2/2-Way valve	>2/2-Wegeventil	>Distributeur 2/2 voies
4	05887831	1	>Magnetic coil	>Magnetspule	>Solenoïde
5	05877215	1	>Check valve	>Rückschlagventil	>Clapet de retenue
6	05887834	1	>4/2-Way valve	>4/2-Wegeventil	>Distributeur 4/2 voies
7	05887689	4	>Kit,seal	>Dichtsatz	>Jeu de joints
8	05877221	3	>Magnetic coil	>Magnetspule	>Solenoïde
			Service Parts	Service Parts	Les parties du service
9	05877224	1	>Kit,seal	>Dichtsatz	>Jeu de joints
10	05887718	1	>Kit,seal	>Dichtsatz	>Jeu de joints
11	05887830	2	>Kit,seal	>Dichtsatz	>Jeu de joints

S/N 101880211932 ▶ S/N 101880212140

Valve Block
Ventilblock
Corps de soupape

EA004393_000_00

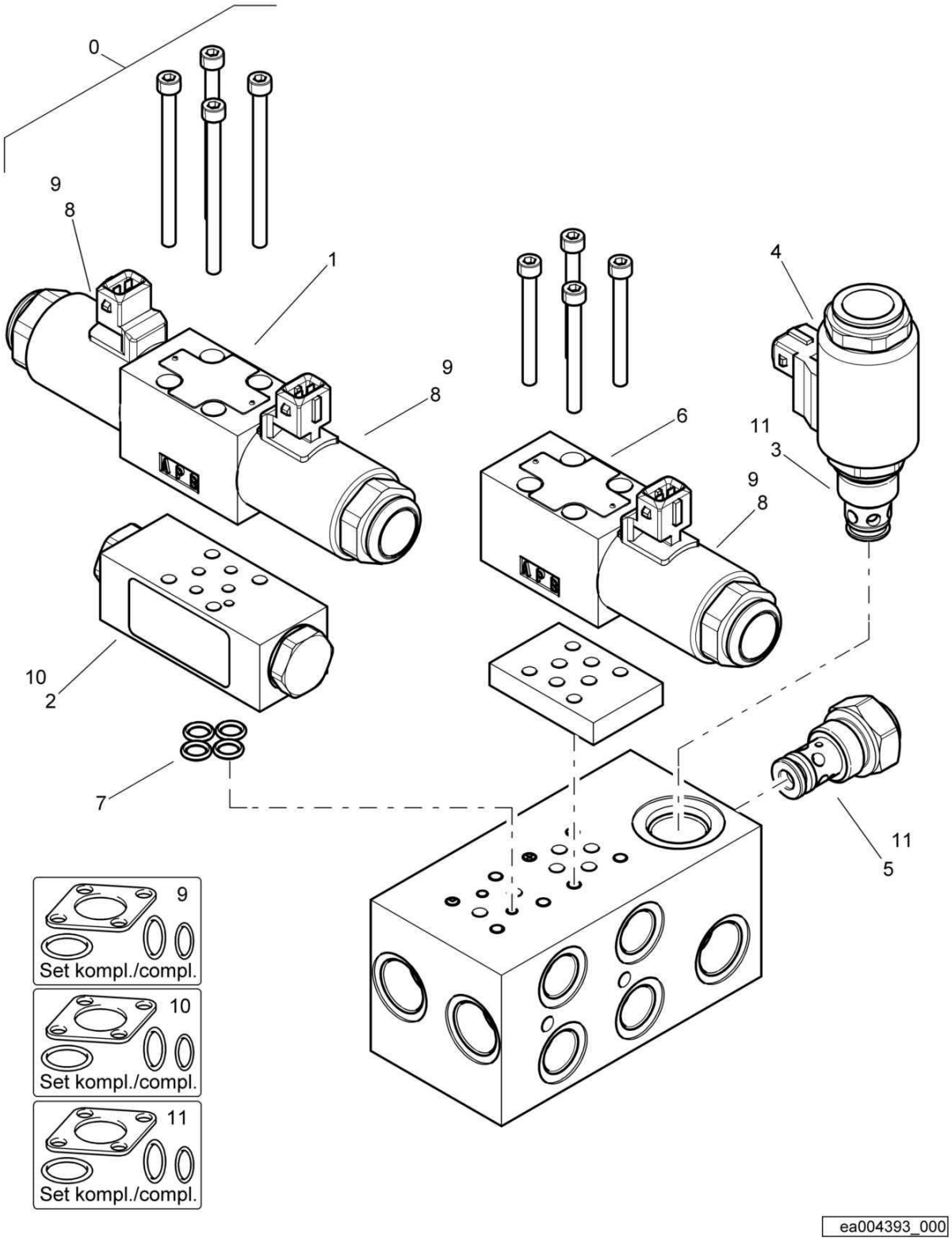

Valve Block
Ventilblock
Corps de soupape

EA004393 1001 E

BOMAG FAYAT GROUP

Pos. Pos. Pos.	Part no. Teilenr. No.piece	Qty. Menge Qte.	Description	Benennung	Designation
0	05888044	1	Valve block	Ventilblock	Corps de clapet
1	05887827	1	>4/3-Way valve	>4/3-Wegeventil	>Distributeur 4/3 voies
2	05887828	1	>Check valve	>Rückschlagventil	>Clapet de retenue
3	05887829	1	>2/2-Way valve	>2/2-Wegeventil	>Distributeur 2/2 voies
4	05887831	1	>Magnetic coil	>Magnetspule	>Solenoïde
5	05877215	1	>Check valve	>Rückschlagventil	>Clapet de retenue
6	05887834	1	>4/2-Way valve	>4/2-Wegeventil	>Distributeur 4/2 voies
7	05887689	4	>Kit,seal	>Dichtsatz	>Jeu de joints
8	05877221	3	>Magnetic coil	>Magnetspule	>Solenoïde
			Service Parts	Service Parts	Les parties du service
9	05877224	1	>Kit,seal	>Dichtsatz	>Jeu de joints
10	05887718	1	>Kit,seal	>Dichtsatz	>Jeu de joints
11	05887830	2	>Kit,seal	>Dichtsatz	>Jeu de joints

S/N 101880211030 ▶ S/N 101880211412

Valve Block
Ventilblock
Corps de soupape

EA005143_000_00

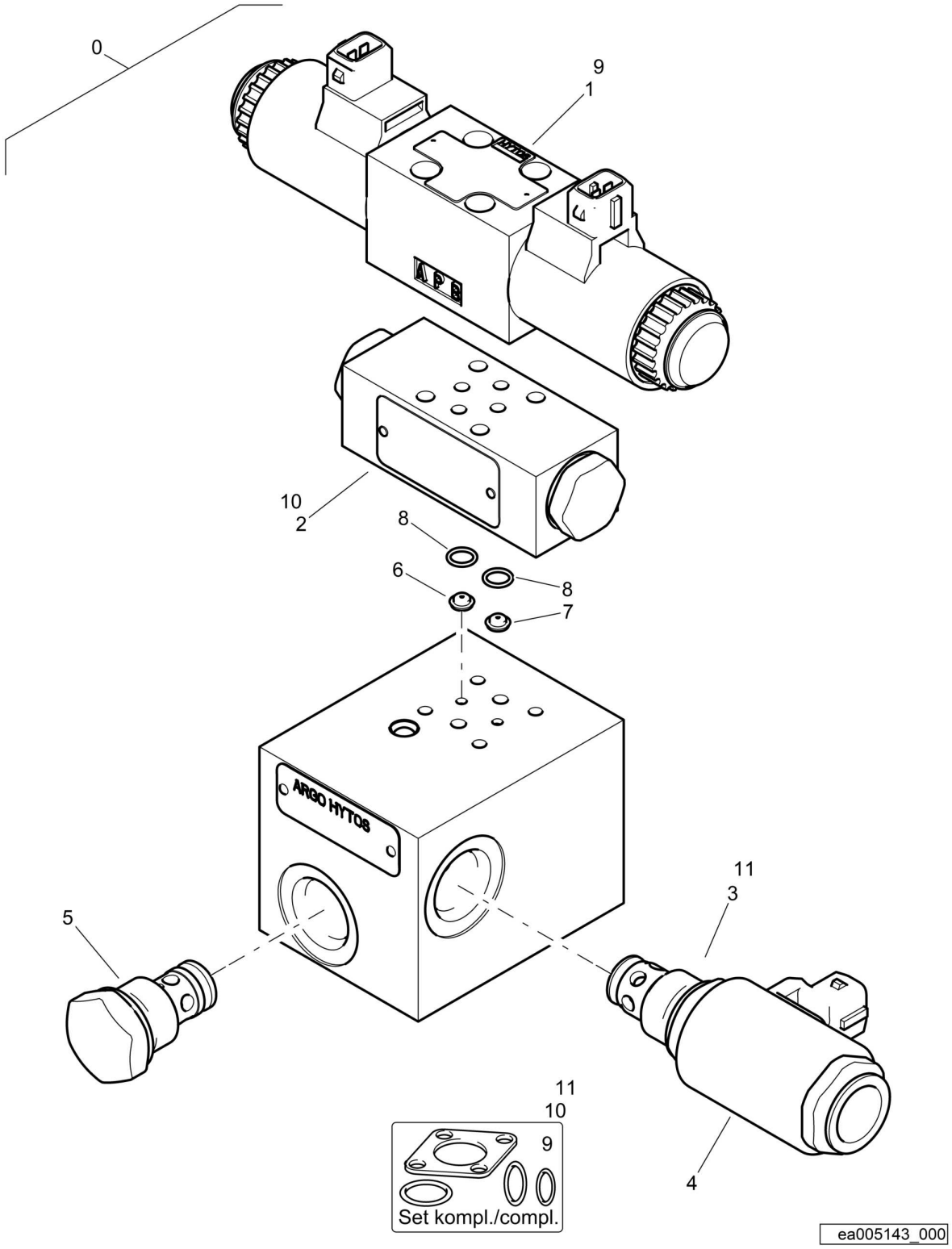

Valve Block
Ventilblock
Corps de soupape

EA005143 1001 E

BOMAG FAYAT GROUP

Pos. Pos. Pos.	Part no. Teilenr. No.piece	Qty. Menge Qte.	Description	Benennung	Designation
0	05980099	1	Valve	Ventil	Clapet
1	05887827	1	>4/3-Way valve	>4/3-Wegeventil	>Distributeur 4/3 voies
2	05887828	2	>Check valve	>Rückschlagventil	>Clapet de retenue
3	05887829	1	>2/2-Way valve	>2/2-Wegeventil	>Distributeur 2/2 voies
4	05887831	1	>Magnetic coil	>Magnetspule	>Solenoïde
5	05877215	1	>Check valve	>Rückschlagventil	>Clapet de retenue
6	05887832	1	>Nozzle	>Düse	>Buse
7	05887833	1	>Nozzle	>Düse	>Buse
8	05884023	2	>O-ring	>O-Ring	>Joint torique
			Service Parts	Service Parts	Les parties du service
9	05877224	1	>Kit,seal	>Dichtsatz	>Jeu de joints
10	05887718	1	>Kit,seal	>Dichtsatz	>Jeu de joints
11	05887830	1	>Kit,seal	>Dichtsatz	>Jeu de joints

S/N 101880211004 ▶

Vibration Valve
Vibrationsventil
Soupape de vibration

EA004298_000_00

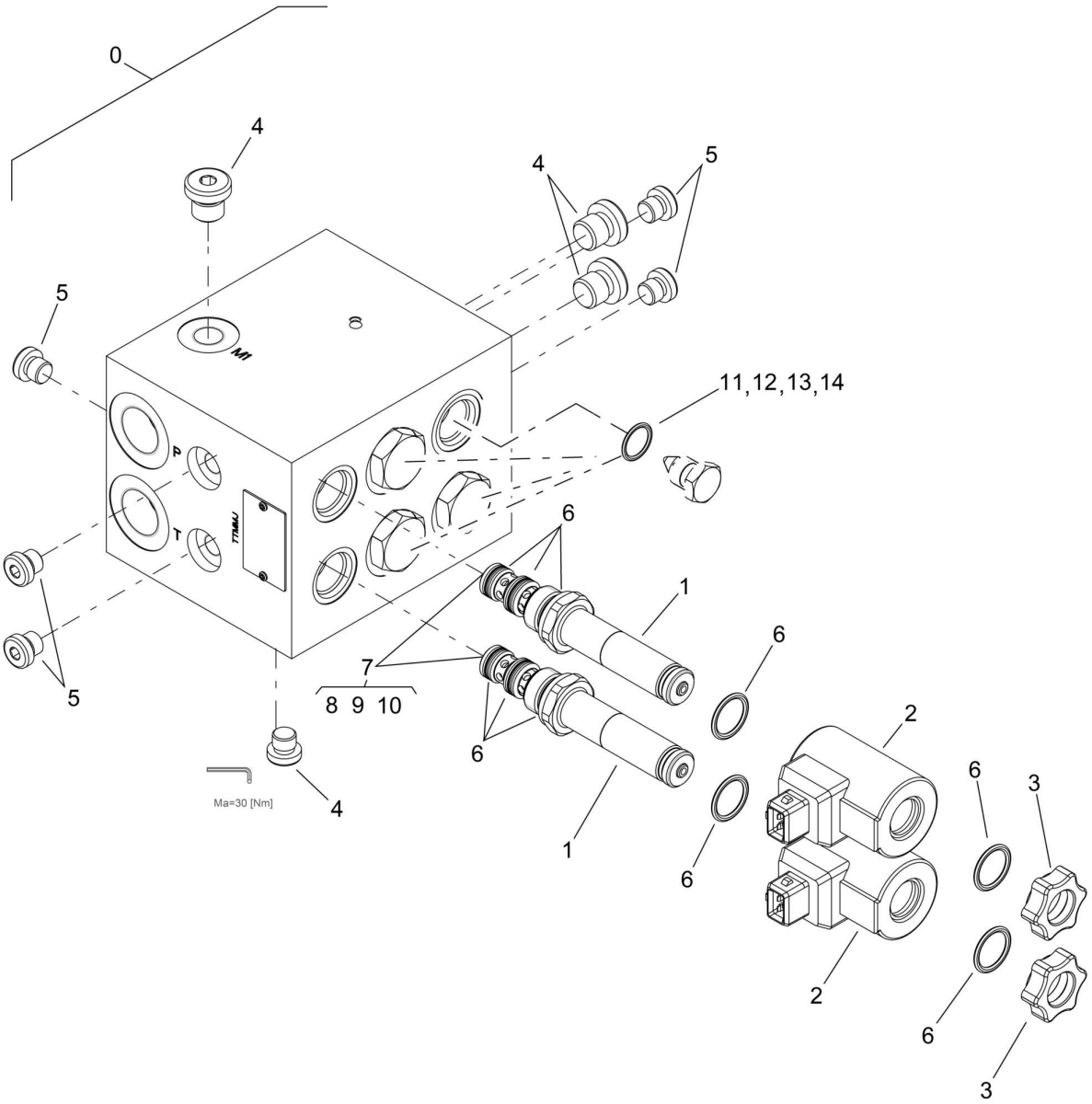

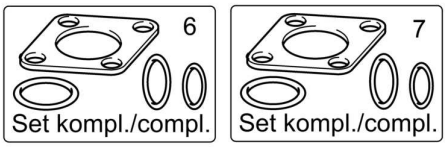

ea004298_000

Vibration Valve
Vibrationsventil
Soupape de vibration

EA004298 1001 E

BOMAG FAYAT GROUP

Pos. Pos. Pos.	Part no. Teilenr. No.piece	Qty. Menge Qte.	Description	Benennung	Designation
0	05878199	1	Vibration valve	Vibrationsventil	Soupape de vibration
1	05887948	2	>Solenoid valve complete	>Magnetventil komplett	>Electrovanne complète
2	05887810	2	>>Magnetic coil	>>Magnetspule	>>Solenoïde
3	05887999	2	>>Knurled nut	>>Rändelmutter	>>Ecrou molte
4	05887721	3	>Screw plug	>Verschlußschraube	>Vis de fermeture
5	05887741	6	>Screw plug	>Verschlußschraube	>Vis de fermeture
			Service Parts	Service Parts	Les parties du service
6	05888339	1	>Kit,seal	>Dichtsatz	>Jeu de joints
7	05877327	1	>Kit,seal	>Dichtsatz	>Jeu de joints
			Pressure governor	Pressure governor	Pressure governor
8	05888277	4	>O-ring	>O-Ring	>Joint torique
9	05888278	4	>O-ring	>O-Ring	>Joint torique
10	05888276	4	>O-ring	>O-Ring	>Joint torique
11	05888278	4	>O-ring	>O-Ring	>Joint torique
12	05888277	4	>O-ring	>O-Ring	>Joint torique
13	05888462	4	>O-ring	>O-Ring	>Joint torique
14	05888276	4	>O-ring	>O-Ring	>Joint torique

Accessories
Sonstiges
Accessoires

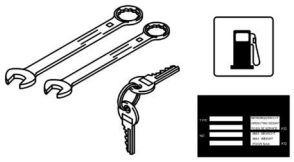

100

For this catalogue group no illustration.
Keine Illustration für diese Katalog-Gruppe.
Accune illustration pour ce groupe catalogue.

Pos. Pos. Pos.	Description	Benennung	Designation
101.03	Decals	Beschilderung	Plaquettes

Decals
Beschilderung
Plaquettes

88066500_000_03

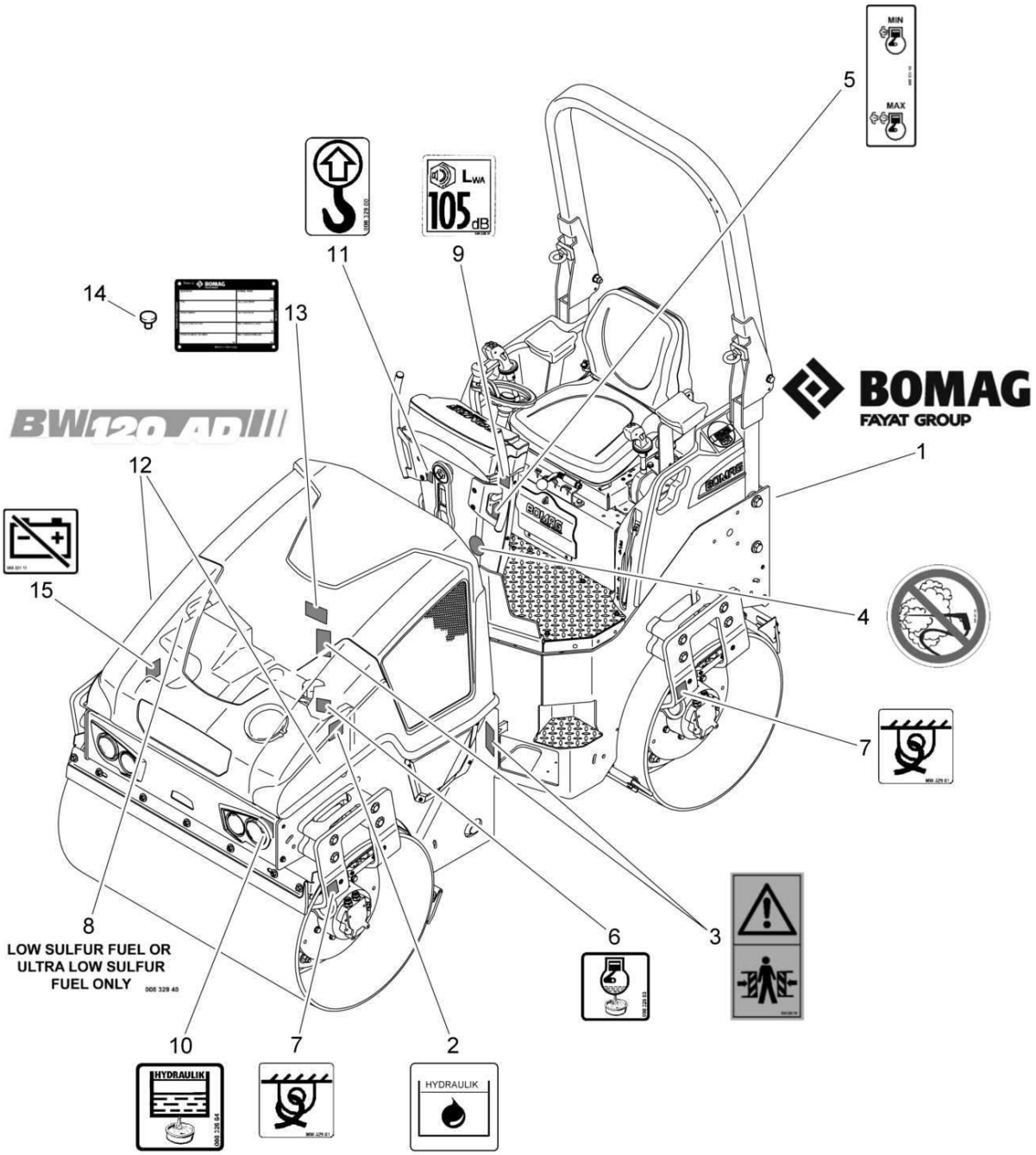

Decals
Beschilderung
Plaquettes

88066500 1001 1

BOMAG FAYAT GROUP

Pos. Pos. Pos.	Part no. Teilenr. No.piece	Qty. Menge Qte.	Description	Benennung	Designation
1	00831926	1	Decal	Firmenschild	Plaquette
2	00830055	1	Decal,indication	Hinweisschild	Fiche d'instructions
3	00832079	2	Decal,indication	Hinweisschild	Fiche d'instructions
4	00832120	1	Decal,indication	Hinweisschild	Fiche d'instructions
5	00833118	1	Decal,indication	Hinweisschild	Fiche d'instructions
6	00832663	1	Decal,indication	Hinweisschild	Fiche d'instructions
7	00832901	4	Decal,indication	Hinweisschild	Fiche d'instructions
8	00832940	1	Decal,indication	Hinweisschild	Fiche d'instructions
9	00832651	1	Decal,indication	Hinweisschild	Fiche d'instructions
10	00832664	1	Decal,indication	Hinweisschild	Fiche d'instructions
11	00832900	1	Decal,indication	Hinweisschild	Fiche d'instructions
12	00833471	2	Type designation	Typenbezeichnung	Plaquette pour type
13	88060108	1	Type plate	Typenschild	Plaquette
14	05990102	4	Metal-nail	Metall-Nagel	Clou métallique
15	00833111	1	Decal,indication	Hinweisschild	Fiche d'instructions

Decals
Beschilderung
Plaquettes

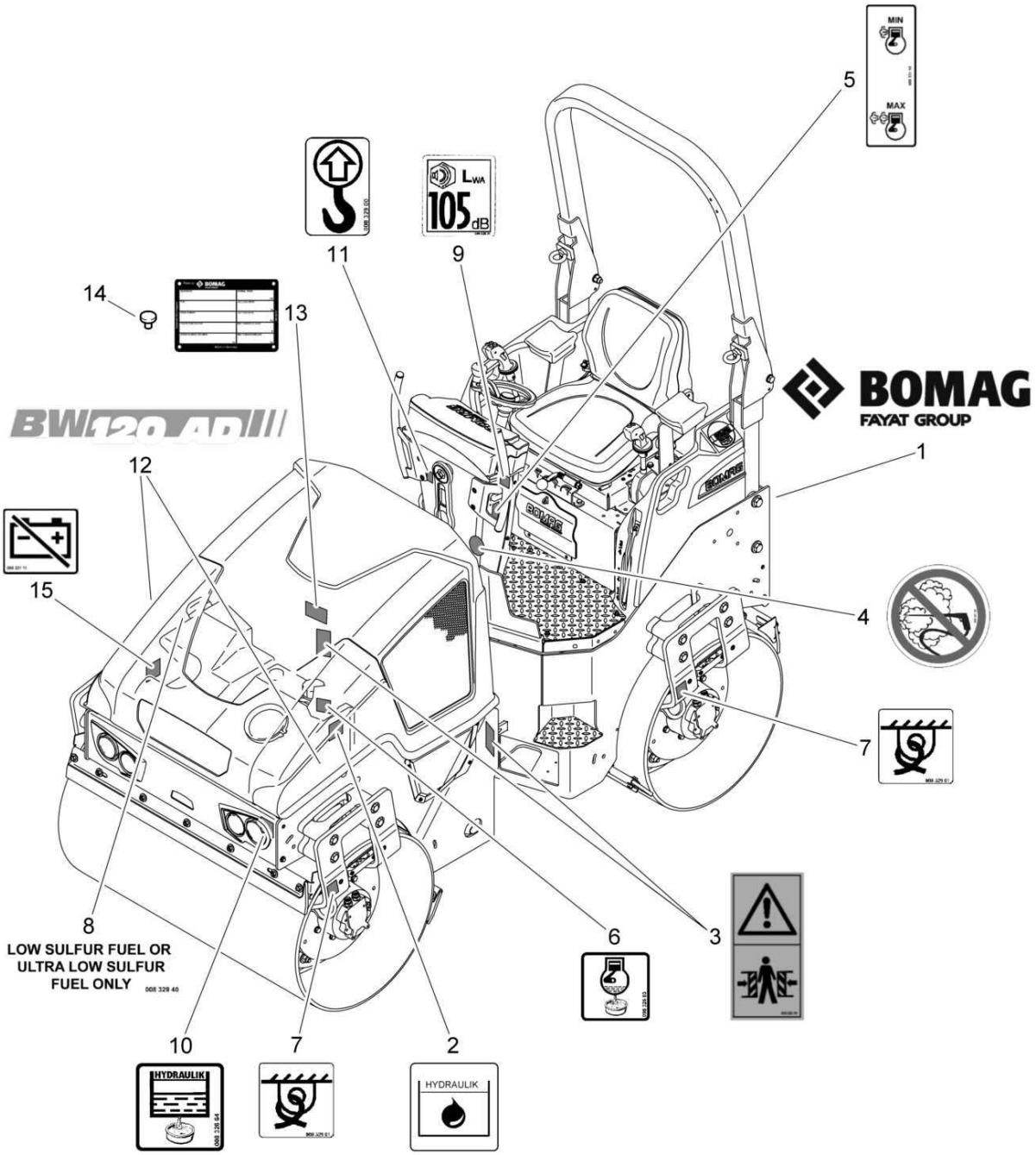

Decals
Beschilderung
Plaquettes

88066500 1001 1

Pos. Pos. Pos.	Part no. Teilenr. No.piece	Qty. Menge Qte.	Description	Benennung	Designation
1	00831926	1	Decal	Firmenschild	Plaquette
2	00830055	1	Decal,indication	Hinweisschild	Fiche d'instructions
3	00832079	2	Decal,indication	Hinweisschild	Fiche d'instructions
4	00832120	1	Decal,indication	Hinweisschild	Fiche d'instructions
5	00833118	1	Decal,indication	Hinweisschild	Fiche d'instructions
6	00832663	1	Decal,indication	Hinweisschild	Fiche d'instructions
7	00832901	4	Decal,indication	Hinweisschild	Fiche d'instructions
8	00832940	1	Decal,indication	Hinweisschild	Fiche d'instructions
9	00832651	1	Decal,indication	Hinweisschild	Fiche d'instructions
10	00832664	1	Decal,indication	Hinweisschild	Fiche d'instructions
11	00832900	1	Decal,indication	Hinweisschild	Fiche d'instructions
12	00832734	2	Type designation	Typenbezeichnung	Plaquette pour type
13	88060108	1	Type plate	Typenschild	Plaquette
14	05990102	4	Metal-nail	Metall-Nagel	Clou métallique
15	00833111	1	Decal,indication	Hinweisschild	Fiche d'instructions

Decals
Beschilderung
Plaquettes

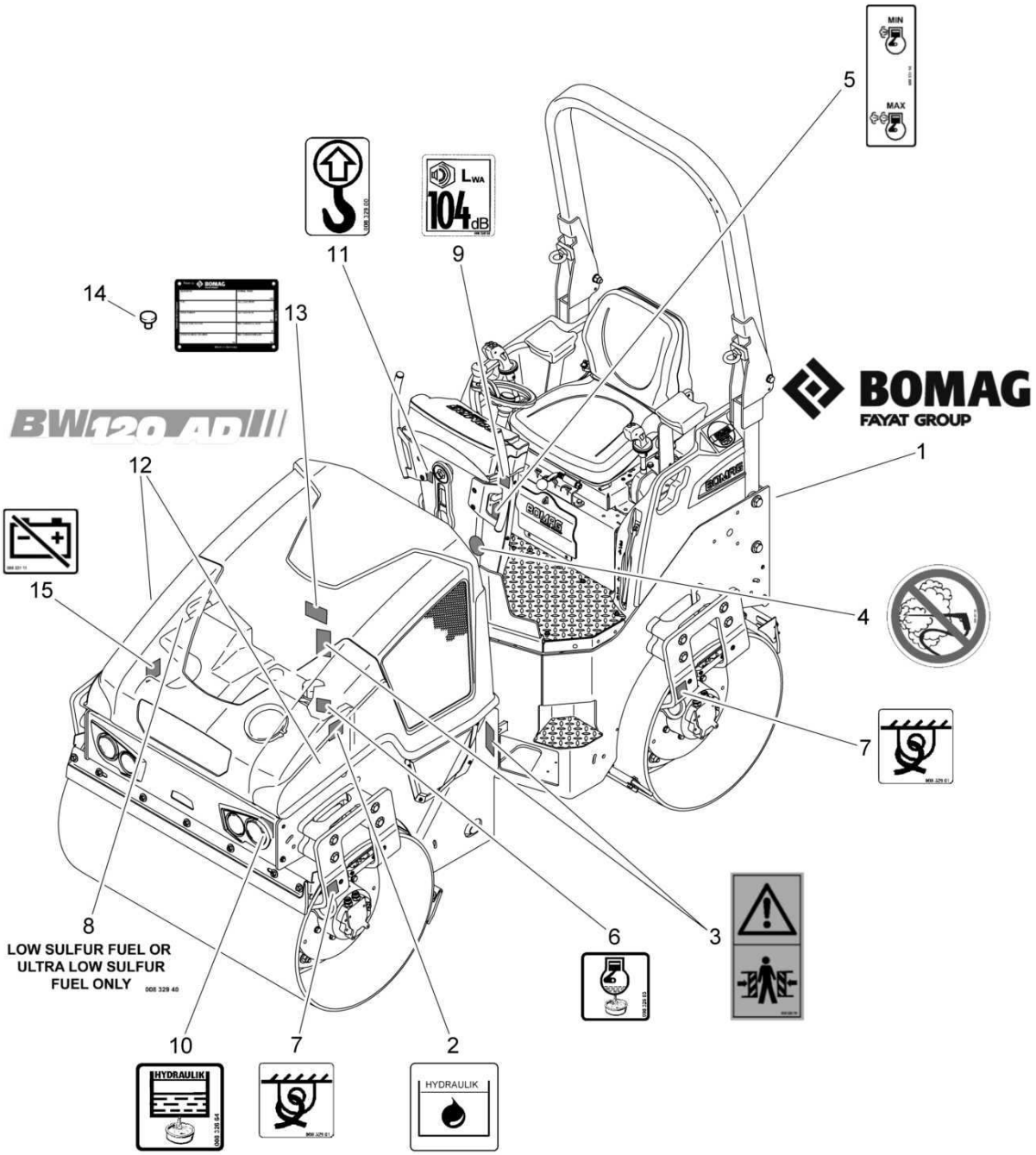

Decals
Beschilderung
Plaquettes

88066500 1001 1

BOMAG FAYAT GROUP

Pos. Pos. Pos.	Part no. Teilenr. No.piece	Qty. Menge Qte.	Description	Benennung	Designation
1	00831926	1	Decal	Firmenschild	Plaquette
2	00830055	1	Decal,indication	Hinweisschild	Fiche d'instructions
3	00832079	2	Decal,indication	Hinweisschild	Fiche d'instructions
4	00832120	1	Decal,indication	Hinweisschild	Fiche d'instructions
5	00833118	1	Decal,indication	Hinweisschild	Fiche d'instructions
6	00832663	1	Decal,indication	Hinweisschild	Fiche d'instructions
7	00832901	4	Decal,indication	Hinweisschild	Fiche d'instructions
8	00832940	1	Decal,indication	Hinweisschild	Fiche d'instructions
9	00832650	1	Decal,indication	Hinweisschild	Fiche d'instructions
10	00832664	1	Decal,indication	Hinweisschild	Fiche d'instructions
11	00832900	1	Decal,indication	Hinweisschild	Fiche d'instructions
12	00832734	2	Type designation	Typenbezeichnung	Plaquette pour type
13	88060108	1	Type plate	Typenschild	Plaquette
14	05990102	4	Metal-nail	Metall-Nagel	Clou métallique
15	00833111	1	Decal,indication	Hinweisschild	Fiche d'instructions

Decals
Beschilderung
Plaquettes

88066500_000_01

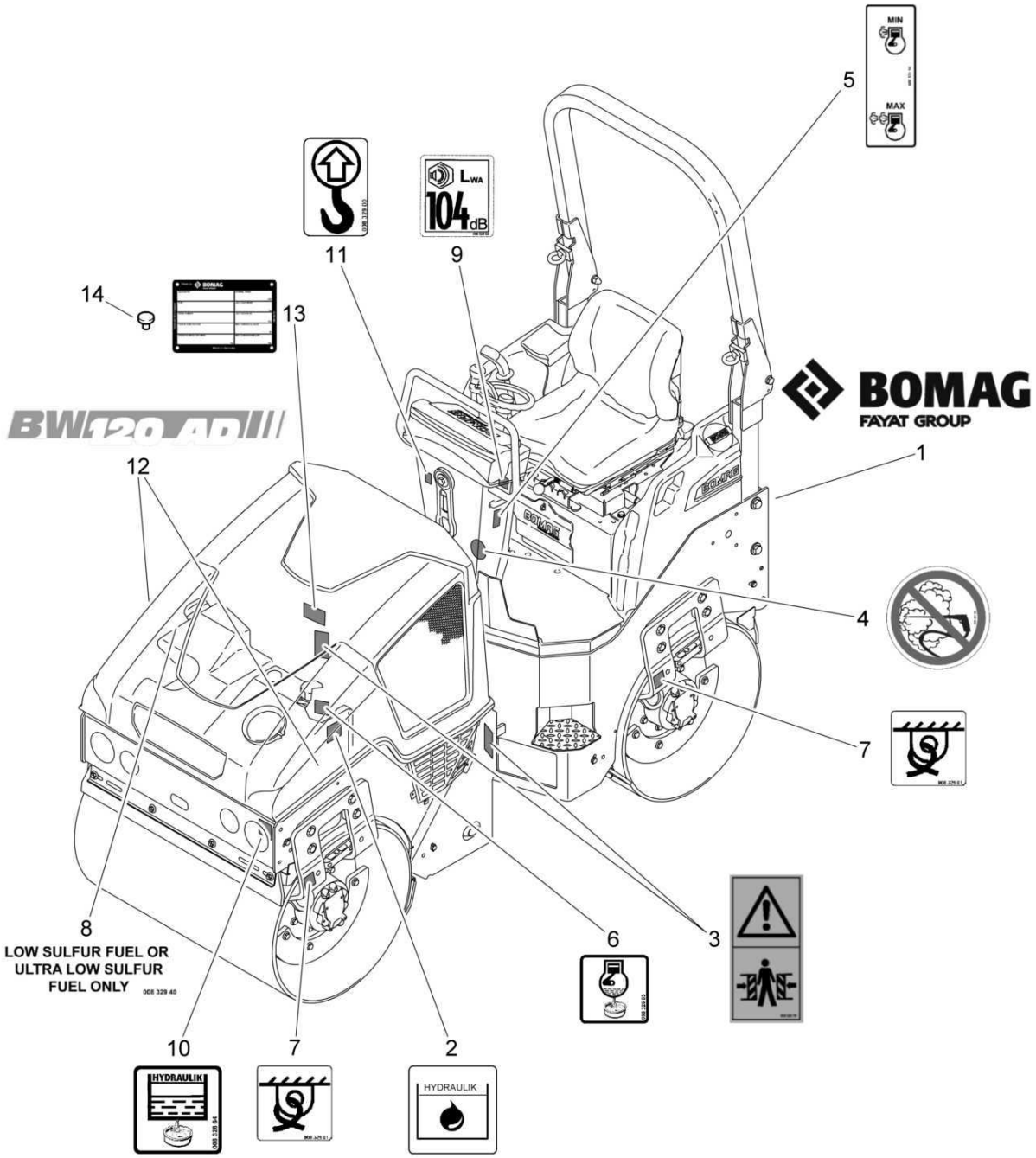

88066500_000_01

Decals
Beschilderung
Plaquettes

88066500 1001 1

Pos. Pos. Pos.	Part no. Teilenr. No.piece	Qty. Menge Qte.	Description	Benennung	Designation
1	00831926	1	Decal	Firmenschild	Plaquette
2	00830055	1	Decal,indication	Hinweisschild	Fiche d'instructions
3	00832079	2	Decal,indication	Hinweisschild	Fiche d'instructions
4	00832120	1	Decal,indication	Hinweisschild	Fiche d'instructions
5	00833118	1	Decal,indication	Hinweisschild	Fiche d'instructions
6	00832663	1	Decal,indication	Hinweisschild	Fiche d'instructions
7	00832901	4	Decal,indication	Hinweisschild	Fiche d'instructions
8	00832940	1	Decal,indication	Hinweisschild	Fiche d'instructions
9	00832650	1	Decal,indication	Hinweisschild	Fiche d'instructions
10	00832664	1	Decal,indication	Hinweisschild	Fiche d'instructions
11	00832900	1	Decal,indication	Hinweisschild	Fiche d'instructions
12	00832734	2	Type designation	Typenbezeichnung	Plaquette pour type
13	88060108	1	Type plate	Typenschild	Plaquette
14	05990102	4	Metal-nail	Metall-Nagel	Clou métallique

Decals
Beschilderung
Plaquettes

88066500_000_00

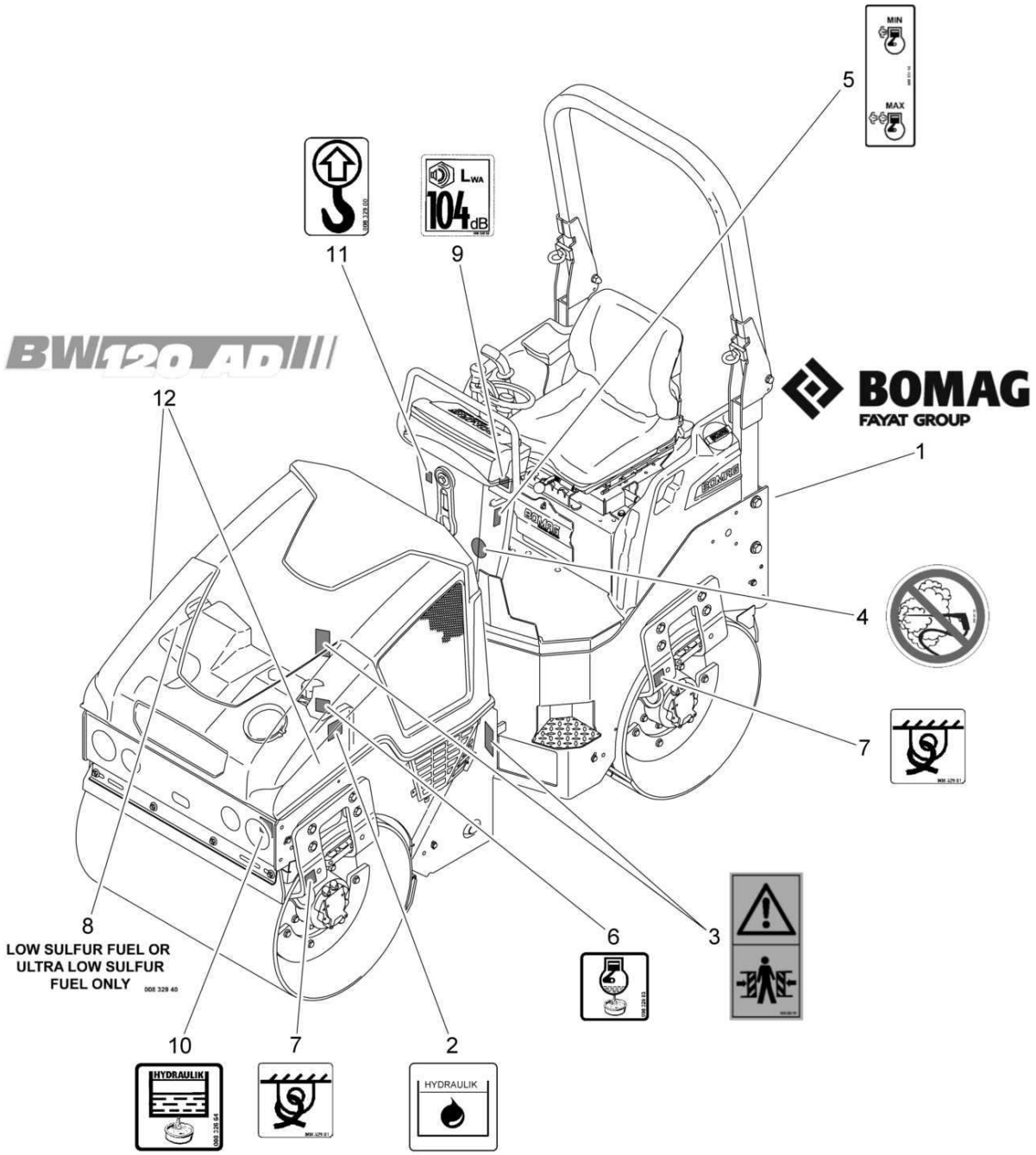

88066500_000_00

Decals
Beschilderung
Plaquettes

88066500 1001 1

Pos. Pos. Pos.	Part no. Teilenr. No.piece	Qty. Menge Qte.	Description	Benennung	Designation
1	00831926	1	Decal	Firmenschild	Plaquette
2	00830055	1	Decal,indication	Hinweisschild	Fiche d'instructions
3	00832079	2	Decal,indication	Hinweisschild	Fiche d'instructions
4	00832120	1	Decal,indication	Hinweisschild	Fiche d'instructions
5	00833118	1	Decal,indication	Hinweisschild	Fiche d'instructions
6	00832663	1	Decal,indication	Hinweisschild	Fiche d'instructions
7	00832901	4	Decal,indication	Hinweisschild	Fiche d'instructions
8	00832940	1	Decal,indication	Hinweisschild	Fiche d'instructions
9	00832650	1	Decal,indication	Hinweisschild	Fiche d'instructions
10	00832664	1	Decal,indication	Hinweisschild	Fiche d'instructions
11	00832900	1	Decal,indication	Hinweisschild	Fiche d'instructions
12	00832734	2	Type designation	Typenbezeichnung	Plaquette pour type

Special Equipment
Sonderausführungen
Equipment spécial

Option

110

For this catalogue group no illustration.
Keine Illustration für diese Katalog-Gruppe.
Accune illustration pour ce groupe catalogue.

Pos. Pos. Pos.	Description	Benennung	Designation
127.07	Double travel lever,assembled	Doppelfahrhebel,montiert	Manette accélér.dble,assemblé
127.26	control handle,left	Betätigungsgriff,links	Poignée de commande,gauche
127.26	control handle,left	Betätigungsgriff,links	Poignée de commande,gauche
127.28	Control,assembled	Betätigung,montiert	Commande,assemblé
150.08	FS3-Burglary protection	FS3-Diebstahlsicherung	FS3-Antidémarrage Codé
150.30	S19-ROPS, hinged	S19-ROPS, klappbar	S19-ROPS, rabattable
150.38	AG5-C.kit gravel scratter	AG5-Anschl.Splittstreuer	AG5-Raccord gravillonneur
150.40	AG9-Chip spreader	AG9-Splittstreuer	AG9-Répandeur
150.41	SP1-TÜV-Approval	SP1-TÜV-Genehmigung	SP1-Homologation TÜV
151.68	FS33-Sliding seat plus extras	FS33-Schiebesitz Plus	FS33-Siège coulissant plus
151.84	S48-Sun roof,foldable	S48-Sonnendach,klappbar	S48-Toit pare soleil,rabattable
151.93	S46-Weather protection	S46-Wetterschutz	S46-Protection intemperies
153.51	AZ18-Fuel level indicator	AZ18-Kraftstoffanzeiger	AZ18-Indicateur de carburant
155.05	K21-Seat heating	K21-Sitzheizung	K21-Chauffage de siège
158.09	AG50-package AG6 + AG5 + AG9	AG50-Paket AG6 + AG5 + AG9	AG50-paquet AG6 + AG5 + AG9
158.10	AG51-package AG49 + AG5 + AG9	AG51-Paket AG49 + AG5 + AG9	AG51-paquet AG49 + AG5 + AG9
159.57	Scratter	Splittstreuer	Gravillonneur
160.31	Roller drum, assembled	Bandage, montiert	Bandage, assemblé
160.31	Roller drum, assembled	Bandage, montiert	Bandage, assemblé
160.31	Roller drum, assembled	Bandage, montiert	Bandage, assemblé
160.31	Roller drum, assembled	Bandage, montiert	Bandage, assemblé
160.31	Roller drum, assembled	Bandage, montiert	Bandage, assemblé
160.31	Roller drum, assembled	Bandage, montiert	Bandage, assemblé
160.31	Roller drum, assembled	Bandage, montiert	Bandage, assemblé
180.03	E2-Lighting-Stvzo	E2-Stvzo-Beleuchtung	E2-Eclairage Code de la Rou
180.08	E16-Rotary beacon	E16-Rundumkennleuchte	E16-Gyrophare
180.22	E27-Auxiliary ligthning	E27-Zusatzbeleuchtung	E27-Eclairage complémentaire
180.31	E60-Broad spectrum buzzer	E60-Breitbandsummer	E60-alarme/recul multifréqu.
180.38	E76-Auxiliary lighting,roof	E76-Zusatzbeleuchtung,Dach	E76-Eclairage complément.,toit
180.42	E85-Rotary beacon,roof	E85-Rundumkennleuchte,Dach	E85-Gyrophare,toit
181.03	E26-Battery disconnec.switch	E26-Batterietrennschalter	E26-Coupe-batteries
181.16	E65-Bomag Telematic Start	E65-Bomag Telematic Start	E65-Bomag Telematic Start
181.25	Instruments, assembled	Armaturen, montiert	Garnitures, assemblé
181.25	Instruments, assembled	Armaturen, montiert	Garnitures, assemblé
182.49	VM20-Economizer	VM20-Economizer	VM20-Economizer
190.06	HY2-Bio hydraulic oil	HY2-Bio-Hydrauliköl	HY2-Huile hydraul. bio
192.01	AG6-Edge cutter	AG6-Kantenschneidgerät	AG6-Disp.de coupure des bords
192.06	AG32-Pressing roller 60°	AG32-Andrückrolle 60°	AG32-Cône de pression 60°
192.08	AG34-Pressing roller 45°	AG34-Andrückrolle 45°	AG34-Rouleau pression 45°
192.08	AG34-Pressing roller 45°	AG34-Andrückrolle 45°	AG34-Rouleau pression 45°
192.10	AG36-Cutting disc	AG36-Schneidscheibe	AG36-Disque tranchante
192.10	AG36-Cutting disc	AG36-Schneidscheibe	AG36-Disque tranchante
192.22	AG45-Pressing roller 2°	AG45-Andrückrolle 2°	AG45-Rouleau de pression 2°
192.22	AG45-Pressing roller 2°	AG45-Andrückrolle 2°	AG45-Rouleau de pression 2°
192.25	AG49-Edge cutter, rh/lh	AG49-Kantenschneidgerät, re/li	AG49-Side Roll, droite/gauche

continuation
Fortsetzung
suite

For this catalogue group no illustration.
Keine Illustration für diese Katalog-Gruppe.
Accune illustration pour ce groupe catalogue.

Pos. Pos. Pos.	Description	Benennung	Designation
194.02	SW1-Service kit 1000h	SW1-Service Kit 1000h	SW1-Service kit 1000h
194.06	SL4-Maintenance items	SL4-Wartungsteile	SL4-Kit d'entretien
194.07	SW6-Oil service kit	SW6-Ölservice-Kit	SW6-Kit,service d'huile
195.07	HY3-Flow divider	HY3-Mengenteiler	HY3-Diviseur de débit
199.52	Pressing Device	Andrück/Schneidgerät	Disp. de pression / coupe
199.52	Pressing Device	Andrück/Schneidgerät	Disp. de pression / coupe
199.52	Pressing Device	Andrück/Schneidgerät	Disp. de pression / coupe
199.52	Pressing Device	Andrück/Schneidgerät	Disp. de pression / coupe
199.52	Pressing Device	Andrück/Schneidgerät	Disp. de pression / coupe

S/N 101880211600 ▶

Double travel lever,assembled
Doppelfahrhebel,montiert
Manette accélér.dble,assemblé

88003356_000_00

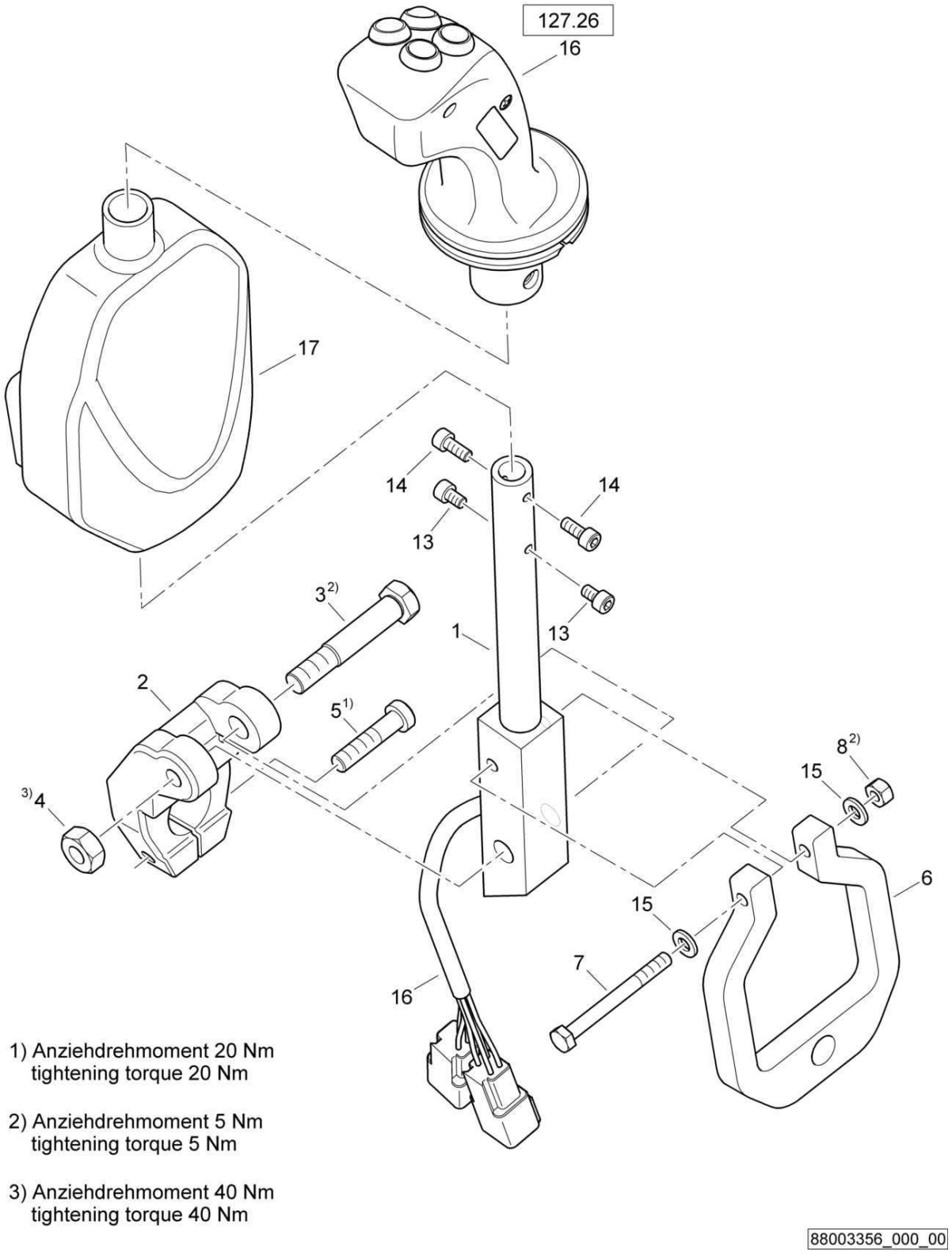

1) Anziehdrehmoment 20 Nm
tightening torque 20 Nm

2) Anziehdrehmoment 5 Nm
tightening torque 5 Nm

3) Anziehdrehmoment 40 Nm
tightening torque 40 Nm

Double travel lever,assembled
Doppelfahrhebel,montiert
Manette accélér.dble,assemblé

88003356 1001 1

BOMAG FAYAT GROUP

Pos. Pos. Pos.	Part no. Teilenr. No.piece	Qty. Menge Qte.	Description	Benennung	Designation
1	88069106	1	Lever	Hebelstange	Levier
2	46420157	1	Clamping holder	Klemmhalter	Douille de serrage
3	05568781	1	Precision hexagon bolt	Sechskantpaßschraube	Vis à tête hex. d'ajustage
4	08111016	1	Hexagon nut	Sechskantmutter	Ecrou hexagonal
5	07240821	1	Socket-head cap screw	Zylinderschraube	Vis à tête six pans creux
6	46420158	1	Driver	Mitnehmer	Entraîneur
7	07130640	1	Hexagon bolt	Sechskantschraube	Vis à tête hexagonale
8	08130611	1	Safety nut	Sechskantmutter selb.sich	Ecrou de sûreté
13	07230507	2	Socket-head cap screw	Zylinderschraube	Vis à tête six pans creux
14	07230505	2	Socket-head cap screw	Zylinderschraube	Vis à tête six pans creux
15	08510612	2	Washer	Scheibe	Disque
16	46420194	1	Handle	Griff	Manette
17	46420178	1	Trim	Verkleidung	Revêtement

S/N 101880211331 ▶

control handle,left
Betätigungsgriff,links
Poignée de commande,gauche

46420193_000_00

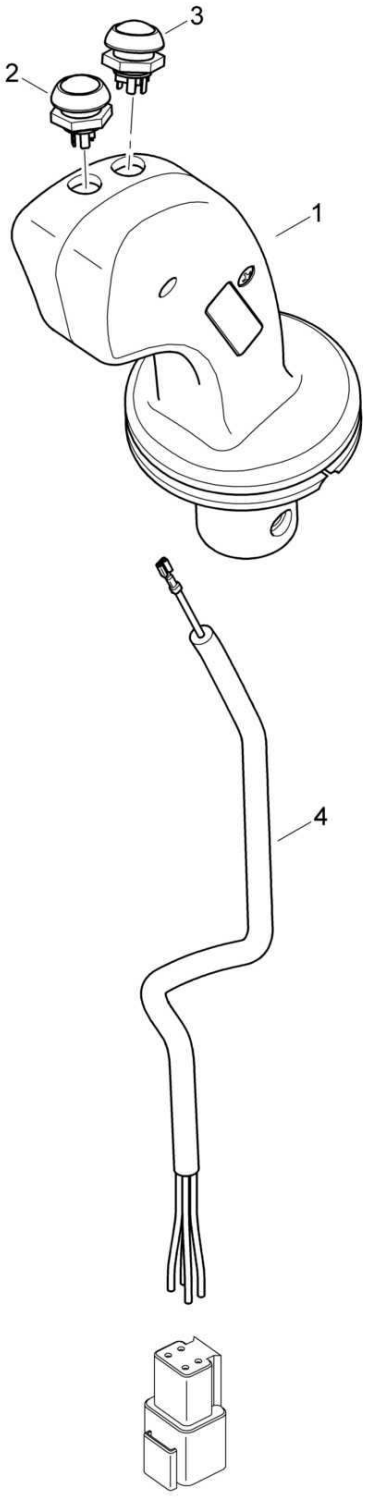

46420193_000_00

control handle,left
Betätigungsgriff,links
Poignée de commande,gauche

46420193 1001 1

BOMAG FAYAT GROUP

Pos. Pos. Pos.	Part no. Teilenr. No.piece	Qty. Menge Qte.	Description	Benennung	Designation
1	05903904	1	Handle	Griff	Manette
2	05767244	1	Push button	Taster	Bouton poussoir
3	05767245	1	Push button	Taster	Bouton poussoir
4	05903905	1	Wire harness	Kabelbaum	Faisceau de câbles

control handle,left
Betätigungsgriff,links
Poignée de commande,gauche

46420194_000_00

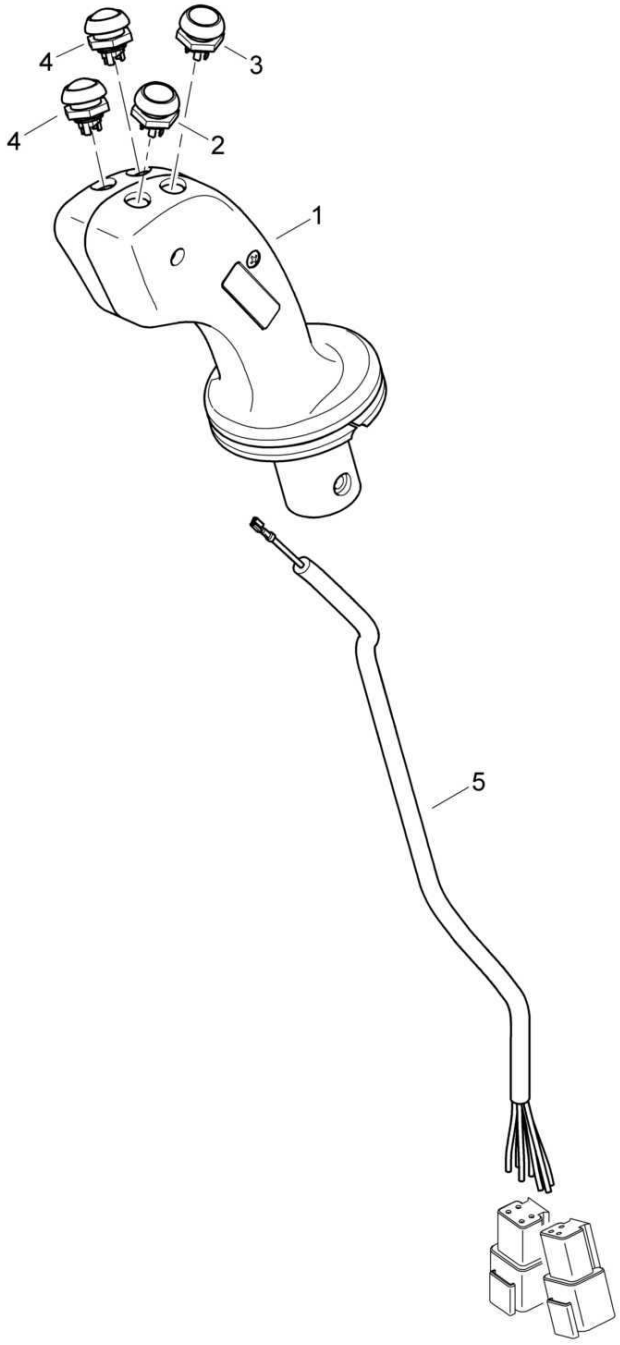

46420194_000_00

control handle,left
Betätigungsgriff,links
Poignée de commande,gauche

46420194 1001 1

BOMAG FAYAT GROUP

Pos. Pos. Pos.	Part no. Teilenr. No.piece	Qty. Menge Qte.	Description	Benennung	Designation
1	05903901	1	Handle	Griff	Manette
2	05767244	1	Push button	Taster	Bouton poussoir
3	05767245	1	Push button	Taster	Bouton poussoir
4	05767246	2	Push button	Taster	Bouton poussoir
5	05903902	1	Wire harness	Kabelbaum	Faisceau de câbles

Control,assembled
Betätigung,montiert
Commande,assemblé

65140138_000_01

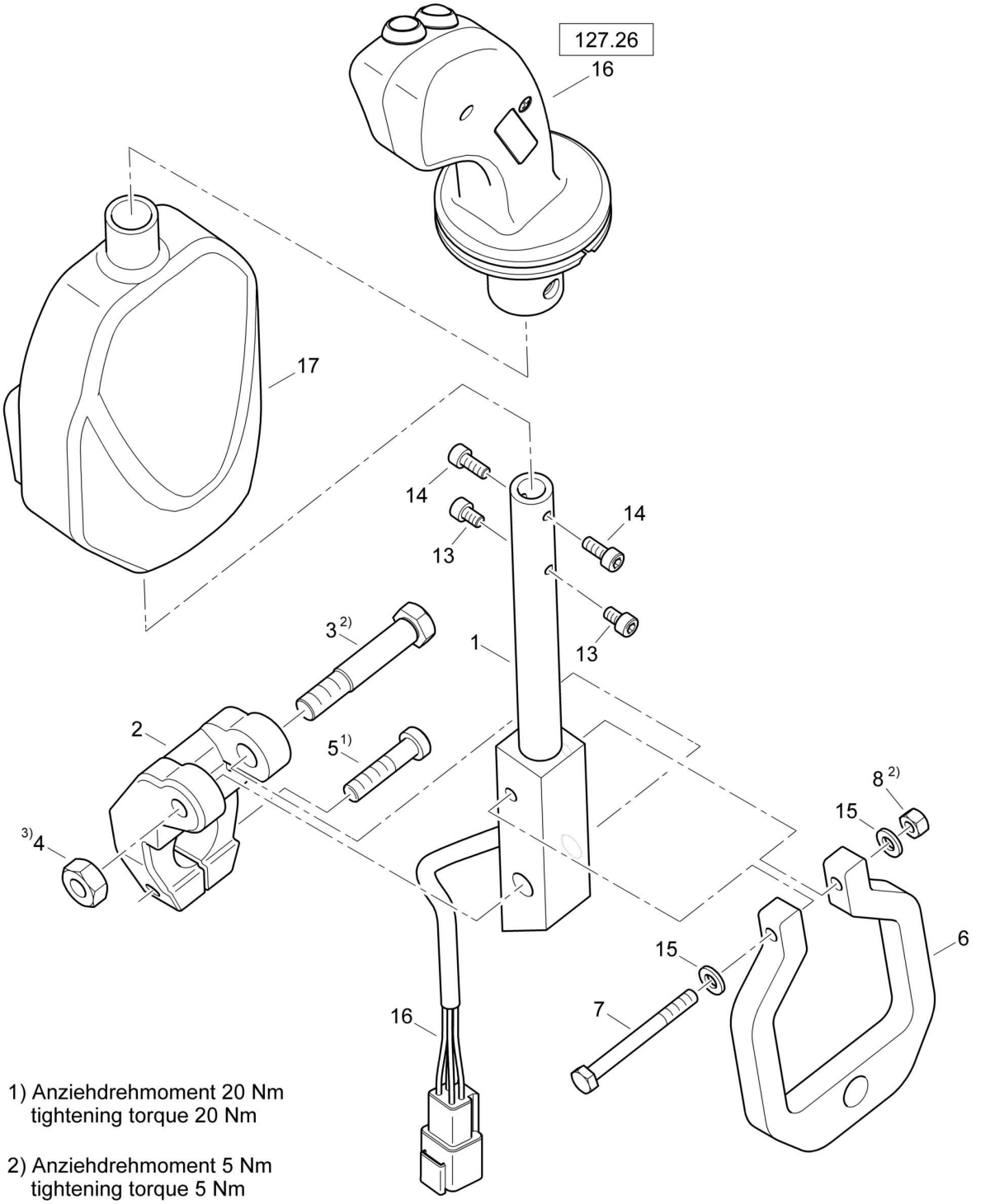

1) Anziehdrehmoment 20 Nm
tightening torque 20 Nm

2) Anziehdrehmoment 5 Nm
tightening torque 5 Nm

3) Anziehdrehmoment 40 Nm
tightening torque 40 Nm

65140138_000_01

Control,assembled
Betätigung,montiert
Commande,assemblé

65140138 1001 1

BOMAG FAYAT GROUP

Pos. Pos. Pos.	Part no. Teilenr. No.piece	Qty. Menge Qte.	Description	Benennung	Designation
1	88069106	1	Lever	Hebelstange	Levier
2	46420157	1	Clamping holder	Klemmhalter	Douille de serrage
3	05568781	1	Precision hexagon bolt	Sechskantpaßschraube	Vis à tête hex. d'ajustage
4	08111016	1	Hexagon nut	Sechskantmutter	Ecrou hexagonal
5	07240821	1	Socket-head cap screw	Zylinderschraube	Vis à tête six pans creux
6	46420158	1	Driver	Mitnehmer	Entraîneur
7	07130640	1	Hexagon bolt	Sechskantschraube	Vis à tête hexagonale
8	08130611	1	Safety nut	Sechskantmutter selb.sich	Ecrou de sûreté
13	07230507	2	Socket-head cap screw	Zylinderschraube	Vis à tête six pans creux
14	07230505	2	Socket-head cap screw	Zylinderschraube	Vis à tête six pans creux
15	08510612	2	Washer	Scheibe	Disque
16	46420193	1	Handle	Griff	Manette
17	46420178	1	Trim	Verkleidung	Revêtement

Control,assembled
Betätigung,montiert
Commande,assemblé

65140138_000_00

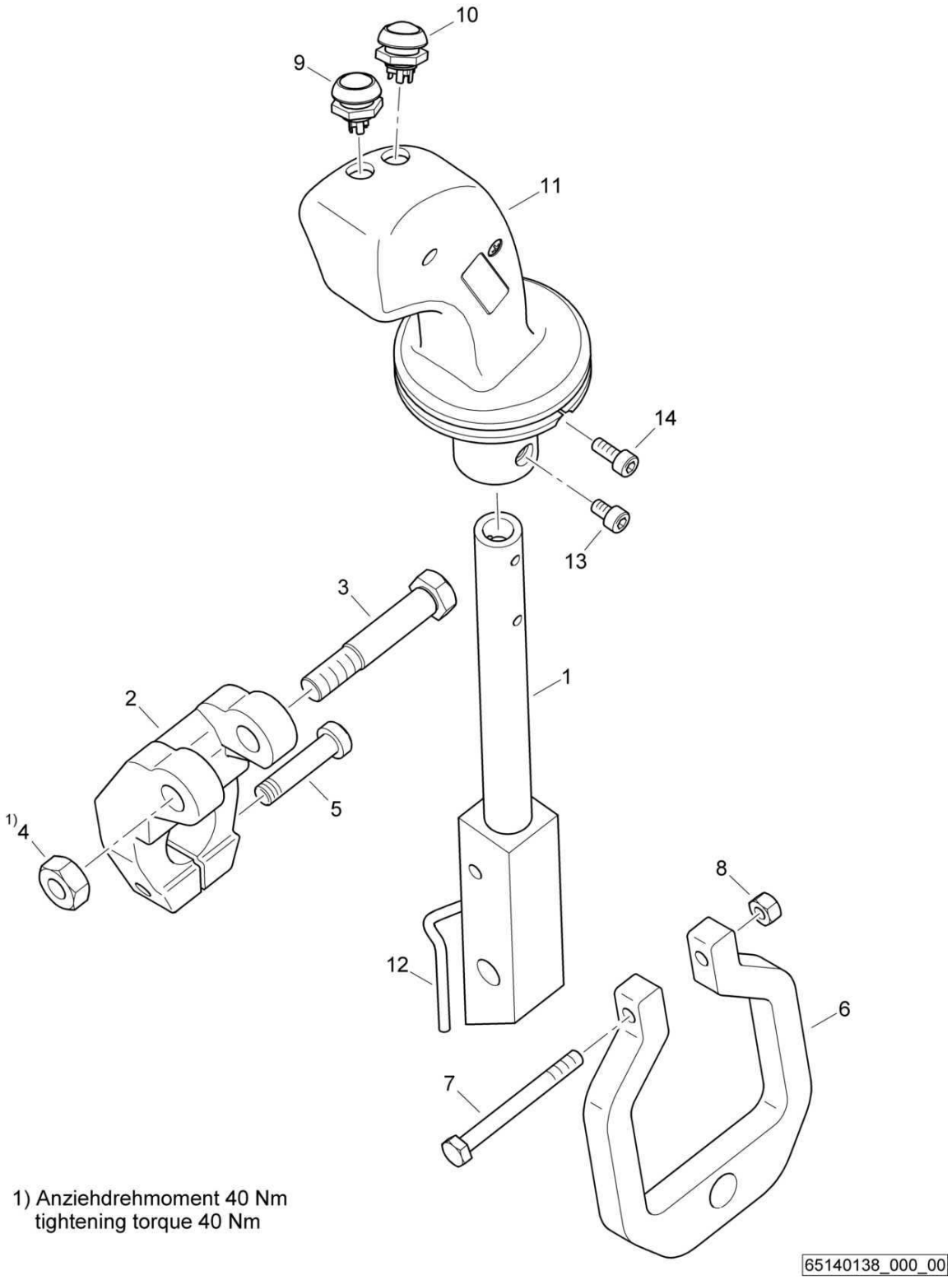

1) Anziehdrehmoment 40 Nm
tightening torque 40 Nm

Control,assembled
Betätigung,montiert
Commande,assemblé

65140138 1001 1

BOMAG FAYAT GROUP

Pos. Pos. Pos.	Part no. Teilenr. No.piece	Qty. Menge Qte.	Description	Benennung	Designation
1	88069106	1	Lever	Hebelstange	Levier
2	46420157	1	Clamping holder	Klemmhalter	Douille de serrage
3	05568781	1	Precision hexagon bolt	Sechskantpaßschraube	Vis à tête hex. d'ajustage
4	08111016	1	Hexagon nut	Sechskantmutter	Ecrou hexagonal
5	07240821	1	Socket-head cap screw	Zylinderschraube	Vis à tête six pans creux
6	46420158	1	Driver	Mitnehmer	Entraîneur
7	07130640	1	Hexagon bolt	Sechskantschraube	Vis à tête hexagonale
8	08130611	1	Safety nut	Sechskantmutter selb.sich	Ecrou de sûreté
9	05767244	1	Push button	Taster	Bouton poussoir
10	05767245	1	Push button	Taster	Bouton poussoir
11	05903904	1	Handle	Griff	Manette
12	05903905	1	Wire harness	Kabelbaum	Faisceau de câbles
13	07230507	2	Socket-head cap screw	Zylinderschraube	Vis à tête six pans creux
14	07230505	2	Socket-head cap screw	Zylinderschraube	Vis à tête six pans creux

FS3-Burglary protection
FS3-Diebstahlsicherung
FS3-Antidémarrage Codé

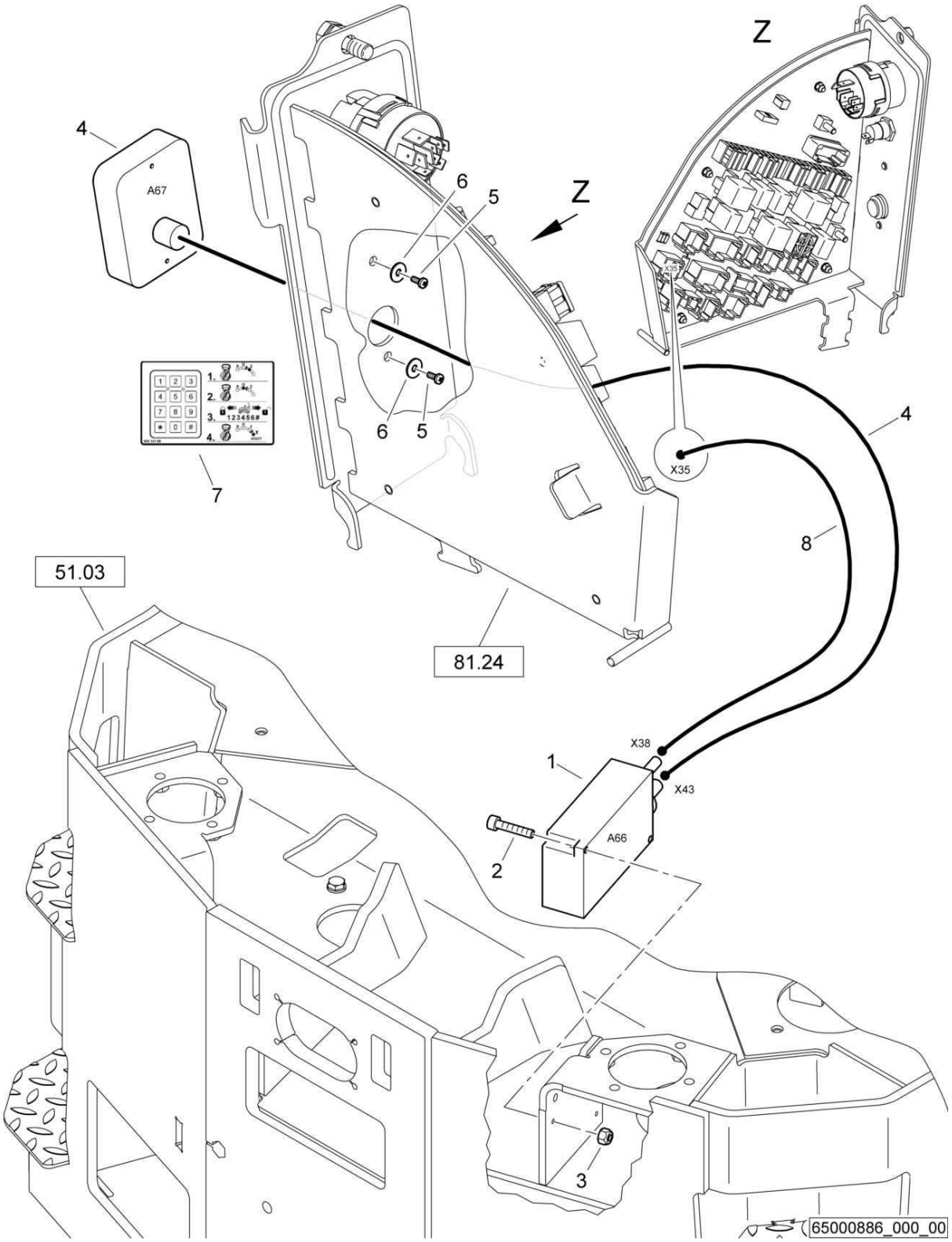

FS3-Burglary protection
FS3-Diebstahlsicherung
FS3-Antidémarrage Codé

65000886 1001 1

BOMAG FAYAT GROUP

Pos. Pos. Pos.	Part no. Teilenr. No.piece	Qty. Menge Qte.	Description	Benennung	Designation
1	05767691	1	Burglary protection	Diebstahlsicherung	Protection anti-démarrage
2	07230429	2	Socket-head cap screw	Zylinderschraube	Vis à tête six pans creux
3	08130408	2	Safety nut	Sechskantmutter selb.sich	Ecrou de sûreté
4	05767690	1	Burglary protection	Diebstahlsicherung	Protection anti-démarrage
5	07210316	2	Pens head screw	Linsenschraube	Vis à tête cylindrique bombée
6	08621043	2	Washer	Scheibe	Disque
7	00833189	1	Decal,operation	Bedienungsschild	Plaquette d'utilisation
8	46330164	1	Wire harness	Kabelbaum	Faisceau de câbles

S/N 101880212686 ▶ S/N 101880212689

FS3-Burglary protection
FS3-Diebstahlsicherung
FS3-Antidémarrage Codé

65000886_000_00

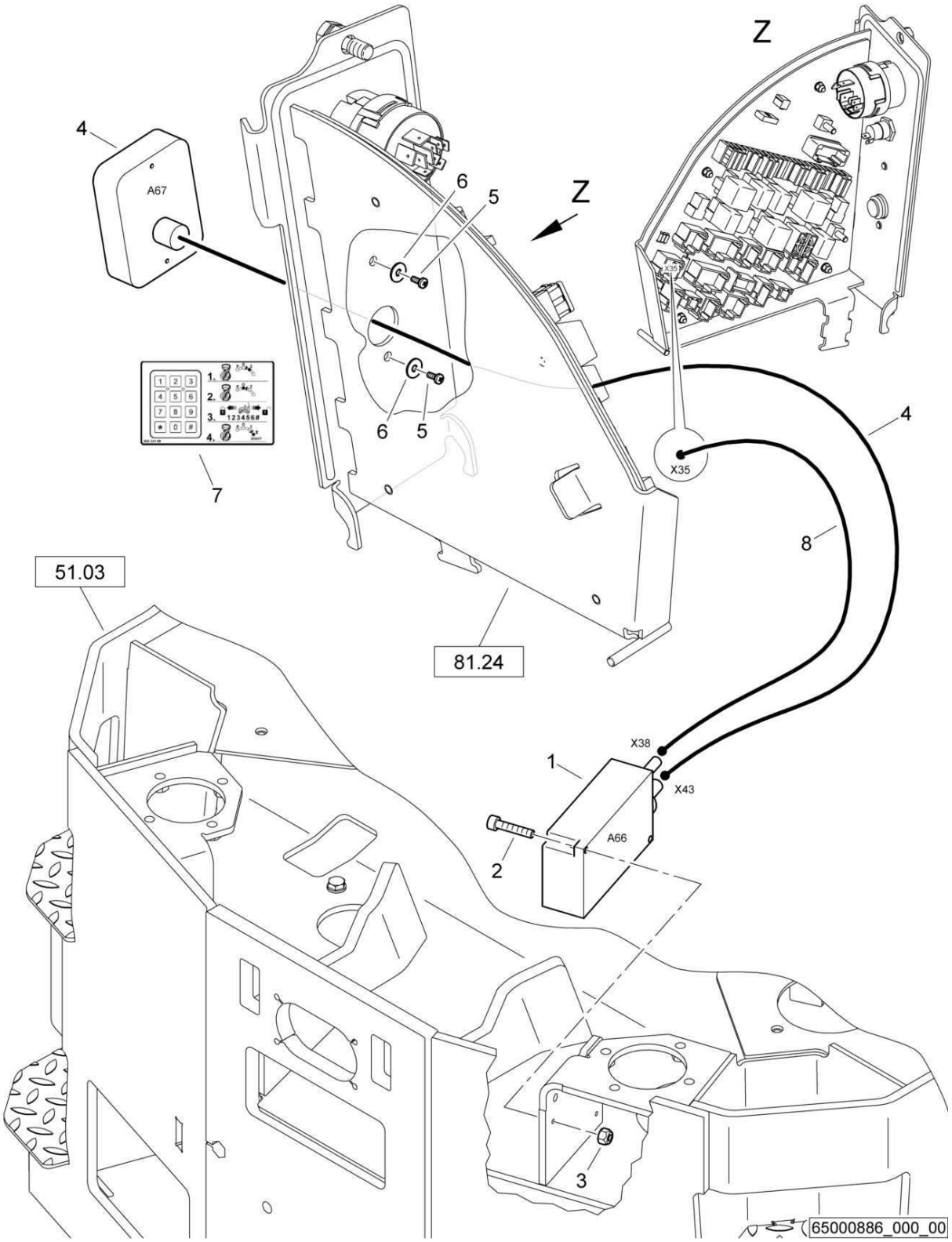

FS3-Burglary protection
FS3-Diebstahlsicherung
FS3-Antidémarrage Codé

65000886 1001 1

BOMAG FAYAT GROUP

Pos. Pos. Pos.	Part no. Teilenr. No.piece	Qty. Menge Qte.	Description	Benennung	Designation
1	05767153	1	Burglary protection	Diebstahlsicherung	Protection anti-démarrage
1	05767691	1	Burglary protection	Diebstahlsicherung	Protection anti-démarrage
2	07230429	2	Socket-head cap screw	Zylinderschraube	Vis à tête six pans creux
3	08130408	2	Safety nut	Sechskantmutter selb.sich	Ecrou de sûreté
4	05767154	1	Burglary protection	Diebstahlsicherung	Protection anti-démarrage
4	05767690	1	Burglary protection	Diebstahlsicherung	Protection anti-démarrage
5	07210316	2	Pens head screw	Linsenschraube	Vis à tête cylindrique bombée
6	08621043	2	Washer	Scheibe	Disque
7	00833189	1	Decal,operation	Bedienungsschild	Plaquette d'utilisation
8	46330164	1	Wire harness	Kabelbaum	Faisceau de câbles

FS3-Burglary protection
FS3-Diebstahlsicherung
FS3-Antidémarrage Codé

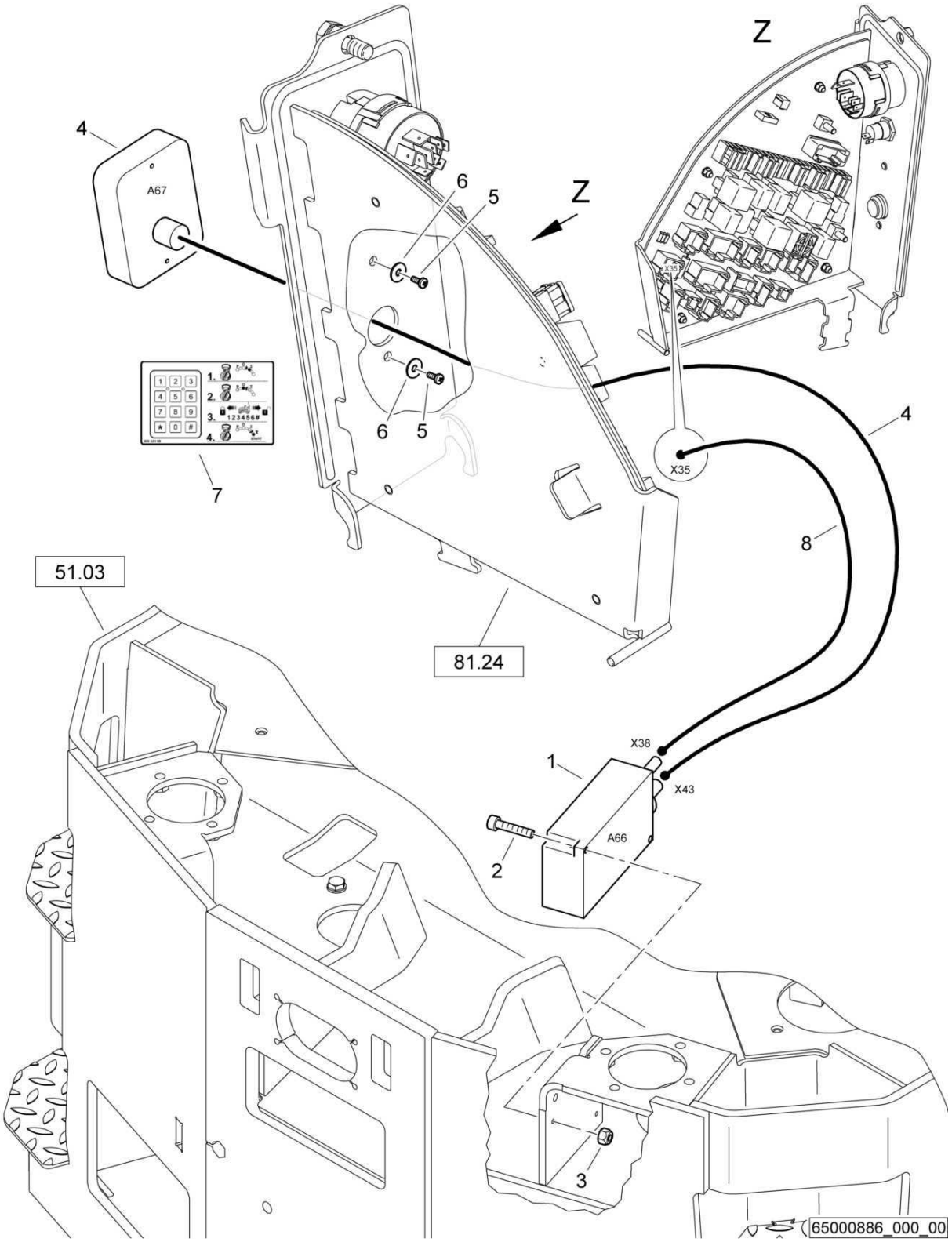

FS3-Burglary protection
FS3-Diebstahlsicherung
FS3-Antidémarrage Codé

65000886 1001 1

BOMAG FAYAT GROUP

Pos. Pos. Pos.	Part no. Teilenr. No.piece	Qty. Menge Qte.	Description	Benennung	Designation
1	05767153	1	Burglary protection	Diebstahlsicherung	Protection anti-démarrage
2	07230429	2	Socket-head cap screw	Zylinderschraube	Vis à tête six pans creux
3	08130408	2	Safety nut	Sechskantmutter selb.sich	Ecrou de sûreté
4	05767154	1	Burglary protection	Diebstahlsicherung	Protection anti-démarrage
5	07210316	2	Pens head screw	Linsenschraube	Vis à tête cylindrique bombée
6	08621043	2	Washer	Scheibe	Disque
7	00833189	1	Decal,operation	Bedienungsschild	Plaquette d'utilisation
8	46330164	1	Wire harness	Kabelbaum	Faisceau de câbles

S/N 101880212081 ▶

S19-ROPS, hinged
S19-ROPS, klappbar
S19-ROPS, rabattable

88000397_001_03

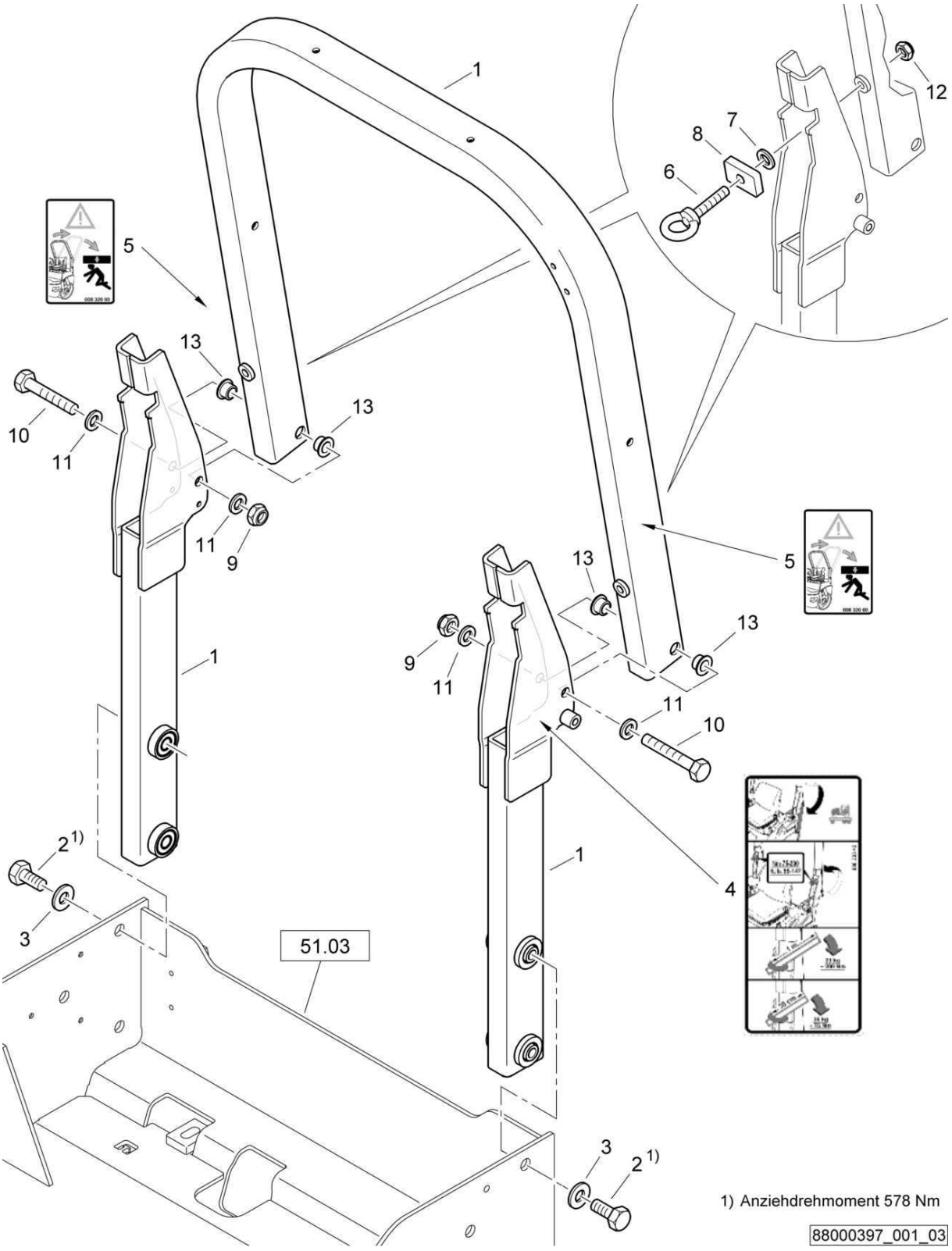

S19-ROPS, hinged
S19-ROPS, klappbar
S19-ROPS, rabattable

88000397 1001 1

BOMAG FAYAT GROUP

Pos. Pos. Pos.	Part no. Teilenr. No.piece	Qty. Menge Qte.	Description	Benennung	Designation
1	88003425	1	ROPS foldable,kit	ROPS klappbar,Kit	ROPS repliable,kit
2	07142037	4	Hexagon bolt	Sechskantschraube	Vis à tête hexagonale
3	08752210	4	Spring washer	Spannscheibe	Rondelle tendeuse
4	00833343	1	Decal,operation	Bedienungsschild	Plaquette d'utilisation
5	00832000	2	Warning sign	Warnschild	Signal de danger
6	07711621	2	Eye bolt	Ringschraube	Vis à anneau
7	06270014	2	Wedge safety washer	Keilsicherungsscheiben	Rondelles d'arrêt à coin
8	88003449	2	Plate	Blech	Tôle
9	08131621	2	Safety nut	Sechskantmutter selb.sich	Ecrou de sûreté
10	07131649	2	Hexagon bolt	Sechskantschraube	Vis à tête hexagonale
11	08511730	4	Washer	Scheibe	Disque
12	08131621	2	Safety nut	Sechskantmutter selb.sich	Ecrou de sûreté
13	06281206	4	Bushing	Buchse	Douille

S/N 101880211643 ▶ S/N 101880212080

S19-ROPS, hinged
S19-ROPS, klappbar
S19-ROPS, rabattable

88000397_001_02

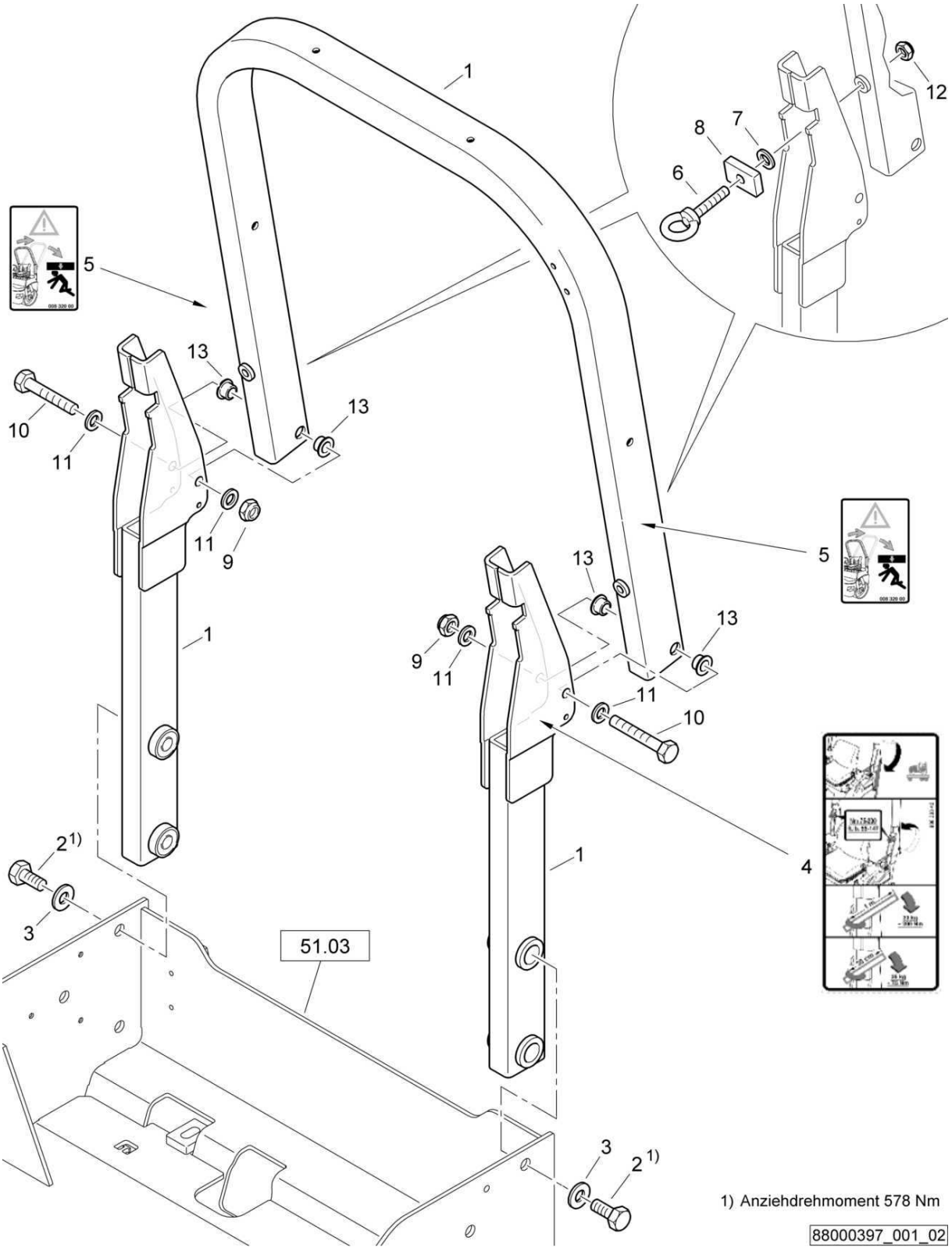

S19-ROPS, hinged
S19-ROPS, klappbar
S19-ROPS, rabattable

88000397 1001 1

BOMAG FAYAT GROUP

Pos. Pos. Pos.	Part no. Teilenr. No.piece	Qty. Menge Qte.	Description	Benennung	Designation
1	88003382	1	ROPS foldable,kit	ROPS klappbar,Kit	ROPS repliable,kit
2	07142037	4	Hexagon bolt	Sechskantschraube	Vis à tête hexagonale
3	08752210	4	Spring washer	Spannscheibe	Rondelle tendeuse
4	00833343	1	Decal,operation	Bedienungsschild	Plaquette d'utilisation
5	00832000	2	Warning sign	Warnschild	Signal de danger
6	07711621	2	Eye bolt	Ringschraube	Vis à anneau
7	06270014	2	Wedge safety washer	Keilsicherungsscheiben	Rondelles d'arrêt à coin
8	88003053	2	Plate	Blech	Tôle
9	08131621	2	Safety nut	Sechskantmutter selb.sich	Ecrou de sûreté
10	07131649	2	Hexagon bolt	Sechskantschraube	Vis à tête hexagonale
11	08511730	4	Washer	Scheibe	Disque
12	08131621	2	Safety nut	Sechskantmutter selb.sich	Ecrou de sûreté
13	06281206	4	Bushing	Buchse	Douille

S/N 101880211467 ▶ S/N 101880211642

S19-ROPS, hinged
S19-ROPS, klappbar
S19-ROPS, rabattable

88000397_001_01

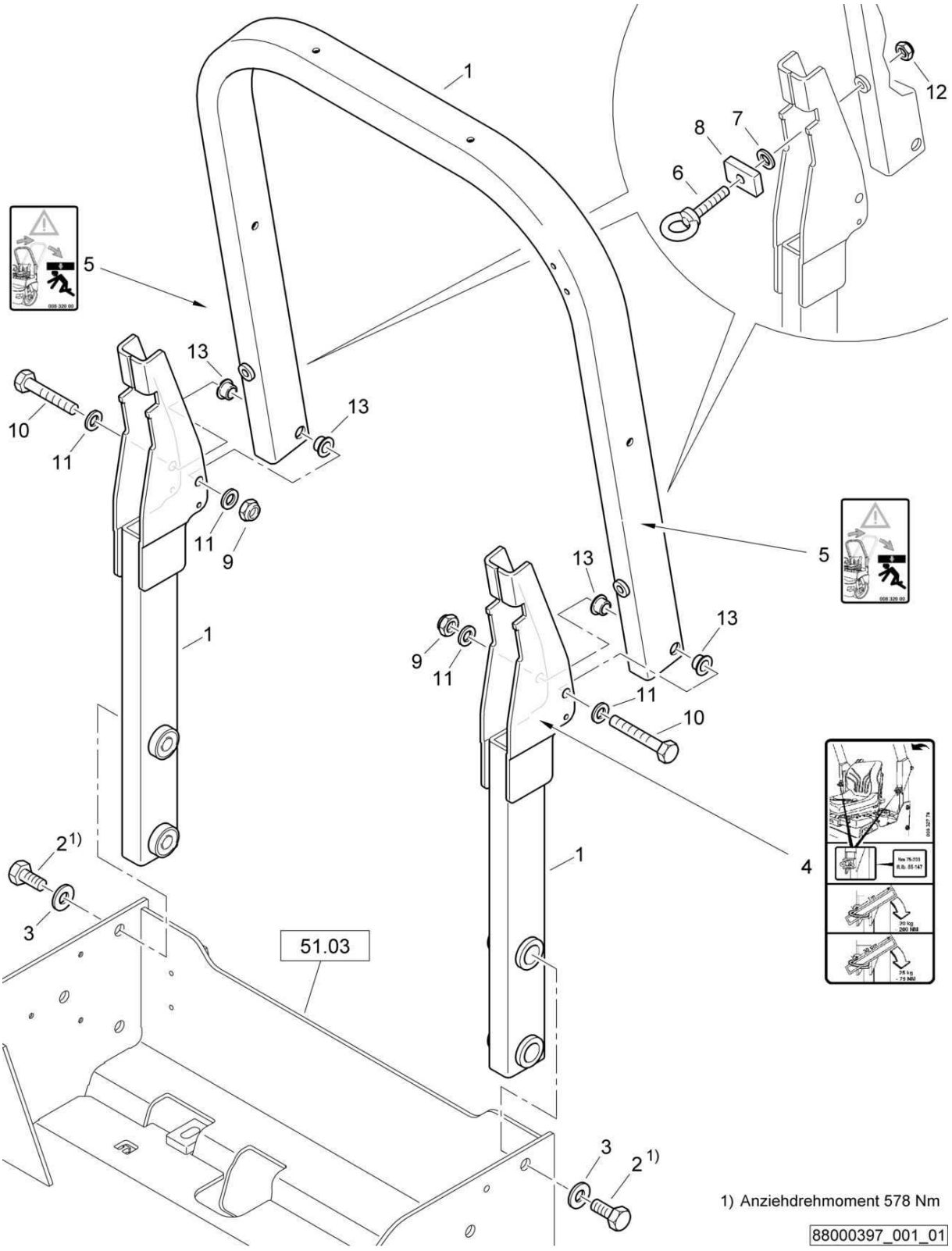

S19-ROPS, hinged
S19-ROPS, klappbar
S19-ROPS, rabattable

88000397 1001 1

BOMAG FAYAT GROUP

Pos. Pos. Pos.	Part no. Teilenr. No.piece	Qty. Menge Qte.	Description	Benennung	Designation
1	88003382	1	ROPS foldable,kit	ROPS klappbar,Kit	ROPS repliable,kit
2	07142037	4	Hexagon bolt	Sechskantschraube	Vis à tête hexagonale
3	08752210	4	Spring washer	Spannscheibe	Rondelle tendeuse
4	00832778	1	Decal,operation	Bedienungsschild	Plaquette d'utilisation
5	00832000	2	Warning sign	Warnschild	Signal de danger
6	07711621	2	Eye bolt	Ringschraube	Vis à anneau
7	06270014	2	Wedge safety washer	Keilsicherungsscheiben	Rondelles d'arrêt à coin
8	88003053	2	Plate	Blech	Tôle
9	08131621	2	Safety nut	Sechskantmutter selb.sich	Ecrou de sûreté
10	07131649	2	Hexagon bolt	Sechskantschraube	Vis à tête hexagonale
11	08511730	4	Washer	Scheibe	Disque
12	08131621	2	Safety nut	Sechskantmutter selb.sich	Ecrou de sûreté
13	06281206	4	Bushing	Buchse	Douille

S/N 101880211273 ▶ S/N 101880211466

S19-ROPS, hinged
S19-ROPS, klappbar
S19-ROPS, rabattable

88000397_001_00

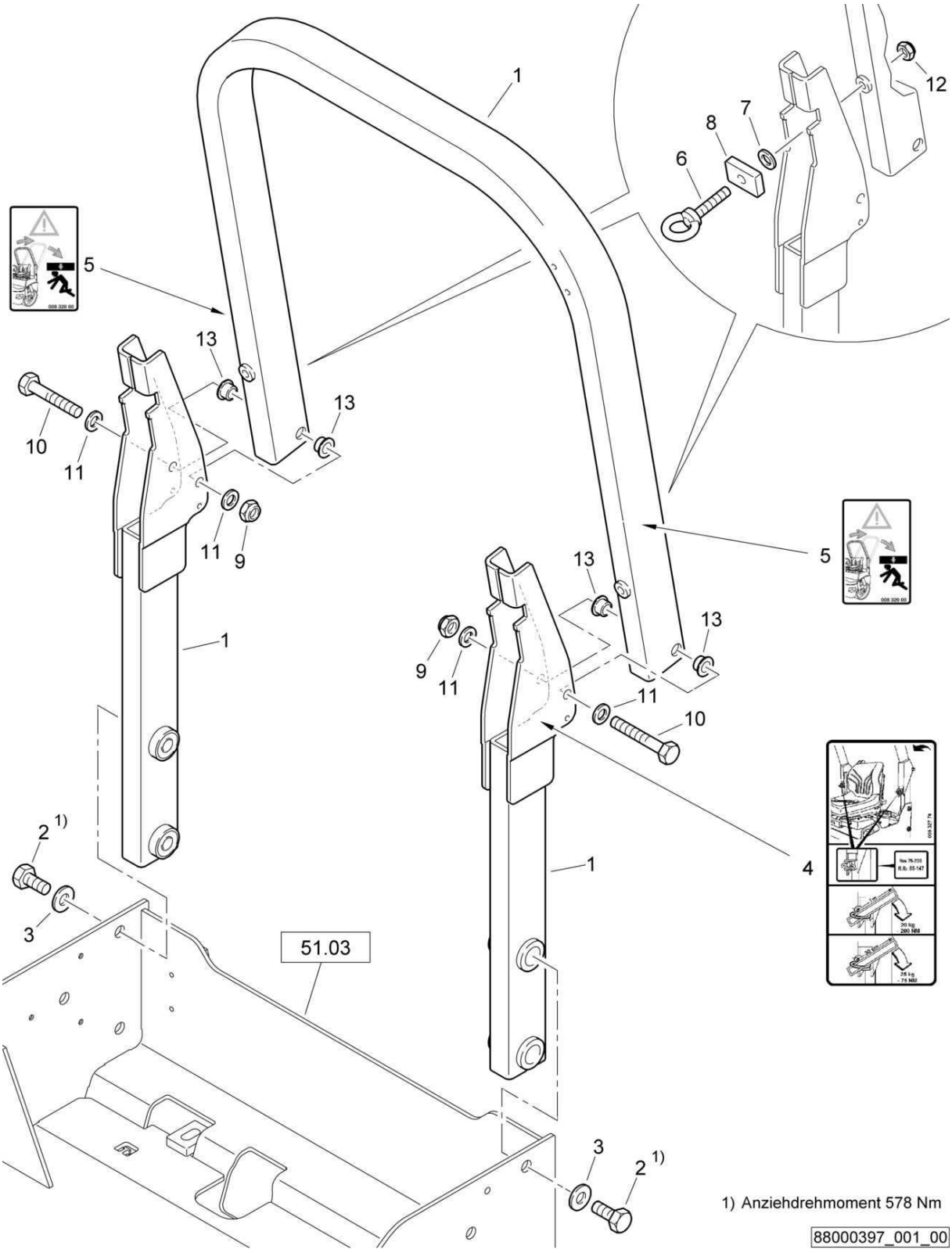

S19-ROPS, hinged
S19-ROPS, klappbar
S19-ROPS, rabattable

88000397 1001 1

BOMAG FAYAT GROUP

Pos. Pos. Pos.	Part no. Teilenr. No.piece	Qty. Menge Qte.	Description	Benennung	Designation
1	88003362	1	ROPS foldable,kit	ROPS klappbar,Kit	ROPS repliable,kit
2	07142037	4	Hexagon bolt	Sechskantschraube	Vis à tête hexagonale
3	08752210	4	Spring washer	Spannscheibe	Rondelle tendeuse
4	00832778	1	Decal,operation	Bedienungsschild	Plaquette d'utilisation
5	00832000	2	Warning sign	Warnschild	Signal de danger
6	07711621	2	Eye bolt	Ringschraube	Vis à anneau
7	06270014	2	Wedge safety washer	Keilsicherungsscheiben	Rondelles d'arrêt à coin
8	88003053	2	Plate	Blech	Tôle
9	08131621	2	Safety nut	Sechskantmutter selb.sich	Ecrou de sûreté
10	07131649	2	Hexagon bolt	Sechskantschraube	Vis à tête hexagonale
11	08511730	4	Washer	Scheibe	Disque
12	08131621	2	Safety nut	Sechskantmutter selb.sich	Ecrou de sûreté
13	06281206	4	Bushing	Buchse	Douille

S/N 101880211004 ▶ S/N 101880211272

S19-ROPS, hinged
S19-ROPS, klappbar
S19-ROPS, rabattable

88000397_001_00

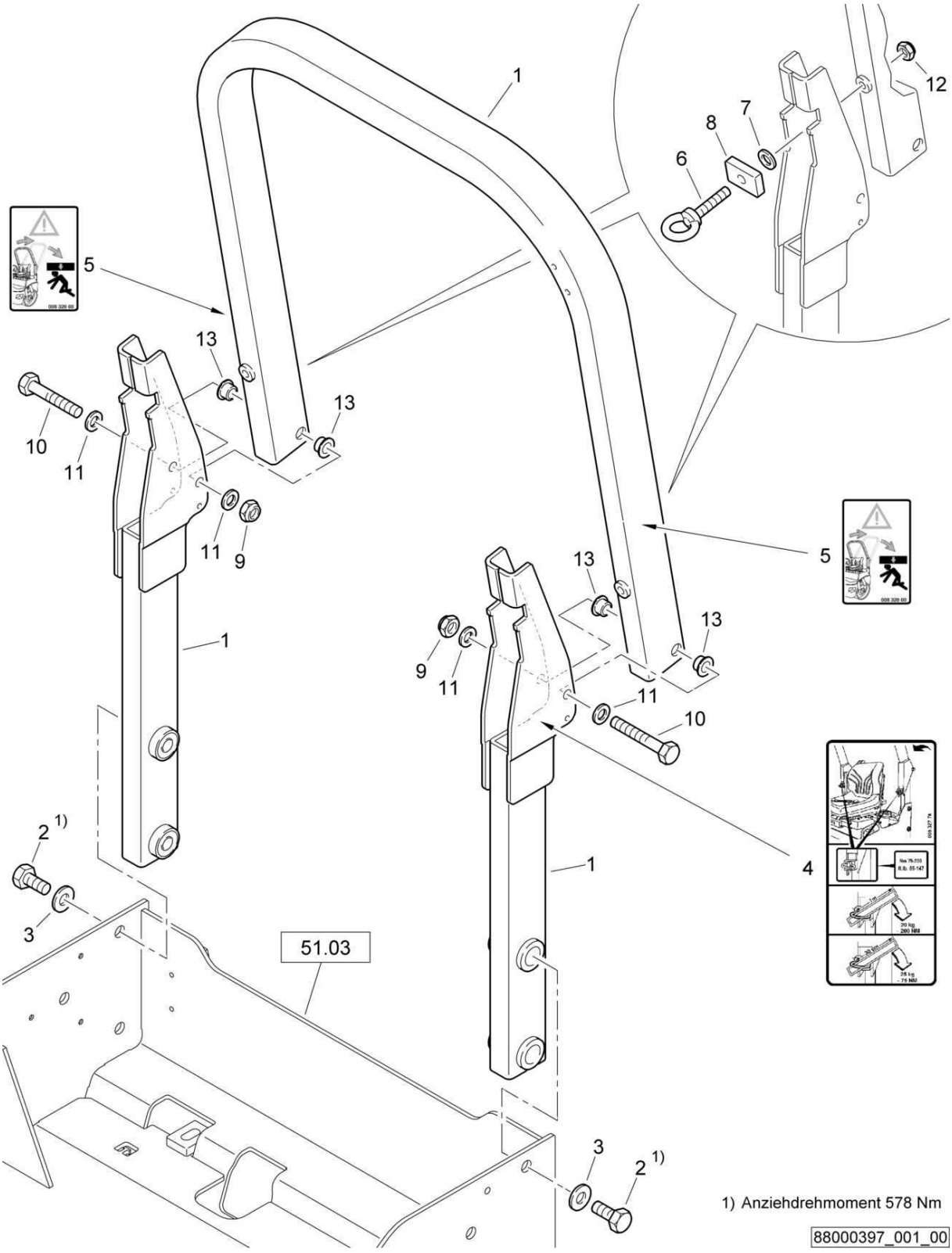

S19-ROPS, hinged
S19-ROPS, klappbar
S19-ROPS, rabattable

88000397 1001 1

BOMAG FAYAT GROUP

Pos. Pos. Pos.	Part no. Teilenr. No.piece	Qty. Menge Qte.	Description	Benennung	Designation
1	88003291	1	ROPS foldable,kit	ROPS klappbar,Kit	ROPS repliable,kit
2	07142037	4	Hexagon bolt	Sechskantschraube	Vis à tête hexagonale
3	08752210	4	Spring washer	Spannscheibe	Rondelle tendeuse
4	00832778	1	Decal,operation	Bedienungsschild	Plaquette d'utilisation
5	00832000	2	Warning sign	Warnschild	Signal de danger
6	07711621	2	Eye bolt	Ringschraube	Vis à anneau
7	06270014	2	Wedge safety washer	Keilsicherungsscheiben	Rondelles d'arrêt à coin
8	88003053	2	Plate	Blech	Tôle
9	08131621	2	Safety nut	Sechskantmutter selb.sich	Ecrou de sûreté
10	07131649	2	Hexagon bolt	Sechskantschraube	Vis à tête hexagonale
11	08511730	4	Washer	Scheibe	Disque
12	08131621	2	Safety nut	Sechskantmutter selb.sich	Ecrou de sûreté
13	06281206	4	Bushing	Buchse	Douille

S/N 101880211413 ▶

S19-ROPS, hinged
S19-ROPS, klappbar
S19-ROPS, rabattable

88000397_002_00

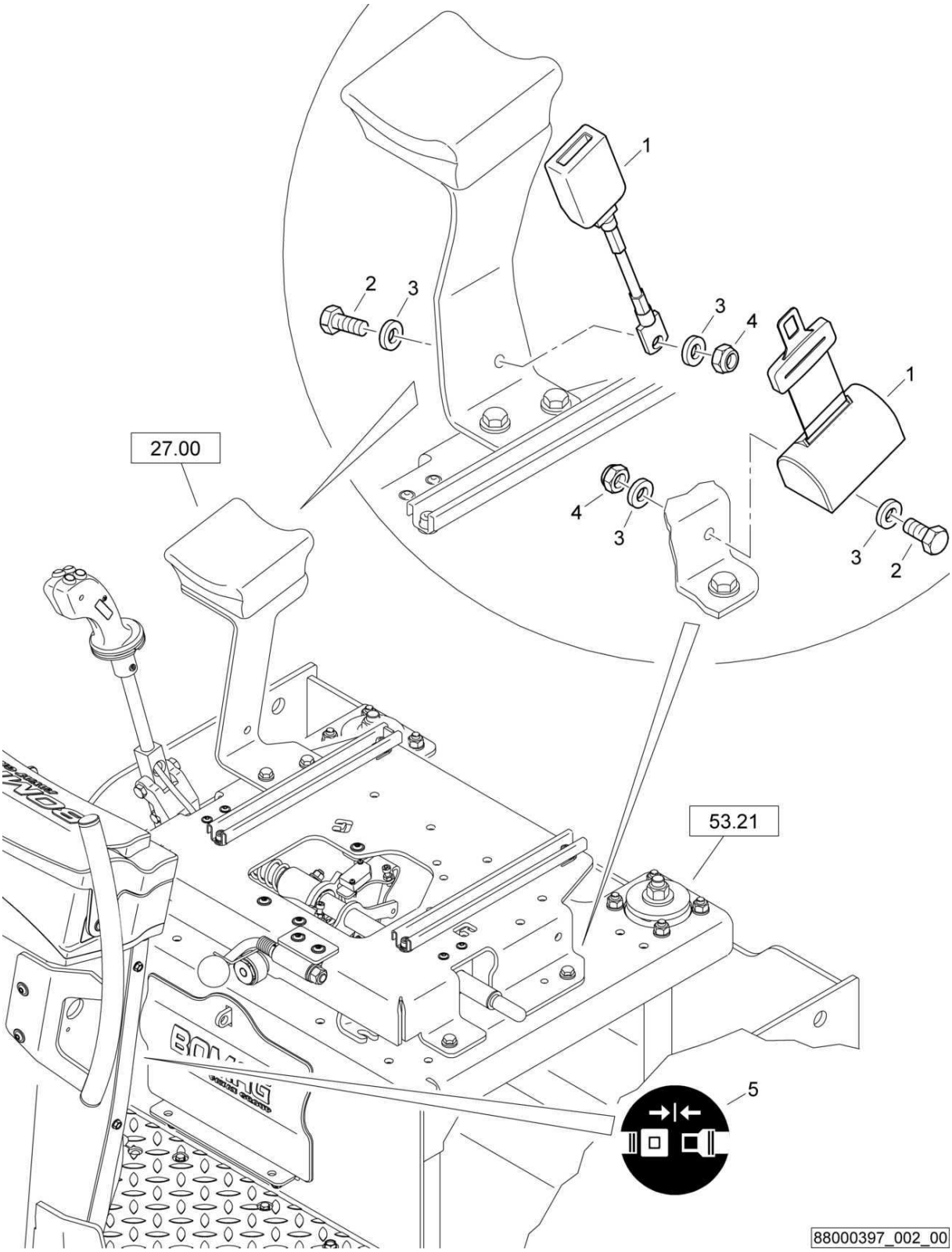

S19-ROPS, hinged
S19-ROPS, klappbar
S19-ROPS, rabattable

88000397 1001 1

BOMAG FAYAT GROUP

Pos. Pos. Pos.	Part no. Teilenr. No.piece	Qty. Menge Qte.	Description	Benennung	Designation
1	05570753	1	Seat belt	Beckengurt	Ceinture
2	07141032	2	Hexagon bolt	Sechskantschraube	Vis à tête hexagonale
3	08752106	4	Spring washer	Spannscheibe	Rondelle tendeuse
4	08131016	2	Safety nut	Sechskantmutter selb.sich	Ecrou de sûreté
5	00832477	1	Decal,indication	Hinweisschild	Fiche d'instructions

S19-ROPS, hinged
S19-ROPS, klappbar
S19-ROPS, rabattable

88000397_002_00

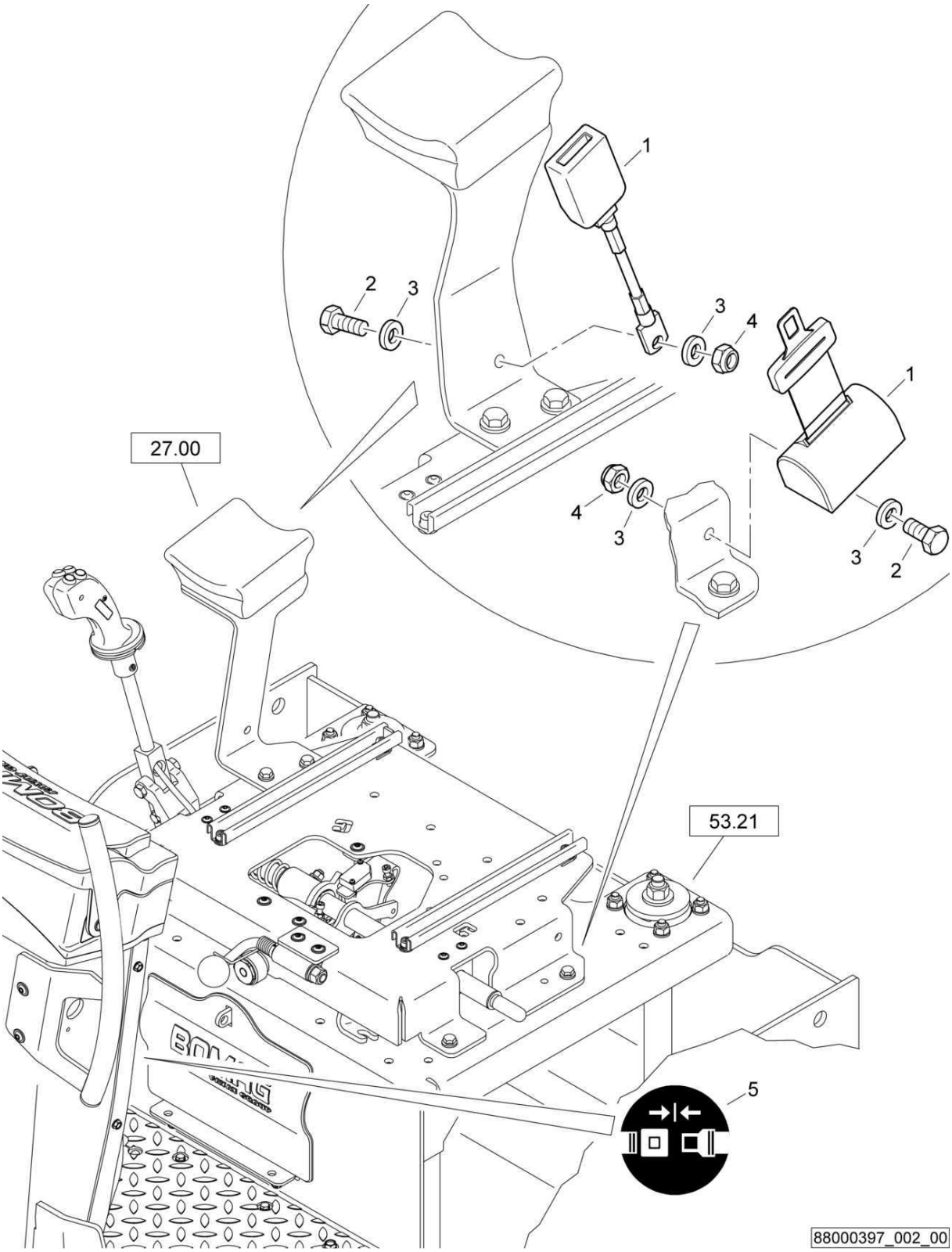

S19-ROPS, hinged
S19-ROPS, klappbar
S19-ROPS, rabattable

88000397 1001 1

BOMAG FAYAT GROUP

Pos. Pos. Pos.	Part no. Teilenr. No.piece	Qty. Menge Qte.	Description	Benennung	Designation
1	05570753	1	Seat belt	Beckengurt	Ceinture
2	07141030	2	Hexagon bolt	Sechskantschraube	Vis à tête hexagonale
3	08651019	4	Washer	Scheibe	Disque
4	08131016	2	Safety nut	Sechskantmutter selb.sich	Ecrou de sûreté
5	00832477	1	Decal,indication	Hinweisschild	Fiche d'instructions

AG5-C.kit gravel scratter
AG5-Anschl.Splittstreuer
AG5-Raccord gravillonneur

88000476_001_03

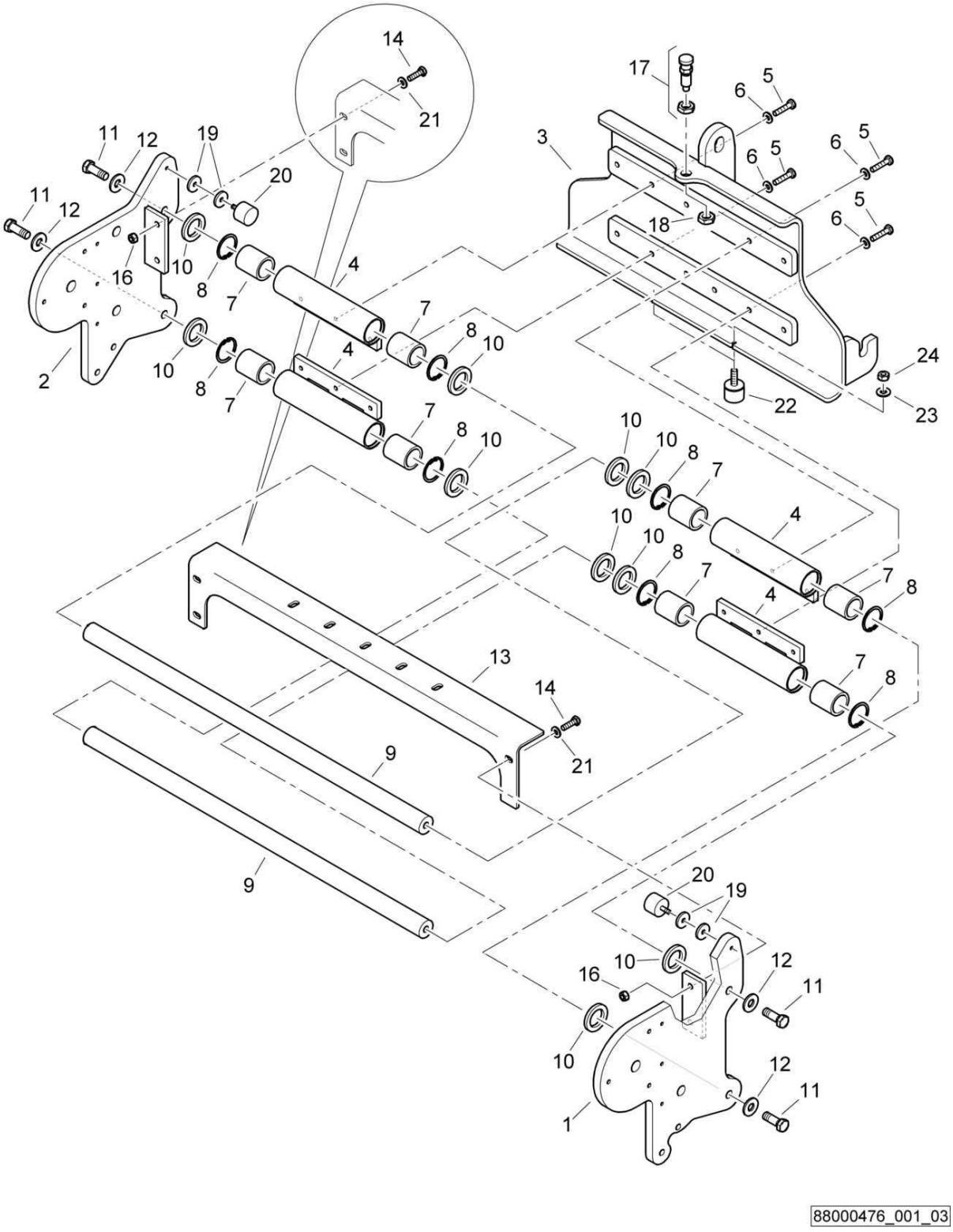

88000476_001_03

AG5-C.kit gravel scratter
AG5-Anschl.Splittstreuer
AG5-Raccord gravillonneur

88000476 1001 1

BOMAG FAYAT GROUP

Pos. Pos. Pos.	Part no. Teilenr. No.piece	Qty. Menge Qte.	Description	Benennung	Designation
1	88003496	1	Plate left	Blech links	Tôle gauche
2	88003308	1	Plate right	Platte rechts	Plaque droite
3	88003388	1	Base plate	Grundplatte	Plaque de base
4	92020211	4	Guiding tube	Führungsrohr	Tube de guidage
5	07141041	12	Hexagon bolt	Sechskantschraube	Vis à tête hexagonale
6	08752106	12	Spring washer	Spannscheibe	Rondelle tendeuse
7	05164001	8	Linear ball bearing	Linearkugellager	Roulement à billes lin.
8	09222900	8	Circlip,internal	Sicherungsring(innen)	Circlips intérieur
9	88003336	2	Rod	Stange	Tige
10	59070360	10	Stop disc	Anschlagscheibe	Disque de butée
11	07141646	4	Hexagon bolt	Sechskantschraube	Vis à tête hexagonale
12	08752170	4	Spring washer	Spannscheibe	Rondelle tendeuse
13	88003309	1	Notched rail	Rastschiene	Rail d'arrêt
14	07141032	4	Hexagon bolt	Sechskantschraube	Vis à tête hexagonale
15	08511021	4	Washer	Scheibe	Disque
16	08131016	4	Safety nut	Sechskantmutter selb.sich	Ecrou de sûreté
17	06422043	1	Control pin	Rastbolzen	Boulon d'arrêt
18	08142015	1	Hexagon nut	Sechskantmutter	Ecrou hexagonal
19	69040261	4	Washer	Scheibe	Disque
20	06143712	2	Stop buffer	Anschlagpuffer	Amortisseur de butée
21	08752106	4	Spring washer	Spannscheibe	Rondelle tendeuse
22	06140985	2	Stop buffer	Anschlagpuffer	Amortisseur de butée
23	08751064	2	Spring washer	Spannscheibe	Rondelle tendeuse
24	08110613	2	Hexagon nut	Sechskantmutter	Ecrou hexagonal

S/N 101880211675 ▶ S/N 101880212972

AG5-C.kit gravel scratter
AG5-Anschl.Splittstreuer
AG5-Raccord gravillonneur

88000476_001_02

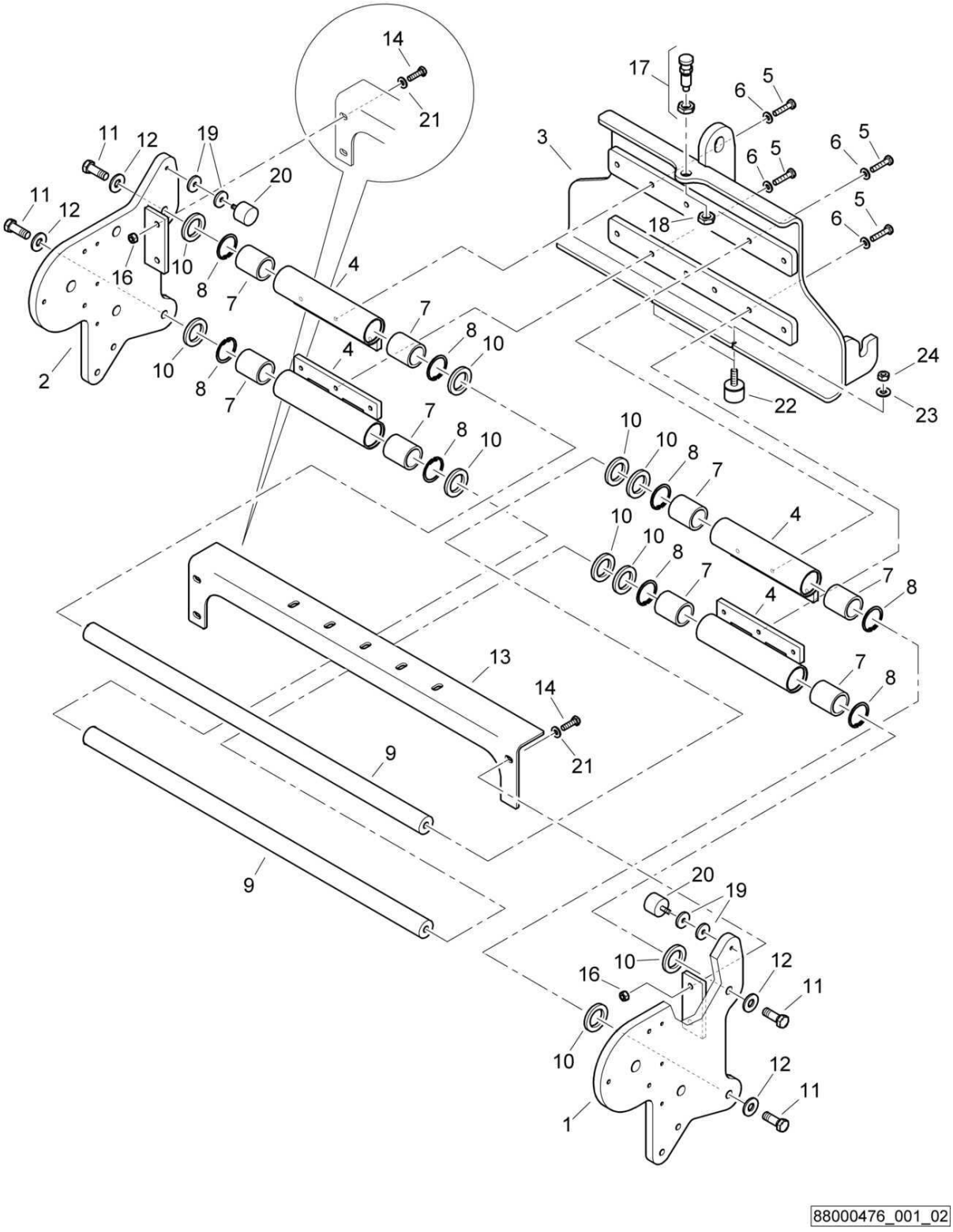

AG5-C.kit gravel scratter
AG5-Anschl.Splittstreuer
AG5-Raccord gravillonneur

88000476 1001 1

BOMAG FAYAT GROUP

Pos. Pos. Pos.	Part no. Teilenr. No.piece	Qty. Menge Qte.	Description	Benennung	Designation
1	88003307	1	Plate left	Platte links	Plaque gauche
2	88003308	1	Plate right	Platte rechts	Plaque droite
3	88003388	1	Base plate	Grundplatte	Plaque de base
4	92020211	4	Guiding tube	Führungsrohr	Tube de guidage
5	07141041	12	Hexagon bolt	Sechskantschraube	Vis à tête hexagonale
6	08752106	12	Spring washer	Spannscheibe	Rondelle tendeuse
7	05164001	8	Linear ball bearing	Linearkugellager	Roulement à billes lin.
8	09222900	8	Circlip,internal	Sicherungsring(innen)	Circlips intérieur
9	88003336	2	Rod	Stange	Tige
10	59070360	10	Stop disc	Anschlagscheibe	Disque de butée
11	07141646	4	Hexagon bolt	Sechskantschraube	Vis à tête hexagonale
12	08752170	4	Spring washer	Spannscheibe	Rondelle tendeuse
13	88003309	1	Notched rail	Rastschiene	Rail d'arrêt
14	07141032	4	Hexagon bolt	Sechskantschraube	Vis à tête hexagonale
15	08511021	4	Washer	Scheibe	Disque
16	08131016	4	Safety nut	Sechskantmutter selb.sich	Ecrou de sûreté
17	06422043	1	Control pin	Rastbolzen	Boulon d'arrêt
18	08142015	1	Hexagon nut	Sechskantmutter	Ecrou hexagonal
19	69040261	4	Washer	Scheibe	Disque
20	06143712	2	Stop buffer	Anschlagpuffer	Amortisseur de butée
21	08752106	4	Spring washer	Spannscheibe	Rondelle tendeuse
22	06140985	2	Stop buffer	Anschlagpuffer	Amortisseur de butée
23	08751064	2	Spring washer	Spannscheibe	Rondelle tendeuse
24	08110613	2	Hexagon nut	Sechskantmutter	Ecrou hexagonal

S/N 101880211413 ▶ S/N 101880211674

AG5-C.kit gravel scratter
AG5-Anschl.Splittstreuer
AG5-Raccord gravillonneur

88000476_001_01

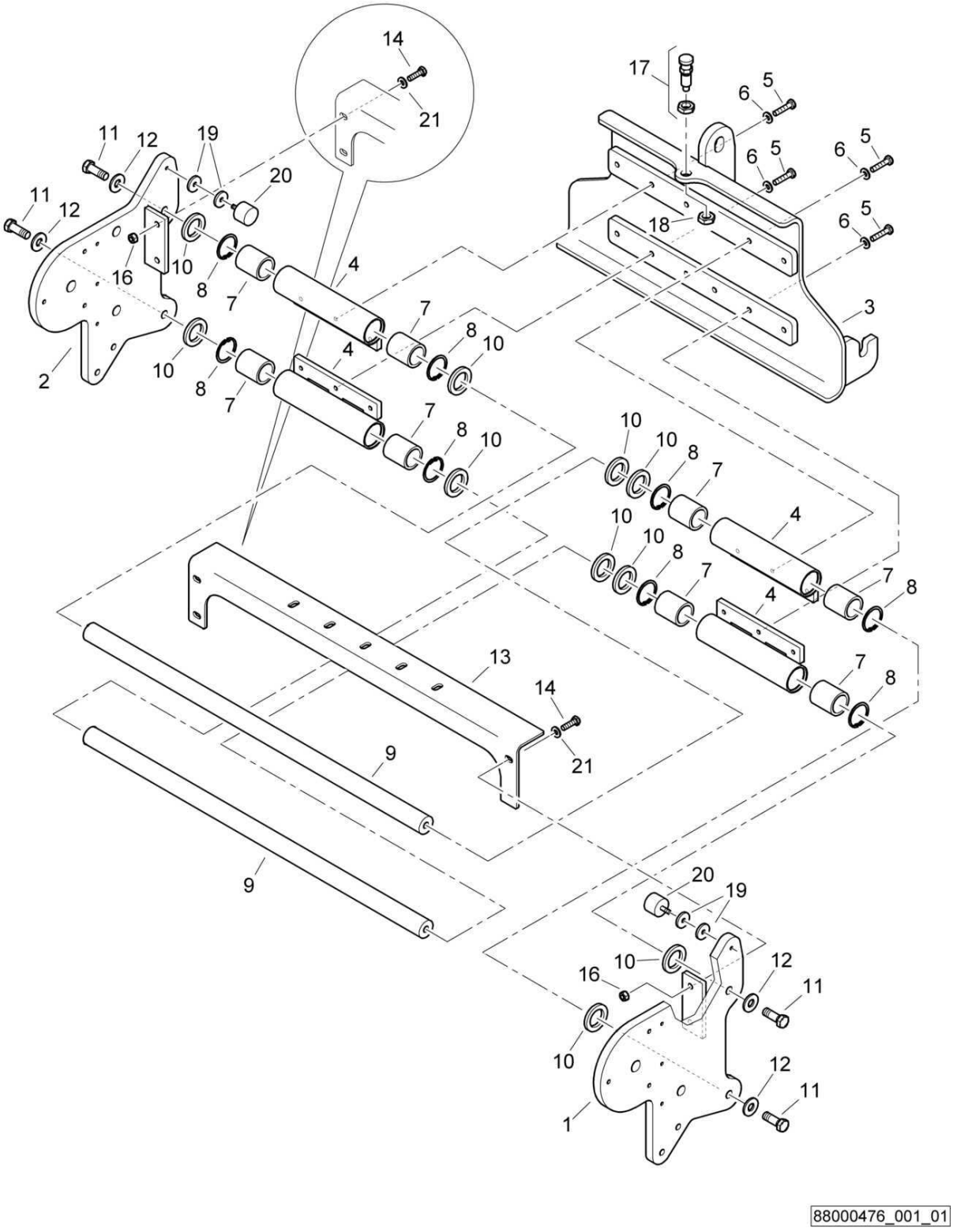

AG5-C.kit gravel scratter
AG5-Anschl.Splittstreuer
AG5-Raccord gravillonneur

88000476 1001 1

BOMAG FAYAT GROUP

Pos. Pos. Pos.	Part no. Teilenr. No.piece	Qty. Menge Qte.	Description	Benennung	Designation
1	88003307	1	Plate left	Platte links	Plaque gauche
2	88003308	1	Plate right	Platte rechts	Plaque droite
3	88003343	1	Base plate	Grundplatte	Plaque de base
4	92020211	4	Guiding tube	Führungsrohr	Tube de guidage
5	07141041	12	Hexagon bolt	Sechskantschraube	Vis à tête hexagonale
6	08752106	12	Spring washer	Spannscheibe	Rondelle tendeuse
7	05164001	8	Linear ball bearing	Linearkugellager	Roulement à billes lin.
8	09222900	8	Circlip,internal	Sicherungsring(innen)	Circlips intérieur
9	88003336	2	Rod	Stange	Tige
10	59070360	10	Stop disc	Anschlagscheibe	Disque de butée
11	07141646	4	Hexagon bolt	Sechskantschraube	Vis à tête hexagonale
12	08752170	4	Spring washer	Spannscheibe	Rondelle tendeuse
13	88003309	1	Notched rail	Rastschiene	Rail d'arrêt
14	07141032	4	Hexagon bolt	Sechskantschraube	Vis à tête hexagonale
15	08511021	4	Washer	Scheibe	Disque
16	08131016	4	Safety nut	Sechskantmutter selb.sich	Ecrou de sûreté
17	06422043	1	Control pin	Rastbolzen	Boulon d'arrêt
18	08142015	1	Hexagon nut	Sechskantmutter	Ecrou hexagonal
19	69040261	4	Washer	Scheibe	Disque
20	06143712	2	Stop buffer	Anschlagpuffer	Amortisseur de butée
21	08752106	4	Spring washer	Spannscheibe	Rondelle tendeuse

S/N 101880211188 ▶ S/N 101880211412

AG5-C.kit gravel scratter
AG5-Anschl.Splittstreuer
AG5-Raccord gravillonneur

88000476_001_00

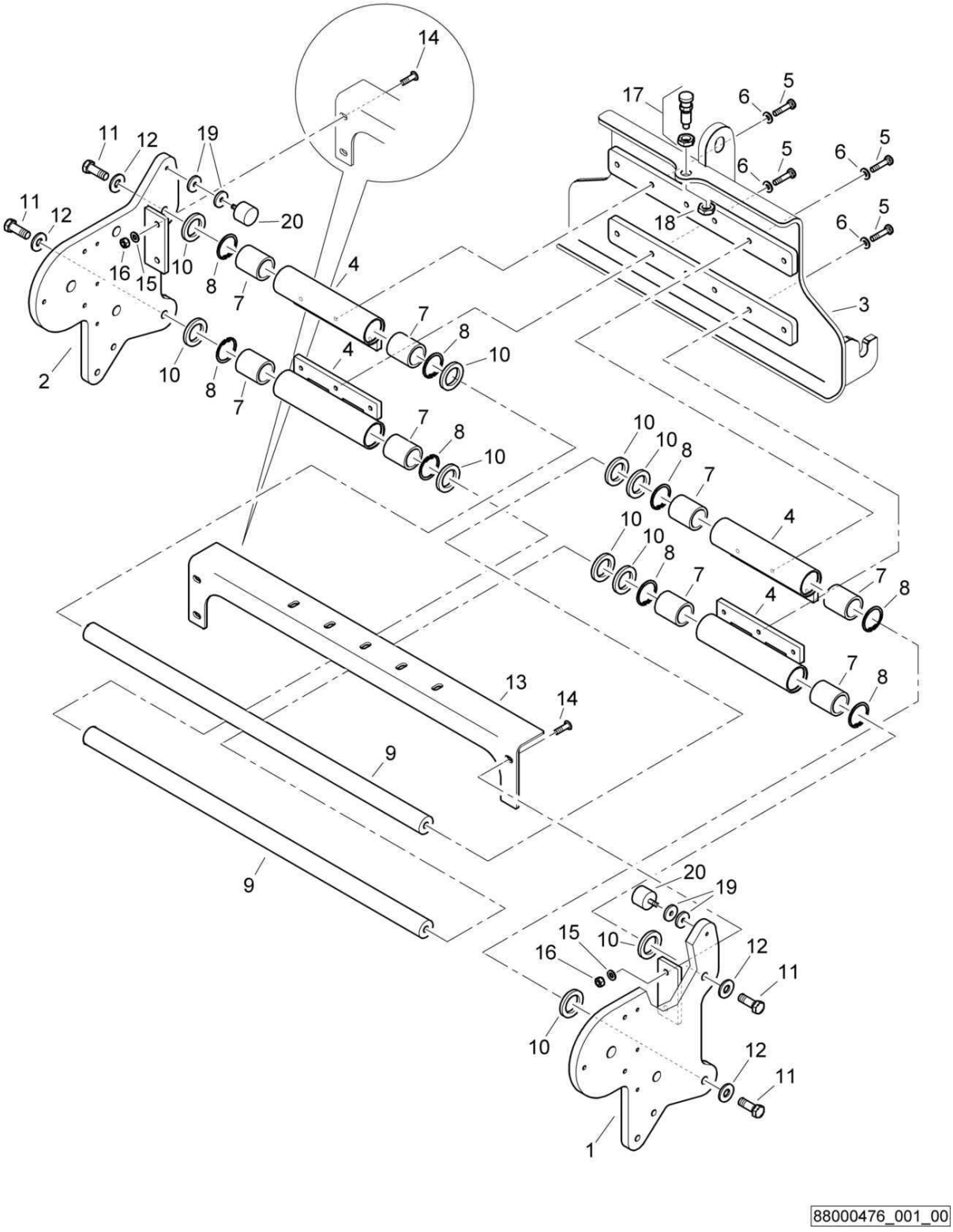

AG5-C.kit gravel scratter
AG5-Anschl.Splittstreuer
AG5-Raccord gravillonneur

88000476 1001 1

BOMAG FAYAT GROUP

Pos. Pos. Pos.	Part no. Teilenr. No.piece	Qty. Menge Qte.	Description	Benennung	Designation
1	88003307	1	Plate left	Platte links	Plaque gauche
2	88003308	1	Plate right	Platte rechts	Plaque droite
3	88003343	1	Base plate	Grundplatte	Plaque de base
4	92020211	4	Guiding tube	Führungsrohr	Tube de guidage
5	07141041	12	Hexagon bolt	Sechskantschraube	Vis à tête hexagonale
6	08752106	12	Spring washer	Spannscheibe	Rondelle tendeuse
7	05164001	8	Linear ball bearing	Linearkugellager	Roulement à billes lin.
8	09222900	8	Circlip,internal	Sicherungsring(innen)	Circlips intérieur
9	88003336	2	Rod	Stange	Tige
10	59070360	10	Stop disc	Anschlagscheibe	Disque de butée
11	07141646	4	Hexagon bolt	Sechskantschraube	Vis à tête hexagonale
12	08752170	4	Spring washer	Spannscheibe	Rondelle tendeuse
13	88003309	1	Notched rail	Rastschiene	Rail d'arrêt
14	07211023	4	Lens head screw	Linsenschraube	Vis à tête cylindrique bombée
15	08511021	4	Washer	Scheibe	Disque
16	08131016	4	Safety nut	Sechskantmutter selb.sich	Ecrou de sûreté
17	06422043	1	Control pin	Rastbolzen	Boulon d'arrêt
18	08142015	1	Hexagon nut	Sechskantmutter	Ecrou hexagonal
19	69040261	4	Washer	Scheibe	Disque
20	06143712	2	Stop buffer	Anschlagpuffer	Amortisseur de butée

AG5-C.kit gravel scratter
AG5-Anschl.Splittstreuer
AG5-Raccord gravillonneur

88000476_002_01

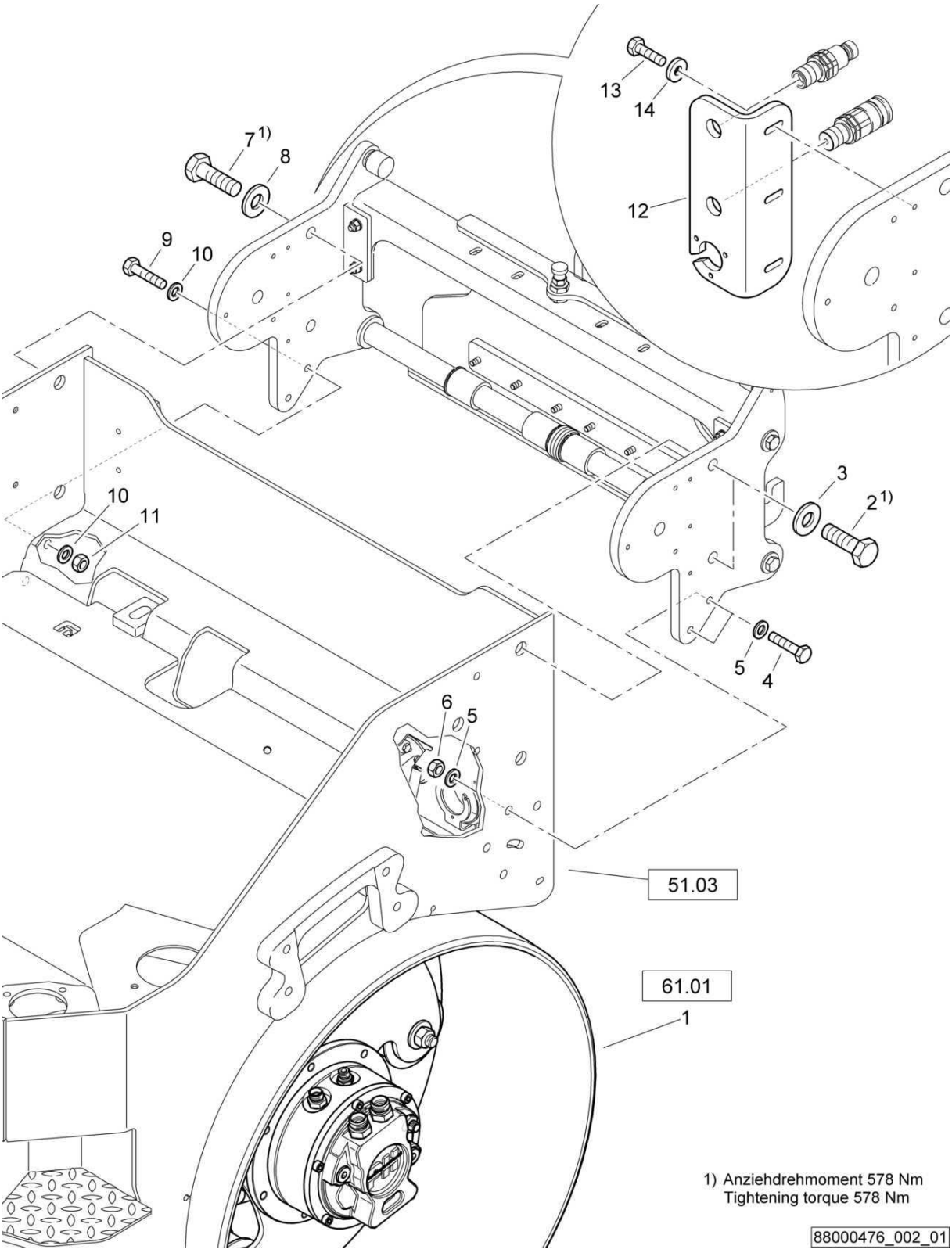

AG5-C.kit gravel scratter
AG5-Anschl.Splittstreuer
AG5-Raccord gravillonneur

88000476 1001 1

BOMAG FAYAT GROUP

Pos. Pos. Pos.	Part no. Teilenr. No.piece	Qty. Menge Qte.	Description	Benennung	Designation
1	88062058	1	Roller drum	Bandage	Bandage
2	07132021	2	Hexagon bolt	Sechskantschraube	Vis à tête hexagonale
3	08752210	2	Spring washer	Spannscheibe	Rondelle tendeuse
4	07131220	2	Hexagon bolt	Sechskantschraube	Vis à tête hexagonale
5	08511324	4	Washer	Scheibe	Disque
6	08131218	2	Safety nut	Sechskantmutter selb.sich	Ecrou de sûreté
7	07132021	2	Hexagon bolt	Sechskantschraube	Vis à tête hexagonale
8	08752210	2	Spring washer	Spannscheibe	Rondelle tendeuse
9	07131220	2	Hexagon bolt	Sechskantschraube	Vis à tête hexagonale
10	08511324	4	Washer	Scheibe	Disque
11	08131218	2	Safety nut	Sechskantmutter selb.sich	Ecrou de sûreté
12	65003369	1	Holder	Halter	Support
13	07140842	3	Hexagon bolt	Sechskantschraube	Vis à tête hexagonale
14	08590820	3	Washer	Scheibe	Disque

AG5-C.kit gravel scratter
AG5-Anschl.Splittstreuer
AG5-Raccord gravillonneur

88000476_002_00

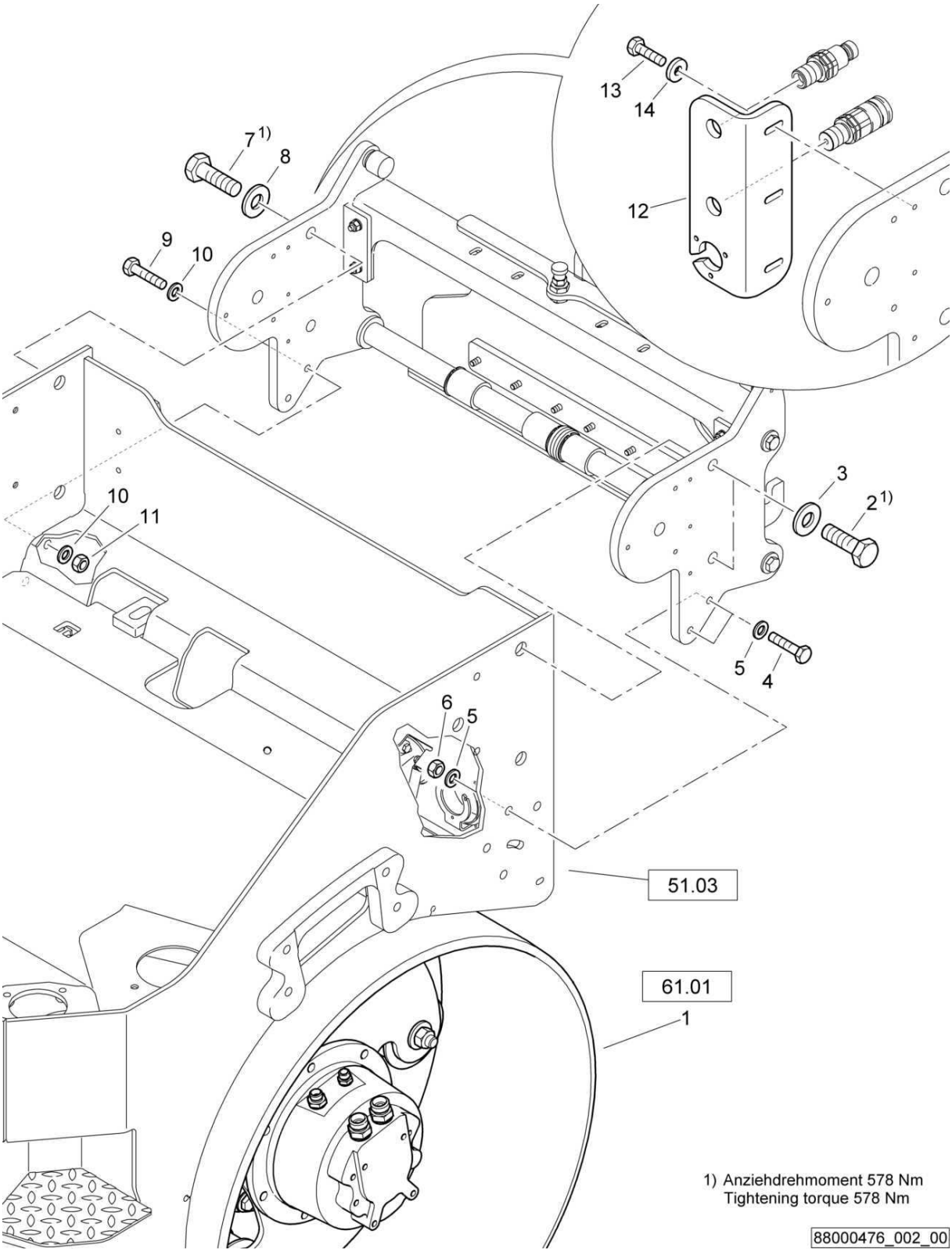

AG5-C.kit gravel scratter
AG5-Anschl.Splittstreuer
AG5-Raccord gravillonneur

88000476 1001 1

BOMAG FAYAT GROUP

Pos. Pos. Pos.	Part no. Teilenr. No.piece	Qty. Menge Qte.	Description	Benennung	Designation
1	88062034	1	Roller drum	Bandage	Bandage
2	07132021	2	Hexagon bolt	Sechskantschraube	Vis à tête hexagonale
3	08752210	2	Spring washer	Spannscheibe	Rondelle tendeuse
4	07131220	2	Hexagon bolt	Sechskantschraube	Vis à tête hexagonale
5	08511324	4	Washer	Scheibe	Disque
6	08131218	2	Safety nut	Sechskantmutter selb.sich	Ecrou de sûreté
7	07132021	2	Hexagon bolt	Sechskantschraube	Vis à tête hexagonale
8	08752210	2	Spring washer	Spannscheibe	Rondelle tendeuse
9	07131220	2	Hexagon bolt	Sechskantschraube	Vis à tête hexagonale
10	08511324	4	Washer	Scheibe	Disque
11	08131218	2	Safety nut	Sechskantmutter selb.sich	Ecrou de sûreté
12	65003369	1	Holder	Halter	Support
13	07140842	3	Hexagon bolt	Sechskantschraube	Vis à tête hexagonale
14	08590820	3	Washer	Scheibe	Disque

S/N 101880211188 ▶ S/N 101880211330

AG5-C.kit gravel scratter
AG5-Anschl.Splittstreuer
AG5-Raccord gravillonneur

88000476_002_00

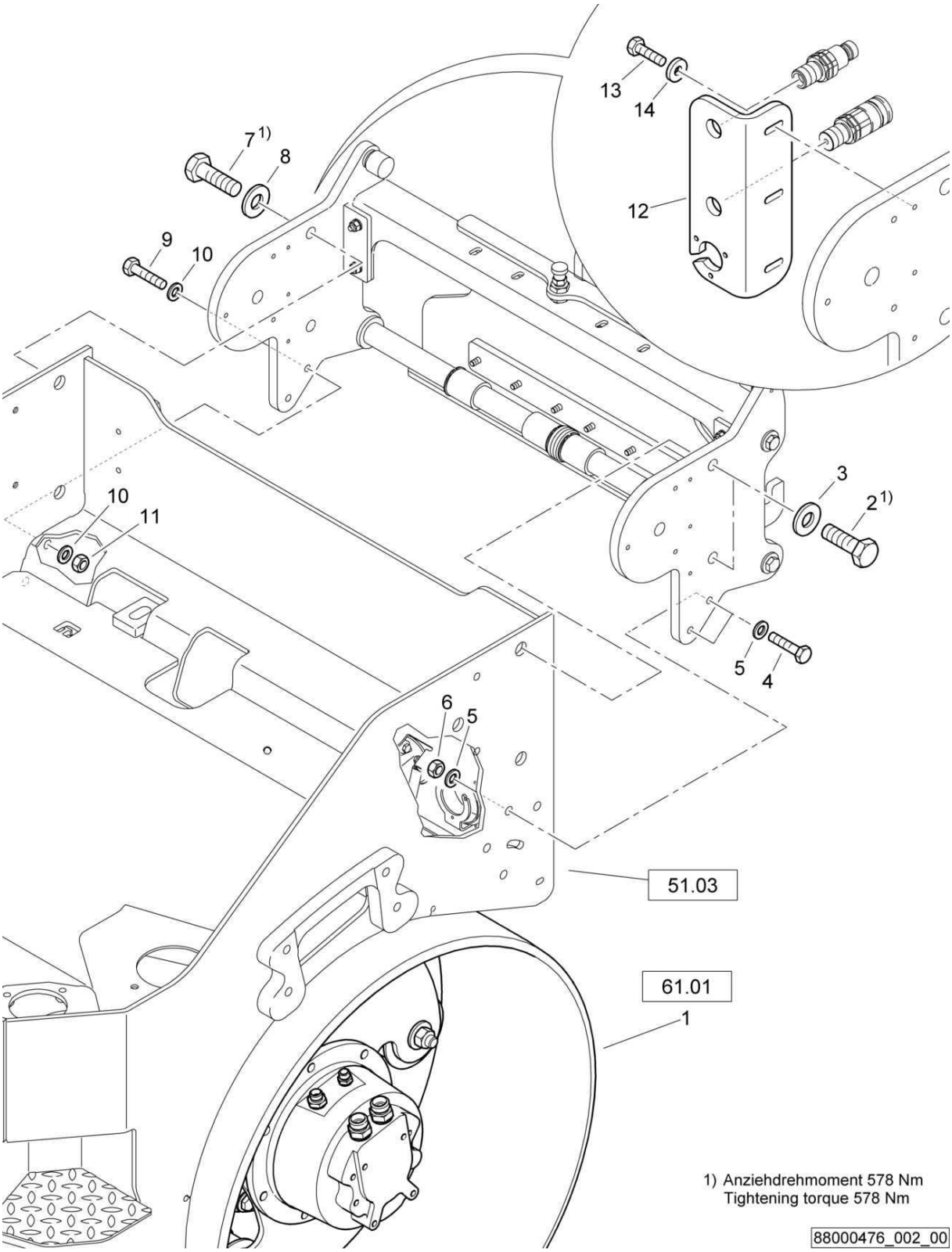

AG5-C.kit gravel scratter
AG5-Anschl.Splittstreuer
AG5-Raccord gravillonneur

88000476 1001 1

BOMAG FAYAT GROUP

Pos. Pos. Pos.	Part no. Teilenr. No.piece	Qty. Menge Qte.	Description	Benennung	Designation
1	88003346	1	Roller drum, assembled	Bandage, montiert	Bandage, assemblé
2	07132021	2	Hexagon bolt	Sechskantschraube	Vis à tête hexagonale
3	08752210	2	Spring washer	Spannscheibe	Rondelle tendeuse
4	07131220	2	Hexagon bolt	Sechskantschraube	Vis à tête hexagonale
5	08511324	4	Washer	Scheibe	Disque
6	08131218	2	Safety nut	Sechskantmutter selb.sich	Ecrou de sûreté
7	07132021	2	Hexagon bolt	Sechskantschraube	Vis à tête hexagonale
8	08752210	2	Spring washer	Spannscheibe	Rondelle tendeuse
9	07131220	2	Hexagon bolt	Sechskantschraube	Vis à tête hexagonale
10	08511324	4	Washer	Scheibe	Disque
11	08131218	2	Safety nut	Sechskantmutter selb.sich	Ecrou de sûreté
12	65003369	1	Holder	Halter	Support
13	07140842	3	Hexagon bolt	Sechskantschraube	Vis à tête hexagonale
14	08590820	3	Washer	Scheibe	Disque

S/N 101880212537 ▶

AG5-C.kit gravel scratter
AG5-Anschl.Splittstreuer
AG5-Raccord gravillonneur

88000476_003_03

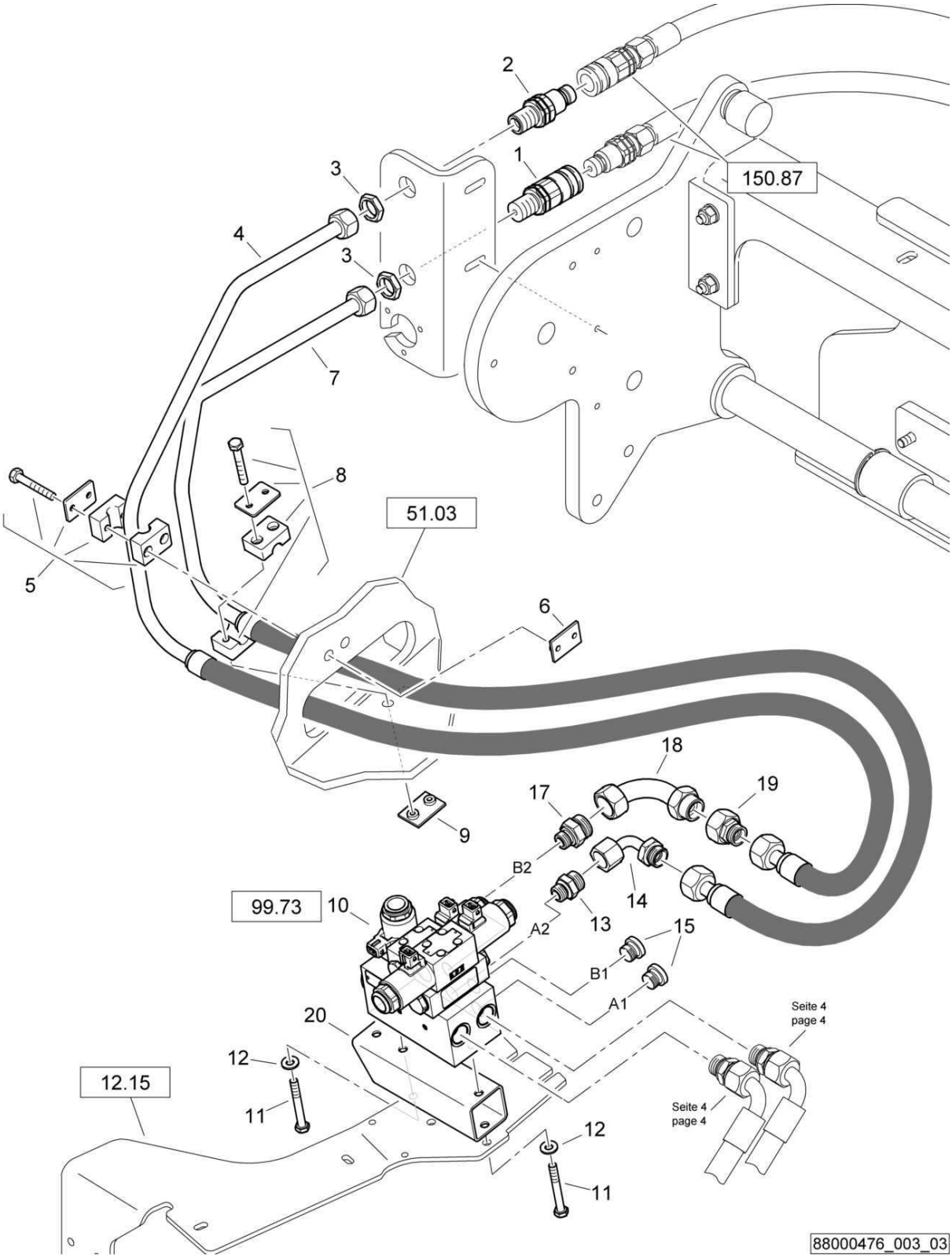

AG5-C.kit gravel scratter
AG5-Anschl.Splittstreuer
AG5-Raccord gravillonneur

88000476 1001 1

BOMAG FAYAT GROUP

Pos. Pos. Pos.	Part no. Teilenr. No.piece	Qty. Menge Qte.	Description	Benennung	Designation
1	05893018	1	Socket	Muffe	Manchon
2	05893035	1	Plug	Abschlußstopfen	Bouchon
3	05542922	2	Nut	Mutter	Ecrou
4	88003338	1	Hydraulic hose	Hydraulikschlauch	Tuyau hydraulique
5	06910160	1	Fastening clamp	Befestigungsschelle	Collier de fixation
6	06910217	1	Welding plate	Anschweißplatte	Plaque à souder
7	88003337	1	Hydraulic hose	Hydraulikschlauch	Tuyau hydraulique
8	06910160	1	Fastening clamp	Befestigungsschelle	Collier de fixation
9	06910217	1	Welding plate	Anschweißplatte	Plaque à souder
10	05888044	1	Valve block	Ventilblock	Corps de clapet
11	07130842	2	Hexagon bolt	Sechskantschraube	Vis à tête hexagonale
12	08752084	2	Spring washer	Spannscheibe	Rondelle tendeuse
13	05540011	1	Double-ended union	Gerader Einschraubstutzen	Tubulure à visser
14	05542385	2	Union extension	Stutzen-Vergrösserung	Extension de tubulure
15	05546105	2	Screw plug with seal	Verschlußschraube m.Dich	Vis de fermeture avec joint
17	05548004	1	Double-ended union	Gerader Einschraubstutzen	Tubulure à visser
18	05542387	1	Union extension	Stutzen-Vergrösserung	Extension de tubulure
19	05542292	1	Reducing union	Reduzierstutzen	Tubulure de réduction
20	95881591	1	Tube	Rohr	Tube

S/N 101880211932 ▶ S/N 101880212536

AG5-C.kit gravel scratter
AG5-Anschl.Splittstreuer
AG5-Raccord gravillonneur

88000476_003_02

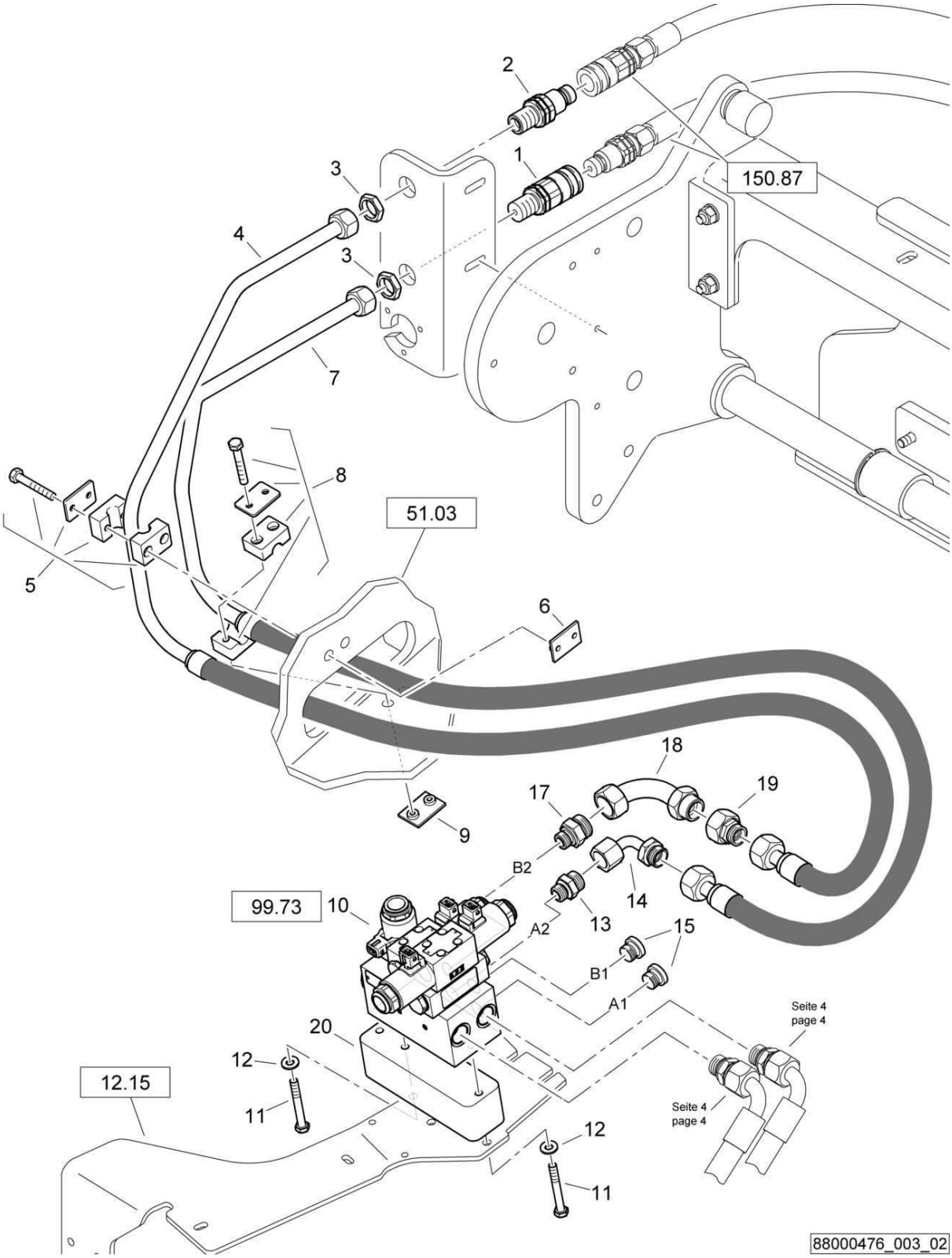

AG5-C.kit gravel scratter
AG5-Anschl.Splittstreuer
AG5-Raccord gravillonneur

88000476 1001 1

BOMAG FAYAT GROUP

Pos. Pos. Pos.	Part no. Teilenr. No.piece	Qty. Menge Qte.	Description	Benennung	Designation
1	05893018	1	Socket	Muffe	Manchon
2	05893035	1	Plug	Abschlußstopfen	Bouchon
3	05542922	2	Nut	Mutter	Ecrou
4	88003338	1	Hydraulic hose	Hydraulikschlauch	Tuyau hydraulique
5	06910160	1	Fastening clamp	Befestigungsschelle	Collier de fixation
6	06910217	1	Welding plate	Anschweißplatte	Plaque à souder
7	88003337	1	Hydraulic hose	Hydraulikschlauch	Tuyau hydraulique
8	06910160	1	Fastening clamp	Befestigungsschelle	Collier de fixation
9	06910217	1	Welding plate	Anschweißplatte	Plaque à souder
10	05888044	1	Valve block	Ventilblock	Corps de clapet
11	07130842	2	Hexagon bolt	Sechskantschraube	Vis à tête hexagonale
12	08752084	2	Spring washer	Spannscheibe	Rondelle tendeuse
13	05540011	1	Double-ended union	Gerader Einschraubstutzen	Tubulure à visser
14	05542385	2	Union extension	Stutzen-Vergrösserung	Extension de tubulure
15	05546105	2	Screw plug with seal	Verschlußschraube m.Dich	Vis de fermeture avec joint
17	05548004	1	Double-ended union	Gerader Einschraubstutzen	Tubulure à visser
18	05542387	1	Union extension	Stutzen-Vergrösserung	Extension de tubulure
19	05542292	1	Reducing union	Reduzierstutzen	Tubulure de réduction
20	65003493	1	Spacer piece	Distanzstück	Pièce d'écartement

S/N 101880211413 ▶ S/N 101880211931

AG5-C.kit gravel scratter
AG5-Anschl.Splittstreuer
AG5-Raccord gravillonneur

88000476_003_01

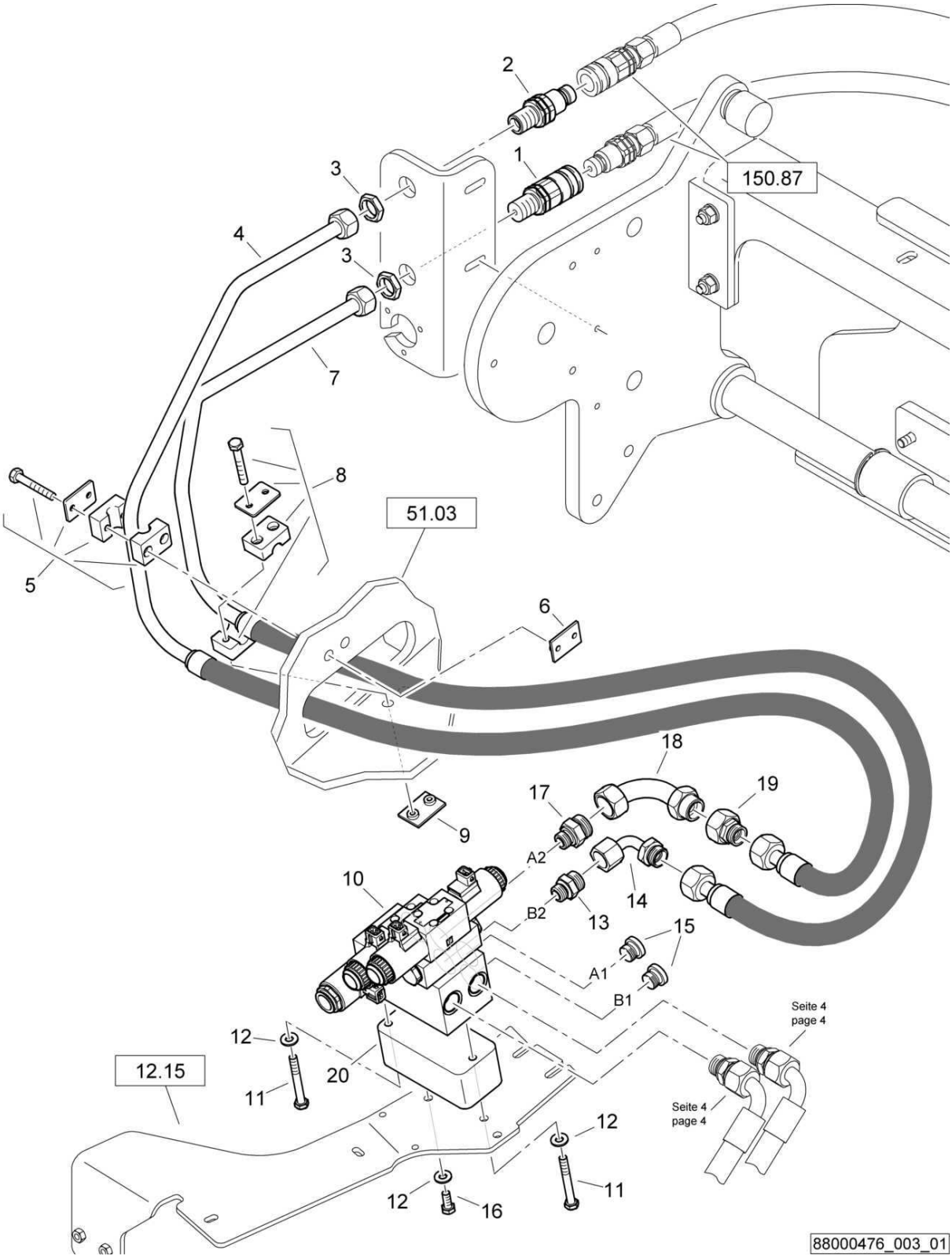

AG5-C.kit gravel scratter
AG5-Anschl.Splittstreuer
AG5-Raccord gravillonneur

88000476 1001 1

BOMAG FAYAT GROUP

Pos. Pos. Pos.	Part no. Teilenr. No.piece	Qty. Menge Qte.	Description	Benennung	Designation
1	05893018	1	Socket	Muffe	Manchon
2	05893035	1	Plug	Abschlußstopfen	Bouchon
3	05542922	2	Nut	Mutter	Ecrou
4	88003338	1	Hydraulic hose	Hydraulikschlauch	Tuyau hydraulique
5	06910160	1	Fastening clamp	Befestigungsschelle	Collier de fixation
6	06910217	1	Welding plate	Anschweißplatte	Plaque à souder
7	88003337	1	Hydraulic hose	Hydraulikschlauch	Tuyau hydraulique
8	06910160	1	Fastening clamp	Befestigungsschelle	Collier de fixation
9	06910217	1	Welding plate	Anschweißplatte	Plaque à souder
10	05887660	1	Valve block	Ventilblock	Corps de clapet
11	07130836	2	Hexagon bolt	Sechskantschraube	Vis à tête hexagonale
12	08752084	3	Spring washer	Spannscheibe	Rondelle tendeuse
13	05540011	1	Double-ended union	Gerader Einschraubstutzen	Tubulure à visser
14	05542385	2	Union extension	Stutzen-Vergrösserung	Extension de tubulure
15	05546105	2	Screw plug with seal	Verschlußschraube m.Dich	Vis de fermeture avec joint
16	07140824	1	Hexagon bolt	Sechskantschraube	Vis à tête hexagonale
17	05548004	1	Double-ended union	Gerader Einschraubstutzen	Tubulure à visser
18	05542387	1	Union extension	Stutzen-Vergrösserung	Extension de tubulure
19	05542292	1	Reducing union	Reduzierstutzen	Tubulure de réduction
20	65003454	1	Spacer piece	Distanzstück	Pièce d'écartement

AG5-C.kit gravel scratter
AG5-Anschl.Splittstreuer
AG5-Raccord gravillonneur

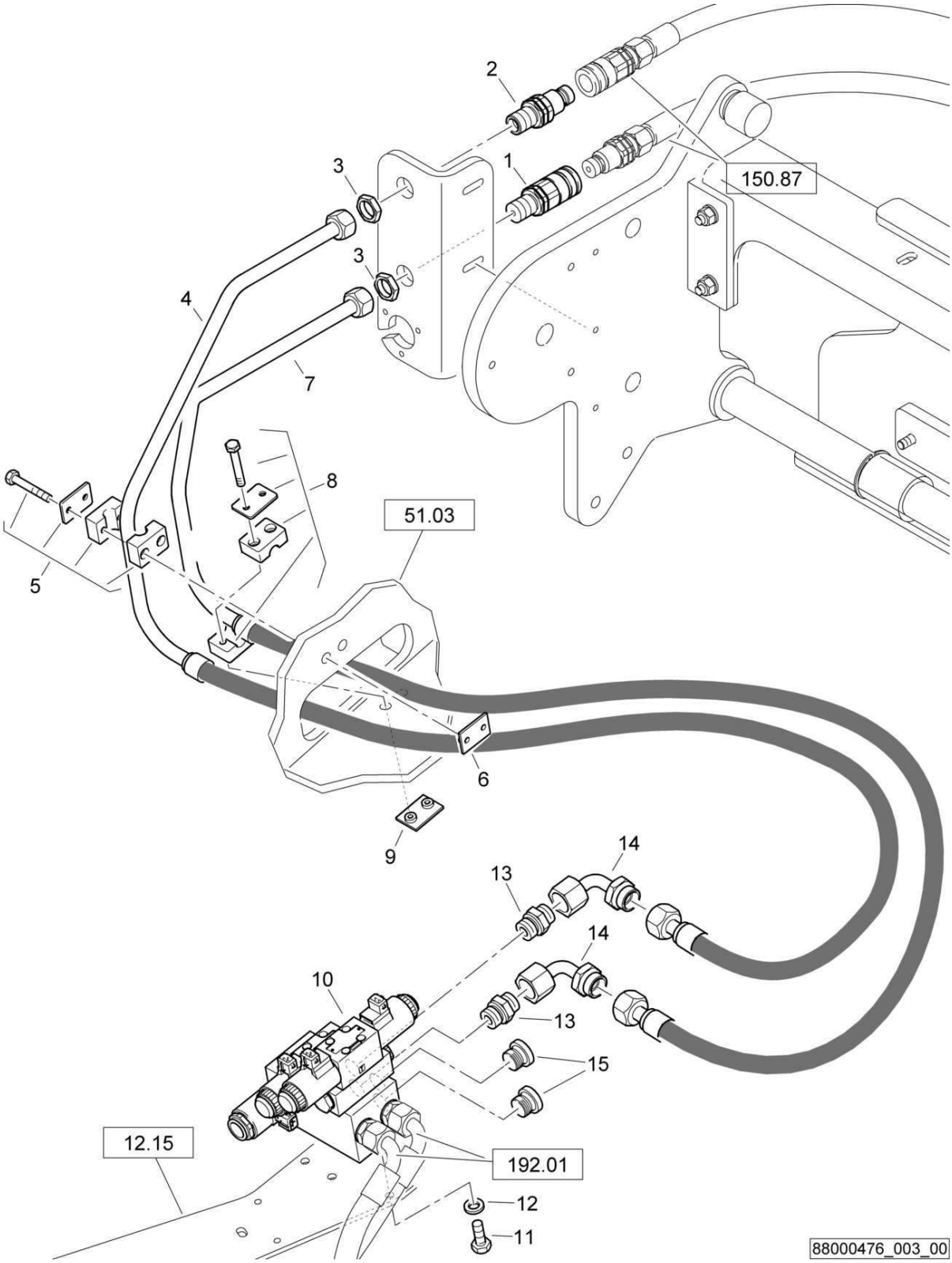

AG5-C.kit gravel scratter
AG5-Anschl.Splittstreuer
AG5-Raccord gravillonneur

88000476 1001 1

BOMAG FAYAT GROUP

Pos. Pos. Pos.	Part no. Teilenr. No.piece	Qty. Menge Qte.	Description	Benennung	Designation
1	05893018	1	Socket	Muffe	Manchon
2	05893035	1	Plug	Abschlußstopfen	Bouchon
3	05542922	2	Nut	Mutter	Ecrou
4	88003338	1	Hydraulic hose	Hydraulikschlauch	Tuyau hydraulique
5	06910160	1	Fastening clamp	Befestigungsschelle	Collier de fixation
6	06910181	1	Welding plate	Anschweißplatte	Plaque à souder
7	88003337	1	Hydraulic hose	Hydraulikschlauch	Tuyau hydraulique
8	06910160	1	Fastening clamp	Befestigungsschelle	Collier de fixation
9	06910181	1	Welding plate	Anschweißplatte	Plaque à souder
10	05887660	1	Valve block	Ventilblock	Corps de clapet
11	07140824	2	Hexagon bolt	Sechskantschraube	Vis à tête hexagonale
12	08510817	2	Washer	Scheibe	Disque
13	05548013	2	Double-ended union	Gerader Einschraubstutzen	Tubulure à visser
14	05542385	2	Union extension	Stutzen-Vergrösserung	Extension de tubulure
15	05546105	2	Screw plug with seal	Verschlußschraube m.Dich	Vis de fermeture avec joint

AG5-C.kit gravel scratter
AG5-Anschl.Splittstreuer
AG5-Raccord gravillonneur

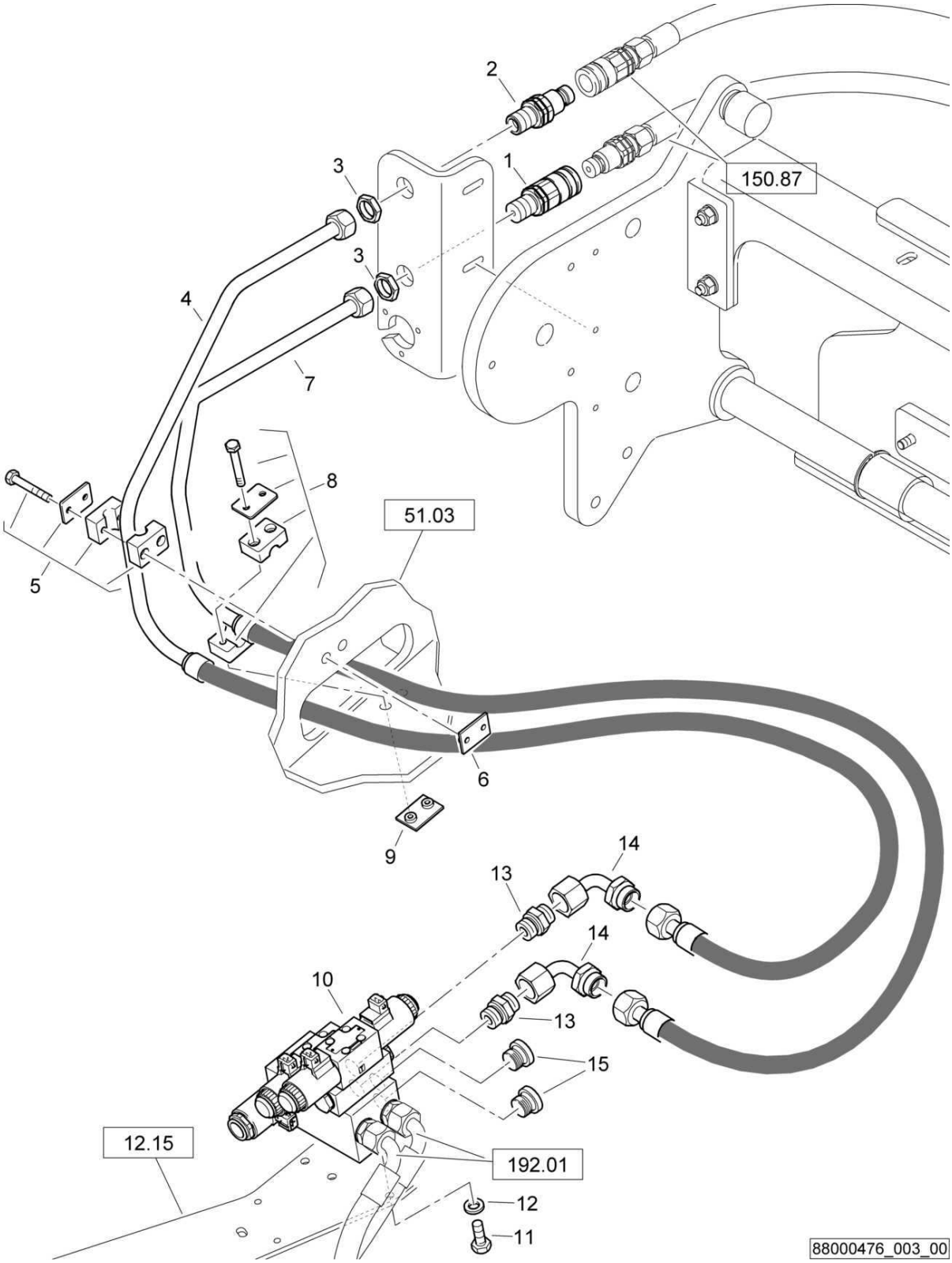

AG5-C.kit gravel scratter
AG5-Anschl.Splittstreuer
AG5-Raccord gravillonneur

88000476 1001 1

BOMAG FAYAT GROUP

Pos. Pos. Pos.	Part no. Teilenr. No.piece	Qty. Menge Qte.	Description	Benennung	Designation
1	05893018	1	Socket	Muffe	Manchon
2	05893035	1	Plug	Abschlußstopfen	Bouchon
3	05542922	2	Nut	Mutter	Ecrou
4	88003338	1	Hydraulic hose	Hydraulikschlauch	Tuyau hydraulique
5	06910160	1	Fastening clamp	Befestigungsschelle	Collier de fixation
6	06910181	1	Welding plate	Anschweißplatte	Plaque à souder
7	88003337	1	Hydraulic hose	Hydraulikschlauch	Tuyau hydraulique
8	06910160	1	Fastening clamp	Befestigungsschelle	Collier de fixation
9	06910181	1	Welding plate	Anschweißplatte	Plaque à souder
10	05887660	1	Valve block	Ventilblock	Corps de clapet
11	07140824	2	Hexagon bolt	Sechskantschraube	Vis à tête hexagonale
12	08510817	2	Washer	Scheibe	Disque
13	05548049	4	Double-ended union	Gerader Einschraubstutzen	Tubulure à visser
14	05542385	2	Union extension	Stutzen-Vergrösserung	Extension de tubulure

AG5-C.kit gravel scratter
AG5-Anschl.Splittstreuer
AG5-Raccord gravillonneur

88000476_004_04

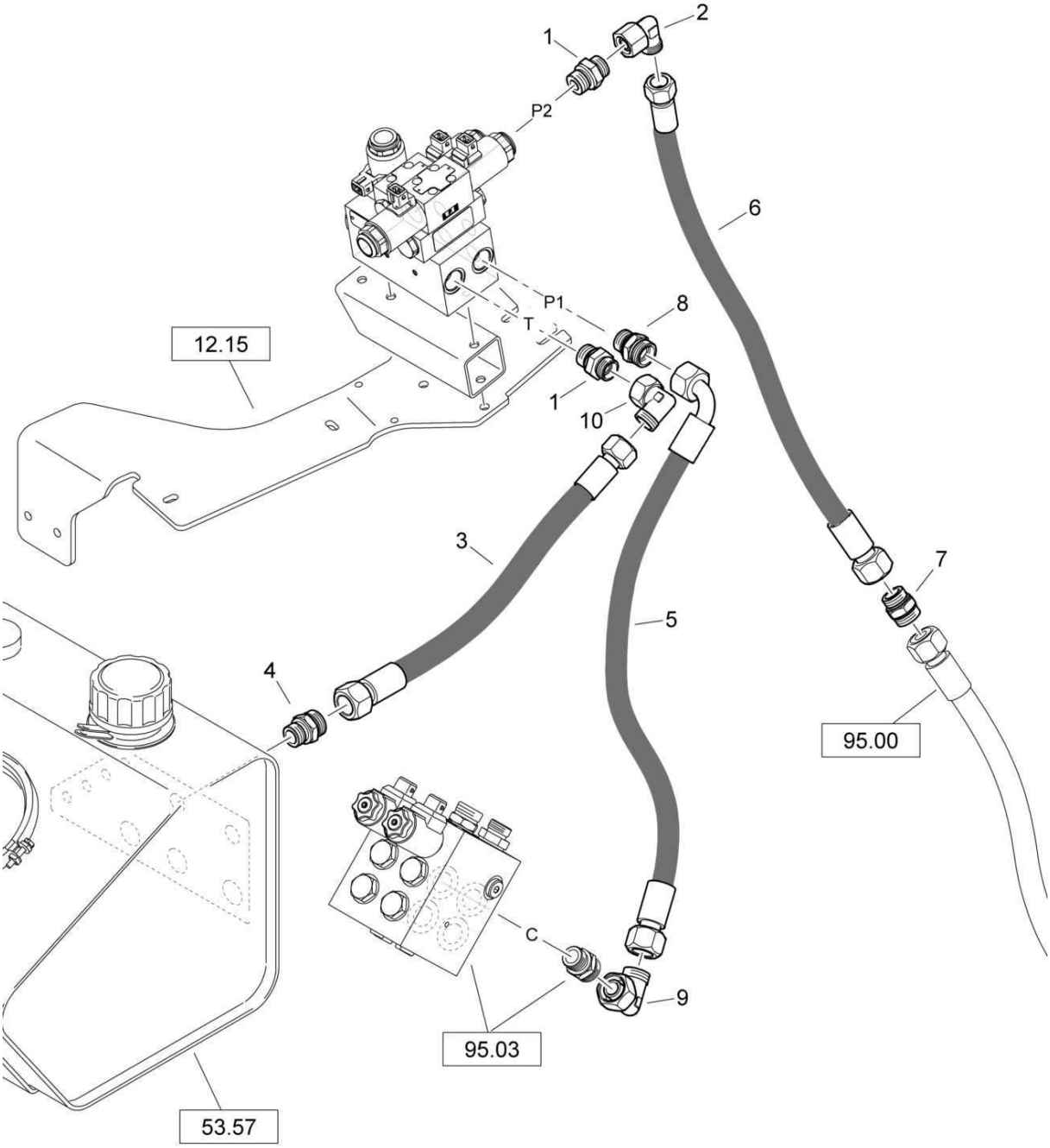

88000476_004_04

AG5-C.kit gravel scratter
AG5-Anschl.Splittstreuer
AG5-Raccord gravillonneur

88000476 1001 1

BOMAG FAYAT GROUP

Pos. Pos. Pos.	Part no. Teilenr. No.piece	Qty. Menge Qte.	Description	Benennung	Designation
1	05548013	2	Double-ended union	Gerader Einschraubstutzen	Tubulure à visser
2	05542125	1	Angular union	Winkelstutzen	Raccord coudé
3	05551345	1	Hose assy.ac.WN3111	Schlauch nach WN3111	Tuyau WN3111
4	05540011	1	Double-ended union	Gerader Einschraubstutzen	Tubulure à visser
5	05551293	1	Hose assy.ac.WN3111	Schlauch nach WN3111	Tuyau WN3111
6	05556802	1	Hose assy.ac.WN3111	Schlauch nach WN3111	Tuyau WN3111
7	05545932	1	Union	Verbindungsstutzen	Raccord de connexion
8	05540011	1	Double-ended union	Gerader Einschraubstutzen	Tubulure à visser
9	05542125	1	Angular union	Winkelstutzen	Raccord coudé
10	05542126	1	Angular union	Winkelstutzen	Raccord coudé

AG5-C.kit gravel scratter
AG5-Anschl.Splittstreuer
AG5-Raccord gravillonneur

88000476_004_03

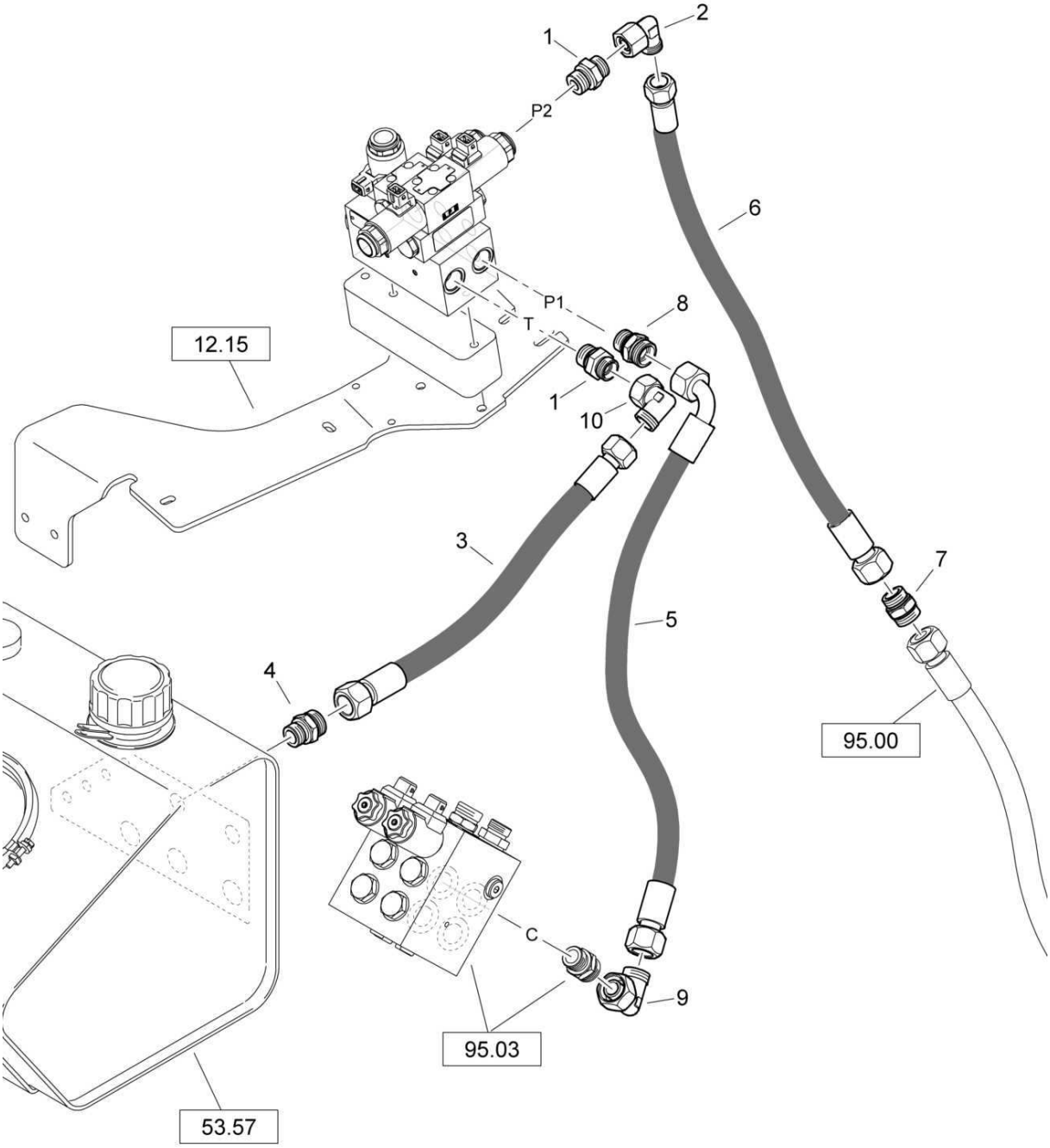

88000476_004_03

AG5-C.kit gravel scratter
AG5-Anschl.Splittstreuer
AG5-Raccord gravillonneur

88000476 1001 1

BOMAG FAYAT GROUP

Pos. Pos. Pos.	Part no. Teilenr. No.piece	Qty. Menge Qte.	Description	Benennung	Designation
1	05548013	2	Double-ended union	Gerader Einschraubstutzen	Tubulure à visser
2	05542125	1	Angular union	Winkelstutzen	Raccord coudé
3	05551345	1	Hose assy.ac.WN3111	Schlauch nach WN3111	Tuyau WN3111
4	05540011	1	Double-ended union	Gerader Einschraubstutzen	Tubulure à visser
5	05551293	1	Hose assy.ac.WN3111	Schlauch nach WN3111	Tuyau WN3111
6	05556802	1	Hose assy.ac.WN3111	Schlauch nach WN3111	Tuyau WN3111
7	05545932	1	Union	Verbindungsstutzen	Raccord de connexion
8	05540011	1	Double-ended union	Gerader Einschraubstutzen	Tubulure à visser
9	05542125	1	Angular union	Winkelstutzen	Raccord coudé
10	05542126	1	Angular union	Winkelstutzen	Raccord coudé

AG5-C.kit gravel scratter
AG5-Anschl.Splittstreuer
AG5-Raccord gravillonneur

88000476_004_02

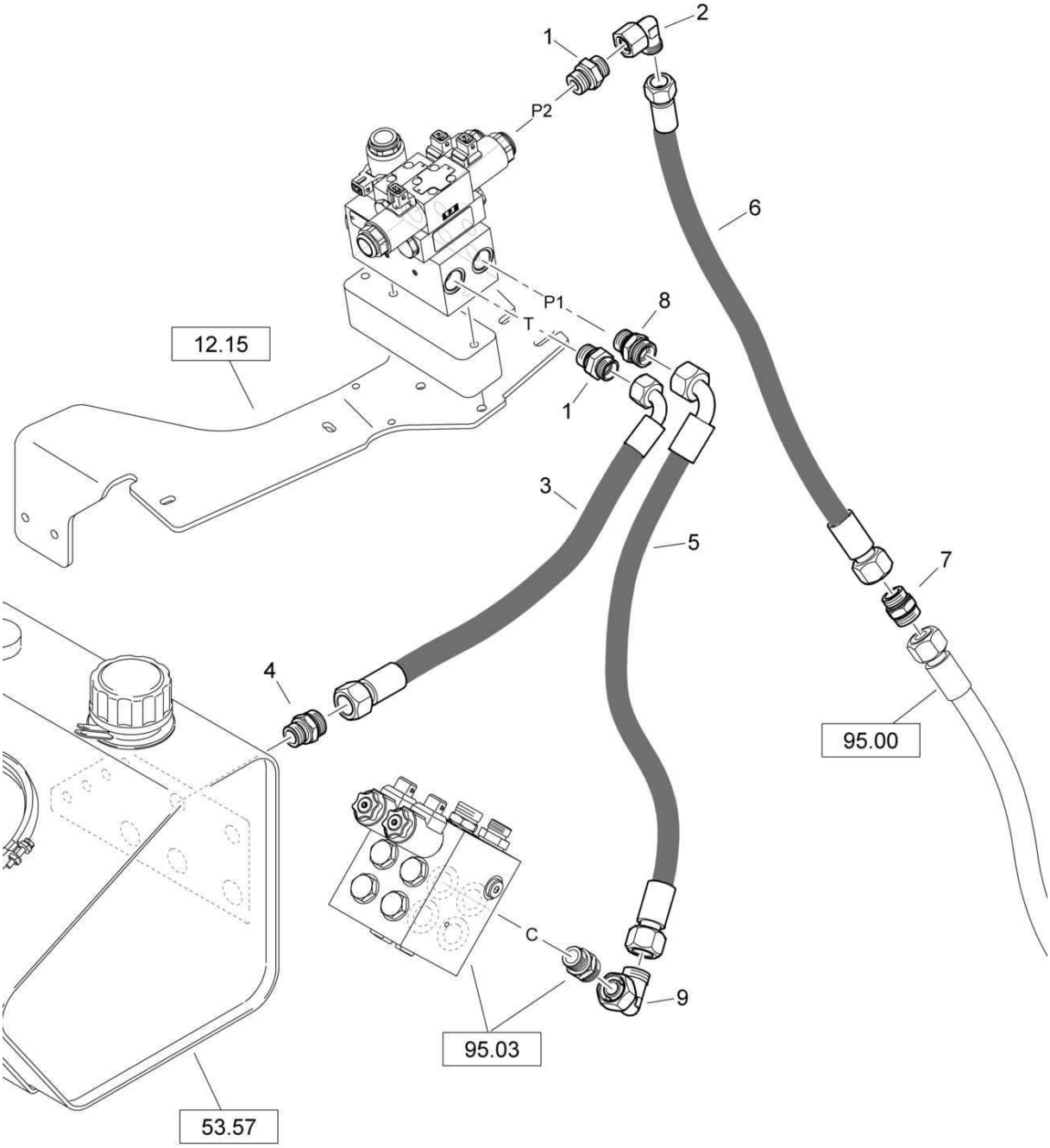

88000476_004_02

AG5-C.kit gravel scratter
AG5-Anschl.Splittstreuer
AG5-Raccord gravillonneur

88000476 1001 1

BOMAG FAYAT GROUP

Pos. Pos. Pos.	Part no. Teilenr. No.piece	Qty. Menge Qte.	Description	Benennung	Designation
1	05548013	2	Double-ended union	Gerader Einschraubstutzen	Tubulure à visser
2	05542125	1	Angular union	Winkelstutzen	Raccord coudé
3	05551019	1	Hydraulic hose	Hydraulikschlauch	Tuyau hydraulique
4	05540011	1	Double-ended union	Gerader Einschraubstutzen	Tubulure à visser
5	05551288	1	Hose assy.ac.WN3111	Schlauch nach WN3111	Tuyau WN3111
6	05556802	1	Hose assy.ac.WN3111	Schlauch nach WN3111	Tuyau WN3111
7	05545932	1	Union	Verbindungsstutzen	Raccord de connexion
8	05540011	1	Double-ended union	Gerader Einschraubstutzen	Tubulure à visser
9	05542125	1	Angular union	Winkelstutzen	Raccord coudé

AG5-C.kit gravel scratter
AG5-Anschl.Splittstreuer
AG5-Raccord gravillonneur

88000476_004_01

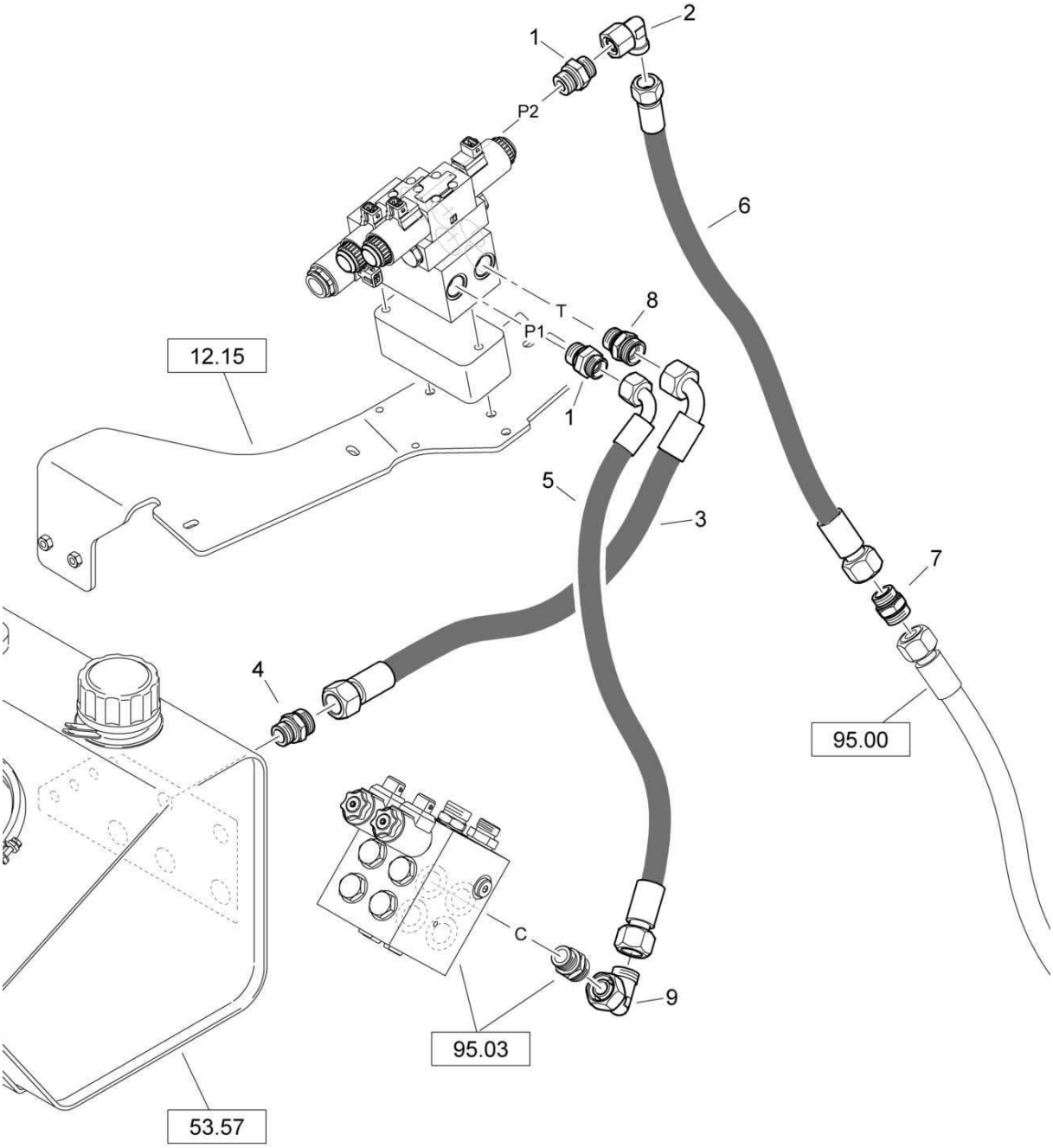

88000476_004_01

AG5-C.kit gravel scratter
AG5-Anschl.Splittstreuer
AG5-Raccord gravillonneur

88000476 1001 1

BOMAG FAYAT GROUP

Pos. Pos. Pos.	Part no. Teilenr. No.piece	Qty. Menge Qte.	Description	Benennung	Designation
1	05548013	2	Double-ended union	Gerader Einschraubstutzen	Tubulure à visser
2	05542125	1	Angular union	Winkelstutzen	Raccord coudé
3	05551019	1	Hydraulic hose	Hydraulikschlauch	Tuyau hydraulique
4	05540011	1	Double-ended union	Gerader Einschraubstutzen	Tubulure à visser
5	05551288	1	Hose assy.ac.WN3111	Schlauch nach WN3111	Tuyau WN3111
6	05556802	1	Hose assy.ac.WN3111	Schlauch nach WN3111	Tuyau WN3111
7	05545932	1	Union	Verbindungsstutzen	Raccord de connexion
8	05540011	1	Double-ended union	Gerader Einschraubstutzen	Tubulure à visser
9	05542125	1	Angular union	Winkelstutzen	Raccord coudé

S/N 101880211188 ▶ S/N 101880211412

AG5-C.kit gravel scratter
AG5-Anschl.Splittstreuer
AG5-Raccord gravillonneur

88000476_004_00

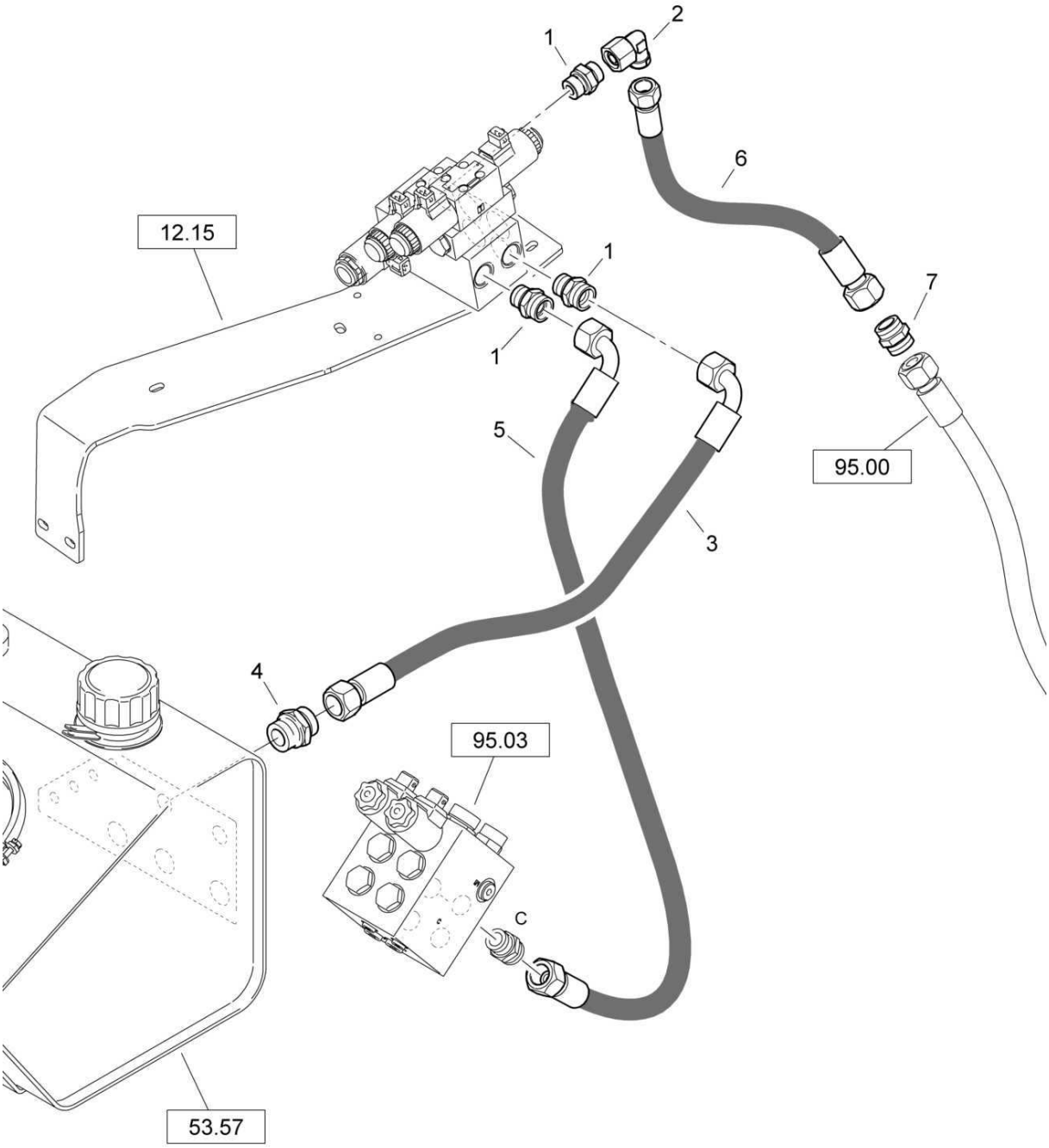

88000476_004_00

AG5-C.kit gravel scratter
AG5-Anschl.Splittstreuer
AG5-Raccord gravillonneur

88000476 1001 1

BOMAG FAYAT GROUP

Pos. Pos. Pos.	Part no. Teilenr. No.piece	Qty. Menge Qte.	Description	Benennung	Designation
1	05548013	3	Double-ended union	Gerader Einschraubstutzen	Tubulure à visser
2	05542125	1	Angular union	Winkelstutzen	Raccord coudé
3	05551019	1	Hydraulic hose	Hydraulikschlauch	Tuyau hydraulique
4	05540011	1	Double-ended union	Gerader Einschraubstutzen	Tubulure à visser
5	05551288	1	Hose assy.ac.WN3111	Schlauch nach WN3111	Tuyau WN3111
6	05551685	1	Hose assy.ac.WN3111	Schlauch nach WN3111	Tuyau WN3111
7	05545932	1	Union	Verbindungsstutzen	Raccord de connexion

S/N 101880211643 ▶

AG5-C.kit gravel scratter
AG5-Anschl.Splittstreuer
AG5-Raccord gravillonneur

88000476_005_00

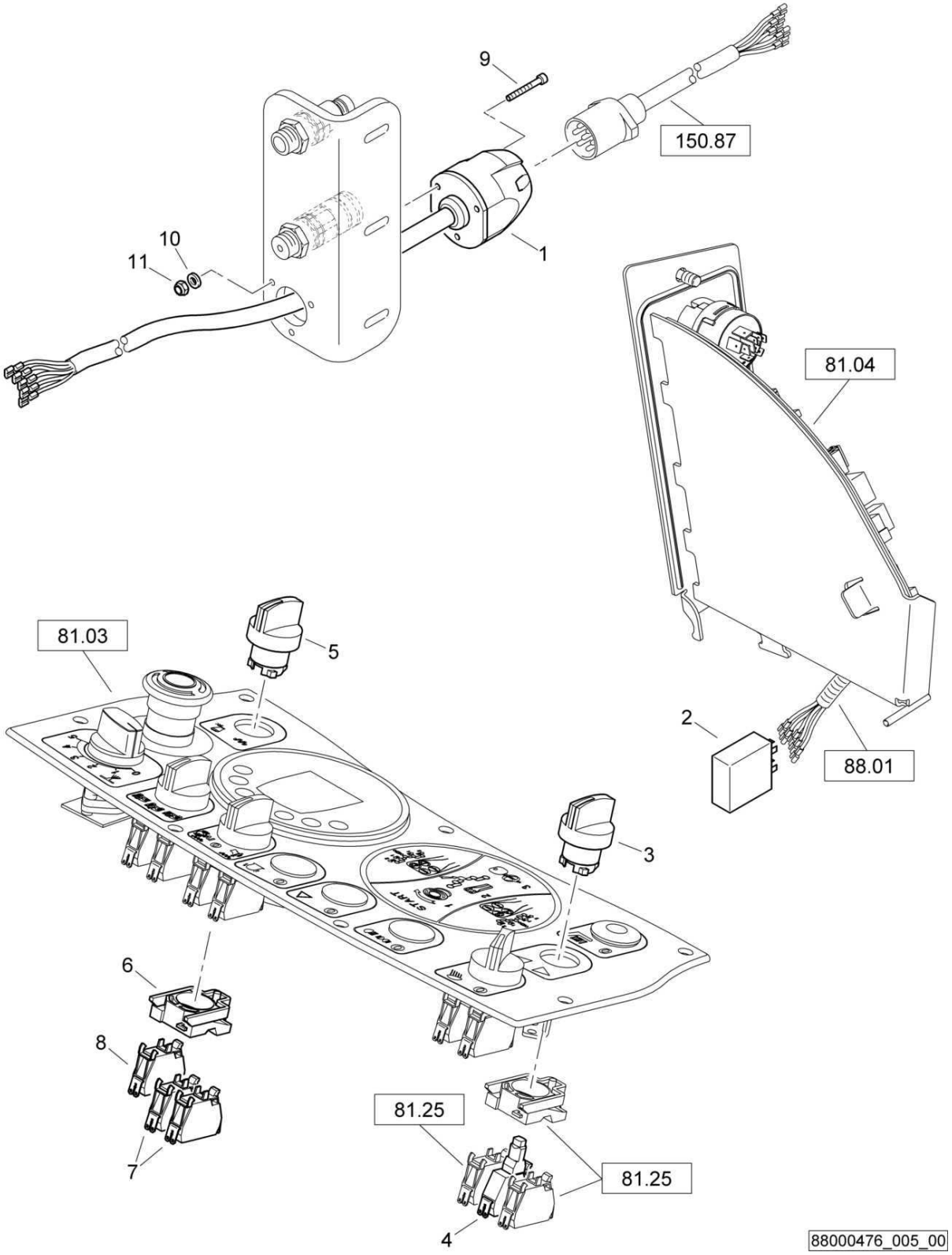

AG5-C.kit gravel scratter
AG5-Anschl.Splittstreuer
AG5-Raccord gravillonneur

88000476 1001 1

BOMAG FAYAT GROUP

Pos. Pos. Pos.	Part no. Teilenr. No.piece	Qty. Menge Qte.	Description	Benennung	Designation
1	65120162	1	Wire harness	Kabelbaum	Faisceau de câbles
2	05755641	1	Indicator relay	Blinkgeber	Clignotant
3	05762318	1	Front element	Frontelement	Elément avant
4	05762317	1	LED	Leuchtdiode	Diode lumineuse
5	05762303	1	Front element	Frontelement	Elément avant
6	05762300	1	Fastening flange	Befestigungsflansch	Bride de fixation
7	05762302	2	Switch,normally open	Schalterblock,Schließer	Contacteur, pos. ouvert
8	05762301	1	Switch,normally closed	Schalterblock,Öffner	Contacteur, pos. fermé
9	07230556	3	Socket-head cap screw	Zylinderschraube	Vis à tête six pans creux
10	08751053	3	Spring washer	Spannscheibe	Rondelle tendeuse
11	08130508	3	Safety nut	Sechskantmutter selb.sich	Ecrou de sûreté

S/N 101880211413 ▶ S/N 101880211642

AG5-C.kit gravel scratter
AG5-Anschl.Splittstreuer
AG5-Raccord gravillonneur

88000476_005_00

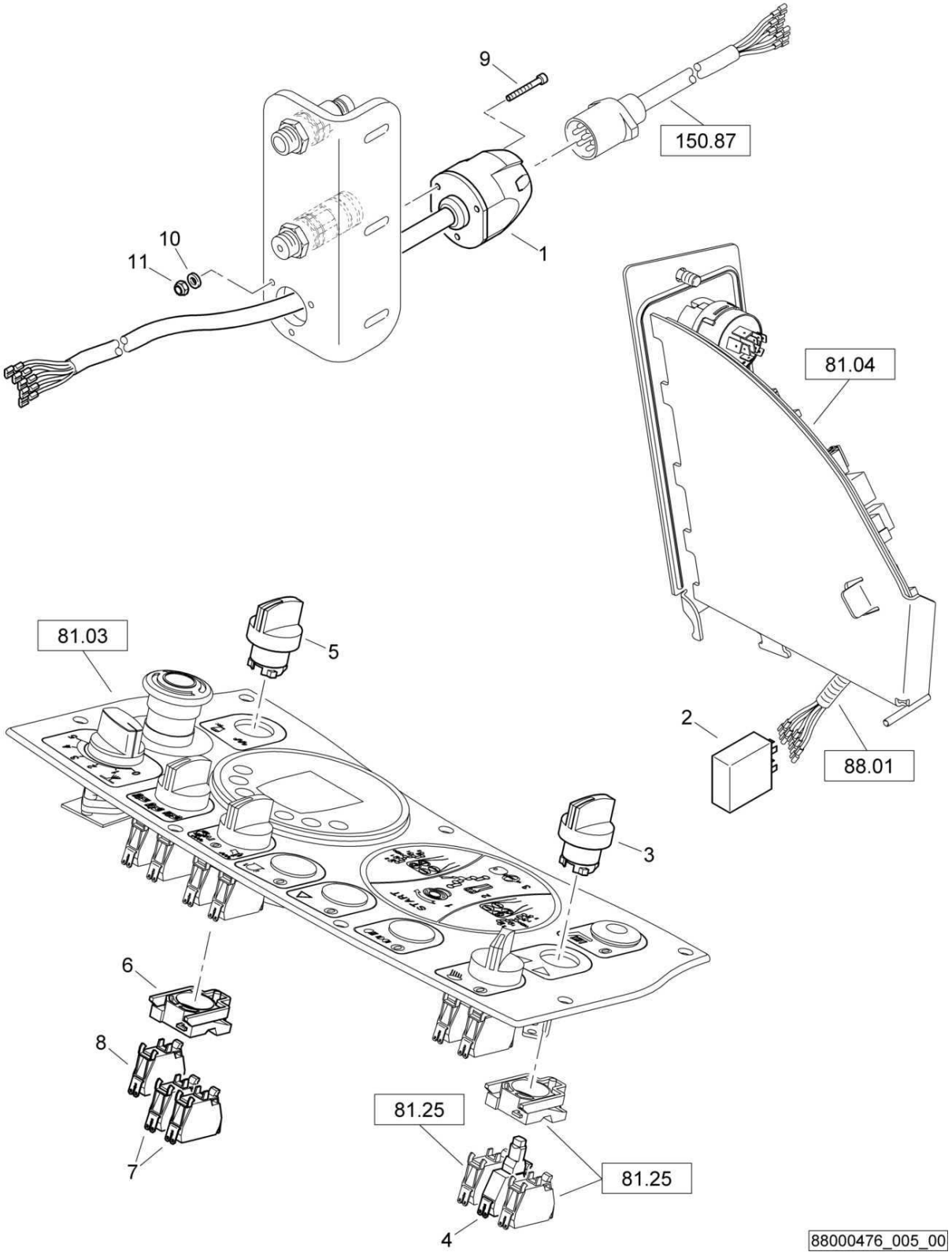

AG5-C.kit gravel scratter
AG5-Anschl.Splittstreuer
AG5-Raccord gravillonneur

88000476 1001 1

BOMAG FAYAT GROUP

Pos. Pos. Pos.	Part no. Teilenr. No.piece	Qty. Menge Qte.	Description	Benennung	Designation
1	65120157	1	Wire harness	Kabelbaum	Faisceau de câbles
2	05755641	1	Indicator relay	Blinkgeber	Clignotant
3	05762318	1	Front element	Frontelement	Elément avant
4	05762317	1	LED	Leuchtdiode	Diode lumineuse
5	05762303	1	Front element	Frontelement	Elément avant
6	05762300	1	Fastening flange	Befestigungsflansch	Bride de fixation
7	05762302	2	Switch,normally open	Schalterblock,Schließer	Contacteur, pos. ouvert
8	05762301	1	Switch,normally closed	Schalterblock,Öffner	Contacteur, pos. fermé
9	07230556	3	Socket-head cap screw	Zylinderschraube	Vis à tête six pans creux
10	08751053	3	Spring washer	Spannscheibe	Rondelle tendeuse
11	08130508	3	Safety nut	Sechskantmutter selb.sich	Ecrou de sûreté

AG5-C.kit gravel scratter
AG5-Anschl.Splittstreuer
AG5-Raccord gravillonneur

88000476_005_00

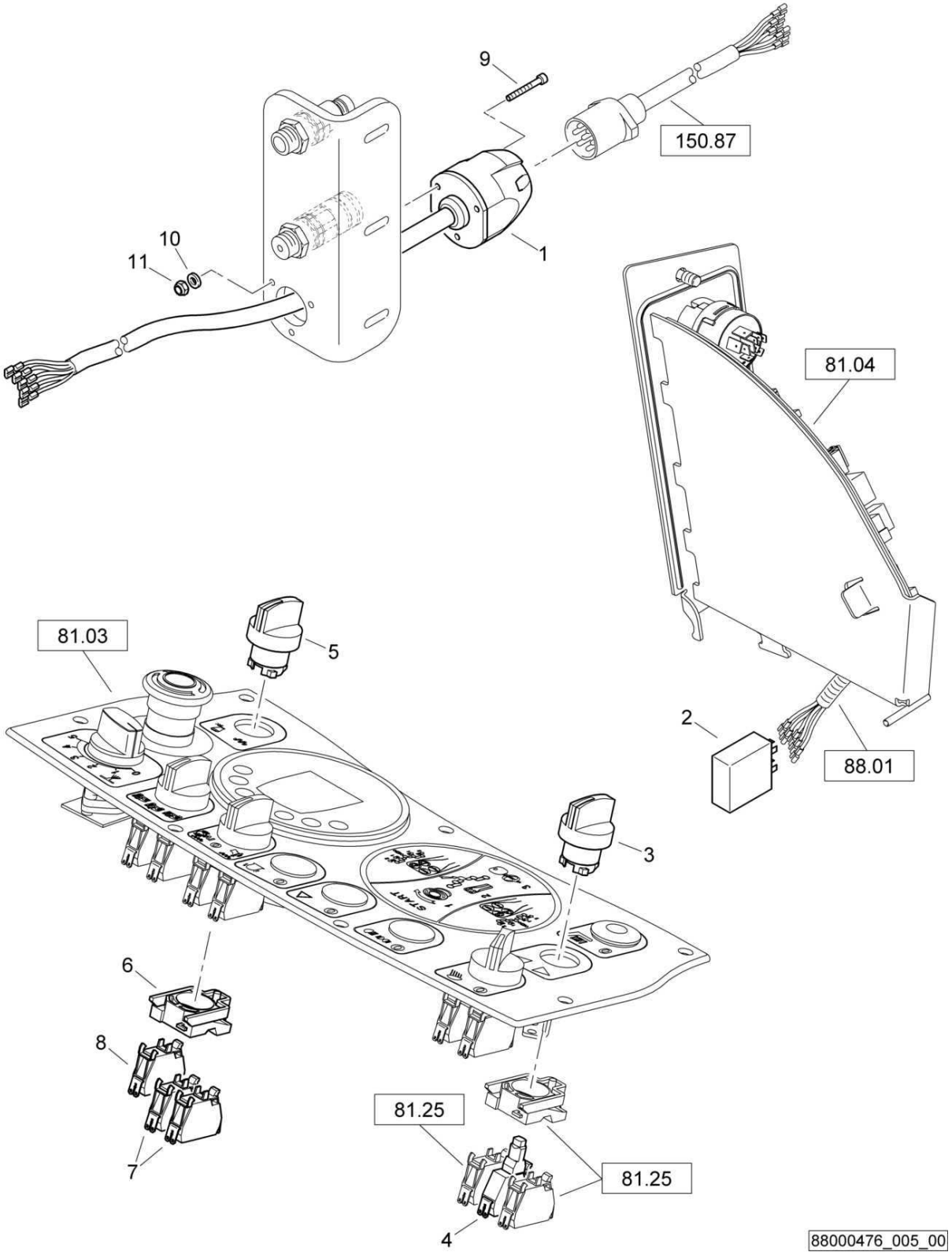

AG5-C.kit gravel scratter
AG5-Anschl.Splittstreuer
AG5-Raccord gravillonneur

88000476 1001 1

BOMAG FAYAT GROUP

Pos. Pos. Pos.	Part no. Teilenr. No.piece	Qty. Menge Qte.	Description	Benennung	Designation
1	65120157	1	Wire harness	Kabelbaum	Faisceau de câbles
2	05755641	1	Indicator relay	Blinkgeber	Clignotant
3	05762318	1	Front element	Frontelement	Elément avant
4	05762317	1	LED	Leuchtdiode	Diode lumineuse
5	05762303	1	Front element	Frontelement	Elément avant
6	05762300	1	Fastening flange	Befestigungsflansch	Bride de fixation
7	05762302	2	Switch,normally open	Schalterblock,Schließer	Contacteur, pos. ouvert
8	05762301	1	Switch,normally closed	Schalterblock,Öffner	Contacteur, pos. fermé
10	08751053	3	Spring washer	Spannscheibe	Rondelle tendeuse
11	08130508	3	Safety nut	Sechskantmutter selb.sich	Ecrou de sûreté

AG9-Chip spreader
AG9-Splittstreuer
AG9-Répandeur

88000474_001_01

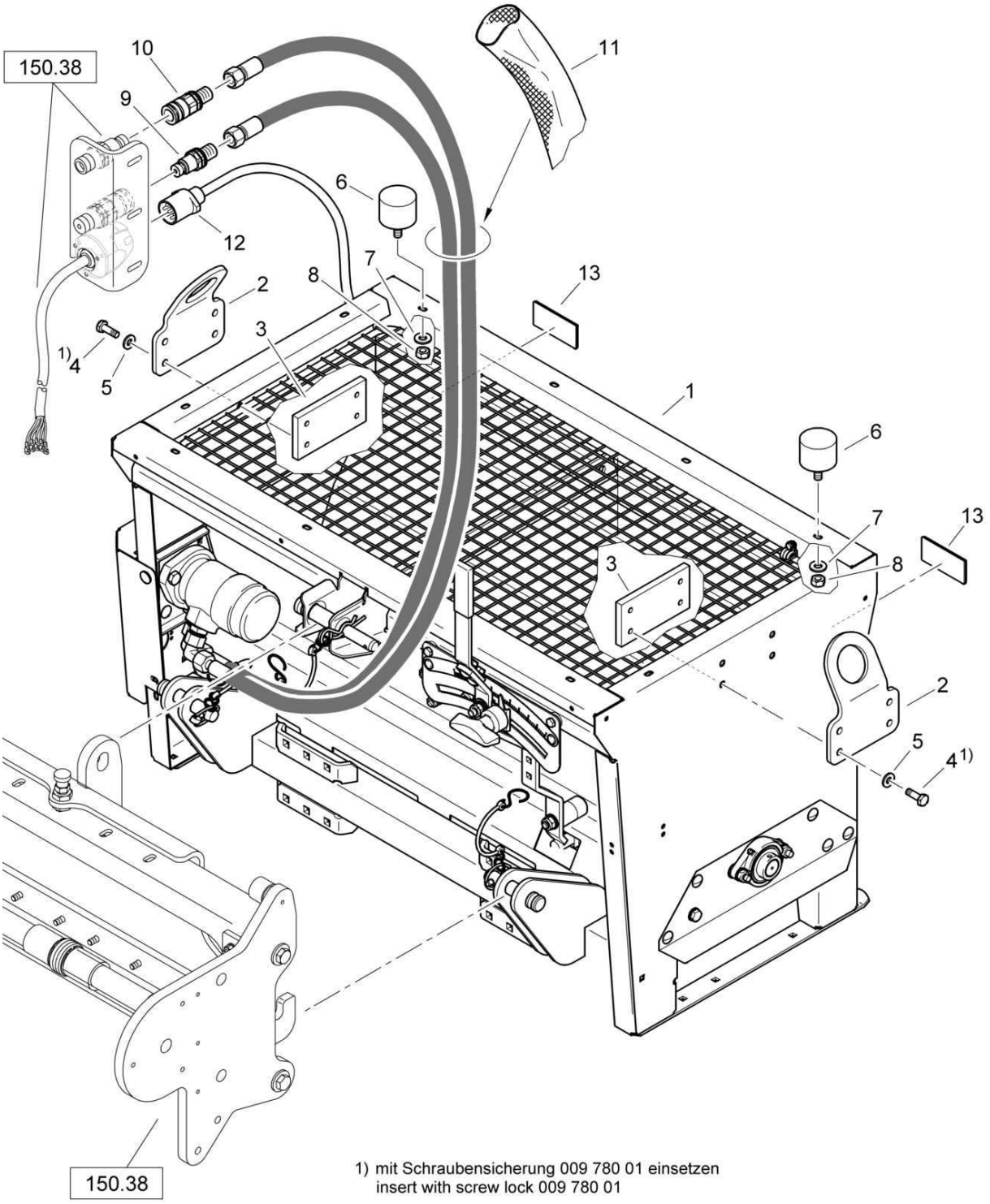

1) mit Schraubensicherung 009 780 01 einsetzen
insert with screw lock 009 780 01

88000474_001_01

AG9-Chip spreader
AG9-Splittstreuer
AG9-Répandeur

88000474 1001 1

BOMAG FAYAT GROUP

Pos. Pos. Pos.	Part no. Teilenr. No.piece	Qty. Menge Qte.	Description	Benennung	Designation
1	05030057	1	Gravel scatter	Splittstreuer	Distributeur de gravillon
2	88003202	2	Towing hook	Anhängeöse	Crochet d'attelage
3	88003203	2	Counter plate	Gegenplatte	Contre-plaque
4	07141030	8	Hexagon bolt	Sechskantschraube	Vis à tête hexagonale
5	08511021	8	Washer	Scheibe	Disque
6	06143712	2	Stop buffer	Anschlagpuffer	Amortisseur de butée
7	08752084	2	Spring washer	Spannscheibe	Rondelle tendeuse
8	08110813	2	Hexagon nut	Sechskantmutter	Ecrou hexagonal
9	05893035	1	Plug	Abschlußstopfen	Bouchon
10	05893018	1	Socket	Muffe	Manchon
11	05999918	1,32 m	Hose protection	Schlauchschutz	Protecteur pour tuyau
12	65120151	1	Wire harness	Kabelbaum	Faisceau de câbles
13	05751200	2	Reflector	Rückstrahler	Réflecteur

AG9-Chip spreader
AG9-Splittstreuer
AG9-Répandeur

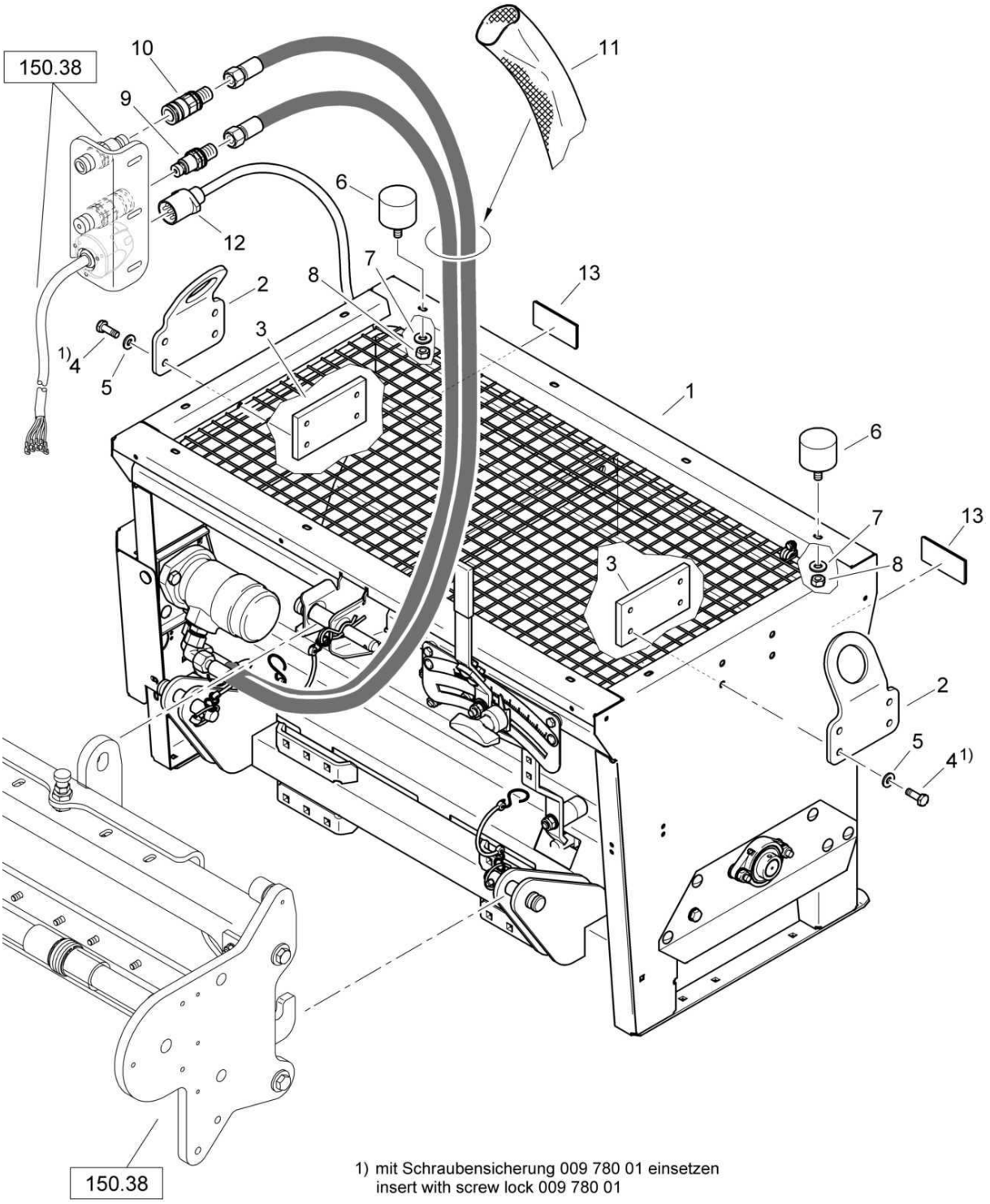

1) mit Schraubensicherung 009 780 01 einsetzen
insert with screw lock 009 780 01

AG9-Chip spreader
AG9-Splittstreuer
AG9-Répandeur

88000474 1001 1

BOMAG FAYAT GROUP

Pos. Pos. Pos.	Part no. Teilenr. No.piece	Qty. Menge Qte.	Description	Benennung	Designation
1	05030057	1	Gravel scatter	Splittstreuer	Distributeur de gravillon
2	88003202	2	Towing hook	Anhängeöse	Crochet d'attelage
3	88003203	2	Counter plate	Gegenplatte	Contre-plaque
4	07141030	8	Hexagon bolt	Sechskantschraube	Vis à tête hexagonale
5	08752106	8	Spring washer	Spannscheibe	Rondelle tendeuse
6	06143712	2	Stop buffer	Anschlagpuffer	Amortisseur de butée
7	08752084	2	Spring washer	Spannscheibe	Rondelle tendeuse
8	08110813	2	Hexagon nut	Sechskantmutter	Ecrou hexagonal
9	05893035	1	Plug	Abschlußstopfen	Bouchon
10	05893018	1	Socket	Muffe	Manchon
11	05999918	1,32 m	Hose protection	Schlauchschutz	Protecteur pour tuyau
12	65120151	1	Wire harness	Kabelbaum	Faisceau de câbles
13	05751200	2	Reflector	Rückstrahler	Réflecteur

AG9-Chip spreader
AG9-Splittstreuer
AG9-Répandeur

88000474_001_00

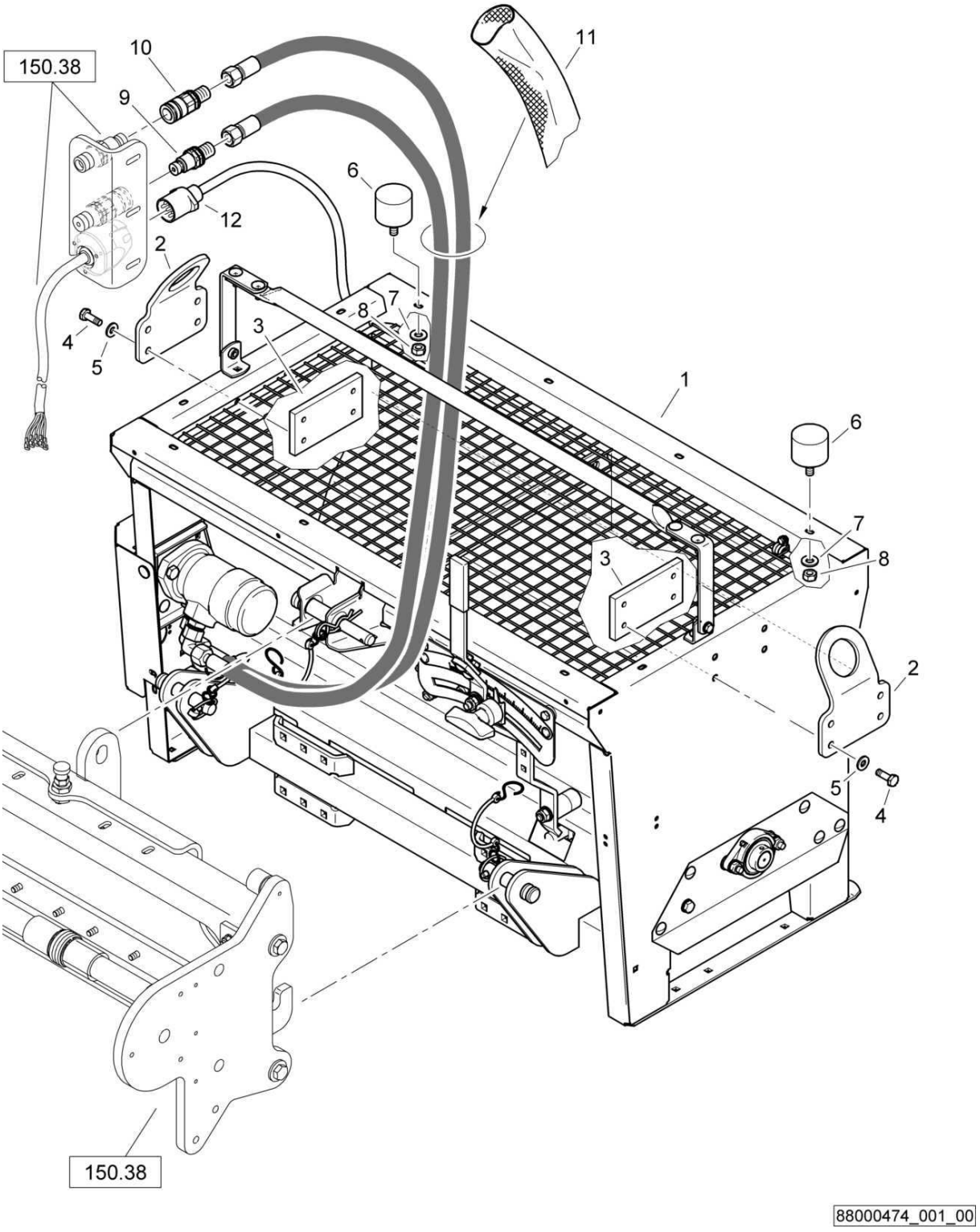

AG9-Chip spreader
AG9-Splittstreuer
AG9-Répandeur

88000474 1001 1

BOMAG FAYAT GROUP

Pos. Pos. Pos.	Part no. Teilenr. No.piece	Qty. Menge Qte.	Description	Benennung	Designation
1	05030057	1	Gravel scatter	Splittstreuer	Distributeur de gravillon
2	88003202	2	Towing hook	Anhängeöse	Crochet d'attelage
3	88003203	2	Counter plate	Gegenplatte	Contre-plaque
4	07141030	8	Hexagon bolt	Sechskantschraube	Vis à tête hexagonale
5	08752106	8	Spring washer	Spannscheibe	Rondelle tendeuse
6	06143712	2	Stop buffer	Anschlagpuffer	Amortisseur de butée
7	08752084	2	Spring washer	Spannscheibe	Rondelle tendeuse
8	08110813	2	Hexagon nut	Sechskantmutter	Ecrou hexagonal
9	05893035	1	Plug	Abschlußstopfen	Bouchon
10	05893018	1	Socket	Muffe	Manchon
11	05999918	1,32 m	Hose protection	Schlauchschutz	Protecteur pour tuyau
12	65120151	1	Wire harness	Kabelbaum	Faisceau de câbles

AG9-Chip spreader
AG9-Splittstreuer
AG9-Répandeur

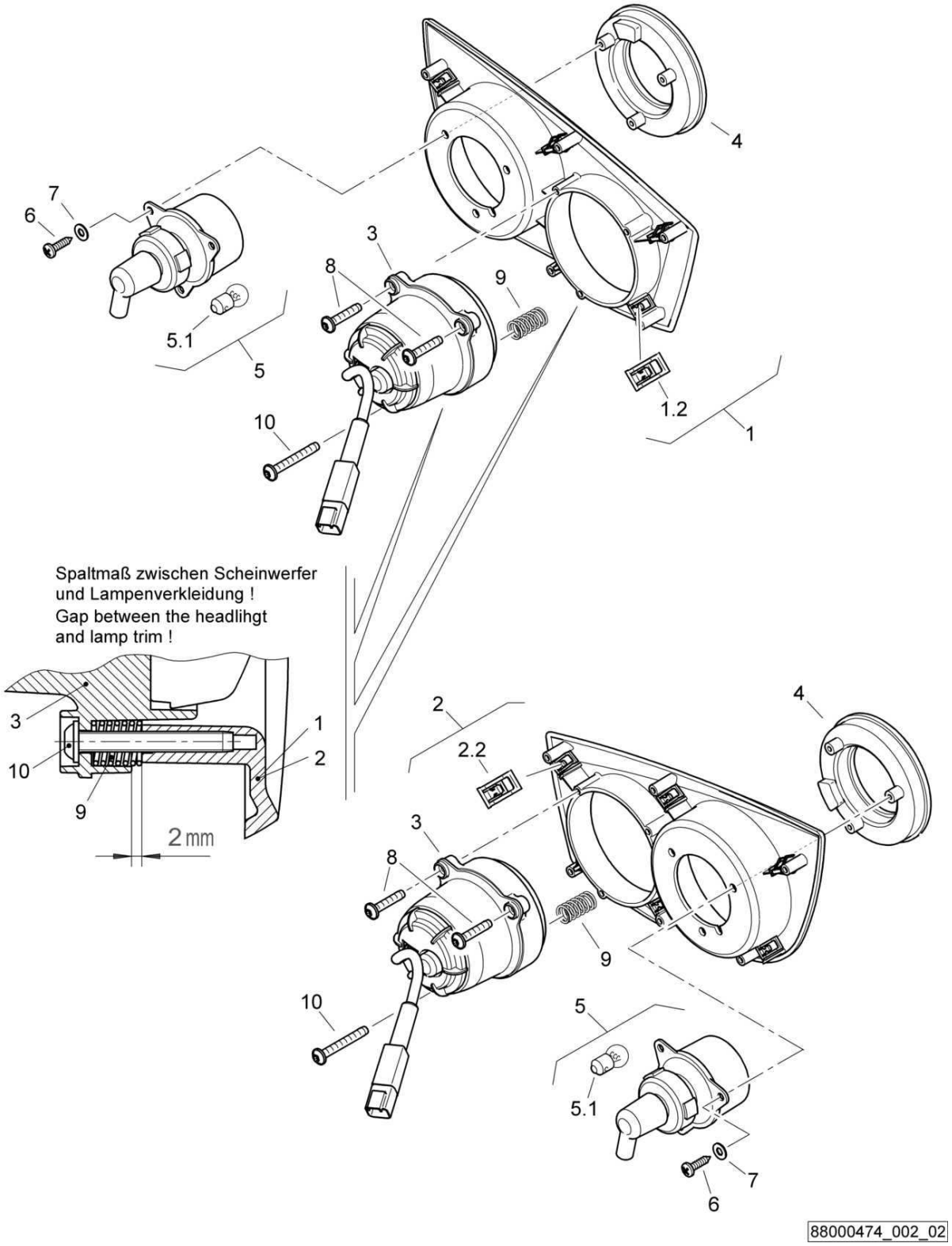

AG9-Chip spreader
AG9-Splittstreuer
AG9-Répandeur

88000474 1001 1

BOMAG FAYAT GROUP

Pos. Pos. Pos.	Part no. Teilenr. No.piece	Qty. Menge Qte.	Description	Benennung	Designation
1	46220379	1	Lamp trim,assembled	Lampenverkleidung,montiert	revêtement lampe,assemblé
1.2	05756634	6	Clamp	Klammer	Attache
2	46220380	1	Lamp trim,assembled	Lampenverkleidung,montiert	revêtement lampe,assemblé
2.2	05756634	6	Clamp	Klammer	Attache
3	05751373	2	Headlight	Scheinwerfer	Phare
3.1	05751059	1	Incandescent bulb	Glühbirne	Ampoule
4	65003333	2	Tail light	Schlußleuchte	Feu arrière
5	05751197	2	Flash light	Blinkleuchte	Feu de clignotant
5.1	05580156	1	Incandescent bulb	Glühbirne	Ampoule
6	07813903	6	Parker screw	Blechschraube	Vis à tôle
7	08510409	6	Washer	Scheibe	Disque
8	07815004	4	Fallow drop screw	Linsenkopfschraube	Vis à tête goutte-de-suif
9	05661375	2	Pressure spring	Druckfeder	Ressort de pression
10	07815031	2	Fallow drop screw	Linsenkopfschraube	Vis à tête goutte-de-suif

AG9-Chip spreader
AG9-Splittstreuer
AG9-Répandeur

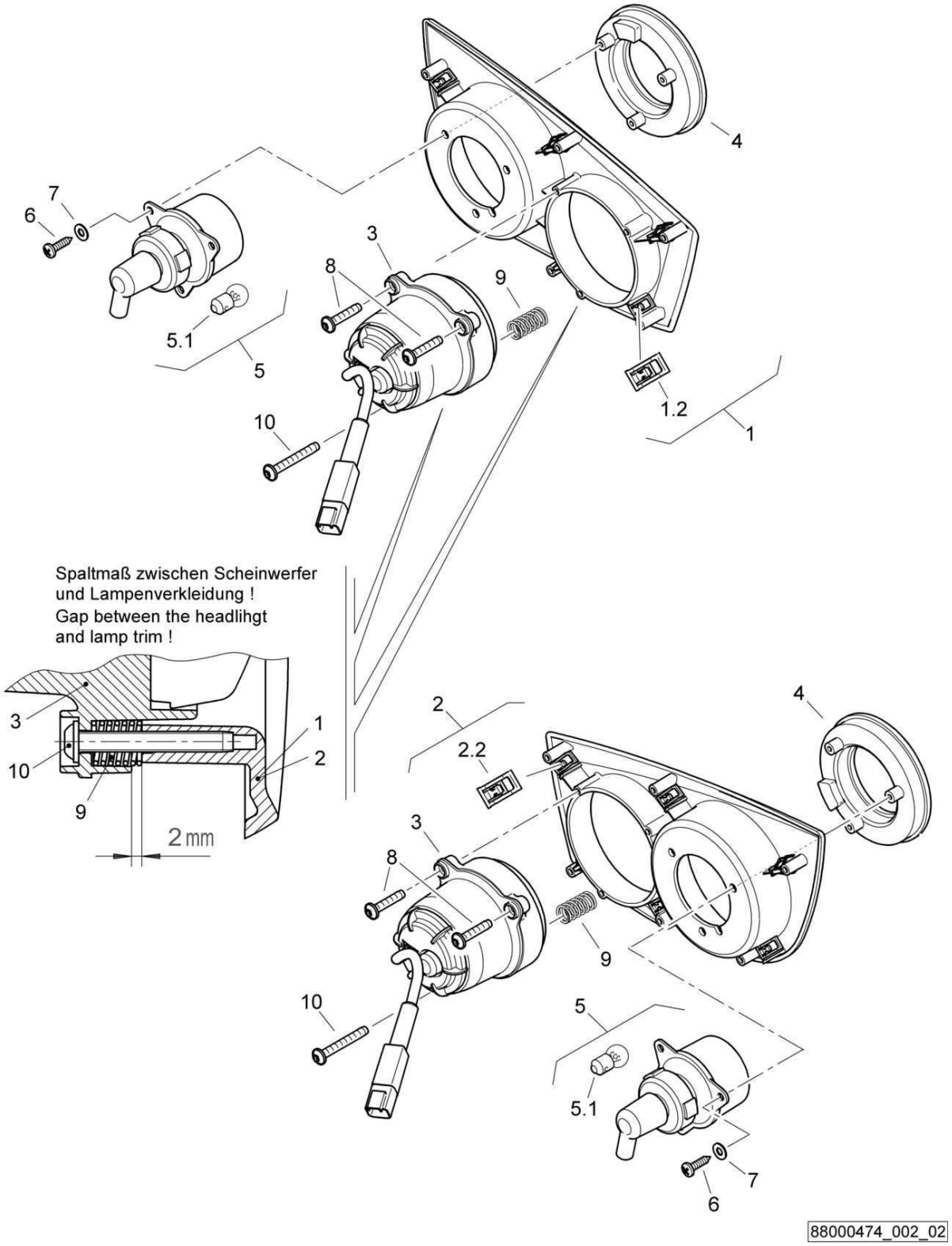

AG9-Chip spreader
AG9-Splittstreuer
AG9-Répandeur

88000474 1001 1

BOMAG FAYAT GROUP

Pos. Pos. Pos.	Part no. Teilenr. No.piece	Qty. Menge Qte.	Description	Benennung	Designation
1	46220379	1	Lamp trim,assembled	Lampenverkleidung,montiert	revêtement lampe,assemblé
1.2	05756634	6	Clamp	Klammer	Attache
2	46220380	1	Lamp trim,assembled	Lampenverkleidung,montiert	revêtement lampe,assemblé
2.2	05756634	6	Clamp	Klammer	Attache
3	05751373	2	Headlight	Scheinwerfer	Phare
4	65003333	2	Tail light	Schlußleuchte	Feu arrière
5	05751197	2	Flash light	Blinkleuchte	Feu de clignotant
5.1	05580156	1	Incandescent bulb	Glühbirne	Ampoule
6	07813903	6	Parker screw	Blechschraube	Vis à tôle
7	08510409	6	Washer	Scheibe	Disque
8	07815004	4	Fallow drop screw	Linsenkopfschraube	Vis à tête goutte-de-suif
9	05661375	2	Pressure spring	Druckfeder	Ressort de pression
10	07815031	2	Fallow drop screw	Linsenkopfschraube	Vis à tête goutte-de-suif

AG9-Chip spreader
AG9-Splittstreuer
AG9-Répandeur

88000474_002_01

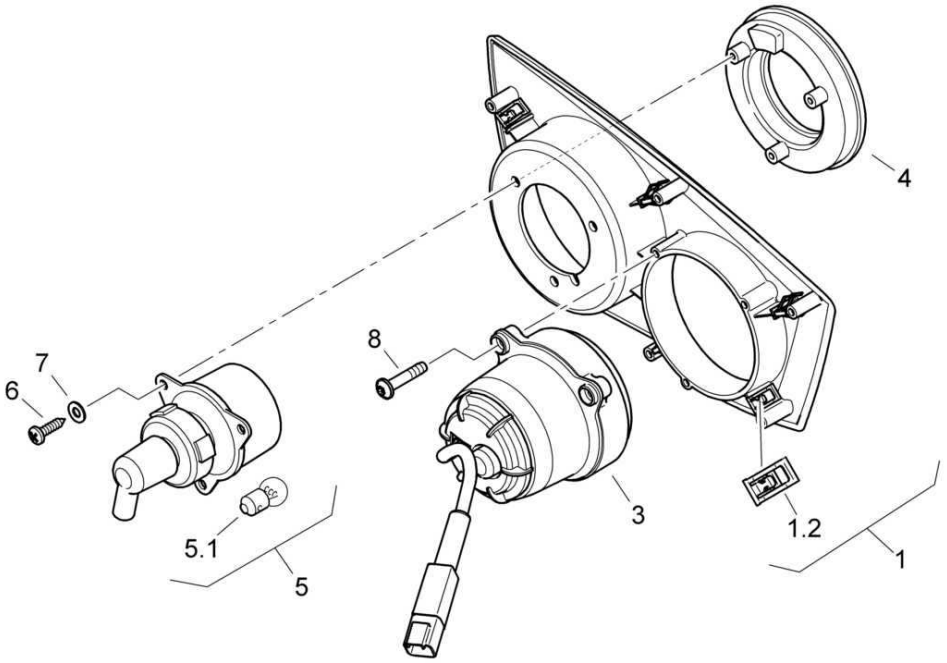

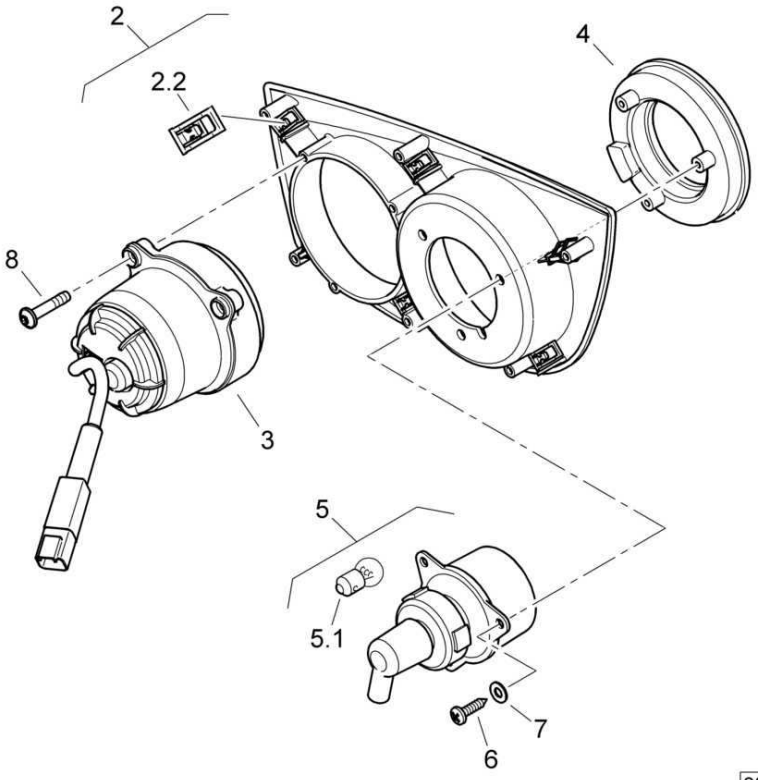

88000474_002_01

AG9-Chip spreader
AG9-Splittstreuer
AG9-Répandeur

88000474 1001 1

BOMAG FAYAT GROUP

Pos. Pos. Pos.	Part no. Teilenr. No.piece	Qty. Menge Qte.	Description	Benennung	Designation
1	46220379	1	Lamp trim,assembled	Lampenverkleidung,montiert	revêtement lampe,assemblé
1.2	05756634	6	Clamp	Klammer	Attache
2	46220380	1	Lamp trim,assembled	Lampenverkleidung,montiert	revêtement lampe,assemblé
2.2	05756634	6	Clamp	Klammer	Attache
3	05751373	2	Headlight	Scheinwerfer	Phare
4	65003333	2	Tail light	Schlußleuchte	Feu arrière
5	05751197	2	Flash light	Blinkleuchte	Feu de clignotant
5.1	05580156	1	Incandescent bulb	Glühbirne	Ampoule
6	07813903	6	Parker screw	Blechschraube	Vis à tôle
7	08510409	6	Washer	Scheibe	Disque
8	07815004	6	Fallow drop screw	Linsenkopfschraube	Vis à tête goutte-de-suif

AG9-Chip spreader
AG9-Splittstreuer
AG9-Répandeur

88000474_002_00

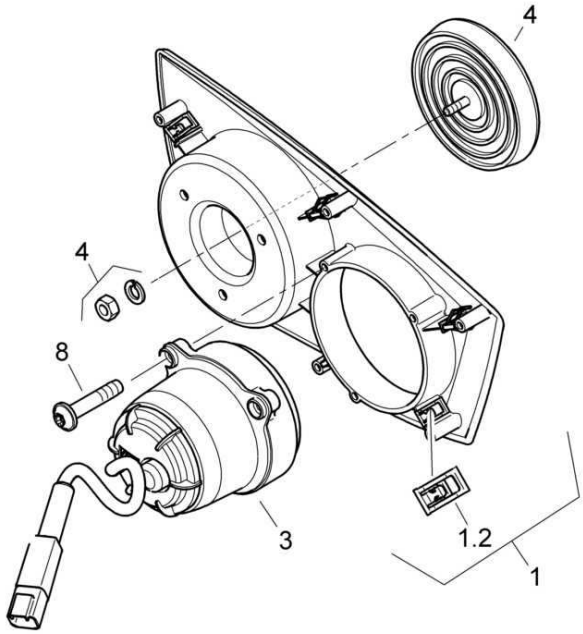

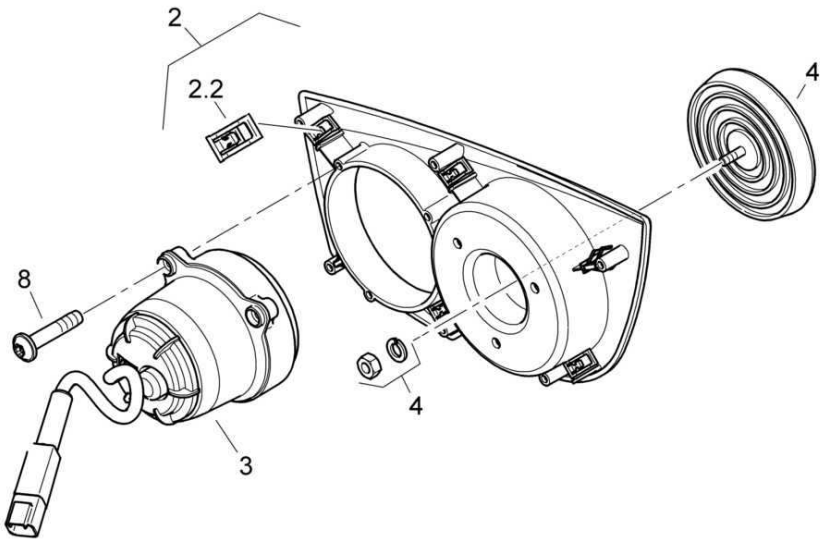

88000474_002_00

AG9-Chip spreader
AG9-Splittstreuer
AG9-Répandeur

88000474 1001 1

BOMAG FAYAT GROUP

Pos. Pos. Pos.	Part no. Teilenr. No.piece	Qty. Menge Qte.	Description	Benennung	Designation
1	46220377	1	Lamp trim,assembled	Lampenverkleidung,montiert	revêtement lampe,assemblé
1.2	05756634	6	Clamp	Klammer	Attache
2	46220378	1	Lamp trim,assembled	Lampenverkleidung,montiert	revêtement lampe,assemblé
2.2	05756634	6	Clamp	Klammer	Attache
3	05751373	2	Headlight	Scheinwerfer	Phare
4	05751286	2	Reflector	Rückstrahler	Réflecteur
8	07815004	6	Fallow drop screw	Linsenkopfschraube	Vis à tête goutte-de-suif

AG9-Chip spreader
AG9-Splittstreuer
AG9-Répandeur

88000474_003_03

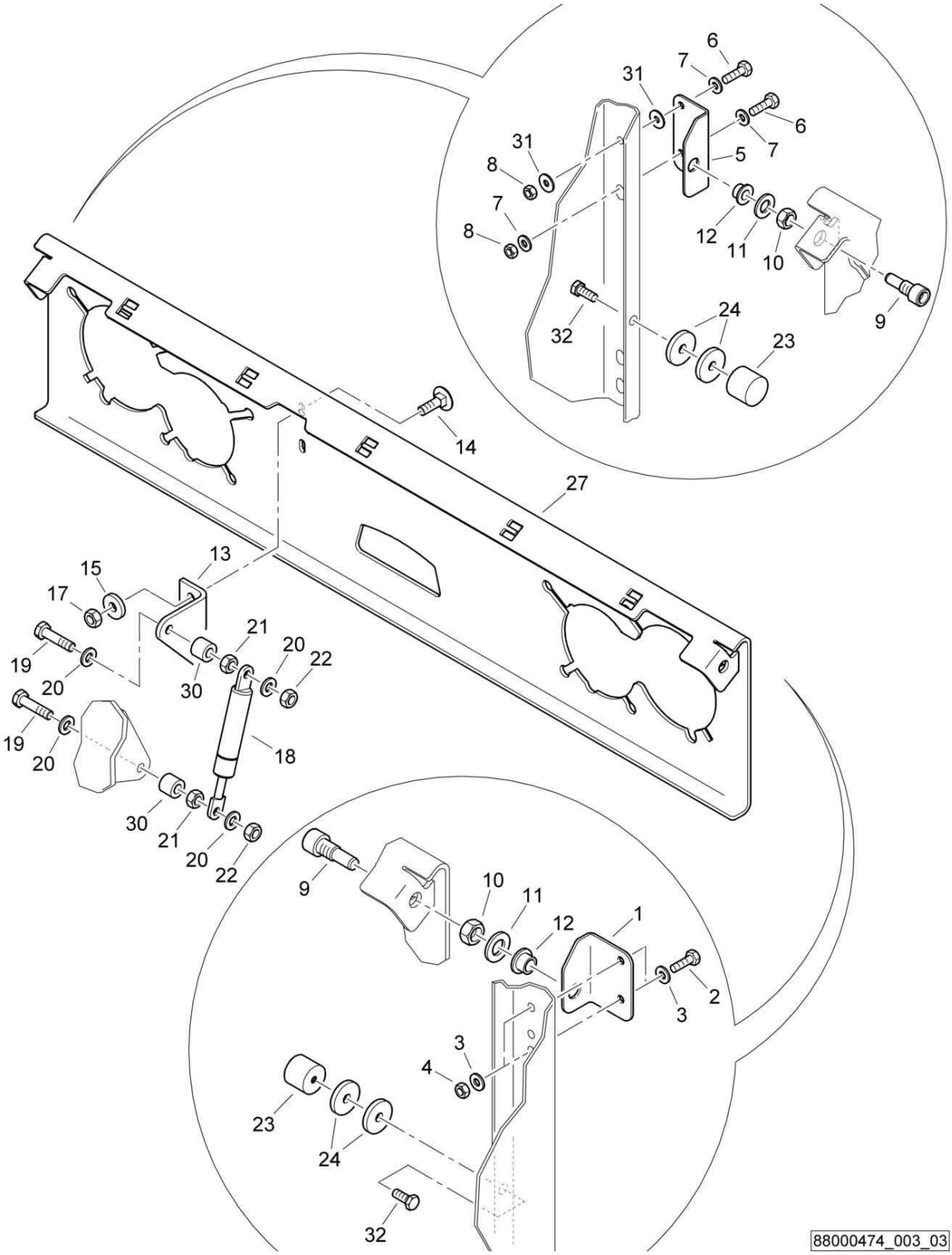

AG9-Chip spreader
AG9-Splittstreuer
AG9-Répandeur

88000474 1001 1

BOMAG FAYAT GROUP

Pos. Pos. Pos.	Part no. Teilenr. No.piece	Qty. Menge Qte.	Description	Benennung	Designation
1	88003341	1	Supporting angle	Haltewinkel	Equerre support
2	07140633	2	Hexagon bolt	Sechskantschraube	Vis à tête hexagonale
3	08751064	4	Spring washer	Spannscheibe	Rondelle tendeuse
4	08130611	2	Safety nut	Sechskantmutter selb.sich	Ecrou de sûreté
5	88003340	1	Supporting angle	Haltewinkel	Equerre support
6	07140633	2	Hexagon bolt	Sechskantschraube	Vis à tête hexagonale
7	08751064	3	Spring washer	Spannscheibe	Rondelle tendeuse
8	08130611	2	Safety nut	Sechskantmutter selb.sich	Ecrou de sûreté
9	78320212	2	Stud-bolt	Schraubenbolzen	Boulon
10	08111217	2	Hexagon nut	Sechskantmutter	Ecrou hexagonal
11	08511325	2	Washer	Scheibe	Disque
12	06281204	2	Bushing	Buchse	Douille
13	88003371	1	Supporting angle	Haltewinkel	Equerre support
14	07280602	2	Flat head screw	Flachrundschraube	Vis à tête bombée
15	08590617	2	Washer	Scheibe	Disque
17	08130611	2	Safety nut	Sechskantmutter selb.sich	Ecrou de sûreté
18	05581132	1	Gas spring	Gasfeder	Amortisseur à gaz
19	07140652	2	Hexagon bolt	Sechskantschraube	Vis à tête hexagonale
20	08510612	4	Washer	Scheibe	Disque
21	08110620	2	Hexagon nut	Sechskantmutter	Ecrou hexagonal
22	08130611	2	Safety nut	Sechskantmutter selb.sich	Ecrou de sûreté
23	06142912	2	Stop buffer	Anschlagpuffer	Amortisseur de butée
24	69040261	4	Washer	Scheibe	Disque
27	88003339	1	Orifice	Blende	Diaphragme
30	88052028	2	Sleeve	Hülse	Douille
31	08621064	2	Washer	Scheibe	Disque
32	07140824	2	Hexagon bolt	Sechskantschraube	Vis à tête hexagonale

AG9-Chip spreader
AG9-Splittstreuer
AG9-Répandeur

88000474_003_02

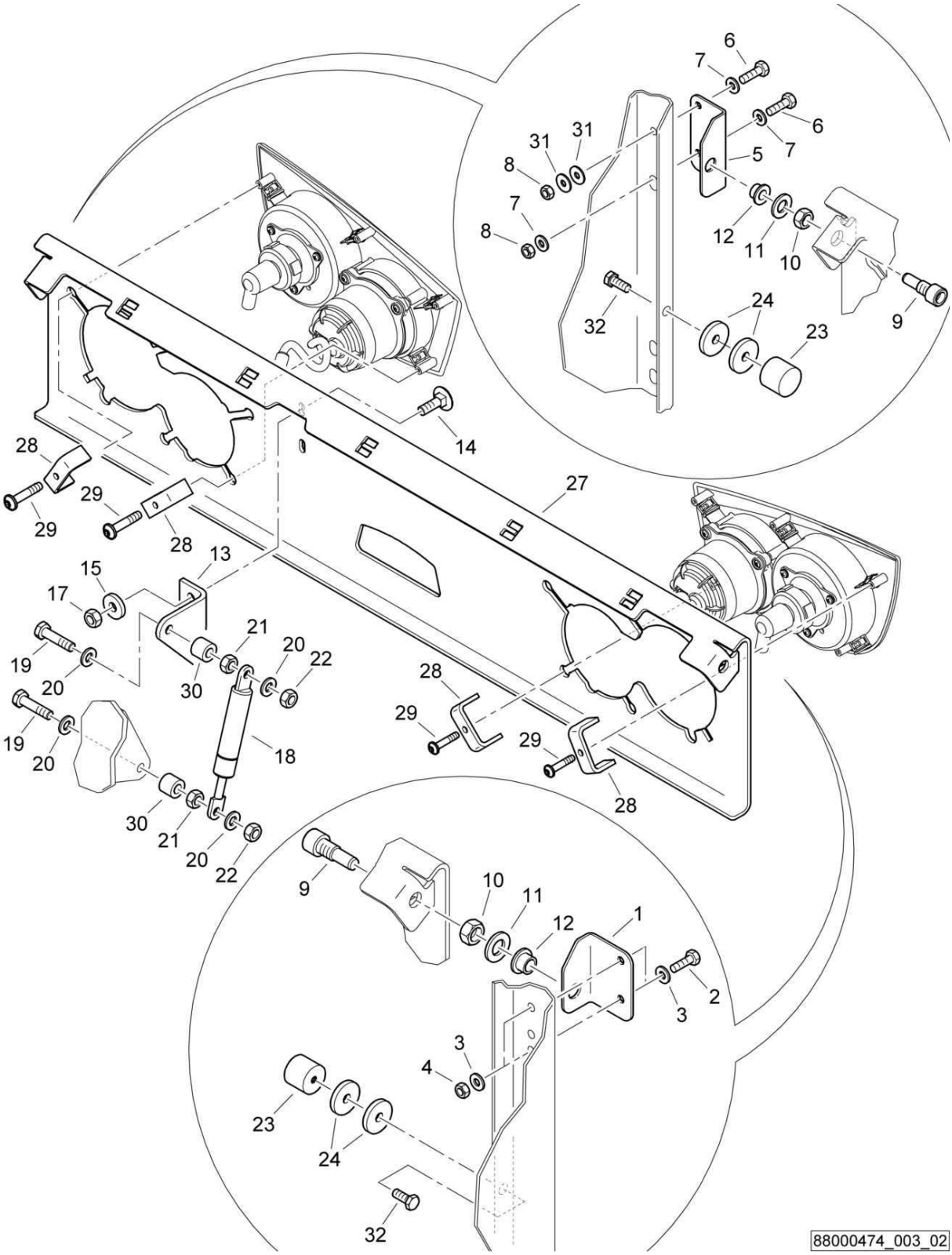

AG9-Chip spreader
AG9-Splittstreuer
AG9-Répandeur

88000474 1001 1

BOMAG FAYAT GROUP

Pos. Pos. Pos.	Part no. Teilenr. No.piece	Qty. Menge Qte.	Description	Benennung	Designation
1	88003341	1	Supporting angle	Haltewinkel	Equerre support
2	07140633	2	Hexagon bolt	Sechskantschraube	Vis à tête hexagonale
3	08751064	4	Spring washer	Spannscheibe	Rondelle tendeuse
4	08130611	2	Safety nut	Sechskantmutter selb.sich	Ecrou de sûreté
5	88003340	1	Supporting angle	Haltewinkel	Equerre support
6	07140633	2	Hexagon bolt	Sechskantschraube	Vis à tête hexagonale
7	08751064	3	Spring washer	Spannscheibe	Rondelle tendeuse
8	08130611	2	Safety nut	Sechskantmutter selb.sich	Ecrou de sûreté
9	78320212	2	Stud-bolt	Schraubenbolzen	Boulon
10	08111217	2	Hexagon nut	Sechskantmutter	Ecrou hexagonal
11	08511325	2	Washer	Scheibe	Disque
12	06281204	2	Bushing	Buchse	Douille
13	88003371	1	Supporting angle	Haltewinkel	Equerre support
14	07280602	2	Flat head screw	Flachrundschraube	Vis à tête bombée
15	08590617	2	Washer	Scheibe	Disque
17	08130611	2	Safety nut	Sechskantmutter selb.sich	Ecrou de sûreté
18	05581132	1	Gas spring	Gasfeder	Amortisseur à gaz
19	07140652	2	Hexagon bolt	Sechskantschraube	Vis à tête hexagonale
20	08510612	4	Washer	Scheibe	Disque
21	08110620	2	Hexagon nut	Sechskantmutter	Ecrou hexagonal
22	08130611	2	Safety nut	Sechskantmutter selb.sich	Ecrou de sûreté
23	06142912	2	Stop buffer	Anschlagpuffer	Amortisseur de butée
24	69040261	4	Washer	Scheibe	Disque
27	88003339	1	Orifice	Blende	Diaphragme
28	88053030	4	Bow	Bügel	Monture
29	07815004	4	Fallow drop screw	Linsenkopfschraube	Vis à tête goutte-de-suif
30	88052028	2	Sleeve	Hülse	Douille
31	08621064	2	Washer	Scheibe	Disque
32	07140824	2	Hexagon bolt	Sechskantschraube	Vis à tête hexagonale

AG9-Chip spreader
AG9-Splittstreuer
AG9-Répandeur

88000474_003_01

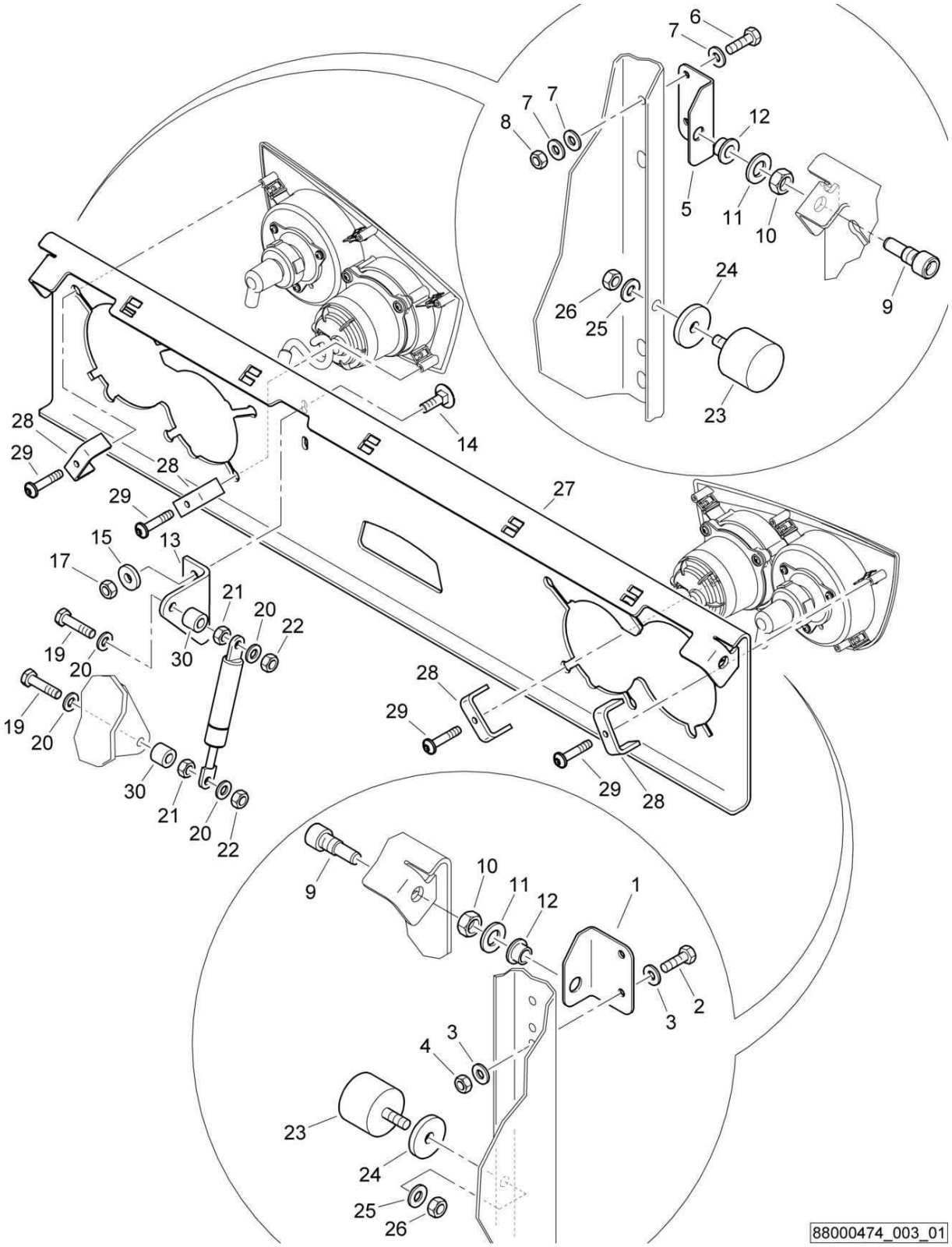

AG9-Chip spreader
AG9-Splittstreuer
AG9-Répandeur

88000474 1001 1

BOMAG FAYAT GROUP

Pos. Pos. Pos.	Part no. Teilenr. No.piece	Qty. Menge Qte.	Description	Benennung	Designation
1	88003341	1	Supporting angle	Haltewinkel	Equerre support
2	07140633	2	Hexagon bolt	Sechskantschraube	Vis à tête hexagonale
3	08751064	4	Spring washer	Spannscheibe	Rondelle tendeuse
4	08130611	2	Safety nut	Sechskantmutter selb.sich	Ecrou de sûreté
5	88003340	1	Supporting angle	Haltewinkel	Equerre support
6	07140633	2	Hexagon bolt	Sechskantschraube	Vis à tête hexagonale
7	08751064	5	Spring washer	Spannscheibe	Rondelle tendeuse
8	08130611	2	Safety nut	Sechskantmutter selb.sich	Ecrou de sûreté
9	78320212	2	Stud-bolt	Schraubenbolzen	Boulon
10	08111217	2	Hexagon nut	Sechskantmutter	Ecrou hexagonal
11	08511325	2	Washer	Scheibe	Disque
12	06281204	2	Bushing	Buchse	Douille
13	88003371	1	Supporting angle	Haltewinkel	Equerre support
14	07280602	2	Flat head screw	Flachrundschraube	Vis à tête bombée
15	08590617	2	Washer	Scheibe	Disque
17	08130611	2	Safety nut	Sechskantmutter selb.sich	Ecrou de sûreté
18	05581132	1	Gas spring	Gasfeder	Amortisseur à gaz
19	07140652	2	Hexagon bolt	Sechskantschraube	Vis à tête hexagonale
20	08510612	4	Washer	Scheibe	Disque
21	08110620	2	Hexagon nut	Sechskantmutter	Ecrou hexagonal
22	08130611	2	Safety nut	Sechskantmutter selb.sich	Ecrou de sûreté
23	06143712	2	Stop buffer	Anschlagpuffer	Amortisseur de butée
24	69040261	2	Washer	Scheibe	Disque
25	08752084	2	Spring washer	Spannscheibe	Rondelle tendeuse
26	08110813	2	Hexagon nut	Sechskantmutter	Ecrou hexagonal
27	88003339	1	Orifice	Blende	Diaphragme
28	88053030	4	Bow	Bügel	Monture
29	07815004	4	Fallow drop screw	Linsenkopfschraube	Vis à tête goutte-de-suif
30	88052028	2	Sleeve	Hülse	Douille

S/N 101880211188 ▶ S/N 101880211330

AG9-Chip spreader
AG9-Splittstreuer
AG9-Répandeur

88000474_003_00

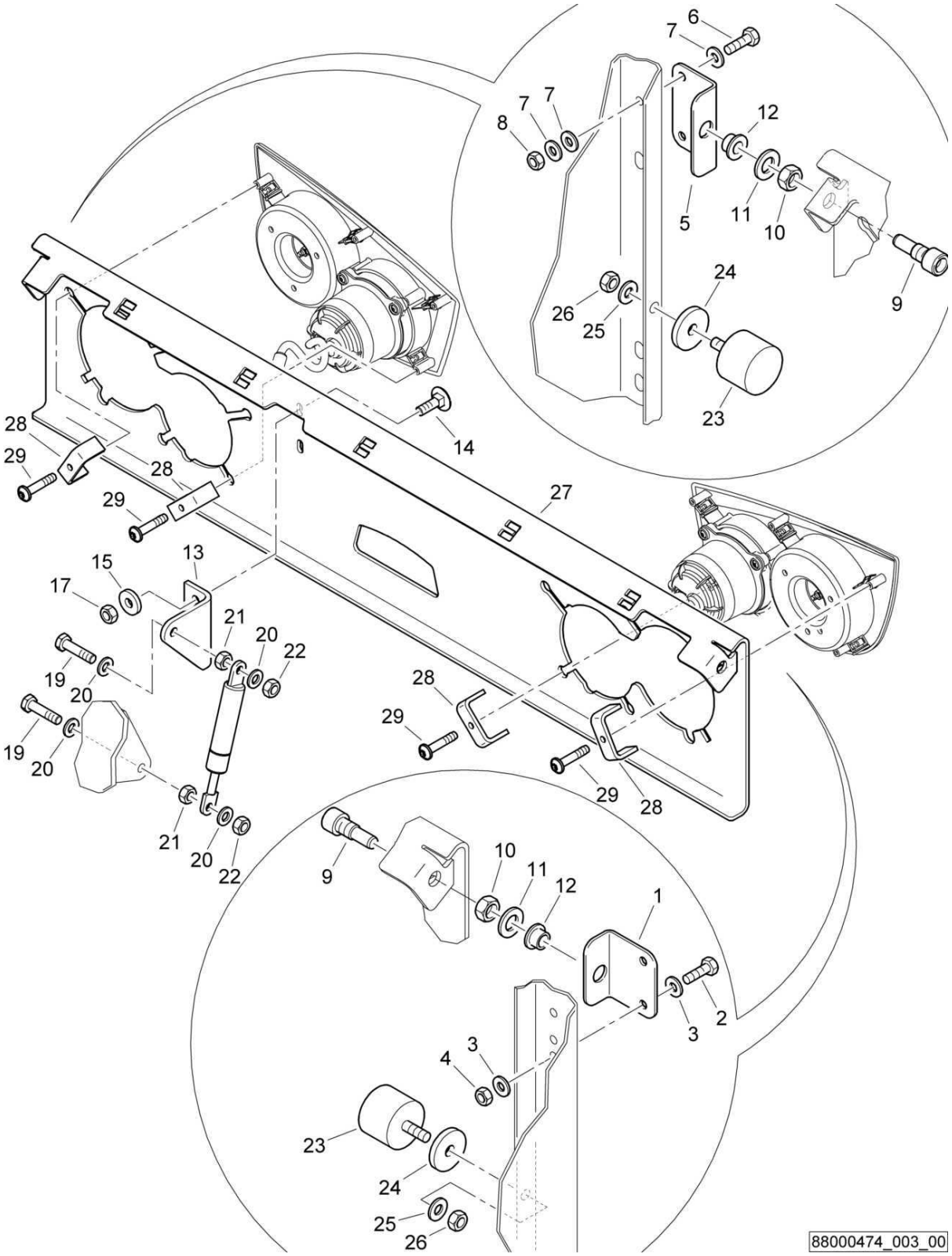

AG9-Chip spreader
AG9-Splittstreuer
AG9-Répandeur

88000474 1001 1

BOMAG FAYAT GROUP

Pos. Pos. Pos.	Part no. Teilenr. No.piece	Qty. Menge Qte.	Description	Benennung	Designation
1	88003341	1	Supporting angle	Haltewinkel	Equerre support
2	07140633	2	Hexagon bolt	Sechskantschraube	Vis à tête hexagonale
3	08751064	4	Spring washer	Spannscheibe	Rondelle tendeuse
4	08130611	2	Safety nut	Sechskantmutter selb.sich	Ecrou de sûreté
5	88003340	1	Supporting angle	Haltewinkel	Equerre support
6	07140633	2	Hexagon bolt	Sechskantschraube	Vis à tête hexagonale
7	08751064	5	Spring washer	Spannscheibe	Rondelle tendeuse
8	08130611	2	Safety nut	Sechskantmutter selb.sich	Ecrou de sûreté
9	78320212	2	Stud-bolt	Schraubenbolzen	Boulon
10	08111217	2	Hexagon nut	Sechskantmutter	Ecrou hexagonal
11	08511325	2	Washer	Scheibe	Disque
12	06281204	2	Bushing	Buchse	Douille
13	80003221	1	Supporting angle	Haltewinkel	Equerre support
14	07280602	2	Flat head screw	Flachrundschraube	Vis à tête bombée
15	08590617	2	Washer	Scheibe	Disque
16	08510612	2	Washer	Scheibe	Disque
17	08130611	2	Safety nut	Sechskantmutter selb.sich	Ecrou de sûreté
18	05581132	1	Gas spring	Gasfeder	Amortisseur à gaz
19	07140641	2	Hexagon bolt	Sechskantschraube	Vis à tête hexagonale
20	08510612	4	Washer	Scheibe	Disque
21	08110620	2	Hexagon nut	Sechskantmutter	Ecrou hexagonal
22	08130611	2	Safety nut	Sechskantmutter selb.sich	Ecrou de sûreté
23	06143712	2	Stop buffer	Anschlagpuffer	Amortisseur de butée
24	69040261	2	Washer	Scheibe	Disque
25	08752084	2	Spring washer	Spannscheibe	Rondelle tendeuse
26	08110813	2	Hexagon nut	Sechskantmutter	Ecrou hexagonal
27	88003339	1	Orifice	Blende	Diaphragme
28	88053030	4	Bow	Bügel	Monture
29	07815004	4	Fallow drop screw	Linsenkopfschraube	Vis à tête goutte-de-suif

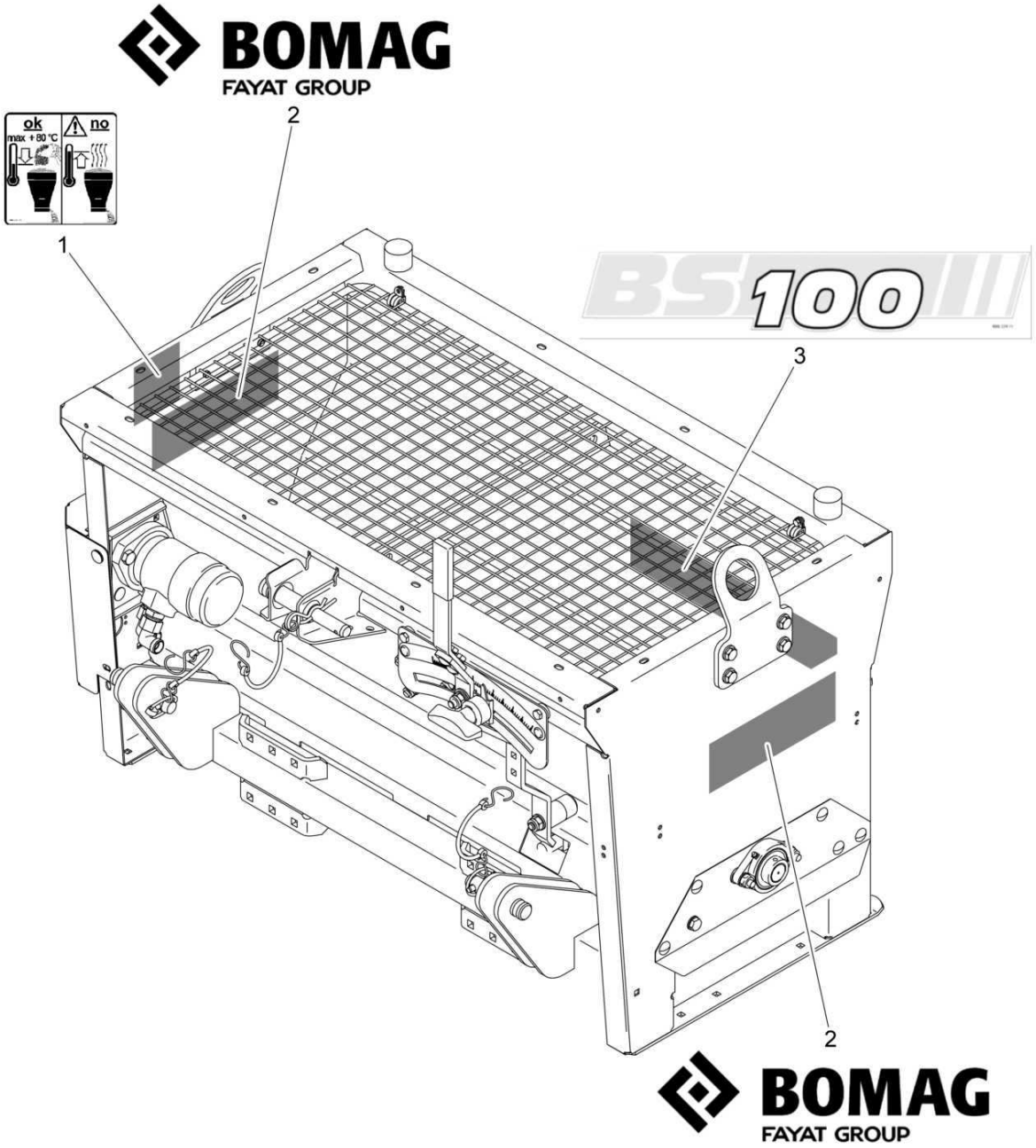
BOMAG
FAYAT GROUP
ok
max + 80 °C
no
1
2
3
2
BS 100
BOMAG
FAYAT GROUP

AG9-Chip spreader
AG9-Splittstreuer
AG9-Répandeur

88000474 1001 1

BOMAG FAYAT GROUP

Pos. / Pos. / Pos.	Part no. / Teilenr. / No.piece	Qty. / Menge / Qte.	Description	Benennung	Designation
1	00832976	1	Decal,indication	Hinweisschild	Fiche d'instructions
2	00831917	2	Decal	Firmenschild	Plaquette
3	00832971	1	Type designation	Typenbezeichnung	Plaquette pour type

S/N 101880211467 ▶

SP1-TÜV-Approval
SP1-TÜV-Genehmigung
SP1-Homologation TÜV

88000900_000_00

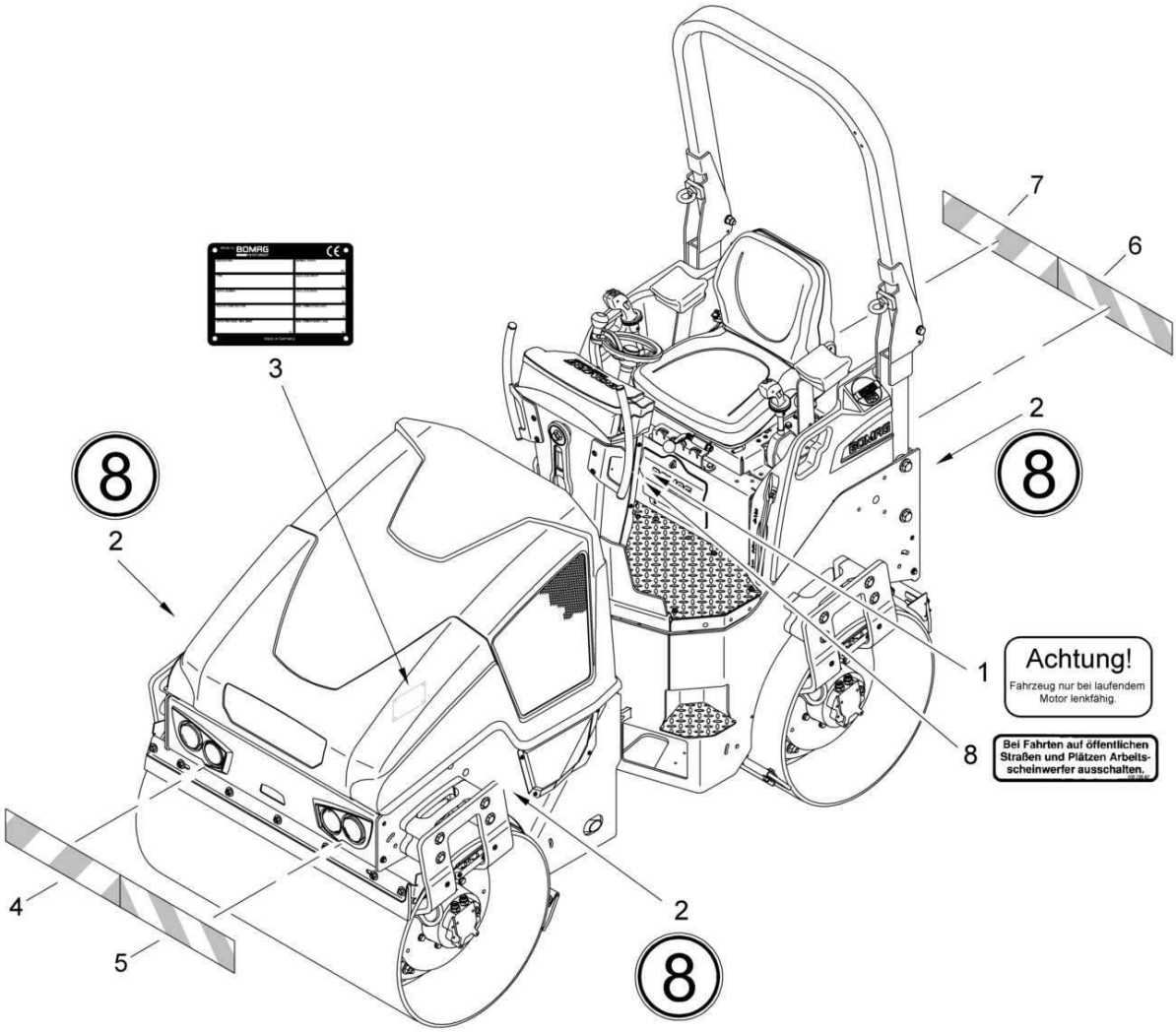

88000900_000_00

SP1-TÜV-Approval
SP1-TÜV-Genehmigung
SP1-Homologation TÜV

88000900 1001 1

BOMAG FAYAT GROUP

Pos. Pos. Pos.	Part no. Teilenr. No.piece	Qty. Menge Qte.	Description	Benennung	Designation
1	00832173	1	Decal,indication	Hinweisschild	Fiche d'instructions
2	00832222	3	Decal,indication	Hinweisschild	Fiche d'instructions
3	88060109	1	Type plate	Typenschild	Plaquette
4	00835005	8,00 dm	Warning light sticker	Warnschildaufkleber	Ruban de fixage
5	00835006	8,00 dm	Warning light sticker	Warnschildaufkleber	Ruban de fixage
6	00835005	8,00 dm	Warning light sticker	Warnschildaufkleber	Ruban de fixage
7	00835006	8,00 dm	Warning light sticker	Warnschildaufkleber	Ruban de fixage
8	00832062	1	Decal,indication	Hinweisschild	Fiche d'instructions

SP1-TÜV-Approval
SP1-TÜV-Genehmigung
SP1-Homologation TÜV

For this catalogue group no illustration.
Keine Illustration für diese Katalog-Gruppe.
Accune illustration pour ce groupe catalogue.

SP1-TÜV-Approval
SP1-TÜV-Genehmigung
SP1-Homologation TÜV

88000900 1001 1

BOMAG FAYAT GROUP

Pos. Pos. Pos.	Part no. Teilenr. No.piece	Qty. Menge Qte.	Description	Benennung	Designation
3	88060109	1	Type plate	Typenschild	Plaquette

FS33-Sliding seat plus extras
FS33-Schiebesitz Plus
FS33-Siège coulissant plus

88000886_001_05

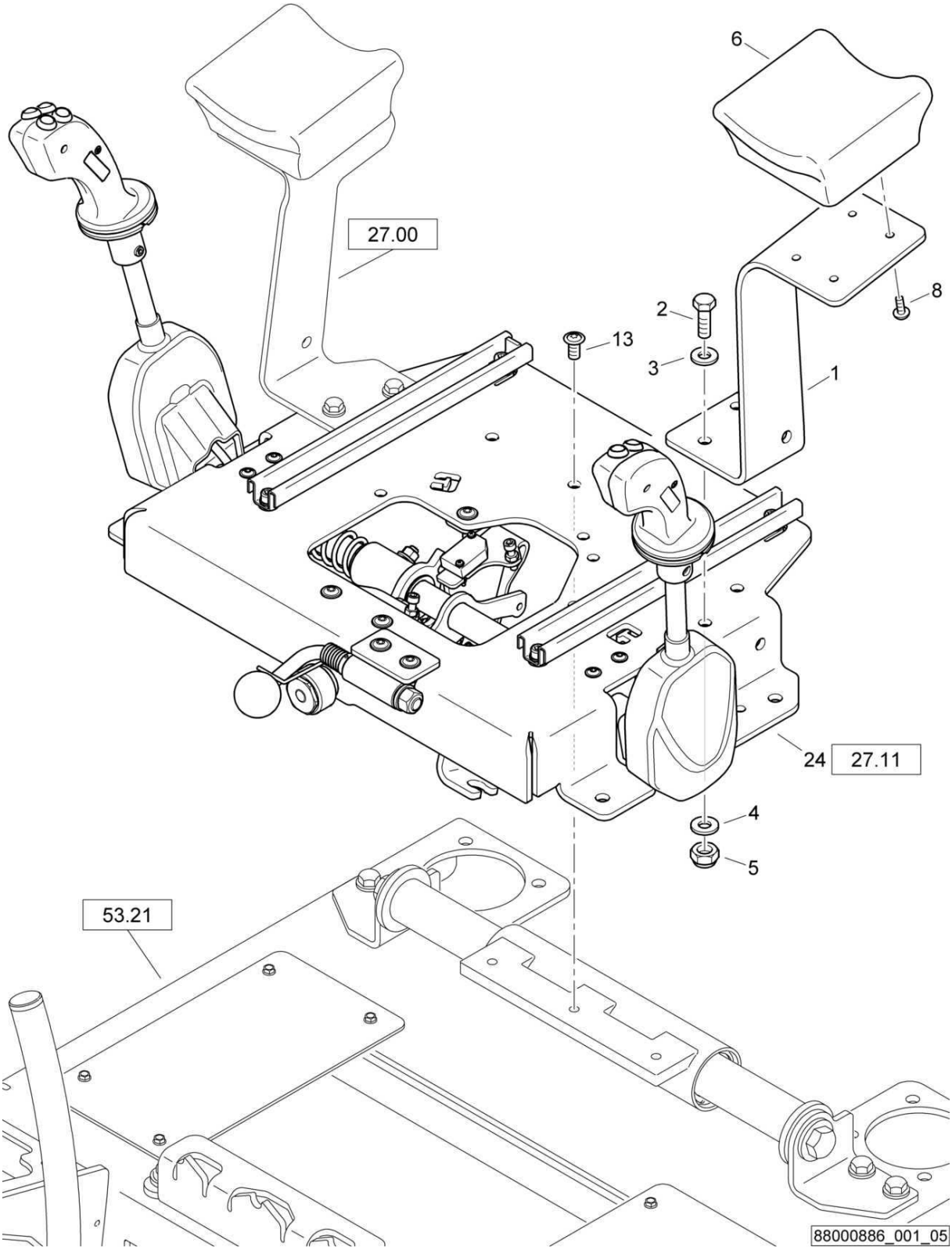

FS33-Sliding seat plus extras
FS33-Schiebesitz Plus
FS33-Siège coulissant plus

88000886 1001 1

BOMAG FAYAT GROUP

Pos. Pos. Pos.	Part no. Teilenr. No.piece	Qty. Menge Qte.	Description	Benennung	Designation
1	88069010	1	Supporting plate	Auflageblech	Plaque d'assise
2	07141030	2	Hexagon bolt	Sechskantschraube	Vis à tête hexagonale
3	08511021	2	Washer	Scheibe	Disque
4	08511021	2	Washer	Scheibe	Disque
5	08131016	2	Safety nut	Sechskantmutter selb.sich	Ecrou de sûreté
6	87610045	1	Arm rest	Armauflage	Accoudoir
8	07210616	4	Pens head screw	Linsenschraube	Vis à tête cylindrique bombée
13	07211020	3	Pens head screw	Linsenschraube	Vis à tête cylindrique bombée
24	88003350	1	Operating console	Betätigungskonsole	Console de commande

S/N 101880211675 ▶ S/N 101880212080

FS33-Sliding seat plus extras
FS33-Schiebesitz Plus
FS33-Siège coulissant plus

88000886_001_04

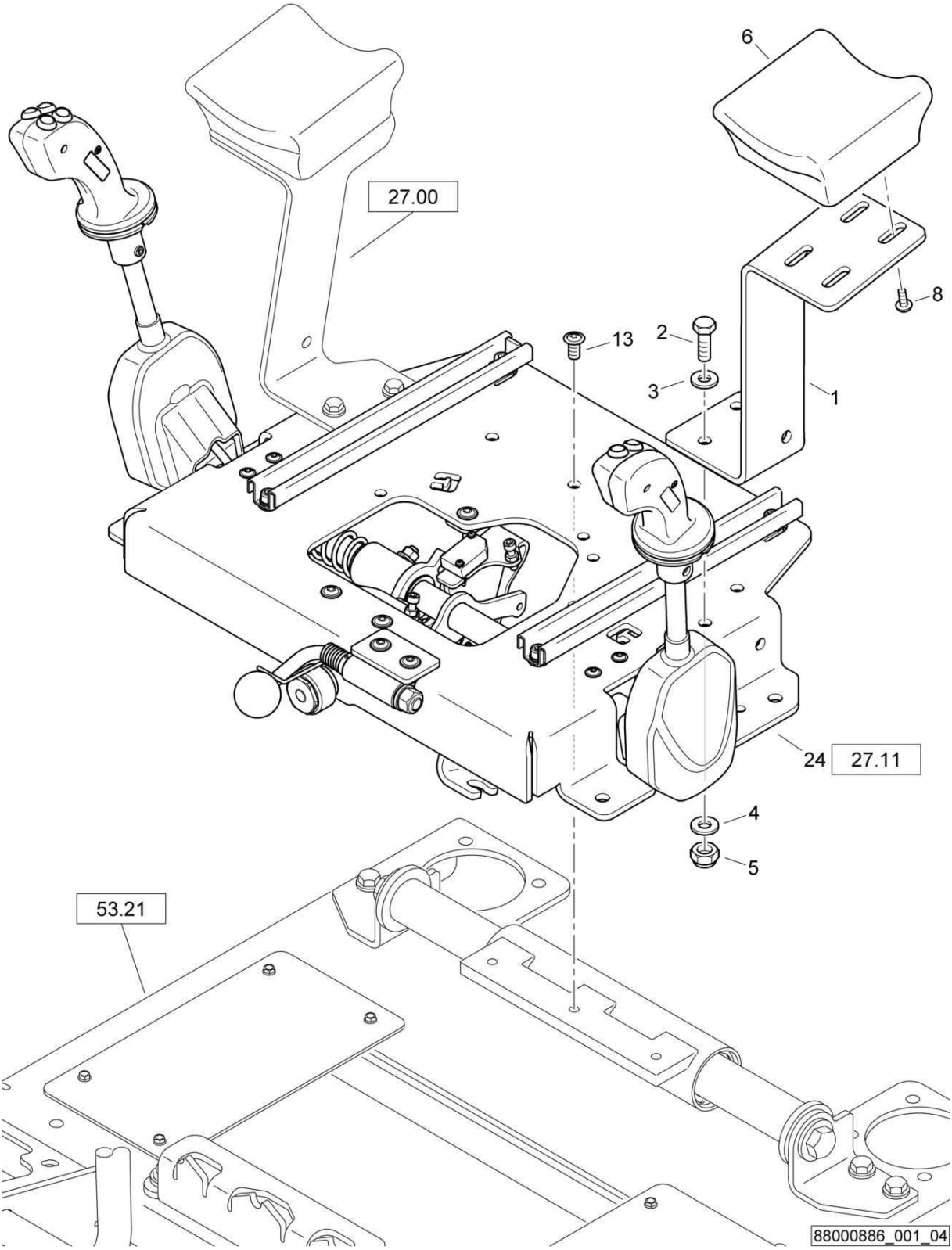

FS33-Sliding seat plus extras
FS33-Schiebesitz Plus
FS33-Siège coulissant plus

88000886 1001 1

BOMAG FAYAT GROUP

Pos. Pos. Pos.	Part no. Teilenr. No.piece	Qty. Menge Qte.	Description	Benennung	Designation
1	88069004	1	Supporting plate	Auflageblech	Plaque d'assise
2	07141030	2	Hexagon bolt	Sechskantschraube	Vis à tête hexagonale
3	08511021	2	Washer	Scheibe	Disque
4	08511021	2	Washer	Scheibe	Disque
5	08131016	2	Safety nut	Sechskantmutter selb.sich	Ecrou de sûreté
6	87610045	1	Arm rest	Armauflage	Accoudoir
8	07210616	4	Pens head screw	Linsenschraube	Vis à tête cylindrique bombée
13	07211020	3	Pens head screw	Linsenschraube	Vis à tête cylindrique bombée
24	88003350	1	Operating console	Betätigungskonsole	Console de commande

FS33-Sliding seat plus extras
FS33-Schiebesitz Plus
FS33-Siège coulissant plus

88000886_001_03

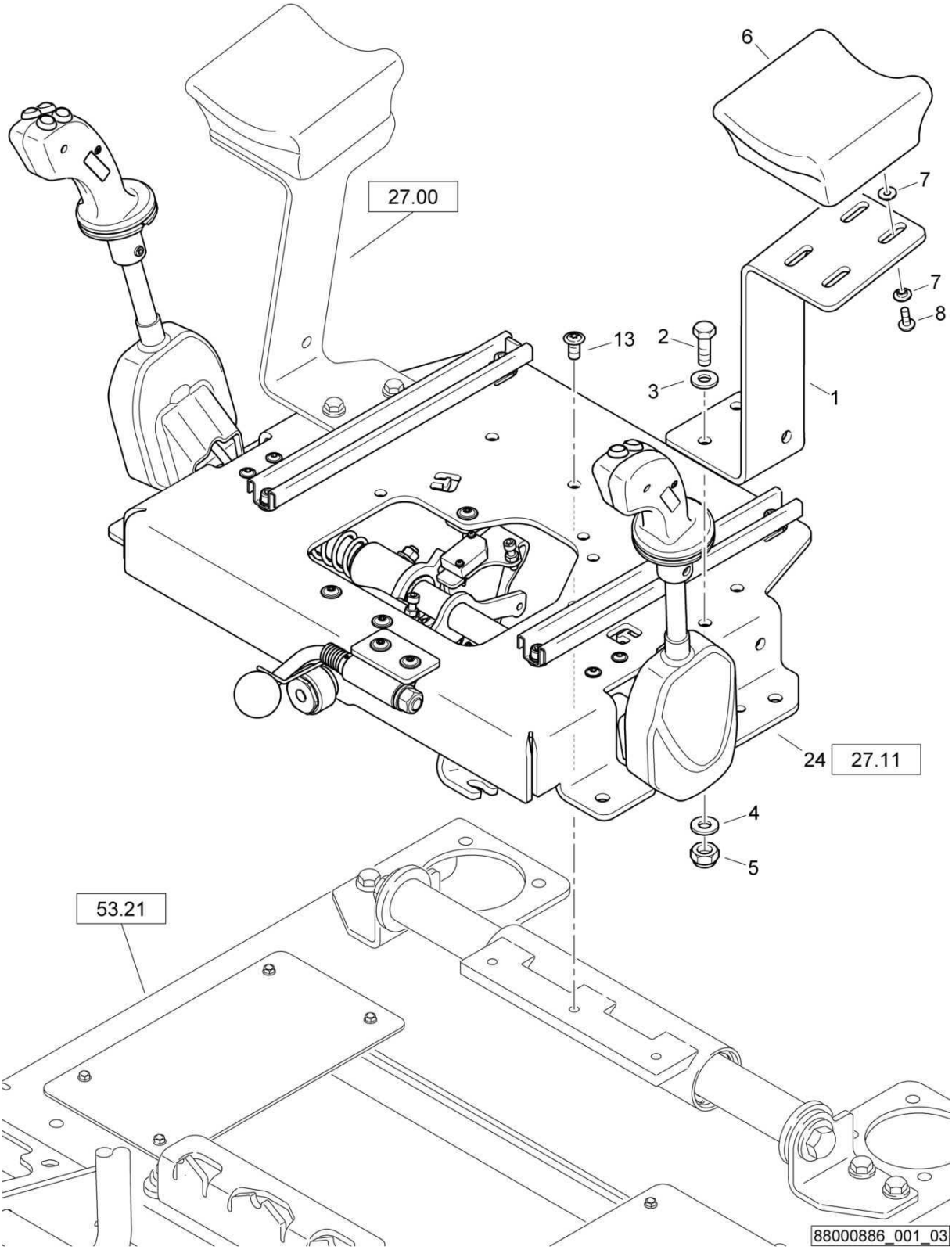

FS33-Sliding seat plus extras
FS33-Schiebesitz Plus
FS33-Siège coulissant plus

88000886 1001 1

BOMAG FAYAT GROUP

Pos. Pos. Pos.	Part no. Teilenr. No.piece	Qty. Menge Qte.	Description	Benennung	Designation
1	88069004	1	Supporting plate	Auflageblech	Plaque d'assise
2	07141030	2	Hexagon bolt	Sechskantschraube	Vis à tête hexagonale
3	08511021	2	Washer	Scheibe	Disque
4	08511021	2	Washer	Scheibe	Disque
5	08131016	2	Safety nut	Sechskantmutter selb.sich	Ecrou de sûreté
6	87610045	1	Arm rest	Armauflage	Accoudoir
7	06241000	8	Sleeve	Hülse	Douille
8	07210616	4	Pens head screw	Linsenschraube	Vis à tête cylindrique bombée
13	07211020	3	Pens head screw	Linsenschraube	Vis à tête cylindrique bombée
24	88003350	1	Operating console	Betätigungskonsole	Console de commande

FS33-Sliding seat plus extras
FS33-Schiebesitz Plus
FS33-Siège coulissant plus

88000886_001_02

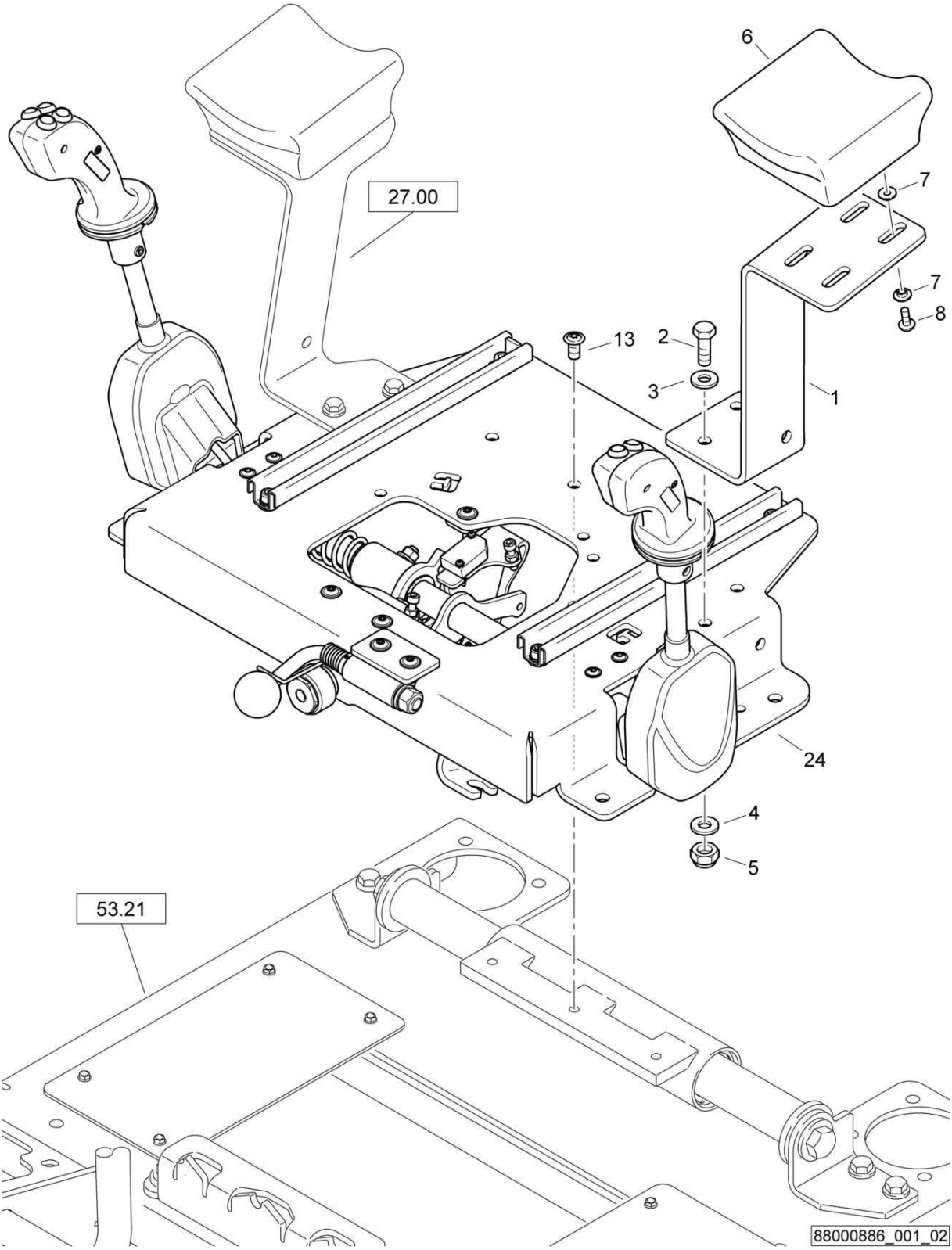

FS33-Sliding seat plus extras
FS33-Schiebesitz Plus
FS33-Siège coulissant plus

88000886 1001 1

BOMAG FAYAT GROUP

Pos. Pos. Pos.	Part no. Teilenr. No.piece	Qty. Menge Qte.	Description	Benennung	Designation
1	88069004	1	Supporting plate	Auflageblech	Plaque d'assise
2	07141030	2	Hexagon bolt	Sechskantschraube	Vis à tête hexagonale
3	08752106	2	Spring washer	Spannscheibe	Rondelle tendeuse
4	08511021	2	Washer	Scheibe	Disque
5	08131016	2	Safety nut	Sechskantmutter selb.sich	Ecrou de sûreté
6	87610045	1	Arm rest	Armauflage	Accoudoir
7	06241000	8	Sleeve	Hülse	Douille
8	07210616	4	Pens head screw	Linsenschraube	Vis à tête cylindrique bombée
13	07211020	3	Pens head screw	Linsenschraube	Vis à tête cylindrique bombée
24	88069006	1	Operating console	Betätigungskonsole	Console de commande

FS33-Sliding seat plus extras
FS33-Schiebesitz Plus
FS33-Siège coulissant plus

88000886_001_01

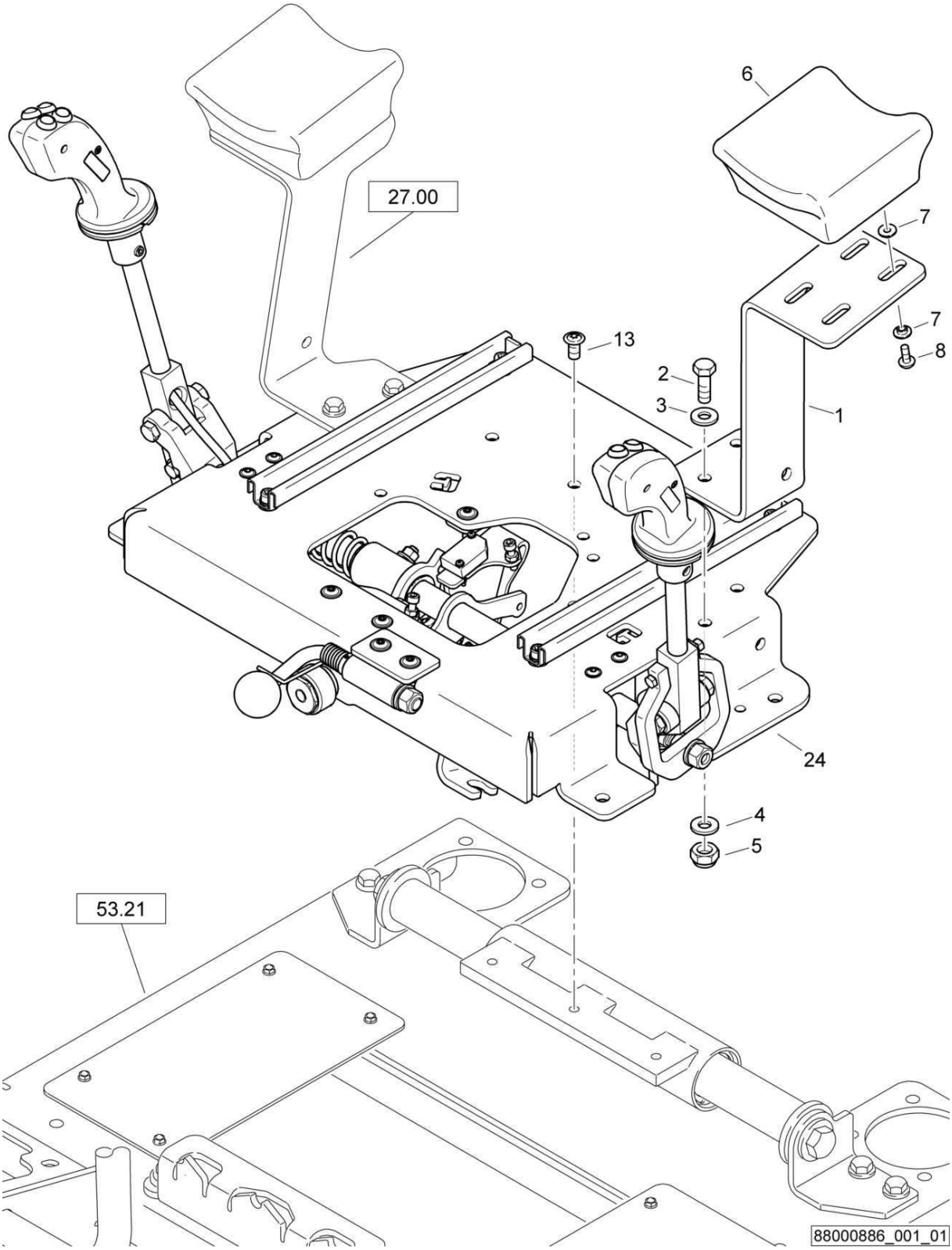

FS33-Sliding seat plus extras
FS33-Schiebesitz Plus
FS33-Siège coulissant plus

88000886 1001 1

BOMAG FAYAT GROUP

Pos. Pos. Pos.	Part no. Teilenr. No.piece	Qty. Menge Qte.	Description	Benennung	Designation
1	88069004	1	Supporting plate	Auflageblech	Plaque d'assise
2	07141030	2	Hexagon bolt	Sechskantschraube	Vis à tête hexagonale
3	08752106	2	Spring washer	Spannscheibe	Rondelle tendeuse
4	08511021	2	Washer	Scheibe	Disque
5	08131016	2	Safety nut	Sechskantmutter selb.sich	Ecrou de sûreté
6	87610045	1	Arm rest	Armauflage	Accoudoir
7	06241000	8	Sleeve	Hülse	Douille
8	07210616	4	Pens head screw	Linsenschraube	Vis à tête cylindrique bombée
13	07211020	3	Pens head screw	Linsenschraube	Vis à tête cylindrique bombée
24	88069006	1	Operating console	Betätigungskonsole	Console de commande

FS33-Sliding seat plus extras
FS33-Schiebesitz Plus
FS33-Siège coulissant plus

88000886_001_01

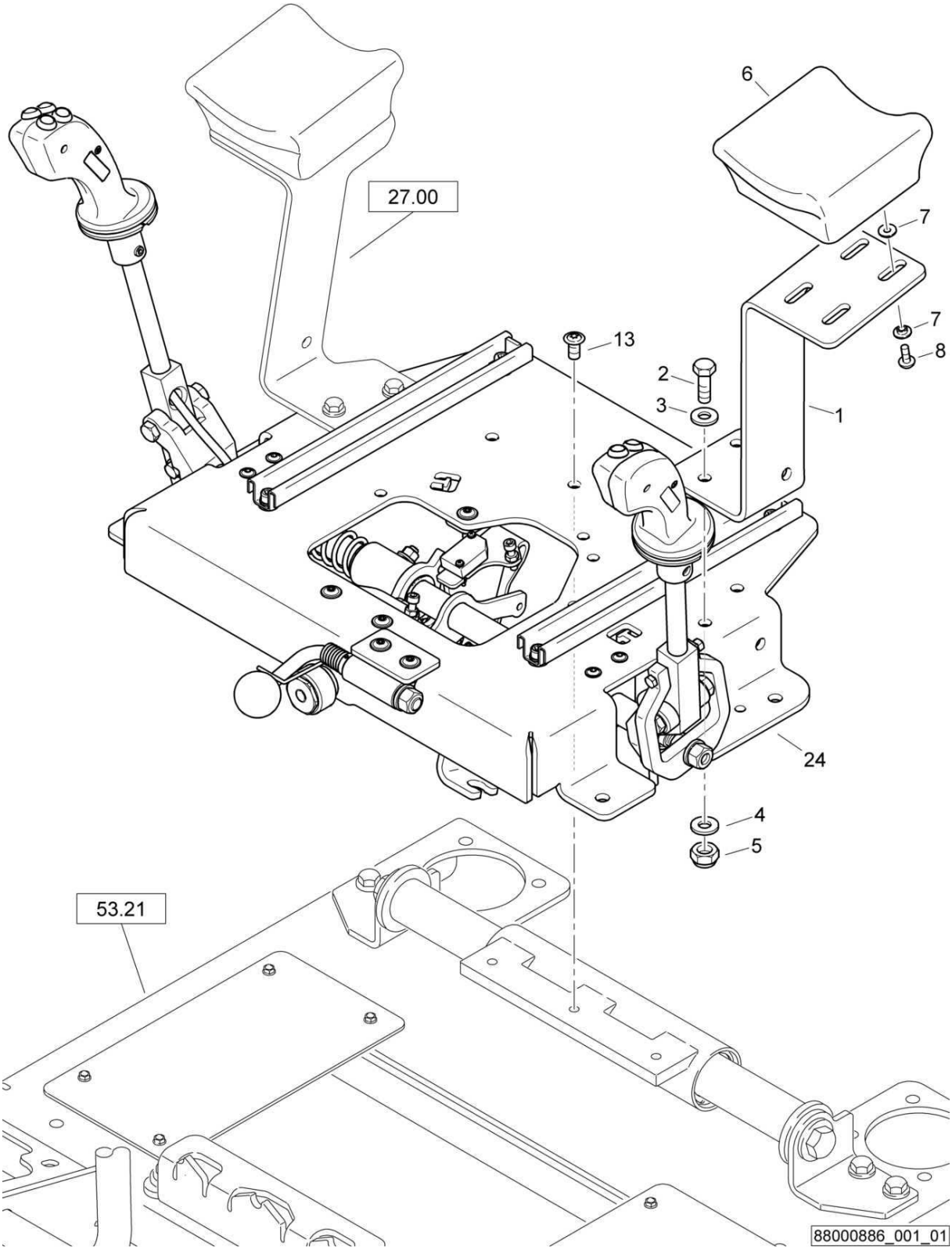

FS33-Sliding seat plus extras
FS33-Schiebesitz Plus
FS33-Siège coulissant plus

88000886 1001 1

BOMAG FAYAT GROUP

Pos. Pos. Pos.	Part no. Teilenr. No.piece	Qty. Menge Qte.	Description	Benennung	Designation
1	65140135	1	Supporting plate	Auflageblech	Plaque d'assise
2	07141030	2	Hexagon bolt	Sechskantschraube	Vis à tête hexagonale
3	08752106	2	Spring washer	Spannscheibe	Rondelle tendeuse
4	08511021	2	Washer	Scheibe	Disque
5	08131016	2	Safety nut	Sechskantmutter selb.sich	Ecrou de sûreté
6	87610045	1	Arm rest	Armauflage	Accoudoir
7	06241000	8	Sleeve	Hülse	Douille
8	07210616	4	Pens head screw	Linsenschraube	Vis à tête cylindrique bombée
13	07211020	3	Pens head screw	Linsenschraube	Vis à tête cylindrique bombée
24	88069006	1	Operating console	Betätigungskonsole	Console de commande

FS33-Sliding seat plus extras
FS33-Schiebesitz Plus
FS33-Siège coulissant plus

88000886_002_03

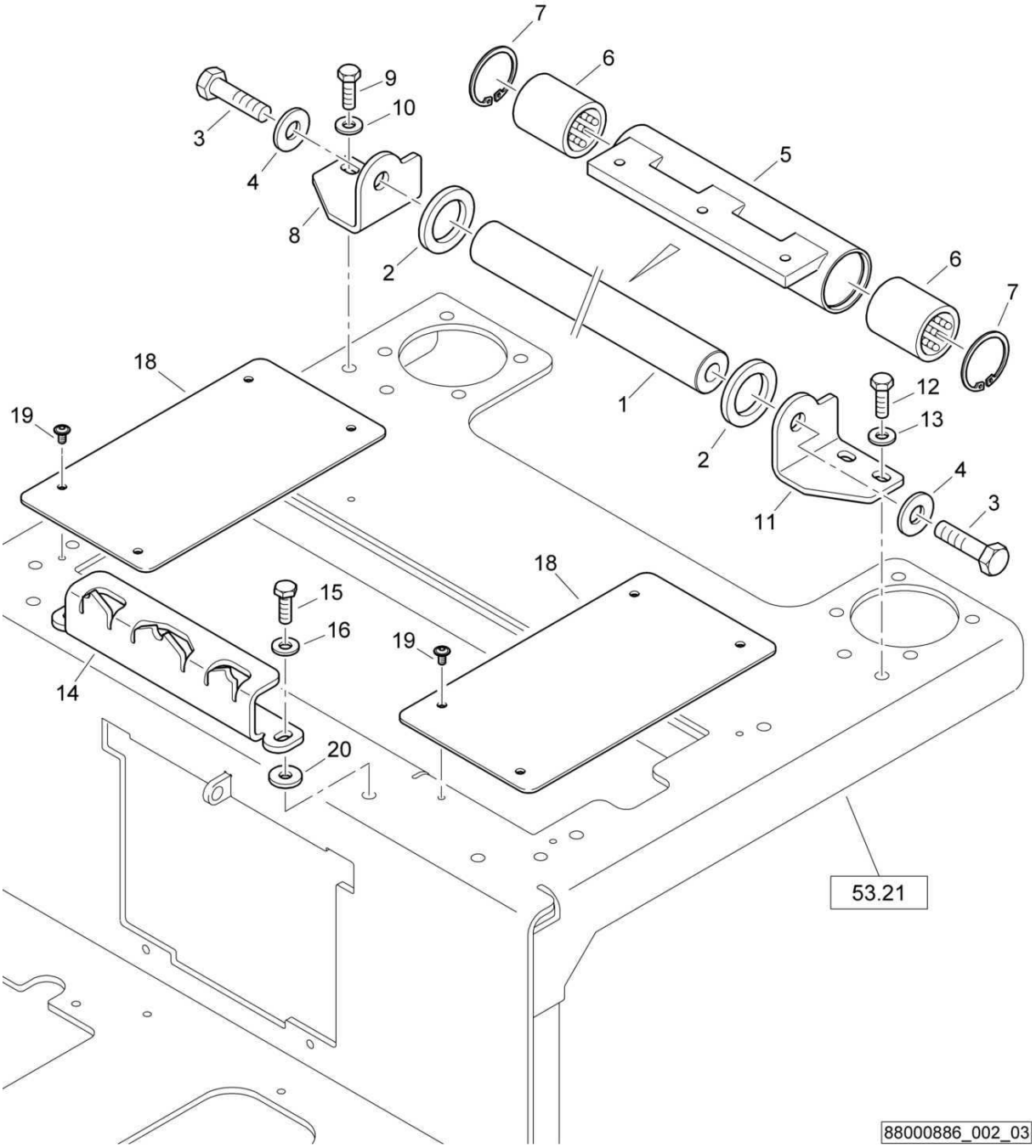

FS33-Sliding seat plus extras
FS33-Schiebesitz Plus
FS33-Siège coulissant plus

88000886 1001 1

BOMAG FAYAT GROUP

Pos. Pos. Pos.	Part no. Teilenr. No.piece	Qty. Menge Qte.	Description	Benennung	Designation
1	88003273	1	Shaft	Welle	Arbre
2	59070360	2	Stop disc	Anschlagscheibe	Disque de butée
3	07131616	2	Hexagon bolt	Sechskantschraube	Vis à tête hexagonale
4	08752170	2	Spring washer	Spannscheibe	Rondelle tendeuse
5	92020211	1	Guiding tube	Führungsrohr	Tube de guidage
6	05164001	2	Linear ball bearing	Linearkugellager	Roulement à billes lin.
7	09222900	2	Circlip,internal	Sicherungsring(innen)	Circlips intérieur
8	88003271	1	Holder	Halter	Support
9	07141027	2	Hexagon bolt	Sechskantschraube	Vis à tête hexagonale
10	08752106	2	Spring washer	Spannscheibe	Rondelle tendeuse
11	88003272	1	Holder	Halter	Support
12	07141027	2	Hexagon bolt	Sechskantschraube	Vis à tête hexagonale
13	08752106	2	Spring washer	Spannscheibe	Rondelle tendeuse
14	88003270	1	Rail	Schiene	Rail
15	07141030	2	Hexagon bolt	Sechskantschraube	Vis à tête hexagonale
16	08752106	2	Spring washer	Spannscheibe	Rondelle tendeuse
18	88003274	2	Cover plate	Abdeckblech	Tôle de recouvrement
19	07210893	8	Pens head screw	Linsenschraube	Vis à tête cylindrique bombée
20	08501028	2	Washer	Scheibe	Disque

S/N 101880211030 ▶ S/N 101880211412

FS33-Sliding seat plus extras
FS33-Schiebesitz Plus
FS33-Siège coulissant plus

88000886_002_02

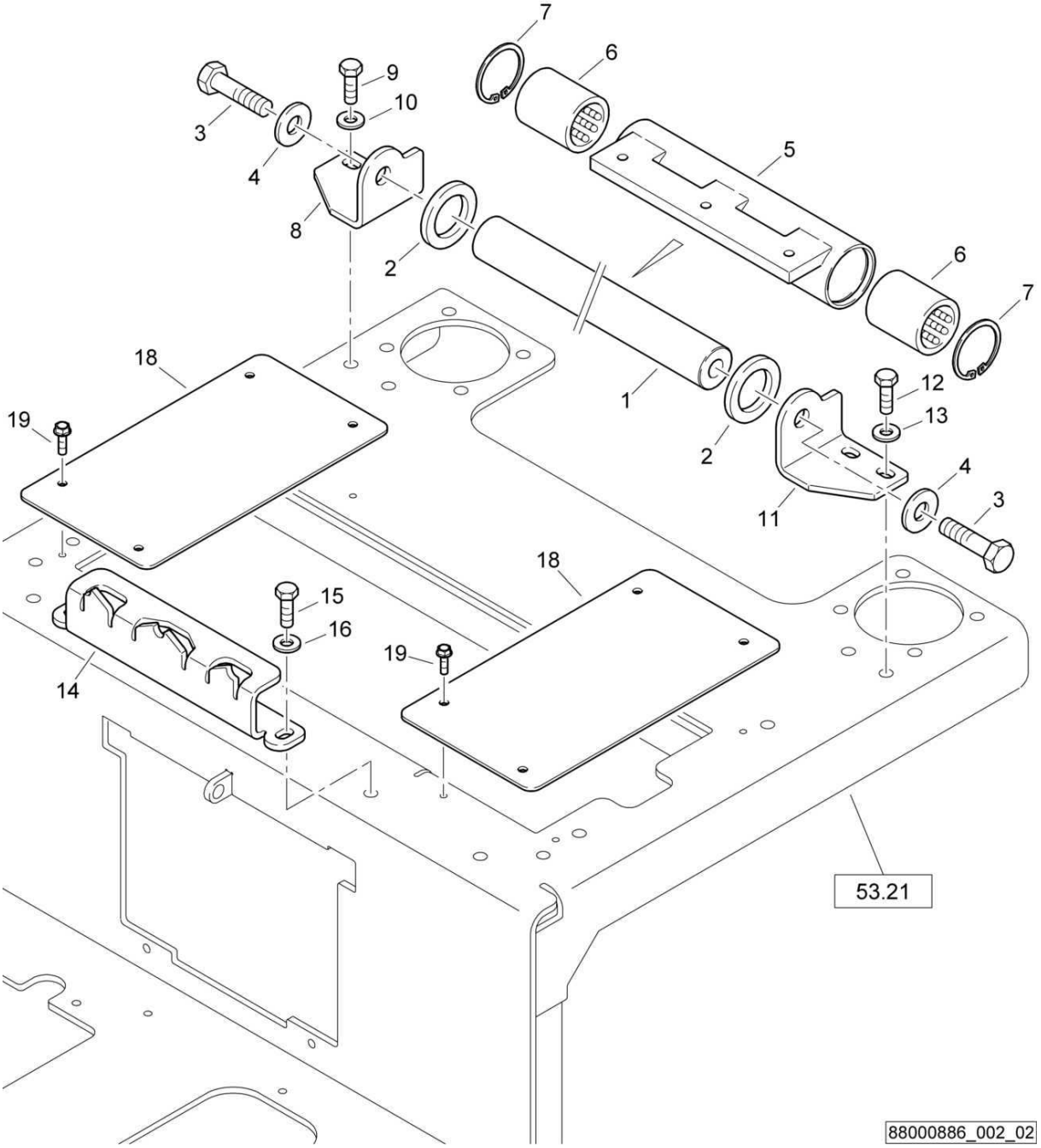

FS33-Sliding seat plus extras
FS33-Schiebesitz Plus
FS33-Siège coulissant plus

88000886 1001 1

BOMAG FAYAT GROUP

Pos. Pos. Pos.	Part no. Teilenr. No.piece	Qty. Menge Qte.	Description	Benennung	Designation
1	88003273	1	Shaft	Welle	Arbre
2	59070360	2	Stop disc	Anschlagscheibe	Disque de butée
3	07131616	2	Hexagon bolt	Sechskantschraube	Vis à tête hexagonale
4	08752170	2	Spring washer	Spannscheibe	Rondelle tendeuse
5	92020211	1	Guiding tube	Führungsrohr	Tube de guidage
6	05164001	2	Linear ball bearing	Linearkugellager	Roulement à billes lin.
7	09222900	2	Circlip,internal	Sicherungsring(innen)	Circlips intérieur
8	88003271	1	Holder	Halter	Support
9	07141030	2	Hexagon bolt	Sechskantschraube	Vis à tête hexagonale
10	08752106	2	Spring washer	Spannscheibe	Rondelle tendeuse
11	88003272	1	Holder	Halter	Support
12	07141030	2	Hexagon bolt	Sechskantschraube	Vis à tête hexagonale
13	08752106	2	Spring washer	Spannscheibe	Rondelle tendeuse
14	88003270	1	Rail	Schiene	Rail
15	07141030	2	Hexagon bolt	Sechskantschraube	Vis à tête hexagonale
16	08752106	2	Spring washer	Spannscheibe	Rondelle tendeuse
18	88003274	2	Cover plate	Abdeckblech	Tôle de recouvrement
19	07860513	8	Screw	Schraube	Vis

FS33-Sliding seat plus extras
FS33-Schiebesitz Plus
FS33-Siège coulissant plus

88000886_002_01

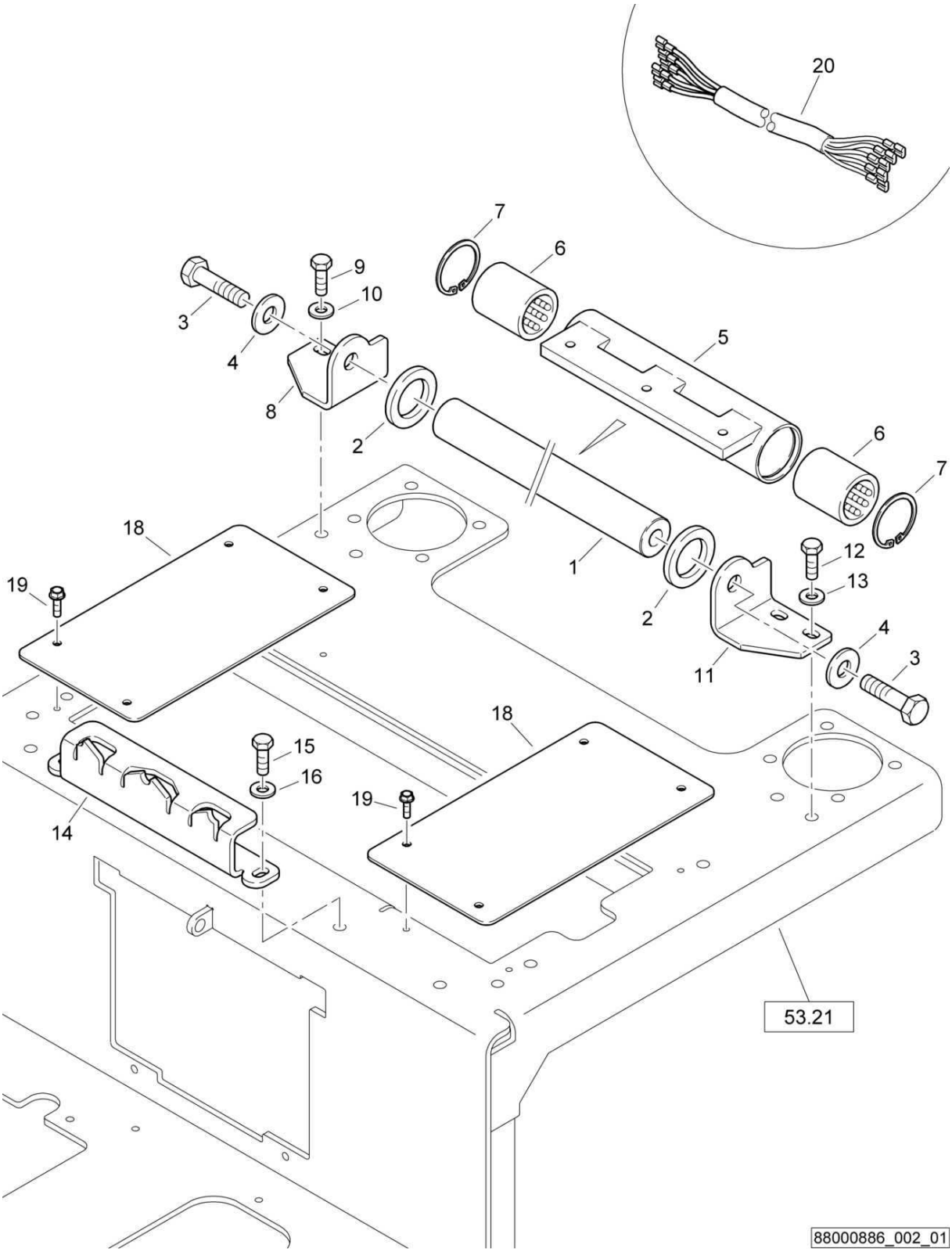

FS33-Sliding seat plus extras
FS33-Schiebesitz Plus
FS33-Siège coulissant plus

88000886 1001 1

BOMAG FAYAT GROUP

Pos. Pos. Pos.	Part no. Teilenr. No.piece	Qty. Menge Qte.	Description	Benennung	Designation
1	88003273	1	Shaft	Welle	Arbre
2	59070360	2	Stop disc	Anschlagscheibe	Disque de butée
3	07131616	2	Hexagon bolt	Sechskantschraube	Vis à tête hexagonale
4	08752170	2	Spring washer	Spannscheibe	Rondelle tendeuse
5	92020211	1	Guiding tube	Führungsrohr	Tube de guidage
6	05164001	2	Linear ball bearing	Linearkugellager	Roulement à billes lin.
7	09222900	2	Circlip,internal	Sicherungsring(innen)	Circlips intérieur
8	88003271	1	Holder	Halter	Support
9	07141030	2	Hexagon bolt	Sechskantschraube	Vis à tête hexagonale
10	08752106	2	Spring washer	Spannscheibe	Rondelle tendeuse
11	88003272	1	Holder	Halter	Support
12	07141030	2	Hexagon bolt	Sechskantschraube	Vis à tête hexagonale
13	08752106	2	Spring washer	Spannscheibe	Rondelle tendeuse
14	88003270	1	Rail	Schiene	Rail
15	07141030	2	Hexagon bolt	Sechskantschraube	Vis à tête hexagonale
16	08752106	2	Spring washer	Spannscheibe	Rondelle tendeuse
18	88003274	2	Cover plate	Abdeckblech	Tôle de recouvrement
19	07860513	8	Screw	Schraube	Vis
20	46330129	1	Wire harness	Kabelbaum	Faisceau de câbles

S/N 101880212356 ▶

S48-Sun roof,foldable
S48-Sonnendach,klappbar
S48-Toit pare soleil,rabattable

88000398_001_00

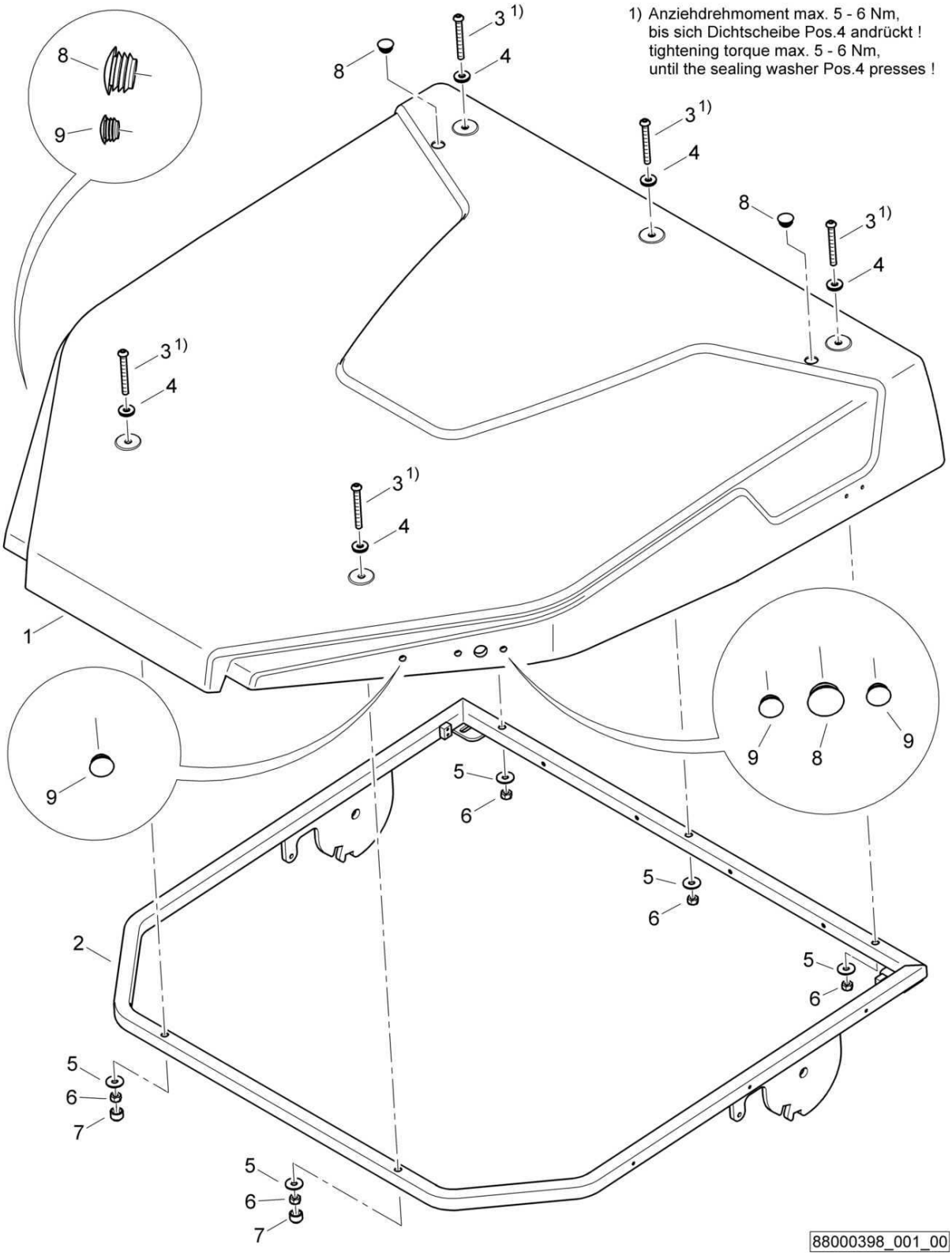

S48-Sun roof,foldable
S48-Sonnendach,klappbar
S48-Toit pare soleil,rabattable

88000398 1001 1

BOMAG FAYAT GROUP

Pos. Pos. Pos.	Part no. Teilenr. No.piece	Qty. Menge Qte.	Description	Benennung	Designation
1	88003400	1	Roof	Dach	Toit
2	88003399	1	Roof frame	Dachrahmen	Châssis du toit
3	07210822	5	Pens head screw	Linsenschraube	Vis à tête cylindrique bombée
4	06236705	5	Sealing washer	Dichtscheibe	Rondelle d'étanchéité
5	08621084	5	Washer	Scheibe	Disque
6	08130813	5	Safety nut	Sechskantmutter selb.sich	Ecrou de sûreté
7	06510175	2	Protection cap	Schutzkappe	Chapeau protecteur
8	06510213	4	Plug	Abschlußstopfen	Bouchon
9	06510246	4	Plug	Abschlußstopfen	Bouchon

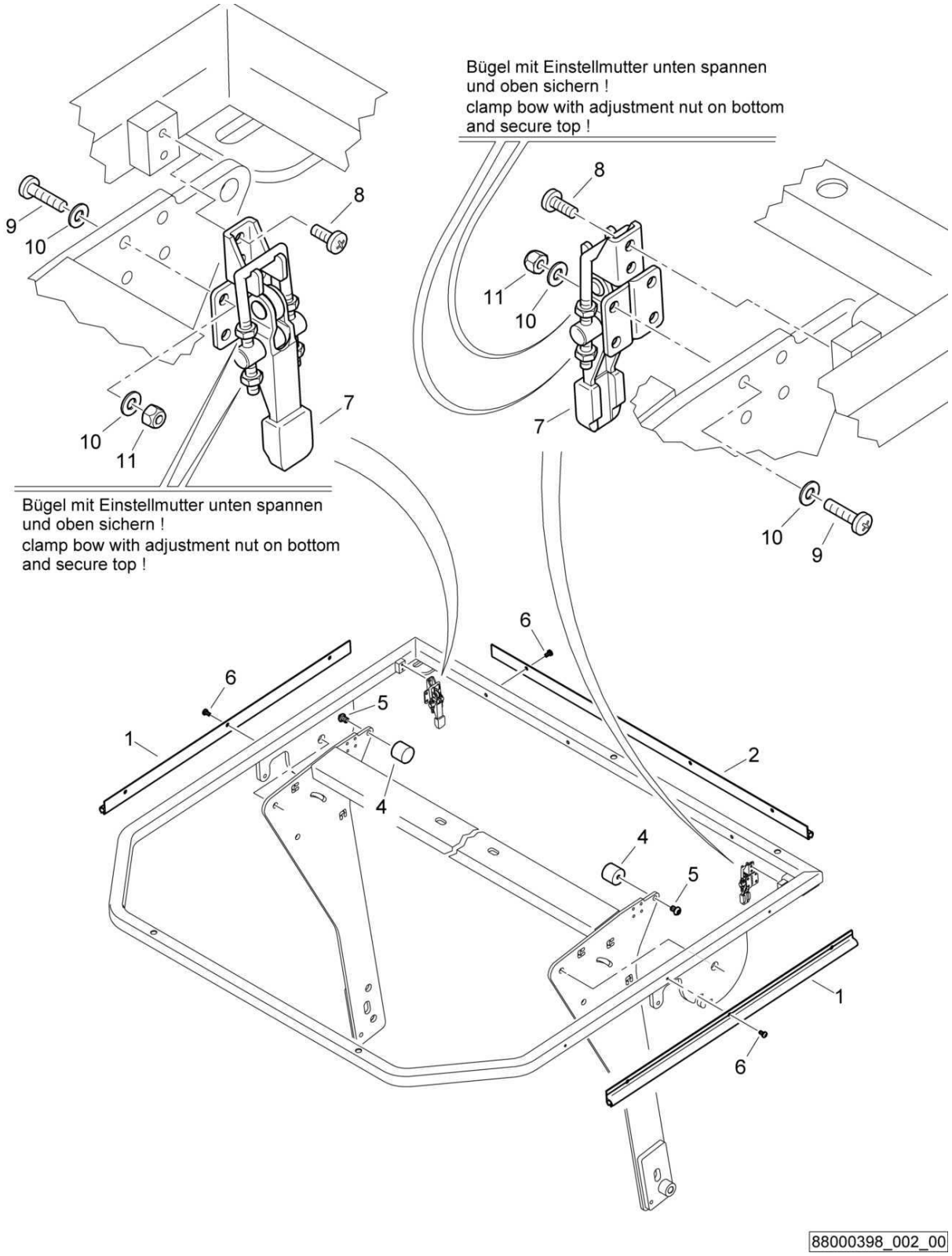
Bügel mit Einstellmutter unten spannen
und oben sichern !
clamp bow with adjustment nut on bottom
and secure top !
Bügel mit Einstellmutter unten spannen
und oben sichern !
clamp bow with adjustment nut on bottom
and secure top !
1
2
4
5
6
7
8
9
10
11
88000398_002_00

S48-Sun roof,foldable
S48-Sonnendach,klappbar
S48-Toit pare soleil,rabattable

88000398 1001 1

BOMAG FAYAT GROUP

Pos. Pos. Pos.	Part no. Teilenr. No.piece	Qty. Menge Qte.	Description	Benennung	Designation
1	88003418	2	Rail	Schiene	Rail
2	65003513	1	Rail	Schiene	Rail
4	06142912	2	Stop buffer	Anschlagpuffer	Amortisseur de butée
5	07210813	2	Pens head screw	Linsenschraube	Vis à tête cylindrique bombée
6	07860510	10	Screw	Schraube	Vis
7	05933047	2	Locking device	Spannverschluß	Fermeture
8	07210416	4	Pens head screw	Linsenschraube	Vis à tête cylindrique bombée
9	07210424	8	Pens head screw	Linsenschraube	Vis à tête cylindrique bombée
10	08510409	16	Washer	Scheibe	Disque
11	08130408	8	Safety nut	Sechskantmutter selb.sich	Ecrou de sûreté

S/N 101880212356 ▶

S48-Sun roof,foldable
S48-Sonnendach,klappbar
S48-Toit pare soleil,rabattable

88000398_003_00

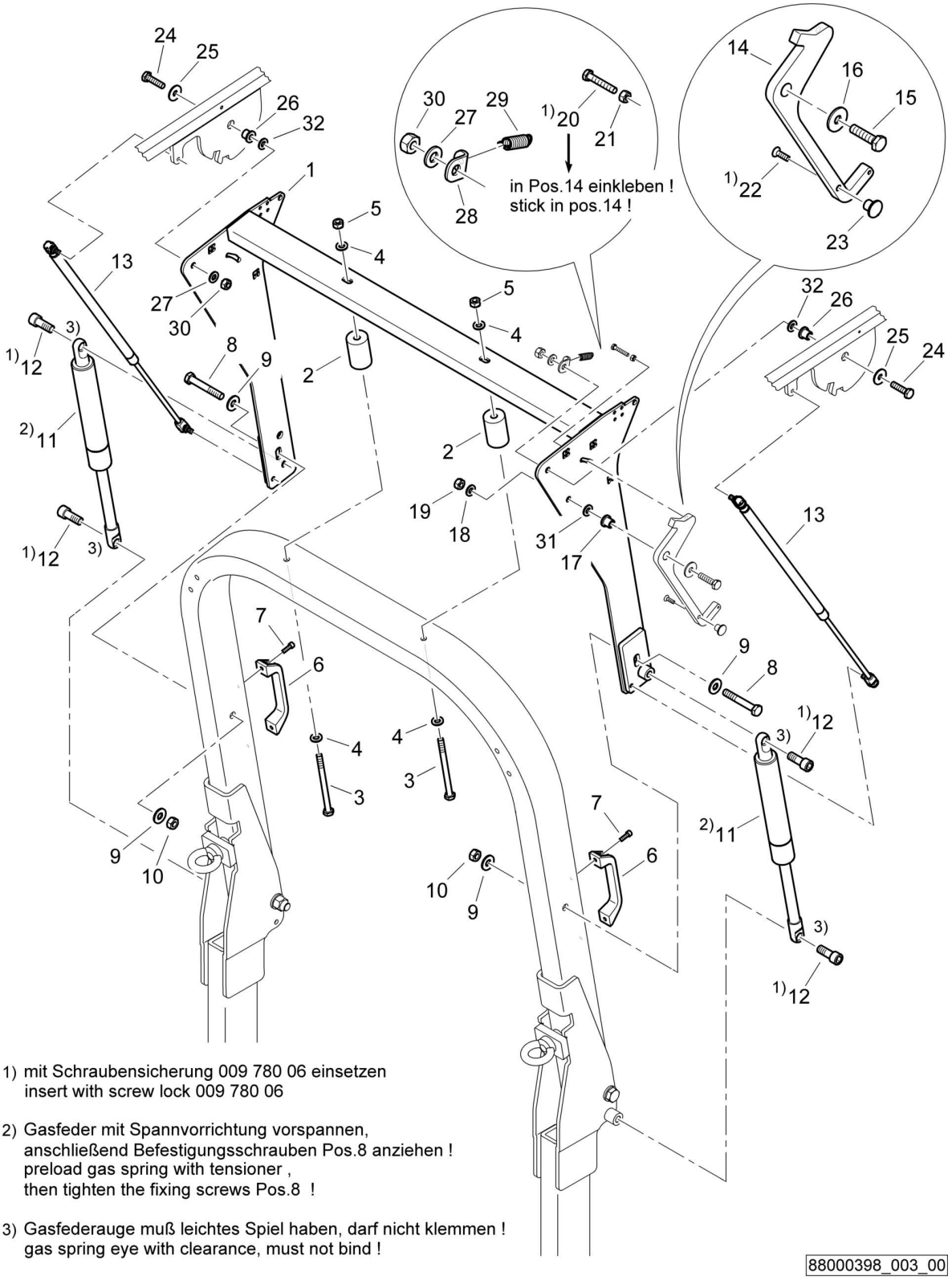

1) mit Schraubensicherung 009 780 06 einsetzen
insert with screw lock 009 780 06

2) Gasfeder mit Spannvorrichtung vorspannen,
anschließend Befestigungsschrauben Pos.8 anziehen !
preload gas spring with tensioner ,
then tighten the fixing screws Pos.8 !

3) Gasfederauge muß leichtes Spiel haben, darf nicht klemmen !
gas spring eye with clearance, must not bind !

88000398_003_00

S48-Sun roof,foldable
S48-Sonnendach,klappbar
S48-Toit pare soleil,rabattable

88000398 1001 1

BOMAG FAYAT GROUP

Pos. Pos. Pos.	Part no. Teilenr. No.piece	Qty. Menge Qte.	Description	Benennung	Designation
1	88003398	1	Holder	Halter	Support
2	65003457	2	Spacer sleeve	Distanzhülse	Manchon
3	07131076	2	Hexagon bolt	Sechskantschraube	Vis à tête hexagonale
4	08511021	4	Washer	Scheibe	Disque
5	08131016	2	Safety nut	Sechskantmutter selb.sich	Ecrou de sûreté
6	05571203	2	Handle	Griff	Manette
7	07230613	4	Socket-head cap screw	Zylinderschraube	Vis à tête six pans creux
8	07131247	2	Hexagon bolt	Sechskantschraube	Vis à tête hexagonale
9	08752130	4	Spring washer	Spannscheibe	Rondelle tendeuse
10	08111218	2	Hexagon nut	Sechskantmutter	Ecrou hexagonal
11	05581211	2	Gas spring	Gasfeder	Amortisseur à gaz
12	65003434	4	Collar bolt	Bundschraube	Vis à bride
13	05581212	2	Gas spring	Gasfeder	Amortisseur à gaz
14	65003456	1	Lever	Hebel	Levier
15	07141041	1	Hexagon bolt	Sechskantschraube	Vis à tête hexagonale
16	08621105	1	Washer	Scheibe	Disque
17	06282086	1	Bushing	Buchse	Douille
18	08511021	1	Washer	Scheibe	Disque
19	08131016	1	Safety nut	Sechskantmutter selb.sich	Ecrou de sûreté
20	07140652	1	Hexagon bolt	Sechskantschraube	Vis à tête hexagonale
21	08130611	1	Safety nut	Sechskantmutter selb.sich	Ecrou de sûreté
22	07320617	1	Countersunk screw	Senkschraube	Vis noyée
23	06415106	1	Handle	Griff	Manette
24	07141041	2	Hexagon bolt	Sechskantschraube	Vis à tête hexagonale
25	08621105	2	Washer	Scheibe	Disque
26	06282086	2	Bushing	Buchse	Douille
27	08511021	1	Washer	Scheibe	Disque
28	65003460	1	Angular plate	Winkelblech	Tôle angulaire
29	05660336	1	Tension spring	Zugfeder	Ressort de traction
30	08131016	2	Safety nut	Sechskantmutter selb.sich	Ecrou de sûreté
31	08501028	1	Washer	Scheibe	Disque
32	08501028	2	Washer	Scheibe	Disque

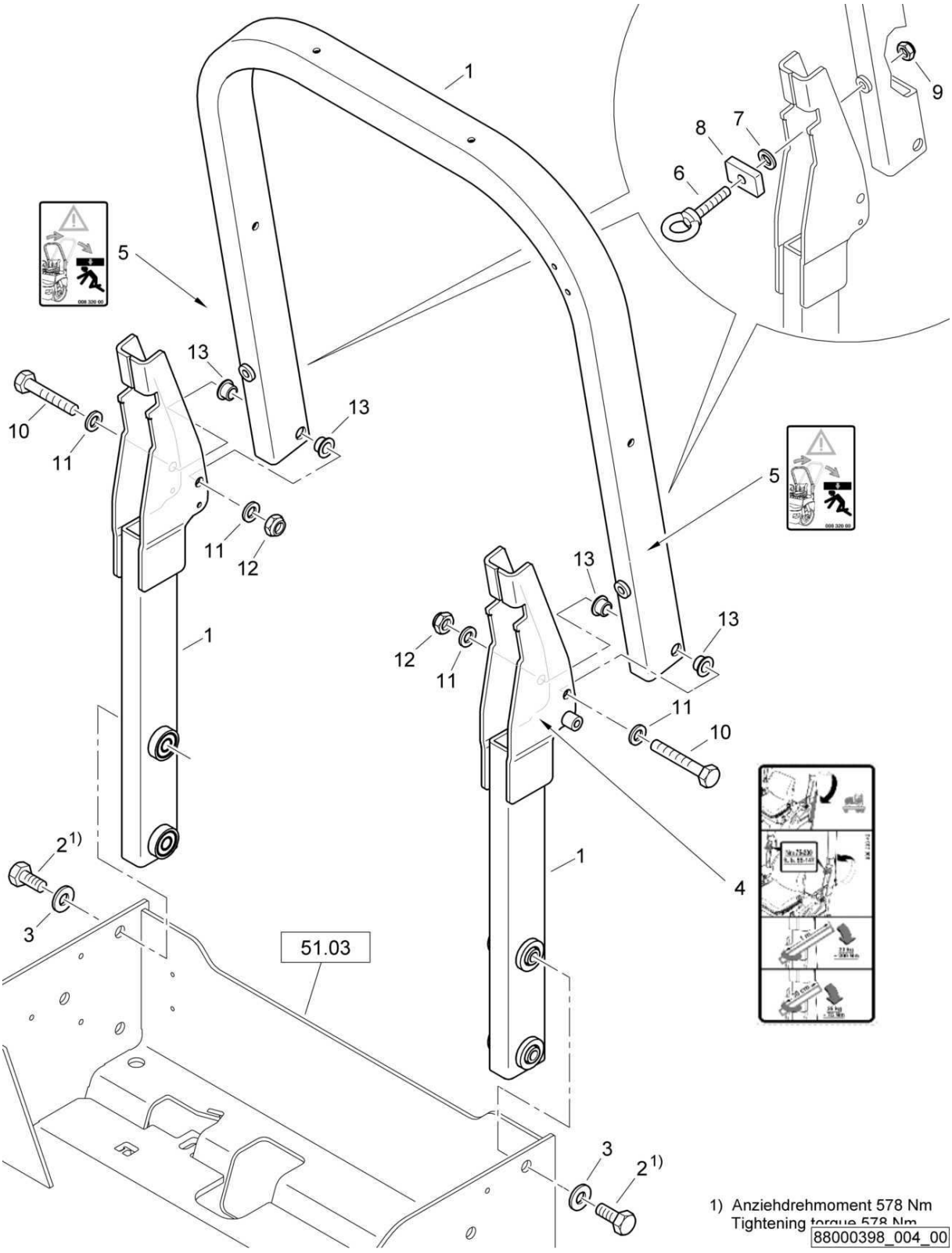
1
2 1)
3
4
5
6
7
8
9
10
11
12
13
51.03
1) Anziehdrehmoment 578 Nm
Tightening torque 578 Nm
88000398_004_00

S48-Sun roof,foldable
S48-Sonnendach,klappbar
S48-Toit pare soleil,rabattable

88000398 1001 1

BOMAG FAYAT GROUP

Pos. Pos. Pos.	Part no. Teilenr. No.piece	Qty. Menge Qte.	Description	Benennung	Designation
1	88003425	1	ROPS foldable,kit	ROPS klappbar,Kit	ROPS repliable,kit
2	07142037	4	Hexagon bolt	Sechskantschraube	Vis à tête hexagonale
3	08752210	4	Spring washer	Spannscheibe	Rondelle tendeuse
4	00833343	1	Decal,operation	Bedienungsschild	Plaquette d'utilisation
5	00832000	2	Warning sign	Warnschild	Signal de danger
6	07711621	2	Eye bolt	Ringschraube	Vis à anneau
7	06270014	2	Wedge safety washer	Keilsicherungsscheiben	Rondelles d'arrêt à coin
8	88003449	2	Plate	Blech	Tôle
9	08131621	2	Safety nut	Sechskantmutter selb.sich	Ecrou de sûreté
10	07131649	2	Hexagon bolt	Sechskantschraube	Vis à tête hexagonale
11	08511730	4	Washer	Scheibe	Disque
12	08131621	2	Safety nut	Sechskantmutter selb.sich	Ecrou de sûreté
13	06281206	4	Bushing	Buchse	Douille

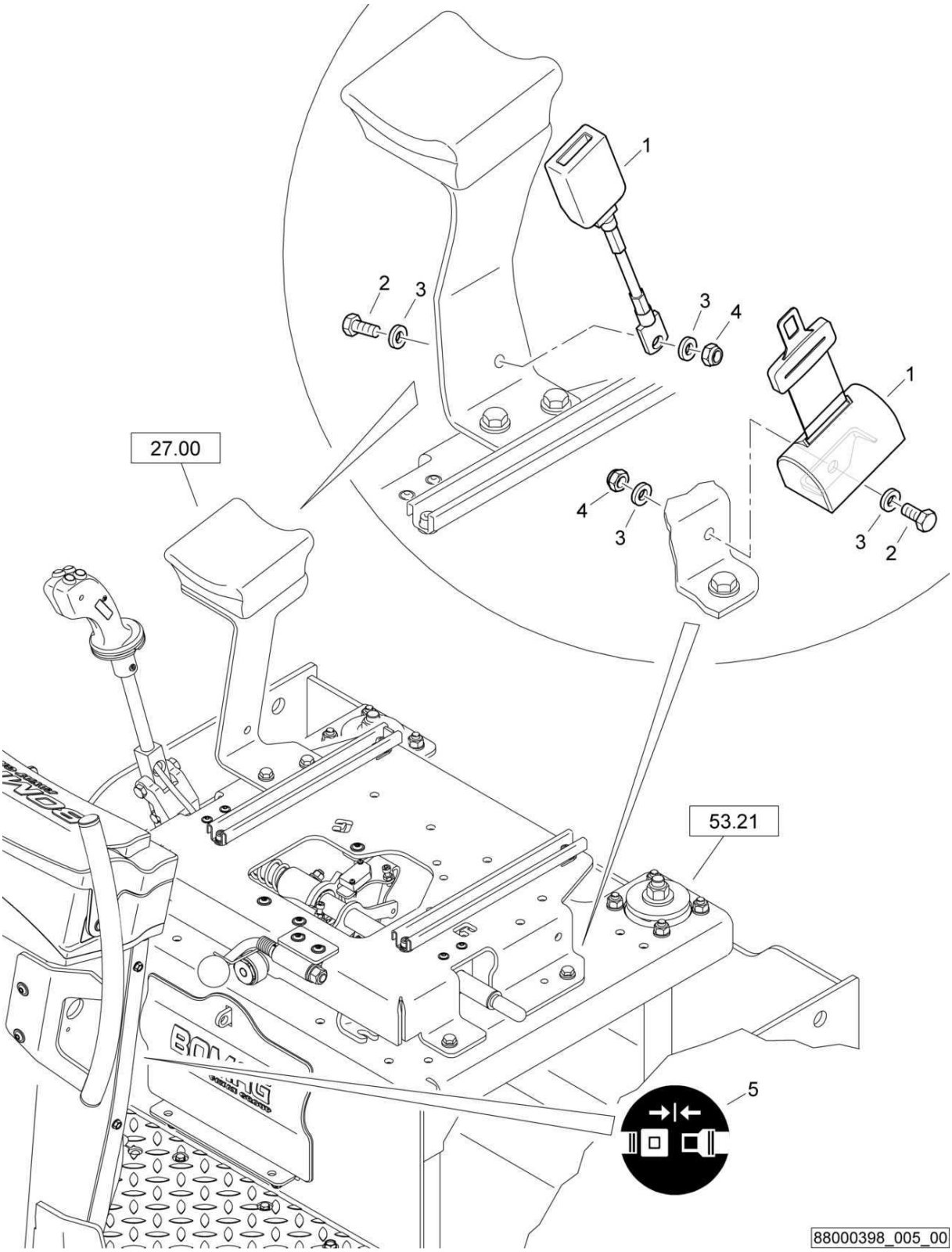
1
2
3
3
4
1
27.00
4
3
3
2
53.21
5
88000398_005_00

S48-Sun roof,foldable
S48-Sonnendach,klappbar
S48-Toit pare soleil,rabattable

88000398 1001 1

BOMAG FAYAT GROUP

Pos. Pos. Pos.	Part no. Teilenr. No.piece	Qty. Menge Qte.	Description	Benennung	Designation
1	05570753	1	Seat belt	Beckengurt	Ceinture
2	07141032	2	Hexagon bolt	Sechskantschraube	Vis à tête hexagonale
3	08752106	4	Spring washer	Spannscheibe	Rondelle tendeuse
4	08131016	2	Safety nut	Sechskantmutter selb.sich	Ecrou de sûreté
5	00832477	1	Decal,indication	Hinweisschild	Fiche d'instructions

S48-Sun roof,foldable
S48-Sonnendach,klappbar
S48-Toit pare soleil,rabattable

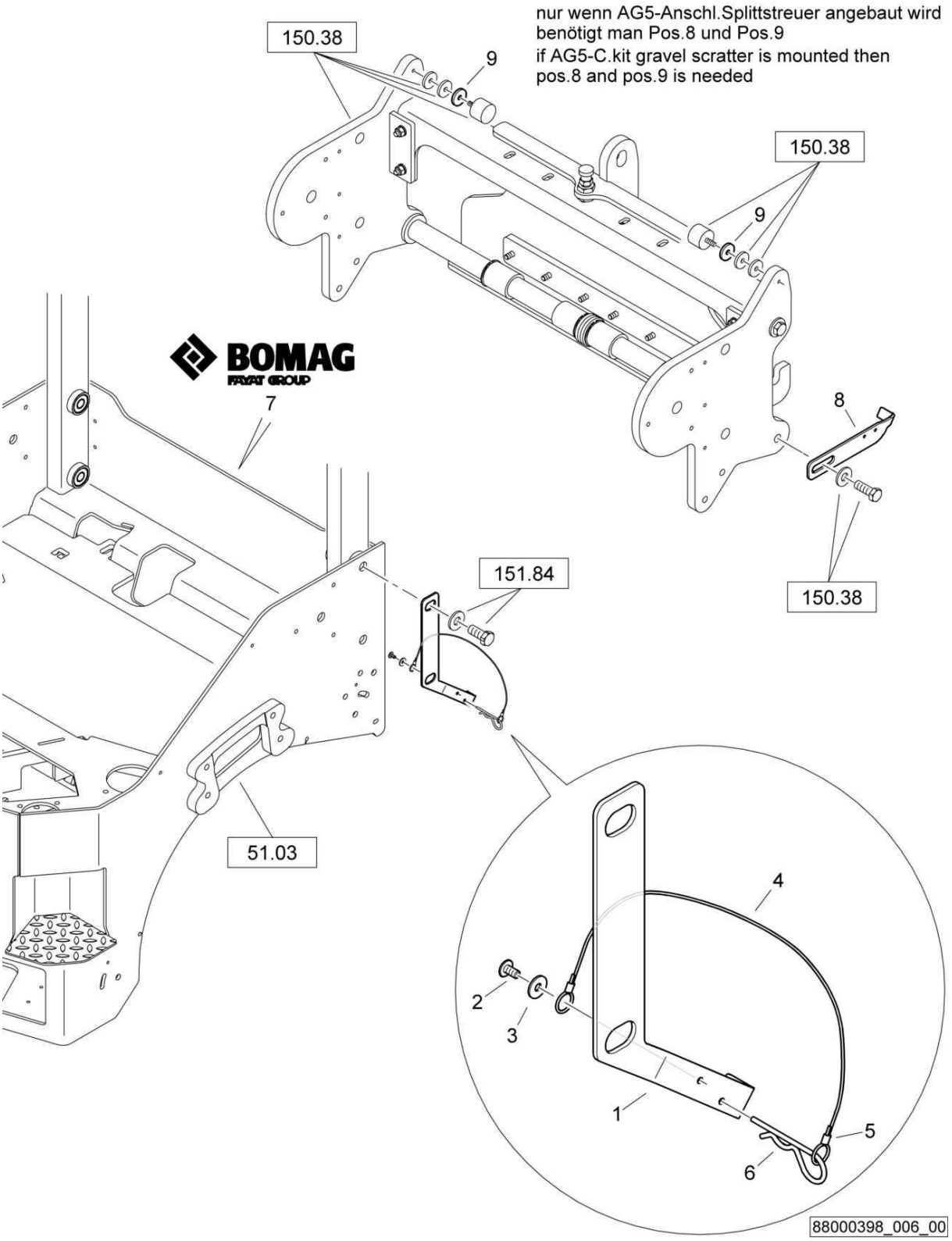

88000398_006_00

S48-Sun roof,foldable
S48-Sonnendach,klappbar
S48-Toit pare soleil,rabattable

88000398 1001 1

BOMAG FAYAT GROUP

Pos. Pos. Pos.	Part no. Teilenr. No.piece	Qty. Menge Qte.	Description	Benennung	Designation
1	88003416	1	Holder	Halter	Support
2	07210609	1	Pens head screw	Linsenschraube	Vis à tête cylindrique bombée
3	08621064	1	Washer	Scheibe	Disque
4	92101045	1	Rope	Seil	Câble
5	05954225	1	Rope clamp	Seilklemme	Collier de serrage
6	05994004	1	Spring cotter	Federstecker	Clavette double
7	00831922	1	Decal	Firmenschild	Plaquette
8	88003467	1	Fuse holder	Sicherungshalter	Tubulure de fusibles
9	69040261	2	Washer	Scheibe	Disque

S46-Weather protection
S46-Wetterschutz
S46-Protection intemperies

88000399_001_00

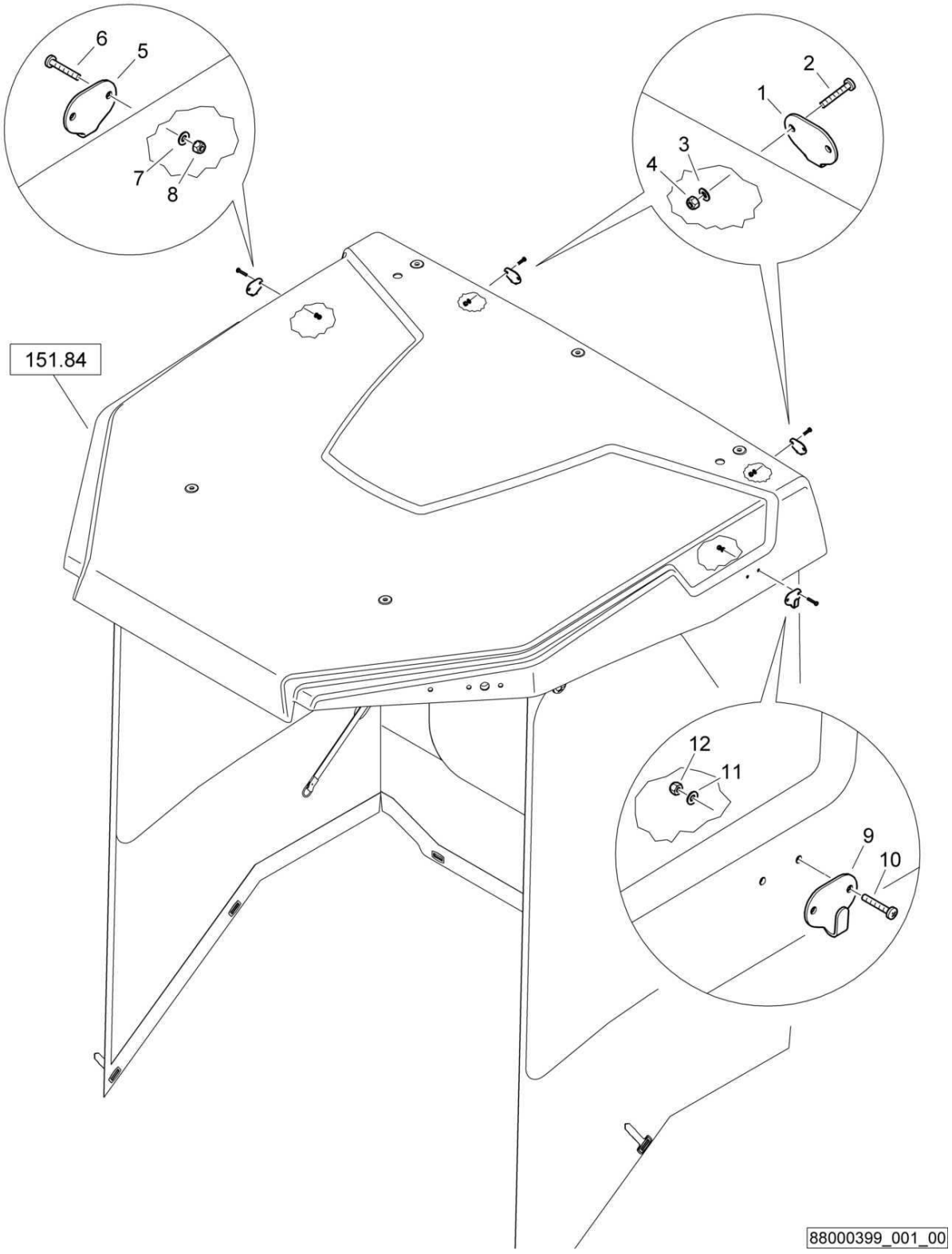

S46-Weather protection
S46-Wetterschutz
S46-Protection intemperies

88000399 1001 1

BOMAG FAYAT GROUP

Pos. Pos. Pos.	Part no. Teilenr. No.piece	Qty. Menge Qte.	Description	Benennung	Designation
1	05939253	2	Hook	Haken	Crochet
2	07210440	4	Pens head screw	Linsenschraube	Vis à tête cylindrique bombée
3	08510409	4	Washer	Scheibe	Disque
4	08130408	4	Safety nut	Sechskantmutter selb.sich	Ecrou de sûreté
5	05939253	1	Hook	Haken	Crochet
6	07210440	2	Pens head screw	Linsenschraube	Vis à tête cylindrique bombée
7	08510409	2	Washer	Scheibe	Disque
8	08130408	2	Safety nut	Sechskantmutter selb.sich	Ecrou de sûreté
9	05939253	1	Hook	Haken	Crochet
10	07210440	2	Pens head screw	Linsenschraube	Vis à tête cylindrique bombée
11	08510409	2	Washer	Scheibe	Disque
12	08130408	2	Safety nut	Sechskantmutter selb.sich	Ecrou de sûreté

S46-Weather protection
S46-Wetterschutz
S46-Protection intemperies

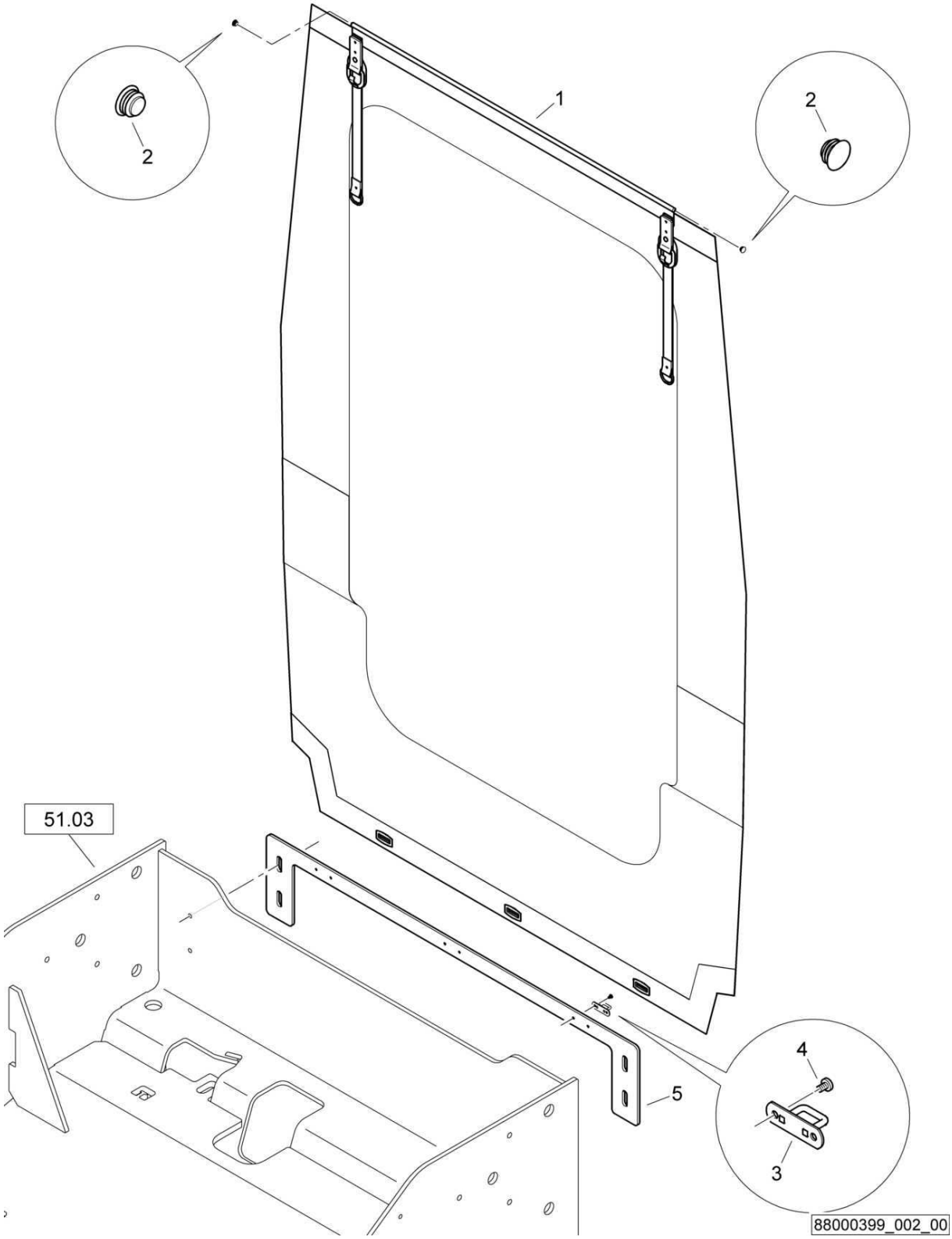

S46-Weather protection
S46-Wetterschutz
S46-Protection intemperies

88000399 1001 1

BOMAG FAYAT GROUP

Pos. Pos. Pos.	Part no. Teilenr. No.piece	Qty. Menge Qte.	Description	Benennung	Designation
1	88003489	1	Canvas hood	Plane	Bache
2	06510246	2	Plug	Abschlußstopfen	Bouchon
3	05939202	3	Clamp for tilt	Planenkrampe	Crampon de bâche
4	07210404	6	Pens head screw	Linsenschraube	Vis à tête cylindrique bombée
5	88003417	1	Ridge	Leiste	Listeau

S/N 101880212412 ▶

S46-Weather protection
S46-Wetterschutz
S46-Protection intemperies

88000399_003_00

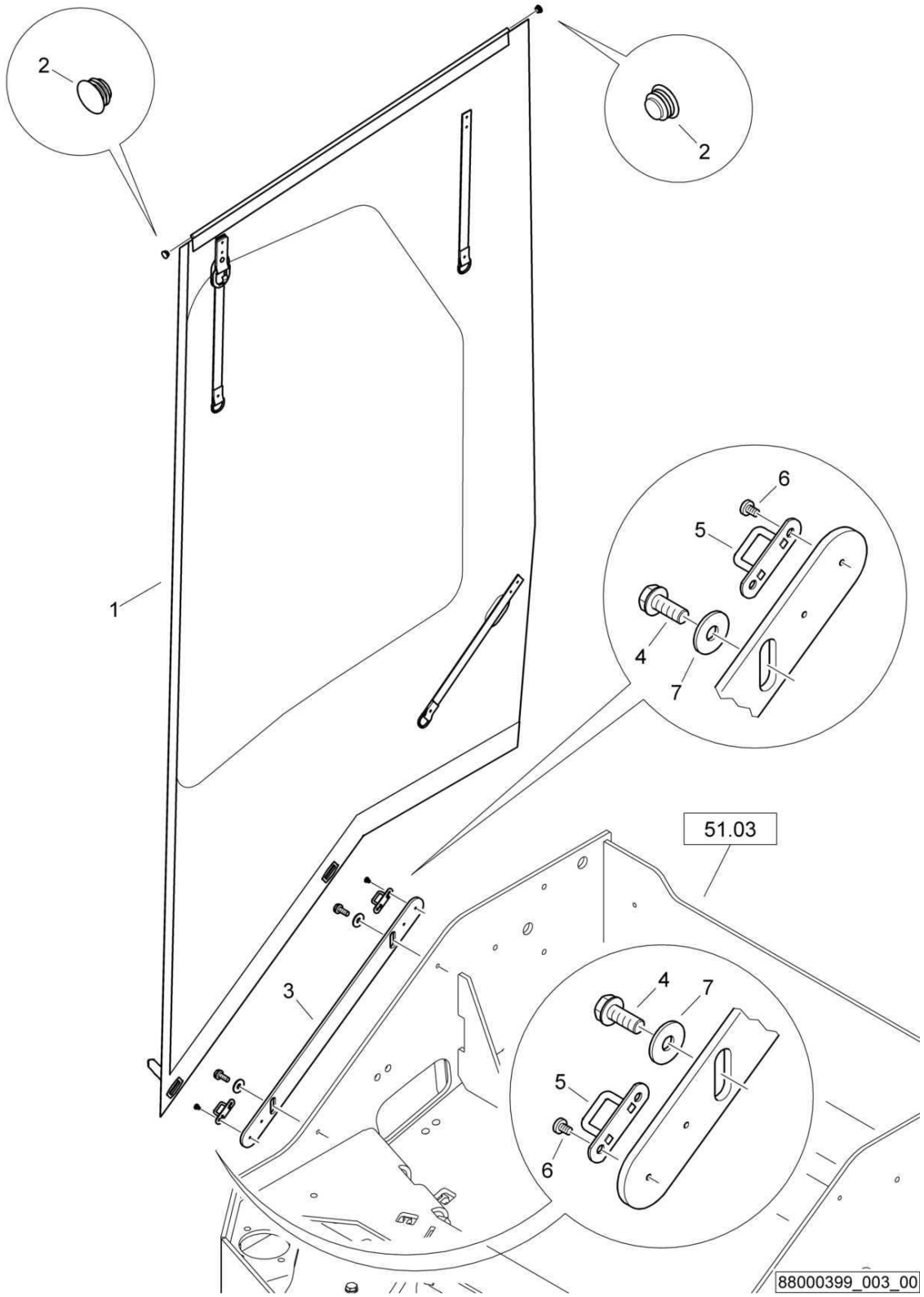

S46-Weather protection
S46-Wetterschutz
S46-Protection intemperies

88000399 1001 1

BOMAG FAYAT GROUP

Pos. Pos. Pos.	Part no. Teilenr. No.piece	Qty. Menge Qte.	Description	Benennung	Designation
1	88003488	1	Canvas hood	Plane	Bache
2	06510246	2	Plug	Abschlußstopfen	Bouchon
3	65003464	1	Ridge	Leiste	Listeau
4	07860515	2	Screw	Schraube	Vis
5	05939202	2	Clamp for tilt	Planenkrampe	Crampon de bâche
6	07210404	4	Pens head screw	Linsenschraube	Vis à tête cylindrique bombée
7	08621084	2	Washer	Scheibe	Disque

S46-Weather protection
S46-Wetterschutz
S46-Protection intemperies

88000399_004_00

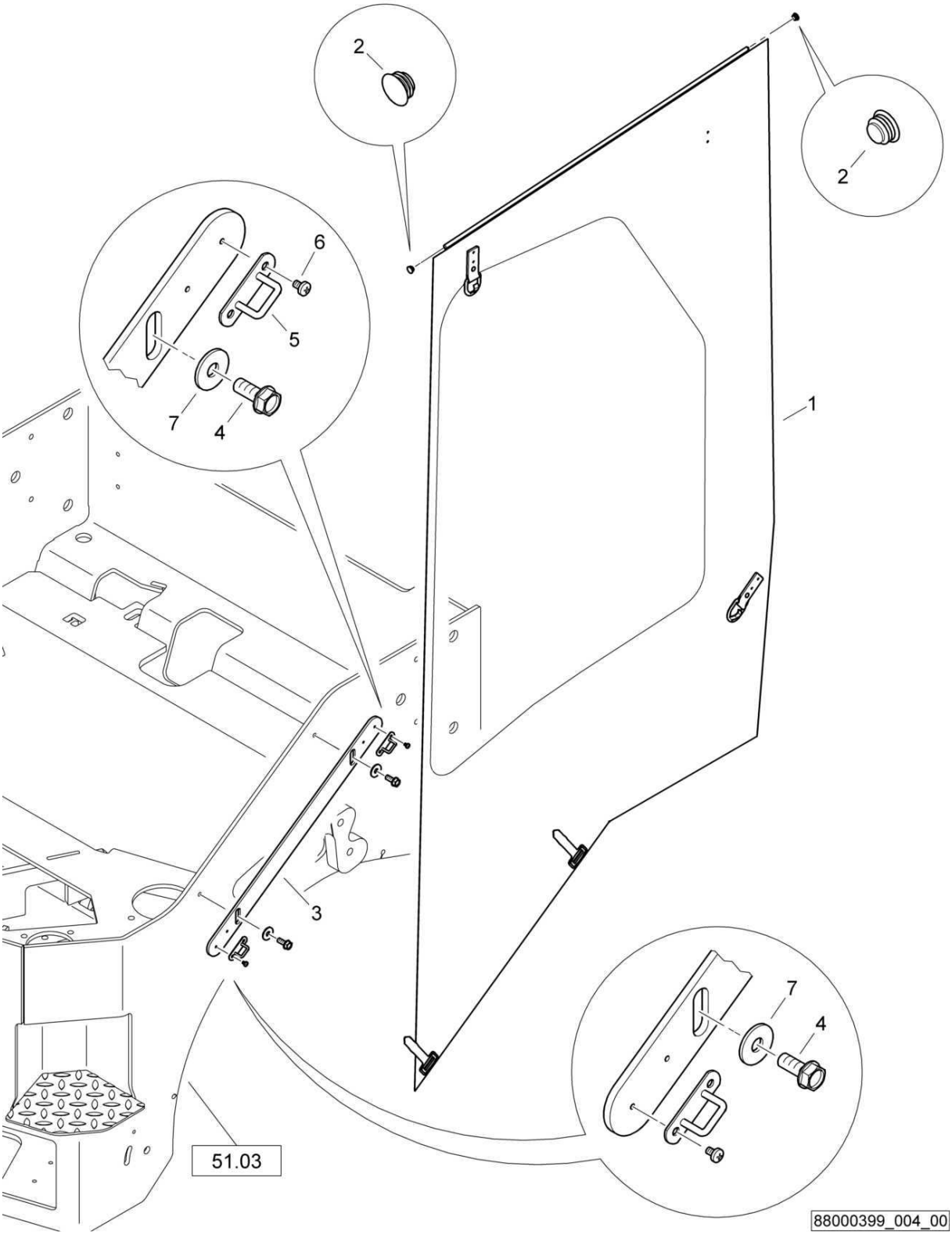

S46-Weather protection
S46-Wetterschutz
S46-Protection intemperies

88000399 1001 1

BOMAG FAYAT GROUP

Pos. Pos. Pos.	Part no. Teilenr. No.piece	Qty. Menge Qte.	Description	Benennung	Designation
1	88003493	1	Canvas hood	Plane	Bache
2	06510246	2	Plug	Abschlußstopfen	Bouchon
3	65003464	1	Ridge	Leiste	Listeau
4	07860515	2	Screw	Schraube	Vis
5	05939202	2	Clamp for tilt	Planenkrampe	Crampon de bâche
6	07210404	4	Pens head screw	Linsenschraube	Vis à tête cylindrique bombée
7	08621084	2	Washer	Scheibe	Disque

S/N 101880211004 ▶ S/N 101880211069

AZ18-Fuel level indicator
AZ18-Kraftstoffanzeiger
AZ18-Indicateur de carburant

88000850_000_00

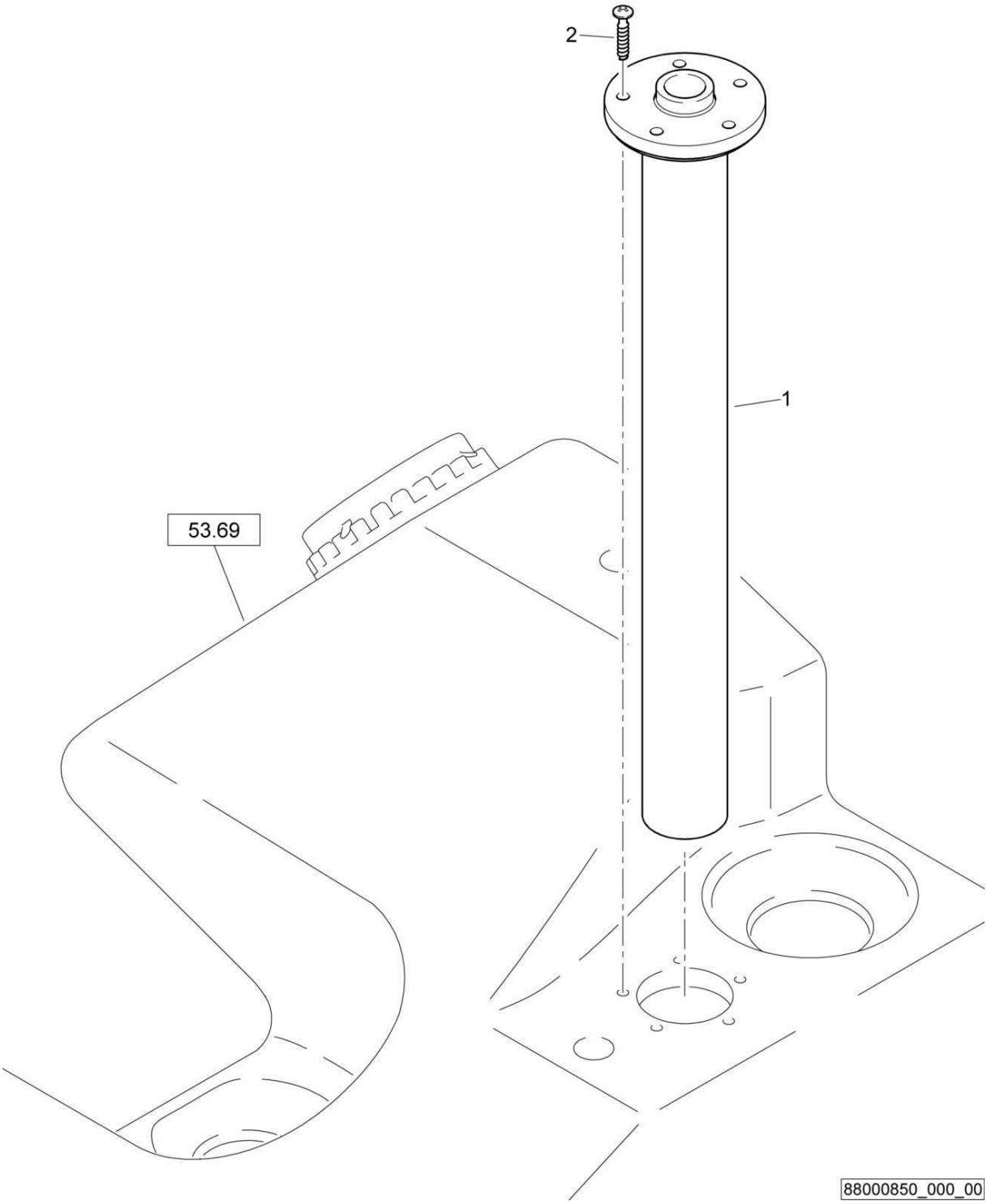

AZ18-Fuel level indicator
AZ18-Kraftstoffanzeiger
AZ18-Indicateur de carburant

88000850 1001 1

BOMAG FAYAT GROUP

Pos. Pos. Pos.	Part no. Teilenr. No.piece	Qty. Menge Qte.	Description	Benennung	Designation
1	05973085	1	Level sending unit	Tauchrohrgeber	Translateur du niveau
2	07815006	5	Screw	Schraube	Vis

K21-Seat heating
K21-Sitzheizung
K21-Chauffage de siège

46200550_001_00

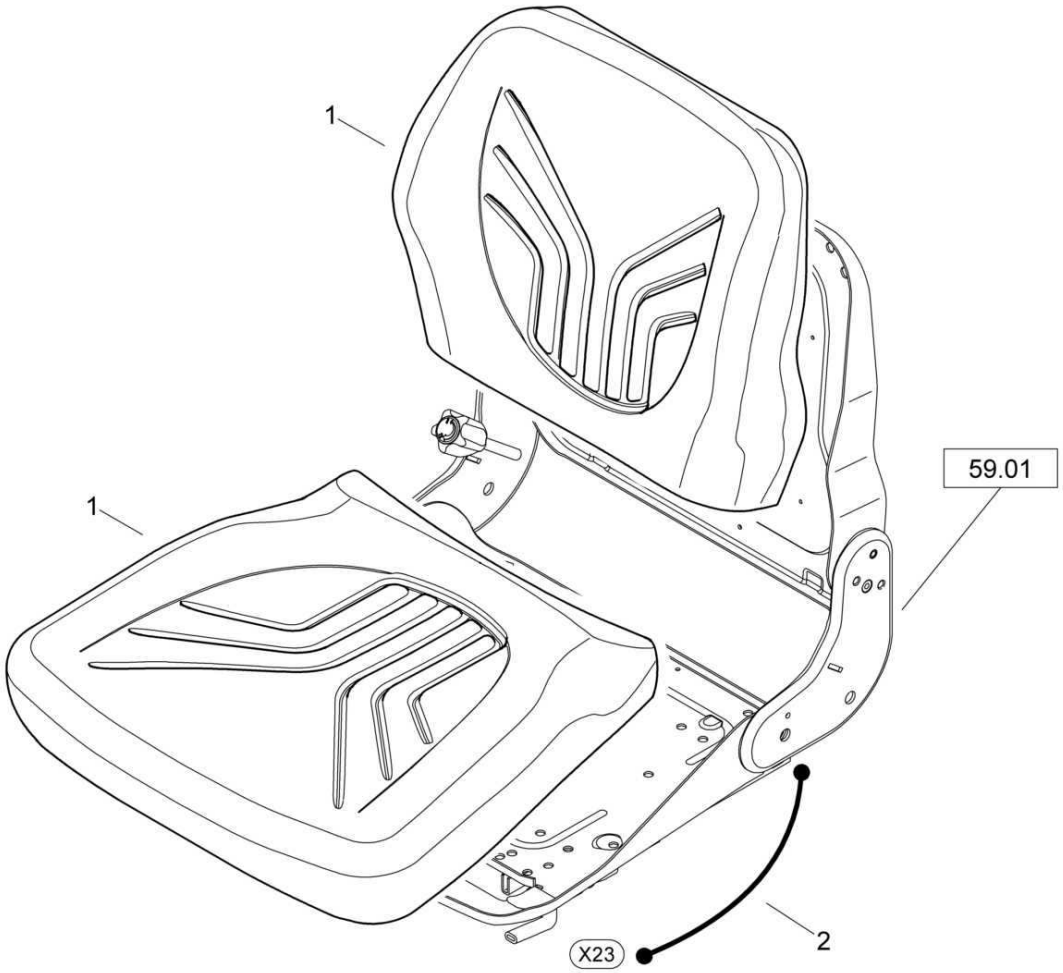

K21-Seat heating
K21-Sitzheizung
K21-Chauffage de siège

46200550 1001 1

BOMAG FAYAT GROUP

Pos. / Pos. / Pos.	Part no. / Teilenr. / No.piece	Qty. / Menge / Qte.	Description	Benennung	Designation
1	05570081	1	Cushion kit with heating	Polstersatz mit Heizung	Jeu de coussin avec chauffage
2	46330165	1	Adapter	Adapter	Adaptateur

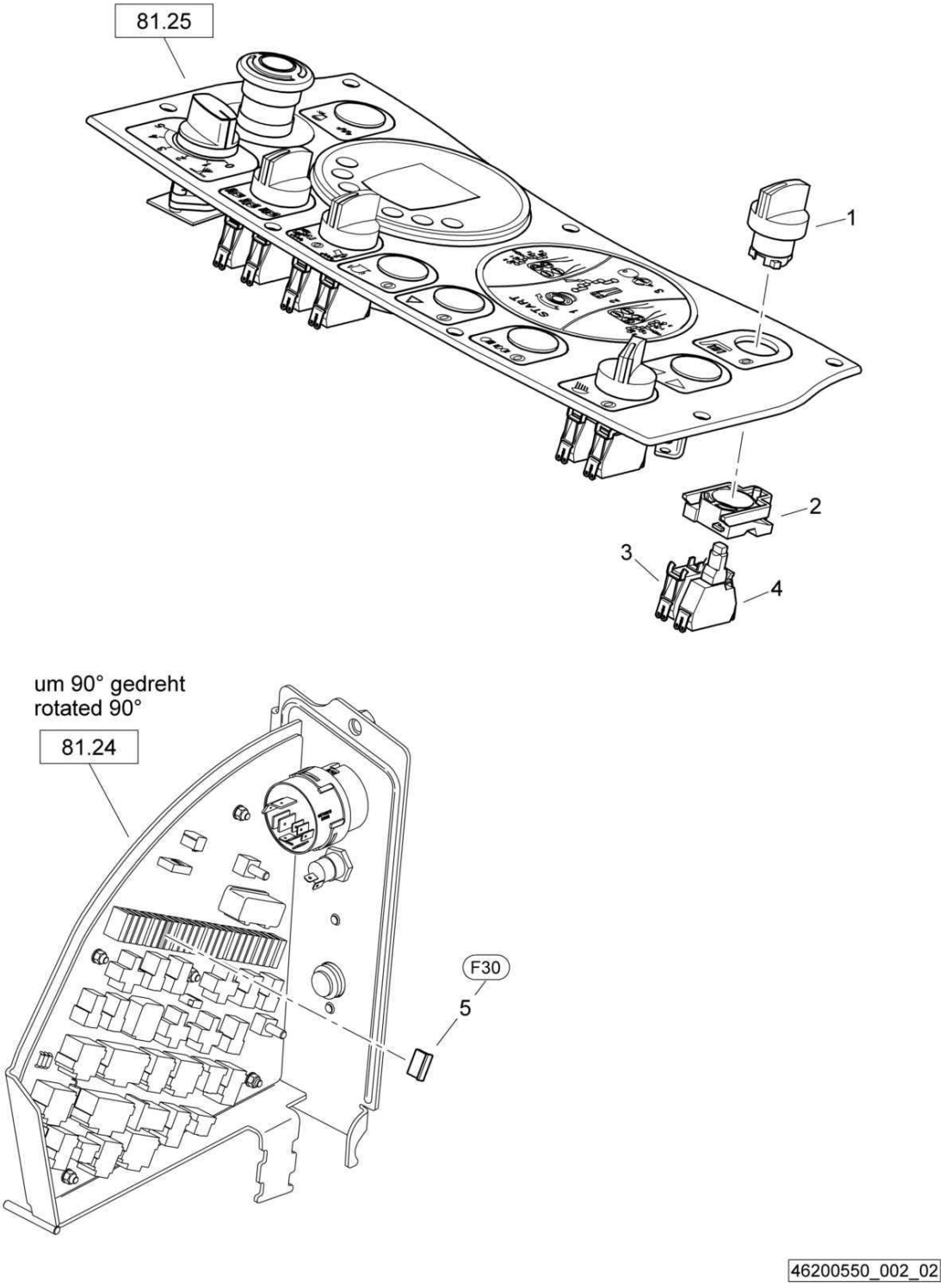
81.25
1
2
3
4
um 90° gedreht
rotated 90°
81.24
F30
5
46200550_002_02

K21-Seat heating
K21-Sitzheizung
K21-Chauffage de siège

46200550 1001 1

BOMAG FAYAT GROUP

Pos. Pos. Pos.	Part no. Teilenr. No.piece	Qty. Menge Qte.	Description	Benennung	Designation
1	05762319	1	Front element	Frontelement	Elément avant
2	05762300	1	Fastening flange	Befestigungsflansch	Bride de fixation
3	05762302	1	Switch,normally open	Schalterblock,Schließer	Contacteur, pos. ouvert
4	05762320	1	LED	Leuchtdiode	Diode lumineuse
5	05751097	1	Flat fuse	Flachsicherung	Fusible plat

K21-Seat heating
K21-Sitzheizung
K21-Chauffage de siège

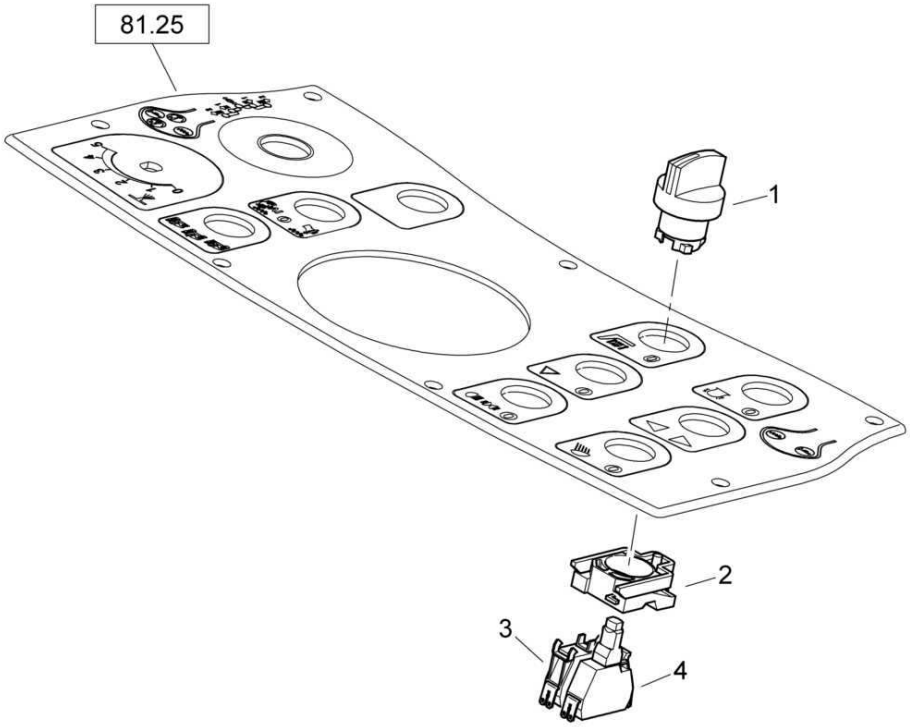

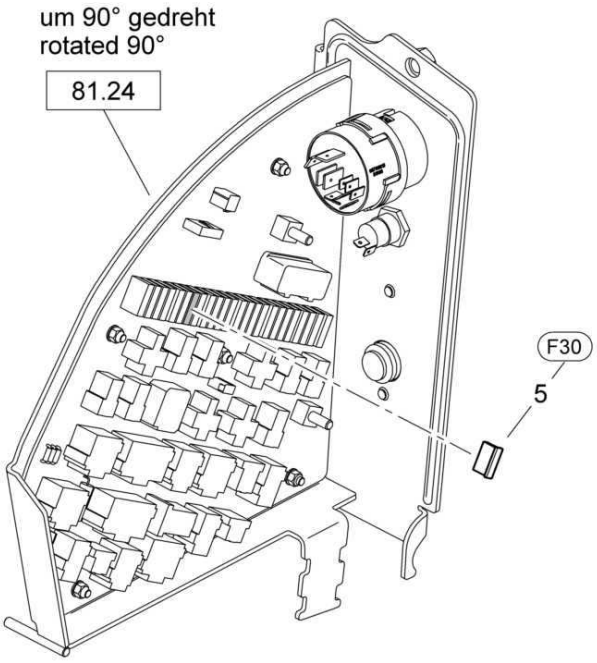

K21-Seat heating
K21-Sitzheizung
K21-Chauffage de siège

46200550 1001 1

BOMAG FAYAT GROUP

Pos. Pos. Pos.	Part no. Teilenr. No.piece	Qty. Menge Qte.	Description	Benennung	Designation
1	05762319	1	Front element	Frontelement	Elément avant
2	05762300	1	Fastening flange	Befestigungsflansch	Bride de fixation
3	05762302	1	Switch,normally open	Schalterblock,Schließer	Contacteur, pos. ouvert
4	05762320	1	LED	Leuchtdiode	Diode lumineuse
5	05751097	1	Flat fuse	Flachsicherung	Fusible plat

S/N 101880212537 ▶

AG50-package AG6 + AG5 + AG9
AG50-Paket AG6 + AG5 + AG9
AG50-paquet AG6 + AG5 + AG9

88000498_001_01

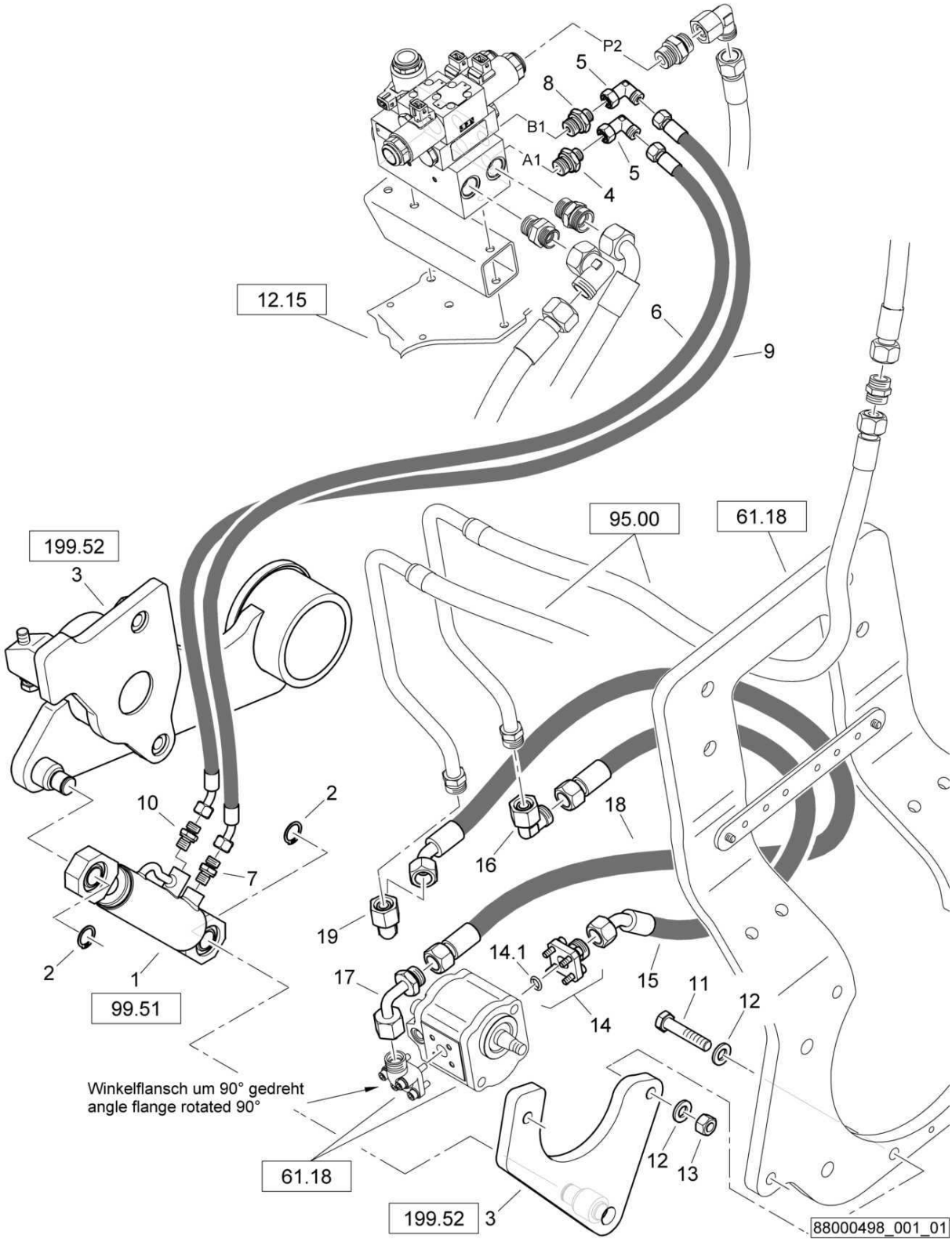

AG50-package AG6 + AG5 + AG9
AG50-Paket AG6 + AG5 + AG9
AG50-paquet AG6 + AG5 + AG9

88000498 1001 1

BOMAG FAYAT GROUP

Pos. Pos. Pos.	Part no. Teilenr. No.piece	Qty. Menge Qte.	Description	Benennung	Designation
1	05850562	1	Hydraulic cylinder	Hydraulikzylinder	Cylindre hydraulique
2	09210800	2	Circlip,external	Sicherungsring(außen)	Circlips extérieur
3	88003410	1	Pressing device and cutter	Andrück- und Schneidgerät	Dispositif de chanfreinage
4	05548049	1	Double-ended union	Gerader Einschraubstutzen	Tubulure à visser
5	05542122	2	Angular union	Winkelstutzen	Raccord coudé
6	05557541	1	Hose assy.ac.WN3111	Schlauch nach WN3111	Tuyau WN3111
7	05540007	1	Double-ended union	Gerader Einschraubstutzen	Tubulure à visser
8	05548049	1	Double-ended union	Gerader Einschraubstutzen	Tubulure à visser
9	05557541	1	Hose assy.ac.WN3111	Schlauch nach WN3111	Tuyau WN3111
10	05540007	1	Double-ended union	Gerader Einschraubstutzen	Tubulure à visser
11	07131224	2	Hexagon bolt	Sechskantschraube	Vis à tête hexagonale
12	08511324	4	Washer	Scheibe	Disque
13	08131218	2	Safety nut	Sechskantmutter selb.sich	Ecrou de sûreté
14	05548039	1	Straight flanged union	Gerader Flanschstutzen	Raccord à bride
14.1	06220205	1	Loop ring	Runddichtring	Joint torique
15	05557539	1	Hose assy.ac.WN3111	Schlauch nach WN3111	Tuyau WN3111
16	05542125	1	Angular union	Winkelstutzen	Raccord coudé
17	05542385	1	Union extension	Stutzen-Vergrösserung	Extension de tubulure
18	05557540	1	Hose assy.ac.WN3111	Schlauch nach WN3111	Tuyau WN3111
19	05542125	1	Angular union	Winkelstutzen	Raccord coudé

S/N 101880212141 ▶ S/N 101880212536

AG50-package AG6 + AG5 + AG9
AG50-Paket AG6 + AG5 + AG9
AG50-paquet AG6 + AG5 + AG9

88000498_001_00

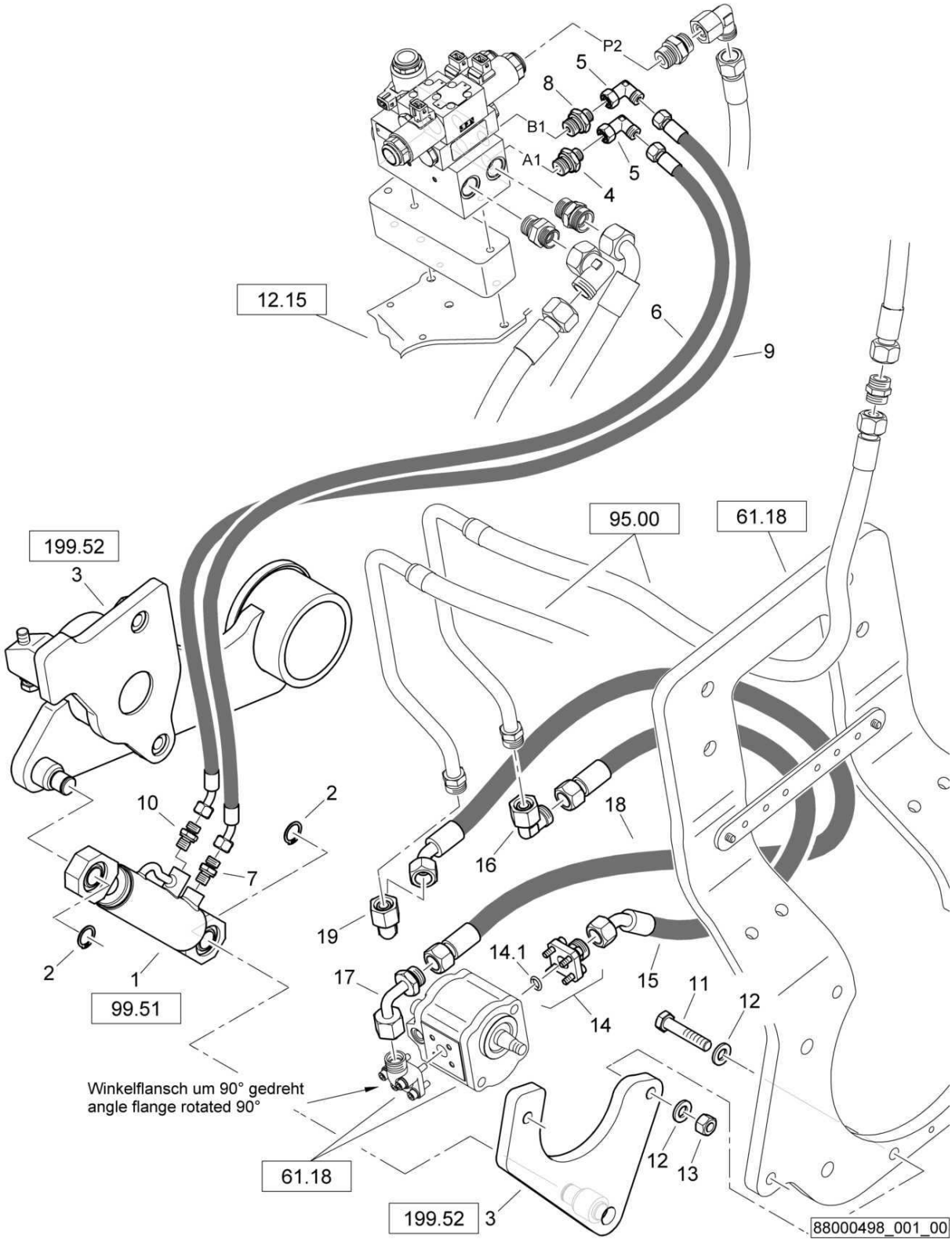

AG50-package AG6 + AG5 + AG9
AG50-Paket AG6 + AG5 + AG9
AG50-paquet AG6 + AG5 + AG9

88000498 1001 1

BOMAG FAYAT GROUP

Pos. Pos. Pos.	Part no. Teilenr. No.piece	Qty. Menge Qte.	Description	Benennung	Designation
1	05850562	1	Hydraulic cylinder	Hydraulikzylinder	Cylindre hydraulique
2	09210800	2	Circlip,external	Sicherungsring(außen)	Circlips extérieur
3	88003410	1	Pressing device and cutter	Andrück- und Schneidgerät	Dispositif de chanfreinage
4	05548049	1	Double-ended union	Gerader Einschraubstutzen	Tubulure à visser
5	05542122	2	Angular union	Winkelstutzen	Raccord coudé
6	05557541	1	Hose assy.ac.WN3111	Schlauch nach WN3111	Tuyau WN3111
7	05540007	1	Double-ended union	Gerader Einschraubstutzen	Tubulure à visser
8	05548049	1	Double-ended union	Gerader Einschraubstutzen	Tubulure à visser
9	05557541	1	Hose assy.ac.WN3111	Schlauch nach WN3111	Tuyau WN3111
10	05540007	1	Double-ended union	Gerader Einschraubstutzen	Tubulure à visser
11	07131224	2	Hexagon bolt	Sechskantschraube	Vis à tête hexagonale
12	08511324	4	Washer	Scheibe	Disque
13	08131218	2	Safety nut	Sechskantmutter selb.sich	Ecrou de sûreté
14	05548039	1	Straight flanged union	Gerader Flanschstutzen	Raccord à bride
14.1	06220205	1	Loop ring	Runddichtring	Joint torique
15	05557539	1	Hose assy.ac.WN3111	Schlauch nach WN3111	Tuyau WN3111
16	05542125	1	Angular union	Winkelstutzen	Raccord coudé
17	05542385	1	Union extension	Stutzen-Vergrösserung	Extension de tubulure
18	05557540	1	Hose assy.ac.WN3111	Schlauch nach WN3111	Tuyau WN3111
19	05542125	1	Angular union	Winkelstutzen	Raccord coudé

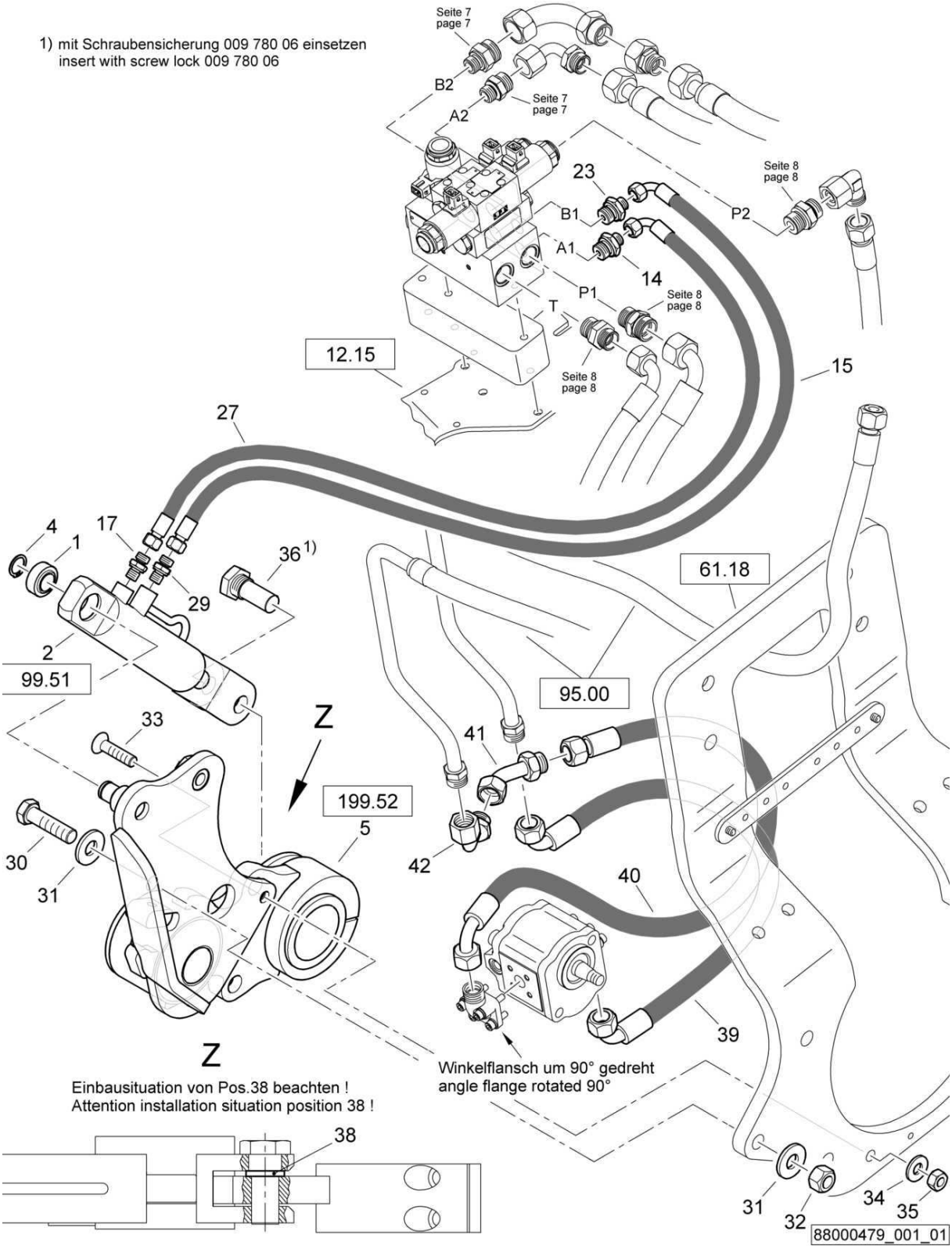
1) mit Schraubensicherung 009 780 06 einsetzen
insert with screw lock 009 780 06
Seite 7
page 7
B2
A2
23
B1
A1
14
P1
T
P2
Seite 8
page 8
12.15
15
27
4
1
17
29
36 1)
2
99.51
61.18
95.00
33
Z
41
199.52
5
30
31
42
40
39
Winkelflansch um 90° gedreht
angle flange rotated 90°
Einbausituation von Pos.38 beachten !
Attention installation situation position 38 !
38
32
34
35
88000479_001_01

AG50-package AG6 + AG5 + AG9
AG50-Paket AG6 + AG5 + AG9
AG50-paquet AG6 + AG5 + AG9

88000479 1001 1

BOMAG FAYAT GROUP

Pos. Pos. Pos.	Part no. Teilenr. No.piece	Qty. Menge Qte.	Description	Benennung	Designation
1	05272007	1	Spherical plain bearing	Gelenklager	Rotule
2	05850483	1	Hydraulic cylinder	Hydraulikzylinder	Cylindre hydraulique
4	09210800	1	Circlip,external	Sicherungsring(außen)	Circlips extérieur
5	88003325	1	Pressing device and cutter	Andrück- und Schneidgerät	Dispositif de chanfreinage
14	05548049	1	Double-ended union	Gerader Einschraubstutzen	Tubulure à visser
15	05556162	1	Hose assy.ac.WN3111	Schlauch nach WN3111	Tuyau WN3111
17	05540007	1	Double-ended union	Gerader Einschraubstutzen	Tubulure à visser
23	05548049	1	Double-ended union	Gerader Einschraubstutzen	Tubulure à visser
27	05556162	1	Hose assy.ac.WN3111	Schlauch nach WN3111	Tuyau WN3111
29	05540007	1	Double-ended union	Gerader Einschraubstutzen	Tubulure à visser
30	07131618	1	Hexagon bolt	Sechskantschraube	Vis à tête hexagonale
31	08752170	2	Spring washer	Spannscheibe	Rondelle tendeuse
32	08111620	1	Hexagon nut	Sechskantmutter	Ecrou hexagonal
33	07321220	1	Countersunk screw	Senkschraube	Vis noyée
34	08752130	1	Spring washer	Spannscheibe	Rondelle tendeuse
35	08111218	1	Hexagon nut	Sechskantmutter	Ecrou hexagonal
36	65003484	1	Bolt	Bolzen	Axe
38	46420147	1	Washer	Scheibe	Disque
39	05556508	1	Hose assy.ac.WN3111	Schlauch nach WN3111	Tuyau WN3111
40	05551295	1	Hose assy.ac.WN3111	Schlauch nach WN3111	Tuyau WN3111
41	05542384	1	Union extension	Stutzen-Vergrösserung	Extension de tubulure
42	05542385	1	Union extension	Stutzen-Vergrösserung	Extension de tubulure

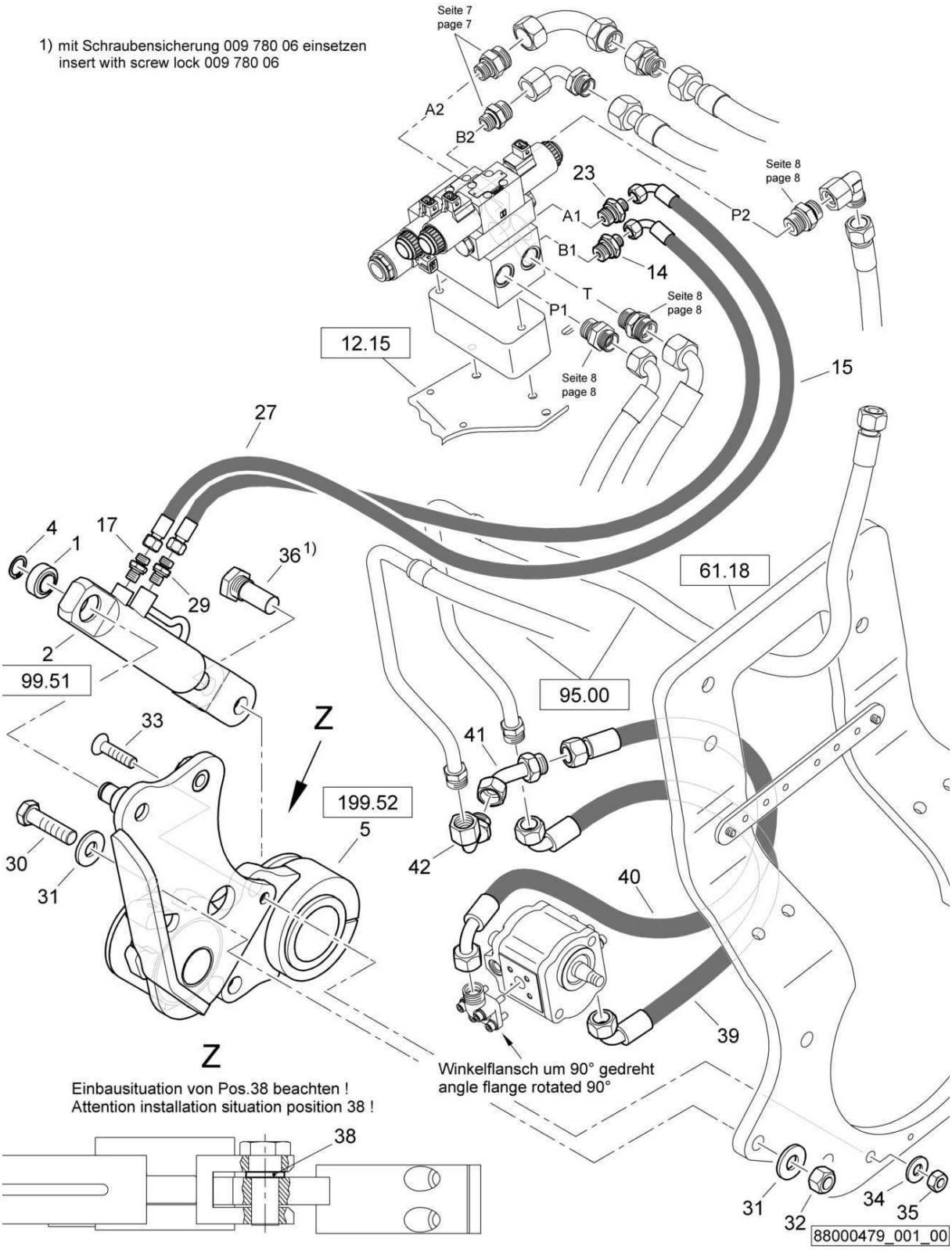
1) mit Schraubensicherung 009 780 06 einsetzen
insert with screw lock 009 780 06
Seite 7
page 7
A2
B2
23
A1
B1
14
T
P1
P2
Seite 8
page 8
12.15
15
27
4
1
17
29
36 1)
2
99.51
61.18
95.00
33
Z
41
199.52
5
30
31
42
40
39
Winkelflansch um 90° gedreht
angle flange rotated 90°
Einbausituation von Pos.38 beachten !
Attention installation situation position 38 !
38
31
32
34
35
88000479_001_00

AG50-package AG6 + AG5 + AG9
AG50-Paket AG6 + AG5 + AG9
AG50-paquet AG6 + AG5 + AG9

88000479 1001 1

BOMAG FAYAT GROUP

Pos. Pos. Pos.	Part no. Teilenr. No.piece	Qty. Menge Qte.	Description	Benennung	Designation
1	05272007	1	Spherical plain bearing	Gelenklager	Rotule
2	05850483	1	Hydraulic cylinder	Hydraulikzylinder	Cylindre hydraulique
4	09210800	1	Circlip,external	Sicherungsring(außen)	Circlips extérieur
5	88003325	1	Pressing device and cutter	Andrück- und Schneidgerät	Dispositif de chanfreinage
14	05548049	1	Double-ended union	Gerader Einschraubstutzen	Tubulure à visser
15	05556162	1	Hose assy.ac.WN3111	Schlauch nach WN3111	Tuyau WN3111
17	05540007	1	Double-ended union	Gerader Einschraubstutzen	Tubulure à visser
23	05548049	1	Double-ended union	Gerader Einschraubstutzen	Tubulure à visser
27	05556162	1	Hose assy.ac.WN3111	Schlauch nach WN3111	Tuyau WN3111
29	05540007	1	Double-ended union	Gerader Einschraubstutzen	Tubulure à visser
30	07131618	1	Hexagon bolt	Sechskantschraube	Vis à tête hexagonale
31	08752170	2	Spring washer	Spannscheibe	Rondelle tendeuse
32	08111620	1	Hexagon nut	Sechskantmutter	Ecrou hexagonal
33	07321220	1	Countersunk screw	Senkschraube	Vis noyée
34	08752130	1	Spring washer	Spannscheibe	Rondelle tendeuse
35	08111218	1	Hexagon nut	Sechskantmutter	Ecrou hexagonal
36	65003484	1	Bolt	Bolzen	Axe
38	46420147	1	Washer	Scheibe	Disque
39	05556508	1	Hose assy.ac.WN3111	Schlauch nach WN3111	Tuyau WN3111
40	05551295	1	Hose assy.ac.WN3111	Schlauch nach WN3111	Tuyau WN3111
41	05542384	1	Union extension	Stutzen-Vergrösserung	Extension de tubulure
42	05542385	1	Union extension	Stutzen-Vergrösserung	Extension de tubulure

S/N 101880212141 ▶

AG50-package AG6 + AG5 + AG9
AG50-Paket AG6 + AG5 + AG9
AG50-paquet AG6 + AG5 + AG9

88000498_002_00

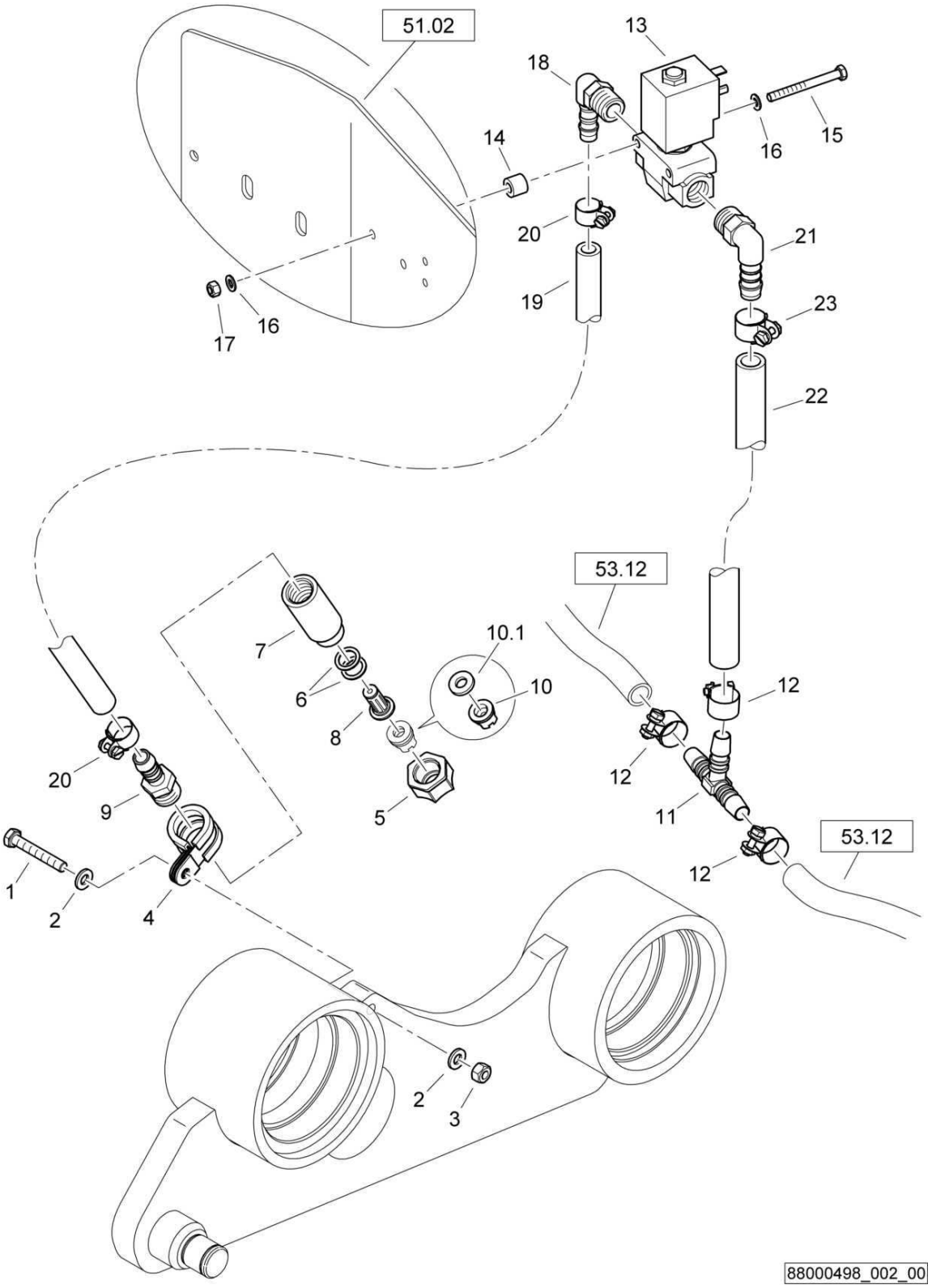

AG50-package AG6 + AG5 + AG9
AG50-Paket AG6 + AG5 + AG9
AG50-paquet AG6 + AG5 + AG9

88000498 1001 1

BOMAG FAYAT GROUP

Pos. Pos. Pos.	Part no. Teilenr. No.piece	Qty. Menge Qte.	Description	Benennung	Designation
1	07140656	1	Hexagon bolt	Sechskantschraube	Vis à tête hexagonale
2	08510612	2	Washer	Scheibe	Disque
3	08130611	1	Safety nut	Sechskantmutter selb.sich	Ecrou de sûreté
4	05551916	1	Tube clamp	Rohrschelle	Collier de tuyau
5	05556021	1	Cap nut	Überwurfmutter	Ecrou-raccord
6	05556039	2	Sealing ring	Dichtring	Bague d'étanchéité
7	05557305	1	Extension	Verlängerung	Rallonge
8	05556043	1	Check valve	Rückschlagventil	Clapet de retenue
9	05553332	1	Double-ended union	Gerader Einschraubstutzen	Tubulure à visser
10	05556031	1	Nozzle	Flachstrahldüsenmundst.	Gicleur
10.1	05556039	1	Sealing ring	Dichtring	Bague d'étanchéité
11	05553706	1	T-union	T-Schlauchverbind.Stutzen	Raccord de connexion en T
12	05551406	3	Hose clip	Schlauchschelle	Collier pour tuyau
13	05794300	1	Solenoid valve	Magnetventil	Electrovanne
14	88052028	2	Sleeve	Hülse	Douille
15	07130528	2	Hexagon bolt	Sechskantschraube	Vis à tête hexagonale
16	08510511	4	Washer	Scheibe	Disque
17	08130508	2	Safety nut	Sechskantmutter selb.sich	Ecrou de sûreté
18	05553431	1	Angular union	Winkeleinschraubstutzen	Raccord coudé
19	00663115	15,0 dm	Hose	Schlauch	Tuyau
20	05551404	2	Hose clip	Schlauchschelle	Collier pour tuyau
21	05553432	1	Angular union	Winkeleinschraubstutzen	Raccord coudé
22	00666006	4,70 dm	Water hose	Wasserschlauch	Tuyau à eau
23	05551406	1	Hose clip	Schlauchschelle	Collier pour tuyau

S/N 101880211467 ▶ S/N 101880212140

AG50-package AG6 + AG5 + AG9
AG50-Paket AG6 + AG5 + AG9
AG50-paquet AG6 + AG5 + AG9

88000479_002_00

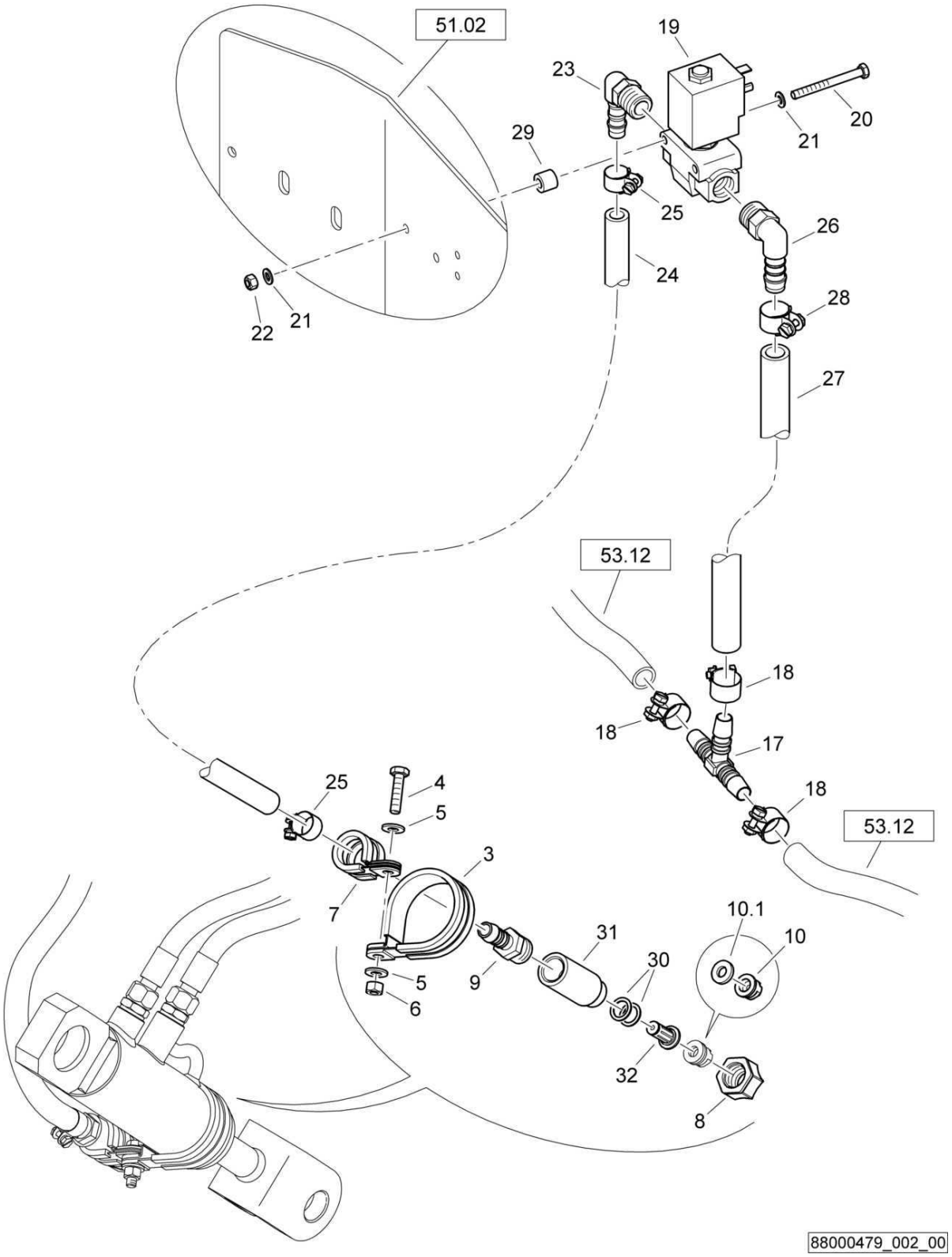

AG50-package AG6 + AG5 + AG9
AG50-Paket AG6 + AG5 + AG9
AG50-paquet AG6 + AG5 + AG9

88000479 1001 1

BOMAG FAYAT GROUP

Pos. Pos. Pos.	Part no. Teilenr. No.piece	Qty. Menge Qte.	Description	Benennung	Designation
3	05552121	1	Tube clamp	Rohrschelle	Collier de tuyau
4	07140641	1	Hexagon bolt	Sechskantschraube	Vis à tête hexagonale
5	08751064	2	Spring washer	Spannscheibe	Rondelle tendeuse
6	08130611	1	Safety nut	Sechskantmutter selb.sich	Ecrou de sûreté
7	05551916	1	Tube clamp	Rohrschelle	Collier de tuyau
8	05556021	1	Cap nut	Überwurfmutter	Ecrou-raccord
9	05553332	1	Double-ended union	Gerader Einschraubstutzen	Tubulure à visser
10	05556031	1	Nozzle	Flachstrahldüsenmundst.	Gicleur
10.1	05556039	1	Sealing ring	Dichtring	Bague d'étanchéité
17	05553706	1	T-union	T-Schlauchverbind.Stutzen	Raccord de connexion en T
18	05551406	3	Hose clip	Schlauchschelle	Collier pour tuyau
19	05794300	1	Solenoid valve	Magnetventil	Electrovanne
20	07130528	2	Hexagon bolt	Sechskantschraube	Vis à tête hexagonale
21	08510511	4	Washer	Scheibe	Disque
22	08130508	2	Safety nut	Sechskantmutter selb.sich	Ecrou de sûreté
23	05553431	1	Angular union	Winkeleinschraubstutzen	Raccord coudé
24	00663115	15,0 dm	Hose	Schlauch	Tuyau
25	05551404	2	Hose clip	Schlauchschelle	Collier pour tuyau
26	05553432	1	Angular union	Winkeleinschraubstutzen	Raccord coudé
27	00666006	4,70 dm	Water hose	Wasserschlauch	Tuyau à eau
28	05551406	1	Hose clip	Schlauchschelle	Collier pour tuyau
29	88052028	2	Sleeve	Hülse	Douille
30	05556039	2	Sealing ring	Dichtring	Bague d'étanchéité
31	05557305	1	Extension	Verlängerung	Rallonge
32	05556043	1	Check valve	Rückschlagventil	Clapet de retenue

S/N 101880212141 ▶

AG50-package AG6 + AG5 + AG9
AG50-Paket AG6 + AG5 + AG9
AG50-paquet AG6 + AG5 + AG9

88000498_003_00

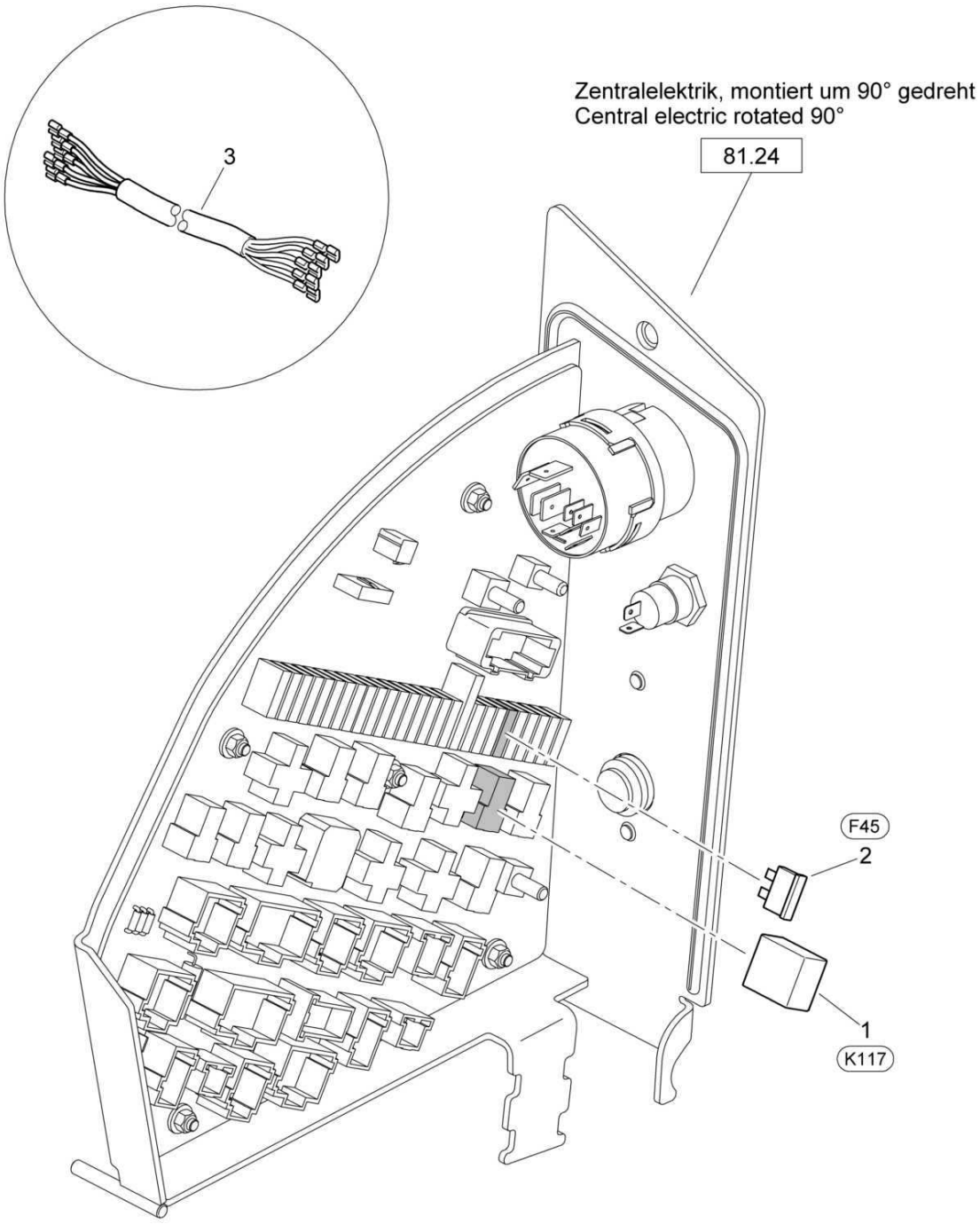

88000498_003_00

AG50-package AG6 + AG5 + AG9
AG50-Paket AG6 + AG5 + AG9
AG50-paquet AG6 + AG5 + AG9

88000498 1001 1

BOMAG FAYAT GROUP

Pos. Pos. Pos.	Part no. Teilenr. No.piece	Qty. Menge Qte.	Description	Benennung	Designation
1	05766955	1	Relay	Relais	Relais
2	05751097	1	Flat fuse	Flachsicherung	Fusible plat
3	88075506	1	Wire harness	Kabelbaum	Faisceau de câbles

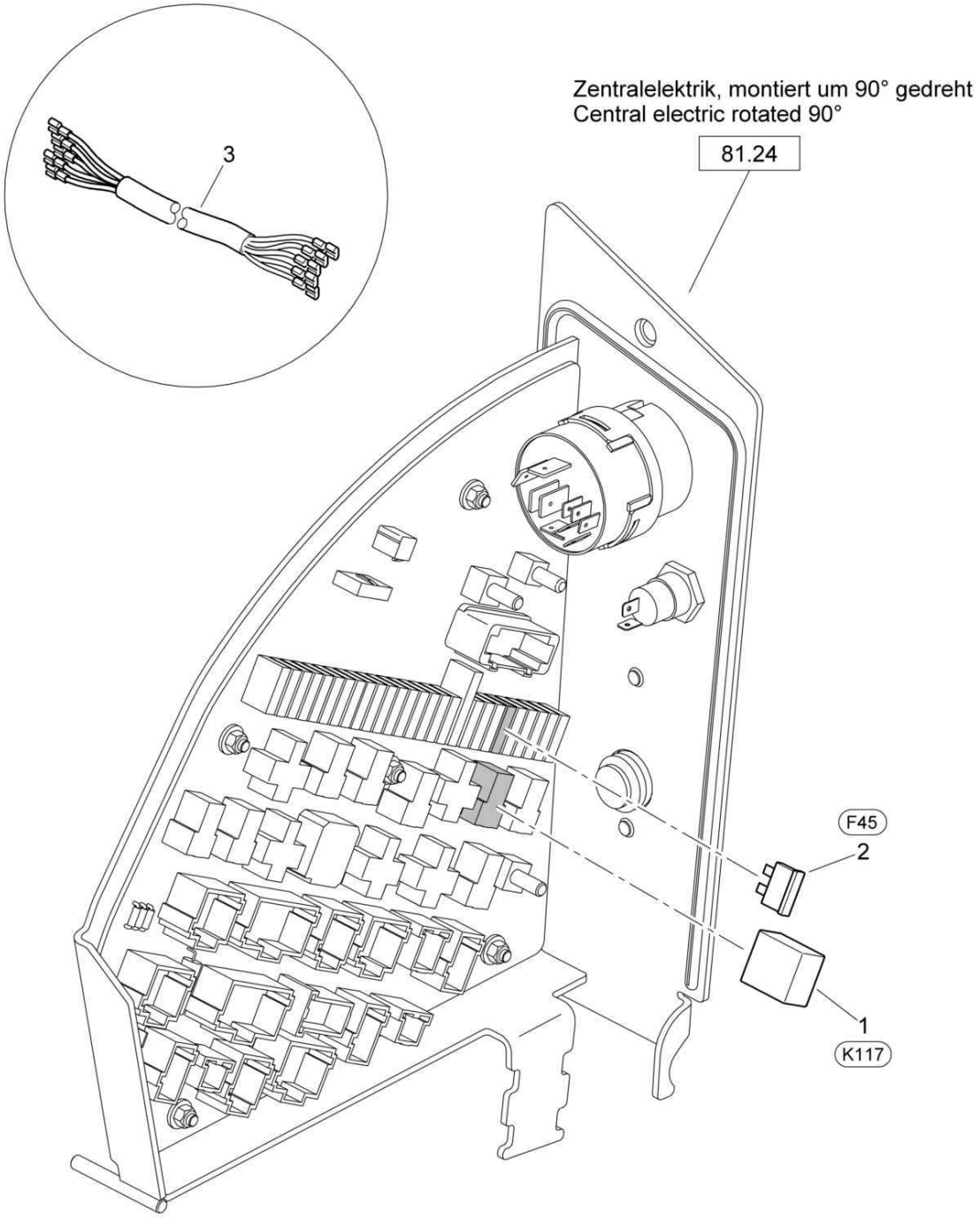

88000479_003_00

AG50-package AG6 + AG5 + AG9
AG50-Paket AG6 + AG5 + AG9
AG50-paquet AG6 + AG5 + AG9

88000479 1001 1

BOMAG FAYAT GROUP

Pos. Pos. Pos.	Part no. Teilenr. No.piece	Qty. Menge Qte.	Description	Benennung	Designation
1	05766955	1	Relay	Relais	Relais
2	05751097	1	Flat fuse	Flachsicherung	Fusible plat
3	88075506	1	Wire harness	Kabelbaum	Faisceau de câbles

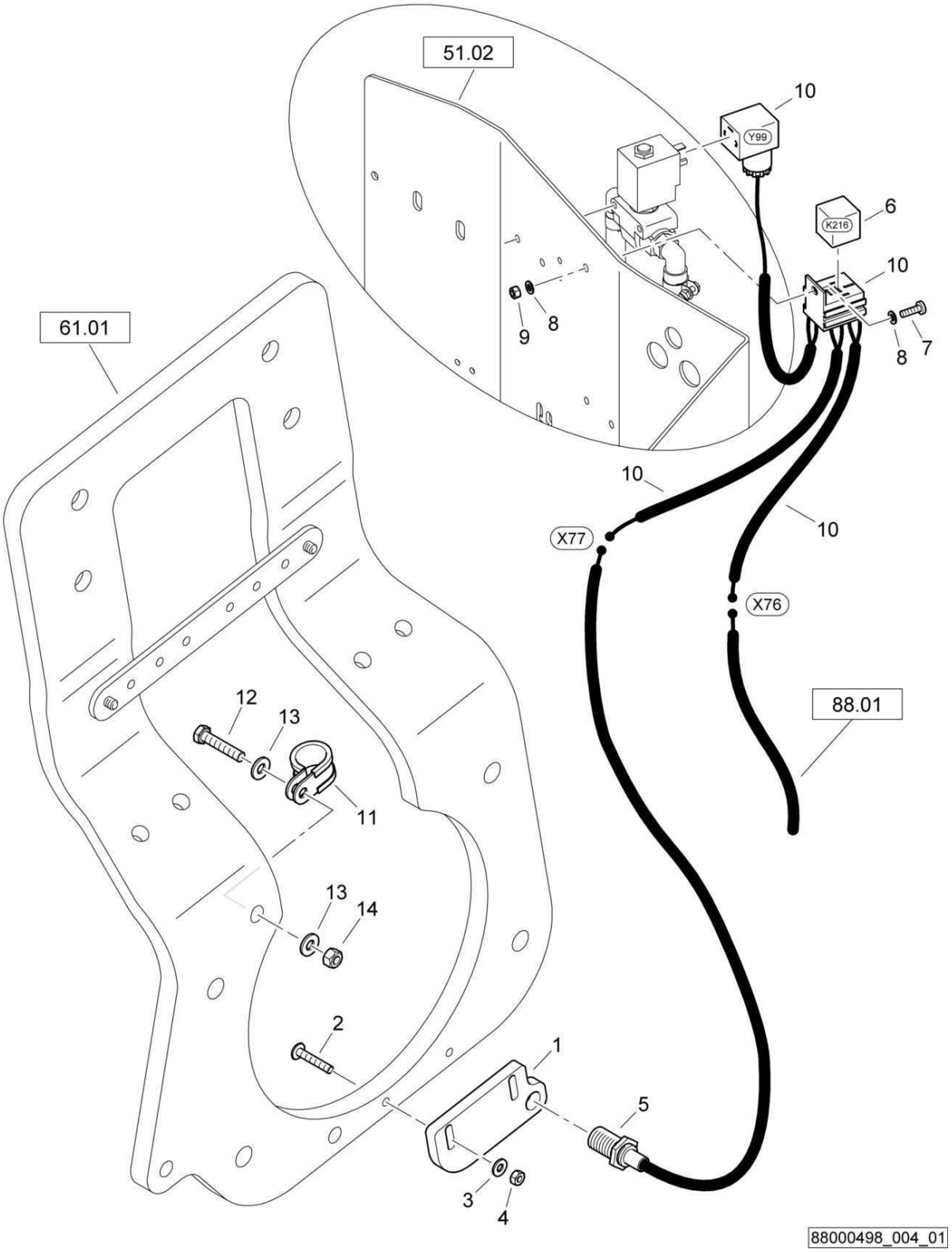
51.02
10
Y99
6
K216
10
9
8
8
7
61.01
10
X77
10
X76
88.01
12
13
11
13
14
2
1
5
3
4
88000498_004_01

AG50-package AG6 + AG5 + AG9
AG50-Paket AG6 + AG5 + AG9
AG50-paquet AG6 + AG5 + AG9

88000498 1001 1

BOMAG FAYAT GROUP

Pos. Pos. Pos.	Part no. Teilenr. No.piece	Qty. Menge Qte.	Description	Benennung	Designation
1	88003378	1	Holder	Halter	Support
2	07210617	2	Pens head screw	Linsenschraube	Vis à tête cylindrique bombée
3	08751064	2	Spring washer	Spannscheibe	Rondelle tendeuse
4	08110613	2	Hexagon nut	Sechskantmutter	Ecrou hexagonal
5	05767577	1	Proximity switch	Initiator	Initiateur
6	05766959	1	Relay	Relais	Relais
7	07210516	1	Pens head screw	Linsenschraube	Vis à tête cylindrique bombée
8	08510511	2	Washer	Scheibe	Disque
9	08130508	1	Safety nut	Sechskantmutter selb.sich	Ecrou de sûreté
10	88075509	1	Wire harness	Kabelbaum	Faisceau de câbles
11	05551911	1	Tube clamp	Rohrschelle	Collier de tuyau
12	07140848	1	Hexagon bolt	Sechskantschraube	Vis à tête hexagonale
13	08752084	2	Spring washer	Spannscheibe	Rondelle tendeuse
14	08130813	1	Safety nut	Sechskantmutter selb.sich	Ecrou de sûreté

AG50-package AG6 + AG5 + AG9
AG50-Paket AG6 + AG5 + AG9
AG50-paquet AG6 + AG5 + AG9

88000498_004_00

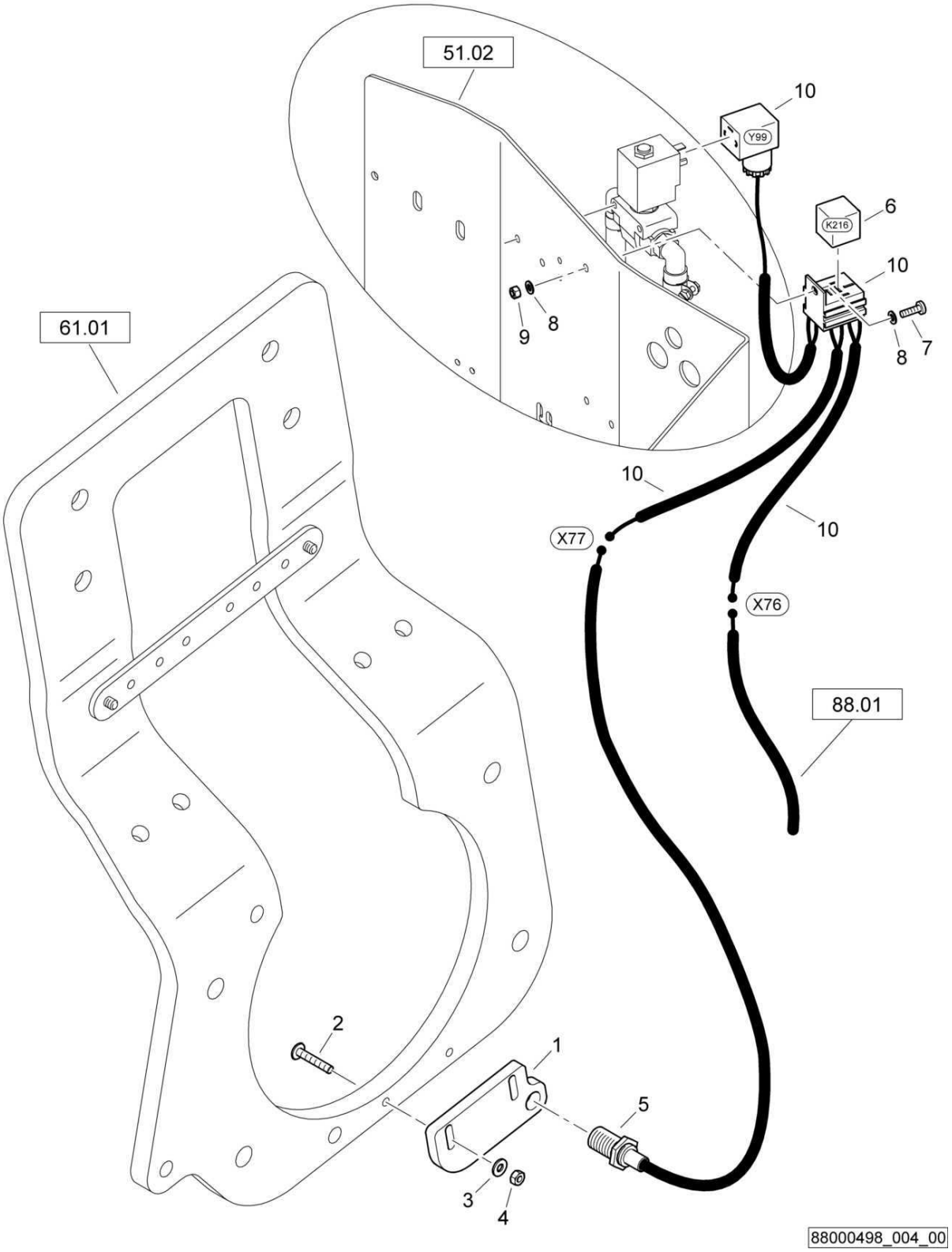

AG50-package AG6 + AG5 + AG9
AG50-Paket AG6 + AG5 + AG9
AG50-paquet AG6 + AG5 + AG9

88000498 1001 1

BOMAG FAYAT GROUP

Pos. Pos. Pos.	Part no. Teilenr. No.piece	Qty. Menge Qte.	Description	Benennung	Designation
1	88003378	1	Holder	Halter	Support
2	07210617	2	Pens head screw	Linsenschraube	Vis à tête cylindrique bombée
3	08751064	2	Spring washer	Spannscheibe	Rondelle tendeuse
4	08110613	2	Hexagon nut	Sechskantmutter	Ecrou hexagonal
5	05767577	1	Proximity switch	Initiator	Initiateur
6	05766959	1	Relay	Relais	Relais
7	07210516	1	Pens head screw	Linsenschraube	Vis à tête cylindrique bombée
8	08510511	2	Washer	Scheibe	Disque
9	08130508	1	Safety nut	Sechskantmutter selb.sich	Ecrou de sûreté
10	88075509	1	Wire harness	Kabelbaum	Faisceau de câbles

AG50-package AG6 + AG5 + AG9
AG50-Paket AG6 + AG5 + AG9
AG50-paquet AG6 + AG5 + AG9

88000479_004_00

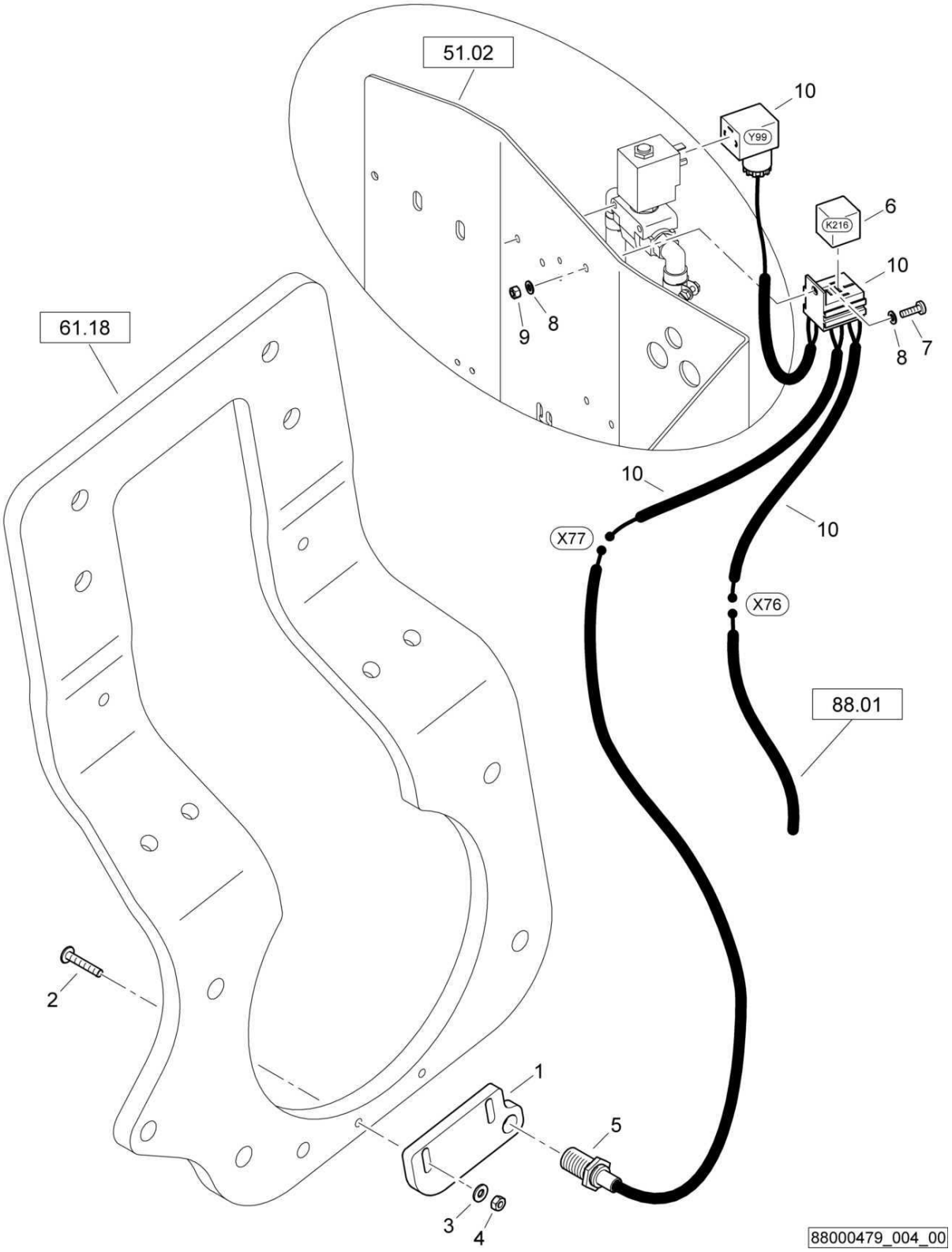

AG50-package AG6 + AG5 + AG9
AG50-Paket AG6 + AG5 + AG9
AG50-paquet AG6 + AG5 + AG9

88000479 1001 1

BOMAG FAYAT GROUP

Pos. Pos. Pos.	Part no. Teilenr. No.piece	Qty. Menge Qte.	Description	Benennung	Designation
1	88003378	1	Holder	Halter	Support
2	07210617	2	Pens head screw	Linsenschraube	Vis à tête cylindrique bombée
3	08751064	2	Spring washer	Spannscheibe	Rondelle tendeuse
4	08110613	2	Hexagon nut	Sechskantmutter	Ecrou hexagonal
5	05767577	1	Proximity switch	Initiator	Initiateur
6	05766959	1	Relay	Relais	Relais
7	07210516	1	Pens head screw	Linsenschraube	Vis à tête cylindrique bombée
8	08510511	2	Washer	Scheibe	Disque
9	08130508	1	Safety nut	Sechskantmutter selb.sich	Ecrou de sûreté
10	88075509	1	Wire harness	Kabelbaum	Faisceau de câbles

S/N 101880212973 ▶

AG50-package AG6 + AG5 + AG9
AG50-Paket AG6 + AG5 + AG9
AG50-paquet AG6 + AG5 + AG9

88000498_005_01

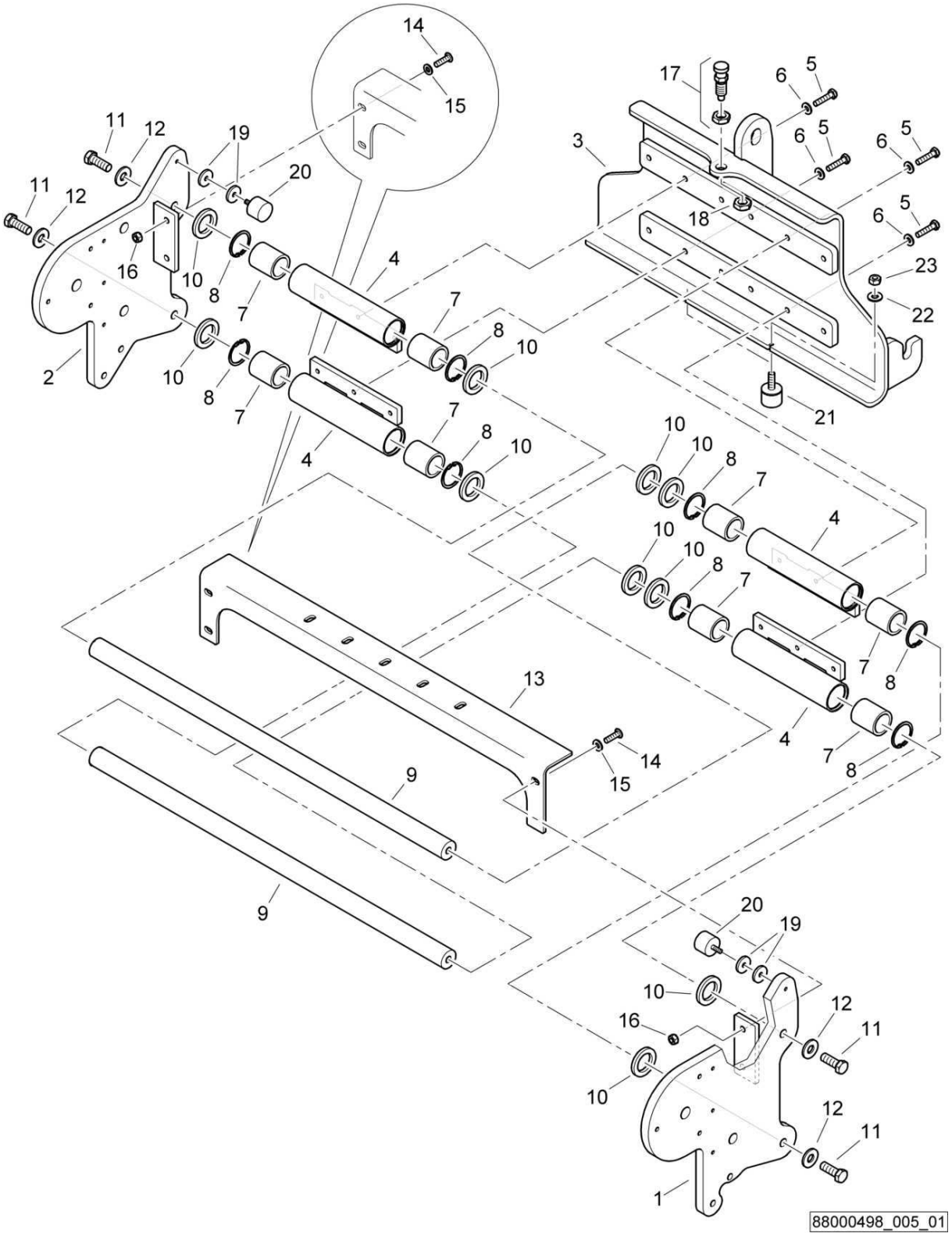

AG50-package AG6 + AG5 + AG9
AG50-Paket AG6 + AG5 + AG9
AG50-paquet AG6 + AG5 + AG9

88000498 1001 1

BOMAG FAYAT GROUP

Pos. Pos. Pos.	Part no. Teilenr. No.piece	Qty. Menge Qte.	Description	Benennung	Designation
1	88003496	1	Plate left	Blech links	Tôle gauche
2	88003308	1	Plate right	Platte rechts	Plaque droite
3	88003388	1	Base plate	Grundplatte	Plaque de base
4	92020211	4	Guiding tube	Führungsrohr	Tube de guidage
5	07141041	12	Hexagon bolt	Sechskantschraube	Vis à tête hexagonale
6	08752106	12	Spring washer	Spannscheibe	Rondelle tendeuse
7	05164001	8	Linear ball bearing	Linearkugellager	Roulement à billes lin.
8	09222900	8	Circlip,internal	Sicherungsring(innen)	Circlips intérieur
9	88003336	2	Rod	Stange	Tige
10	59070360	10	Stop disc	Anschlagscheibe	Disque de butée
11	07141646	4	Hexagon bolt	Sechskantschraube	Vis à tête hexagonale
12	08752170	4	Spring washer	Spannscheibe	Rondelle tendeuse
13	88003309	1	Notched rail	Rastschiene	Rail d'arrêt
14	07211023	4	Lens head screw	Linsenschraube	Vis à tête cylindrique bombée
15	08752106	4	Spring washer	Spannscheibe	Rondelle tendeuse
16	08131016	4	Safety nut	Sechskantmutter selb.sich	Ecrou de sûreté
17	06422043	1	Control pin	Rastbolzen	Boulon d'arrêt
18	08142015	1	Hexagon nut	Sechskantmutter	Ecrou hexagonal
19	69040261	4	Washer	Scheibe	Disque
20	06143712	2	Stop buffer	Anschlagpuffer	Amortisseur de butée
21	06140985	2	Stop buffer	Anschlagpuffer	Amortisseur de butée
22	08751064	2	Spring washer	Spannscheibe	Rondelle tendeuse
23	08110613	2	Hexagon nut	Sechskantmutter	Ecrou hexagonal

S/N 101880212141 ▶ S/N 101880212972

AG50-package AG6 + AG5 + AG9
AG50-Paket AG6 + AG5 + AG9
AG50-paquet AG6 + AG5 + AG9

88000498_005_00

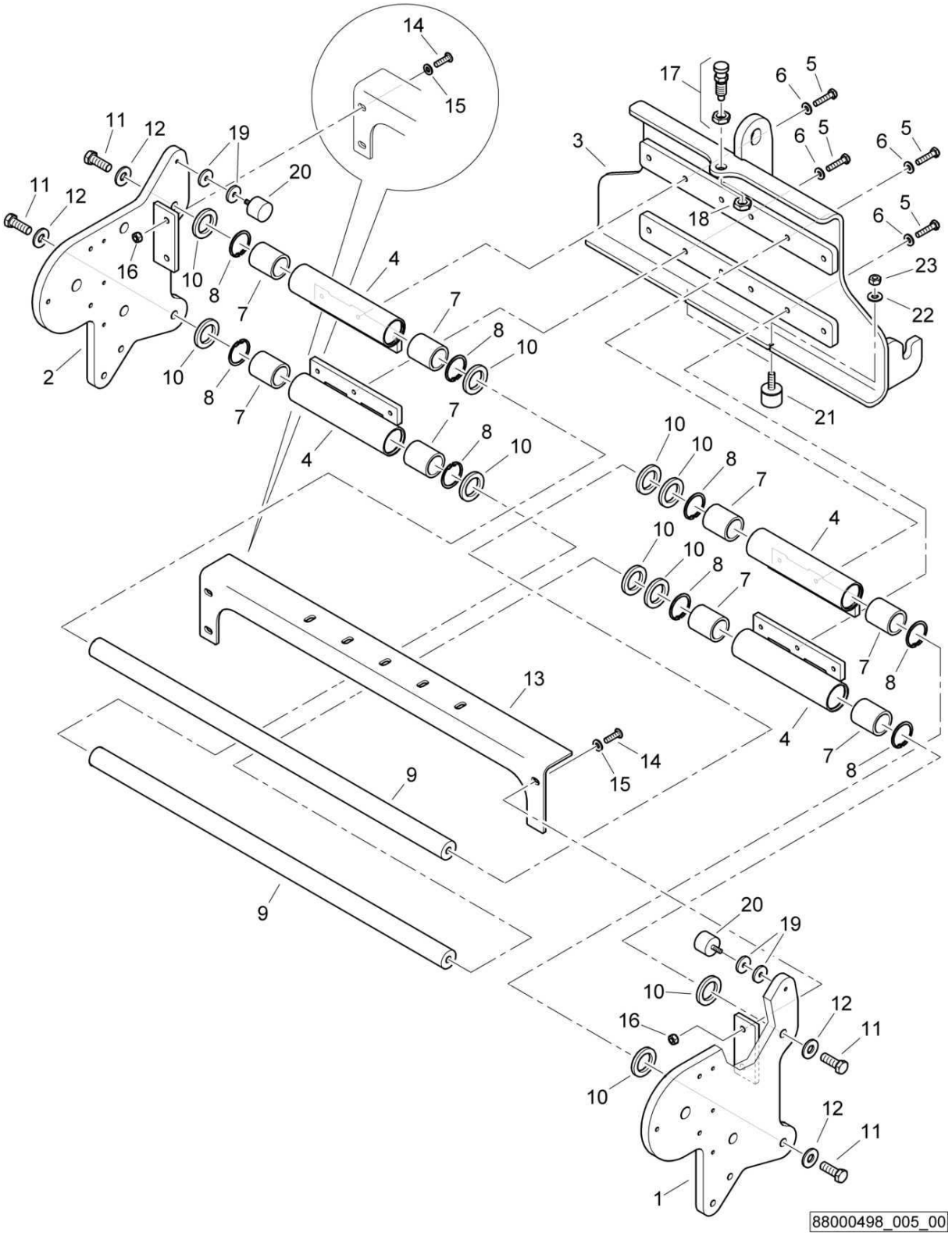

AG50-package AG6 + AG5 + AG9
AG50-Paket AG6 + AG5 + AG9
AG50-paquet AG6 + AG5 + AG9

88000498 1001 1

BOMAG FAYAT GROUP

Pos. Pos. Pos.	Part no. Teilenr. No.piece	Qty. Menge Qte.	Description	Benennung	Designation
1	88003307	1	Plate left	Platte links	Plaque gauche
2	88003308	1	Plate right	Platte rechts	Plaque droite
3	88003388	1	Base plate	Grundplatte	Plaque de base
4	92020211	4	Guiding tube	Führungsrohr	Tube de guidage
5	07141041	12	Hexagon bolt	Sechskantschraube	Vis à tête hexagonale
6	08752106	12	Spring washer	Spannscheibe	Rondelle tendeuse
7	05164001	8	Linear ball bearing	Linearkugellager	Roulement à billes lin.
8	09222900	8	Circlip,internal	Sicherungsring(innen)	Circlips intérieur
9	88003336	2	Rod	Stange	Tige
10	59070360	10	Stop disc	Anschlagscheibe	Disque de butée
11	07141646	4	Hexagon bolt	Sechskantschraube	Vis à tête hexagonale
12	08752170	4	Spring washer	Spannscheibe	Rondelle tendeuse
13	88003309	1	Notched rail	Rastschiene	Rail d'arrêt
14	07211023	4	Lens head screw	Linsenschraube	Vis à tête cylindrique bombée
15	08752106	4	Spring washer	Spannscheibe	Rondelle tendeuse
16	08131016	4	Safety nut	Sechskantmutter selb.sich	Ecrou de sûreté
17	06422043	1	Control pin	Rastbolzen	Boulon d'arrêt
18	08142015	1	Hexagon nut	Sechskantmutter	Ecrou hexagonal
19	69040261	4	Washer	Scheibe	Disque
20	06143712	2	Stop buffer	Anschlagpuffer	Amortisseur de butée
21	06140985	2	Stop buffer	Anschlagpuffer	Amortisseur de butée
22	08751064	2	Spring washer	Spannscheibe	Rondelle tendeuse
23	08110613	2	Hexagon nut	Sechskantmutter	Ecrou hexagonal

S/N 101880211675 ▶ S/N 101880212140

AG50-package AG6 + AG5 + AG9
AG50-Paket AG6 + AG5 + AG9
AG50-paquet AG6 + AG5 + AG9

88000479_005_01

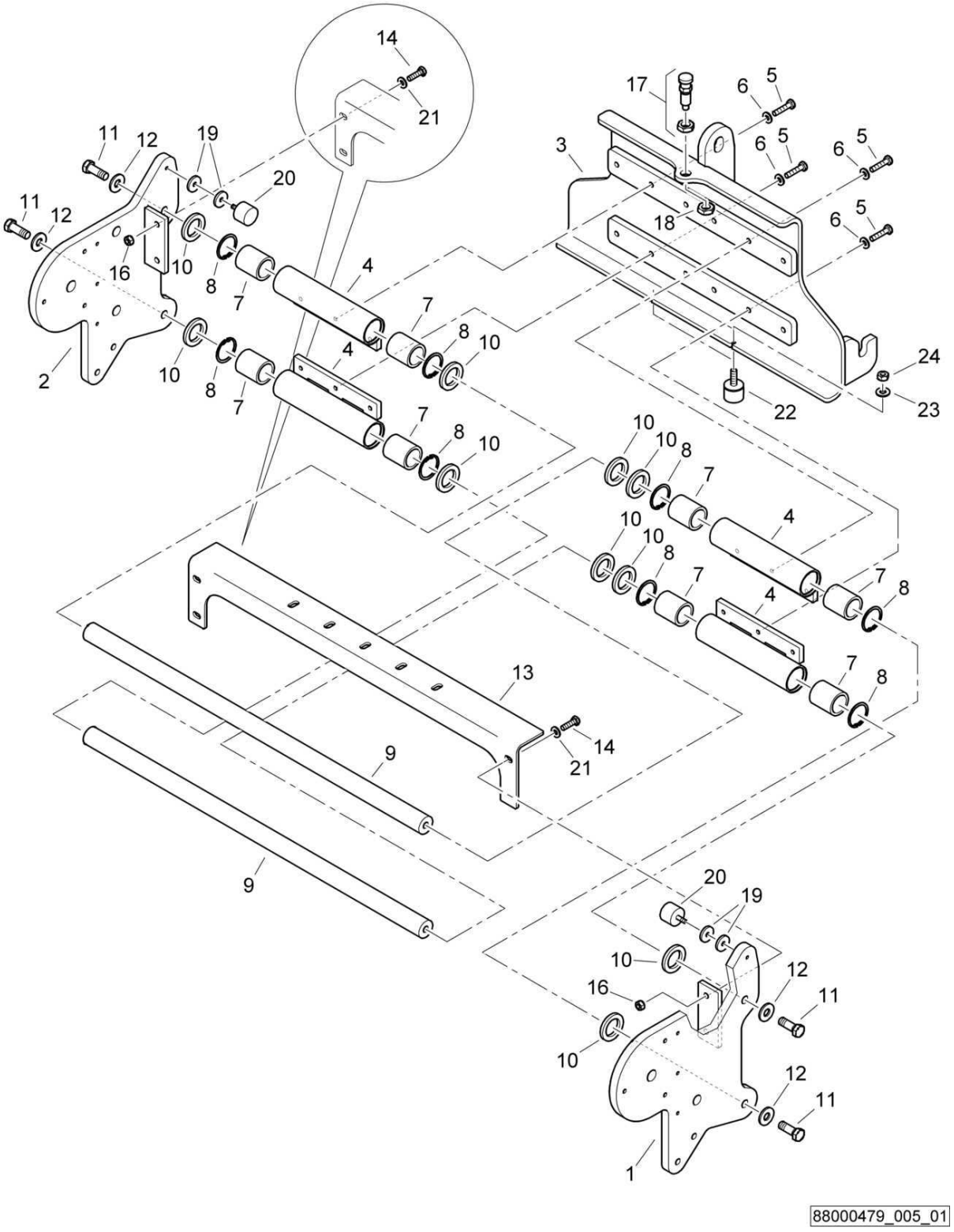

AG50-package AG6 + AG5 + AG9
AG50-Paket AG6 + AG5 + AG9
AG50-paquet AG6 + AG5 + AG9

88000479 1001 1

BOMAG FAYAT GROUP

Pos. Pos. Pos.	Part no. Teilenr. No.piece	Qty. Menge Qte.	Description	Benennung	Designation
1	88003307	1	Plate left	Platte links	Plaque gauche
2	88003308	1	Plate right	Platte rechts	Plaque droite
3	88003388	1	Base plate	Grundplatte	Plaque de base
4	92020211	4	Guiding tube	Führungsrohr	Tube de guidage
5	07141041	12	Hexagon bolt	Sechskantschraube	Vis à tête hexagonale
6	08752106	12	Spring washer	Spannscheibe	Rondelle tendeuse
7	05164001	8	Linear ball bearing	Linearkugellager	Roulement à billes lin.
8	09222900	8	Circlip,internal	Sicherungsring(innen)	Circlips intérieur
9	88003336	2	Rod	Stange	Tige
10	59070360	10	Stop disc	Anschlagscheibe	Disque de butée
11	07141646	4	Hexagon bolt	Sechskantschraube	Vis à tête hexagonale
12	08752170	4	Spring washer	Spannscheibe	Rondelle tendeuse
13	88003309	1	Notched rail	Rastschiene	Rail d'arrêt
14	07211023	4	Lens head screw	Linsenschraube	Vis à tête cylindrique bombée
16	08131016	4	Safety nut	Sechskantmutter selb.sich	Ecrou de sûreté
17	06422043	1	Control pin	Rastbolzen	Boulon d'arrêt
18	08142015	1	Hexagon nut	Sechskantmutter	Ecrou hexagonal
19	69040261	4	Washer	Scheibe	Disque
20	06143712	2	Stop buffer	Anschlagpuffer	Amortisseur de butée
21	08752106	4	Spring washer	Spannscheibe	Rondelle tendeuse
22	06140985	2	Stop buffer	Anschlagpuffer	Amortisseur de butée
23	08751064	2	Spring washer	Spannscheibe	Rondelle tendeuse
24	08110613	2	Hexagon nut	Sechskantmutter	Ecrou hexagonal

S/N 101880211467 ▶ S/N 101880211674

AG50-package AG6 + AG5 + AG9
AG50-Paket AG6 + AG5 + AG9
AG50-paquet AG6 + AG5 + AG9

88000479_005_00

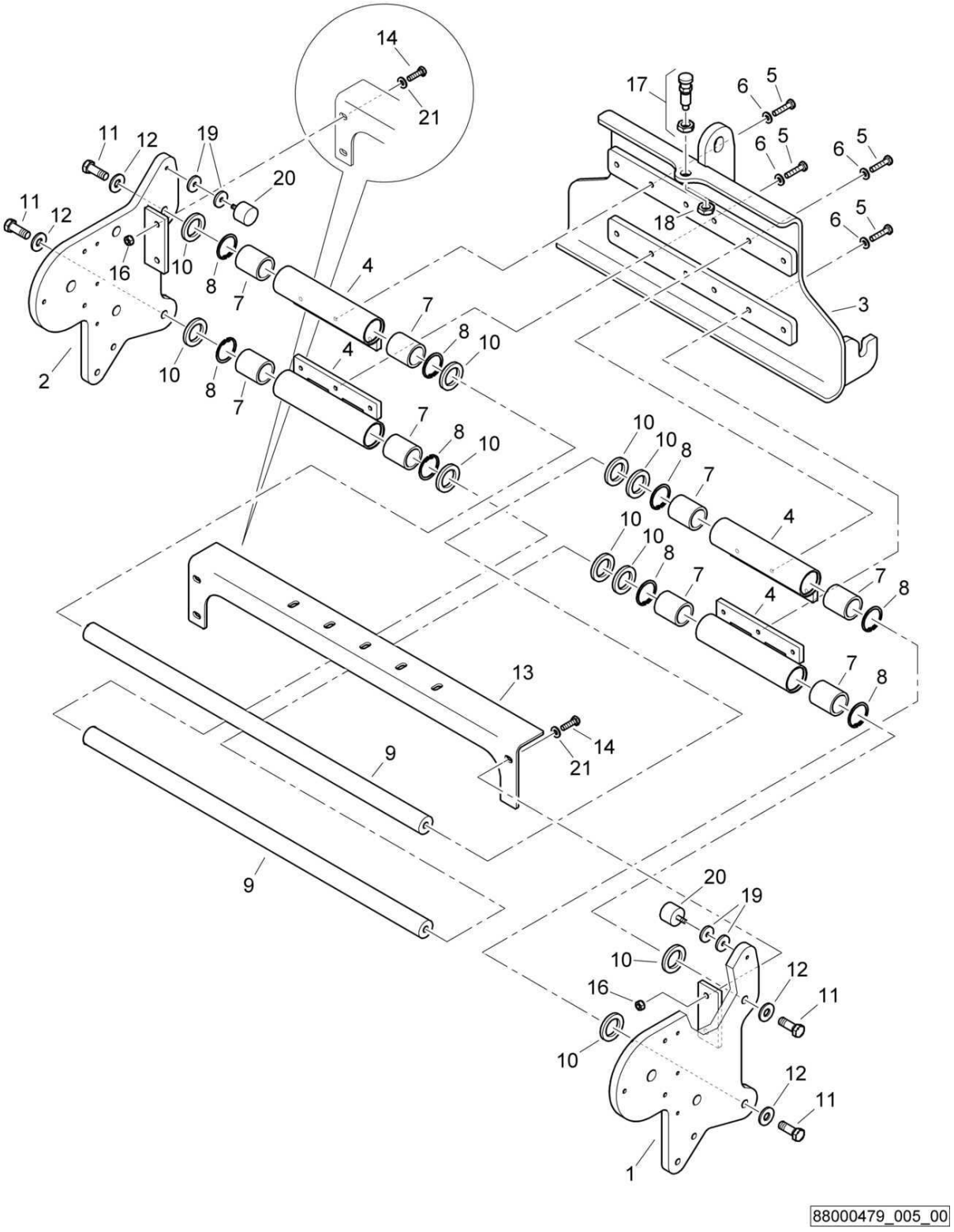

AG50-package AG6 + AG5 + AG9
AG50-Paket AG6 + AG5 + AG9
AG50-paquet AG6 + AG5 + AG9

88000479 1001 1

BOMAG FAYAT GROUP

Pos. Pos. Pos.	Part no. Teilenr. No.piece	Qty. Menge Qte.	Description	Benennung	Designation
1	88003307	1	Plate left	Platte links	Plaque gauche
2	88003308	1	Plate right	Platte rechts	Plaque droite
3	88003343	1	Base plate	Grundplatte	Plaque de base
4	92020211	4	Guiding tube	Führungsrohr	Tube de guidage
5	07141041	12	Hexagon bolt	Sechskantschraube	Vis à tête hexagonale
6	08752106	12	Spring washer	Spannscheibe	Rondelle tendeuse
7	05164001	8	Linear ball bearing	Linearkugellager	Roulement à billes lin.
8	09222900	8	Circlip,internal	Sicherungsring(innen)	Circlips intérieur
9	88003336	2	Rod	Stange	Tige
10	59070360	10	Stop disc	Anschlagscheibe	Disque de butée
11	07141646	4	Hexagon bolt	Sechskantschraube	Vis à tête hexagonale
12	08752170	4	Spring washer	Spannscheibe	Rondelle tendeuse
13	88003309	1	Notched rail	Rastschiene	Rail d'arrêt
14	07211023	4	Lens head screw	Linsenschraube	Vis à tête cylindrique bombée
16	08131016	4	Safety nut	Sechskantmutter selb.sich	Ecrou de sûreté
17	06422043	1	Control pin	Rastbolzen	Boulon d'arrêt
18	08142015	1	Hexagon nut	Sechskantmutter	Ecrou hexagonal
19	69040261	4	Washer	Scheibe	Disque
20	06143712	2	Stop buffer	Anschlagpuffer	Amortisseur de butée
21	08752106	4	Spring washer	Spannscheibe	Rondelle tendeuse

S/N 101880212973 ▶

AG50-package AG6 + AG5 + AG9
AG50-Paket AG6 + AG5 + AG9
AG50-paquet AG6 + AG5 + AG9

88000498_006_01

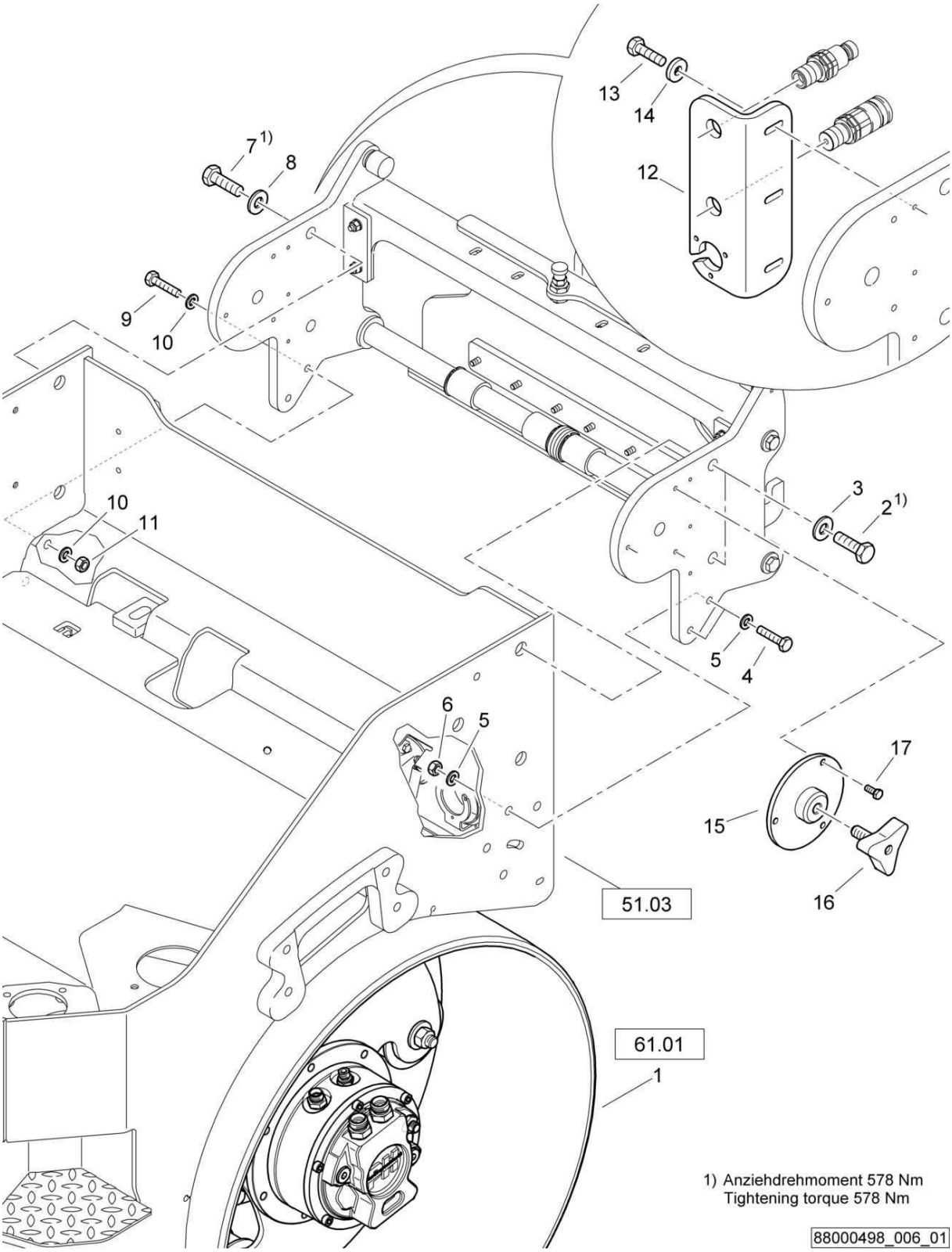

AG50-package AG6 + AG5 + AG9
AG50-Paket AG6 + AG5 + AG9
AG50-paquet AG6 + AG5 + AG9

88000498 1001 1

BOMAG FAYAT GROUP

Pos. Pos. Pos.	Part no. Teilenr. No.piece	Qty. Menge Qte.	Description	Benennung	Designation
1	88062058	1	Roller drum	Bandage	Bandage
2	07132021	2	Hexagon bolt	Sechskantschraube	Vis à tête hexagonale
3	08752210	2	Spring washer	Spannscheibe	Rondelle tendeuse
4	07131220	2	Hexagon bolt	Sechskantschraube	Vis à tête hexagonale
5	08511324	4	Washer	Scheibe	Disque
6	08131218	2	Safety nut	Sechskantmutter selb.sich	Ecrou de sûreté
7	07132021	2	Hexagon bolt	Sechskantschraube	Vis à tête hexagonale
8	08752210	2	Spring washer	Spannscheibe	Rondelle tendeuse
9	07131220	2	Hexagon bolt	Sechskantschraube	Vis à tête hexagonale
10	08511324	4	Washer	Scheibe	Disque
11	08131218	2	Safety nut	Sechskantmutter selb.sich	Ecrou de sûreté
12	65003369	1	Holder	Halter	Support
13	07140842	3	Hexagon bolt	Sechskantschraube	Vis à tête hexagonale
14	08590820	3	Washer	Scheibe	Disque
15	95650787	1	Receptacle	Aufnahme	Griffe
16	65003293	1	Star knob screw	Sterngriffschraube	Vis poignée-étoile
17	07141021	3	Hexagon bolt	Sechskantschraube	Vis à tête hexagonale

S/N 101880212876 ▶ S/N 101880212972

AG50-package AG6 + AG5 + AG9
AG50-Paket AG6 + AG5 + AG9
AG50-paquet AG6 + AG5 + AG9

88000498_006_00

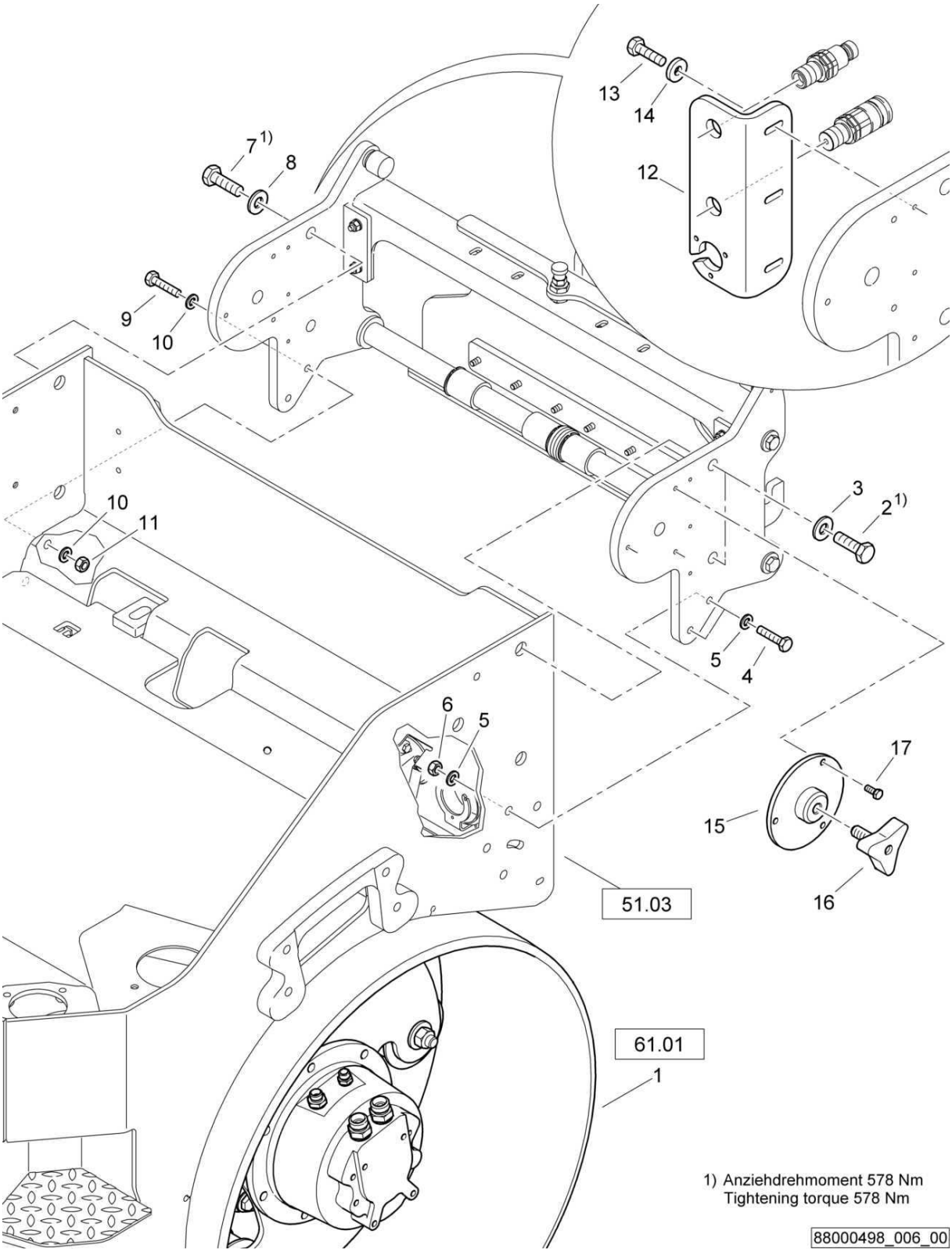

AG50-package AG6 + AG5 + AG9
AG50-Paket AG6 + AG5 + AG9
AG50-paquet AG6 + AG5 + AG9

88000498 1001 1

BOMAG FAYAT GROUP

Pos. Pos. Pos.	Part no. Teilenr. No.piece	Qty. Menge Qte.	Description	Benennung	Designation
1	88062034	1	Roller drum	Bandage	Bandage
2	07132021	2	Hexagon bolt	Sechskantschraube	Vis à tête hexagonale
3	08752210	2	Spring washer	Spannscheibe	Rondelle tendeuse
4	07131220	2	Hexagon bolt	Sechskantschraube	Vis à tête hexagonale
5	08511324	4	Washer	Scheibe	Disque
6	08131218	2	Safety nut	Sechskantmutter selb.sich	Ecrou de sûreté
7	07132021	2	Hexagon bolt	Sechskantschraube	Vis à tête hexagonale
8	08752210	2	Spring washer	Spannscheibe	Rondelle tendeuse
9	07131220	2	Hexagon bolt	Sechskantschraube	Vis à tête hexagonale
10	08511324	4	Washer	Scheibe	Disque
11	08131218	2	Safety nut	Sechskantmutter selb.sich	Ecrou de sûreté
12	65003369	1	Holder	Halter	Support
13	07140842	3	Hexagon bolt	Sechskantschraube	Vis à tête hexagonale
14	08590820	3	Washer	Scheibe	Disque
15	95650787	1	Receptacle	Aufnahme	Griffe
16	65003293	1	Star knob screw	Sterngriffschraube	Vis poignée-étoile
17	07141021	3	Hexagon bolt	Sechskantschraube	Vis à tête hexagonale

AG50-package AG6 + AG5 + AG9
AG50-Paket AG6 + AG5 + AG9
AG50-paquet AG6 + AG5 + AG9

88000498_006_00

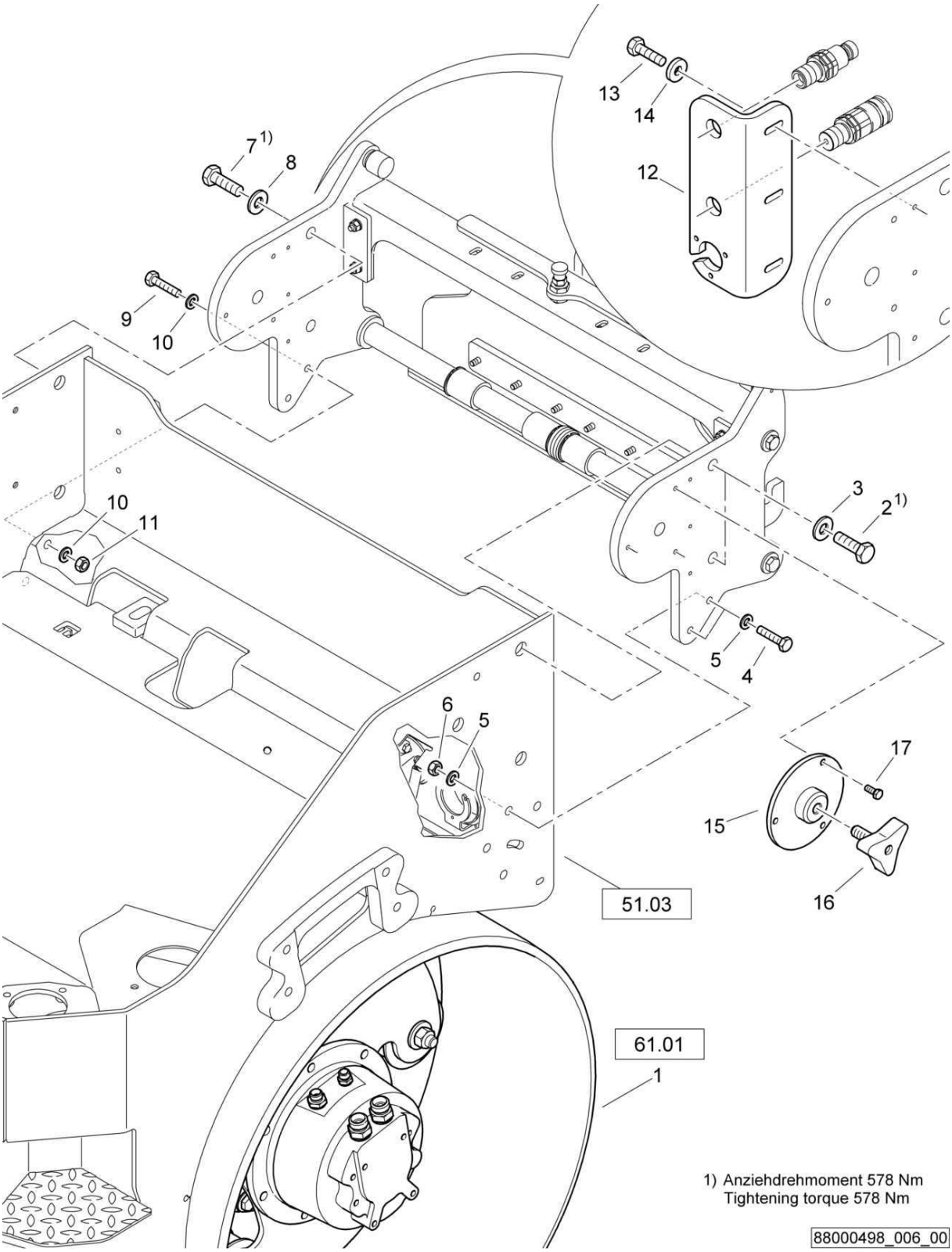

AG50-package AG6 + AG5 + AG9
AG50-Paket AG6 + AG5 + AG9
AG50-paquet AG6 + AG5 + AG9

88000498 1001 1

BOMAG FAYAT GROUP

Pos. Pos. Pos.	Part no. Teilenr. No.piece	Qty. Menge Qte.	Description	Benennung	Designation
1	88062034	1	Roller drum	Bandage	Bandage
2	07132021	2	Hexagon bolt	Sechskantschraube	Vis à tête hexagonale
3	08752210	2	Spring washer	Spannscheibe	Rondelle tendeuse
4	07131220	2	Hexagon bolt	Sechskantschraube	Vis à tête hexagonale
5	08511324	4	Washer	Scheibe	Disque
6	08131218	2	Safety nut	Sechskantmutter selb.sich	Ecrou de sûreté
7	07132021	2	Hexagon bolt	Sechskantschraube	Vis à tête hexagonale
8	08752210	2	Spring washer	Spannscheibe	Rondelle tendeuse
9	07131220	2	Hexagon bolt	Sechskantschraube	Vis à tête hexagonale
10	08511324	4	Washer	Scheibe	Disque
11	08131218	2	Safety nut	Sechskantmutter selb.sich	Ecrou de sûreté
12	65003369	1	Holder	Halter	Support
13	07140842	3	Hexagon bolt	Sechskantschraube	Vis à tête hexagonale
14	08590820	3	Washer	Scheibe	Disque
15	95650787	1	Receptacle	Aufnahme	Griffe
16	65003293	1	Star knob screw	Sterngriffschraube	Vis poignée-étoile
17	07860517	3	Screw	Schraube	Vis

AG50-package AG6 + AG5 + AG9
AG50-Paket AG6 + AG5 + AG9
AG50-paquet AG6 + AG5 + AG9

88000479_006_00

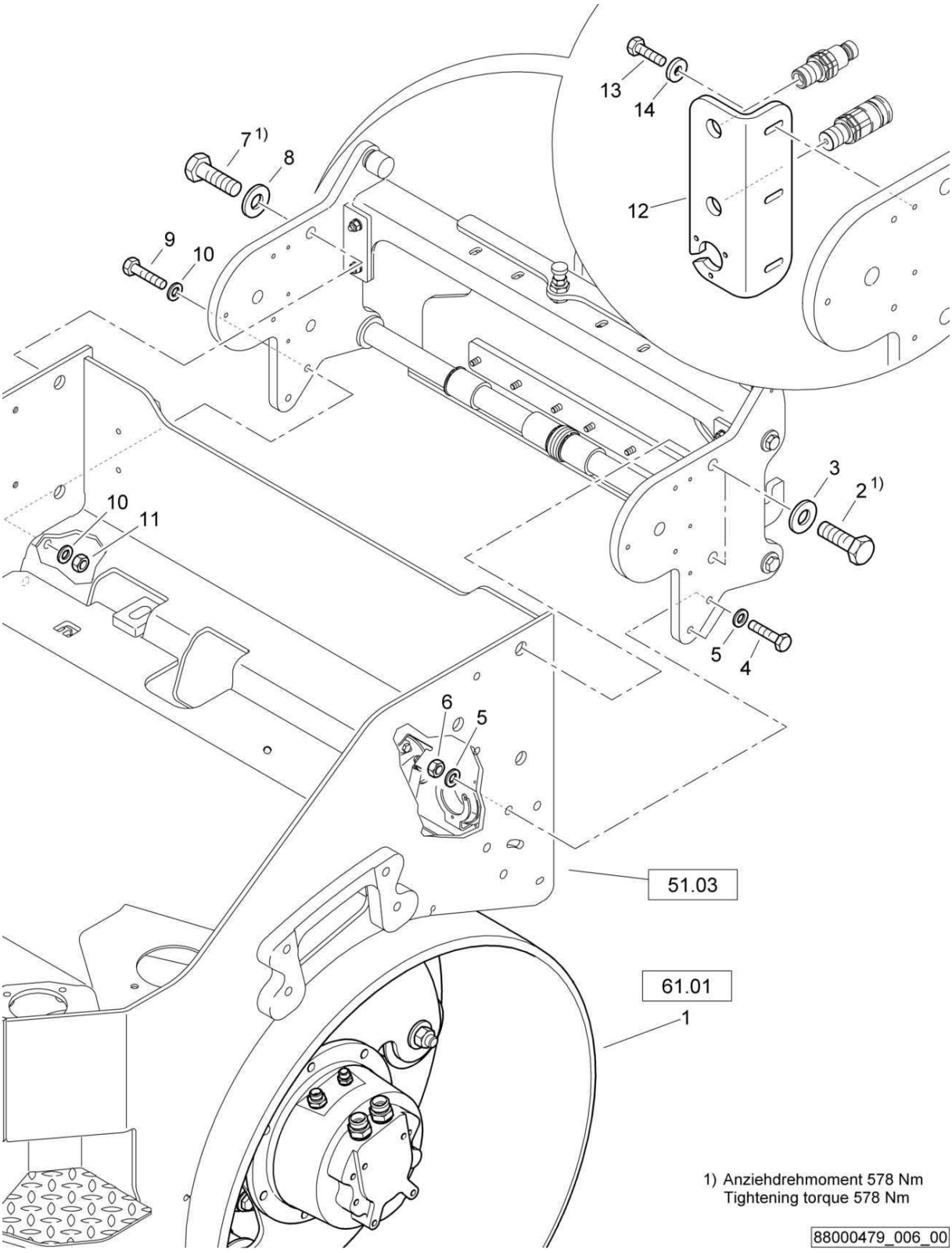

AG50-package AG6 + AG5 + AG9
AG50-Paket AG6 + AG5 + AG9
AG50-paquet AG6 + AG5 + AG9

88000479 1001 1

BOMAG FAYAT GROUP

Pos. Pos. Pos.	Part no. Teilenr. No.piece	Qty. Menge Qte.	Description	Benennung	Designation
1	88062034	1	Roller drum	Bandage	Bandage
2	07132021	2	Hexagon bolt	Sechskantschraube	Vis à tête hexagonale
3	08752210	2	Spring washer	Spannscheibe	Rondelle tendeuse
4	07131220	2	Hexagon bolt	Sechskantschraube	Vis à tête hexagonale
5	08511324	4	Washer	Scheibe	Disque
6	08131218	2	Safety nut	Sechskantmutter selb.sich	Ecrou de sûreté
7	07132021	2	Hexagon bolt	Sechskantschraube	Vis à tête hexagonale
8	08752210	2	Spring washer	Spannscheibe	Rondelle tendeuse
9	07131220	2	Hexagon bolt	Sechskantschraube	Vis à tête hexagonale
10	08511324	4	Washer	Scheibe	Disque
11	08131218	2	Safety nut	Sechskantmutter selb.sich	Ecrou de sûreté
12	65003369	1	Holder	Halter	Support
13	07140842	3	Hexagon bolt	Sechskantschraube	Vis à tête hexagonale
14	08590820	3	Washer	Scheibe	Disque

S/N 101880212537 ▶

AG50-package AG6 + AG5 + AG9
AG50-Paket AG6 + AG5 + AG9
AG50-paquet AG6 + AG5 + AG9

88000498_007_01

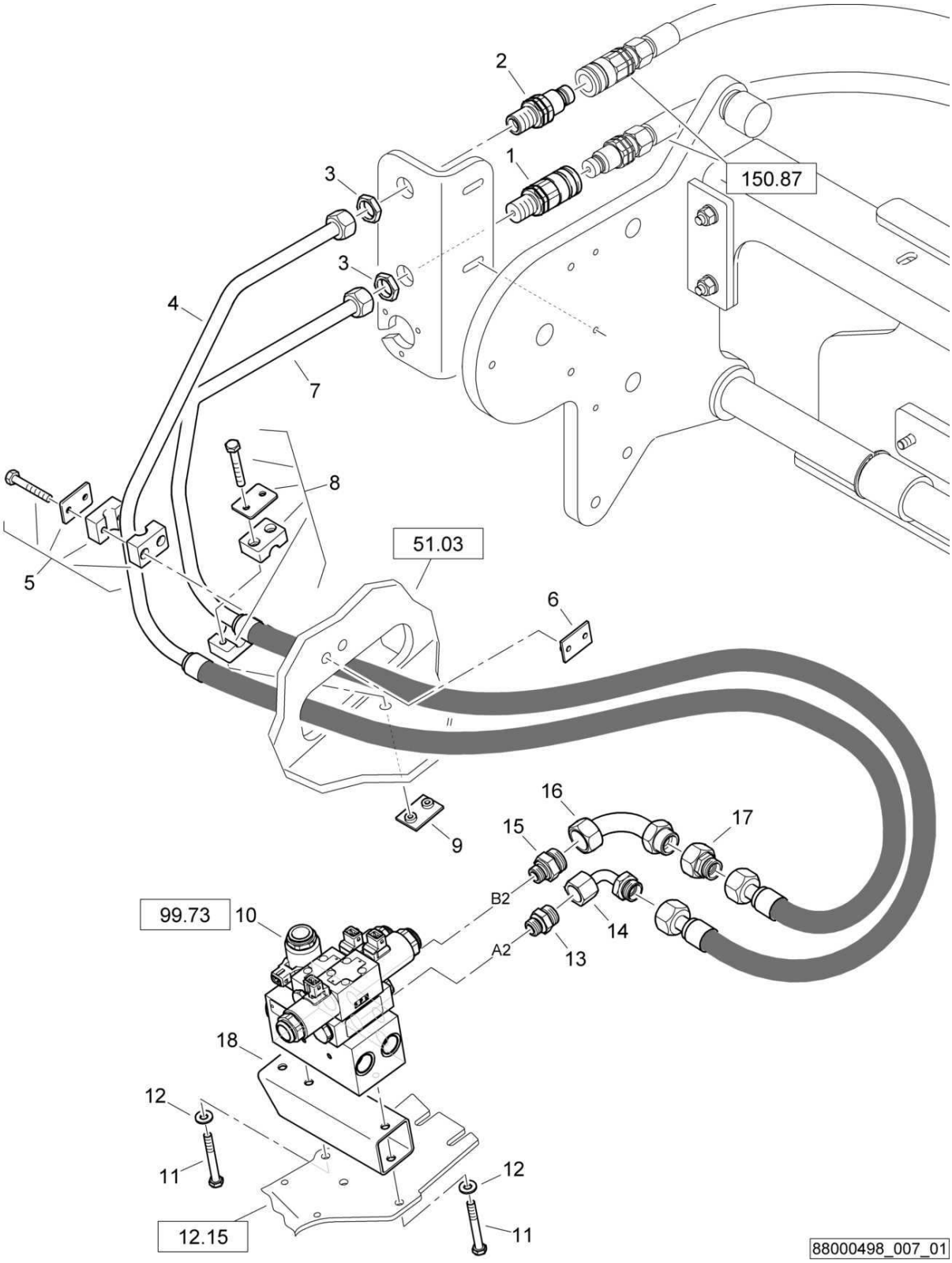

AG50-package AG6 + AG5 + AG9
AG50-Paket AG6 + AG5 + AG9
AG50-paquet AG6 + AG5 + AG9

88000498 1001 1

Pos. Pos. Pos.	Part no. Teilenr. No.piece	Qty. Menge Qte.	Description	Benennung	Designation
1	05893018	1	Socket	Muffe	Manchon
2	05893035	1	Plug	Abschlußstopfen	Bouchon
3	05542922	2	Nut	Mutter	Ecrou
4	88003338	1	Hydraulic hose	Hydraulikschlauch	Tuyau hydraulique
5	06910160	1	Fastening clamp	Befestigungsschelle	Collier de fixation
6	06910217	1	Welding plate	Anschweißplatte	Plaque à souder
7	88003337	1	Hydraulic hose	Hydraulikschlauch	Tuyau hydraulique
8	06910160	1	Fastening clamp	Befestigungsschelle	Collier de fixation
9	06910217	1	Welding plate	Anschweißplatte	Plaque à souder
10	05888044	1	Valve block	Ventilblock	Corps de clapet
11	07130842	2	Hexagon bolt	Sechskantschraube	Vis à tête hexagonale
12	08752084	2	Spring washer	Spannscheibe	Rondelle tendeuse
13	05540010	1	Double-ended union	Gerader Einschraubstutzen	Tubulure à visser
14	05542385	1	Union extension	Stutzen-Vergrösserung	Extension de tubulure
15	05548004	1	Double-ended union	Gerader Einschraubstutzen	Tubulure à visser
16	05542387	1	Union extension	Stutzen-Vergrösserung	Extension de tubulure
17	05542292	1	Reducing union	Reduzierstutzen	Tubulure de réduction
18	95881591	1	Tube	Rohr	Tube

AG50-package AG6 + AG5 + AG9
AG50-Paket AG6 + AG5 + AG9
AG50-paquet AG6 + AG5 + AG9

88000498_007_00

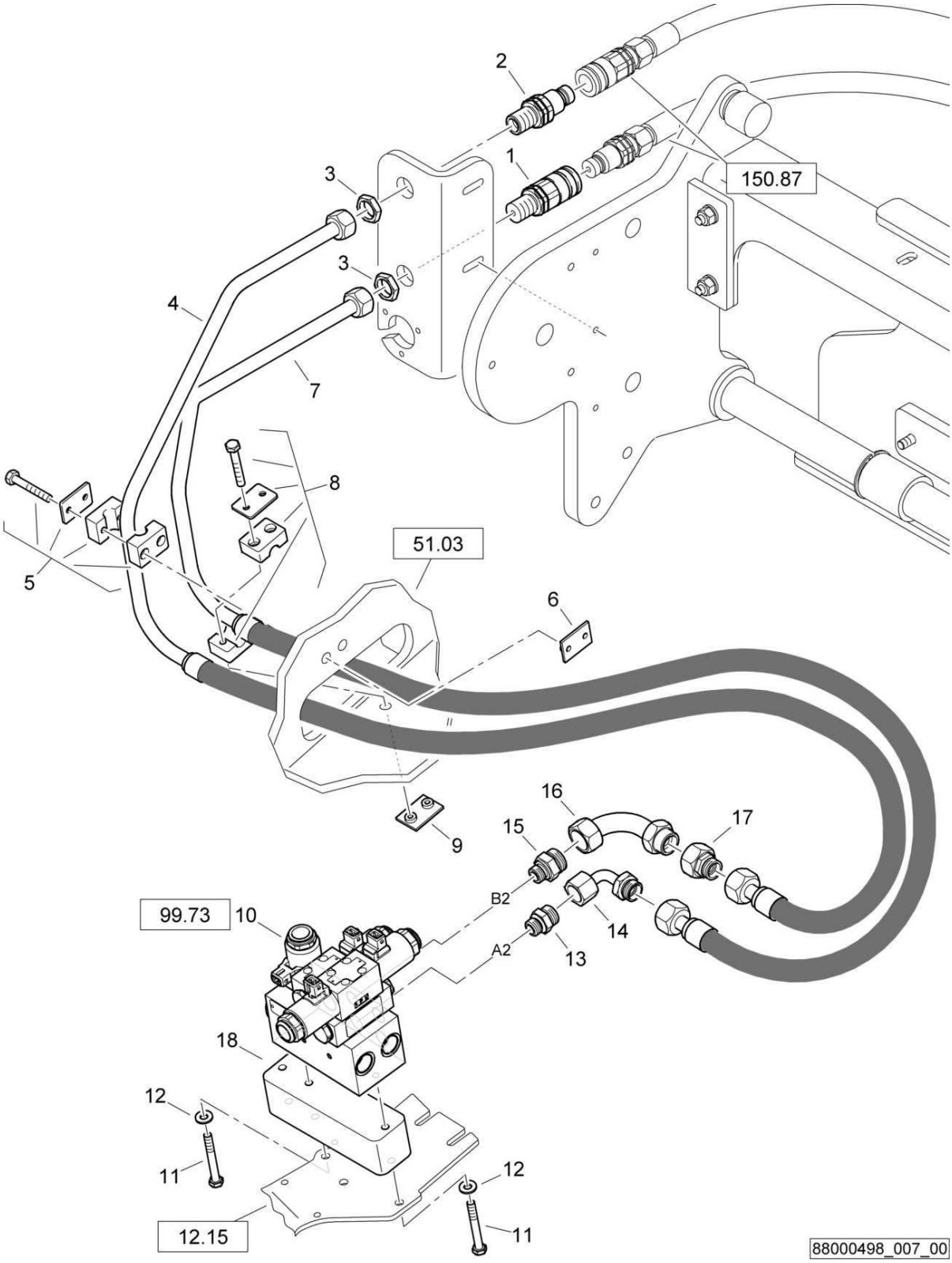

AG50-package AG6 + AG5 + AG9
AG50-Paket AG6 + AG5 + AG9
AG50-paquet AG6 + AG5 + AG9

88000498 1001 1

BOMAG FAYAT GROUP

Pos. Pos. Pos.	Part no. Teilenr. No.piece	Qty. Menge Qte.	Description	Benennung	Designation
1	05893018	1	Socket	Muffe	Manchon
2	05893035	1	Plug	Abschlußstopfen	Bouchon
3	05542922	2	Nut	Mutter	Ecrou
4	88003338	1	Hydraulic hose	Hydraulikschlauch	Tuyau hydraulique
5	06910160	1	Fastening clamp	Befestigungsschelle	Collier de fixation
6	06910217	1	Welding plate	Anschweißplatte	Plaque à souder
7	88003337	1	Hydraulic hose	Hydraulikschlauch	Tuyau hydraulique
8	06910160	1	Fastening clamp	Befestigungsschelle	Collier de fixation
9	06910217	1	Welding plate	Anschweißplatte	Plaque à souder
10	05888044	1	Valve block	Ventilblock	Corps de clapet
11	07130842	2	Hexagon bolt	Sechskantschraube	Vis à tête hexagonale
12	08752084	2	Spring washer	Spannscheibe	Rondelle tendeuse
13	05540010	1	Double-ended union	Gerader Einschraubstutzen	Tubulure à visser
14	05542385	1	Union extension	Stutzen-Vergrösserung	Extension de tubulure
15	05548004	1	Double-ended union	Gerader Einschraubstutzen	Tubulure à visser
16	05542387	1	Union extension	Stutzen-Vergrösserung	Extension de tubulure
17	05542292	1	Reducing union	Reduzierstutzen	Tubulure de réduction
18	65003493	1	Spacer piece	Distanzstück	Pièce d'écartement

AG50-package AG6 + AG5 + AG9
AG50-Paket AG6 + AG5 + AG9
AG50-paquet AG6 + AG5 + AG9

88000479_007_01

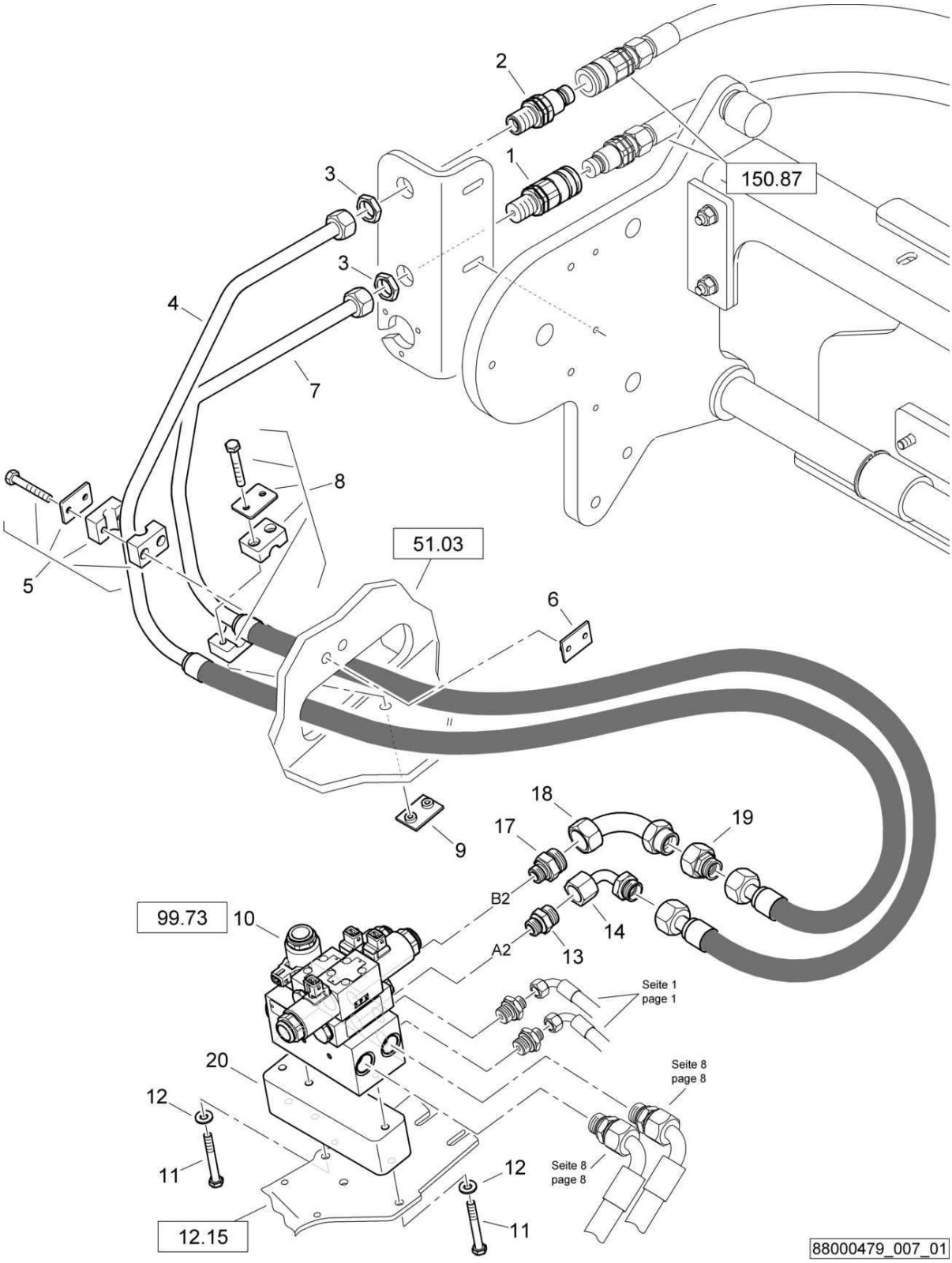

AG50-package AG6 + AG5 + AG9
AG50-Paket AG6 + AG5 + AG9
AG50-paquet AG6 + AG5 + AG9

88000479 1001 1

BOMAG FAYAT GROUP

Pos. Pos. Pos.	Part no. Teilenr. No.piece	Qty. Menge Qte.	Description	Benennung	Designation
1	05893018	1	Socket	Muffe	Manchon
2	05893035	1	Plug	Abschlußstopfen	Bouchon
3	05542922	2	Nut	Mutter	Ecrou
4	88003338	1	Hydraulic hose	Hydraulikschlauch	Tuyau hydraulique
5	06910160	1	Fastening clamp	Befestigungsschelle	Collier de fixation
6	06910217	1	Welding plate	Anschweißplatte	Plaque à souder
7	88003337	1	Hydraulic hose	Hydraulikschlauch	Tuyau hydraulique
8	06910160	1	Fastening clamp	Befestigungsschelle	Collier de fixation
9	06910217	1	Welding plate	Anschweißplatte	Plaque à souder
10	05888044	1	Valve block	Ventilblock	Corps de clapet
11	07130842	2	Hexagon bolt	Sechskantschraube	Vis à tête hexagonale
12	08752084	2	Spring washer	Spannscheibe	Rondelle tendeuse
13	05540010	1	Double-ended union	Gerader Einschraubstutzen	Tubulure à visser
14	05542385	2	Union extension	Stutzen-Vergrösserung	Extension de tubulure
17	05548004	1	Double-ended union	Gerader Einschraubstutzen	Tubulure à visser
18	05542387	1	Union extension	Stutzen-Vergrösserung	Extension de tubulure
19	05542292	1	Reducing union	Reduzierstutzen	Tubulure de réduction
20	65003493	1	Spacer piece	Distanzstück	Pièce d'écartement

AG50-package AG6 + AG5 + AG9
AG50-Paket AG6 + AG5 + AG9
AG50-paquet AG6 + AG5 + AG9

88000479_007_00

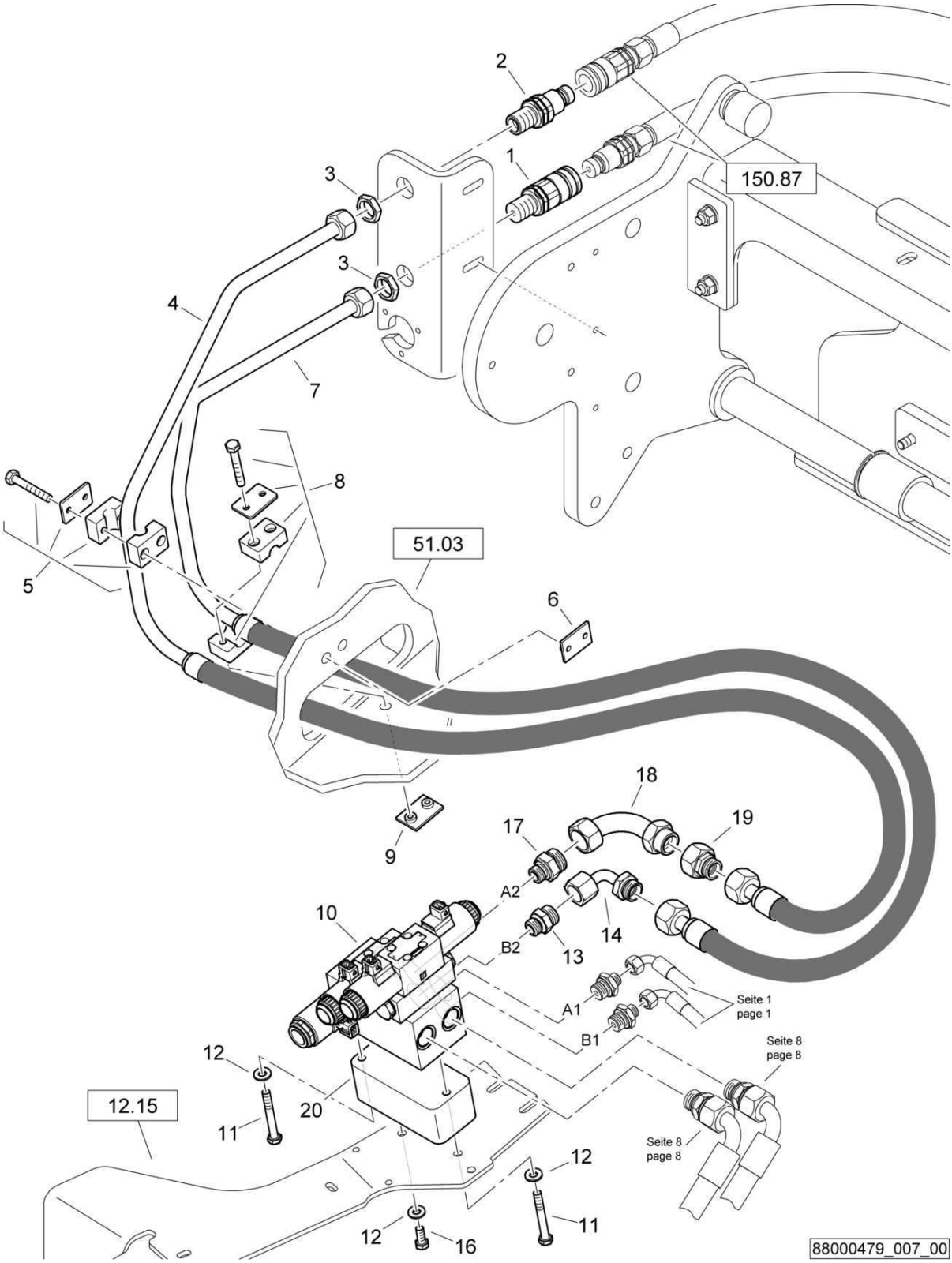

AG50-package AG6 + AG5 + AG9
AG50-Paket AG6 + AG5 + AG9
AG50-paquet AG6 + AG5 + AG9

88000479 1001 1

BOMAG FAYAT GROUP

Pos. Pos. Pos.	Part no. Teilenr. No.piece	Qty. Menge Qte.	Description	Benennung	Designation
1	05893018	1	Socket	Muffe	Manchon
2	05893035	1	Plug	Abschlußstopfen	Bouchon
3	05542922	2	Nut	Mutter	Ecrou
4	88003338	1	Hydraulic hose	Hydraulikschlauch	Tuyau hydraulique
5	06910160	1	Fastening clamp	Befestigungsschelle	Collier de fixation
6	06910217	1	Welding plate	Anschweißplatte	Plaque à souder
7	88003337	1	Hydraulic hose	Hydraulikschlauch	Tuyau hydraulique
8	06910160	1	Fastening clamp	Befestigungsschelle	Collier de fixation
9	06910217	1	Welding plate	Anschweißplatte	Plaque à souder
10	05887660	1	Valve block	Ventilblock	Corps de clapet
11	07130836	2	Hexagon bolt	Sechskantschraube	Vis à tête hexagonale
12	08752084	3	Spring washer	Spannscheibe	Rondelle tendeuse
13	05540010	1	Double-ended union	Gerader Einschraubstutzen	Tubulure à visser
14	05542385	2	Union extension	Stutzen-Vergrösserung	Extension de tubulure
16	07140824	1	Hexagon bolt	Sechskantschraube	Vis à tête hexagonale
17	05548004	1	Double-ended union	Gerader Einschraubstutzen	Tubulure à visser
18	05542387	1	Union extension	Stutzen-Vergrösserung	Extension de tubulure
19	05542292	1	Reducing union	Reduzierstutzen	Tubulure de réduction
20	65003454	1	Spacer piece	Distanzstück	Pièce d'écartement

S/N 101880212537 ▶

AG50-package AG6 + AG5 + AG9
AG50-Paket AG6 + AG5 + AG9
AG50-paquet AG6 + AG5 + AG9

88000498_008_01

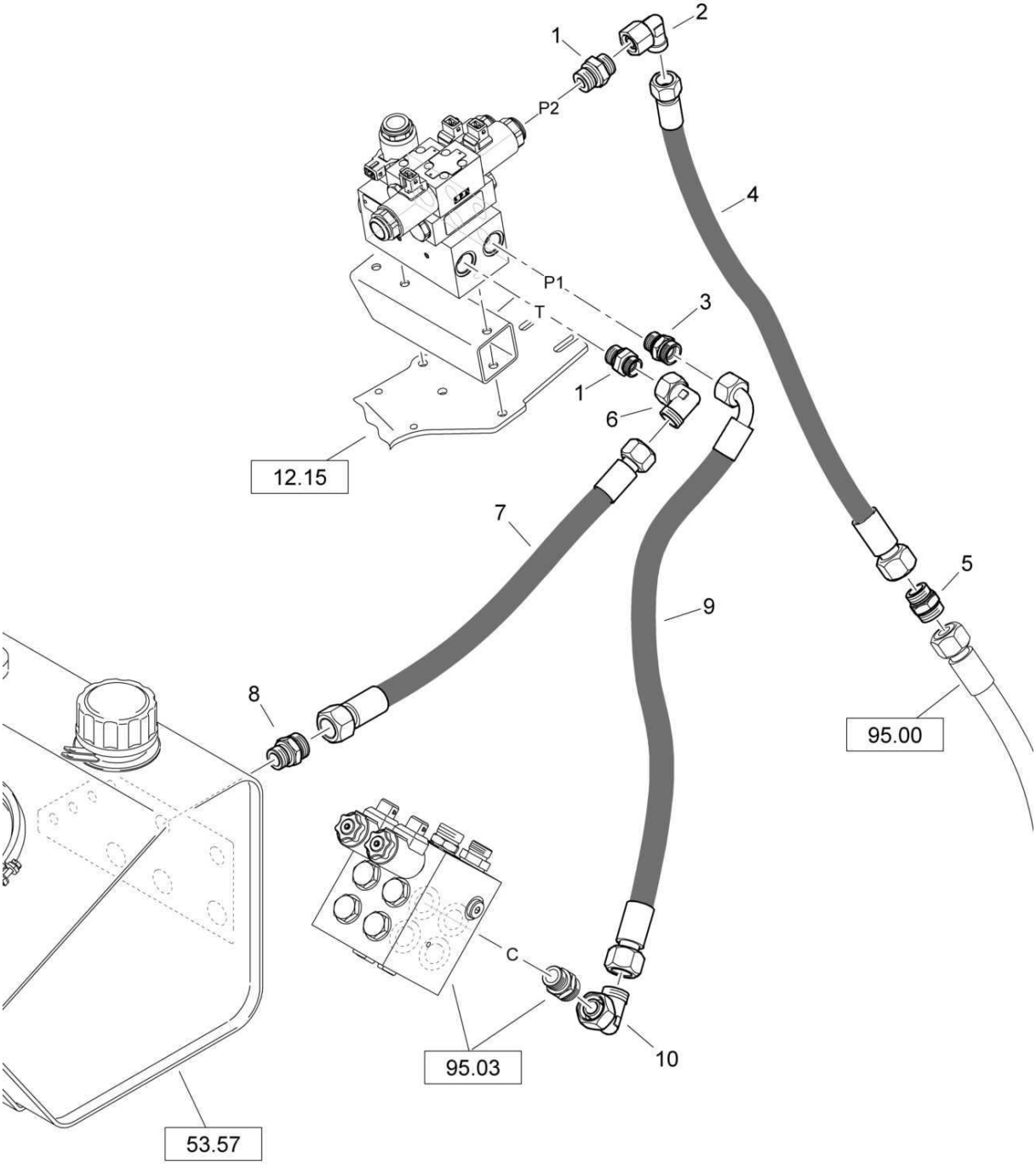

88000498_008_01

AG50-package AG6 + AG5 + AG9
AG50-Paket AG6 + AG5 + AG9
AG50-paquet AG6 + AG5 + AG9

88000498 1001 1

BOMAG FAYAT GROUP

Pos. Pos. Pos.	Part no. Teilenr. No.piece	Qty. Menge Qte.	Description	Benennung	Designation
1	05548013	2	Double-ended union	Gerader Einschraubstutzen	Tubulure à visser
2	05542125	1	Angular union	Winkelstutzen	Raccord coudé
3	05540011	1	Double-ended union	Gerader Einschraubstutzen	Tubulure à visser
4	05556802	1	Hose assy.ac.WN3111	Schlauch nach WN3111	Tuyau WN3111
5	05545932	1	Union	Verbindungsstutzen	Raccord de connexion
6	05542126	1	Angular union	Winkelstutzen	Raccord coudé
7	05551345	1	Hose assy.ac.WN3111	Schlauch nach WN3111	Tuyau WN3111
8	05540011	1	Double-ended union	Gerader Einschraubstutzen	Tubulure à visser
9	05551293	1	Hose assy.ac.WN3111	Schlauch nach WN3111	Tuyau WN3111
10	05542125	1	Angular union	Winkelstutzen	Raccord coudé

AG50-package AG6 + AG5 + AG9
AG50-Paket AG6 + AG5 + AG9
AG50-paquet AG6 + AG5 + AG9

88000498_008_00

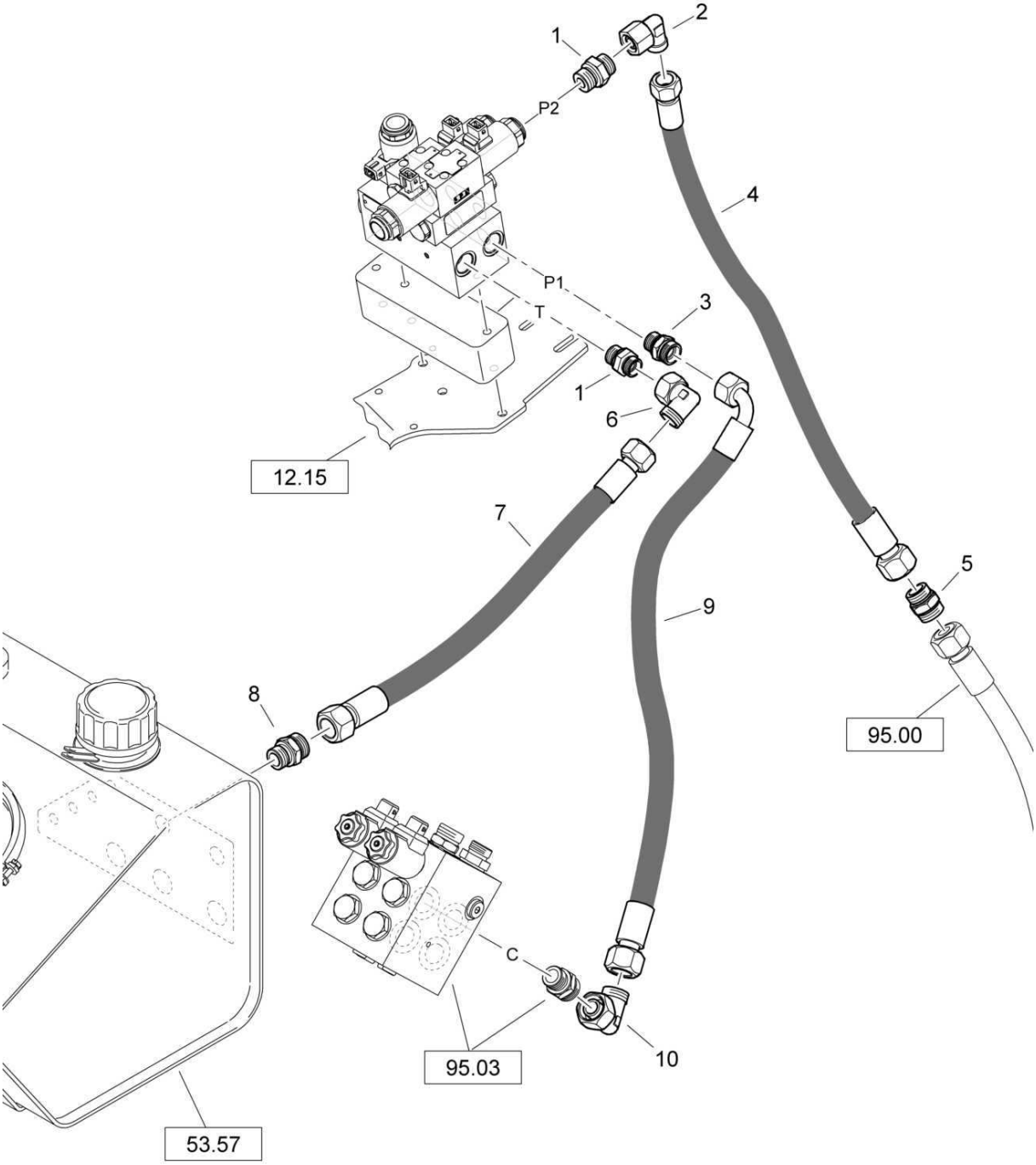

88000498_008_00

AG50-package AG6 + AG5 + AG9
AG50-Paket AG6 + AG5 + AG9
AG50-paquet AG6 + AG5 + AG9

88000498 1001 1

BOMAG FAYAT GROUP

Pos. Pos. Pos.	Part no. Teilenr. No.piece	Qty. Menge Qte.	Description	Benennung	Designation
1	05548013	2	Double-ended union	Gerader Einschraubstutzen	Tubulure à visser
2	05542125	1	Angular union	Winkelstutzen	Raccord coudé
3	05540011	1	Double-ended union	Gerader Einschraubstutzen	Tubulure à visser
4	05556802	1	Hose assy.ac.WN3111	Schlauch nach WN3111	Tuyau WN3111
5	05545932	1	Union	Verbindungsstutzen	Raccord de connexion
6	05542126	1	Angular union	Winkelstutzen	Raccord coudé
7	05551345	1	Hose assy.ac.WN3111	Schlauch nach WN3111	Tuyau WN3111
8	05540011	1	Double-ended union	Gerader Einschraubstutzen	Tubulure à visser
9	05551293	1	Hose assy.ac.WN3111	Schlauch nach WN3111	Tuyau WN3111
10	05542125	1	Angular union	Winkelstutzen	Raccord coudé

S/N 101880211932 ▶ S/N 101880212140

AG50-package AG6 + AG5 + AG9
AG50-Paket AG6 + AG5 + AG9
AG50-paquet AG6 + AG5 + AG9

88000479_008_01

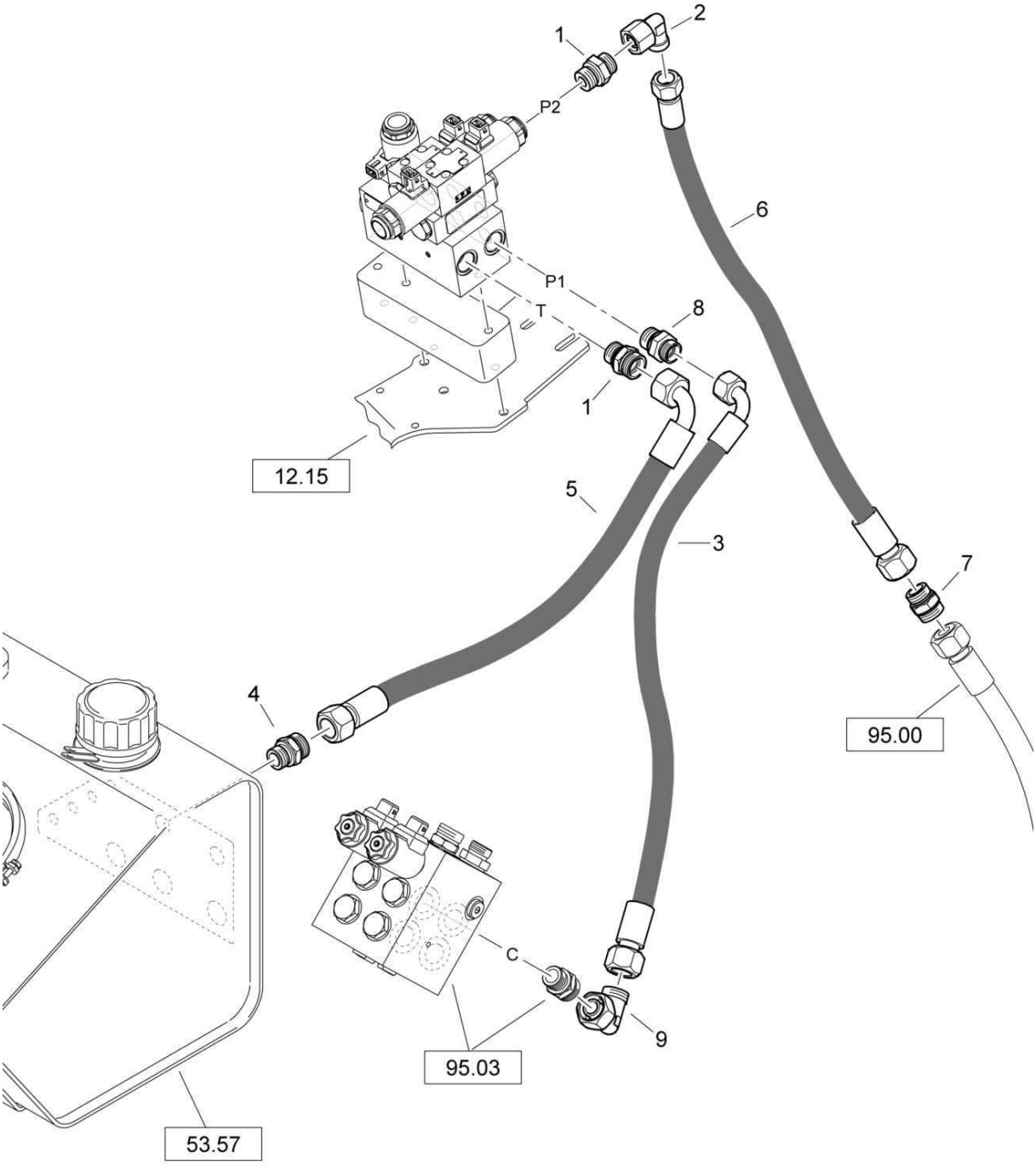

88000479_008_01

AG50-package AG6 + AG5 + AG9
AG50-Paket AG6 + AG5 + AG9
AG50-paquet AG6 + AG5 + AG9

88000479 1001 1

BOMAG FAYAT GROUP

Pos. Pos. Pos.	Part no. Teilenr. No.piece	Qty. Menge Qte.	Description	Benennung	Designation
1	05548013	2	Double-ended union	Gerader Einschraubstutzen	Tubulure à visser
2	05542125	1	Angular union	Winkelstutzen	Raccord coudé
3	05551019	1	Hydraulic hose	Hydraulikschlauch	Tuyau hydraulique
4	05540011	1	Double-ended union	Gerader Einschraubstutzen	Tubulure à visser
5	05551288	1	Hose assy.ac.WN3111	Schlauch nach WN3111	Tuyau WN3111
6	05556802	1	Hose assy.ac.WN3111	Schlauch nach WN3111	Tuyau WN3111
7	05545932	1	Union	Verbindungsstutzen	Raccord de connexion
8	05540011	1	Double-ended union	Gerader Einschraubstutzen	Tubulure à visser
9	05542125	1	Angular union	Winkelstutzen	Raccord coudé

S/N 101880211467 ▶ S/N 101880211931

AG50-package AG6 + AG5 + AG9
AG50-Paket AG6 + AG5 + AG9
AG50-paquet AG6 + AG5 + AG9

88000479_008_00

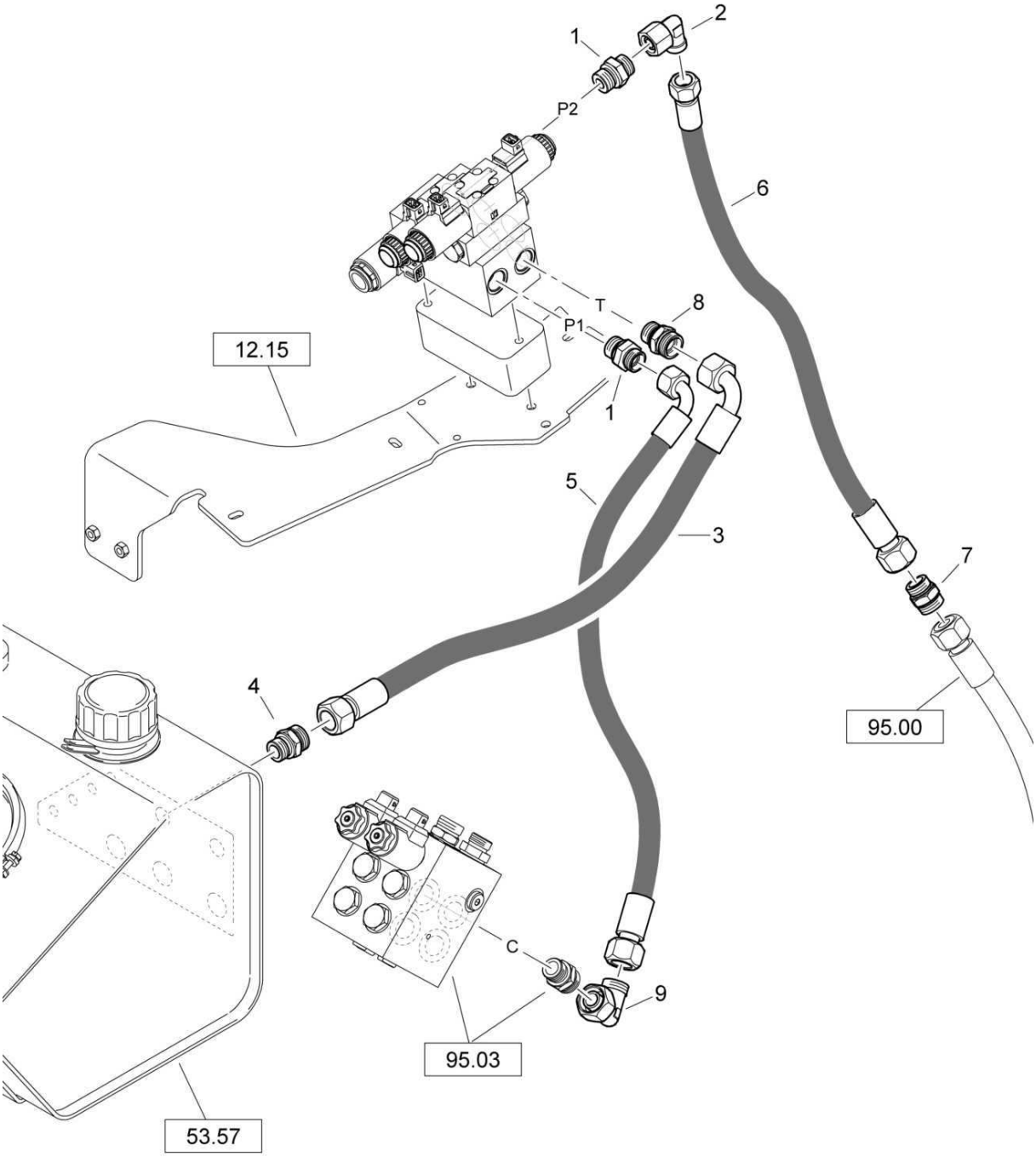

88000479_008_00

AG50-package AG6 + AG5 + AG9
AG50-Paket AG6 + AG5 + AG9
AG50-paquet AG6 + AG5 + AG9

88000479 1001 1

BOMAG FAYAT GROUP

Pos. Pos. Pos.	Part no. Teilenr. No.piece	Qty. Menge Qte.	Description	Benennung	Designation
1	05548013	2	Double-ended union	Gerader Einschraubstutzen	Tubulure à visser
2	05542125	1	Angular union	Winkelstutzen	Raccord coudé
3	05551019	1	Hydraulic hose	Hydraulikschlauch	Tuyau hydraulique
4	05540011	1	Double-ended union	Gerader Einschraubstutzen	Tubulure à visser
5	05551288	1	Hose assy.ac.WN3111	Schlauch nach WN3111	Tuyau WN3111
6	05556802	1	Hose assy.ac.WN3111	Schlauch nach WN3111	Tuyau WN3111
7	05545932	1	Union	Verbindungsstutzen	Raccord de connexion
8	05540011	1	Double-ended union	Gerader Einschraubstutzen	Tubulure à visser
9	05542125	1	Angular union	Winkelstutzen	Raccord coudé

S/N 101880212141 ▶

AG50-package AG6 + AG5 + AG9
AG50-Paket AG6 + AG5 + AG9
AG50-paquet AG6 + AG5 + AG9

88000498_009_00

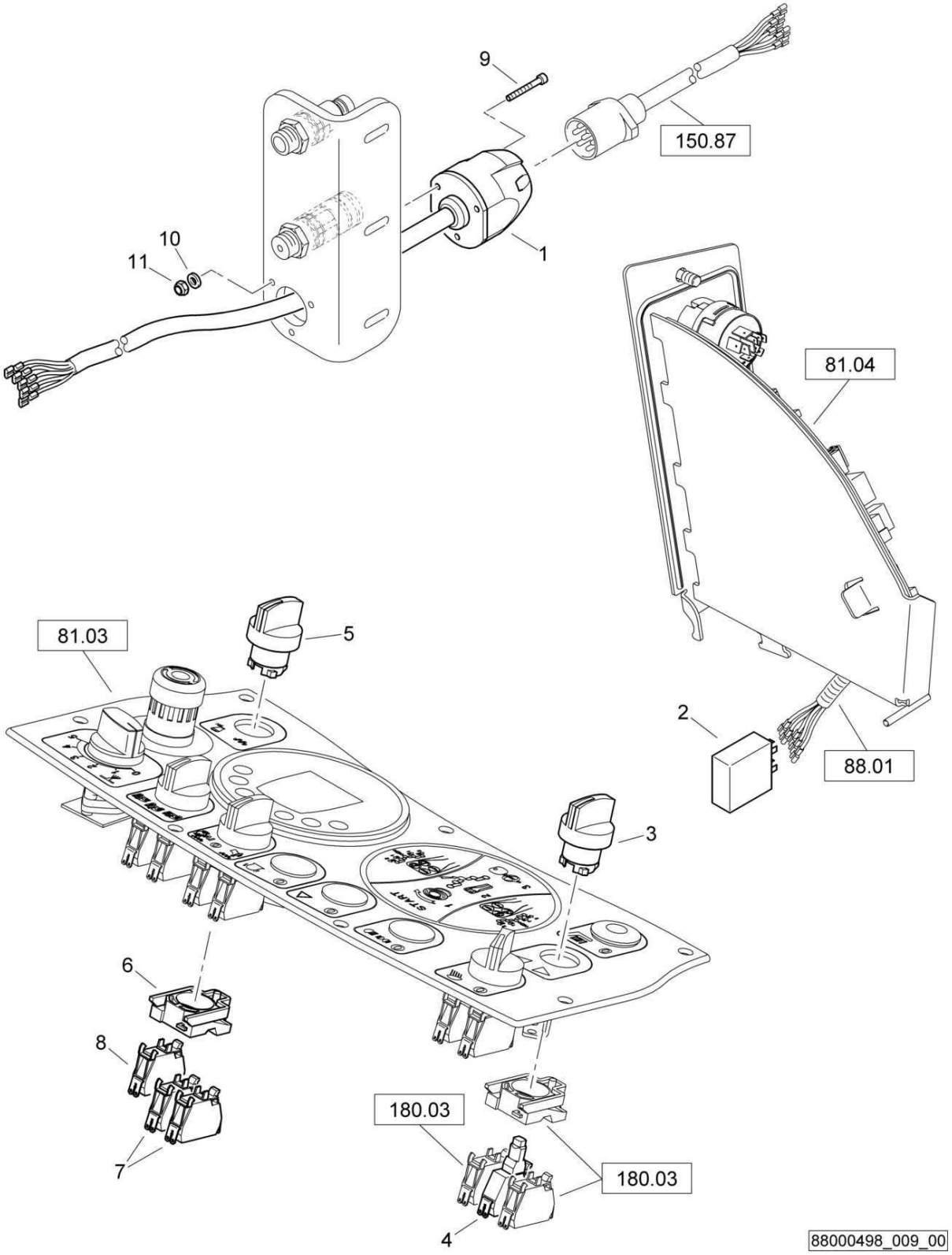

AG50-package AG6 + AG5 + AG9
AG50-Paket AG6 + AG5 + AG9
AG50-paquet AG6 + AG5 + AG9

88000498 1001 1

BOMAG FAYAT GROUP

Pos. Pos. Pos.	Part no. Teilenr. No.piece	Qty. Menge Qte.	Description	Benennung	Designation
1	65120162	1	Wire harness	Kabelbaum	Faisceau de câbles
2	05755641	1	Indicator relay	Blinkgeber	Clignotant
3	05762318	1	Front element	Frontelement	Elément avant
4	05762317	1	LED	Leuchtdiode	Diode lumineuse
5	05762303	1	Front element	Frontelement	Elément avant
6	05762300	1	Fastening flange	Befestigungsflansch	Bride de fixation
7	05762302	2	Switch,normally open	Schalterblock,Schließer	Contacteur, pos. ouvert
8	05762301	1	Switch,normally closed	Schalterblock,Öffner	Contacteur, pos. fermé
9	07230556	3	Socket-head cap screw	Zylinderschraube	Vis à tête six pans creux
10	08751053	3	Spring washer	Spannscheibe	Rondelle tendeuse
11	08130508	3	Safety nut	Sechskantmutter selb.sich	Ecrou de sûreté

S/N 101880211643 ▶ S/N 101880212140

AG50-package AG6 + AG5 + AG9
AG50-Paket AG6 + AG5 + AG9
AG50-paquet AG6 + AG5 + AG9

88000479_009_00

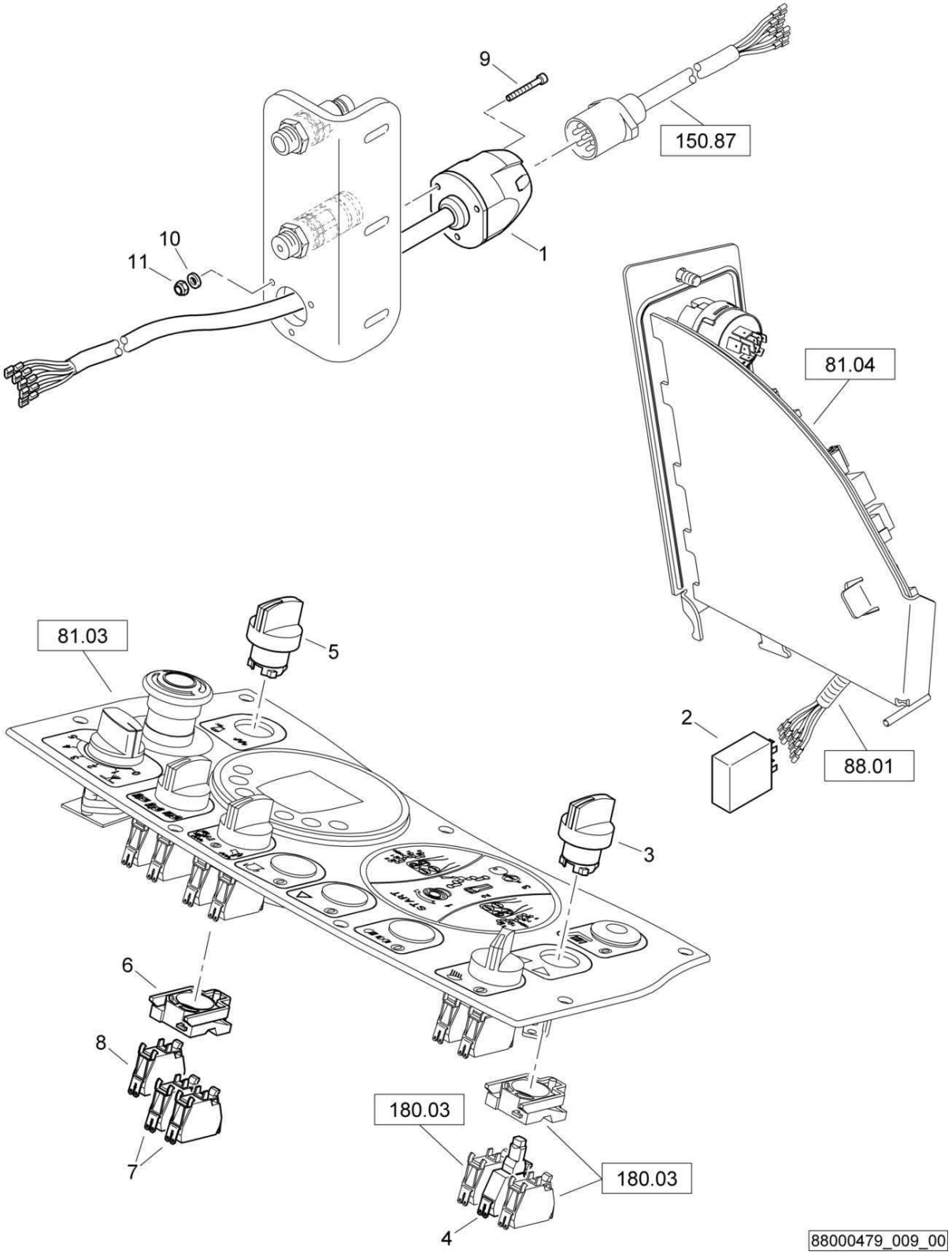

AG50-package AG6 + AG5 + AG9
AG50-Paket AG6 + AG5 + AG9
AG50-paquet AG6 + AG5 + AG9

88000479 1001 1

BOMAG FAYAT GROUP

Pos. Pos. Pos.	Part no. Teilenr. No.piece	Qty. Menge Qte.	Description	Benennung	Designation
1	65120162	1	Wire harness	Kabelbaum	Faisceau de câbles
2	05755641	1	Indicator relay	Blinkgeber	Clignotant
3	05762318	1	Front element	Frontelement	Elément avant
4	05762317	1	LED	Leuchtdiode	Diode lumineuse
5	05762303	1	Front element	Frontelement	Elément avant
6	05762300	1	Fastening flange	Befestigungsflansch	Bride de fixation
7	05762302	2	Switch,normally open	Schalterblock,Schließer	Contacteur, pos. ouvert
8	05762301	1	Switch,normally closed	Schalterblock,Öffner	Contacteur, pos. fermé
9	07230556	3	Socket-head cap screw	Zylinderschraube	Vis à tête six pans creux
10	08751053	3	Spring washer	Spannscheibe	Rondelle tendeuse
11	08130508	3	Safety nut	Sechskantmutter selb.sich	Ecrou de sûreté

S/N 101880211467 ▶ S/N 101880211642

AG50-package AG6 + AG5 + AG9
AG50-Paket AG6 + AG5 + AG9
AG50-paquet AG6 + AG5 + AG9

88000479_009_00

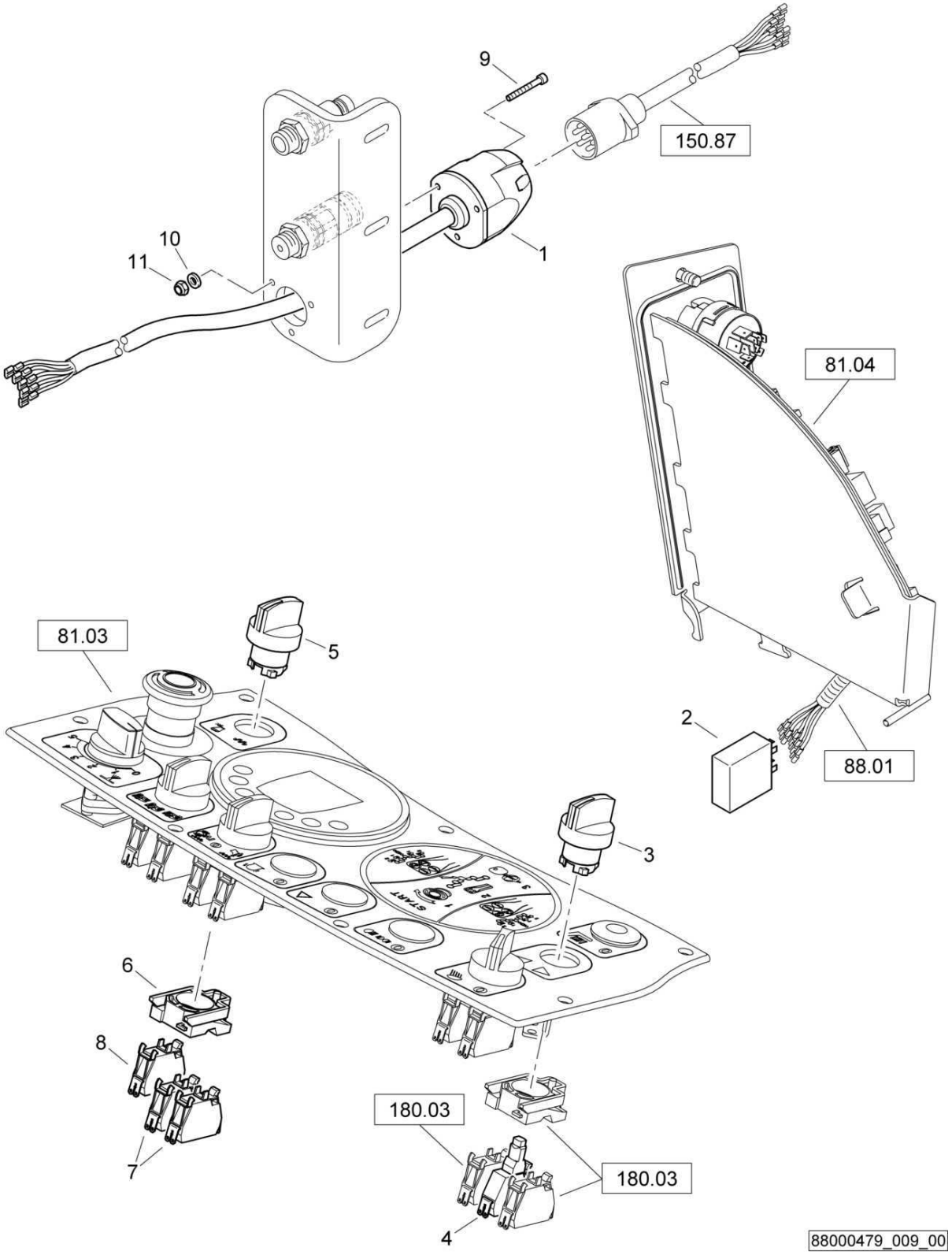

AG50-package AG6 + AG5 + AG9
AG50-Paket AG6 + AG5 + AG9
AG50-paquet AG6 + AG5 + AG9

88000479 1001 1

BOMAG FAYAT GROUP

Pos. Pos. Pos.	Part no. Teilenr. No.piece	Qty. Menge Qte.	Description	Benennung	Designation
1	65120157	1	Wire harness	Kabelbaum	Faisceau de câbles
2	05755641	1	Indicator relay	Blinkgeber	Clignotant
3	05762318	1	Front element	Frontelement	Elément avant
4	05762317	1	LED	Leuchtdiode	Diode lumineuse
5	05762303	1	Front element	Frontelement	Elément avant
6	05762300	1	Fastening flange	Befestigungsflansch	Bride de fixation
7	05762302	2	Switch,normally open	Schalterblock,Schließer	Contacteur, pos. ouvert
8	05762301	1	Switch,normally closed	Schalterblock,Öffner	Contacteur, pos. fermé
9	07230556	3	Socket-head cap screw	Zylinderschraube	Vis à tête six pans creux
10	08751053	3	Spring washer	Spannscheibe	Rondelle tendeuse
11	08130508	3	Safety nut	Sechskantmutter selb.sich	Ecrou de sûreté

S/N 101880212141 ▶

AG50-package AG6 + AG5 + AG9
AG50-Paket AG6 + AG5 + AG9
AG50-paquet AG6 + AG5 + AG9

88000498_010_00

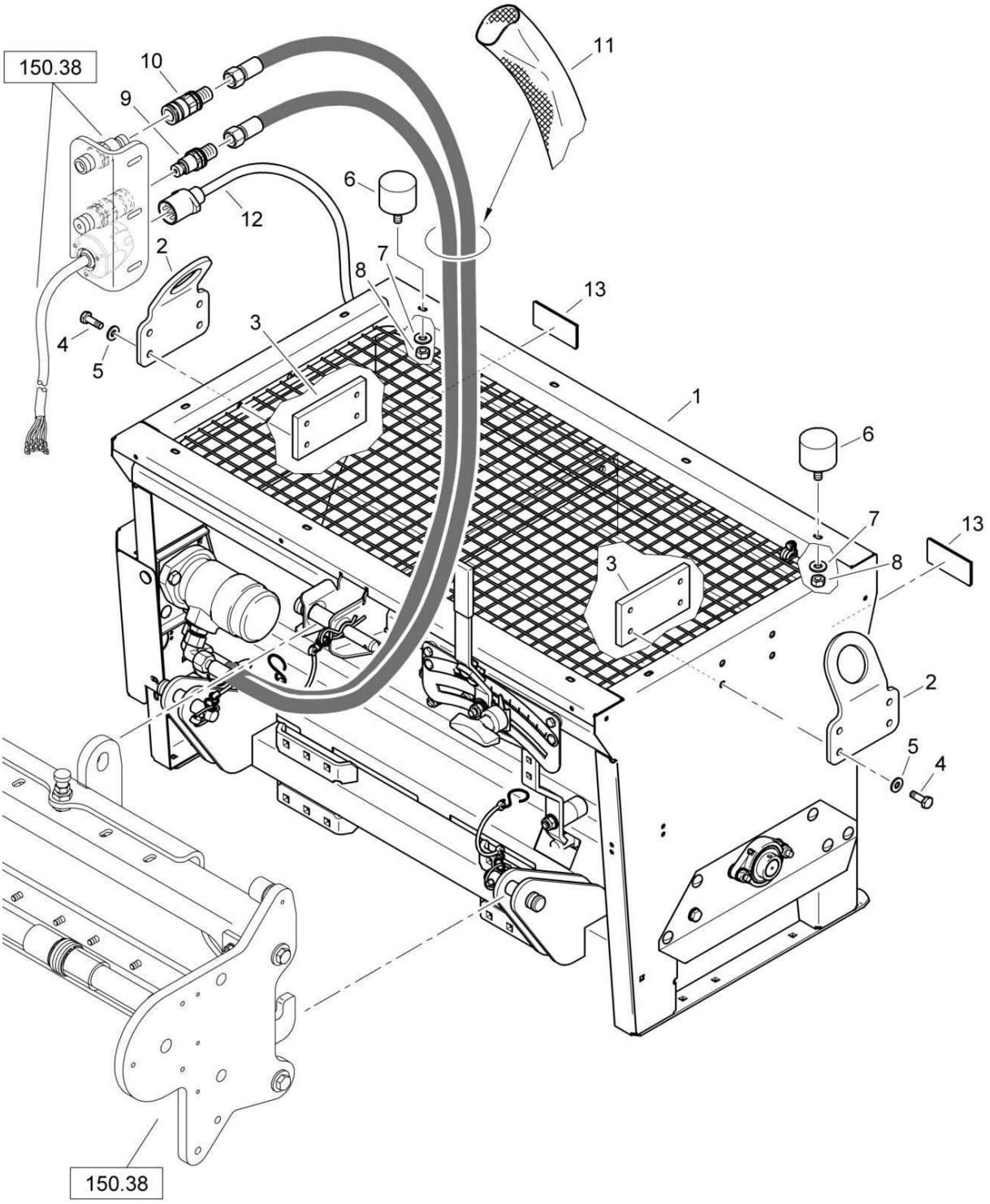

88000498_010_00

AG50-package AG6 + AG5 + AG9
AG50-Paket AG6 + AG5 + AG9
AG50-paquet AG6 + AG5 + AG9

88000498 1001 1

BOMAG FAYAT GROUP

Pos. Pos. Pos.	Part no. Teilenr. No.piece	Qty. Menge Qte.	Description	Benennung	Designation
1	05030057	1	Gravel scatter	Splittstreuer	Distributeur de gravillon
2	88003202	2	Towing hook	Anhängeöse	Crochet d'attelage
3	88003203	2	Counter plate	Gegenplatte	Contre-plaque
4	07141030	8	Hexagon bolt	Sechskantschraube	Vis à tête hexagonale
5	08511021	8	Washer	Scheibe	Disque
6	06143712	2	Stop buffer	Anschlagpuffer	Amortisseur de butée
7	08752084	2	Spring washer	Spannscheibe	Rondelle tendeuse
8	08110813	2	Hexagon nut	Sechskantmutter	Ecrou hexagonal
9	05893035	1	Plug	Abschlußstopfen	Bouchon
10	05893018	1	Socket	Muffe	Manchon
11	05999918	13,2 dm	Hose protection	Schlauchschutz	Protecteur pour tuyau
12	65120151	1	Wire harness	Kabelbaum	Faisceau de câbles
13	05751200	2	Reflector	Rückstrahler	Réflecteur

AG50-package AG6 + AG5 + AG9
AG50-Paket AG6 + AG5 + AG9
AG50-paquet AG6 + AG5 + AG9

88000479_010_00

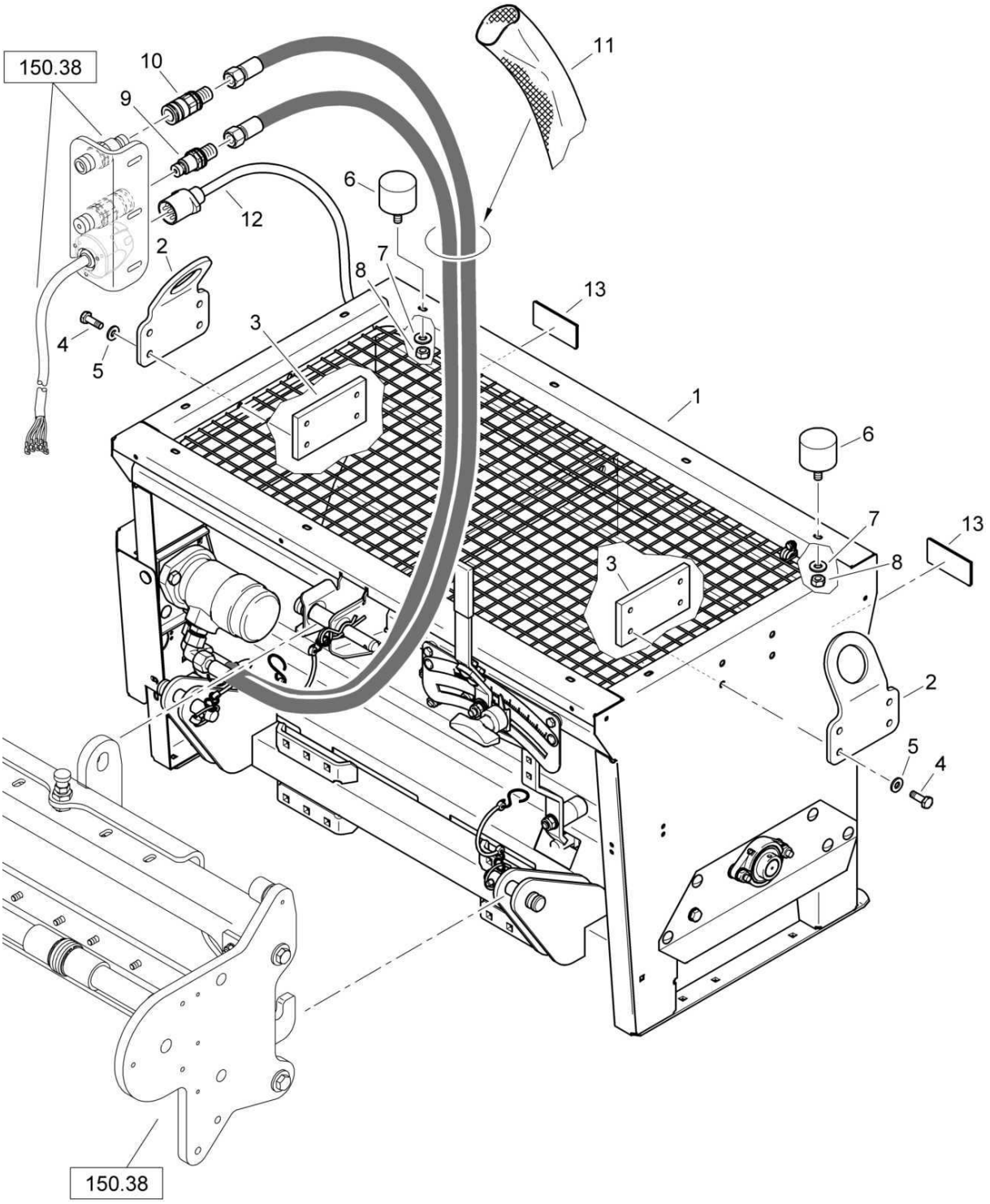

88000479_010_00

AG50-package AG6 + AG5 + AG9
AG50-Paket AG6 + AG5 + AG9
AG50-paquet AG6 + AG5 + AG9

88000479 1001 1

BOMAG FAYAT GROUP

Pos. Pos. Pos.	Part no. Teilenr. No.piece	Qty. Menge Qte.	Description	Benennung	Designation
1	05030057	1	Gravel scatter	Splittstreuer	Distributeur de gravillon
2	88003202	2	Towing hook	Anhängeöse	Crochet d'attelage
3	88003203	2	Counter plate	Gegenplatte	Contre-plaque
4	07141030	8	Hexagon bolt	Sechskantschraube	Vis à tête hexagonale
5	08511021	8	Washer	Scheibe	Disque
6	06143712	2	Stop buffer	Anschlagpuffer	Amortisseur de butée
7	08752084	2	Spring washer	Spannscheibe	Rondelle tendeuse
8	08110813	2	Hexagon nut	Sechskantmutter	Ecrou hexagonal
9	05893035	1	Plug	Abschlußstopfen	Bouchon
10	05893018	1	Socket	Muffe	Manchon
11	05999918	13,2 dm	Hose protection	Schlauchschutz	Protecteur pour tuyau
12	65120151	1	Wire harness	Kabelbaum	Faisceau de câbles
13	05751200	2	Reflector	Rückstrahler	Réflecteur

S/N 101880212876 ▶

AG50-package AG6 + AG5 + AG9
AG50-Paket AG6 + AG5 + AG9
AG50-paquet AG6 + AG5 + AG9

88000498_011_00

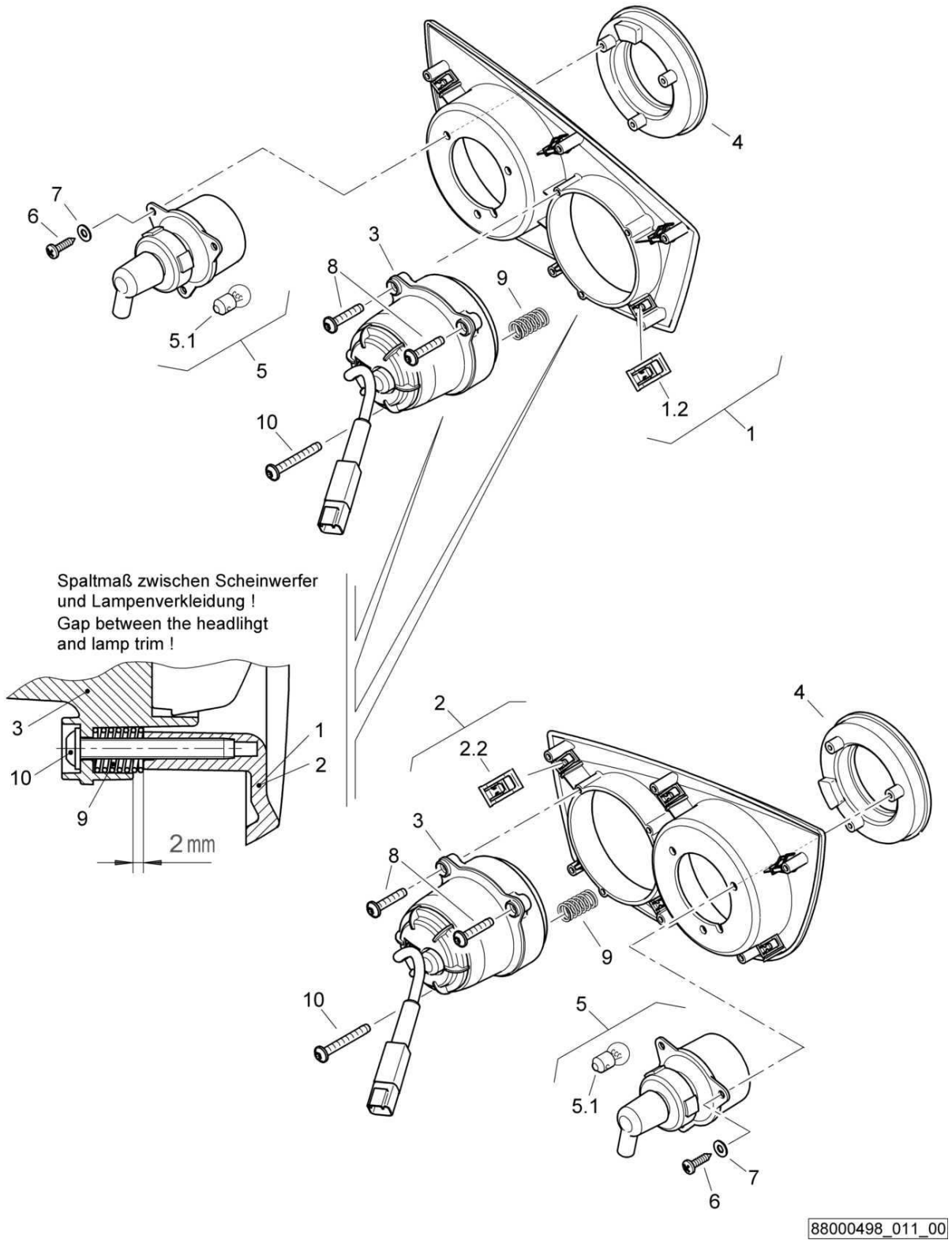

AG50-package AG6 + AG5 + AG9
AG50-Paket AG6 + AG5 + AG9
AG50-paquet AG6 + AG5 + AG9

88000498 1001 1

BOMAG FAYAT GROUP

Pos. Pos. Pos.	Part no. Teilenr. No.piece	Qty. Menge Qte.	Description	Benennung	Designation
1	46220379	1	Lamp trim,assembled	Lampenverkleidung,montiert	revêtement lampe,assemblé
1.2	05756634	6	Clamp	Klammer	Attache
2	46220380	1	Lamp trim,assembled	Lampenverkleidung,montiert	revêtement lampe,assemblé
2.2	05756634	6	Clamp	Klammer	Attache
3	05751373	2	Headlight	Scheinwerfer	Phare
3.1	05751059	1	Incandescent bulb	Glühbirne	Ampoule
4	65003333	2	Tail light	Schlußleuchte	Feu arrière
5	05751197	2	Flash light	Blinkleuchte	Feu de clignotant
5.1	05580156	1	Incandescent bulb	Glühbirne	Ampoule
6	07813903	6	Parker screw	Blechschraube	Vis à tôle
7	08510409	6	Washer	Scheibe	Disque
8	07815004	4	Fallow drop screw	Linsenkopfschraube	Vis à tête goutte-de-suif
9	05661375	2	Pressure spring	Druckfeder	Ressort de pression
10	07815031	2	Fallow drop screw	Linsenkopfschraube	Vis à tête goutte-de-suif

S/N 101880212141 ▶ S/N 101880212875

AG50-package AG6 + AG5 + AG9
AG50-Paket AG6 + AG5 + AG9
AG50-paquet AG6 + AG5 + AG9

88000498_011_00

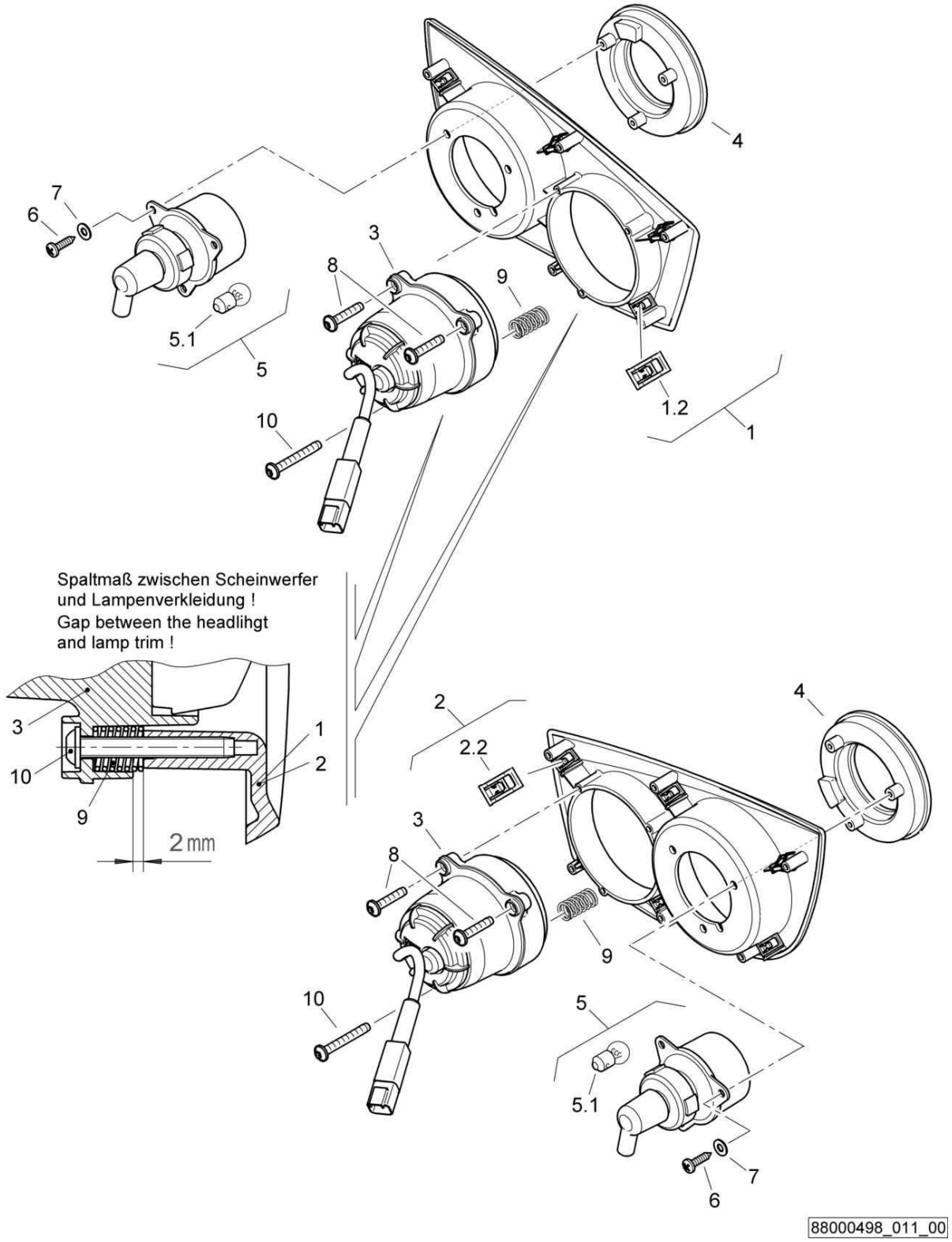

AG50-package AG6 + AG5 + AG9
AG50-Paket AG6 + AG5 + AG9
AG50-paquet AG6 + AG5 + AG9

88000498 1001 1

BOMAG FAYAT GROUP

Pos. Pos. Pos.	Part no. Teilenr. No.piece	Qty. Menge Qte.	Description	Benennung	Designation
1	46220379	1	Lamp trim,assembled	Lampenverkleidung,montiert	revêtement lampe,assemblé
1.2	05756634	6	Clamp	Klammer	Attache
2	46220380	1	Lamp trim,assembled	Lampenverkleidung,montiert	revêtement lampe,assemblé
2.2	05756634	6	Clamp	Klammer	Attache
3	05751373	2	Headlight	Scheinwerfer	Phare
4	65003333	2	Tail light	Schlußleuchte	Feu arrière
5	05751197	2	Flash light	Blinkleuchte	Feu de clignotant
5.1	05580156	1	Incandescent bulb	Glühbirne	Ampoule
6	07813903	6	Parker screw	Blechschraube	Vis à tôle
7	08510409	6	Washer	Scheibe	Disque
8	07815004	4	Fallow drop screw	Linsenkopfschraube	Vis à tête goutte-de-suif
9	05661375	2	Pressure spring	Druckfeder	Ressort de pression
10	07815031	2	Fallow drop screw	Linsenkopfschraube	Vis à tête goutte-de-suif

S/N 101880212023 ▶ S/N 101880212140

AG50-package AG6 + AG5 + AG9
AG50-Paket AG6 + AG5 + AG9
AG50-paquet AG6 + AG5 + AG9

88000479_011_01

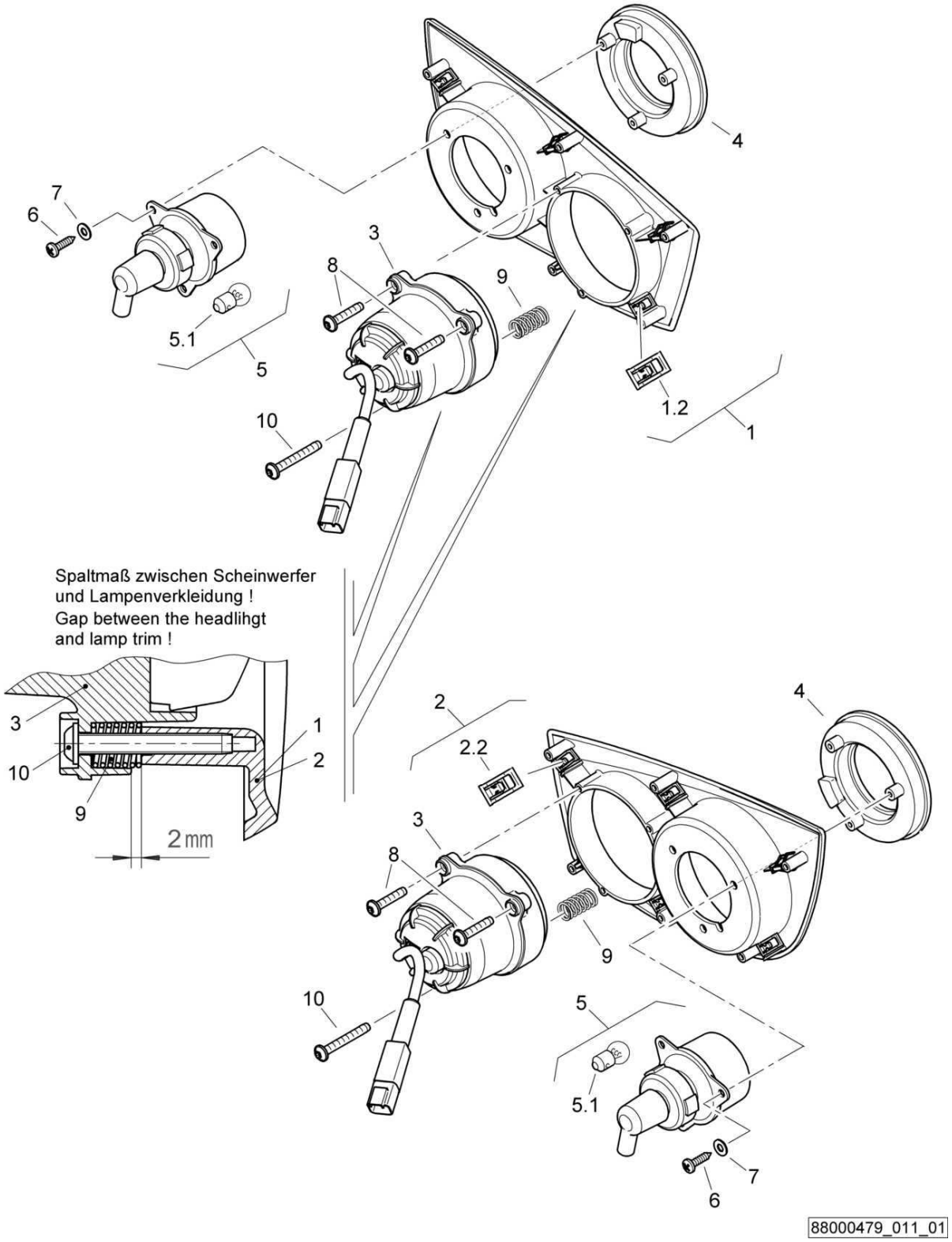

AG50-package AG6 + AG5 + AG9
AG50-Paket AG6 + AG5 + AG9
AG50-paquet AG6 + AG5 + AG9

88000479 1001 1

BOMAG FAYAT GROUP

Pos. Pos. Pos.	Part no. Teilenr. No.piece	Qty. Menge Qte.	Description	Benennung	Designation
1	46220379	1	Lamp trim,assembled	Lampenverkleidung,montiert	revêtement lampe,assemblé
1.2	05756634	6	Clamp	Klammer	Attache
2	46220380	1	Lamp trim,assembled	Lampenverkleidung,montiert	revêtement lampe,assemblé
2.2	05756634	6	Clamp	Klammer	Attache
3	05751373	2	Headlight	Scheinwerfer	Phare
4	65003333	2	Tail light	Schlußleuchte	Feu arrière
5	05751197	2	Flash light	Blinkleuchte	Feu de clignotant
5.1	05580156	1	Incandescent bulb	Glühbirne	Ampoule
6	07813903	6	Parker screw	Blechschraube	Vis à tôle
7	08510409	6	Washer	Scheibe	Disque
8	07815004	4	Fallow drop screw	Linsenkopfschraube	Vis à tête goutte-de-suif
9	05661375	2	Pressure spring	Druckfeder	Ressort de pression
10	07815031	2	Fallow drop screw	Linsenkopfschraube	Vis à tête goutte-de-suif

AG50-package AG6 + AG5 + AG9
AG50-Paket AG6 + AG5 + AG9
AG50-paquet AG6 + AG5 + AG9

88000479_011_00

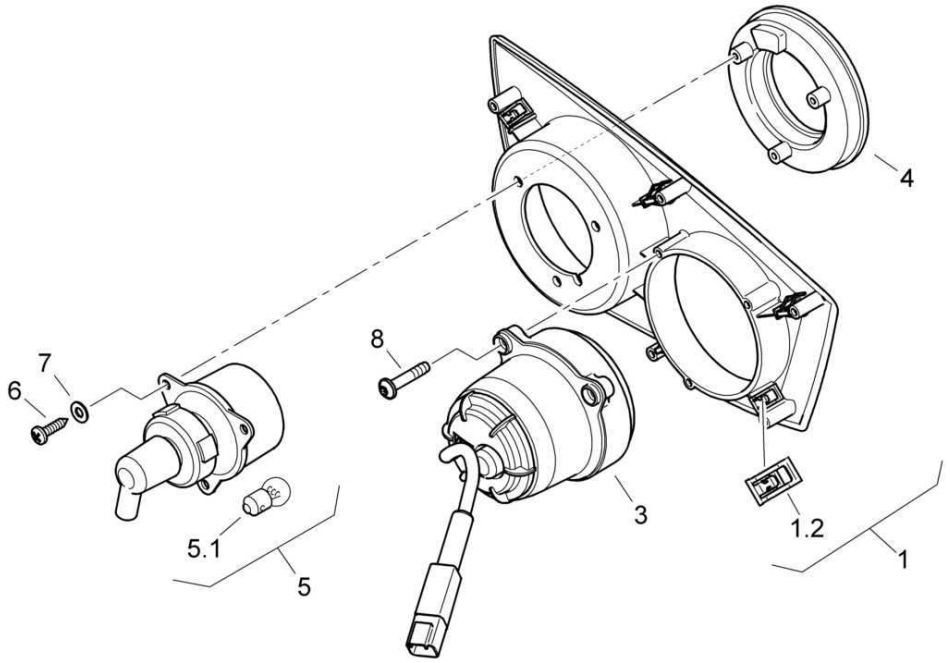

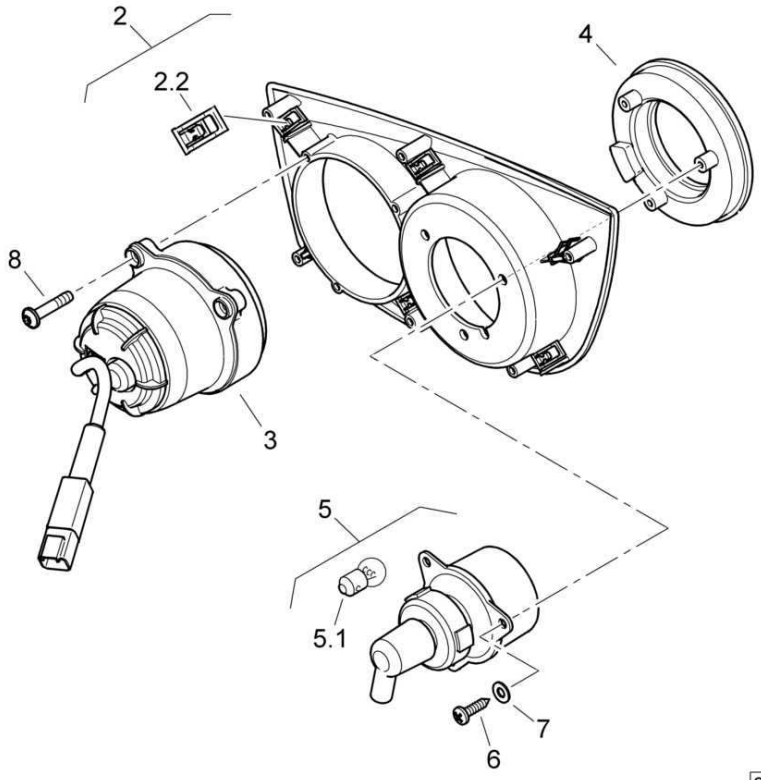

88000479_011_00

AG50-package AG6 + AG5 + AG9
AG50-Paket AG6 + AG5 + AG9
AG50-paquet AG6 + AG5 + AG9

88000479 1001 1

BOMAG FAYAT GROUP

Pos. Pos. Pos.	Part no. Teilenr. No.piece	Qty. Menge Qte.	Description	Benennung	Designation
1	46220379	1	Lamp trim,assembled	Lampenverkleidung,montiert	revêtement lampe,assemblé
1.2	05756634	6	Clamp	Klammer	Attache
2	46220380	1	Lamp trim,assembled	Lampenverkleidung,montiert	revêtement lampe,assemblé
2.2	05756634	6	Clamp	Klammer	Attache
3	05751373	2	Headlight	Scheinwerfer	Phare
4	65003333	2	Tail light	Schlußleuchte	Feu arrière
5	05751197	2	Flash light	Blinkleuchte	Feu de clignotant
5.1	05580156	1	Incandescent bulb	Glühbirne	Ampoule
6	07813903	6	Parker screw	Blechschraube	Vis à tôle
7	08510409	6	Washer	Scheibe	Disque
8	07815004	6	Fallow drop screw	Linsenkopfschraube	Vis à tête goutte-de-suif

S/N 101880212141 ▶

AG50-package AG6 + AG5 + AG9
AG50-Paket AG6 + AG5 + AG9
AG50-paquet AG6 + AG5 + AG9

88000498_012_00

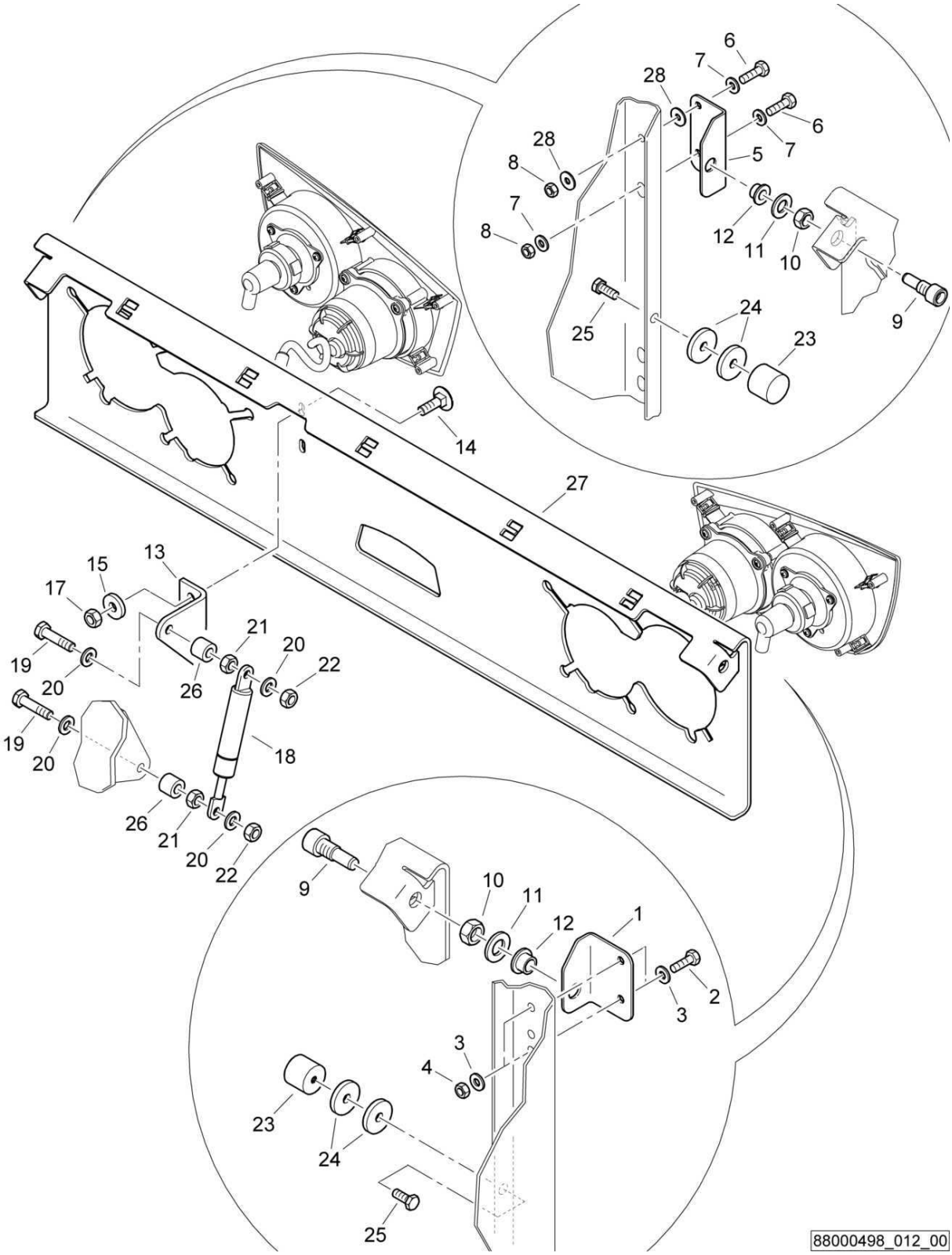

AG50-package AG6 + AG5 + AG9
AG50-Paket AG6 + AG5 + AG9
AG50-paquet AG6 + AG5 + AG9

88000498 1001 1

BOMAG FAYAT GROUP

Pos. Pos. Pos.	Part no. Teilenr. No.piece	Qty. Menge Qte.	Description	Benennung	Designation
1	88003341	1	Supporting angle	Haltewinkel	Equerre support
2	07140633	2	Hexagon bolt	Sechskantschraube	Vis à tête hexagonale
3	08751064	4	Spring washer	Spannscheibe	Rondelle tendeuse
4	08130611	2	Safety nut	Sechskantmutter selb.sich	Ecrou de sûreté
5	88003340	1	Supporting angle	Haltewinkel	Equerre support
6	07140633	2	Hexagon bolt	Sechskantschraube	Vis à tête hexagonale
7	08751064	3	Spring washer	Spannscheibe	Rondelle tendeuse
8	08130611	2	Safety nut	Sechskantmutter selb.sich	Ecrou de sûreté
9	78320212	2	Stud-bolt	Schraubenbolzen	Boulon
10	08111217	2	Hexagon nut	Sechskantmutter	Ecrou hexagonal
11	08511325	2	Washer	Scheibe	Disque
12	06281204	2	Bushing	Buchse	Douille
13	88003371	1	Supporting angle	Haltewinkel	Equerre support
14	07280602	2	Flat head screw	Flachrundschraube	Vis à tête bombée
15	08590617	2	Washer	Scheibe	Disque
17	08130611	2	Safety nut	Sechskantmutter selb.sich	Ecrou de sûreté
18	05581132	1	Gas spring	Gasfeder	Amortisseur à gaz
19	07140652	2	Hexagon bolt	Sechskantschraube	Vis à tête hexagonale
20	08510612	4	Washer	Scheibe	Disque
21	08110620	2	Hexagon nut	Sechskantmutter	Ecrou hexagonal
22	08130611	2	Safety nut	Sechskantmutter selb.sich	Ecrou de sûreté
23	06142912	2	Stop buffer	Anschlagpuffer	Amortisseur de butée
24	69040261	4	Washer	Scheibe	Disque
25	07140824	2	Hexagon bolt	Sechskantschraube	Vis à tête hexagonale
26	88052028	2	Sleeve	Hülse	Douille
27	88003339	1	Orifice	Blende	Diaphragme
28	08621064	2	Washer	Scheibe	Disque

S/N 101880211467 ▶ S/N 101880212140

AG50-package AG6 + AG5 + AG9
AG50-Paket AG6 + AG5 + AG9
AG50-paquet AG6 + AG5 + AG9

88000479_012_00

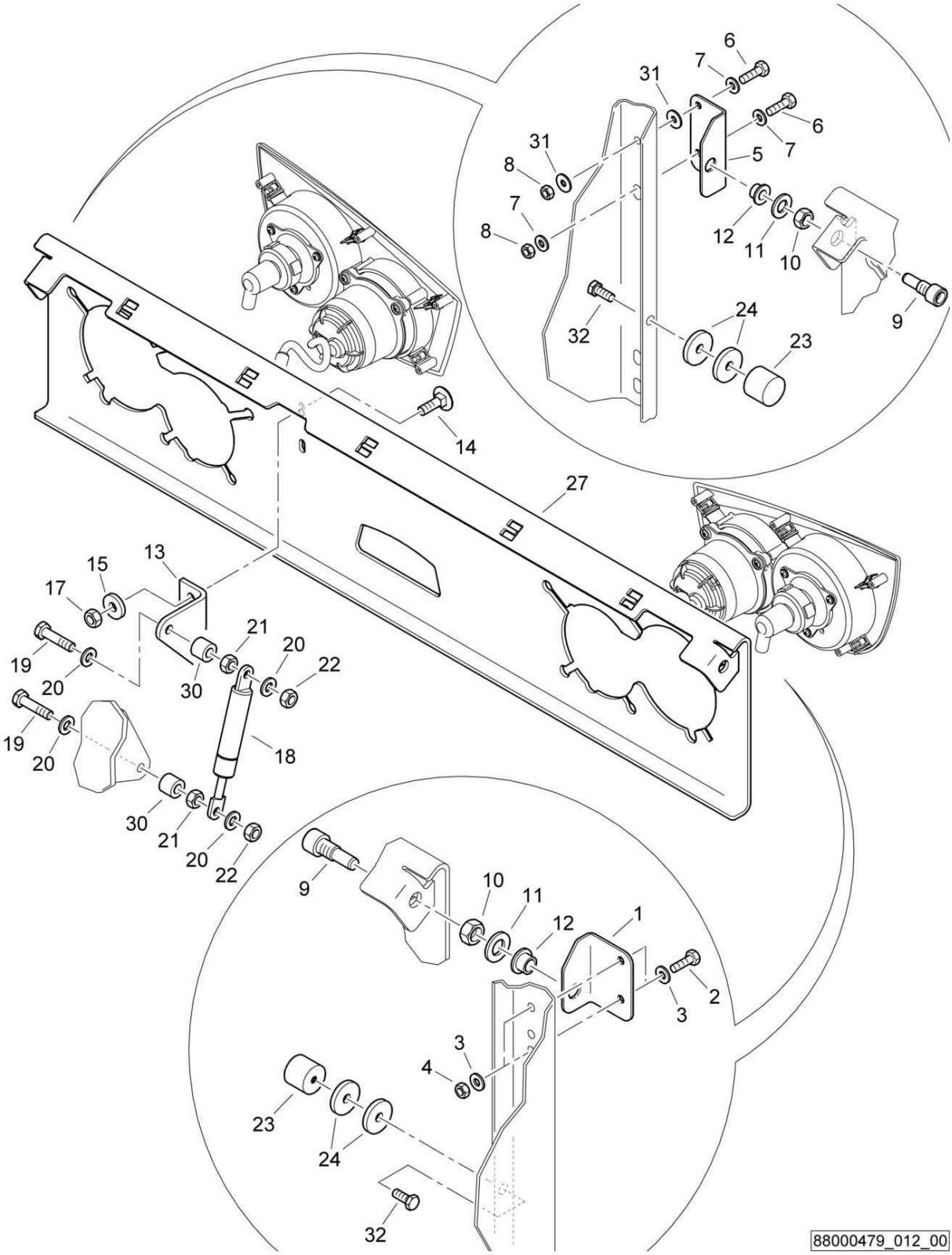

AG50-package AG6 + AG5 + AG9
AG50-Paket AG6 + AG5 + AG9
AG50-paquet AG6 + AG5 + AG9

88000479 1001 1

BOMAG FAYAT GROUP

Pos. Pos. Pos.	Part no. Teilenr. No.piece	Qty. Menge Qte.	Description	Benennung	Designation
1	88003341	1	Supporting angle	Haltewinkel	Equerre support
2	07140633	2	Hexagon bolt	Sechskantschraube	Vis à tête hexagonale
3	08751064	4	Spring washer	Spannscheibe	Rondelle tendeuse
4	08130611	2	Safety nut	Sechskantmutter selb.sich	Ecrou de sûreté
5	88003340	1	Supporting angle	Haltewinkel	Equerre support
6	07140633	2	Hexagon bolt	Sechskantschraube	Vis à tête hexagonale
7	08751064	3	Spring washer	Spannscheibe	Rondelle tendeuse
8	08130611	2	Safety nut	Sechskantmutter selb.sich	Ecrou de sûreté
9	78320212	2	Stud-bolt	Schraubenbolzen	Boulon
10	08111217	2	Hexagon nut	Sechskantmutter	Ecrou hexagonal
11	08511325	2	Washer	Scheibe	Disque
12	06281204	2	Bushing	Buchse	Douille
13	88003371	1	Supporting angle	Haltewinkel	Equerre support
14	07280602	2	Flat head screw	Flachrundschraube	Vis à tête bombée
15	08590617	2	Washer	Scheibe	Disque
17	08130611	2	Safety nut	Sechskantmutter selb.sich	Ecrou de sûreté
18	05581132	1	Gas spring	Gasfeder	Amortisseur à gaz
19	07140652	2	Hexagon bolt	Sechskantschraube	Vis à tête hexagonale
20	08510612	4	Washer	Scheibe	Disque
21	08110620	2	Hexagon nut	Sechskantmutter	Ecrou hexagonal
22	08130611	2	Safety nut	Sechskantmutter selb.sich	Ecrou de sûreté
23	06142912	2	Stop buffer	Anschlagpuffer	Amortisseur de butée
24	69040261	4	Washer	Scheibe	Disque
27	88003339	1	Orifice	Blende	Diaphragme
30	88052028	2	Sleeve	Hülse	Douille
31	08621064	2	Washer	Scheibe	Disque
32	07140824	2	Hexagon bolt	Sechskantschraube	Vis à tête hexagonale

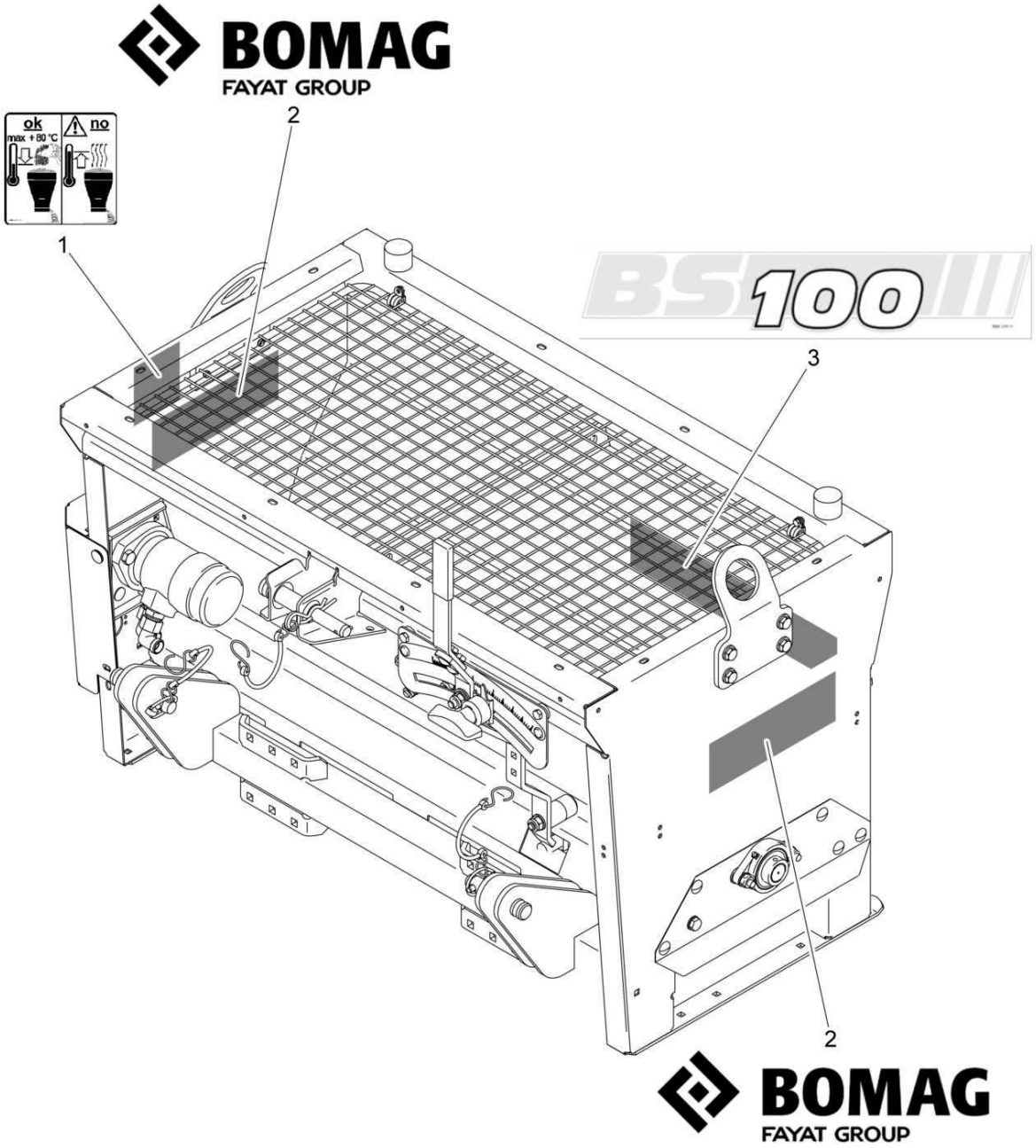
BOMAG
FAYAT GROUP
ok
max + 80 °C
no
1
2
3
BS 100
2
BOMAG
FAYAT GROUP

AG50-package AG6 + AG5 + AG9
AG50-Paket AG6 + AG5 + AG9
AG50-paquet AG6 + AG5 + AG9

88000498 1001 1

BOMAG FAYAT GROUP

Pos. Pos. Pos.	Part no. Teilenr. No.piece	Qty. Menge Qte.	Description	Benennung	Designation
1	00832976	1	Decal,indication	Hinweisschild	Fiche d'instructions
2	00831917	2	Decal	Firmenschild	Plaquette
3	00832971	1	Type designation	Typenbezeichnung	Plaquette pour type

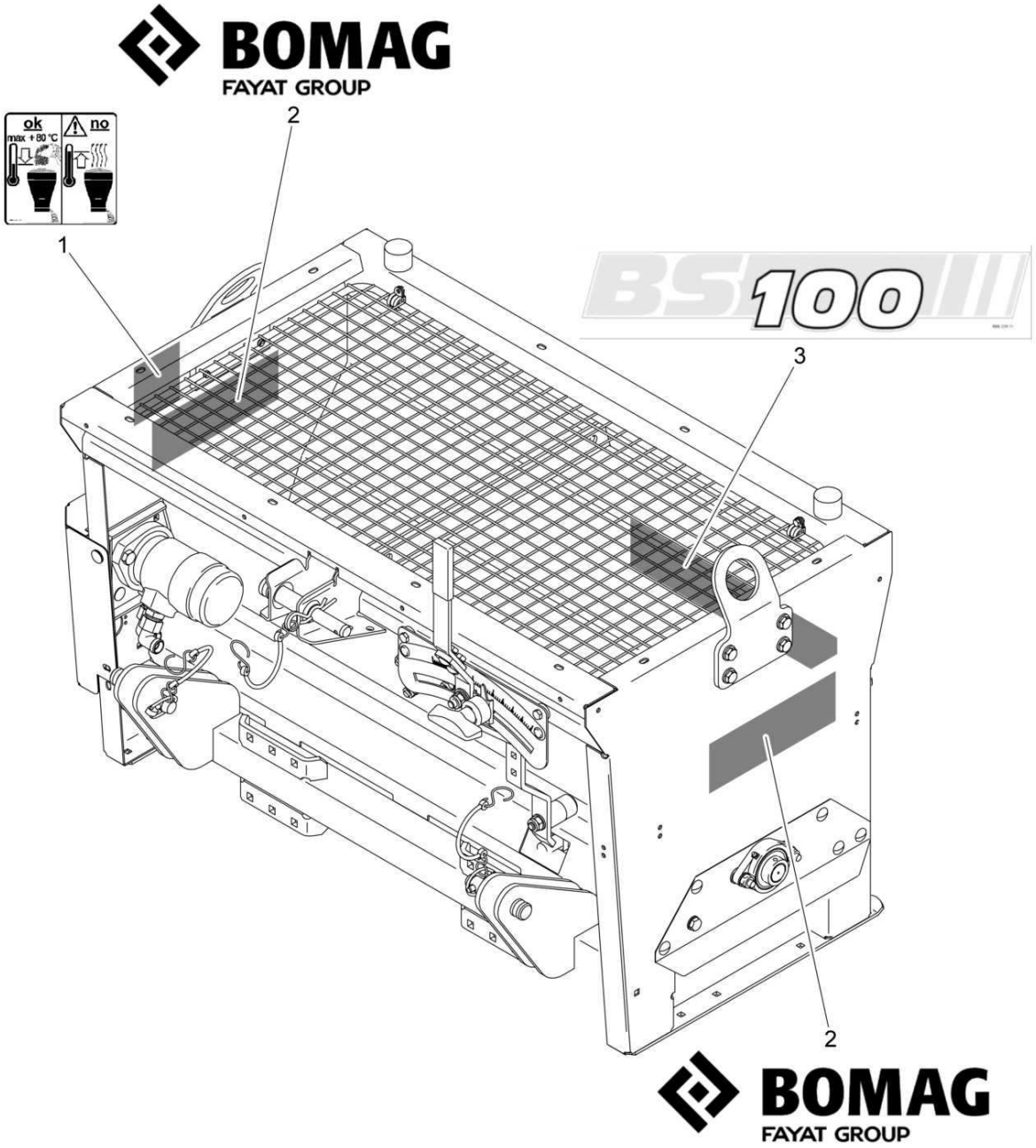
BOMAG
FAYAT GROUP
ok
max + 80 °C
no
1
2
3
BS 100
2
BOMAG
FAYAT GROUP

AG50-package AG6 + AG5 + AG9
AG50-Paket AG6 + AG5 + AG9
AG50-paquet AG6 + AG5 + AG9

88000479 1001 1

BOMAG FAYAT GROUP

Pos. Pos. Pos.	Part no. Teilenr. No.piece	Qty. Menge Qte.	Description	Benennung	Designation
1	00832976	1	Decal,indication	Hinweisschild	Fiche d'instructions
2	00831917	2	Decal	Firmenschild	Plaquette
3	00832971	1	Type designation	Typenbezeichnung	Plaquette pour type

S/N 101880212537 ▶

AG51-package AG49 + AG5 + AG9
AG51-Paket AG49 + AG5 + AG9
AG51-paquet AG49 + AG5 + AG9

88000499_001_01

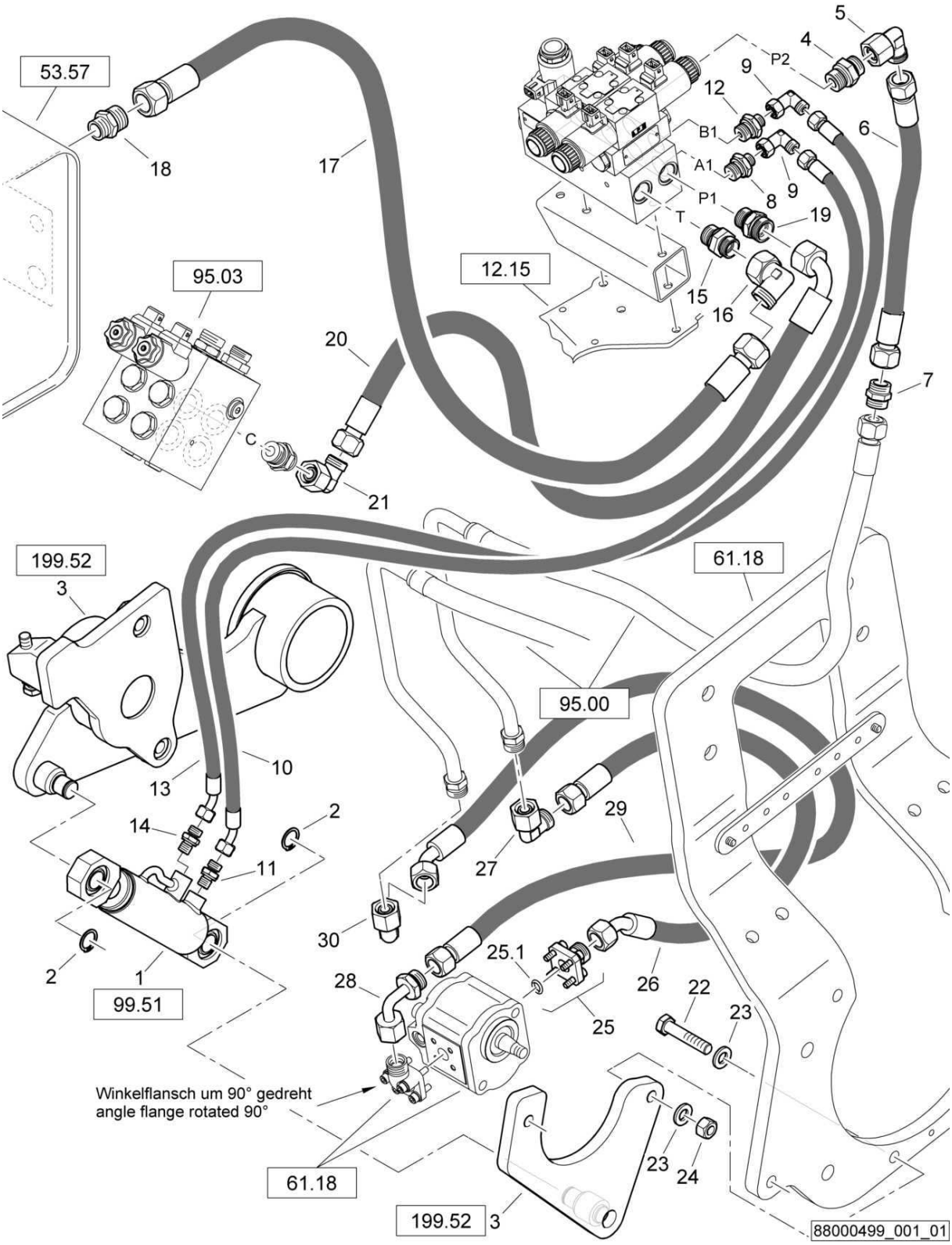

AG51-package AG49 + AG5 + AG9
AG51-Paket AG49 + AG5 + AG9
AG51-paquet AG49 + AG5 + AG9

88000499 1001 1

BOMAG FAYAT GROUP

Pos. Pos. Pos.	Part no. Teilenr. No.piece	Qty. Menge Qte.	Description	Benennung	Designation
1	05850562	1	Hydraulic cylinder	Hydraulikzylinder	Cylindre hydraulique
2	09210800	2	Circlip,external	Sicherungsring(außen)	Circlips extérieur
3	88003410	1	Pressing device and cutter	Andrück- und Schneidgerät	Dispositif de chanfreinage
4	05548013	1	Double-ended union	Gerader Einschraubstutzen	Tubulure à visser
5	05542125	1	Angular union	Winkelstutzen	Raccord coudé
6	05556802	1	Hose assy.ac.WN3111	Schlauch nach WN3111	Tuyau WN3111
7	05545932	1	Union	Verbindungsstutzen	Raccord de connexion
8	05548049	1	Double-ended union	Gerader Einschraubstutzen	Tubulure à visser
9	05542122	2	Angular union	Winkelstutzen	Raccord coudé
10	05557541	1	Hose assy.ac.WN3111	Schlauch nach WN3111	Tuyau WN3111
11	05540007	1	Double-ended union	Gerader Einschraubstutzen	Tubulure à visser
12	05548049	1	Double-ended union	Gerader Einschraubstutzen	Tubulure à visser
13	05557541	1	Hose assy.ac.WN3111	Schlauch nach WN3111	Tuyau WN3111
14	05540007	1	Double-ended union	Gerader Einschraubstutzen	Tubulure à visser
15	05540011	1	Double-ended union	Gerader Einschraubstutzen	Tubulure à visser
16	05542126	1	Angular union	Winkelstutzen	Raccord coudé
17	05551345	1	Hose assy.ac.WN3111	Schlauch nach WN3111	Tuyau WN3111
18	05540011	1	Double-ended union	Gerader Einschraubstutzen	Tubulure à visser
19	05548013	1	Double-ended union	Gerader Einschraubstutzen	Tubulure à visser
20	05551293	1	Hose assy.ac.WN3111	Schlauch nach WN3111	Tuyau WN3111
21	05542125	1	Angular union	Winkelstutzen	Raccord coudé
22	07131224	2	Hexagon bolt	Sechskantschraube	Vis à tête hexagonale
23	08511324	4	Washer	Scheibe	Disque
24	08131218	2	Safety nut	Sechskantmutter selb.sich	Ecrou de sûreté
25	05548039	1	Straight flanged union	Gerader Flanschstutzen	Raccord à bride
25.1	06220205	1	Loop ring	Runddichtring	Joint torique
26	05557539	1	Hose assy.ac.WN3111	Schlauch nach WN3111	Tuyau WN3111
27	05542125	1	Angular union	Winkelstutzen	Raccord coudé
28	05542385	1	Union extension	Stutzen-Vergrösserung	Extension de tubulure
29	05557540	1	Hose assy.ac.WN3111	Schlauch nach WN3111	Tuyau WN3111
30	05542125	1	Angular union	Winkelstutzen	Raccord coudé

S/N 101880212141 ▶ S/N 101880212536

AG51-package AG49 + AG5 + AG9
AG51-Paket AG49 + AG5 + AG9
AG51-paquet AG49 + AG5 + AG9

88000499_001_00

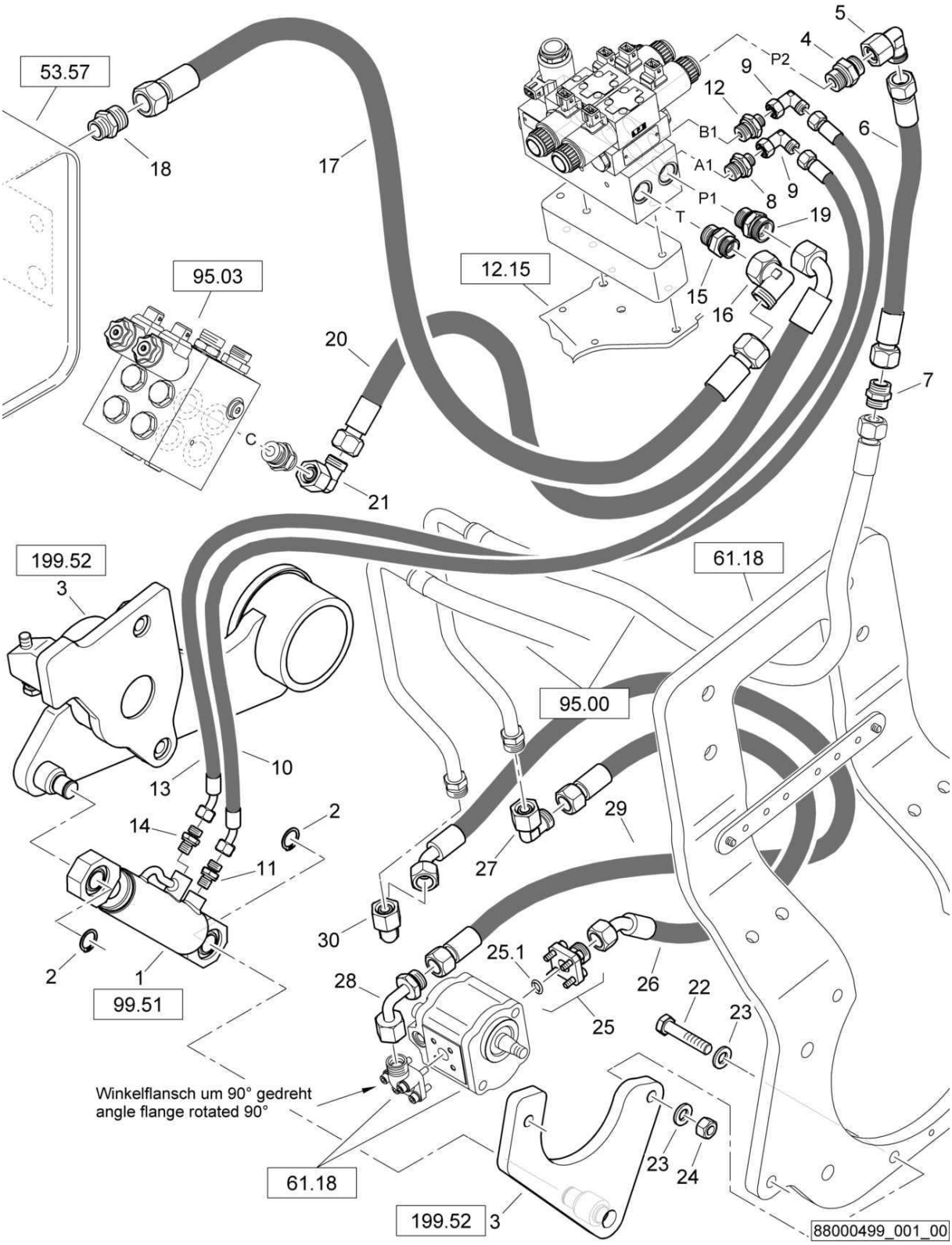

AG51-package AG49 + AG5 + AG9
AG51-Paket AG49 + AG5 + AG9
AG51-paquet AG49 + AG5 + AG9

88000499 1001 1

BOMAG FAYAT GROUP

Pos. Pos. Pos.	Part no. Teilenr. No.piece	Qty. Menge Qte.	Description	Benennung	Designation
1	05850562	1	Hydraulic cylinder	Hydraulikzylinder	Cylindre hydraulique
2	09210800	2	Circlip,external	Sicherungsring(außen)	Circlips extérieur
3	88003410	1	Pressing device and cutter	Andrück- und Schneidgerät	Dispositif de chanfreinage
4	05548013	1	Double-ended union	Gerader Einschraubstutzen	Tubulure à visser
5	05542125	1	Angular union	Winkelstutzen	Raccord coudé
6	05556802	1	Hose assy.ac.WN3111	Schlauch nach WN3111	Tuyau WN3111
7	05545932	1	Union	Verbindungsstutzen	Raccord de connexion
8	05548049	1	Double-ended union	Gerader Einschraubstutzen	Tubulure à visser
9	05542122	2	Angular union	Winkelstutzen	Raccord coudé
10	05557541	1	Hose assy.ac.WN3111	Schlauch nach WN3111	Tuyau WN3111
11	05540007	1	Double-ended union	Gerader Einschraubstutzen	Tubulure à visser
12	05548049	1	Double-ended union	Gerader Einschraubstutzen	Tubulure à visser
13	05557541	1	Hose assy.ac.WN3111	Schlauch nach WN3111	Tuyau WN3111
14	05540007	1	Double-ended union	Gerader Einschraubstutzen	Tubulure à visser
15	05540011	1	Double-ended union	Gerader Einschraubstutzen	Tubulure à visser
16	05542126	1	Angular union	Winkelstutzen	Raccord coudé
17	05551345	1	Hose assy.ac.WN3111	Schlauch nach WN3111	Tuyau WN3111
18	05540011	1	Double-ended union	Gerader Einschraubstutzen	Tubulure à visser
19	05548013	1	Double-ended union	Gerader Einschraubstutzen	Tubulure à visser
20	05551293	1	Hose assy.ac.WN3111	Schlauch nach WN3111	Tuyau WN3111
21	05542125	1	Angular union	Winkelstutzen	Raccord coudé
22	07131224	2	Hexagon bolt	Sechskantschraube	Vis à tête hexagonale
23	08511324	4	Washer	Scheibe	Disque
24	08131218	2	Safety nut	Sechskantmutter selb.sich	Ecrou de sûreté
25	05548039	1	Straight flanged union	Gerader Flanschstutzen	Raccord à bride
25.1	06220205	1	Loop ring	Runddichtring	Joint torique
26	05557539	1	Hose assy.ac.WN3111	Schlauch nach WN3111	Tuyau WN3111
27	05542125	1	Angular union	Winkelstutzen	Raccord coudé
28	05542385	1	Union extension	Stutzen-Vergrösserung	Extension de tubulure
29	05557540	1	Hose assy.ac.WN3111	Schlauch nach WN3111	Tuyau WN3111
30	05542125	1	Angular union	Winkelstutzen	Raccord coudé

S/N 101880211932 ▶ S/N 101880212140

AG51-package AG49 + AG5 + AG9
AG51-Paket AG49 + AG5 + AG9
AG51-paquet AG49 + AG5 + AG9

88000497_001_01

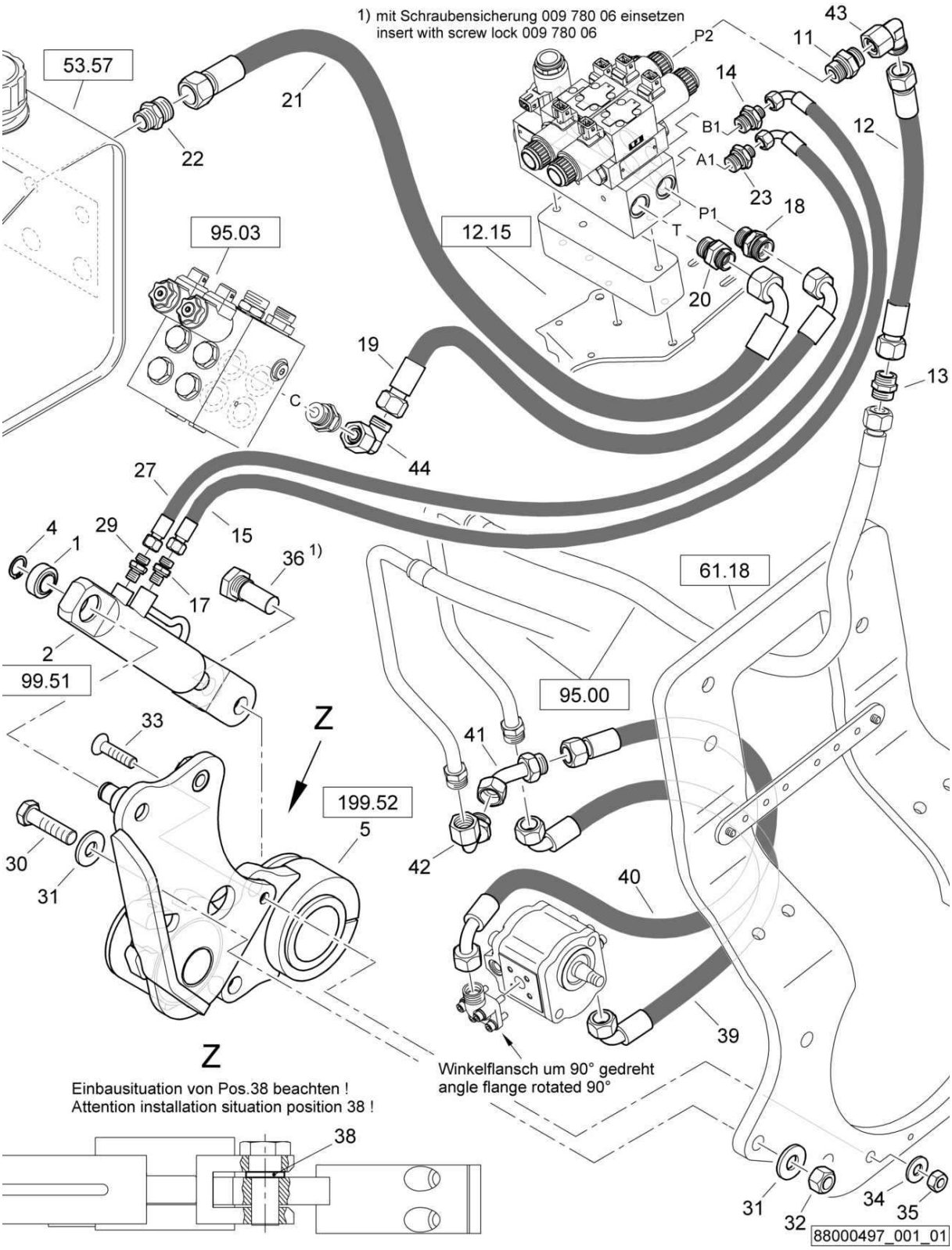

AG51-package AG49 + AG5 + AG9
AG51-Paket AG49 + AG5 + AG9
AG51-paquet AG49 + AG5 + AG9

88000497 1001 1

BOMAG FAYAT GROUP

Pos. Pos. Pos.	Part no. Teilenr. No.piece	Qty. Menge Qte.	Description	Benennung	Designation
1	05272007	1	Spherical plain bearing	Gelenklager	Rotule
2	05850483	1	Hydraulic cylinder	Hydraulikzylinder	Cylindre hydraulique
4	09210800	1	Circlip,external	Sicherungsring(außen)	Circlips extérieur
5	88003325	1	Pressing device and cutter	Andrück- und Schneidgerät	Dispositif de chanfreinage
11	05548013	1	Double-ended union	Gerader Einschraubstutzen	Tubulure à visser
12	05556802	1	Hose assy.ac.WN3111	Schlauch nach WN3111	Tuyau WN3111
13	05545932	1	Union	Verbindungsstutzen	Raccord de connexion
14	05548049	1	Double-ended union	Gerader Einschraubstutzen	Tubulure à visser
15	05556162	1	Hose assy.ac.WN3111	Schlauch nach WN3111	Tuyau WN3111
17	05540007	1	Double-ended union	Gerader Einschraubstutzen	Tubulure à visser
18	05548013	1	Double-ended union	Gerader Einschraubstutzen	Tubulure à visser
19	05551288	1	Hose assy.ac.WN3111	Schlauch nach WN3111	Tuyau WN3111
20	05540011	1	Double-ended union	Gerader Einschraubstutzen	Tubulure à visser
21	05551019	1	Hydraulic hose	Hydraulikschlauch	Tuyau hydraulique
22	05540011	1	Double-ended union	Gerader Einschraubstutzen	Tubulure à visser
23	05548049	1	Double-ended union	Gerader Einschraubstutzen	Tubulure à visser
27	05556162	1	Hose assy.ac.WN3111	Schlauch nach WN3111	Tuyau WN3111
29	05540007	1	Double-ended union	Gerader Einschraubstutzen	Tubulure à visser
30	07131618	1	Hexagon bolt	Sechskantschraube	Vis à tête hexagonale
31	08752170	2	Spring washer	Spannscheibe	Rondelle tendeuse
32	08111620	1	Hexagon nut	Sechskantmutter	Ecrou hexagonal
33	07321220	1	Countersunk screw	Senkschraube	Vis noyée
34	08752130	1	Spring washer	Spannscheibe	Rondelle tendeuse
35	08111218	1	Hexagon nut	Sechskantmutter	Ecrou hexagonal
36	65003484	1	Bolt	Bolzen	Axe
38	46420147	1	Washer	Scheibe	Disque
39	05556508	1	Hose assy.ac.WN3111	Schlauch nach WN3111	Tuyau WN3111
40	05551295	1	Hose assy.ac.WN3111	Schlauch nach WN3111	Tuyau WN3111
41	05542384	1	Union extension	Stutzen-Vergrösserung	Extension de tubulure
42	05542385	1	Union extension	Stutzen-Vergrösserung	Extension de tubulure
43	05542125	1	Angular union	Winkelstutzen	Raccord coudé
44	05542125	1	Angular union	Winkelstutzen	Raccord coudé

S/N 101880211600 ▶ S/N 101880211931

AG51-package AG49 + AG5 + AG9
AG51-Paket AG49 + AG5 + AG9
AG51-paquet AG49 + AG5 + AG9

88000497_001_00

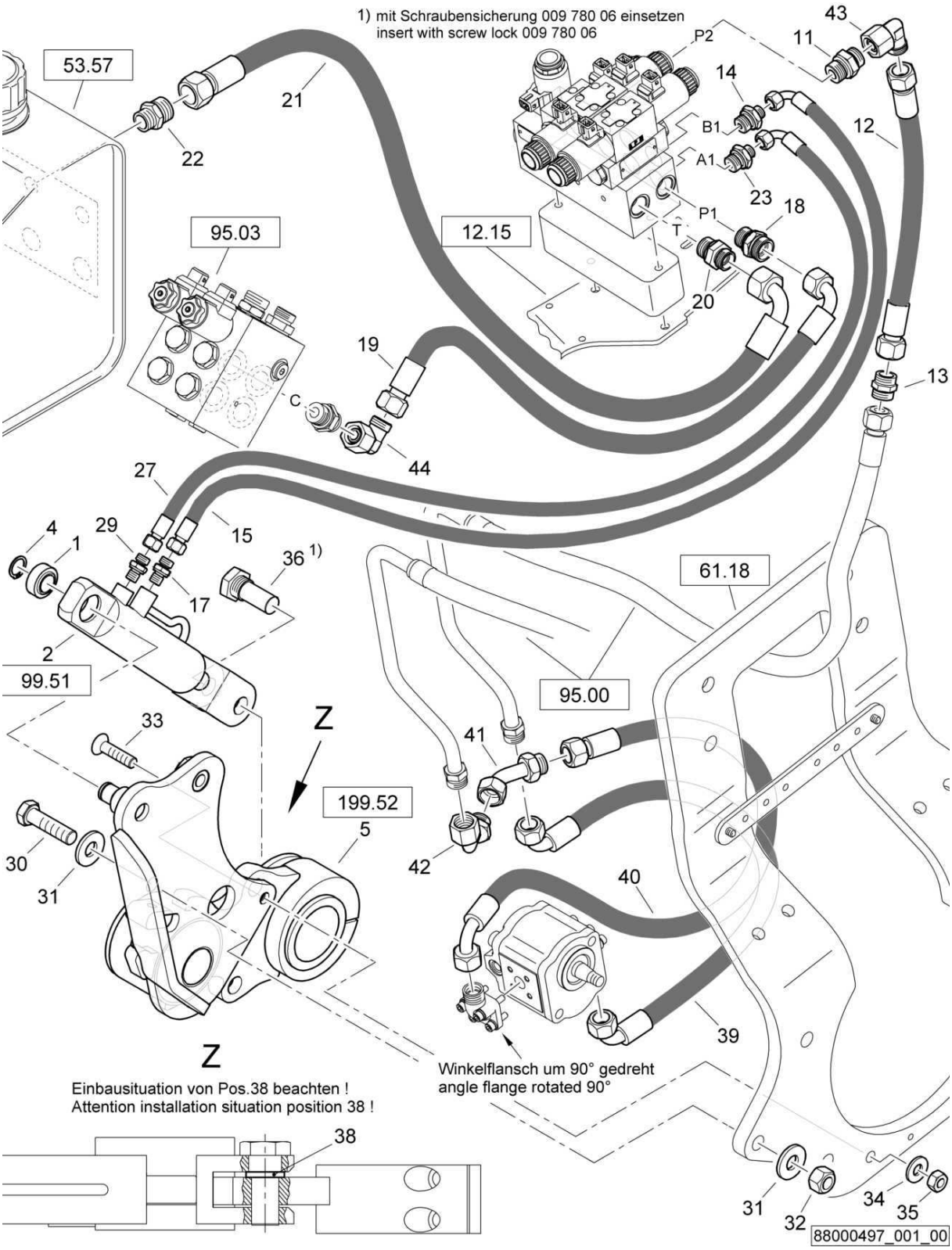

AG51-package AG49 + AG5 + AG9
AG51-Paket AG49 + AG5 + AG9
AG51-paquet AG49 + AG5 + AG9

88000497 1001 1

BOMAG FAYAT GROUP

Pos. Pos. Pos.	Part no. Teilenr. No.piece	Qty. Menge Qte.	Description	Benennung	Designation
1	05272007	1	Spherical plain bearing	Gelenklager	Rotule
2	05850483	1	Hydraulic cylinder	Hydraulikzylinder	Cylindre hydraulique
4	09210800	1	Circlip,external	Sicherungsring(außen)	Circlips extérieur
5	88003325	1	Pressing device and cutter	Andrück- und Schneidgerät	Dispositif de chanfreinage
11	05548013	1	Double-ended union	Gerader Einschraubstutzen	Tubulure à visser
12	05556802	1	Hose assy.ac.WN3111	Schlauch nach WN3111	Tuyau WN3111
13	05545932	1	Union	Verbindungsstutzen	Raccord de connexion
14	05548049	1	Double-ended union	Gerader Einschraubstutzen	Tubulure à visser
15	05556162	1	Hose assy.ac.WN3111	Schlauch nach WN3111	Tuyau WN3111
17	05540007	1	Double-ended union	Gerader Einschraubstutzen	Tubulure à visser
18	05548013	1	Double-ended union	Gerader Einschraubstutzen	Tubulure à visser
19	05551288	1	Hose assy.ac.WN3111	Schlauch nach WN3111	Tuyau WN3111
20	05540011	1	Double-ended union	Gerader Einschraubstutzen	Tubulure à visser
21	05551019	1	Hydraulic hose	Hydraulikschlauch	Tuyau hydraulique
22	05540011	1	Double-ended union	Gerader Einschraubstutzen	Tubulure à visser
23	05548049	1	Double-ended union	Gerader Einschraubstutzen	Tubulure à visser
27	05556162	1	Hose assy.ac.WN3111	Schlauch nach WN3111	Tuyau WN3111
29	05540007	1	Double-ended union	Gerader Einschraubstutzen	Tubulure à visser
30	07131618	1	Hexagon bolt	Sechskantschraube	Vis à tête hexagonale
31	08752170	2	Spring washer	Spannscheibe	Rondelle tendeuse
32	08111620	1	Hexagon nut	Sechskantmutter	Ecrou hexagonal
33	07321220	1	Countersunk screw	Senkschraube	Vis noyée
34	08752130	1	Spring washer	Spannscheibe	Rondelle tendeuse
35	08111218	1	Hexagon nut	Sechskantmutter	Ecrou hexagonal
36	65003484	1	Bolt	Bolzen	Axe
38	46420147	1	Washer	Scheibe	Disque
39	05556508	1	Hose assy.ac.WN3111	Schlauch nach WN3111	Tuyau WN3111
40	05551295	1	Hose assy.ac.WN3111	Schlauch nach WN3111	Tuyau WN3111
41	05542384	1	Union extension	Stutzen-Vergrösserung	Extension de tubulure
42	05542385	1	Union extension	Stutzen-Vergrösserung	Extension de tubulure
43	05542125	1	Angular union	Winkelstutzen	Raccord coudé
44	05542125	1	Angular union	Winkelstutzen	Raccord coudé

S/N 101880212537 ▶

AG51-package AG49 + AG5 + AG9
AG51-Paket AG49 + AG5 + AG9
AG51-paquet AG49 + AG5 + AG9

88000499_002_01

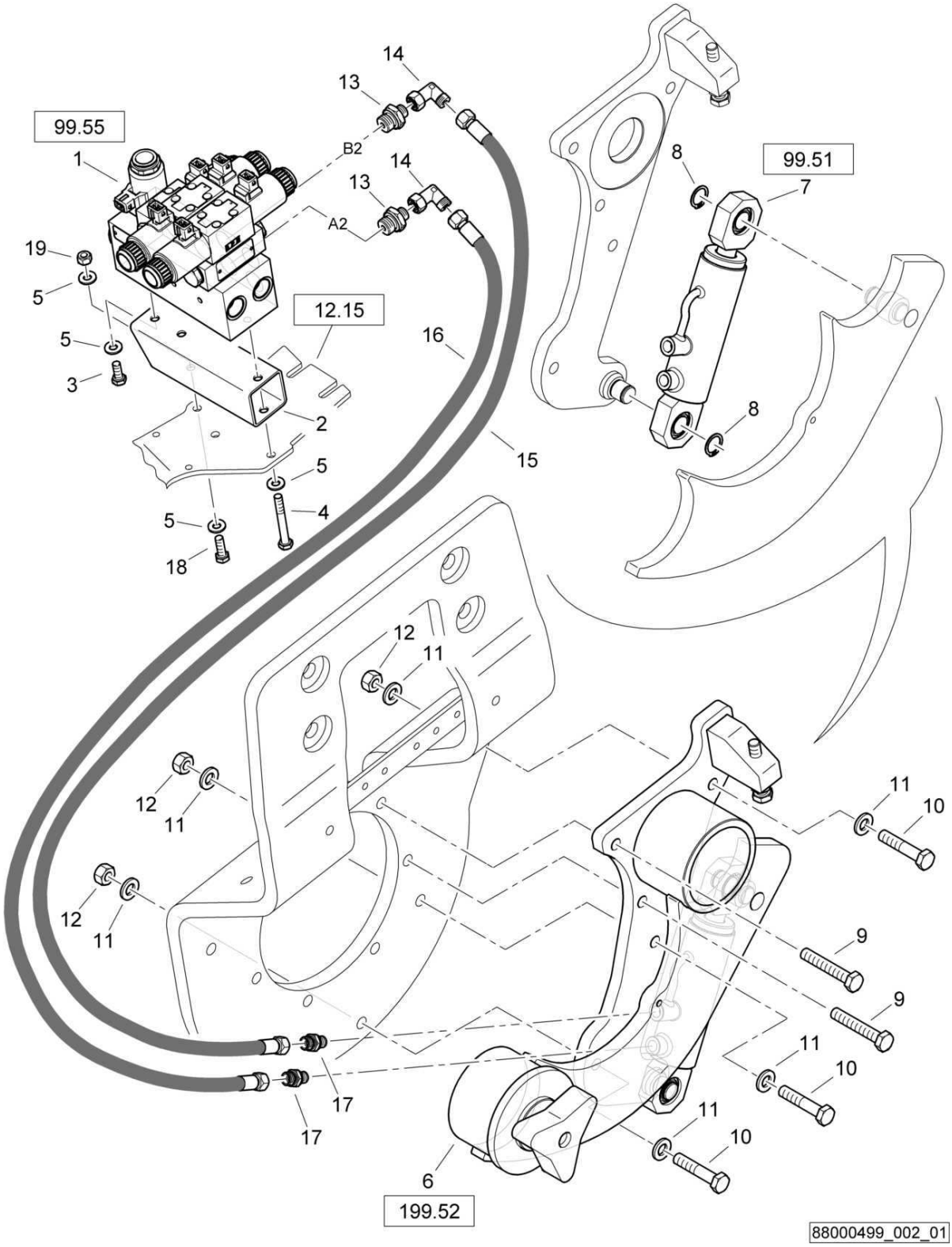

AG51-package AG49 + AG5 + AG9
AG51-Paket AG49 + AG5 + AG9
AG51-paquet AG49 + AG5 + AG9

88000499 1001 1

BOMAG FAYAT GROUP

Pos. Pos. Pos.	Part no. Teilenr. No.piece	Qty. Menge Qte.	Description	Benennung	Designation
1	05877251	1	Multi function valve	Multifunktionsventil	Soupape multifonctionnelle
2	95881591	1	Tube	Rohr	Tube
3	07140824	1	Hexagon bolt	Sechskantschraube	Vis à tête hexagonale
4	07130842	1	Hexagon bolt	Sechskantschraube	Vis à tête hexagonale
5	08752084	4	Spring washer	Spannscheibe	Rondelle tendeuse
6	88003430	1	Pressing device and cutter	Andrück- und Schneidgerät	Dispositif de chanfreinage
7	05850562	1	Hydraulic cylinder	Hydraulikzylinder	Cylindre hydraulique
8	09210800	2	Circlip,external	Sicherungsring(außen)	Circlips extérieur
9	07141265	2	Hexagon bolt	Sechskantschraube	Vis à tête hexagonale
10	07131224	3	Hexagon bolt	Sechskantschraube	Vis à tête hexagonale
11	08511324	6	Washer	Scheibe	Disque
12	08111218	3	Hexagon nut	Sechskantmutter	Ecrou hexagonal
13	05548049	2	Double-ended union	Gerader Einschraubstutzen	Tubulure à visser
14	05542122	2	Angular union	Winkelstutzen	Raccord coudé
15	05557542	1	Hose assy.ac.WN3111	Schlauch nach WN3111	Tuyau WN3111
16	05557542	1	Hose assy.ac.WN3111	Schlauch nach WN3111	Tuyau WN3111
17	05540007	2	Double-ended union	Gerader Einschraubstutzen	Tubulure à visser
18	07140831	1	Hexagon bolt	Sechskantschraube	Vis à tête hexagonale
19	08130813	1	Safety nut	Sechskantmutter selb.sich	Ecrou de sûreté

S/N 101880212141 ▶ S/N 101880212536

AG51-package AG49 + AG5 + AG9
AG51-Paket AG49 + AG5 + AG9
AG51-paquet AG49 + AG5 + AG9

88000499_002_00

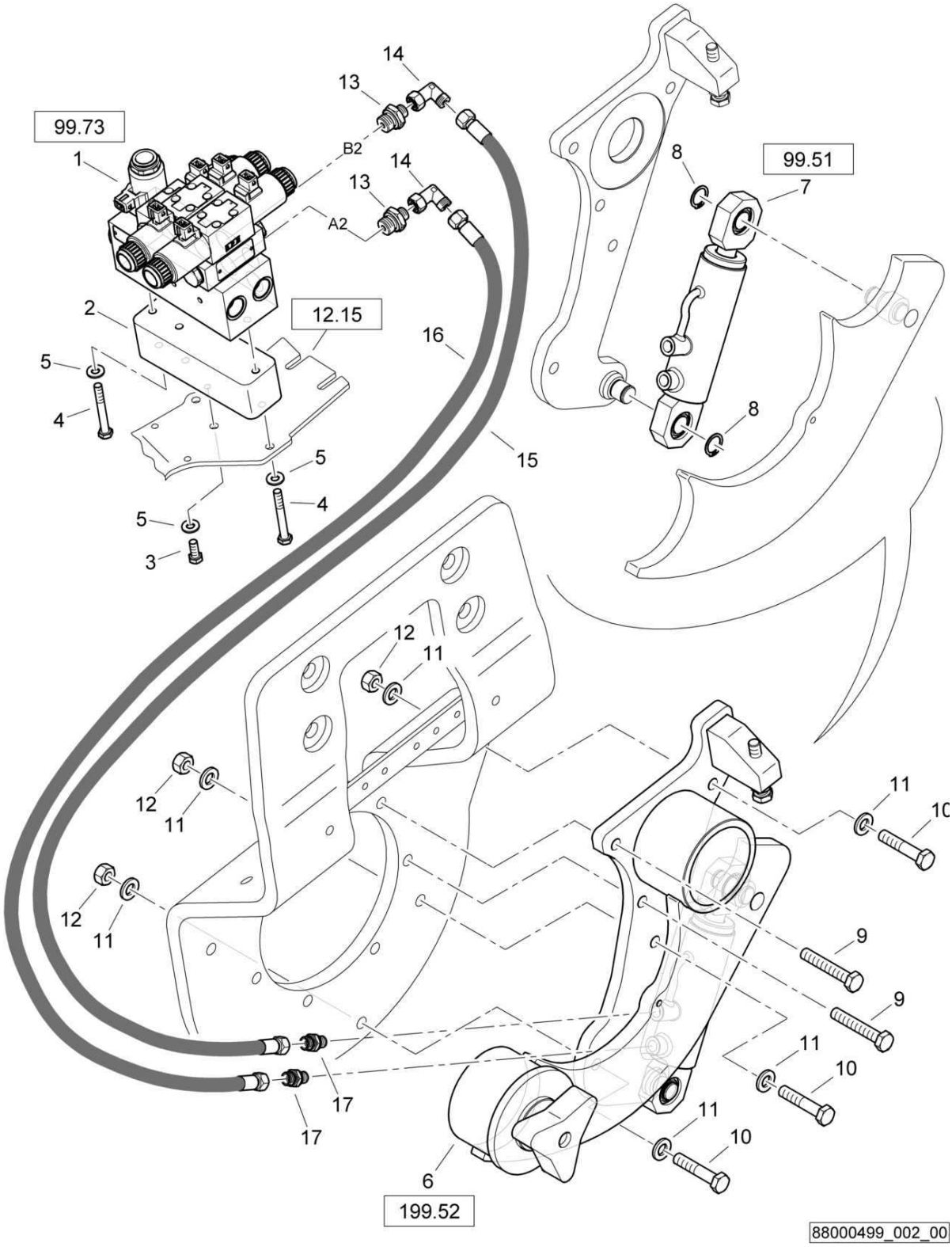

AG51-package AG49 + AG5 + AG9
AG51-Paket AG49 + AG5 + AG9
AG51-paquet AG49 + AG5 + AG9

88000499 1001 1

BOMAG FAYAT GROUP

Pos. Pos. Pos.	Part no. Teilenr. No.piece	Qty. Menge Qte.	Description	Benennung	Designation
1	05877251	1	Multi function valve	Multifunktionsventil	Soupape multifonctionnelle
2	65003493	1	Spacer piece	Distanzstück	Pièce d'écartement
3	07140824	1	Hexagon bolt	Sechskantschraube	Vis à tête hexagonale
4	07130842	2	Hexagon bolt	Sechskantschraube	Vis à tête hexagonale
5	08752084	3	Spring washer	Spannscheibe	Rondelle tendeuse
6	88003430	1	Pressing device and cutter	Andrück- und Schneidgerät	Dispositif de chanfreinage
7	05850562	1	Hydraulic cylinder	Hydraulikzylinder	Cylindre hydraulique
8	09210800	2	Circlip,external	Sicherungsring(außen)	Circlips extérieur
9	07141265	2	Hexagon bolt	Sechskantschraube	Vis à tête hexagonale
10	07131224	3	Hexagon bolt	Sechskantschraube	Vis à tête hexagonale
11	08511324	6	Washer	Scheibe	Disque
12	08111218	3	Hexagon nut	Sechskantmutter	Ecrou hexagonal
13	05548049	2	Double-ended union	Gerader Einschraubstutzen	Tubulure à visser
14	05542122	2	Angular union	Winkelstutzen	Raccord coudé
15	05557542	1	Hose assy.ac.WN3111	Schlauch nach WN3111	Tuyau WN3111
16	05557542	1	Hose assy.ac.WN3111	Schlauch nach WN3111	Tuyau WN3111
17	05540007	2	Double-ended union	Gerader Einschraubstutzen	Tubulure à visser

S/N 101880211932 ▶ S/N 101880212140

AG51-package AG49 + AG5 + AG9
AG51-Paket AG49 + AG5 + AG9
AG51-paquet AG49 + AG5 + AG9

88000497_002_01

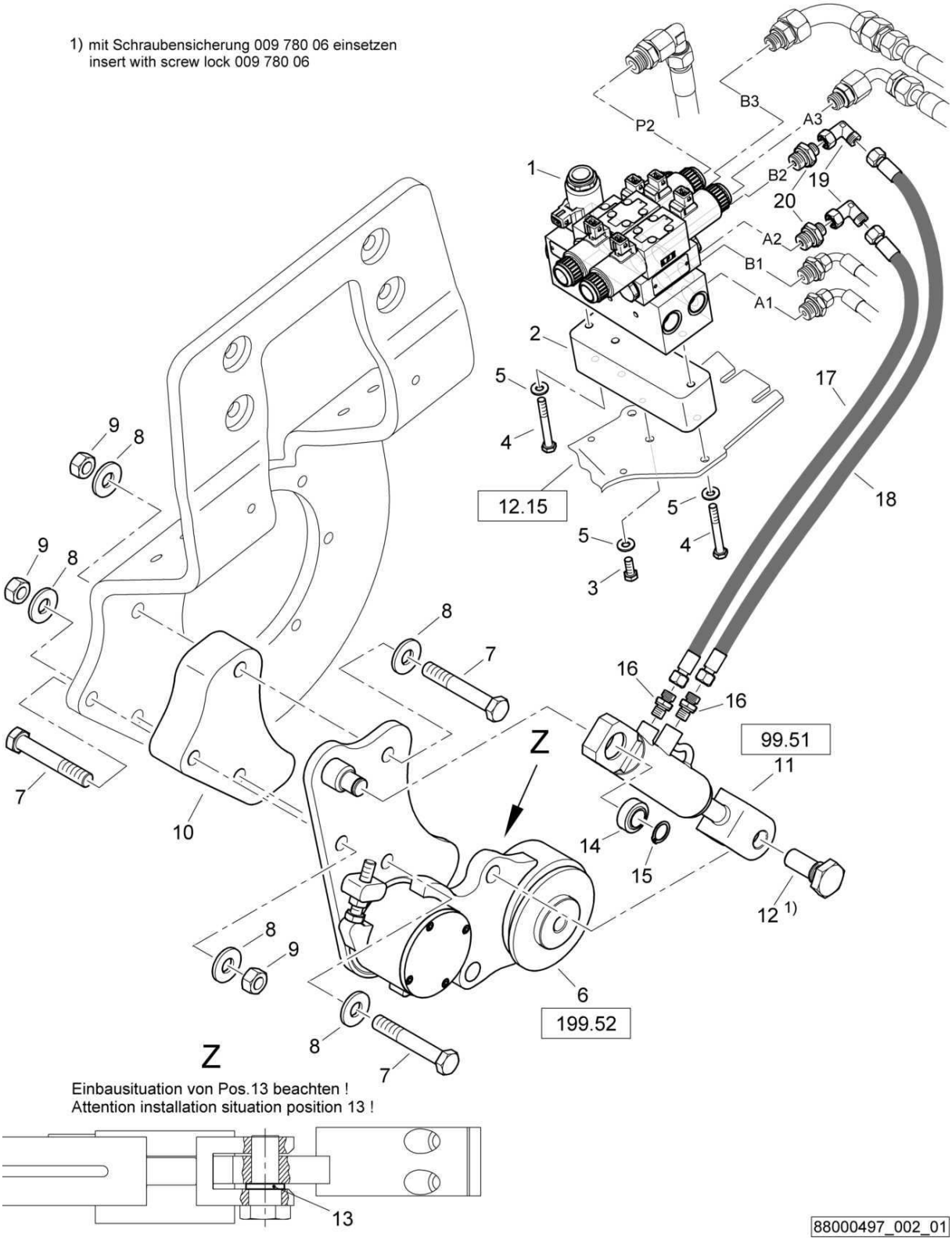

AG51-package AG49 + AG5 + AG9
AG51-Paket AG49 + AG5 + AG9
AG51-paquet AG49 + AG5 + AG9

88000497 1001 1

BOMAG FAYAT GROUP

Pos. Pos. Pos.	Part no. Teilenr. No.piece	Qty. Menge Qte.	Description	Benennung	Designation
1	05877251	1	Multi function valve	Multifunktionsventil	Soupape multifonctionnelle
2	65003493	1	Spacer piece	Distanzstück	Pièce d'écartement
3	07140824	1	Hexagon bolt	Sechskantschraube	Vis à tête hexagonale
4	07130842	2	Hexagon bolt	Sechskantschraube	Vis à tête hexagonale
5	08752084	3	Spring washer	Spannscheibe	Rondelle tendeuse
6	88003364	1	Pressing device and cutter	Andrück- und Schneidgerät	Dispositif de chanfreinage
7	07131649	3	Hexagon bolt	Sechskantschraube	Vis à tête hexagonale
8	08752170	5	Spring washer	Spannscheibe	Rondelle tendeuse
9	08111623	3	Hexagon nut	Sechskantmutter	Ecrou hexagonal
10	95881462	1	Spacer piece	Distanzstück	Pièce d'écartement
11	05850483	1	Hydraulic cylinder	Hydraulikzylinder	Cylindre hydraulique
12	65003484	1	Bolt	Bolzen	Axe
13	46420147	1	Washer	Scheibe	Disque
14	05272007	1	Spherical plain bearing	Gelenklager	Rotule
15	09210800	1	Circlip,external	Sicherungsring(außen)	Circlips extérieur
16	05540007	2	Double-ended union	Gerader Einschraubstutzen	Tubulure à visser
17	05550741	1	Hose	Schlauch	Tuyau
18	05550741	1	Hose	Schlauch	Tuyau
19	05542122	2	Angular union	Winkelstutzen	Raccord coudé
20	05548049	2	Double-ended union	Gerader Einschraubstutzen	Tubulure à visser

S/N 101880211600 ▶ S/N 101880211931

AG51-package AG49 + AG5 + AG9
AG51-Paket AG49 + AG5 + AG9
AG51-paquet AG49 + AG5 + AG9

88000497_002_00

1) mit Schraubensicherung 009 780 06 einsetzen
insert with screw lock 009 780 06

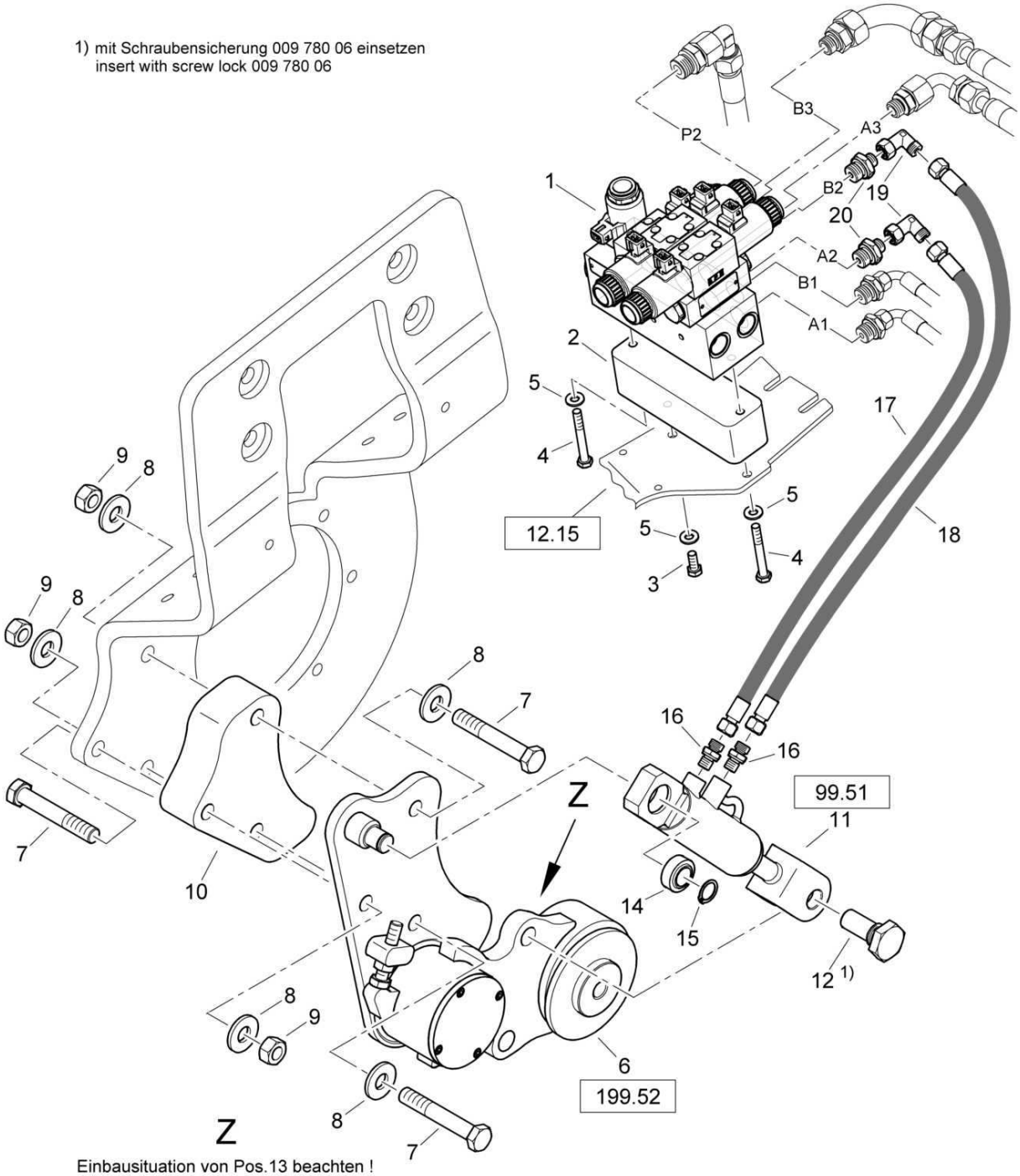

Einbausituation von Pos.13 beachten !
Attention installation situation position 13 !

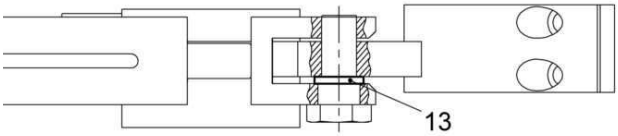

88000497_002_00

AG51-package AG49 + AG5 + AG9
AG51-Paket AG49 + AG5 + AG9
AG51-paquet AG49 + AG5 + AG9

88000497 1001 1

BOMAG FAYAT GROUP

Pos. Pos. Pos.	Part no. Teilenr. No.piece	Qty. Menge Qte.	Description	Benennung	Designation
1	05877251	1	Multi function valve	Multifunktionsventil	Soupape multifonctionnelle
2	65003448	1	Spacer piece	Distanzstück	Pièce d'écartement
3	07140824	1	Hexagon bolt	Sechskantschraube	Vis à tête hexagonale
4	07130836	2	Hexagon bolt	Sechskantschraube	Vis à tête hexagonale
5	08752084	3	Spring washer	Spannscheibe	Rondelle tendeuse
6	88003364	1	Pressing device and cutter	Andrück- und Schneidgerät	Dispositif de chanfreinage
7	07131649	3	Hexagon bolt	Sechskantschraube	Vis à tête hexagonale
8	08752170	5	Spring washer	Spannscheibe	Rondelle tendeuse
9	08111623	3	Hexagon nut	Sechskantmutter	Ecrou hexagonal
10	95881462	1	Spacer piece	Distanzstück	Pièce d'écartement
11	05850483	1	Hydraulic cylinder	Hydraulikzylinder	Cylindre hydraulique
12	65003484	1	Bolt	Bolzen	Axe
13	46420147	1	Washer	Scheibe	Disque
14	05272007	1	Spherical plain bearing	Gelenklager	Rotule
15	09210800	1	Circlip,external	Sicherungsring(außen)	Circlips extérieur
16	05540007	2	Double-ended union	Gerader Einschraubstutzen	Tubulure à visser
17	05550741	1	Hose	Schlauch	Tuyau
18	05550741	1	Hose	Schlauch	Tuyau
19	05542122	2	Angular union	Winkelstutzen	Raccord coudé
20	05548049	2	Double-ended union	Gerader Einschraubstutzen	Tubulure à visser

S/N 101880212141 ▶

AG51-package AG49 + AG5 + AG9
AG51-Paket AG49 + AG5 + AG9
AG51-paquet AG49 + AG5 + AG9

88000499_003_00

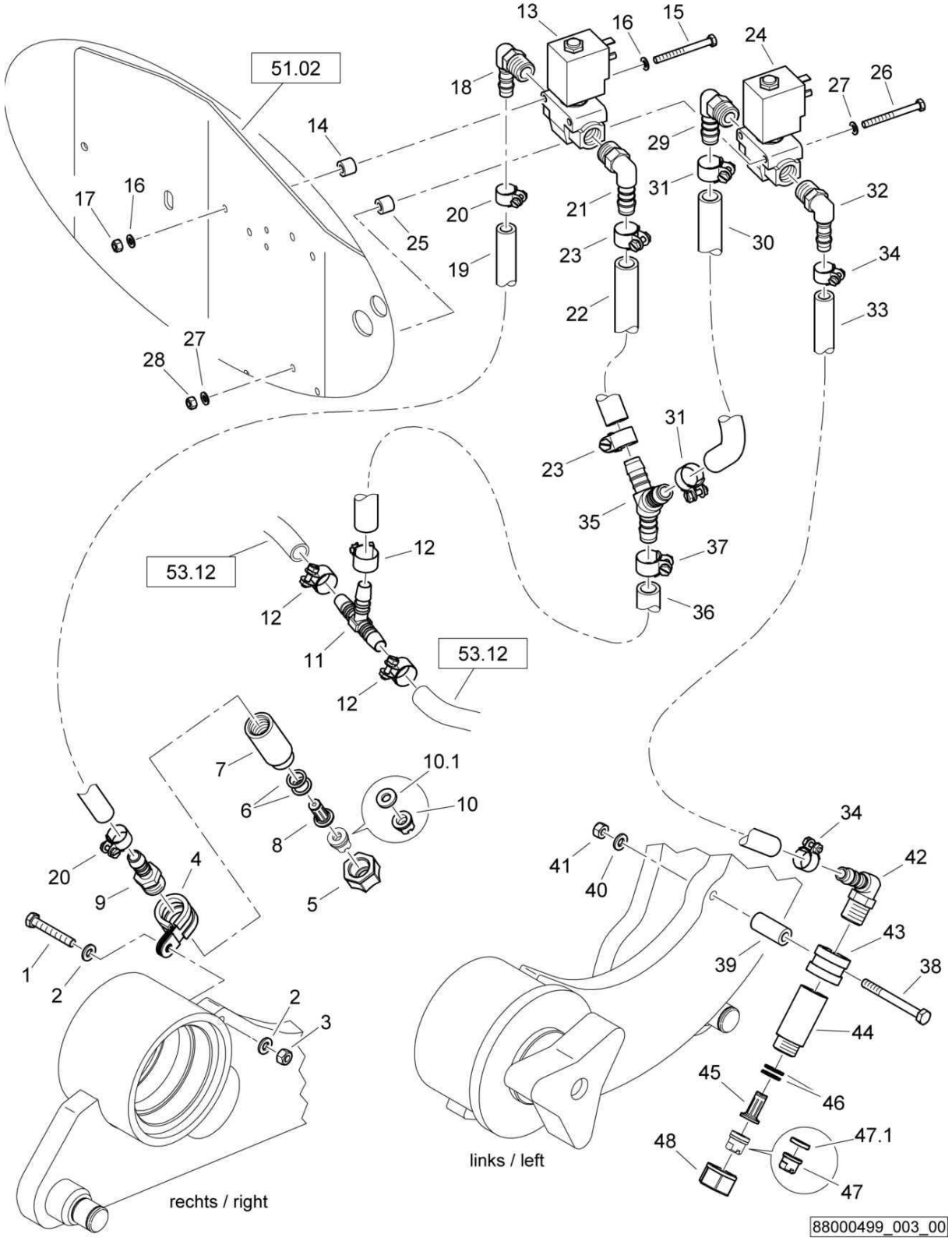

AG51-package AG49 + AG5 + AG9
AG51-Paket AG49 + AG5 + AG9
AG51-paquet AG49 + AG5 + AG9

88000499 1001 1

Pos. Pos. Pos.	Part no. Teilenr. No.piece	Qty. Menge Qte.	Description	Benennung	Designation
1	07140656	1	Hexagon bolt	Sechskantschraube	Vis à tête hexagonale
2	08510612	2	Washer	Scheibe	Disque
3	08130611	1	Safety nut	Sechskantmutter selb.sich	Ecrou de sûreté
4	05551916	1	Tube clamp	Rohrschelle	Collier de tuyau
5	05556021	1	Cap nut	Überwurfmutter	Ecrou-raccord
6	05556039	2	Sealing ring	Dichtring	Bague d'étanchéité
7	05557305	1	Extension	Verlängerung	Rallonge
8	05556043	1	Check valve	Rückschlagventil	Clapet de retenue
9	05553332	1	Double-ended union	Gerader Einschraubstutzen	Tubulure à visser
10	05556031	1	Nozzle	Flachstrahldüsenmundst.	Gicleur
10.1	05556039	1	Sealing ring	Dichtring	Bague d'étanchéité
11	05553706	1	T-union	T-Schlauchverbind.Stutzen	Raccord de connexion en T
12	05551406	3	Hose clip	Schlauchschelle	Collier pour tuyau
13	05794300	1	Solenoid valve	Magnetventil	Electrovanne
14	88052028	2	Sleeve	Hülse	Douille
15	07130528	2	Hexagon bolt	Sechskantschraube	Vis à tête hexagonale
16	08510511	4	Washer	Scheibe	Disque
17	08130508	2	Safety nut	Sechskantmutter selb.sich	Ecrou de sûreté
18	05553431	1	Angular union	Winkeleinschraubstutzen	Raccord coudé
19	00663115	15,0 dm	Hose	Schlauch	Tuyau
20	05551404	2	Hose clip	Schlauchschelle	Collier pour tuyau
21	05553432	1	Angular union	Winkeleinschraubstutzen	Raccord coudé
22	00666006	3,50 dm	Water hose	Wasserschlauch	Tuyau à eau
23	05551406	2	Hose clip	Schlauchschelle	Collier pour tuyau
24	05794300	1	Solenoid valve	Magnetventil	Electrovanne
25	88052028	2	Sleeve	Hülse	Douille
26	07130528	2	Hexagon bolt	Sechskantschraube	Vis à tête hexagonale
27	08510511	4	Washer	Scheibe	Disque
28	08130508	2	Safety nut	Sechskantmutter selb.sich	Ecrou de sûreté
29	05553432	1	Angular union	Winkeleinschraubstutzen	Raccord coudé
30	00666006	2,50 dm	Water hose	Wasserschlauch	Tuyau à eau
31	05551406	2	Hose clip	Schlauchschelle	Collier pour tuyau
32	05553431	1	Angular union	Winkeleinschraubstutzen	Raccord coudé
33	00663115	15,0 dm	Hose	Schlauch	Tuyau
34	05551404	2	Hose clip	Schlauchschelle	Collier pour tuyau
35	05553646	1	Y-union	Y-Schlauchverbind.Stutzen	Raccord de connexion en Y
36	00666006	3,00 dm	Water hose	Wasserschlauch	Tuyau à eau
37	05551406	1	Hose clip	Schlauchschelle	Collier pour tuyau
38	07130640	1	Hexagon bolt	Sechskantschraube	Vis à tête hexagonale
39	68150101	1	Sleeve	Hülse	Douille
40	08510612	1	Washer	Scheibe	Disque
41	08130611	1	Safety nut	Sechskantmutter selb.sich	Ecrou de sûreté
42	05553431	1	Angular union	Winkeleinschraubstutzen	Raccord coudé
43	05551916	1	Tube clamp	Rohrschelle	Collier de tuyau
44	05557305	1	Extension	Verlängerung	Rallonge
45	05556043	1	Check valve	Rückschlagventil	Clapet de retenue
46	05556039	2	Sealing ring	Dichtring	Bague d'étanchéité
47	05556031	1	Nozzle	Flachstrahldüsenmundst.	Gicleur
47.1	05556039	1	Sealing ring	Dichtring	Bague d'étanchéité
48	05556021	1	Cap nut	Überwurfmutter	Ecrou-raccord

S/N 101880211600 ▶ S/N 101880212140

AG51-package AG49 + AG5 + AG9
AG51-Paket AG49 + AG5 + AG9
AG51-paquet AG49 + AG5 + AG9

88000497_003_00

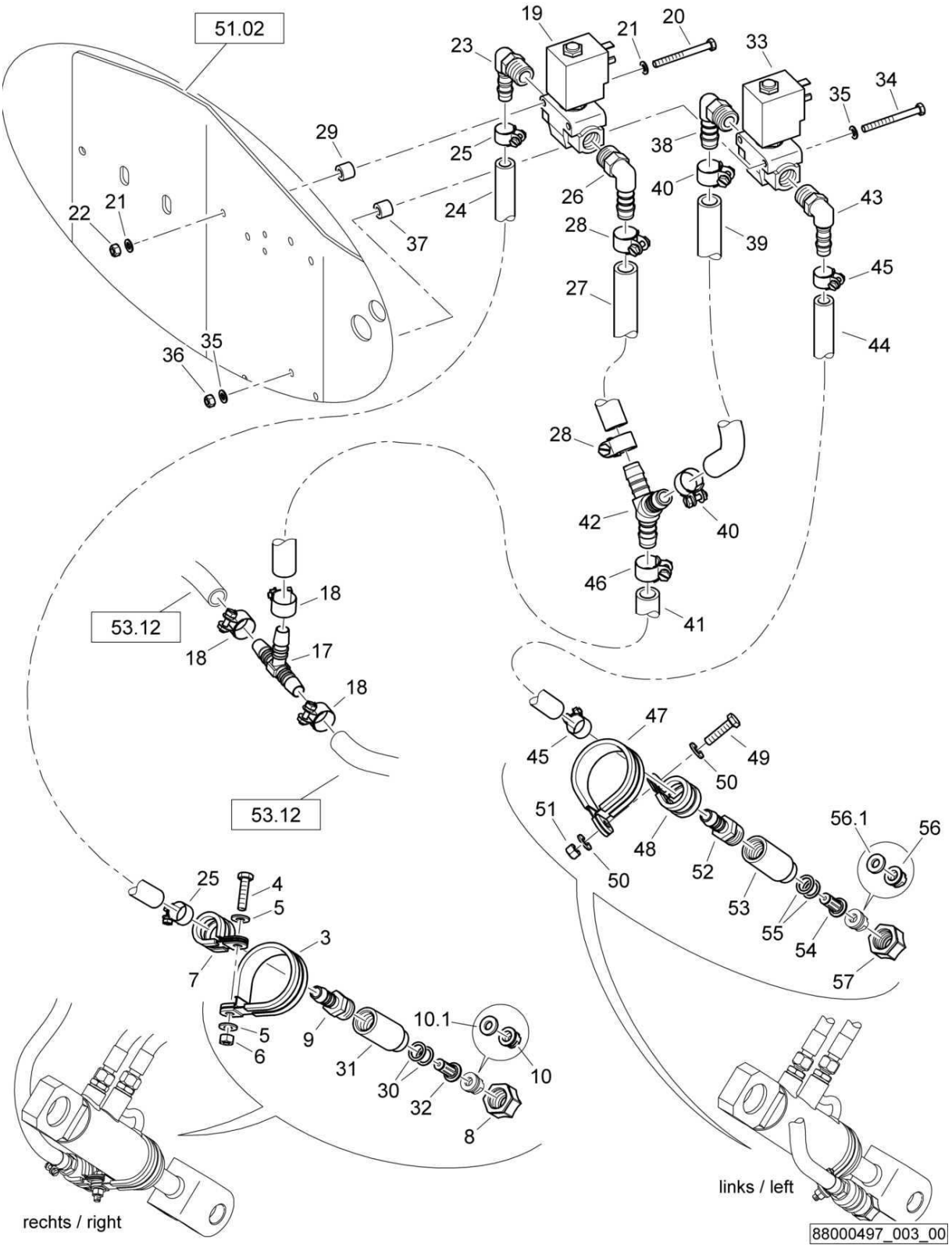

AG51-package AG49 + AG5 + AG9
AG51-Paket AG49 + AG5 + AG9
AG51-paquet AG49 + AG5 + AG9

88000497 1001 1

BOMAG FAYAT GROUP

Pos. Pos. Pos.	Part no. Teilenr. No.piece	Qty. Menge Qte.	Description	Benennung	Designation
3	05552121	1	Tube clamp	Rohrschelle	Collier de tuyau
4	07140641	1	Hexagon bolt	Sechskantschraube	Vis à tête hexagonale
5	08751064	2	Spring washer	Spannscheibe	Rondelle tendeuse
6	08130611	1	Safety nut	Sechskantmutter selb.sich	Ecrou de sûreté
7	05551916	1	Tube clamp	Rohrschelle	Collier de tuyau
8	05556021	1	Cap nut	Überwurfmutter	Ecrou-raccord
9	05553332	1	Double-ended union	Gerader Einschraubstutzen	Tubulure à visser
10	05556031	1	Nozzle	Flachstrahldüsenmundst.	Gicleur
10.1	05556039	1	Sealing ring	Dichtring	Bague d'étanchéité
17	05553706	1	T-union	T-Schlauchverbind.Stutzen	Raccord de connexion en T
18	05551406	3	Hose clip	Schlauchschelle	Collier pour tuyau
19	05794300	1	Solenoid valve	Magnetventil	Electrovanne
20	07130528	2	Hexagon bolt	Sechskantschraube	Vis à tête hexagonale
21	08510511	4	Washer	Scheibe	Disque
22	08130508	2	Safety nut	Sechskantmutter selb.sich	Ecrou de sûreté
23	05553431	1	Angular union	Winkeleinschraubstutzen	Raccord coudé
24	00663115	15,0 dm	Hose	Schlauch	Tuyau
25	05551404	2	Hose clip	Schlauchschelle	Collier pour tuyau
26	05553432	1	Angular union	Winkeleinschraubstutzen	Raccord coudé
27	00666006	3,50 dm	Water hose	Wasserschlauch	Tuyau à eau
28	05551406	2	Hose clip	Schlauchschelle	Collier pour tuyau
29	88052028	2	Sleeve	Hülse	Douille
30	05556039	2	Sealing ring	Dichtring	Bague d'étanchéité
31	05557305	1	Extension	Verlängerung	Rallonge
32	05556043	1	Check valve	Rückschlagventil	Clapet de retenue
33	05794300	1	Solenoid valve	Magnetventil	Electrovanne
34	07130528	2	Hexagon bolt	Sechskantschraube	Vis à tête hexagonale
35	08510511	4	Washer	Scheibe	Disque
36	08130508	2	Safety nut	Sechskantmutter selb.sich	Ecrou de sûreté
37	88052028	2	Sleeve	Hülse	Douille
38	05553432	1	Angular union	Winkeleinschraubstutzen	Raccord coudé
39	00666006	2,50 dm	Water hose	Wasserschlauch	Tuyau à eau
40	05551406	2	Hose clip	Schlauchschelle	Collier pour tuyau
41	00666006	3,00 dm	Water hose	Wasserschlauch	Tuyau à eau
42	05553646	1	Y-union	Y-Schlauchverbind.Stutzen	Raccord de connexion en Y
43	05553431	1	Angular union	Winkeleinschraubstutzen	Raccord coudé
44	00663115	15,0 dm	Hose	Schlauch	Tuyau
45	05551404	2	Hose clip	Schlauchschelle	Collier pour tuyau
46	05551406	2	Hose clip	Schlauchschelle	Collier pour tuyau
47	05552121	1	Tube clamp	Rohrschelle	Collier de tuyau
48	05551916	1	Tube clamp	Rohrschelle	Collier de tuyau
49	07140641	1	Hexagon bolt	Sechskantschraube	Vis à tête hexagonale
50	08751064	2	Spring washer	Spannscheibe	Rondelle tendeuse
51	08130611	1	Safety nut	Sechskantmutter selb.sich	Ecrou de sûreté
52	05553332	1	Double-ended union	Gerader Einschraubstutzen	Tubulure à visser
53	05557305	1	Extension	Verlängerung	Rallonge
54	05556043	1	Check valve	Rückschlagventil	Clapet de retenue
55	05556039	2	Sealing ring	Dichtring	Bague d'étanchéité
56	05556031	1	Nozzle	Flachstrahldüsenmundst.	Gicleur
56.1	05556039	1	Sealing ring	Dichtring	Bague d'étanchéité
57	05556021	1	Cap nut	Überwurfmutter	Ecrou-raccord

S/N 101880212204 ▶

AG51-package AG49 + AG5 + AG9
AG51-Paket AG49 + AG5 + AG9
AG51-paquet AG49 + AG5 + AG9

88000499_004_01

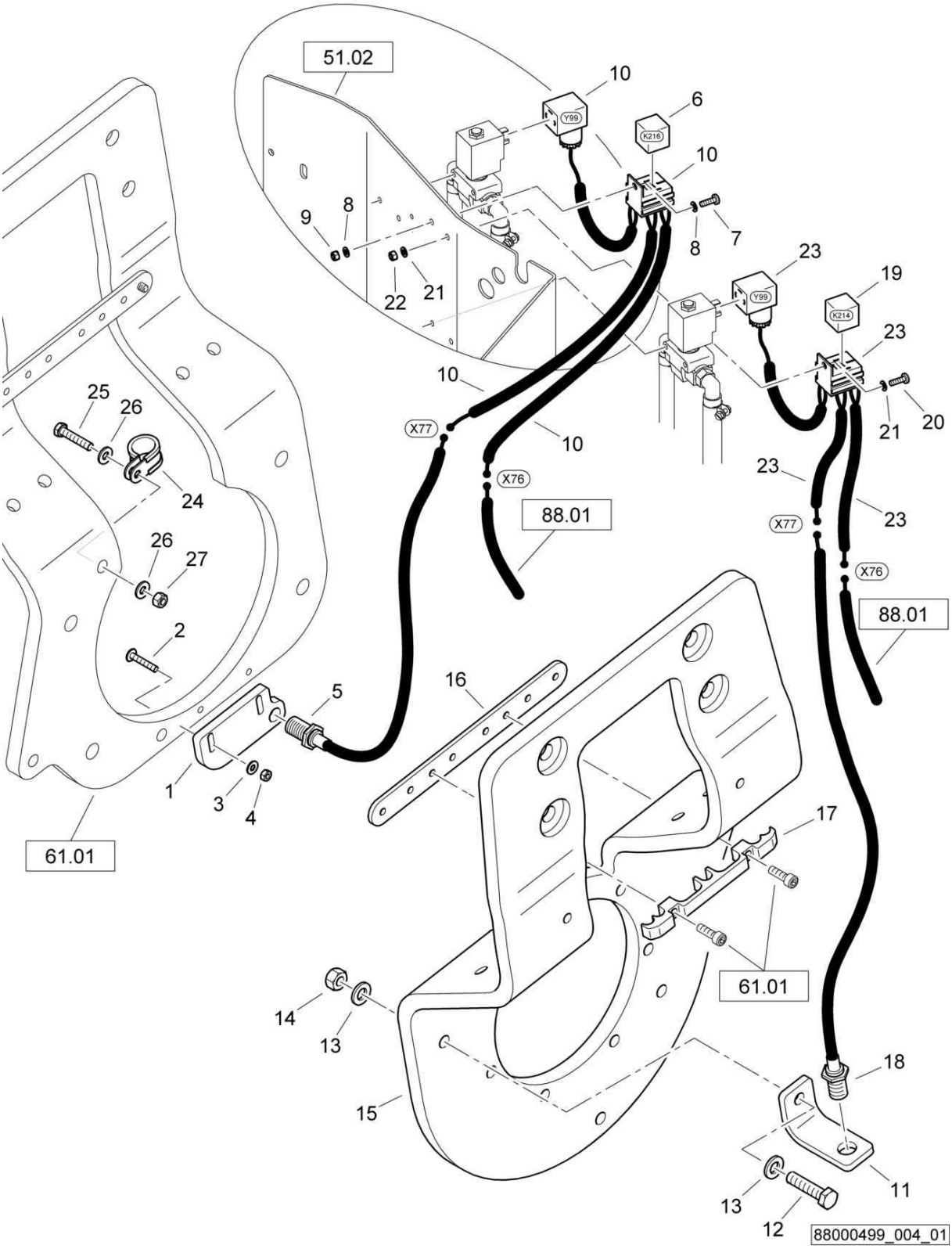

AG51-package AG49 + AG5 + AG9
AG51-Paket AG49 + AG5 + AG9
AG51-paquet AG49 + AG5 + AG9

88000499 1001 1

BOMAG FAYAT GROUP

Pos. Pos. Pos.	Part no. Teilenr. No.piece	Qty. Menge Qte.	Description	Benennung	Designation
1	88003378	1	Holder	Halter	Support
2	07210617	2	Pens head screw	Linsenschraube	Vis à tête cylindrique bombée
3	08751064	2	Spring washer	Spannscheibe	Rondelle tendeuse
4	08110613	2	Hexagon nut	Sechskantmutter	Ecrou hexagonal
5	05767577	1	Proximity switch	Initiator	Initiateur
6	05766959	1	Relay	Relais	Relais
7	07210516	1	Pens head screw	Linsenschraube	Vis à tête cylindrique bombée
8	08510511	2	Washer	Scheibe	Disque
9	08130508	1	Safety nut	Sechskantmutter selb.sich	Ecrou de sûreté
10	88075509	1	Wire harness	Kabelbaum	Faisceau de câbles
11	88003463	1	Holder	Halter	Support
12	07141248	1	Hexagon bolt	Sechskantschraube	Vis à tête hexagonale
13	08511324	2	Washer	Scheibe	Disque
14	08131218	1	Safety nut	Sechskantmutter selb.sich	Ecrou de sûreté
15	88003462	1	Support	Stütze	Support
16	88062029	1	Holder	Halter	Support
17	88003393	1	Clamp	Schelle	Collier
18	05767577	1	Proximity switch	Initiator	Initiateur
19	05766959	1	Relay	Relais	Relais
20	07210516	1	Pens head screw	Linsenschraube	Vis à tête cylindrique bombée
21	08510511	2	Washer	Scheibe	Disque
22	08130508	1	Safety nut	Sechskantmutter selb.sich	Ecrou de sûreté
23	88075509	1	Wire harness	Kabelbaum	Faisceau de câbles
24	05551911	1	Tube clamp	Rohrschelle	Collier de tuyau
25	07140848	1	Hexagon bolt	Sechskantschraube	Vis à tête hexagonale
26	08752084	2	Spring washer	Spannscheibe	Rondelle tendeuse
27	08130813	1	Safety nut	Sechskantmutter selb.sich	Ecrou de sûreté

S/N 101880212141 ▶ S/N 101880212203

AG51-package AG49 + AG5 + AG9
AG51-Paket AG49 + AG5 + AG9
AG51-paquet AG49 + AG5 + AG9

88000499_004_00

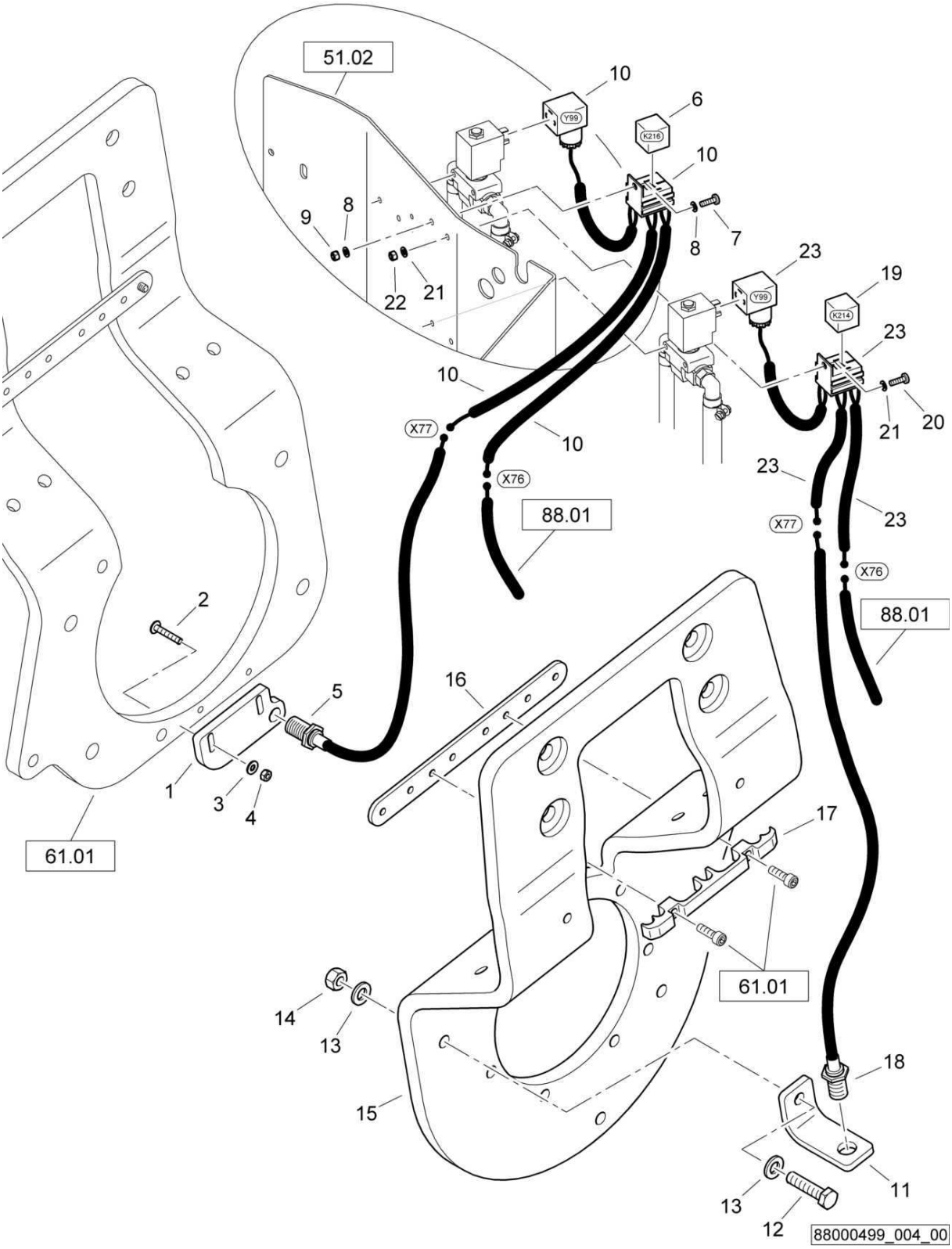

AG51-package AG49 + AG5 + AG9
AG51-Paket AG49 + AG5 + AG9
AG51-paquet AG49 + AG5 + AG9

88000499 1001 1

BOMAG FAYAT GROUP

Pos. Pos. Pos.	Part no. Teilenr. No.piece	Qty. Menge Qte.	Description	Benennung	Designation
1	88003378	1	Holder	Halter	Support
2	07210617	2	Pens head screw	Linsenschraube	Vis à tête cylindrique bombée
3	08751064	2	Spring washer	Spannscheibe	Rondelle tendeuse
4	08110613	2	Hexagon nut	Sechskantmutter	Ecrou hexagonal
5	05767577	1	Proximity switch	Initiator	Initiateur
6	05766959	1	Relay	Relais	Relais
7	07210516	1	Pens head screw	Linsenschraube	Vis à tête cylindrique bombée
8	08510511	2	Washer	Scheibe	Disque
9	08130508	1	Safety nut	Sechskantmutter selb.sich	Ecrou de sûreté
10	88075509	1	Wire harness	Kabelbaum	Faisceau de câbles
11	88003463	1	Holder	Halter	Support
12	07141248	1	Hexagon bolt	Sechskantschraube	Vis à tête hexagonale
13	08511324	2	Washer	Scheibe	Disque
14	08131218	1	Safety nut	Sechskantmutter selb.sich	Ecrou de sûreté
15	88003462	1	Support	Stütze	Support
16	88062029	1	Holder	Halter	Support
17	88003393	1	Clamp	Schelle	Collier
18	05767577	1	Proximity switch	Initiator	Initiateur
19	05766959	1	Relay	Relais	Relais
20	07210516	1	Pens head screw	Linsenschraube	Vis à tête cylindrique bombée
21	08510511	2	Washer	Scheibe	Disque
22	08130508	1	Safety nut	Sechskantmutter selb.sich	Ecrou de sûreté
23	88075509	1	Wire harness	Kabelbaum	Faisceau de câbles

S/N 101880211932 ▶ S/N 101880212140

AG51-package AG49 + AG5 + AG9
AG51-Paket AG49 + AG5 + AG9
AG51-paquet AG49 + AG5 + AG9

88000497_004_01

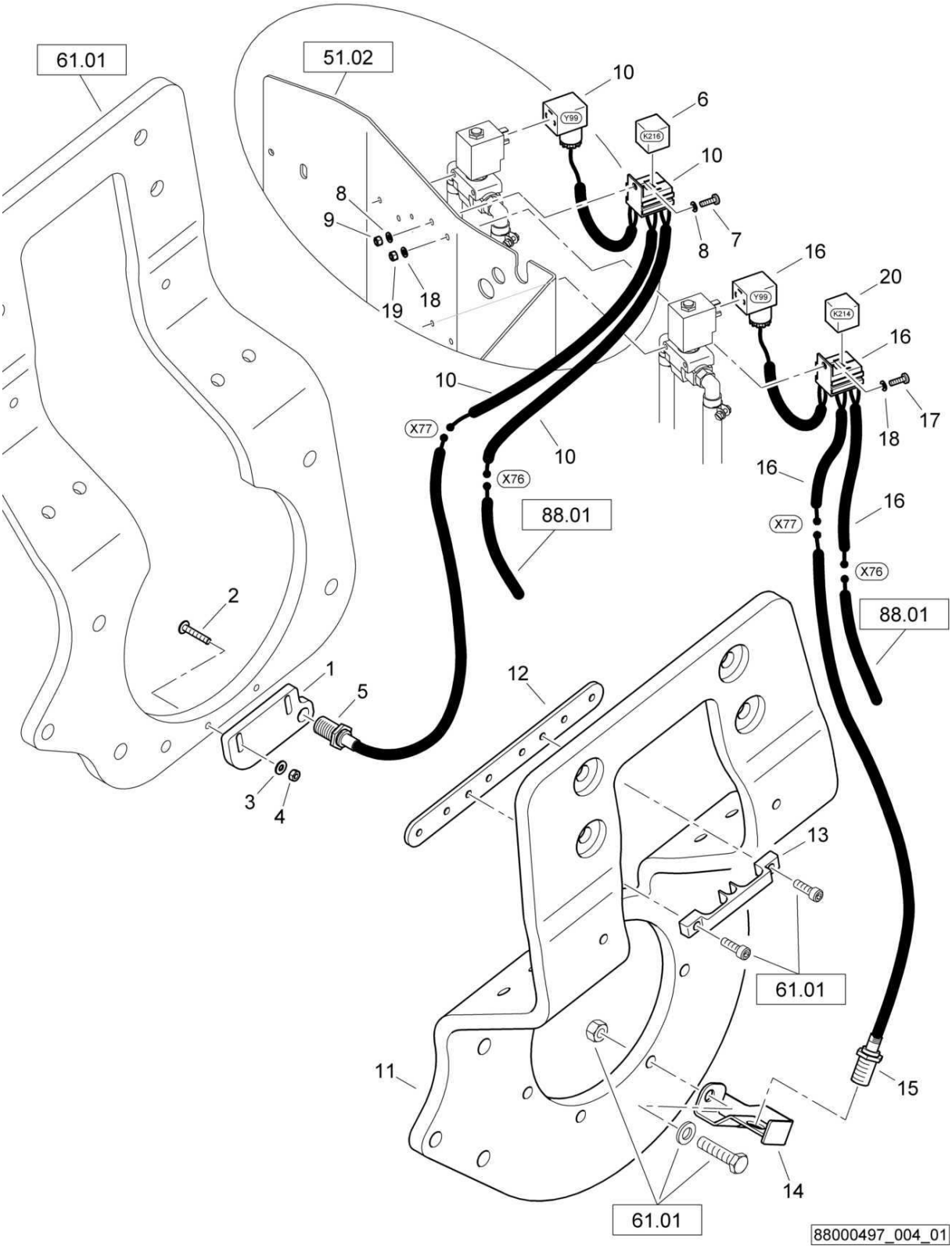

AG51-package AG49 + AG5 + AG9
AG51-Paket AG49 + AG5 + AG9
AG51-paquet AG49 + AG5 + AG9

88000497 1001 1

BOMAG FAYAT GROUP

Pos. Pos. Pos.	Part no. Teilenr. No.piece	Qty. Menge Qte.	Description	Benennung	Designation
1	88003378	1	Holder	Halter	Support
2	07210617	1	Pens head screw	Linsenschraube	Vis à tête cylindrique bombée
3	08751064	2	Spring washer	Spannscheibe	Rondelle tendeuse
4	08110613	2	Hexagon nut	Sechskantmutter	Ecrou hexagonal
5	05767577	1	Proximity switch	Initiator	Initiateur
6	05766959	1	Relay	Relais	Relais
7	07210516	1	Pens head screw	Linsenschraube	Vis à tête cylindrique bombée
8	08510511	2	Washer	Scheibe	Disque
9	08130508	1	Safety nut	Sechskantmutter selb.sich	Ecrou de sûreté
10	88075509	1	Wire harness	Kabelbaum	Faisceau de câbles
11	88062028	1	Support	Stütze	Support
12	88062029	1	Holder	Halter	Support
13	88003393	1	Clamp	Schelle	Collier
14	88003355	1	Holder	Halter	Support
15	05767577	1	Proximity switch	Initiator	Initiateur
16	88075509	1	Wire harness	Kabelbaum	Faisceau de câbles
17	07210516	1	Pens head screw	Linsenschraube	Vis à tête cylindrique bombée
18	08510511	2	Washer	Scheibe	Disque
19	08130508	1	Safety nut	Sechskantmutter selb.sich	Ecrou de sûreté
20	05766959	1	Relay	Relais	Relais

S/N 101880211600 ▶ S/N 101880211931

AG51-package AG49 + AG5 + AG9
AG51-Paket AG49 + AG5 + AG9
AG51-paquet AG49 + AG5 + AG9

88000497_004_00

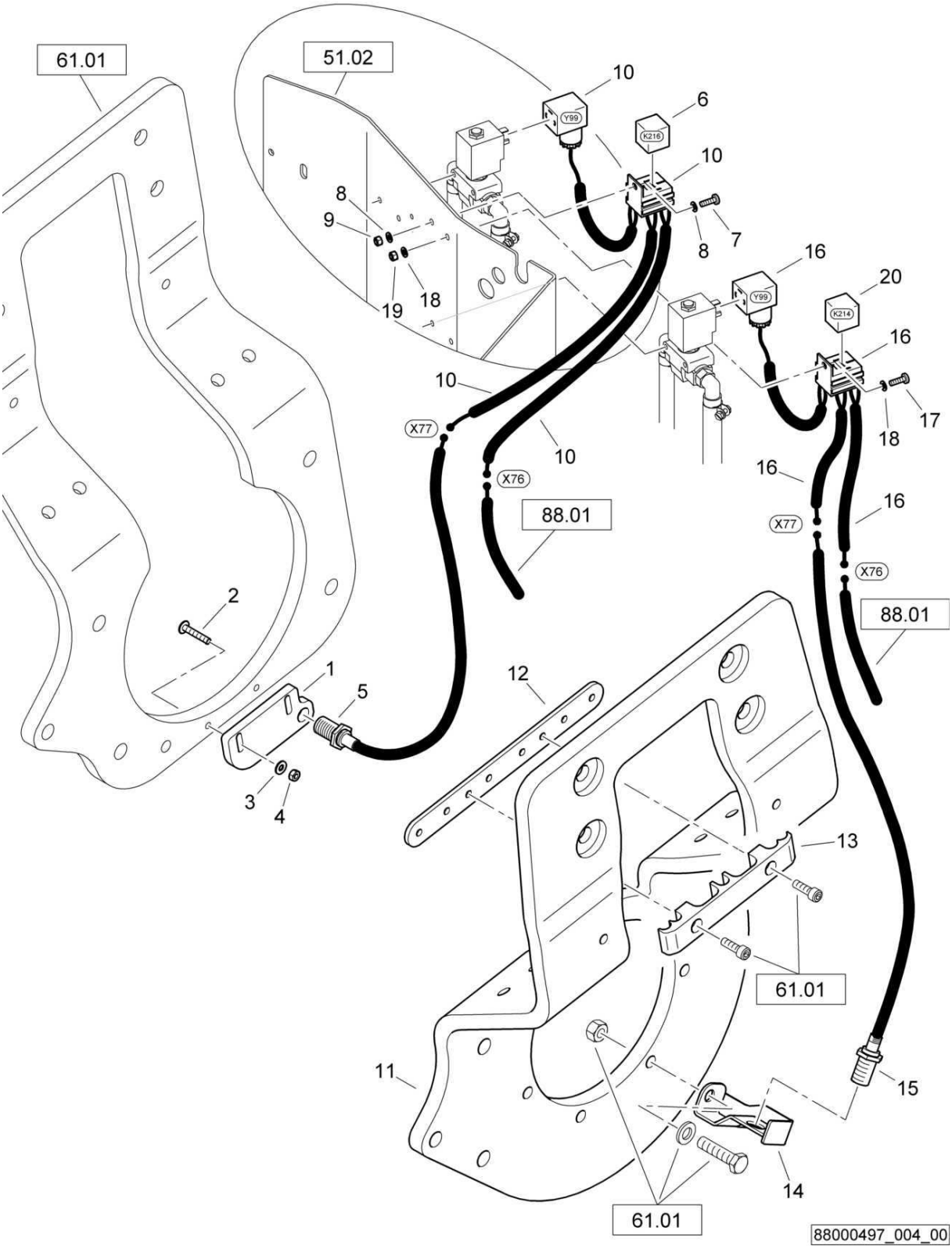

AG51-package AG49 + AG5 + AG9
AG51-Paket AG49 + AG5 + AG9
AG51-paquet AG49 + AG5 + AG9

88000497 1001 1

BOMAG FAYAT GROUP

Pos. Pos. Pos.	Part no. Teilenr. No.piece	Qty. Menge Qte.	Description	Benennung	Designation
1	88003378	1	Holder	Halter	Support
2	07210617	1	Pens head screw	Linsenschraube	Vis à tête cylindrique bombée
3	08751064	2	Spring washer	Spannscheibe	Rondelle tendeuse
4	08110613	2	Hexagon nut	Sechskantmutter	Ecrou hexagonal
5	05767577	1	Proximity switch	Initiator	Initiateur
6	05766959	1	Relay	Relais	Relais
7	07210516	1	Pens head screw	Linsenschraube	Vis à tête cylindrique bombée
8	08510511	2	Washer	Scheibe	Disque
9	08130508	1	Safety nut	Sechskantmutter selb.sich	Ecrou de sûreté
10	88075509	1	Wire harness	Kabelbaum	Faisceau de câbles
11	88062028	1	Support	Stütze	Support
12	88062029	1	Holder	Halter	Support
13	88062030	1	Clamp	Schelle	Collier
14	88003355	1	Holder	Halter	Support
15	05767577	1	Proximity switch	Initiator	Initiateur
16	88075509	1	Wire harness	Kabelbaum	Faisceau de câbles
17	07210516	1	Pens head screw	Linsenschraube	Vis à tête cylindrique bombée
18	08510511	2	Washer	Scheibe	Disque
19	08130508	1	Safety nut	Sechskantmutter selb.sich	Ecrou de sûreté
20	05766959	1	Relay	Relais	Relais

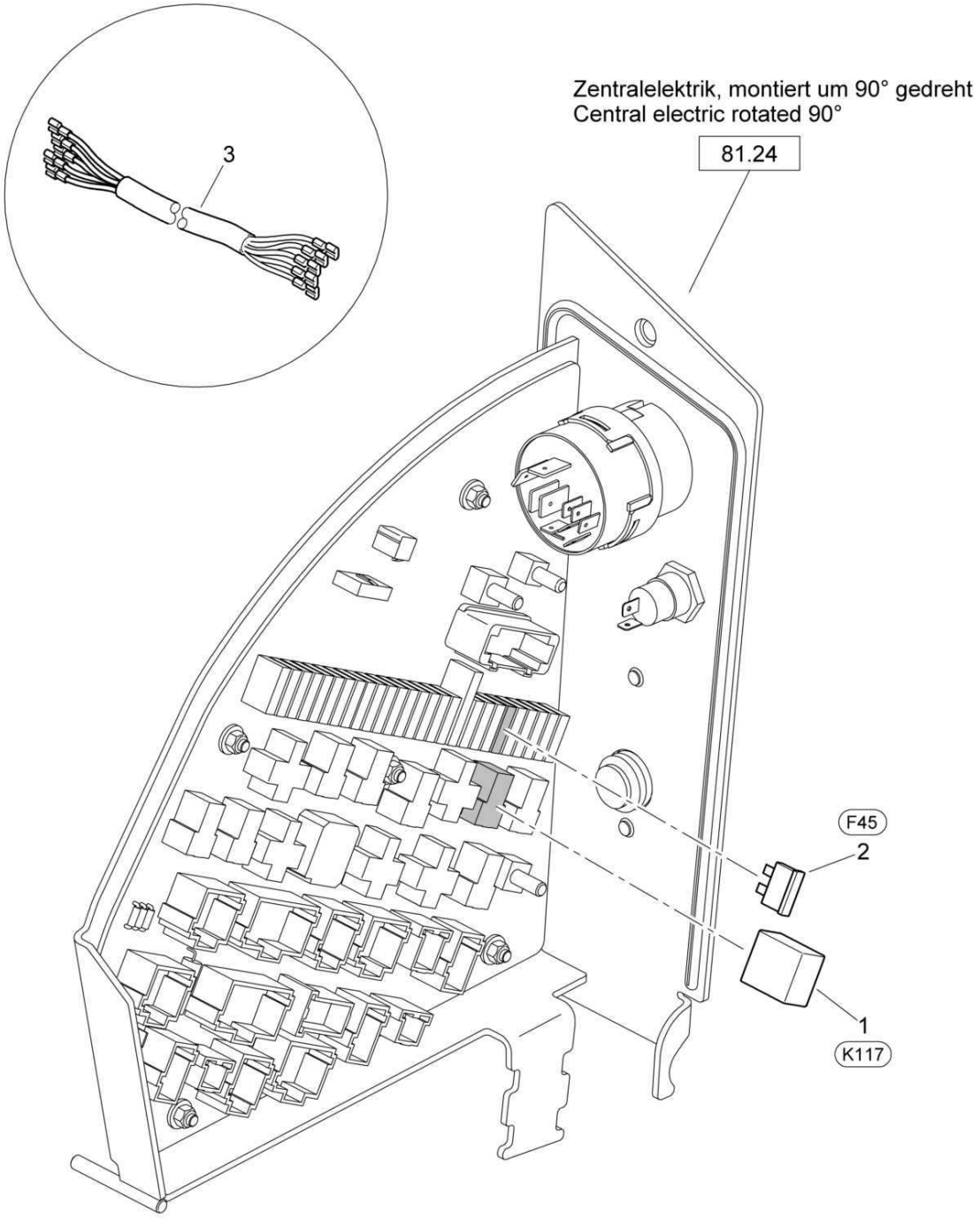

88000499_005_00

AG51-package AG49 + AG5 + AG9
AG51-Paket AG49 + AG5 + AG9
AG51-paquet AG49 + AG5 + AG9

88000499 1001 1

BOMAG FAYAT GROUP

Pos. Pos. Pos.	Part no. Teilenr. No.piece	Qty. Menge Qte.	Description	Benennung	Designation
1	05766955	1	Relay	Relais	Relais
2	05751097	1	Flat fuse	Flachsicherung	Fusible plat
3	88075506	1	Wire harness	Kabelbaum	Faisceau de câbles

AG51-package AG49 + AG5 + AG9
AG51-Paket AG49 + AG5 + AG9
AG51-paquet AG49 + AG5 + AG9

88000497_005_00

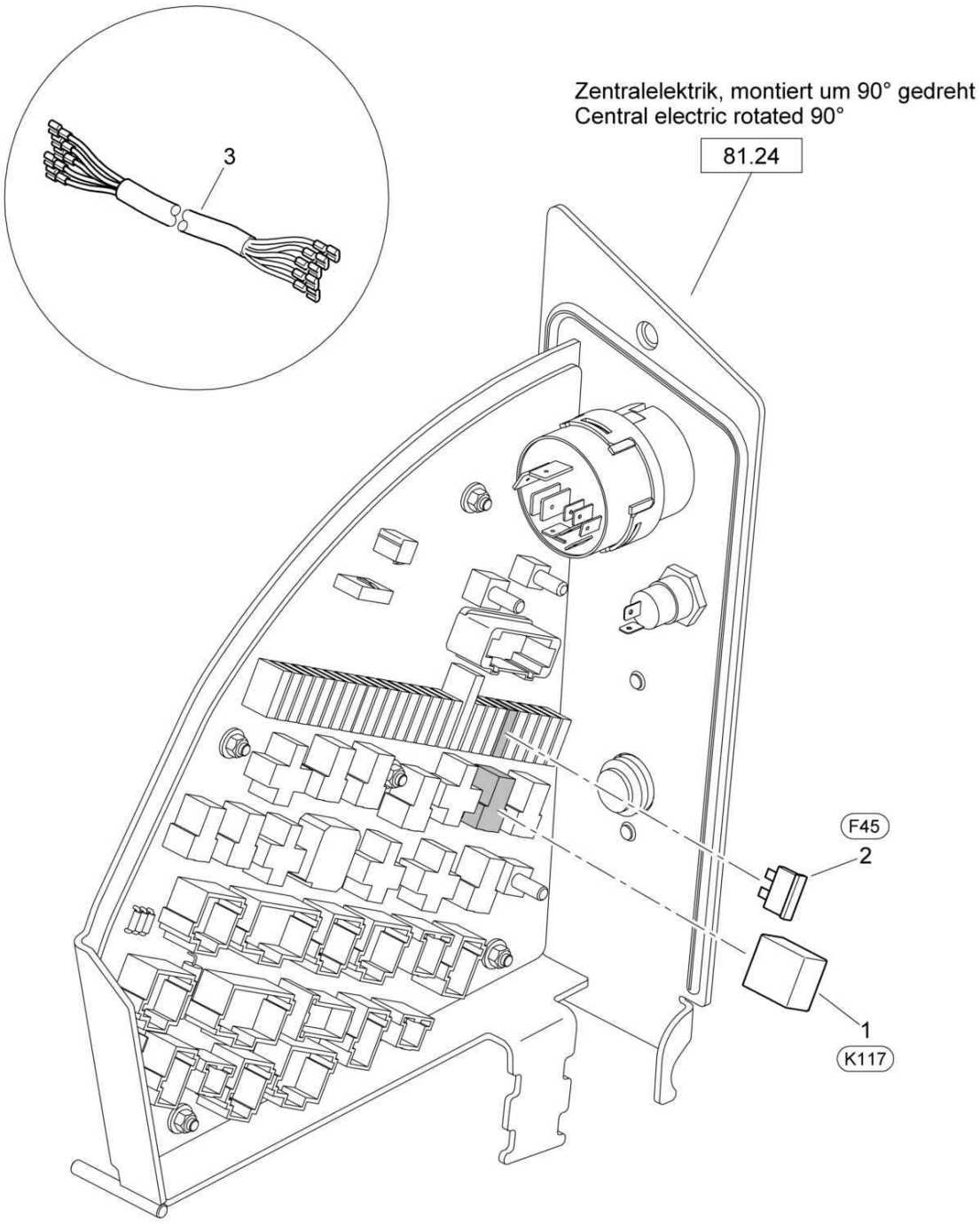

88000497_005_00

AG51-package AG49 + AG5 + AG9
AG51-Paket AG49 + AG5 + AG9
AG51-paquet AG49 + AG5 + AG9

88000497 1001 1

BOMAG FAYAT GROUP

Pos. Pos. Pos.	Part no. Teilenr. No.piece	Qty. Menge Qte.	Description	Benennung	Designation
1	05766955	1	Relay	Relais	Relais
2	05751097	1	Flat fuse	Flachsicherung	Fusible plat
3	88075506	1	Wire harness	Kabelbaum	Faisceau de câbles

S/N 101880212141 ▶

AG51-package AG49 + AG5 + AG9
AG51-Paket AG49 + AG5 + AG9
AG51-paquet AG49 + AG5 + AG9

88000499_006_00

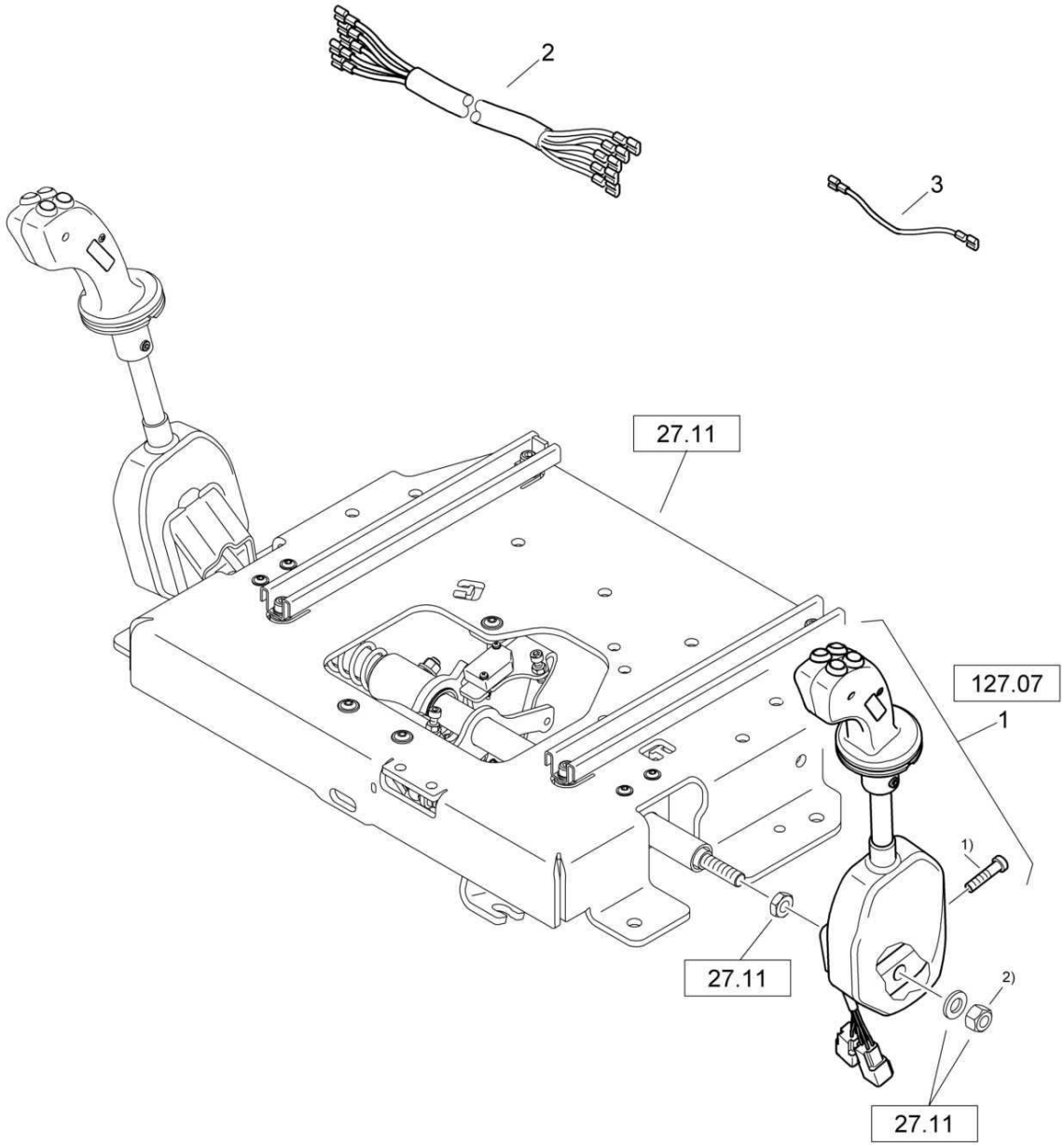

1) Anziehdrehmoment 20 Nm
tightening torque 20 Nm

2) Anziehdrehmoment 25 Nm
tightening torque 25 Nm

88000499_006_00

AG51-package AG49 + AG5 + AG9
AG51-Paket AG49 + AG5 + AG9
AG51-paquet AG49 + AG5 + AG9

88000499 1001 1

BOMAG FAYAT GROUP

Pos. Pos. Pos.	Part no. Teilenr. No.piece	Qty. Menge Qte.	Description	Benennung	Designation
1	88003356	1	Double travel lever	Doppelfahrhebel	Manette d'accelerateur double
2	88075514	1	Wire harness	Kabelbaum	Faisceau de câbles
3	88075515	1	Adapter cable	Adapterkabel	Câble d'adaptateur

S/N 101880211600 ▶ S/N 101880212140

AG51-package AG49 + AG5 + AG9
AG51-Paket AG49 + AG5 + AG9
AG51-paquet AG49 + AG5 + AG9

88000497_006_00

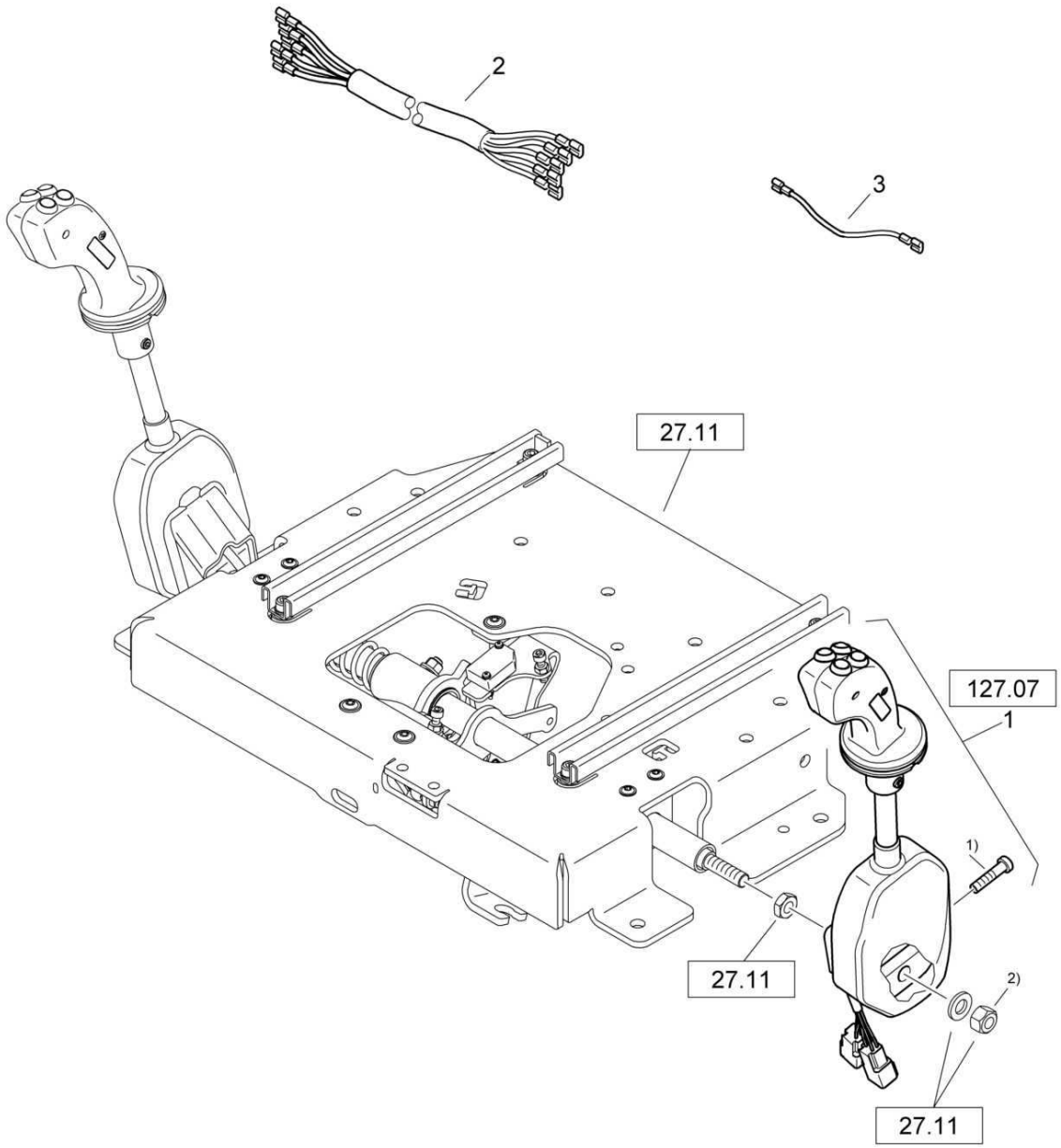

1) Anziehdrehmoment 20 Nm
tightening torque 20 Nm

2) Anziehdrehmoment 25 Nm
tightening torque 25 Nm

88000497_006_00

AG51-package AG49 + AG5 + AG9
AG51-Paket AG49 + AG5 + AG9
AG51-paquet AG49 + AG5 + AG9

88000497 1001 1

BOMAG FAYAT GROUP

Pos. Pos. Pos.	Part no. Teilenr. No.piece	Qty. Menge Qte.	Description	Benennung	Designation
1	88003356	1	Double travel lever	Doppelfahrhebel	Manette d'accelerateur double
2	88075514	1	Wire harness	Kabelbaum	Faisceau de câbles
3	88075515	1	Adapter cable	Adapterkabel	Câble d'adaptateur

S/N 101880212973 ▶

AG51-package AG49 + AG5 + AG9
AG51-Paket AG49 + AG5 + AG9
AG51-paquet AG49 + AG5 + AG9

88000499_007_01

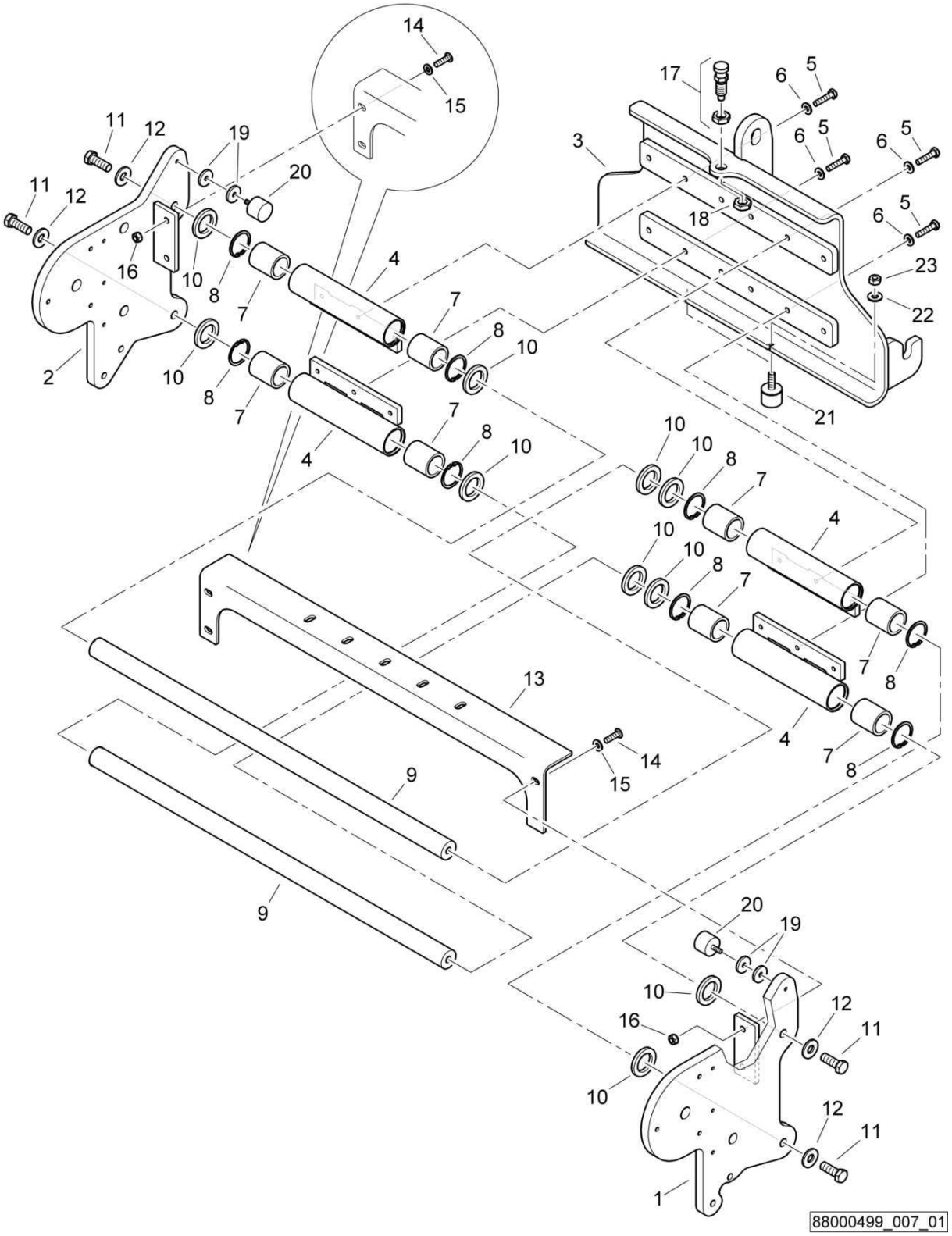

AG51-package AG49 + AG5 + AG9
AG51-Paket AG49 + AG5 + AG9
AG51-paquet AG49 + AG5 + AG9

88000499 1001 1

BOMAG FAYAT GROUP

Pos. Pos. Pos.	Part no. Teilenr. No.piece	Qty. Menge Qte.	Description	Benennung	Designation
1	88003496	1	Plate left	Blech links	Tôle gauche
2	88003308	1	Plate right	Platte rechts	Plaque droite
3	88003388	1	Base plate	Grundplatte	Plaque de base
4	92020211	4	Guiding tube	Führungsrohr	Tube de guidage
5	07141041	12	Hexagon bolt	Sechskantschraube	Vis à tête hexagonale
6	08752106	12	Spring washer	Spannscheibe	Rondelle tendeuse
7	05164001	8	Linear ball bearing	Linearkugellager	Roulement à billes lin.
8	09222900	8	Circlip,internal	Sicherungsring(innen)	Circlips intérieur
9	88003336	2	Rod	Stange	Tige
10	59070360	10	Stop disc	Anschlagscheibe	Disque de butée
11	07141646	4	Hexagon bolt	Sechskantschraube	Vis à tête hexagonale
12	08752170	4	Spring washer	Spannscheibe	Rondelle tendeuse
13	88003309	1	Notched rail	Rastschiene	Rail d'arrêt
14	07141032	4	Hexagon bolt	Sechskantschraube	Vis à tête hexagonale
15	08752106	4	Spring washer	Spannscheibe	Rondelle tendeuse
16	08131016	4	Safety nut	Sechskantmutter selb.sich	Ecrou de sûreté
17	06422043	1	Control pin	Rastbolzen	Boulon d'arrêt
18	08142015	1	Hexagon nut	Sechskantmutter	Ecrou hexagonal
19	69040261	4	Washer	Scheibe	Disque
20	06143712	2	Stop buffer	Anschlagpuffer	Amortisseur de butée
21	06140985	2	Stop buffer	Anschlagpuffer	Amortisseur de butée
22	08751064	2	Spring washer	Spannscheibe	Rondelle tendeuse
23	08110613	2	Hexagon nut	Sechskantmutter	Ecrou hexagonal

S/N 101880212141 ▶ S/N 101880212972

AG51-package AG49 + AG5 + AG9
AG51-Paket AG49 + AG5 + AG9
AG51-paquet AG49 + AG5 + AG9

88000499_007_00

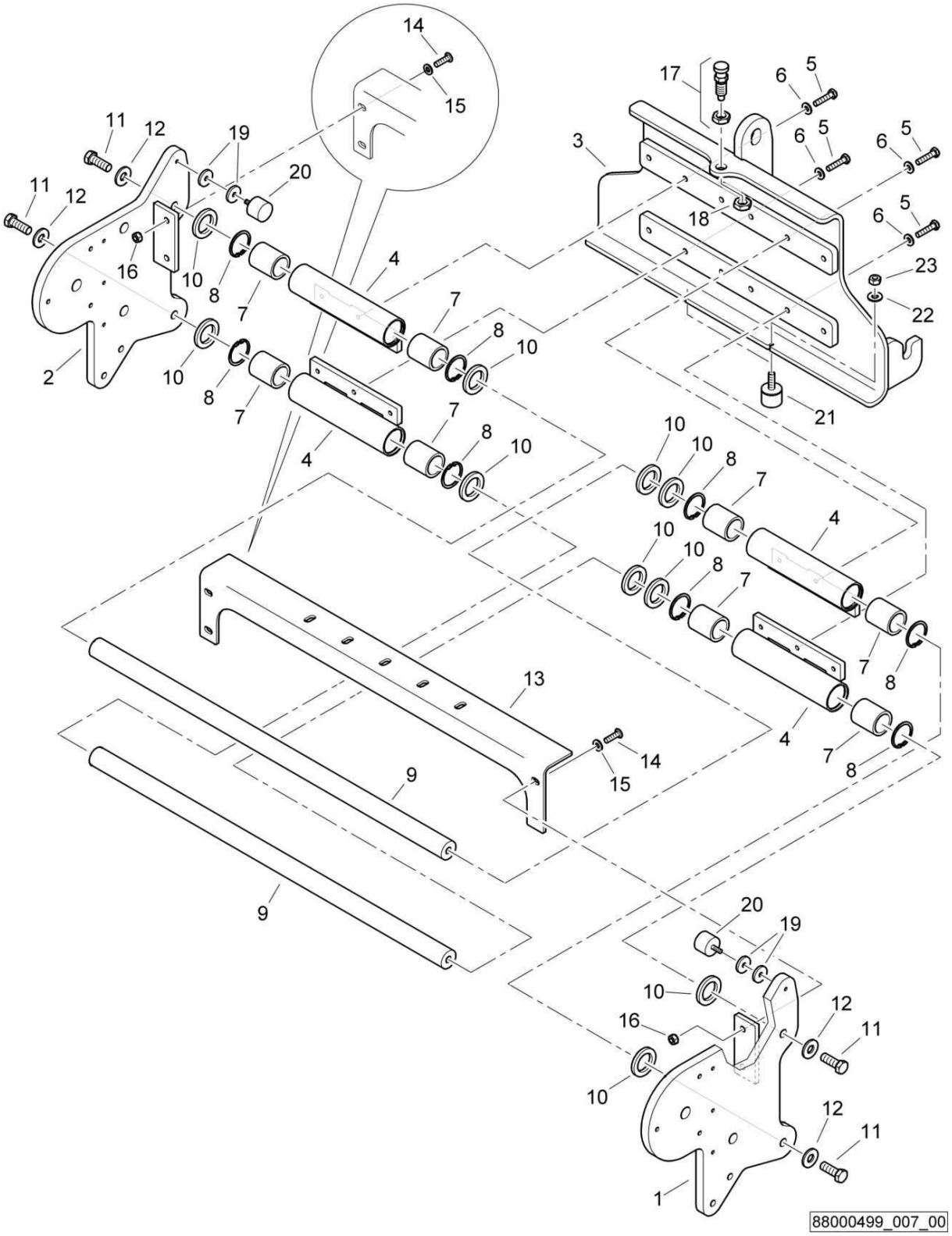

AG51-package AG49 + AG5 + AG9
AG51-Paket AG49 + AG5 + AG9
AG51-paquet AG49 + AG5 + AG9

88000499 1001 1

BOMAG FAYAT GROUP

Pos. Pos. Pos.	Part no. Teilenr. No.piece	Qty. Menge Qte.	Description	Benennung	Designation
1	88003307	1	Plate left	Platte links	Plaque gauche
2	88003308	1	Plate right	Platte rechts	Plaque droite
3	88003388	1	Base plate	Grundplatte	Plaque de base
4	92020211	4	Guiding tube	Führungsrohr	Tube de guidage
5	07141041	12	Hexagon bolt	Sechskantschraube	Vis à tête hexagonale
6	08752106	12	Spring washer	Spannscheibe	Rondelle tendeuse
7	05164001	8	Linear ball bearing	Linearkugellager	Roulement à billes lin.
8	09222900	8	Circlip,internal	Sicherungsring(innen)	Circlips intérieur
9	88003336	2	Rod	Stange	Tige
10	59070360	10	Stop disc	Anschlagscheibe	Disque de butée
11	07141646	4	Hexagon bolt	Sechskantschraube	Vis à tête hexagonale
12	08752170	4	Spring washer	Spannscheibe	Rondelle tendeuse
13	88003309	1	Notched rail	Rastschiene	Rail d'arrêt
14	07141032	4	Hexagon bolt	Sechskantschraube	Vis à tête hexagonale
15	08752106	4	Spring washer	Spannscheibe	Rondelle tendeuse
16	08131016	4	Safety nut	Sechskantmutter selb.sich	Ecrou de sûreté
17	06422043	1	Control pin	Rastbolzen	Boulon d'arrêt
18	08142015	1	Hexagon nut	Sechskantmutter	Ecrou hexagonal
19	69040261	4	Washer	Scheibe	Disque
20	06143712	2	Stop buffer	Anschlagpuffer	Amortisseur de butée
21	06140985	2	Stop buffer	Anschlagpuffer	Amortisseur de butée
22	08751064	2	Spring washer	Spannscheibe	Rondelle tendeuse
23	08110613	2	Hexagon nut	Sechskantmutter	Ecrou hexagonal

S/N 101880211675 ▶ S/N 101880212140

AG51-package AG49 + AG5 + AG9
AG51-Paket AG49 + AG5 + AG9
AG51-paquet AG49 + AG5 + AG9

88000497_007_01

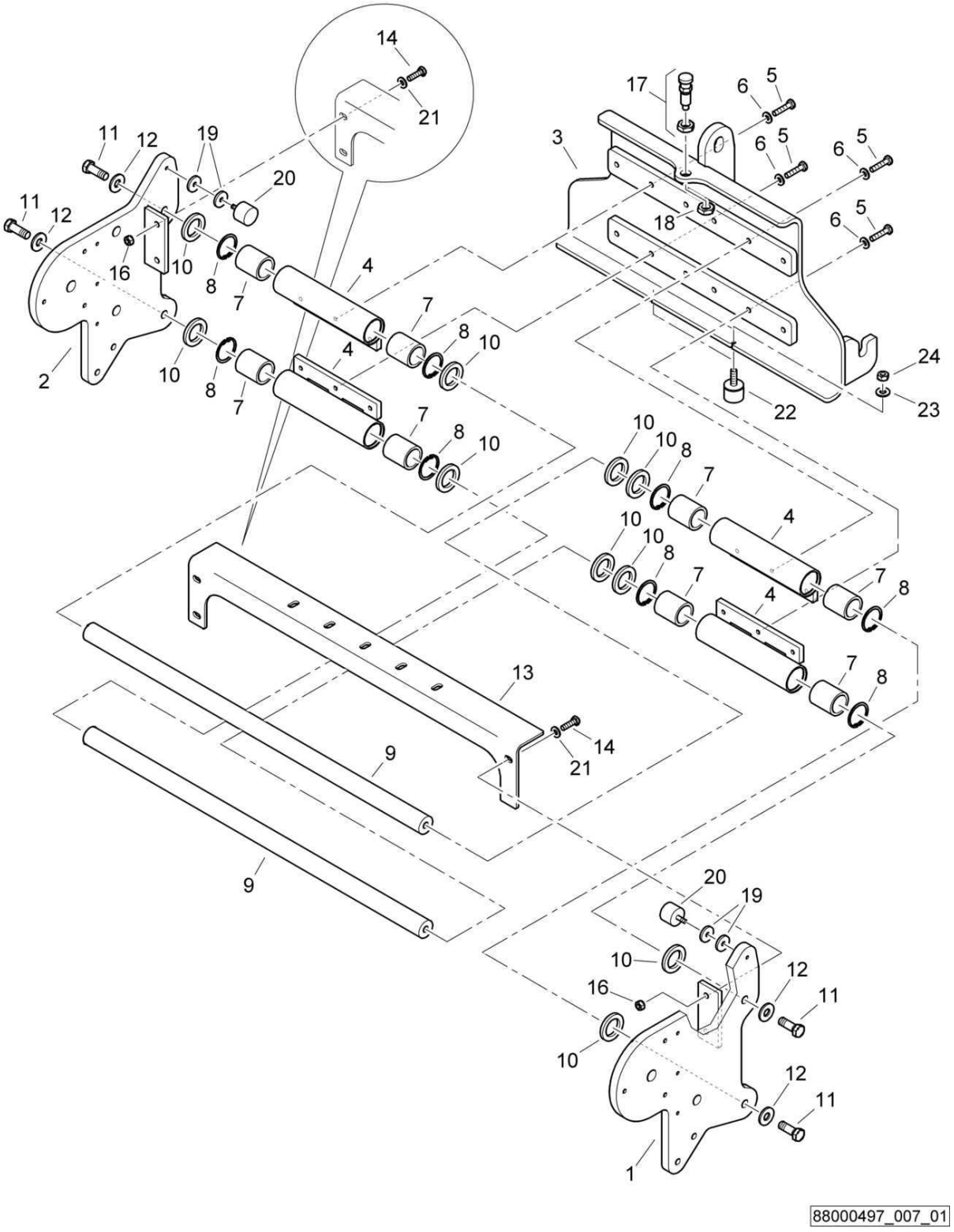

AG51-package AG49 + AG5 + AG9
AG51-Paket AG49 + AG5 + AG9
AG51-paquet AG49 + AG5 + AG9

88000497 1001 1

BOMAG FAYAT GROUP

Pos. Pos. Pos.	Part no. Teilenr. No.piece	Qty. Menge Qte.	Description	Benennung	Designation
1	88003307	1	Plate left	Platte links	Plaque gauche
2	88003308	1	Plate right	Platte rechts	Plaque droite
3	88003388	1	Base plate	Grundplatte	Plaque de base
4	92020211	4	Guiding tube	Führungsrohr	Tube de guidage
5	07141041	12	Hexagon bolt	Sechskantschraube	Vis à tête hexagonale
6	08752106	12	Spring washer	Spannscheibe	Rondelle tendeuse
7	05164001	8	Linear ball bearing	Linearkugellager	Roulement à billes lin.
8	09222900	8	Circlip,internal	Sicherungsring(innen)	Circlips intérieur
9	88003336	2	Rod	Stange	Tige
10	59070360	10	Stop disc	Anschlagscheibe	Disque de butée
11	07141646	4	Hexagon bolt	Sechskantschraube	Vis à tête hexagonale
12	08752170	4	Spring washer	Spannscheibe	Rondelle tendeuse
13	88003309	1	Notched rail	Rastschiene	Rail d'arrêt
14	07141032	4	Hexagon bolt	Sechskantschraube	Vis à tête hexagonale
16	08131016	4	Safety nut	Sechskantmutter selb.sich	Ecrou de sûreté
17	06422043	1	Control pin	Rastbolzen	Boulon d'arrêt
18	08142015	1	Hexagon nut	Sechskantmutter	Ecrou hexagonal
19	69040261	4	Washer	Scheibe	Disque
20	06143712	2	Stop buffer	Anschlagpuffer	Amortisseur de butée
21	08752106	4	Spring washer	Spannscheibe	Rondelle tendeuse
22	06140985	2	Stop buffer	Anschlagpuffer	Amortisseur de butée
23	08751064	2	Spring washer	Spannscheibe	Rondelle tendeuse
24	08110613	2	Hexagon nut	Sechskantmutter	Ecrou hexagonal

S/N 101880211600 ▶ S/N 101880211674

AG51-package AG49 + AG5 + AG9
AG51-Paket AG49 + AG5 + AG9
AG51-paquet AG49 + AG5 + AG9

88000497_007_00

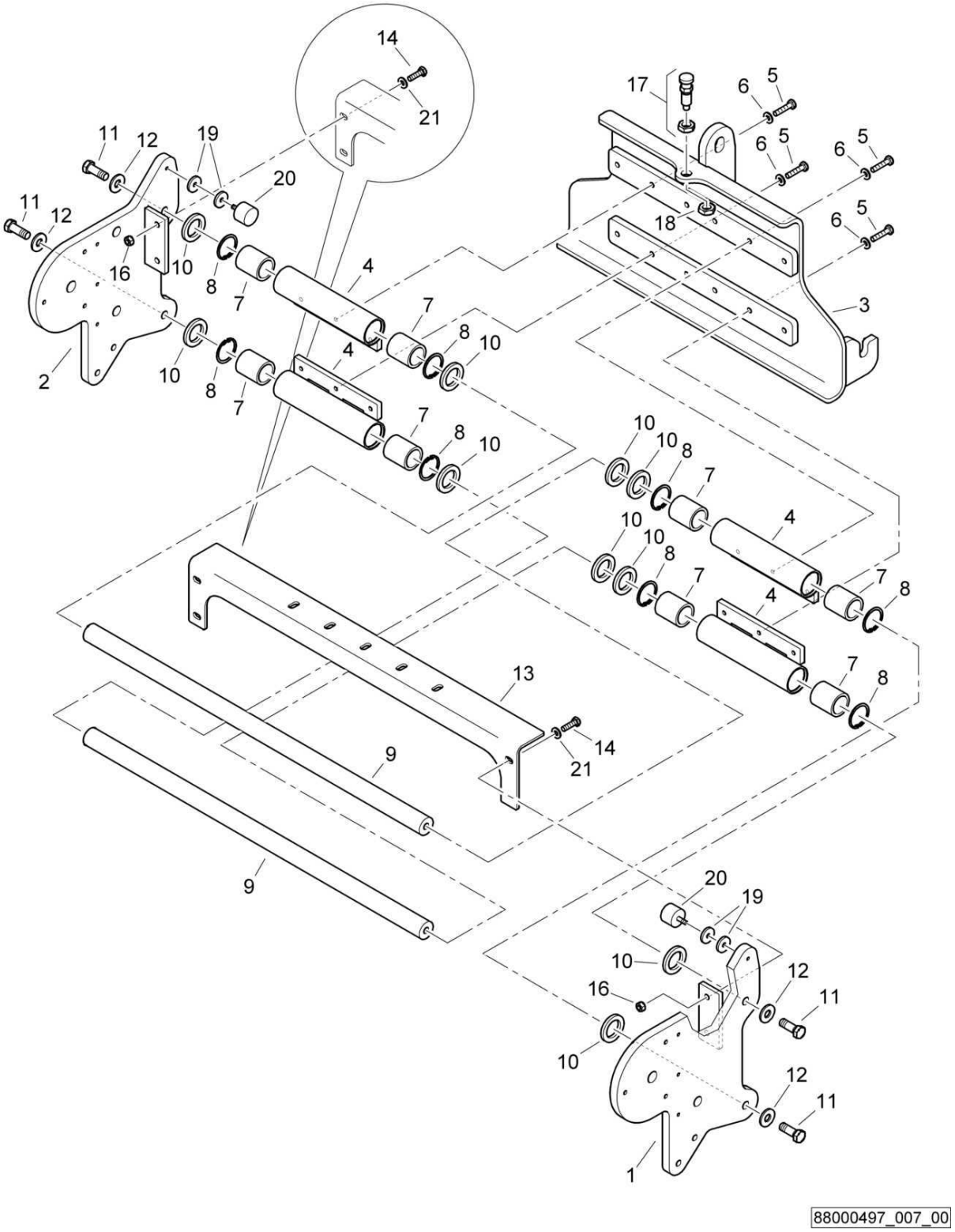

AG51-package AG49 + AG5 + AG9
AG51-Paket AG49 + AG5 + AG9
AG51-paquet AG49 + AG5 + AG9

88000497 1001 1

BOMAG FAYAT GROUP

Pos. Pos. Pos.	Part no. Teilenr. No.piece	Qty. Menge Qte.	Description	Benennung	Designation
1	88003307	1	Plate left	Platte links	Plaque gauche
2	88003308	1	Plate right	Platte rechts	Plaque droite
3	88003343	1	Base plate	Grundplatte	Plaque de base
4	92020211	4	Guiding tube	Führungsrohr	Tube de guidage
5	07141041	12	Hexagon bolt	Sechskantschraube	Vis à tête hexagonale
6	08752106	12	Spring washer	Spannscheibe	Rondelle tendeuse
7	05164001	8	Linear ball bearing	Linearkugellager	Roulement à billes lin.
8	09222900	8	Circlip,internal	Sicherungsring(innen)	Circlips intérieur
9	88003336	2	Rod	Stange	Tige
10	59070360	10	Stop disc	Anschlagscheibe	Disque de butée
11	07141646	4	Hexagon bolt	Sechskantschraube	Vis à tête hexagonale
12	08752170	4	Spring washer	Spannscheibe	Rondelle tendeuse
13	88003309	1	Notched rail	Rastschiene	Rail d'arrêt
14	07141032	4	Hexagon bolt	Sechskantschraube	Vis à tête hexagonale
16	08131016	4	Safety nut	Sechskantmutter selb.sich	Ecrou de sûreté
17	06422043	1	Control pin	Rastbolzen	Boulon d'arrêt
18	08142015	1	Hexagon nut	Sechskantmutter	Ecrou hexagonal
19	69040261	4	Washer	Scheibe	Disque
20	06143712	2	Stop buffer	Anschlagpuffer	Amortisseur de butée
21	08752106	4	Spring washer	Spannscheibe	Rondelle tendeuse

AG51-package AG49 + AG5 + AG9
AG51-Paket AG49 + AG5 + AG9
AG51-paquet AG49 + AG5 + AG9

88000499_008_01

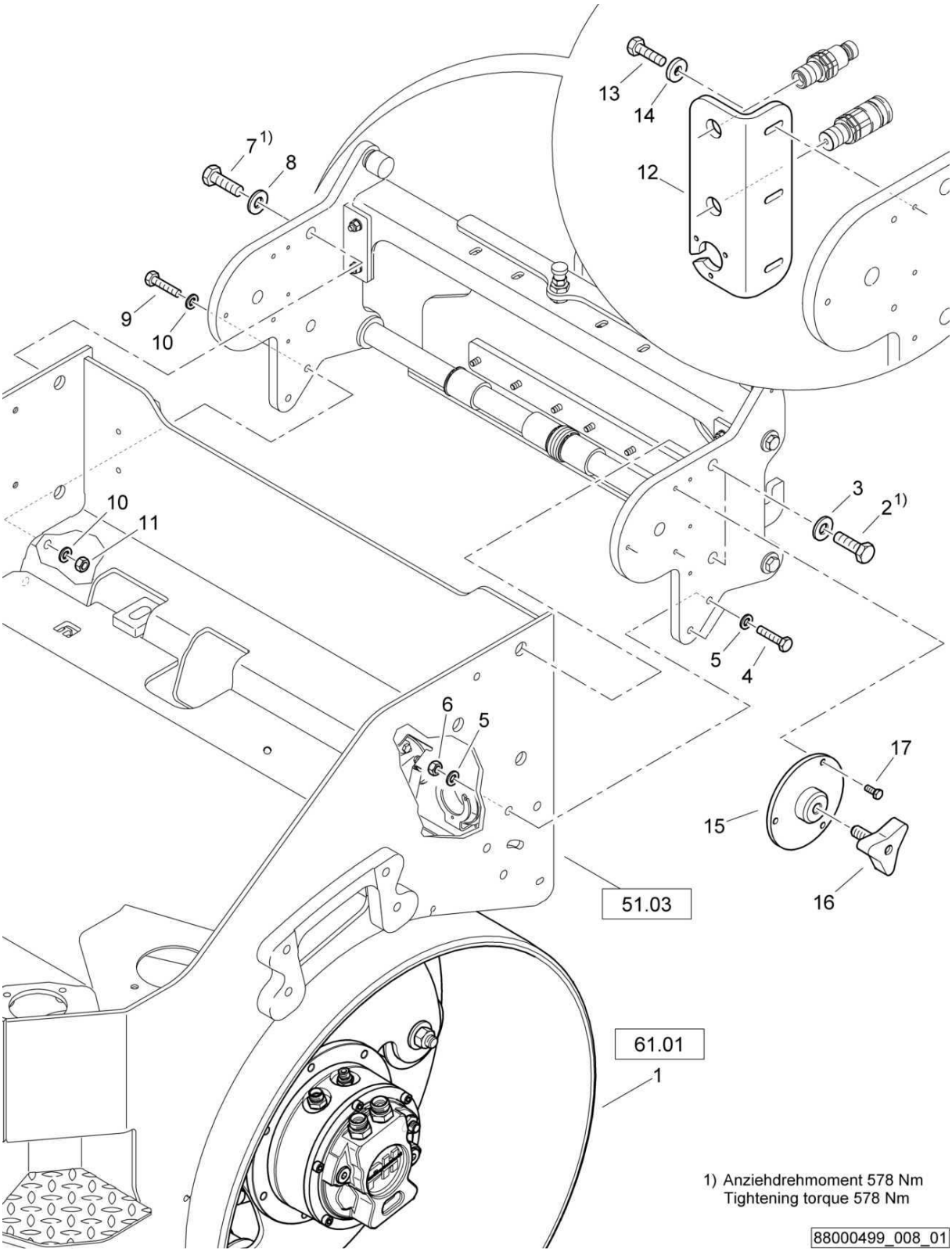

AG51-package AG49 + AG5 + AG9
AG51-Paket AG49 + AG5 + AG9
AG51-paquet AG49 + AG5 + AG9

88000499 1001 1

BOMAG FAYAT GROUP

Pos. Pos. Pos.	Part no. Teilenr. No.piece	Qty. Menge Qte.	Description	Benennung	Designation
1	88062058	1	Roller drum	Bandage	Bandage
2	07132021	2	Hexagon bolt	Sechskantschraube	Vis à tête hexagonale
3	08752210	2	Spring washer	Spannscheibe	Rondelle tendeuse
4	07131220	2	Hexagon bolt	Sechskantschraube	Vis à tête hexagonale
5	08511324	4	Washer	Scheibe	Disque
6	08131218	2	Safety nut	Sechskantmutter selb.sich	Ecrou de sûreté
7	07132021	2	Hexagon bolt	Sechskantschraube	Vis à tête hexagonale
8	08752210	2	Spring washer	Spannscheibe	Rondelle tendeuse
9	07131220	2	Hexagon bolt	Sechskantschraube	Vis à tête hexagonale
10	08511324	4	Washer	Scheibe	Disque
11	08131218	2	Safety nut	Sechskantmutter selb.sich	Ecrou de sûreté
12	65003369	1	Holder	Halter	Support
13	07140842	3	Hexagon bolt	Sechskantschraube	Vis à tête hexagonale
14	08590820	3	Washer	Scheibe	Disque
15	95650787	1	Receptacle	Aufnahme	Griffe
16	65003293	1	Star knob screw	Sterngriffschraube	Vis poignée-étoile
17	07141021	3	Hexagon bolt	Sechskantschraube	Vis à tête hexagonale

AG51-package AG49 + AG5 + AG9
AG51-Paket AG49 + AG5 + AG9
AG51-paquet AG49 + AG5 + AG9

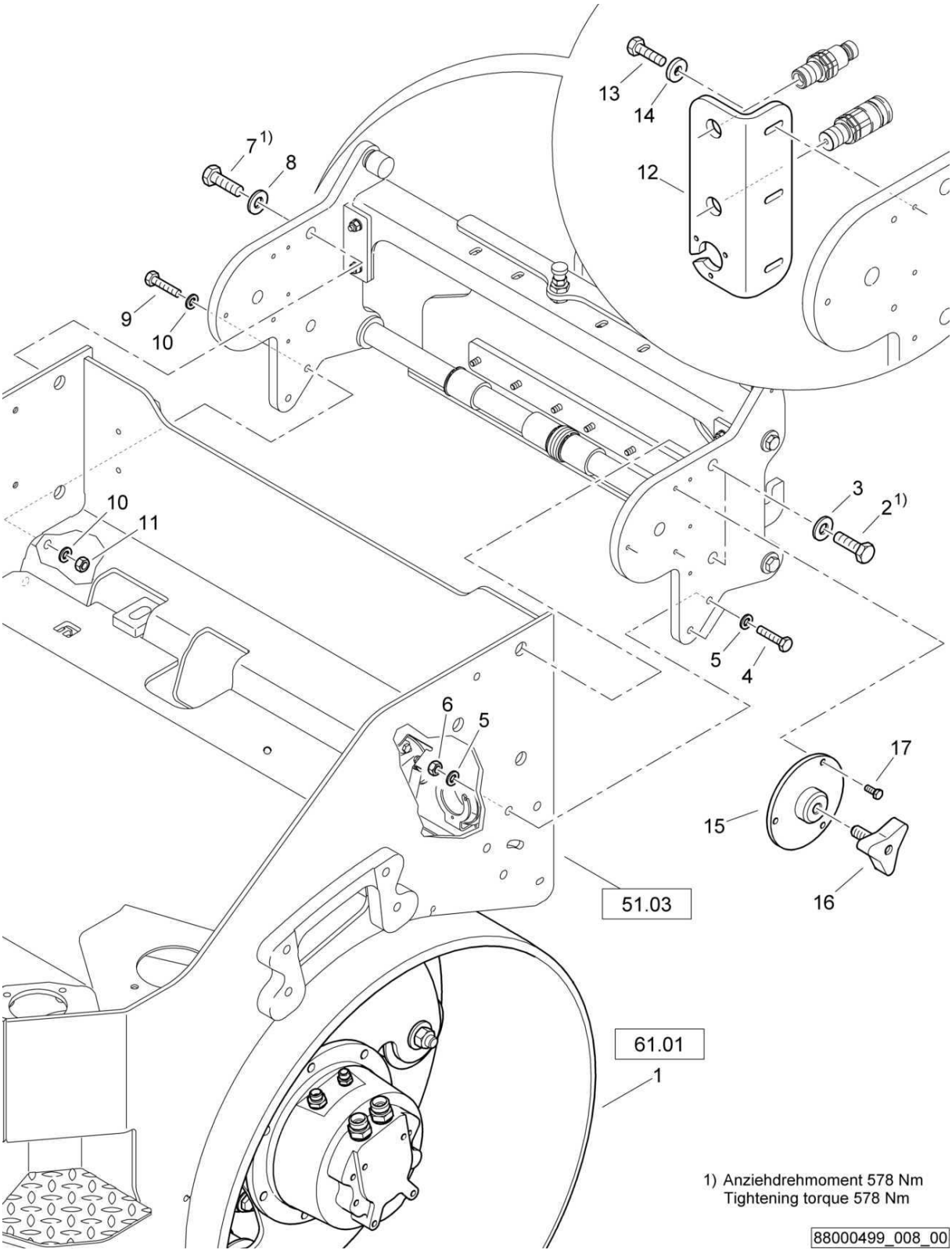

AG51-package AG49 + AG5 + AG9
AG51-Paket AG49 + AG5 + AG9
AG51-paquet AG49 + AG5 + AG9

88000499 1001 1

BOMAG FAYAT GROUP

Pos. Pos. Pos.	Part no. Teilenr. No.piece	Qty. Menge Qte.	Description	Benennung	Designation
1	88062034	1	Roller drum	Bandage	Bandage
2	07132021	2	Hexagon bolt	Sechskantschraube	Vis à tête hexagonale
3	08752210	2	Spring washer	Spannscheibe	Rondelle tendeuse
4	07131220	2	Hexagon bolt	Sechskantschraube	Vis à tête hexagonale
5	08511324	4	Washer	Scheibe	Disque
6	08131218	2	Safety nut	Sechskantmutter selb.sich	Ecrou de sûreté
7	07132021	2	Hexagon bolt	Sechskantschraube	Vis à tête hexagonale
8	08752210	2	Spring washer	Spannscheibe	Rondelle tendeuse
9	07131220	2	Hexagon bolt	Sechskantschraube	Vis à tête hexagonale
10	08511324	4	Washer	Scheibe	Disque
11	08131218	2	Safety nut	Sechskantmutter selb.sich	Ecrou de sûreté
12	65003369	1	Holder	Halter	Support
13	07140842	3	Hexagon bolt	Sechskantschraube	Vis à tête hexagonale
14	08590820	3	Washer	Scheibe	Disque
15	95650787	1	Receptacle	Aufnahme	Griffe
16	65003293	1	Star knob screw	Sterngriffschraube	Vis poignée-étoile
17	07141021	3	Hexagon bolt	Sechskantschraube	Vis à tête hexagonale

AG51-package AG49 + AG5 + AG9
AG51-Paket AG49 + AG5 + AG9
AG51-paquet AG49 + AG5 + AG9

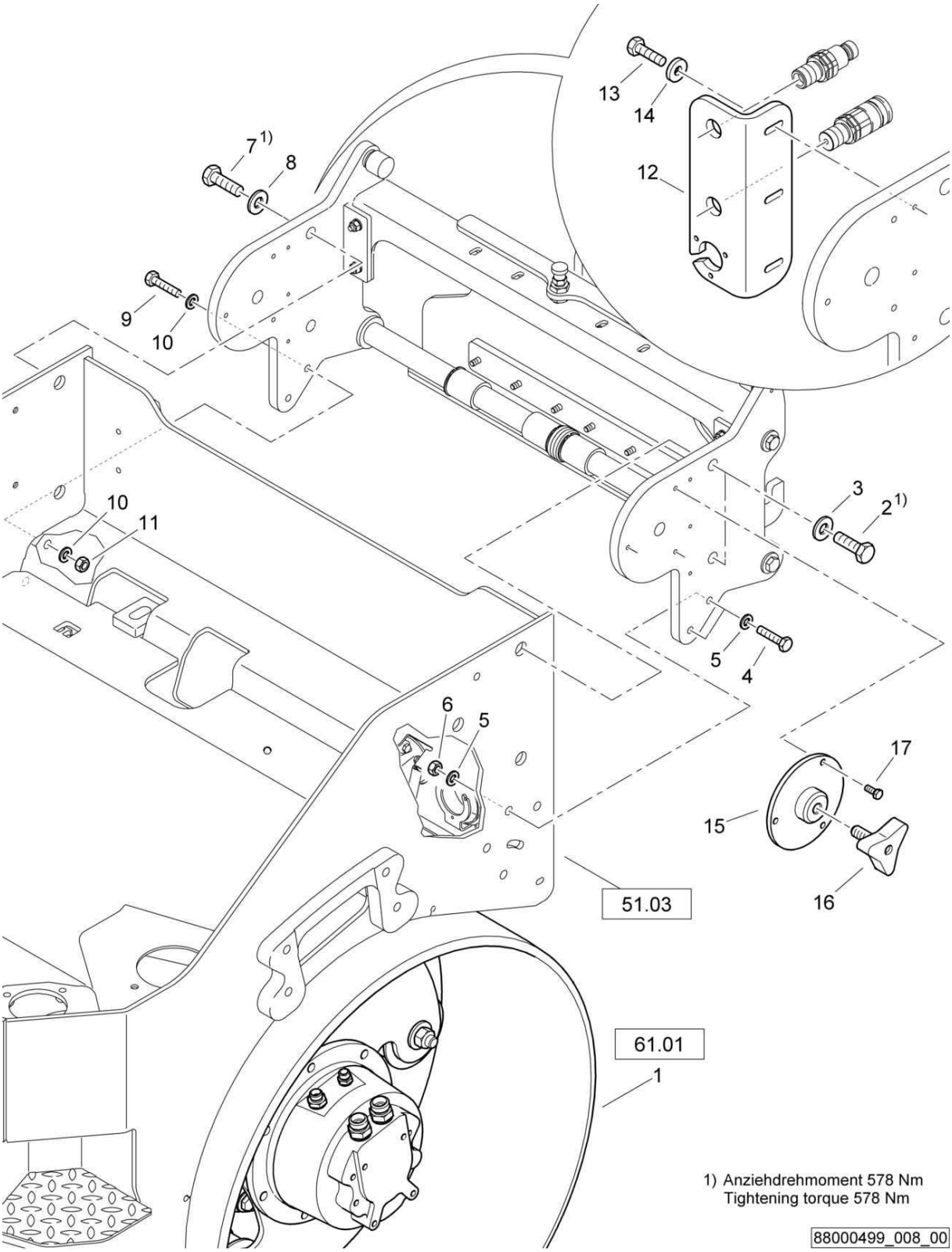

AG51-package AG49 + AG5 + AG9
AG51-Paket AG49 + AG5 + AG9
AG51-paquet AG49 + AG5 + AG9

88000499 1001 1

BOMAG FAYAT GROUP

Pos. Pos. Pos.	Part no. Teilenr. No.piece	Qty. Menge Qte.	Description	Benennung	Designation
1	88062034	1	Roller drum	Bandage	Bandage
2	07132021	2	Hexagon bolt	Sechskantschraube	Vis à tête hexagonale
3	08752210	2	Spring washer	Spannscheibe	Rondelle tendeuse
4	07131220	2	Hexagon bolt	Sechskantschraube	Vis à tête hexagonale
5	08511324	4	Washer	Scheibe	Disque
6	08131218	2	Safety nut	Sechskantmutter selb.sich	Ecrou de sûreté
7	07132021	2	Hexagon bolt	Sechskantschraube	Vis à tête hexagonale
8	08752210	2	Spring washer	Spannscheibe	Rondelle tendeuse
9	07131220	2	Hexagon bolt	Sechskantschraube	Vis à tête hexagonale
10	08511324	4	Washer	Scheibe	Disque
11	08131218	2	Safety nut	Sechskantmutter selb.sich	Ecrou de sûreté
12	65003369	1	Holder	Halter	Support
13	07140842	3	Hexagon bolt	Sechskantschraube	Vis à tête hexagonale
14	08590820	3	Washer	Scheibe	Disque
15	95650787	1	Receptacle	Aufnahme	Griffe
16	65003293	1	Star knob screw	Sterngriffschraube	Vis poignée-étoile
17	07860517	3	Screw	Schraube	Vis

AG51-package AG49 + AG5 + AG9
AG51-Paket AG49 + AG5 + AG9
AG51-paquet AG49 + AG5 + AG9

88000497_008_00

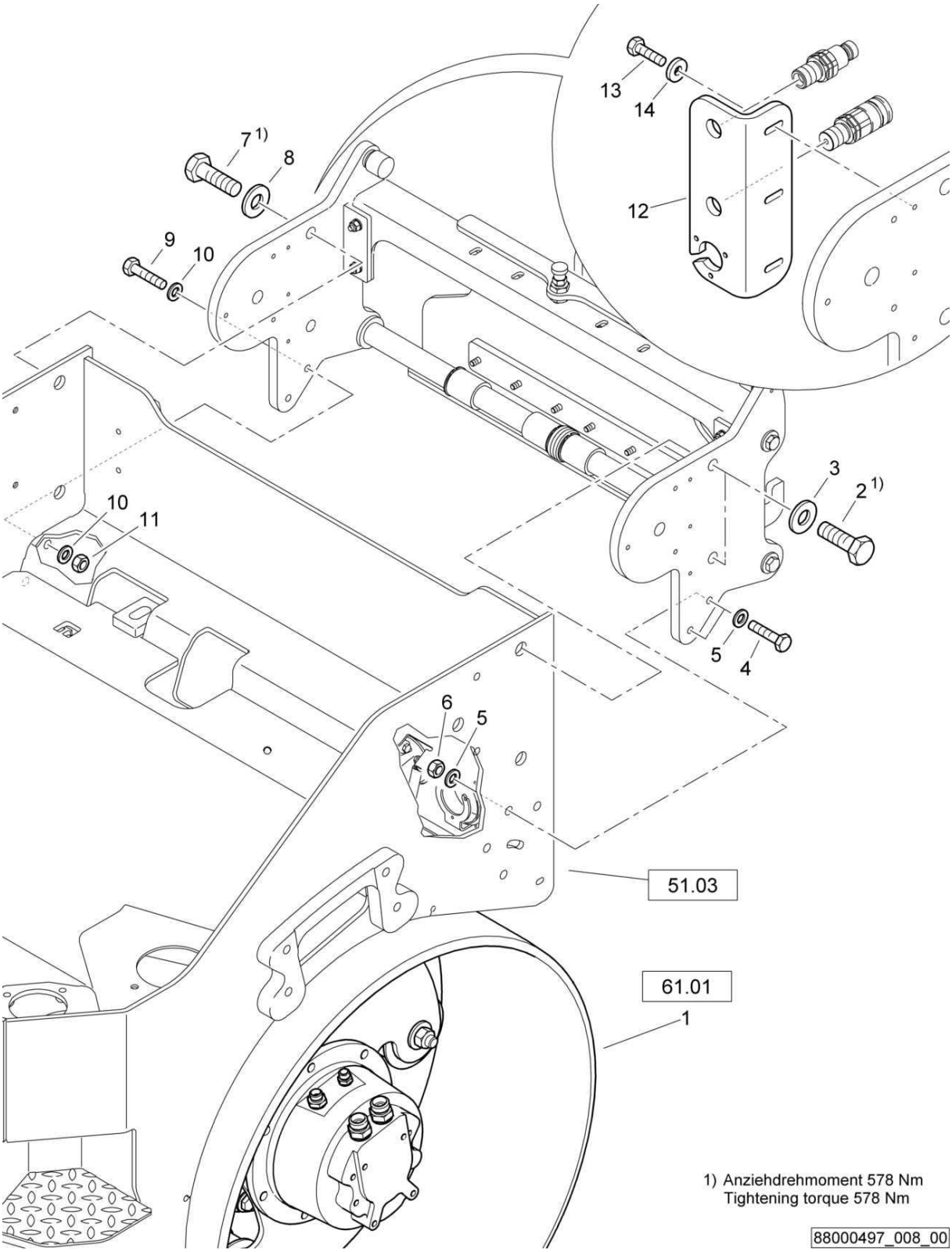

AG51-package AG49 + AG5 + AG9
AG51-Paket AG49 + AG5 + AG9
AG51-paquet AG49 + AG5 + AG9

88000497 1001 1

BOMAG FAYAT GROUP

Pos. Pos. Pos.	Part no. Teilenr. No.piece	Qty. Menge Qte.	Description	Benennung	Designation
1	88062034	1	Roller drum	Bandage	Bandage
2	07132021	2	Hexagon bolt	Sechskantschraube	Vis à tête hexagonale
3	08752210	2	Spring washer	Spannscheibe	Rondelle tendeuse
4	07131220	2	Hexagon bolt	Sechskantschraube	Vis à tête hexagonale
5	08511324	4	Washer	Scheibe	Disque
6	08131218	2	Safety nut	Sechskantmutter selb.sich	Ecrou de sûreté
7	07132021	2	Hexagon bolt	Sechskantschraube	Vis à tête hexagonale
8	08752210	2	Spring washer	Spannscheibe	Rondelle tendeuse
9	07131220	2	Hexagon bolt	Sechskantschraube	Vis à tête hexagonale
10	08511324	4	Washer	Scheibe	Disque
11	08131218	2	Safety nut	Sechskantmutter selb.sich	Ecrou de sûreté
12	65003369	1	Holder	Halter	Support
13	07140842	3	Hexagon bolt	Sechskantschraube	Vis à tête hexagonale
14	08590820	3	Washer	Scheibe	Disque

S/N 101880212537 ▶

AG51-package AG49 + AG5 + AG9
AG51-Paket AG49 + AG5 + AG9
AG51-paquet AG49 + AG5 + AG9

88000499_009_01

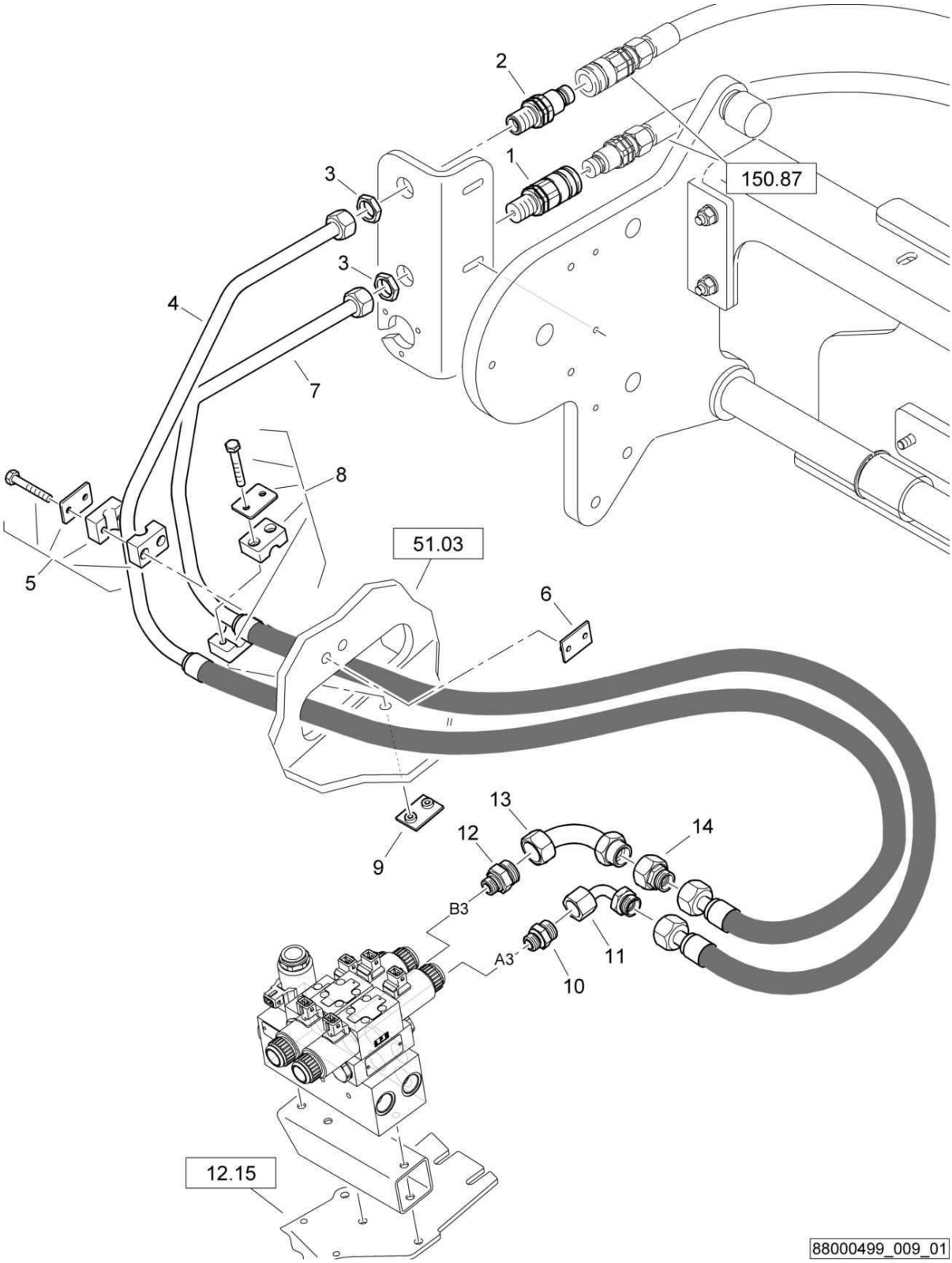

AG51-package AG49 + AG5 + AG9
AG51-Paket AG49 + AG5 + AG9
AG51-paquet AG49 + AG5 + AG9

88000499 1001 1

BOMAG FAYAT GROUP

Pos. Pos. Pos.	Part no. Teilenr. No.piece	Qty. Menge Qte.	Description	Benennung	Designation
1	05893018	1	Socket	Muffe	Manchon
2	05893035	1	Plug	Abschlußstopfen	Bouchon
3	05542922	2	Nut	Mutter	Ecrou
4	88003338	1	Hydraulic hose	Hydraulikschlauch	Tuyau hydraulique
5	06910160	1	Fastening clamp	Befestigungsschelle	Collier de fixation
6	06910217	1	Welding plate	Anschweißplatte	Plaque à souder
7	88003337	1	Hydraulic hose	Hydraulikschlauch	Tuyau hydraulique
8	06910160	1	Fastening clamp	Befestigungsschelle	Collier de fixation
9	06910217	1	Welding plate	Anschweißplatte	Plaque à souder
10	05540010	1	Double-ended union	Gerader Einschraubstutzen	Tubulure à visser
11	05542385	1	Union extension	Stutzen-Vergrösserung	Extension de tubulure
12	05548004	1	Double-ended union	Gerader Einschraubstutzen	Tubulure à visser
13	05542387	1	Union extension	Stutzen-Vergrösserung	Extension de tubulure
14	05542292	1	Reducing union	Reduzierstutzen	Tubulure de réduction

S/N 101880212141 ▶ S/N 101880212536

AG51-package AG49 + AG5 + AG9
AG51-Paket AG49 + AG5 + AG9
AG51-paquet AG49 + AG5 + AG9

88000499_009_00

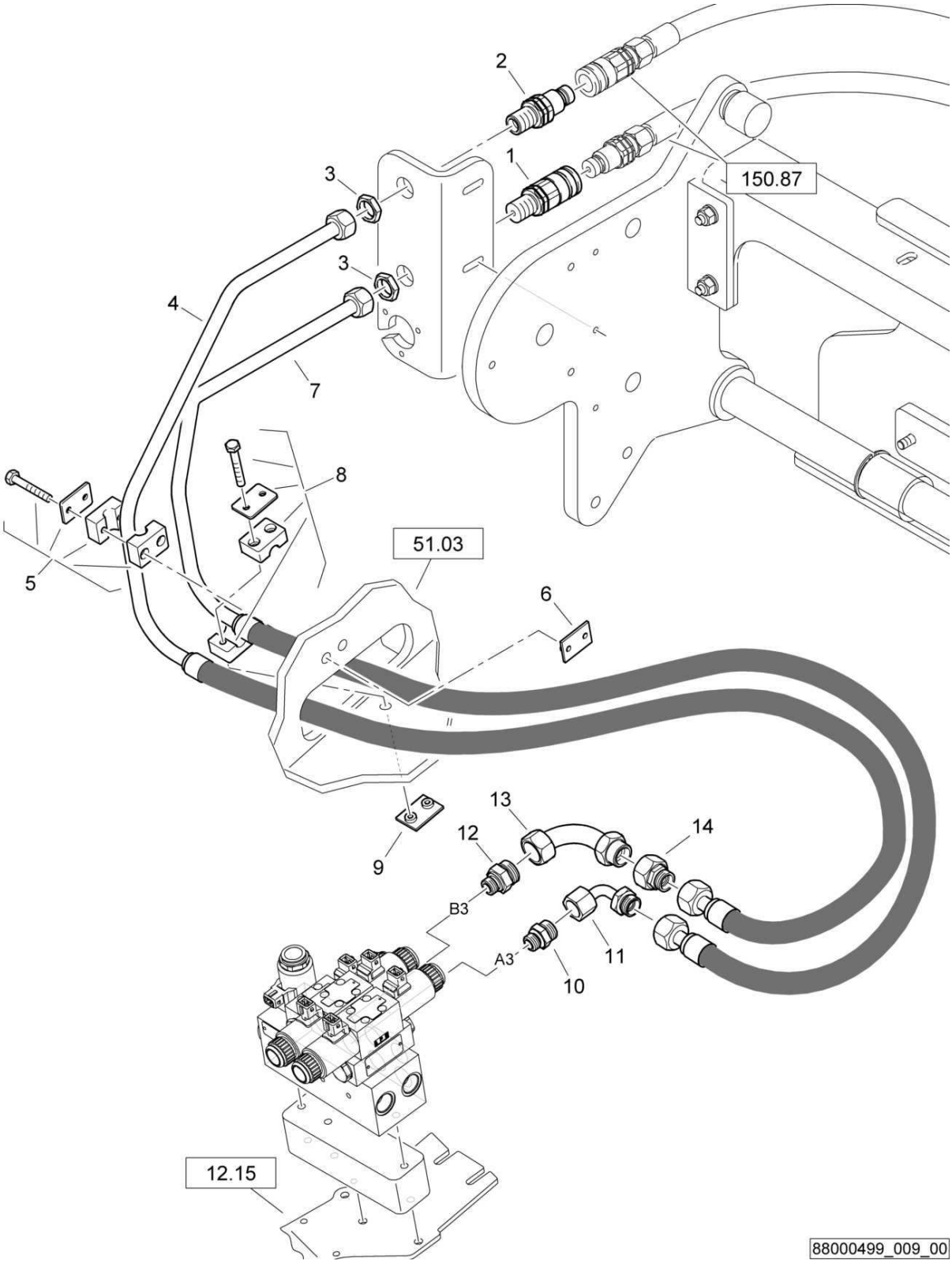

AG51-package AG49 + AG5 + AG9
AG51-Paket AG49 + AG5 + AG9
AG51-paquet AG49 + AG5 + AG9

88000499 1001 1

BOMAG FAYAT GROUP

Pos. Pos. Pos.	Part no. Teilenr. No.piece	Qty. Menge Qte.	Description	Benennung	Designation
1	05893018	1	Socket	Muffe	Manchon
2	05893035	1	Plug	Abschlußstopfen	Bouchon
3	05542922	2	Nut	Mutter	Ecrou
4	88003338	1	Hydraulic hose	Hydraulikschlauch	Tuyau hydraulique
5	06910160	1	Fastening clamp	Befestigungsschelle	Collier de fixation
6	06910217	1	Welding plate	Anschweißplatte	Plaque à souder
7	88003337	1	Hydraulic hose	Hydraulikschlauch	Tuyau hydraulique
8	06910160	1	Fastening clamp	Befestigungsschelle	Collier de fixation
9	06910217	1	Welding plate	Anschweißplatte	Plaque à souder
10	05540010	1	Double-ended union	Gerader Einschraubstutzen	Tubulure à visser
11	05542385	1	Union extension	Stutzen-Vergrösserung	Extension de tubulure
12	05548004	1	Double-ended union	Gerader Einschraubstutzen	Tubulure à visser
13	05542387	1	Union extension	Stutzen-Vergrösserung	Extension de tubulure
14	05542292	1	Reducing union	Reduzierstutzen	Tubulure de réduction

S/N 101880211932 ▶ S/N 101880212140

AG51-package AG49 + AG5 + AG9
AG51-Paket AG49 + AG5 + AG9
AG51-paquet AG49 + AG5 + AG9

88000497_009_01

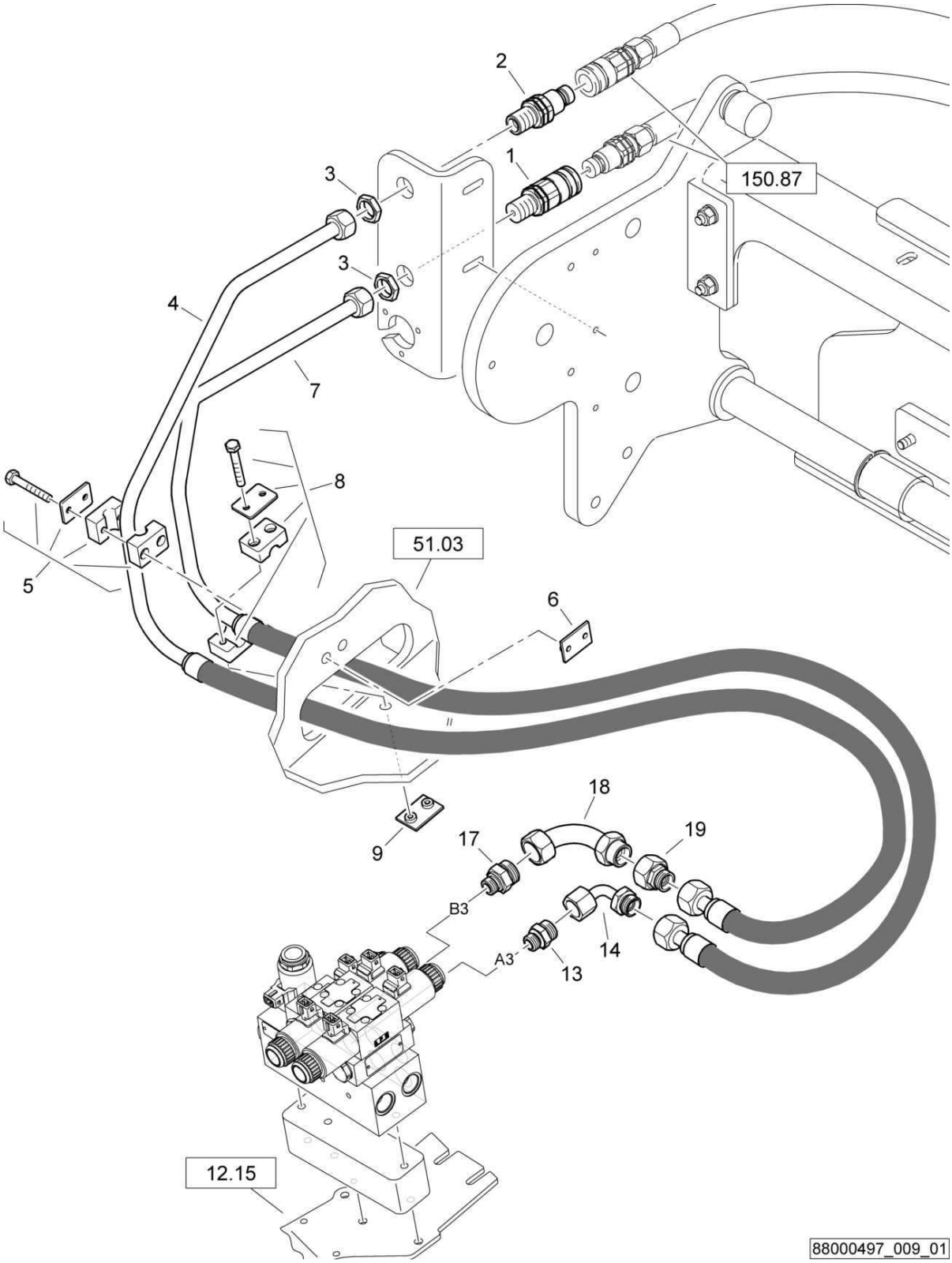

AG51-package AG49 + AG5 + AG9
AG51-Paket AG49 + AG5 + AG9
AG51-paquet AG49 + AG5 + AG9

88000497 1001 1

BOMAG FAYAT GROUP

Pos. Pos. Pos.	Part no. Teilenr. No.piece	Qty. Menge Qte.	Description	Benennung	Designation
1	05893018	1	Socket	Muffe	Manchon
2	05893035	1	Plug	Abschlußstopfen	Bouchon
3	05542922	2	Nut	Mutter	Ecrou
4	88003338	1	Hydraulic hose	Hydraulikschlauch	Tuyau hydraulique
5	06910160	1	Fastening clamp	Befestigungsschelle	Collier de fixation
6	06910217	1	Welding plate	Anschweißplatte	Plaque à souder
7	88003337	1	Hydraulic hose	Hydraulikschlauch	Tuyau hydraulique
8	06910160	1	Fastening clamp	Befestigungsschelle	Collier de fixation
9	06910217	1	Welding plate	Anschweißplatte	Plaque à souder
13	05540010	1	Double-ended union	Gerader Einschraubstutzen	Tubulure à visser
14	05542385	1	Union extension	Stutzen-Vergrösserung	Extension de tubulure
17	05548004	1	Double-ended union	Gerader Einschraubstutzen	Tubulure à visser
18	05542387	1	Union extension	Stutzen-Vergrösserung	Extension de tubulure
19	05542292	1	Reducing union	Reduzierstutzen	Tubulure de réduction

AG51-package AG49 + AG5 + AG9
AG51-Paket AG49 + AG5 + AG9
AG51-paquet AG49 + AG5 + AG9

88000497_009_00

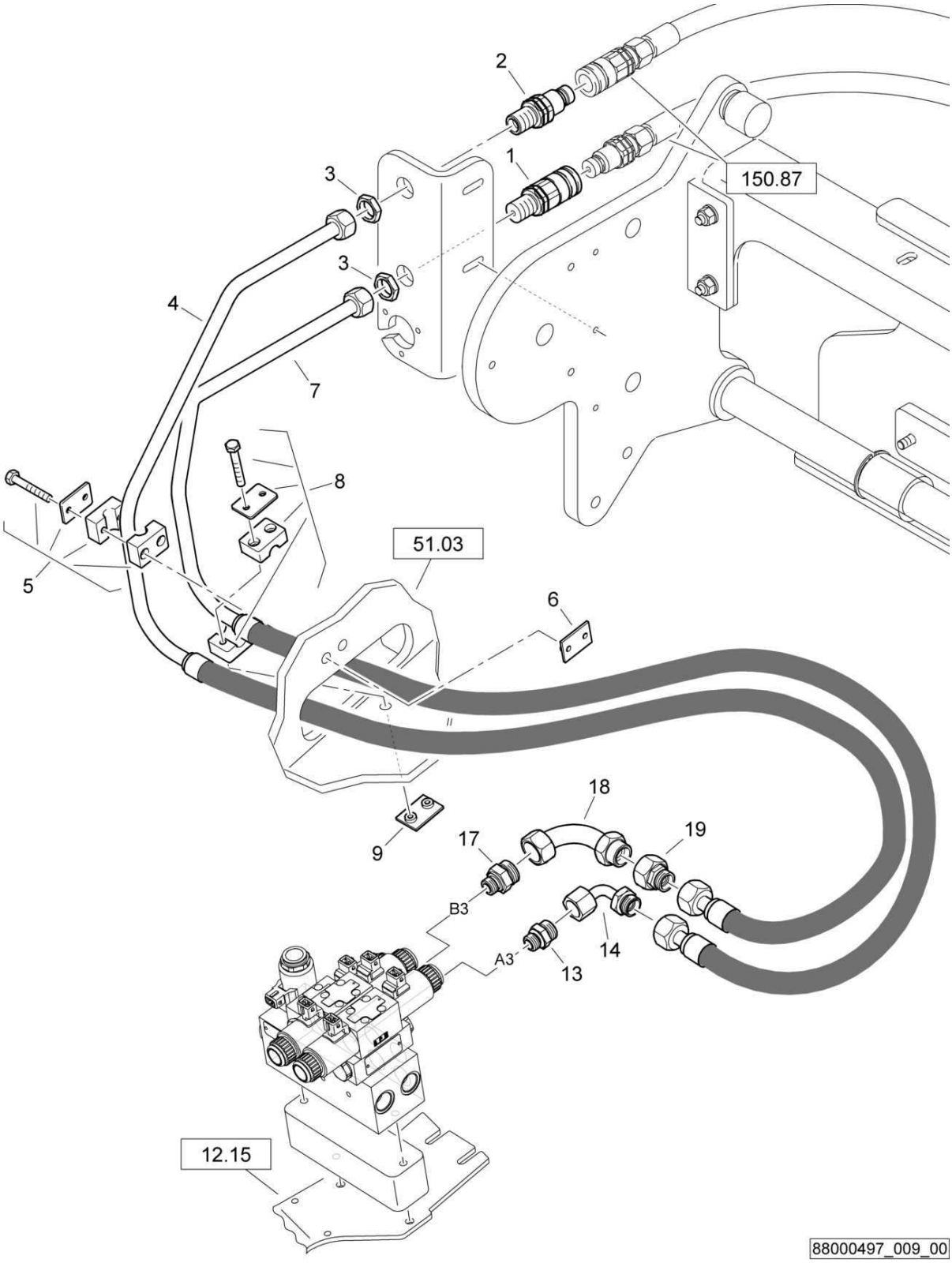

AG51-package AG49 + AG5 + AG9
AG51-Paket AG49 + AG5 + AG9
AG51-paquet AG49 + AG5 + AG9

88000497 1001 1

BOMAG FAYAT GROUP

Pos. Pos. Pos.	Part no. Teilenr. No.piece	Qty. Menge Qte.	Description	Benennung	Designation
1	05893018	1	Socket	Muffe	Manchon
2	05893035	1	Plug	Abschlußstopfen	Bouchon
3	05542922	2	Nut	Mutter	Ecrou
4	88003338	1	Hydraulic hose	Hydraulikschlauch	Tuyau hydraulique
5	06910160	1	Fastening clamp	Befestigungsschelle	Collier de fixation
6	06910217	1	Welding plate	Anschweißplatte	Plaque à souder
7	88003337	1	Hydraulic hose	Hydraulikschlauch	Tuyau hydraulique
8	06910160	1	Fastening clamp	Befestigungsschelle	Collier de fixation
9	06910217	1	Welding plate	Anschweißplatte	Plaque à souder
13	05540010	1	Double-ended union	Gerader Einschraubstutzen	Tubulure à visser
14	05542385	1	Union extension	Stutzen-Vergrösserung	Extension de tubulure
17	05548004	1	Double-ended union	Gerader Einschraubstutzen	Tubulure à visser
18	05542387	1	Union extension	Stutzen-Vergrösserung	Extension de tubulure
19	05542292	1	Reducing union	Reduzierstutzen	Tubulure de réduction

S/N 101880212141 ▶

AG51-package AG49 + AG5 + AG9
AG51-Paket AG49 + AG5 + AG9
AG51-paquet AG49 + AG5 + AG9

88000499_010_00

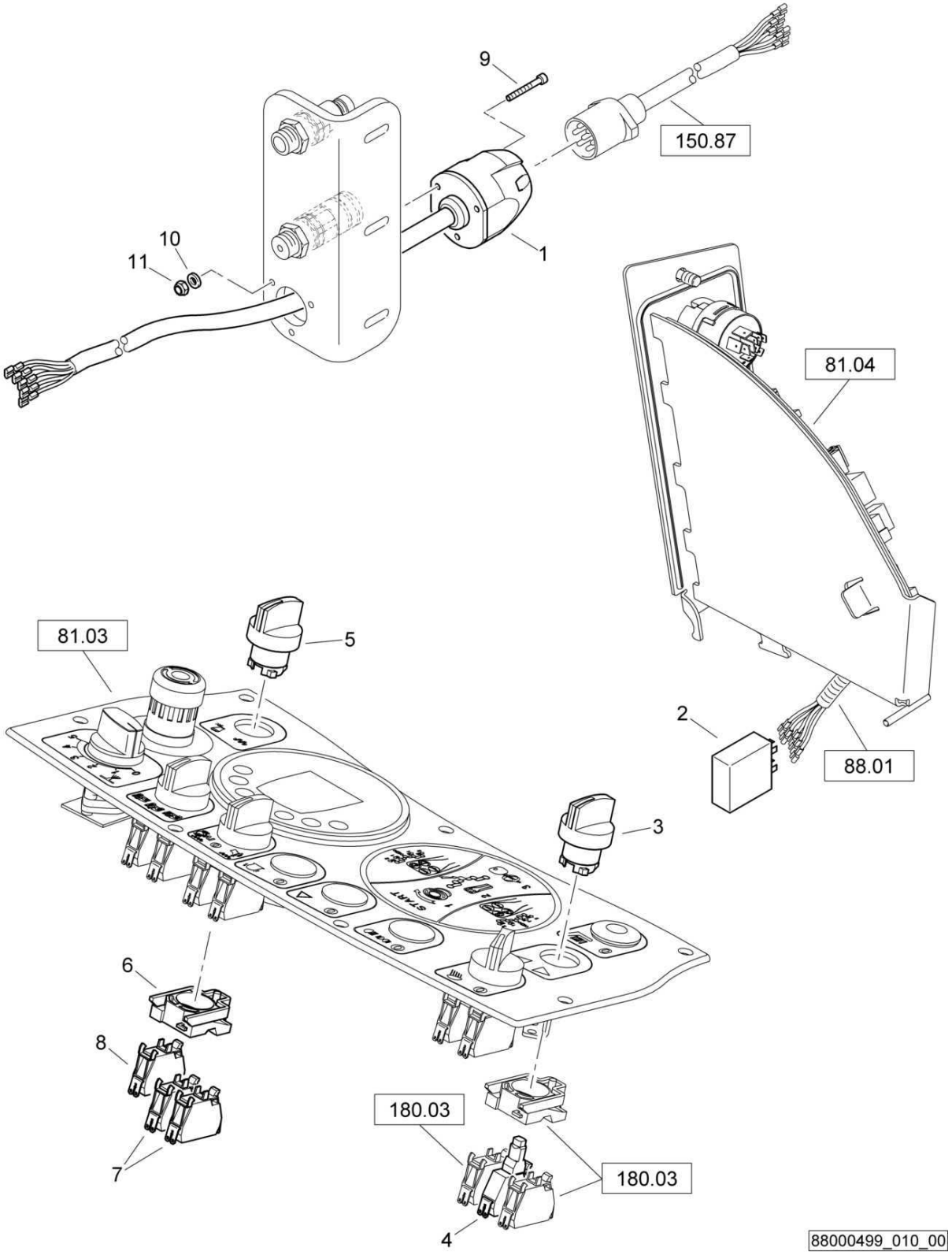

AG51-package AG49 + AG5 + AG9
AG51-Paket AG49 + AG5 + AG9
AG51-paquet AG49 + AG5 + AG9

88000499 1001 1

BOMAG FAYAT GROUP

Pos. Pos. Pos.	Part no. Teilenr. No.piece	Qty. Menge Qte.	Description	Benennung	Designation
1	65120162	1	Wire harness	Kabelbaum	Faisceau de câbles
2	05755641	1	Indicator relay	Blinkgeber	Clignotant
3	05762318	1	Front element	Frontelement	Elément avant
4	05762317	1	LED	Leuchtdiode	Diode lumineuse
5	05762303	1	Front element	Frontelement	Elément avant
6	05762300	1	Fastening flange	Befestigungsflansch	Bride de fixation
7	05762302	2	Switch,normally open	Schalterblock,Schließer	Contacteur, pos. ouvert
8	05762301	1	Switch,normally closed	Schalterblock,Öffner	Contacteur, pos. fermé
9	07230556	3	Socket-head cap screw	Zylinderschraube	Vis à tête six pans creux
10	08751053	3	Spring washer	Spannscheibe	Rondelle tendeuse
11	08130508	3	Safety nut	Sechskantmutter selb.sich	Ecrou de sûreté

S/N 101880211643 ▶ S/N 101880212140

AG51-package AG49 + AG5 + AG9
AG51-Paket AG49 + AG5 + AG9
AG51-paquet AG49 + AG5 + AG9

88000497_010_00

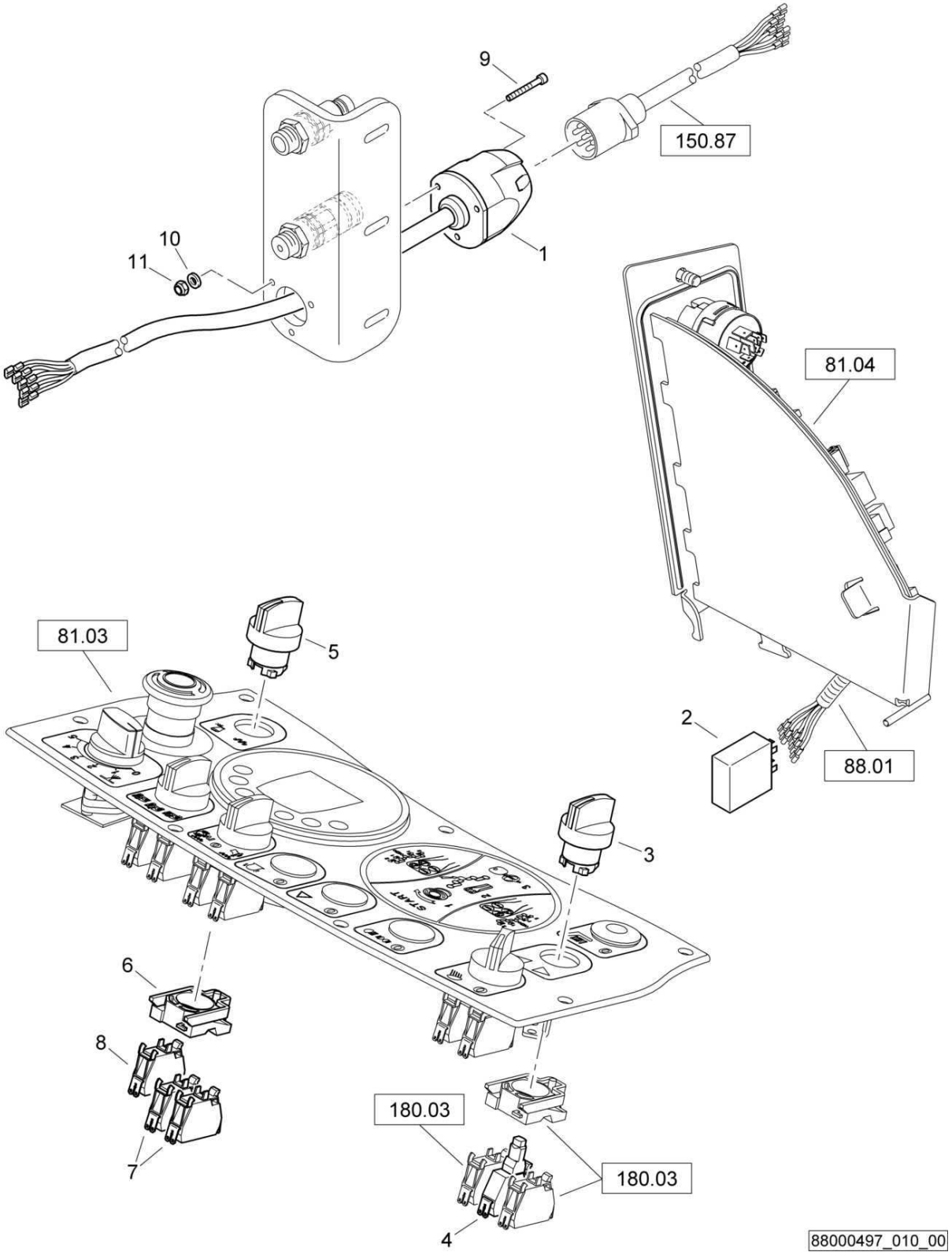

AG51-package AG49 + AG5 + AG9
AG51-Paket AG49 + AG5 + AG9
AG51-paquet AG49 + AG5 + AG9

88000497 1001 1

BOMAG FAYAT GROUP

Pos. Pos. Pos.	Part no. Teilenr. No.piece	Qty. Menge Qte.	Description	Benennung	Designation
1	65120162	1	Wire harness	Kabelbaum	Faisceau de câbles
2	05755641	1	Indicator relay	Blinkgeber	Clignotant
3	05762318	1	Front element	Frontelement	Elément avant
4	05762317	1	LED	Leuchtdiode	Diode lumineuse
5	05762303	1	Front element	Frontelement	Elément avant
6	05762300	1	Fastening flange	Befestigungsflansch	Bride de fixation
7	05762302	2	Switch,normally open	Schalterblock,Schließer	Contacteur, pos. ouvert
8	05762301	1	Switch,normally closed	Schalterblock,Öffner	Contacteur, pos. fermé
9	07230556	3	Socket-head cap screw	Zylinderschraube	Vis à tête six pans creux
10	08751053	3	Spring washer	Spannscheibe	Rondelle tendeuse
11	08130508	3	Safety nut	Sechskantmutter selb.sich	Ecrou de sûreté

S/N 101880211600 ▶ S/N 101880211642

AG51-package AG49 + AG5 + AG9
AG51-Paket AG49 + AG5 + AG9
AG51-paquet AG49 + AG5 + AG9

88000497_010_00

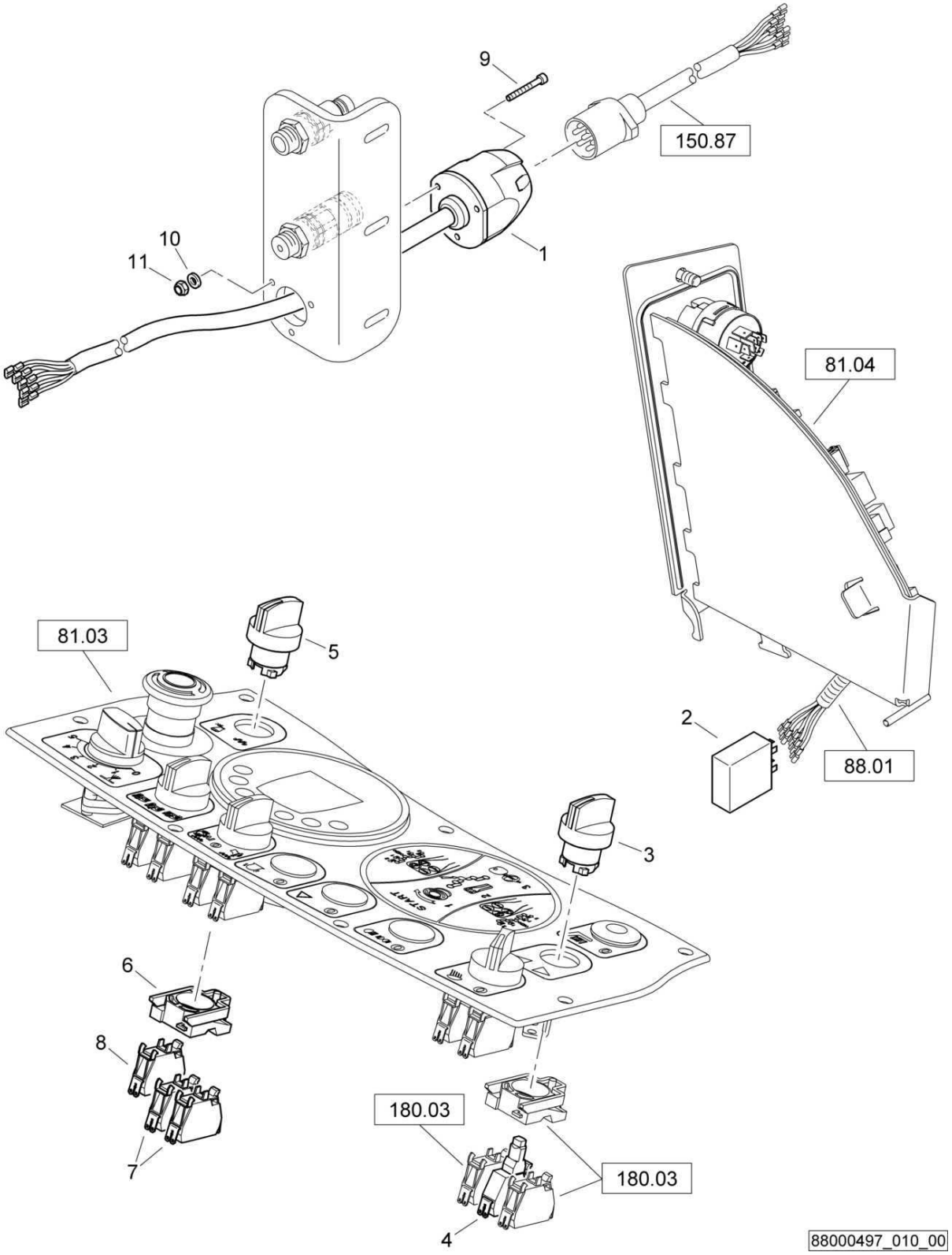

AG51-package AG49 + AG5 + AG9
AG51-Paket AG49 + AG5 + AG9
AG51-paquet AG49 + AG5 + AG9

88000497 1001 1

BOMAG FAYAT GROUP

Pos. Pos. Pos.	Part no. Teilenr. No.piece	Qty. Menge Qte.	Description	Benennung	Designation
1	65120157	1	Wire harness	Kabelbaum	Faisceau de câbles
2	05755641	1	Indicator relay	Blinkgeber	Clignotant
3	05762318	1	Front element	Frontelement	Elément avant
4	05762317	1	LED	Leuchtdiode	Diode lumineuse
5	05762303	1	Front element	Frontelement	Elément avant
6	05762300	1	Fastening flange	Befestigungsflansch	Bride de fixation
7	05762302	2	Switch,normally open	Schalterblock,Schließer	Contacteur, pos. ouvert
8	05762301	1	Switch,normally closed	Schalterblock,Öffner	Contacteur, pos. fermé
9	07230556	3	Socket-head cap screw	Zylinderschraube	Vis à tête six pans creux
10	08751053	3	Spring washer	Spannscheibe	Rondelle tendeuse
11	08130508	3	Safety nut	Sechskantmutter selb.sich	Ecrou de sûreté

S/N 101880212141 ▶

AG51-package AG49 + AG5 + AG9
AG51-Paket AG49 + AG5 + AG9
AG51-paquet AG49 + AG5 + AG9

88000499_011_00

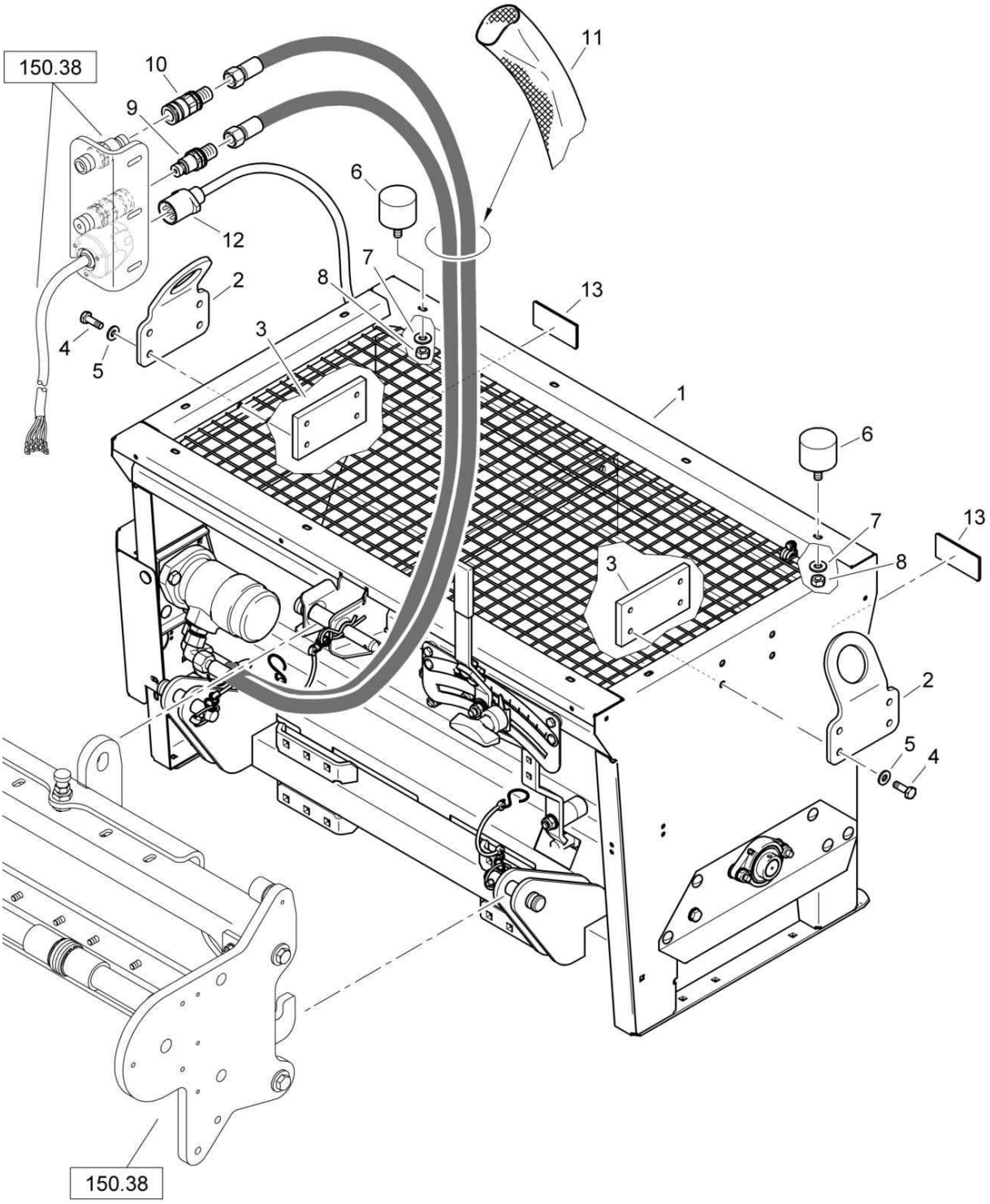

88000499_011_00

AG51-package AG49 + AG5 + AG9
AG51-Paket AG49 + AG5 + AG9
AG51-paquet AG49 + AG5 + AG9

88000499 1001 1

BOMAG FAYAT GROUP

Pos. Pos. Pos.	Part no. Teilenr. No.piece	Qty. Menge Qte.	Description	Benennung	Designation
1	05030057	1	Gravel scatter	Splittstreuer	Distributeur de gravillon
2	88003202	2	Towing hook	Anhängeöse	Crochet d'attelage
3	88003203	2	Counter plate	Gegenplatte	Contre-plaque
4	07141030	8	Hexagon bolt	Sechskantschraube	Vis à tête hexagonale
5	08511021	8	Washer	Scheibe	Disque
6	06143712	2	Stop buffer	Anschlagpuffer	Amortisseur de butée
7	08752084	2	Spring washer	Spannscheibe	Rondelle tendeuse
8	08110813	2	Hexagon nut	Sechskantmutter	Ecrou hexagonal
9	05893035	1	Plug	Abschlußstopfen	Bouchon
10	05893018	1	Socket	Muffe	Manchon
11	05999918	13,2 dm	Hose protection	Schlauchschutz	Protecteur pour tuyau
12	65120151	1	Wire harness	Kabelbaum	Faisceau de câbles
13	05751200	2	Reflector	Rückstrahler	Réflecteur

S/N 101880211600 ▶ S/N 101880212140

AG51-package AG49 + AG5 + AG9
AG51-Paket AG49 + AG5 + AG9
AG51-paquet AG49 + AG5 + AG9

88000497_011_00

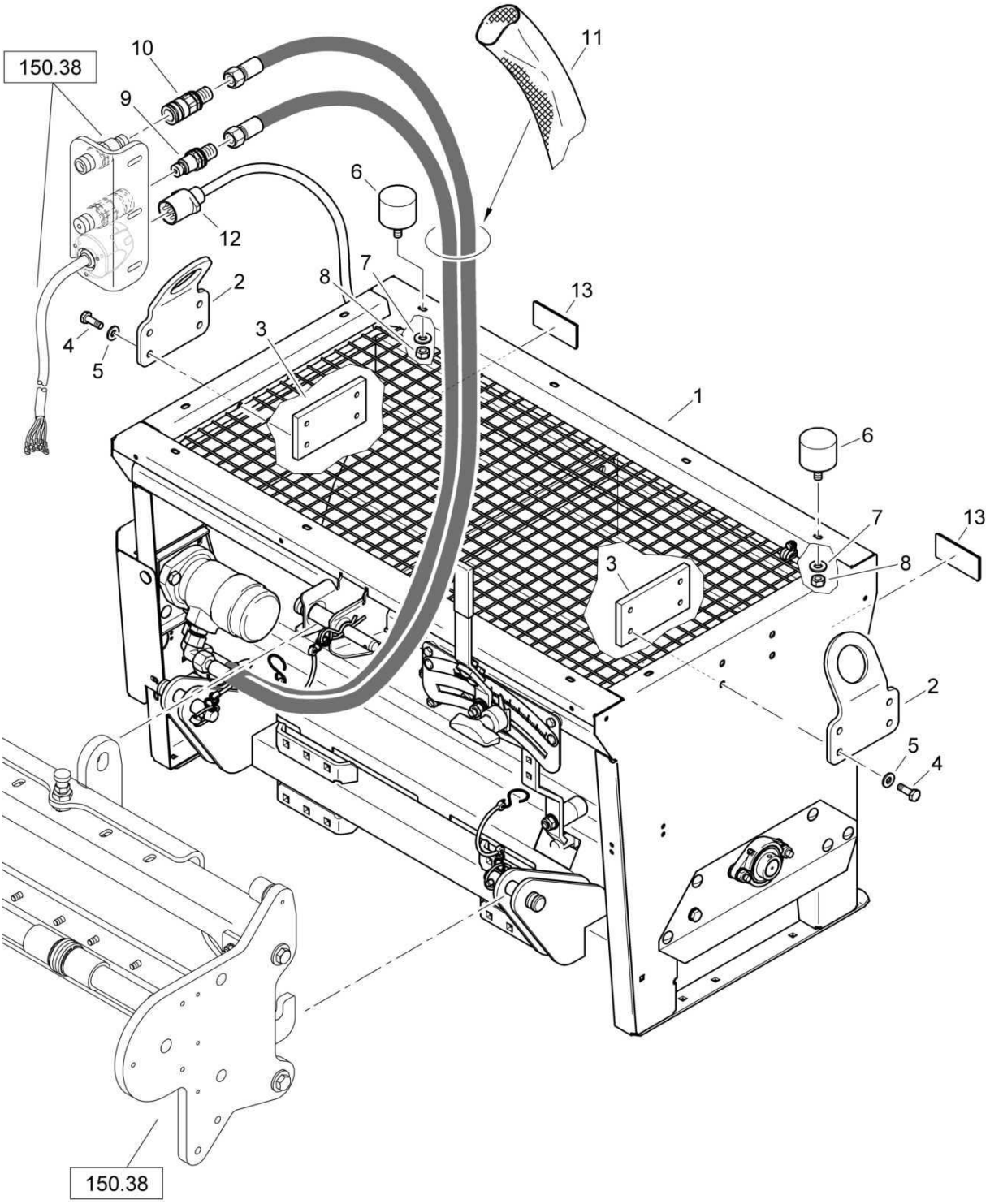

88000497_011_00

AG51-package AG49 + AG5 + AG9
AG51-Paket AG49 + AG5 + AG9
AG51-paquet AG49 + AG5 + AG9

88000497 1001 1

BOMAG FAYAT GROUP

Pos. Pos. Pos.	Part no. Teilenr. No.piece	Qty. Menge Qte.	Description	Benennung	Designation
1	05030057	1	Gravel scatter	Splittstreuer	Distributeur de gravillon
2	88003202	2	Towing hook	Anhängeöse	Crochet d'attelage
3	88003203	2	Counter plate	Gegenplatte	Contre-plaque
4	07141030	8	Hexagon bolt	Sechskantschraube	Vis à tête hexagonale
5	08511021	8	Washer	Scheibe	Disque
6	06143712	2	Stop buffer	Anschlagpuffer	Amortisseur de butée
7	08752084	2	Spring washer	Spannscheibe	Rondelle tendeuse
8	08110813	2	Hexagon nut	Sechskantmutter	Ecrou hexagonal
9	05893035	1	Plug	Abschlußstopfen	Bouchon
10	05893018	1	Socket	Muffe	Manchon
11	05999918	13,2 dm	Hose protection	Schlauchschutz	Protecteur pour tuyau
12	65120151	1	Wire harness	Kabelbaum	Faisceau de câbles
13	05751200	2	Reflector	Rückstrahler	Réflecteur

S/N 101880212876 ▶

AG51-package AG49 + AG5 + AG9
AG51-Paket AG49 + AG5 + AG9
AG51-paquet AG49 + AG5 + AG9

88000499_012_00

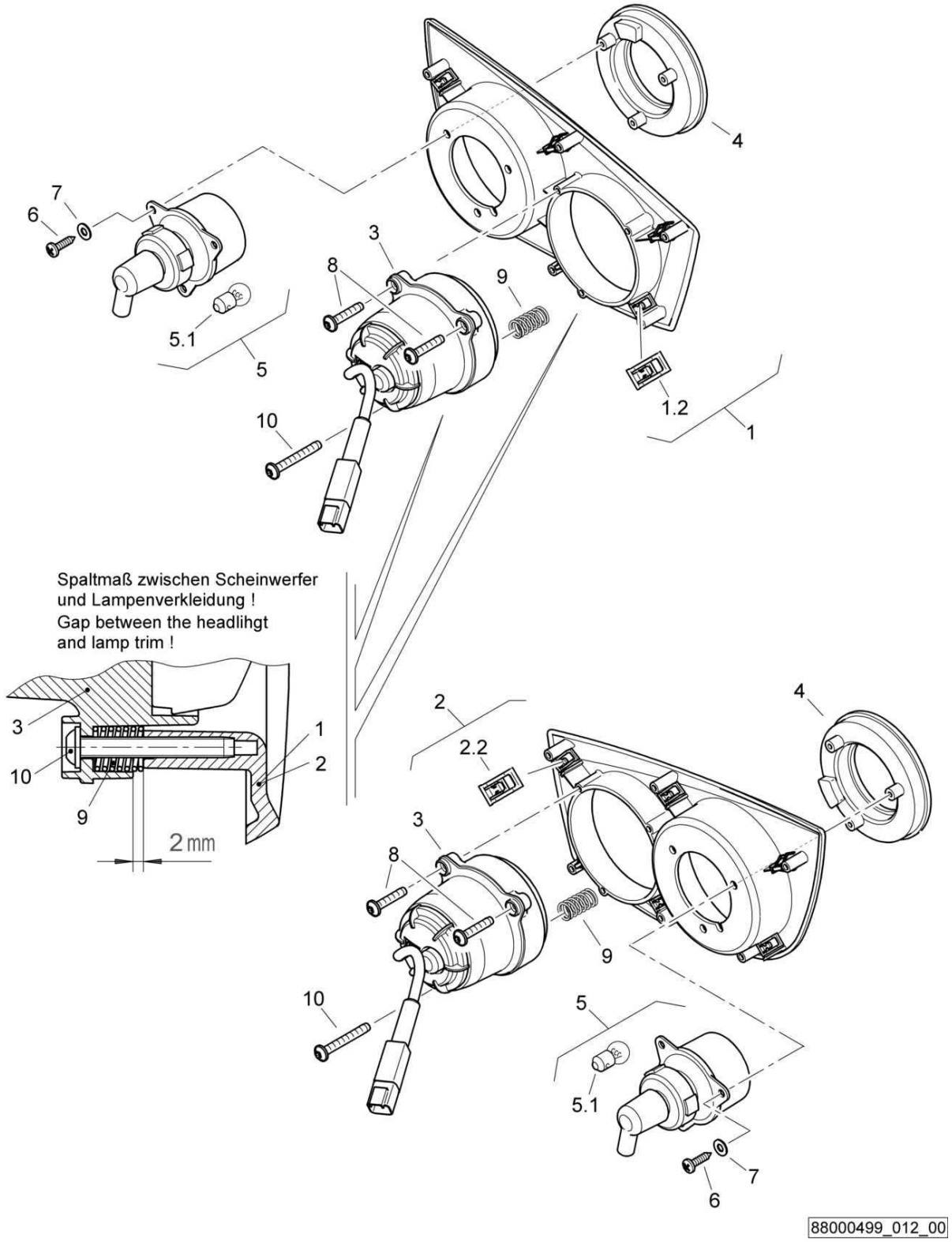

AG51-package AG49 + AG5 + AG9
AG51-Paket AG49 + AG5 + AG9
AG51-paquet AG49 + AG5 + AG9

88000499 1001 1

Pos. Pos. Pos.	Part no. Teilenr. No.piece	Qty. Menge Qte.	Description	Benennung	Designation
1	46220379	1	Lamp trim,assembled	Lampenverkleidung,montiert	revêtement lampe,assemblé
1.2	05756634	6	Clamp	Klammer	Attache
2	46220380	1	Lamp trim,assembled	Lampenverkleidung,montiert	revêtement lampe,assemblé
2.2	05756634	6	Clamp	Klammer	Attache
3	05751373	2	Headlight	Scheinwerfer	Phare
3.1	05751059	1	Incandescent bulb	Glühbirne	Ampoule
4	65003333	2	Tail light	Schlußleuchte	Feu arrière
5	05751197	2	Flash light	Blinkleuchte	Feu de clignotant
5.1	05580156	1	Incandescent bulb	Glühbirne	Ampoule
6	07813903	6	Parker screw	Blechschraube	Vis à tôle
7	08510409	6	Washer	Scheibe	Disque
8	07815004	4	Fallow drop screw	Linsenkopfschraube	Vis à tête goutte-de-suif
9	05661375	2	Pressure spring	Druckfeder	Ressort de pression
10	07815031	2	Fallow drop screw	Linsenkopfschraube	Vis à tête goutte-de-suif

AG51-package AG49 + AG5 + AG9
AG51-Paket AG49 + AG5 + AG9
AG51-paquet AG49 + AG5 + AG9

88000499_012_00

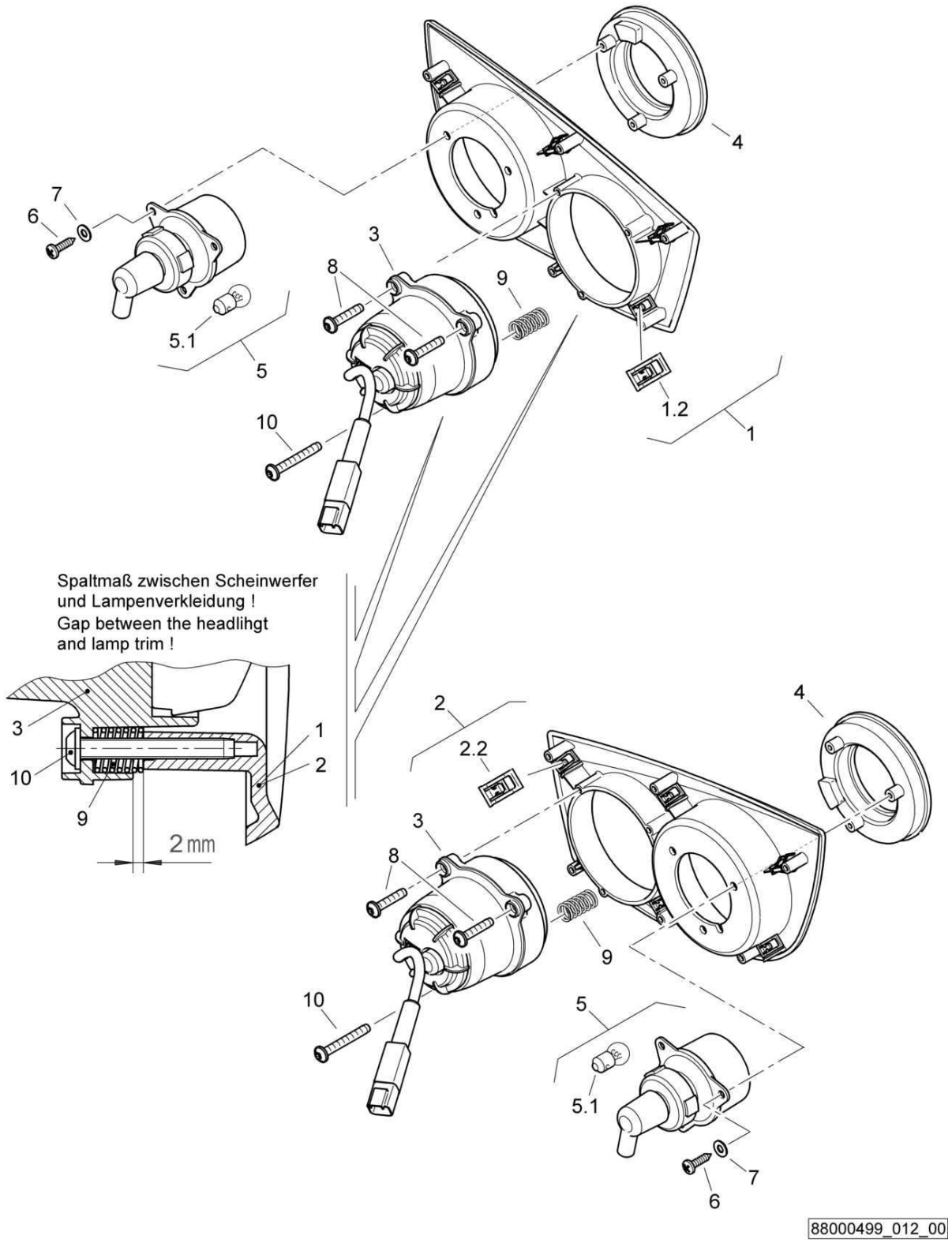

AG51-package AG49 + AG5 + AG9
AG51-Paket AG49 + AG5 + AG9
AG51-paquet AG49 + AG5 + AG9

88000499 1001 1

BOMAG FAYAT GROUP

Pos. Pos. Pos.	Part no. Teilenr. No.piece	Qty. Menge Qte.	Description	Benennung	Designation
1	46220379	1	Lamp trim,assembled	Lampenverkleidung,montiert	revêtement lampe,assemblé
1.2	05756634	6	Clamp	Klammer	Attache
2	46220380	1	Lamp trim,assembled	Lampenverkleidung,montiert	revêtement lampe,assemblé
2.2	05756634	6	Clamp	Klammer	Attache
3	05751373	2	Headlight	Scheinwerfer	Phare
4	65003333	2	Tail light	Schlußleuchte	Feu arrière
5	05751197	2	Flash light	Blinkleuchte	Feu de clignotant
5.1	05580156	1	Incandescent bulb	Glühbirne	Ampoule
6	07813903	6	Parker screw	Blechschraube	Vis à tôle
7	08510409	6	Washer	Scheibe	Disque
8	07815004	4	Fallow drop screw	Linsenkopfschraube	Vis à tête goutte-de-suif
9	05661375	2	Pressure spring	Druckfeder	Ressort de pression
10	07815031	2	Fallow drop screw	Linsenkopfschraube	Vis à tête goutte-de-suif

AG51-package AG49 + AG5 + AG9
AG51-Paket AG49 + AG5 + AG9
AG51-paquet AG49 + AG5 + AG9

88000497_012_01

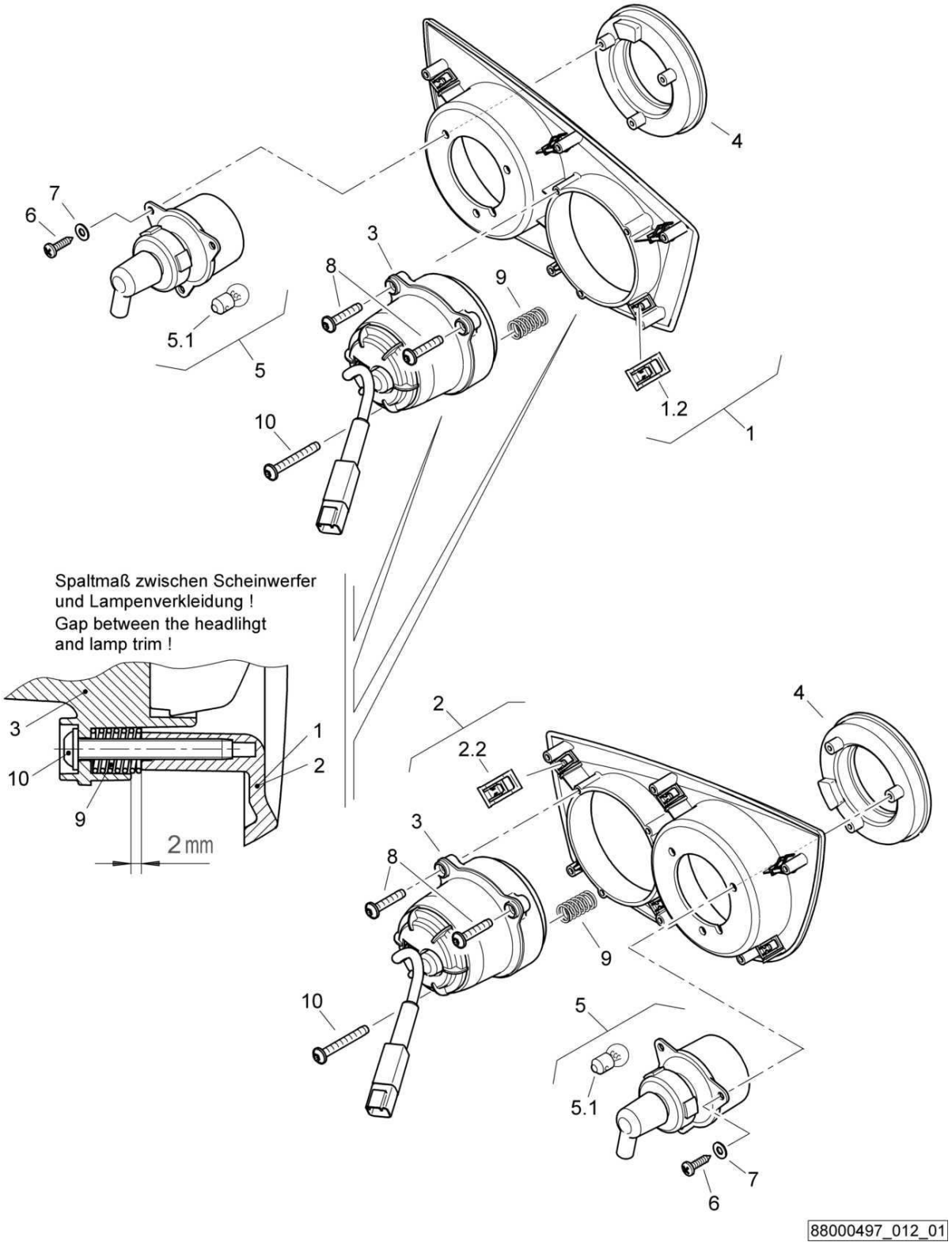

AG51-package AG49 + AG5 + AG9
AG51-Paket AG49 + AG5 + AG9
AG51-paquet AG49 + AG5 + AG9

88000497 1001 1

Pos. Pos. Pos.	Part no. Teilenr. No.piece	Qty. Menge Qte.	Description	Benennung	Designation
1	46220379	1	Lamp trim,assembled	Lampenverkleidung,montiert	revêtement lampe,assemblé
1.2	05756634	6	Clamp	Klammer	Attache
2	46220380	1	Lamp trim,assembled	Lampenverkleidung,montiert	revêtement lampe,assemblé
2.2	05756634	6	Clamp	Klammer	Attache
3	05751373	2	Headlight	Scheinwerfer	Phare
4	65003333	2	Tail light	Schlußleuchte	Feu arrière
5	05751197	2	Flash light	Blinkleuchte	Feu de clignotant
5.1	05580156	1	Incandescent bulb	Glühbirne	Ampoule
6	07813903	6	Parker screw	Blechschraube	Vis à tôle
7	08510409	6	Washer	Scheibe	Disque
8	07815004	4	Fallow drop screw	Linsenkopfschraube	Vis à tête goutte-de-suif
9	05661375	2	Pressure spring	Druckfeder	Ressort de pression
10	07815031	2	Fallow drop screw	Linsenkopfschraube	Vis à tête goutte-de-suif

AG51-package AG49 + AG5 + AG9
AG51-Paket AG49 + AG5 + AG9
AG51-paquet AG49 + AG5 + AG9

88000497_012_00

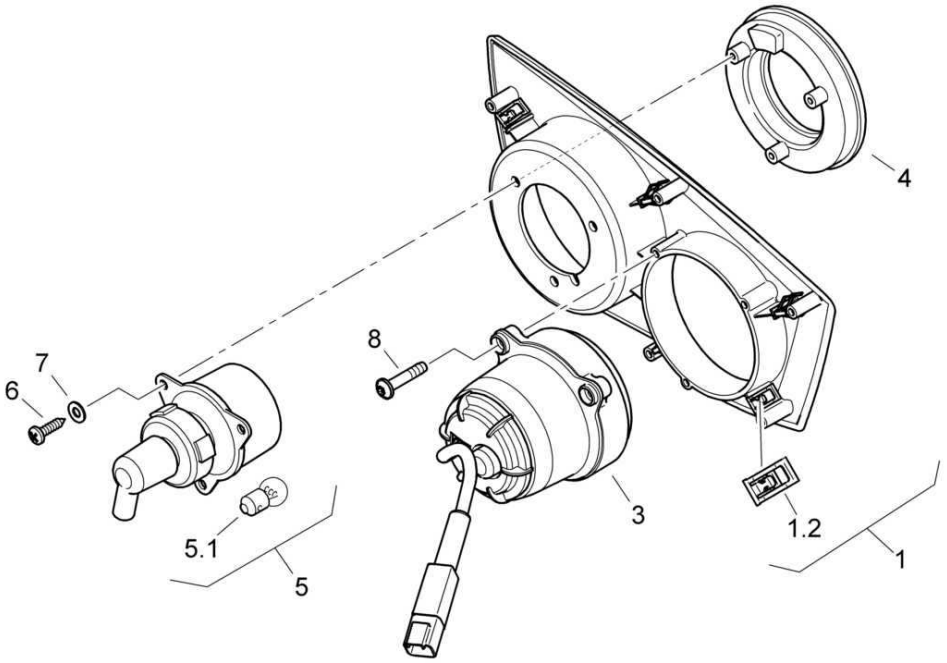

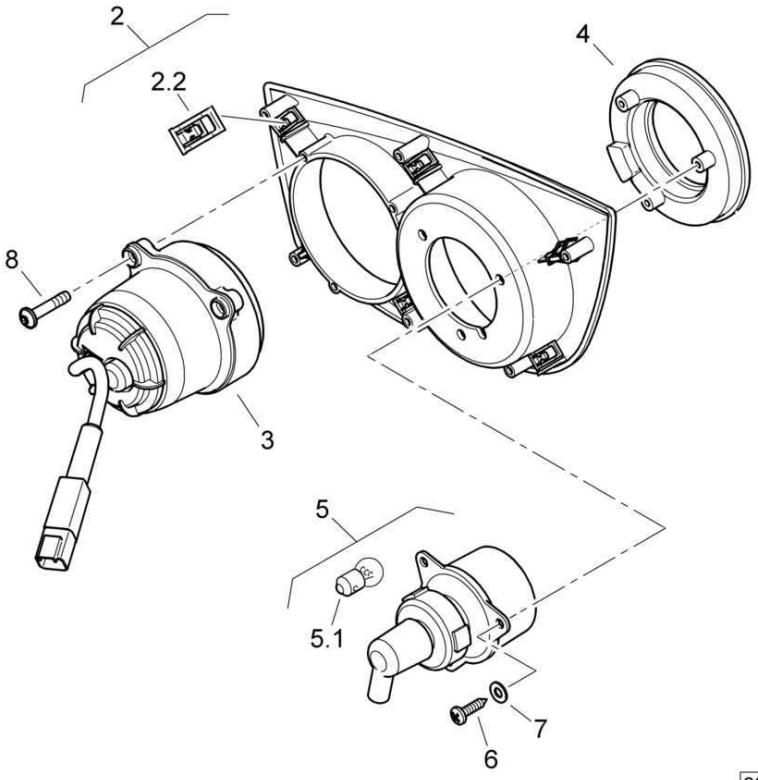

88000497_012_00

AG51-package AG49 + AG5 + AG9
AG51-Paket AG49 + AG5 + AG9
AG51-paquet AG49 + AG5 + AG9

88000497 1001 1

BOMAG FAYAT GROUP

Pos. Pos. Pos.	Part no. Teilenr. No.piece	Qty. Menge Qte.	Description	Benennung	Designation
1	46220379	1	Lamp trim,assembled	Lampenverkleidung,montiert	revêtement lampe,assemblé
1.2	05756634	6	Clamp	Klammer	Attache
2	46220380	1	Lamp trim,assembled	Lampenverkleidung,montiert	revêtement lampe,assemblé
2.2	05756634	6	Clamp	Klammer	Attache
3	05751373	2	Headlight	Scheinwerfer	Phare
4	65003333	2	Tail light	Schlußleuchte	Feu arrière
5	05751197	2	Flash light	Blinkleuchte	Feu de clignotant
5.1	05580156	1	Incandescent bulb	Glühbirne	Ampoule
6	07813903	6	Parker screw	Blechschraube	Vis à tôle
7	08510409	6	Washer	Scheibe	Disque
8	07815004	6	Fallow drop screw	Linsenkopfschraube	Vis à tête goutte-de-suif

S/N 101880212141 ▶

AG51-package AG49 + AG5 + AG9
AG51-Paket AG49 + AG5 + AG9
AG51-paquet AG49 + AG5 + AG9

88000499_013_00

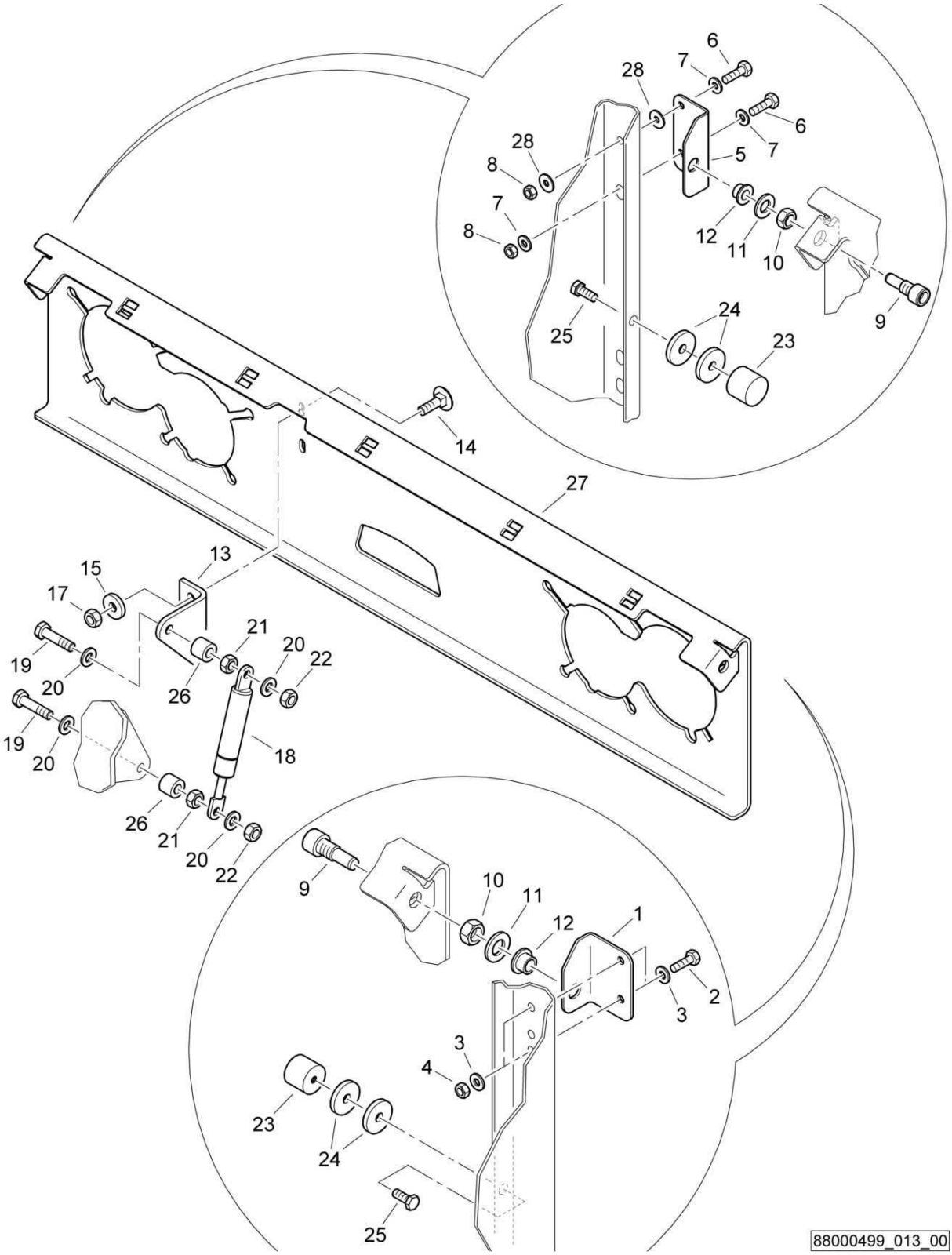

AG51-package AG49 + AG5 + AG9
AG51-Paket AG49 + AG5 + AG9
AG51-paquet AG49 + AG5 + AG9

88000499 1001 1

Pos. Pos. Pos.	Part no. Teilenr. No.piece	Qty. Menge Qte.	Description	Benennung	Designation
1	88003341	1	Supporting angle	Haltewinkel	Equerre support
2	07140633	2	Hexagon bolt	Sechskantschraube	Vis à tête hexagonale
3	08751064	4	Spring washer	Spannscheibe	Rondelle tendeuse
4	08130611	2	Safety nut	Sechskantmutter selb.sich	Ecrou de sûreté
5	88003340	1	Supporting angle	Haltewinkel	Equerre support
6	07140633	2	Hexagon bolt	Sechskantschraube	Vis à tête hexagonale
7	08751064	3	Spring washer	Spannscheibe	Rondelle tendeuse
8	08130611	2	Safety nut	Sechskantmutter selb.sich	Ecrou de sûreté
9	78320212	2	Stud-bolt	Schraubenbolzen	Boulon
10	08111217	2	Hexagon nut	Sechskantmutter	Ecrou hexagonal
11	08511325	2	Washer	Scheibe	Disque
12	06281204	2	Bushing	Buchse	Douille
13	88003371	1	Supporting angle	Haltewinkel	Equerre support
14	07280602	2	Flat head screw	Flachrundschraube	Vis à tête bombée
15	08590617	2	Washer	Scheibe	Disque
17	08130611	2	Safety nut	Sechskantmutter selb.sich	Ecrou de sûreté
18	05581132	1	Gas spring	Gasfeder	Amortisseur à gaz
19	07140652	2	Hexagon bolt	Sechskantschraube	Vis à tête hexagonale
20	08510612	4	Washer	Scheibe	Disque
21	08110620	2	Hexagon nut	Sechskantmutter	Ecrou hexagonal
22	08130611	2	Safety nut	Sechskantmutter selb.sich	Ecrou de sûreté
23	06142912	2	Stop buffer	Anschlagpuffer	Amortisseur de butée
24	69040261	4	Washer	Scheibe	Disque
25	07140824	2	Hexagon bolt	Sechskantschraube	Vis à tête hexagonale
26	88052028	2	Sleeve	Hülse	Douille
27	88003339	1	Orifice	Blende	Diaphragme
28	08621064	2	Washer	Scheibe	Disque

S/N 101880211600 ▶ S/N 101880212140

AG51-package AG49 + AG5 + AG9
AG51-Paket AG49 + AG5 + AG9
AG51-paquet AG49 + AG5 + AG9

88000497_013_00

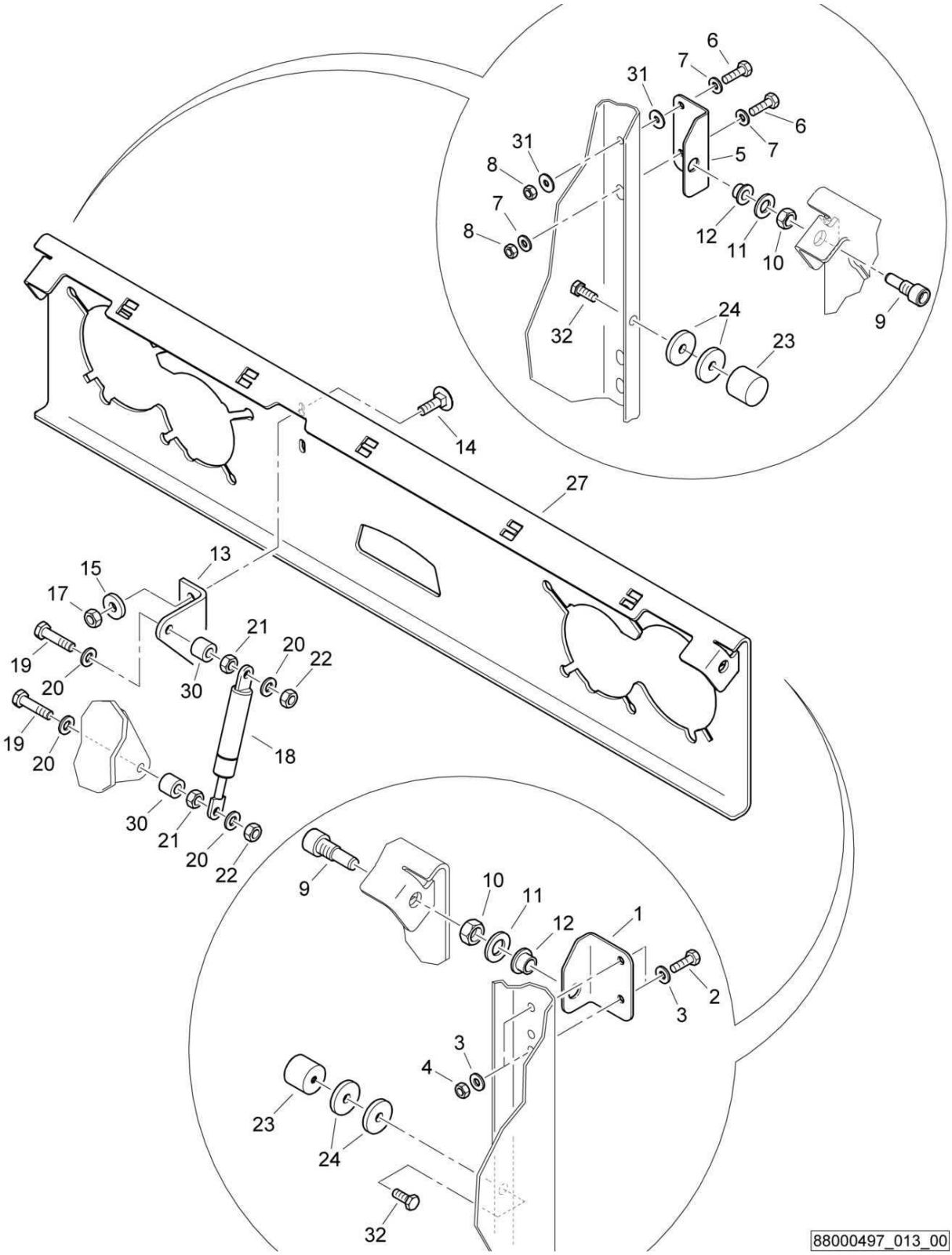

AG51-package AG49 + AG5 + AG9
AG51-Paket AG49 + AG5 + AG9
AG51-paquet AG49 + AG5 + AG9

88000497 1001 1

Pos. Pos. Pos.	Part no. Teilenr. No.piece	Qty. Menge Qte.	Description	Benennung	Designation
1	88003341	1	Supporting angle	Haltewinkel	Equerre support
2	07140633	2	Hexagon bolt	Sechskantschraube	Vis à tête hexagonale
3	08751064	4	Spring washer	Spannscheibe	Rondelle tendeuse
4	08130611	2	Safety nut	Sechskantmutter selb.sich	Ecrou de sûreté
5	88003340	1	Supporting angle	Haltewinkel	Equerre support
6	07140633	2	Hexagon bolt	Sechskantschraube	Vis à tête hexagonale
7	08751064	3	Spring washer	Spannscheibe	Rondelle tendeuse
8	08130611	2	Safety nut	Sechskantmutter selb.sich	Ecrou de sûreté
9	78320212	2	Stud-bolt	Schraubenbolzen	Boulon
10	08111217	2	Hexagon nut	Sechskantmutter	Ecrou hexagonal
11	08511325	2	Washer	Scheibe	Disque
12	06281204	2	Bushing	Buchse	Douille
13	88003371	1	Supporting angle	Haltewinkel	Equerre support
14	07280602	2	Flat head screw	Flachrundschraube	Vis à tête bombée
15	08590617	2	Washer	Scheibe	Disque
17	08130611	2	Safety nut	Sechskantmutter selb.sich	Ecrou de sûreté
18	05581132	1	Gas spring	Gasfeder	Amortisseur à gaz
19	07140652	2	Hexagon bolt	Sechskantschraube	Vis à tête hexagonale
20	08510612	4	Washer	Scheibe	Disque
21	08110620	2	Hexagon nut	Sechskantmutter	Ecrou hexagonal
22	08130611	2	Safety nut	Sechskantmutter selb.sich	Ecrou de sûreté
23	06142912	2	Stop buffer	Anschlagpuffer	Amortisseur de butée
24	69040261	4	Washer	Scheibe	Disque
27	88003339	1	Orifice	Blende	Diaphragme
30	88052028	2	Sleeve	Hülse	Douille
31	08621064	2	Washer	Scheibe	Disque
32	07140824	2	Hexagon bolt	Sechskantschraube	Vis à tête hexagonale

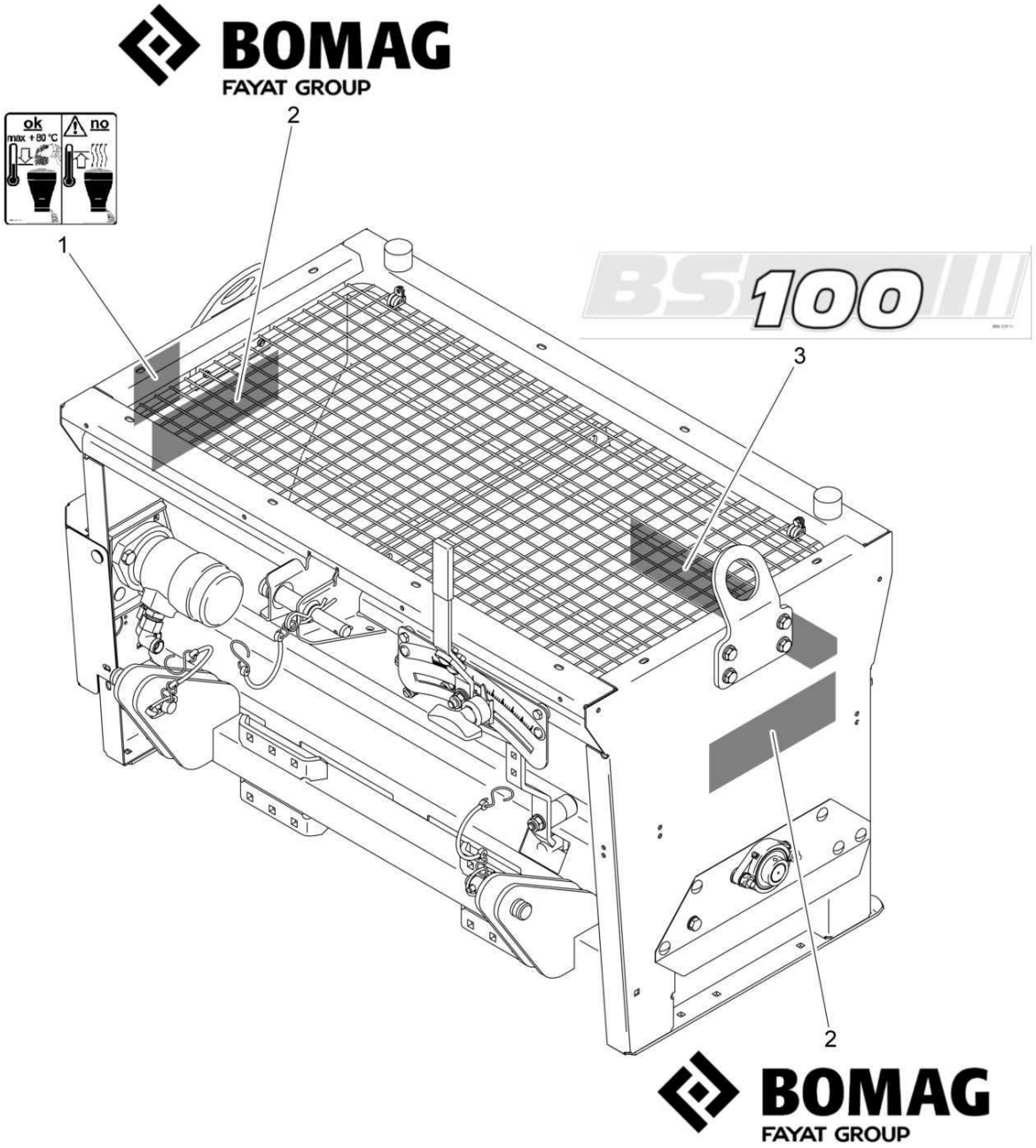
BOMAG
FAYAT GROUP
ok
max + 80 °C
no
1
2
3
2
BS 100
BOMAG
FAYAT GROUP

AG51-package AG49 + AG5 + AG9
AG51-Paket AG49 + AG5 + AG9
AG51-paquet AG49 + AG5 + AG9

88000499 1001 1

Pos. Pos. Pos.	Part no. Teilenr. No.piece	Qty. Menge Qte.	Description	Benennung	Designation
1	00832976	1	Decal,indication	Hinweisschild	Fiche d'instructions
2	00831917	2	Decal	Firmenschild	Plaquette
3	00832971	1	Type designation	Typenbezeichnung	Plaquette pour type

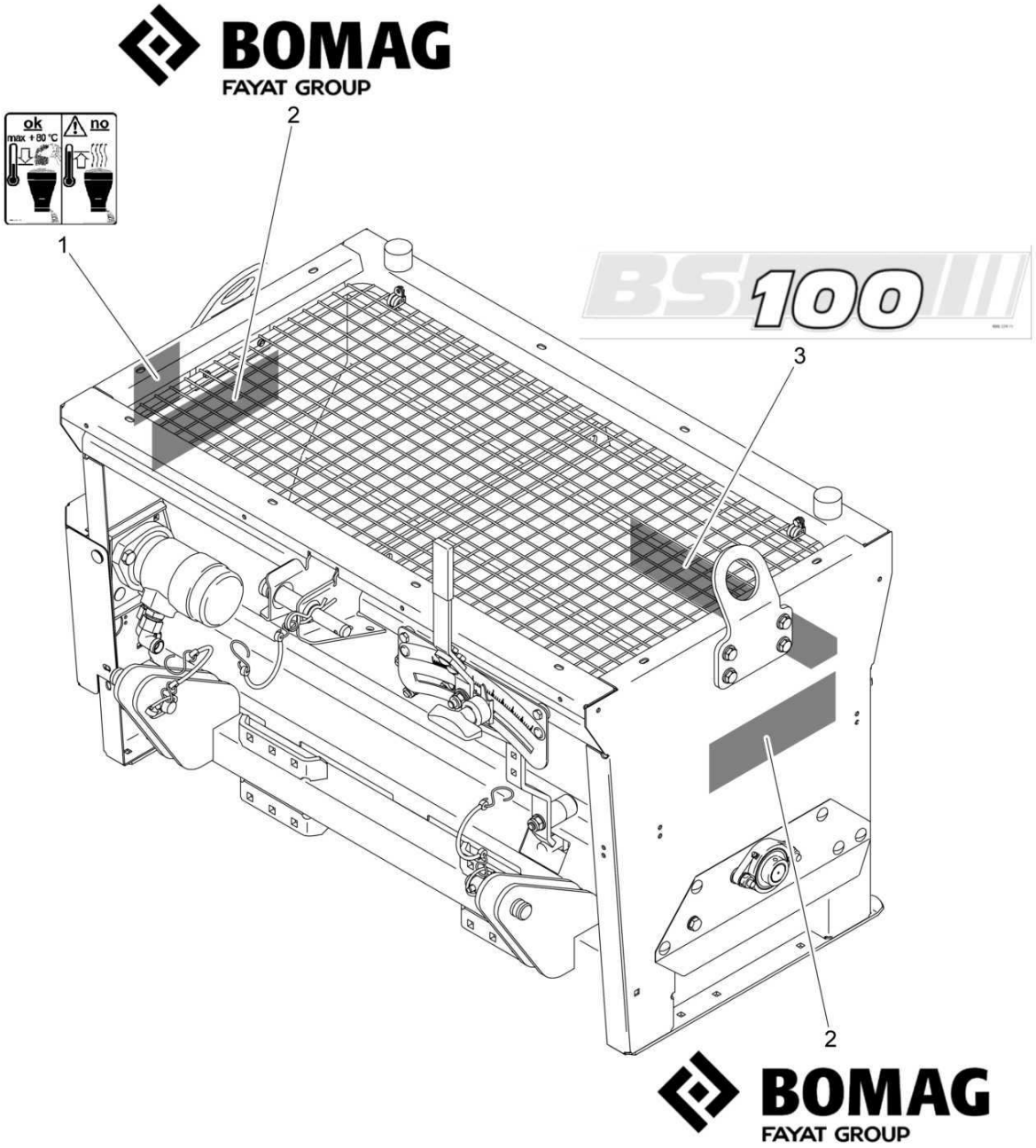
BOMAG
FAYAT GROUP
ok
max + 80 °C
no
1
2
3
2
BS 100
BOMAG
FAYAT GROUP

AG51-package AG49 + AG5 + AG9
AG51-Paket AG49 + AG5 + AG9
AG51-paquet AG49 + AG5 + AG9

88000497 1001 1

BOMAG FAYAT GROUP

Pos. Pos. Pos.	Part no. Teilenr. No.piece	Qty. Menge Qte.	Description	Benennung	Designation
1	00832976	1	Decal,indication	Hinweisschild	Fiche d'instructions
2	00831917	2	Decal	Firmenschild	Plaquette
3	00832971	1	Type designation	Typenbezeichnung	Plaquette pour type

AG51-package AG49 + AG5 + AG9
AG51-Paket AG49 + AG5 + AG9
AG51-paquet AG49 + AG5 + AG9

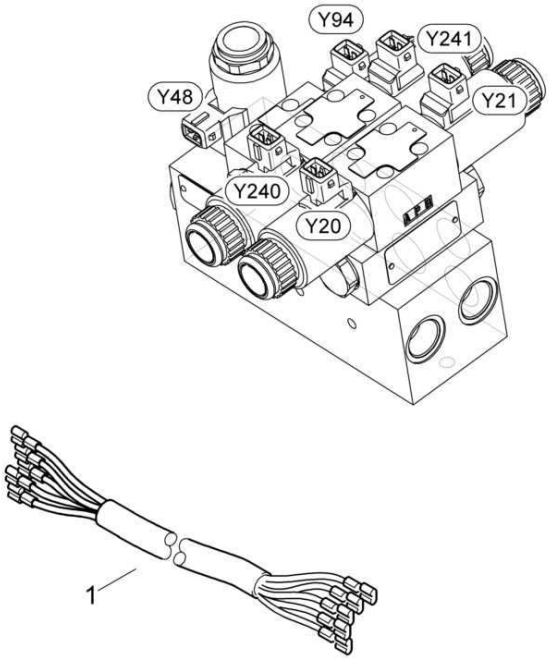

AG51-package AG49 + AG5 + AG9
AG51-Paket AG49 + AG5 + AG9
AG51-paquet AG49 + AG5 + AG9

88000499 1001 1

BOMAG FAYAT GROUP

Pos. Pos. Pos.	Part no. Teilenr. No.piece	Qty. Menge Qte.	Description	Benennung	Designation
1	88211751	1	Wire harness	Kabelbaum	Faisceau de câbles

AG51-package AG49 + AG5 + AG9
AG51-Paket AG49 + AG5 + AG9
AG51-paquet AG49 + AG5 + AG9

88000497_015_00

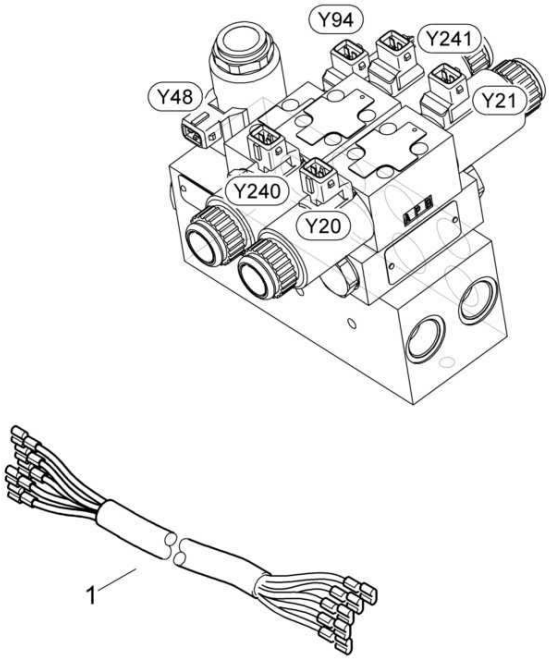

AG51-package AG49 + AG5 + AG9
AG51-Paket AG49 + AG5 + AG9
AG51-paquet AG49 + AG5 + AG9

88000497 1001 1

BOMAG FAYAT GROUP

Pos. Pos. Pos.	Part no. Teilenr. No.piece	Qty. Menge Qte.	Description	Benennung	Designation
1	88211751	1	Wire harness	Kabelbaum	Faisceau de câbles

	BW 120 AD-5
159.57	S/N 101880212204 ▶
Page / Seite **1 / 4**	**Scratter** **Splittstreuer** **Gravillonneur**
BOMAG FAYAT GROUP	EA002849_000_00

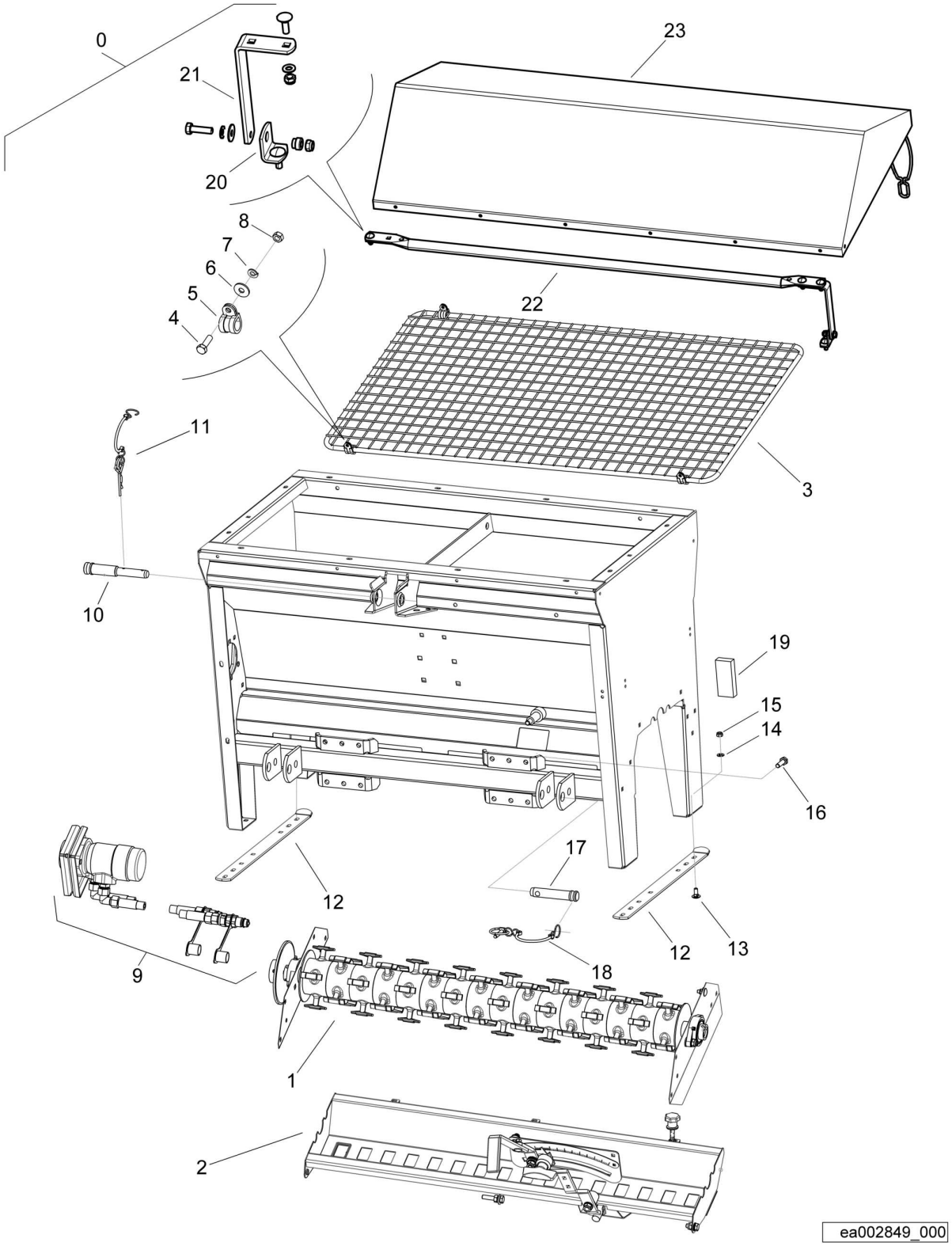

Scratter
Splittstreuer
Gravillonneur

EA002849 1001 E

BOMAG FAYAT GROUP

Pos. Pos. Pos.	Part no. Teilenr. No.piece	Qty. Menge Qte.	Description	Benennung	Designation
0	05030057	1	Gravel scatter	Splittstreuer	Distributeur de gravillon
1	05030100	1	>Metering shaft	>Streuwelle	>Arbre de dosage
2	05030112	1	>Hopper bottom	>Streuboden	>Fond de tremie
3	05030140	1	>Screen	>Sieb	>Tamis
4	07140633	4	>Hexagon bolt	>Sechskantschraube	>Vis à tête hexagonale
5	05030142	4	>Tube clamp	>Rohrschelle	>Collier de tuyau
6	08621064	4	>Washer	>Scheibe	>Disque
7	08530612	4	>Spring washer	>Federring	>Rondelle grower
8	08110620	4	>Hexagon nut	>Sechskantmutter	>Ecrou hexagonal
9	05030143	1	>Drive	>Antrieb	>Commande
10	05030144	1	>Bolt	>Bolzen	>Axe
11	05030145	1	>Spring cotter	>Federstecker	>Clavette double
12	05030146	2	>Holding rail	>Halteleiste	>Barre de retenue
13	07280801	8	>Flat head screw	>Flachrundschraube	>Vis à tête bombée
14	05030109	8	>Washer	>U-Scheibe	>Rondelle
15	08130813	8	>Safety nut	>Sechskantmutter selb.sich	>Ecrou de sûreté
16	07141035	12	>Hexagon bolt	>Sechskantschraube	>Vis à tête hexagonale
17	05030148	2	>Bolt	>Bolzen	>Axe
18	05030149	2	>Linch pin	>Klappstecker	>Esse d'essieu
19	05030147	2	>Reflector	>Rückstrahler	>Réflecteur
20	05760435	2	>Holder	>Halter	>Support
21	05760436	2	>Angle lever	>Winkelhebel	>Levier coudé
22	05760440	1	>Pipe guide	>Rohrführung	>Guide-tuyau
23	05760439	1	>Tarpaulin	>Abdeckplane	>Housse protectrice

	BW 120 AD-5
159.57	S/N 101880212141 ▶ S/N 101880212203
Page / Seite **1 / 4**	**Scratter** **Splittstreuer** **Gravillonneur**
BOMAG FAYAT GROUP	EA002849_000_00

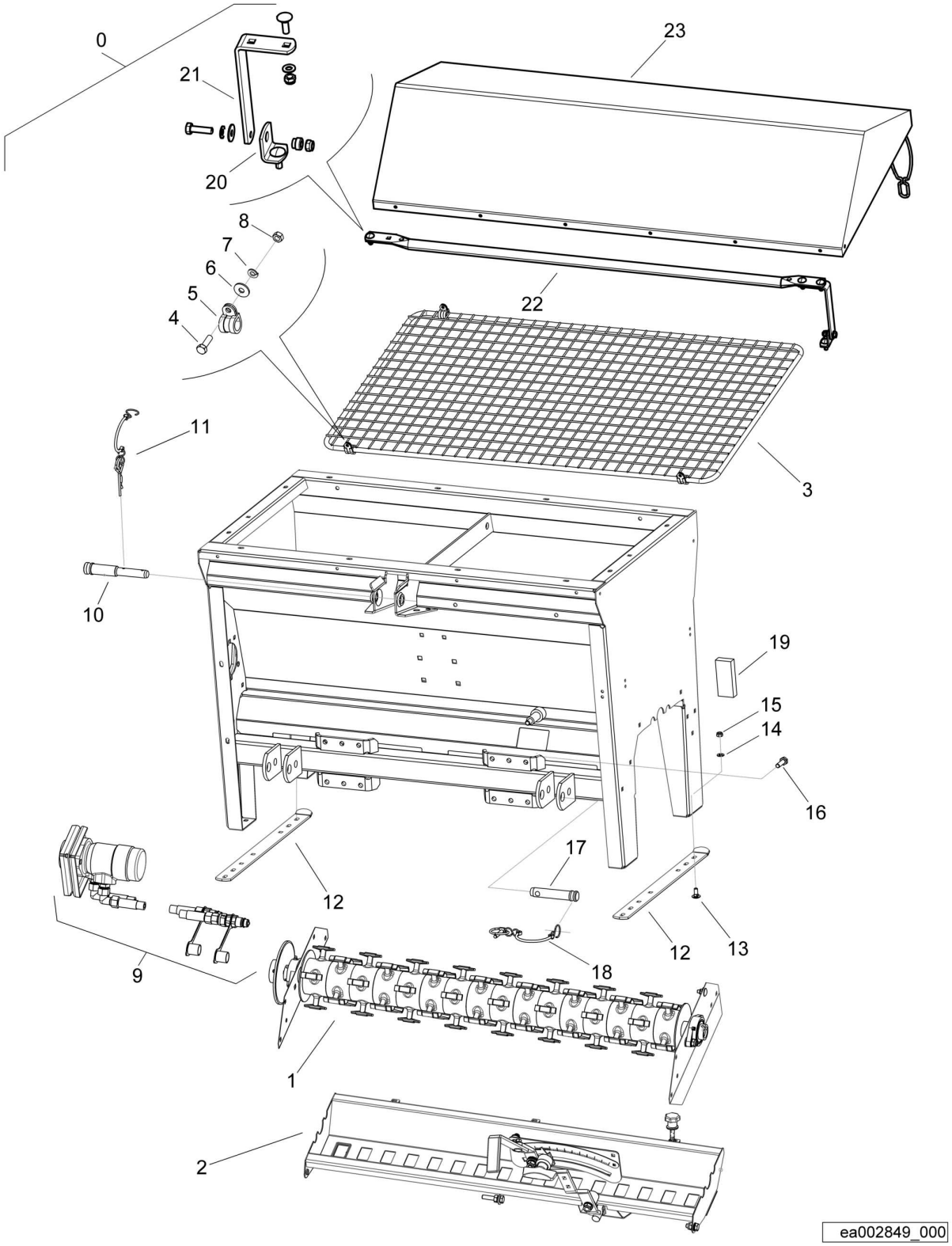

Scratter
Splittstreuer
Gravillonneur

EA002849 1001 E

BOMAG FAYAT GROUP

Pos. Pos. Pos.	Part no. Teilenr. No.piece	Qty. Menge Qte.	Description	Benennung	Designation
0	05030057	1	Gravel scatter	Splittstreuer	Distributeur de gravillon
1	05030100	1	>Metering shaft	>Streuwelle	>Arbre de dosage
2	05030112	1	>Hopper bottom	>Streuboden	>Fond de tremie
3	05030140	1	>Screen	>Sieb	>Tamis
4	07140633	4	>Hexagon bolt	>Sechskantschraube	>Vis à tête hexagonale
5	05030142	4	>Tube clamp	>Rohrschelle	>Collier de tuyau
6	08621064	4	>Washer	>Scheibe	>Disque
7	08530612	4	>Spring washer	>Federring	>Rondelle grower
8	08110620	4	>Hexagon nut	>Sechskantmutter	>Ecrou hexagonal
9	05030143	1	>Drive	>Antrieb	>Commande
10	05030144	1	>Bolt	>Bolzen	>Axe
11	05030145	1	>Spring cotter	>Federstecker	>Clavette double
12	05030146	2	>Holding rail	>Halteleiste	>Barre de retenue
13	07280801	8	>Flat head screw	>Flachrundschraube	>Vis à tête bombée
14	05030109	8	>Washer	>U-Scheibe	>Rondelle
15	08130813	8	>Safety nut	>Sechskantmutter selb.sich	>Ecrou de sûreté
16	07141035	12	>Hexagon bolt	>Sechskantschraube	>Vis à tête hexagonale
17	05030148	2	>Bolt	>Bolzen	>Axe
18	05030149	2	>Linch pin	>Klappstecker	>Esse d'essieu
19	05030147	2	>Reflector	>Rückstrahler	>Réflecteur
20	05760435	2	>Holder	>Halter	>Support
21	05760436	2	>Angle lever	>Winkelhebel	>Levier coudé
22	05760440	1	>Pipe guide	>Rohrführung	>Guide-tuyau
23	05760439	1	>Tarpaulin	>Abdeckplane	>Housse protectrice

	BW 120 AD-5
159.57	S/N 101880211600 ▶ S/N 101880212140
Page / Seite **1 / 4**	**Scratter** **Splittstreuer** **Gravillonneur**
BOMAG FAYAT GROUP	EA002849_000_00

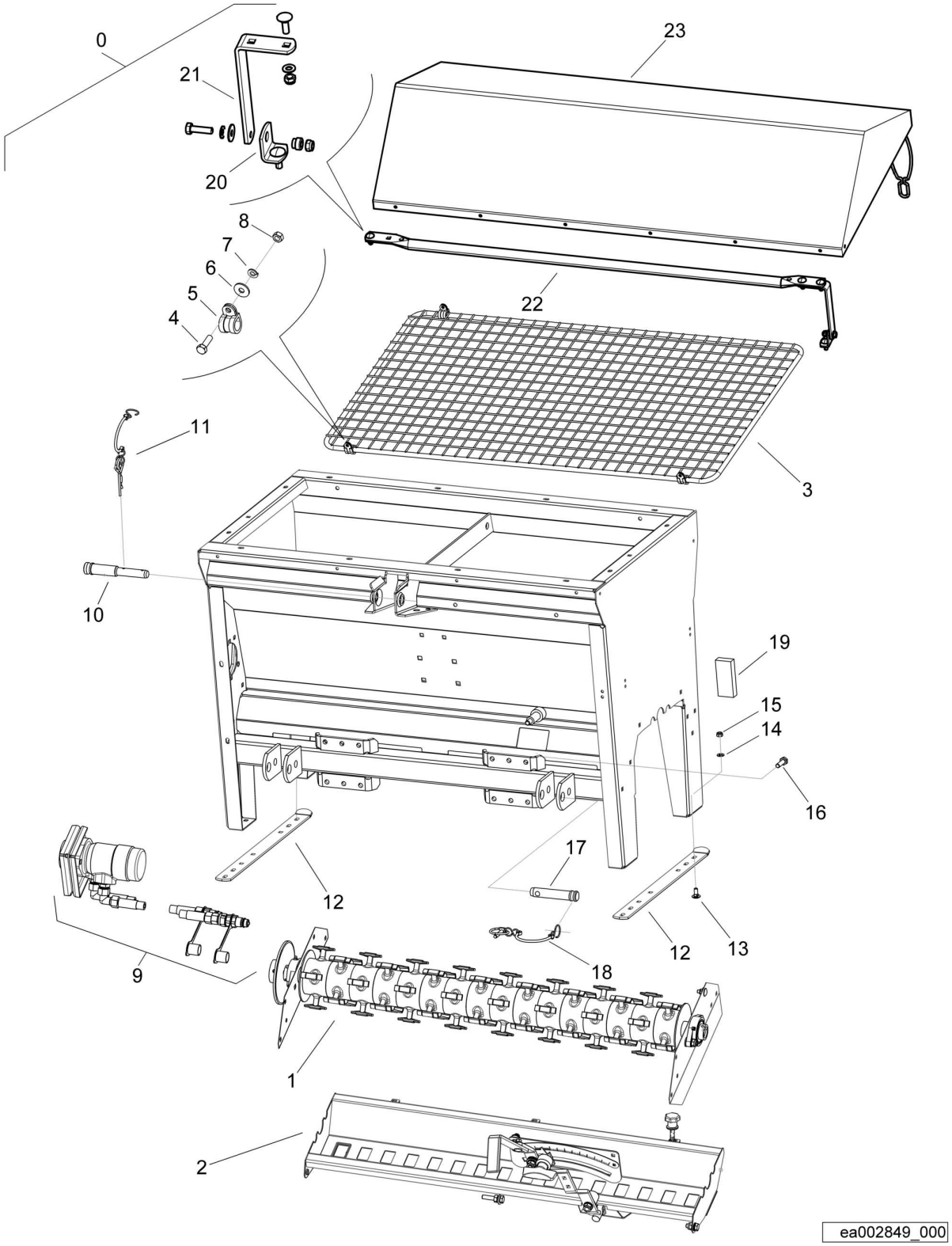

Scratter
Splittstreuer
Gravillonneur

EA002849 1001 E

BOMAG FAYAT GROUP

Pos. Pos. Pos.	Part no. Teilenr. No.piece	Qty. Menge Qte.	Description	Benennung	Designation
0	05030057	1	Gravel scatter	Splittstreuer	Distributeur de gravillon
1	05030100	1	>Metering shaft	>Streuwelle	>Arbre de dosage
2	05030112	1	>Hopper bottom	>Streuboden	>Fond de tremie
3	05030140	1	>Screen	>Sieb	>Tamis
4	07140633	4	>Hexagon bolt	>Sechskantschraube	>Vis à tête hexagonale
5	05030142	4	>Tube clamp	>Rohrschelle	>Collier de tuyau
6	08621064	4	>Washer	>Scheibe	>Disque
7	08530612	4	>Spring washer	>Federring	>Rondelle grower
8	08110620	4	>Hexagon nut	>Sechskantmutter	>Ecrou hexagonal
9	05030143	1	>Drive	>Antrieb	>Commande
10	05030144	1	>Bolt	>Bolzen	>Axe
11	05030145	1	>Spring cotter	>Federstecker	>Clavette double
12	05030146	2	>Holding rail	>Halteleiste	>Barre de retenue
13	07280801	8	>Flat head screw	>Flachrundschraube	>Vis à tête bombée
14	05030109	8	>Washer	>U-Scheibe	>Rondelle
15	08130813	8	>Safety nut	>Sechskantmutter selb.sich	>Ecrou de sûreté
16	07141035	12	>Hexagon bolt	>Sechskantschraube	>Vis à tête hexagonale
17	05030148	2	>Bolt	>Bolzen	>Axe
18	05030149	2	>Linch pin	>Klappstecker	>Esse d'essieu
19	05030147	2	>Reflector	>Rückstrahler	>Réflecteur
20	05760435	2	>Holder	>Halter	>Support
21	05760436	2	>Angle lever	>Winkelhebel	>Levier coudé
22	05760440	1	>Pipe guide	>Rohrführung	>Guide-tuyau
23	05760439	1	>Tarpaulin	>Abdeckplane	>Housse protectrice

	BW 120 AD-5
159.57	S/N 101880211467 ▶ S/N 101880211599
Page / Seite **1 / 4**	**Scratter** **Splittstreuer** **Gravillonneur**
BOMAG FAYAT GROUP	EA002849_000_00

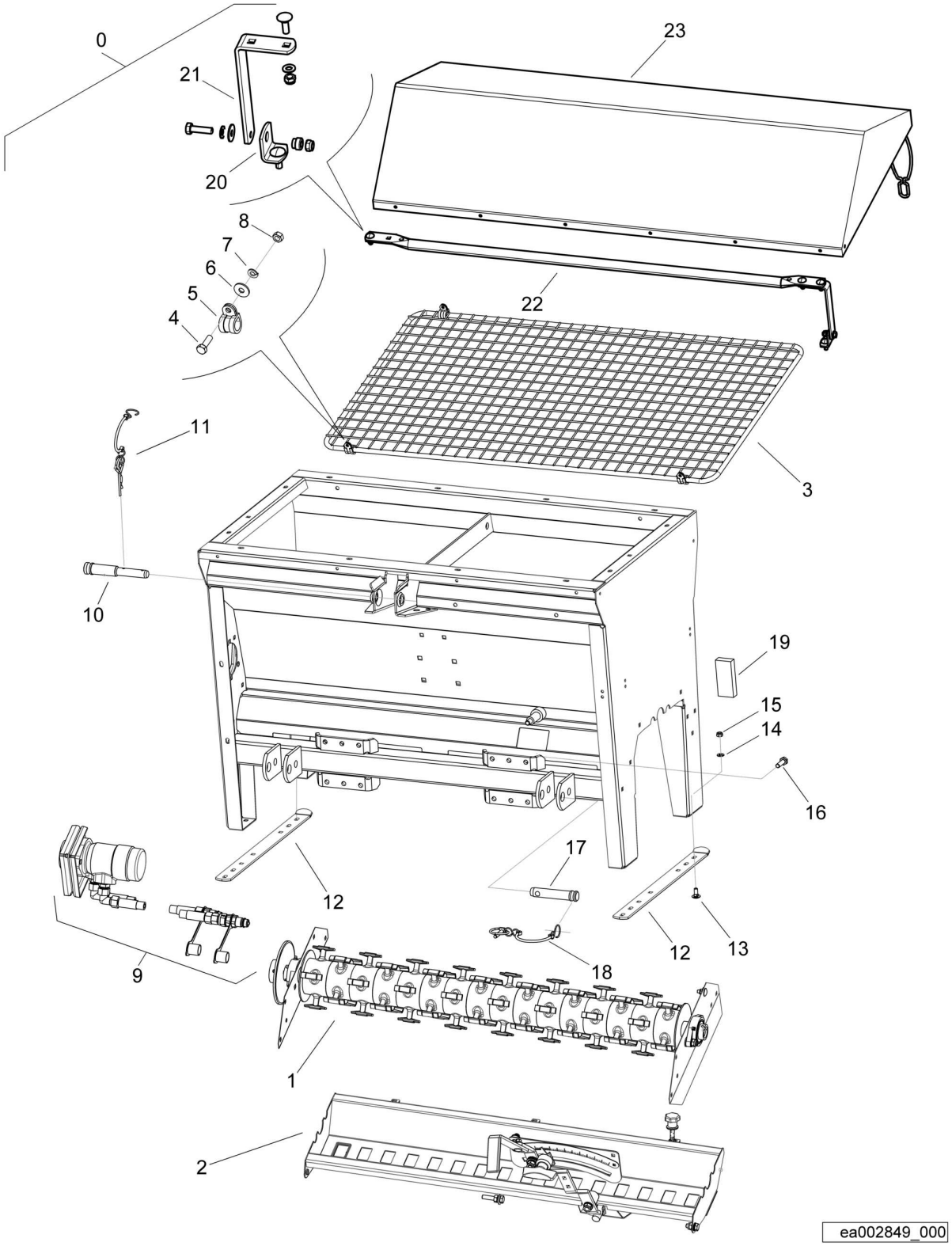

Scratter
Splittstreuer
Gravillonneur

EA002849 1001 E

BOMAG FAYAT GROUP

Pos. Pos. Pos.	Part no. Teilenr. No.piece	Qty. Menge Qte.	Description	Benennung	Designation
0	05030057	1	Gravel scatter	Splittstreuer	Distributeur de gravillon
1	05030100	1	>Metering shaft	>Streuwelle	>Arbre de dosage
2	05030112	1	>Hopper bottom	>Streuboden	>Fond de tremie
3	05030140	1	>Screen	>Sieb	>Tamis
4	07140633	4	>Hexagon bolt	>Sechskantschraube	>Vis à tête hexagonale
5	05030142	4	>Tube clamp	>Rohrschelle	>Collier de tuyau
6	08621064	4	>Washer	>Scheibe	>Disque
7	08530612	4	>Spring washer	>Federring	>Rondelle grower
8	08110620	4	>Hexagon nut	>Sechskantmutter	>Ecrou hexagonal
9	05030143	1	>Drive	>Antrieb	>Commande
10	05030144	1	>Bolt	>Bolzen	>Axe
11	05030145	1	>Spring cotter	>Federstecker	>Clavette double
12	05030146	2	>Holding rail	>Halteleiste	>Barre de retenue
13	07280801	8	>Flat head screw	>Flachrundschraube	>Vis à tête bombée
14	05030109	8	>Washer	>U-Scheibe	>Rondelle
15	08130813	8	>Safety nut	>Sechskantmutter selb.sich	>Ecrou de sûreté
16	07141035	12	>Hexagon bolt	>Sechskantschraube	>Vis à tête hexagonale
17	05030148	2	>Bolt	>Bolzen	>Axe
18	05030149	2	>Linch pin	>Klappstecker	>Esse d'essieu
19	05030147	2	>Reflector	>Rückstrahler	>Réflecteur
20	05760435	2	>Holder	>Halter	>Support
21	05760436	2	>Angle lever	>Winkelhebel	>Levier coudé
22	05760440	1	>Pipe guide	>Rohrführung	>Guide-tuyau
23	05760439	1	>Tarpaulin	>Abdeckplane	>Housse protectrice

	BW 120 AD-5
159.57	S/N 101880211188 ▶ S/N 101880211466
Page / Seite **1 / 4**	**Scratter** **Splittstreuer** **Gravillonneur**
BOMAG FAYAT GROUP	EA002849_000_00

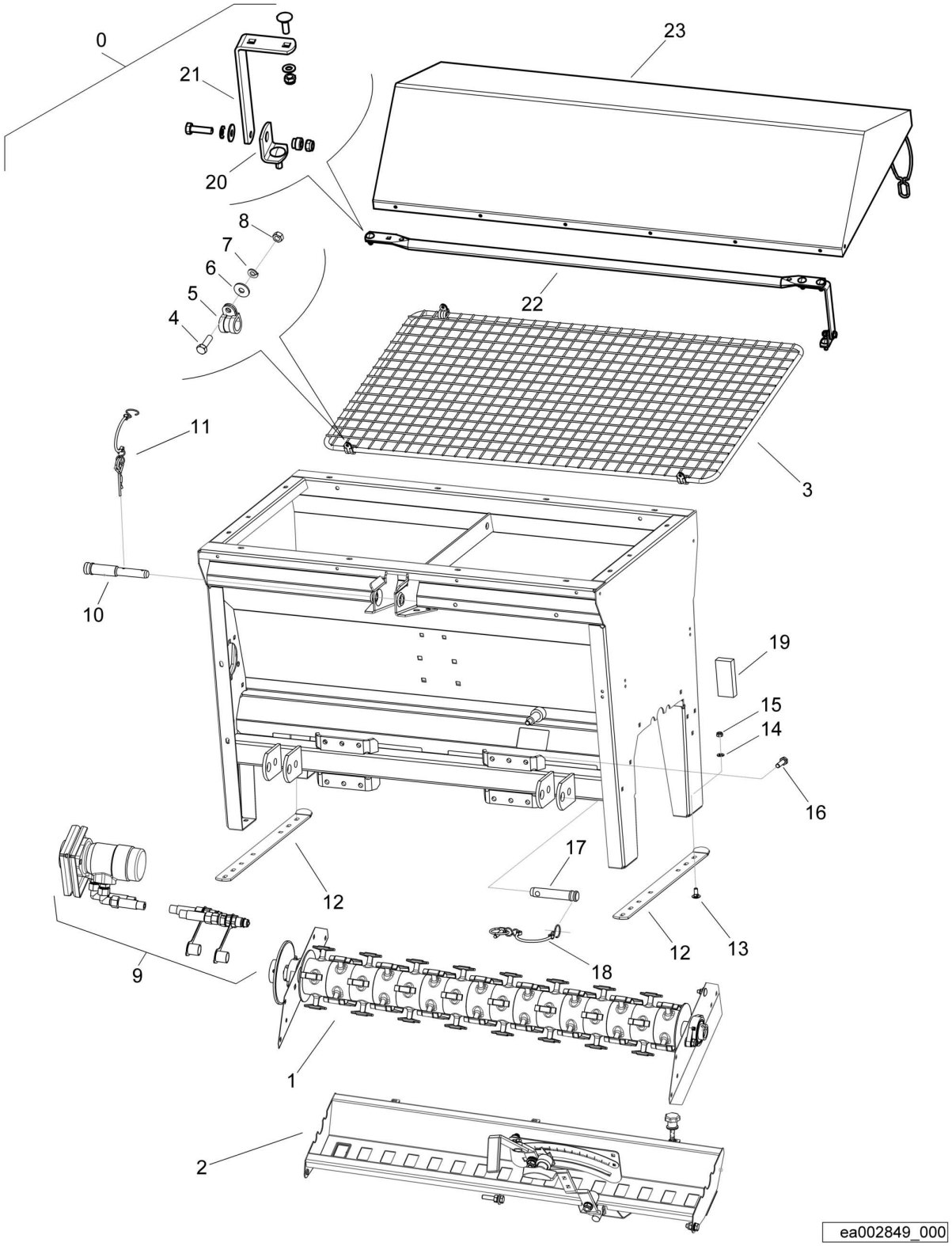

Scratter
Splittstreuer
Gravillonneur

EA002849 1001 E

BOMAG FAYAT GROUP

Pos. Pos. Pos.	Part no. Teilenr. No.piece	Qty. Menge Qte.	Description	Benennung	Designation
0	05030057	1	Gravel scatter	Splittstreuer	Distributeur de gravillon
1	05030100	1	>Metering shaft	>Streuwelle	>Arbre de dosage
2	05030112	1	>Hopper bottom	>Streuboden	>Fond de tremie
3	05030140	1	>Screen	>Sieb	>Tamis
4	07140633	4	>Hexagon bolt	>Sechskantschraube	>Vis à tête hexagonale
5	05030142	4	>Tube clamp	>Rohrschelle	>Collier de tuyau
6	08621064	4	>Washer	>Scheibe	>Disque
7	08530612	4	>Spring washer	>Federring	>Rondelle grower
8	08110620	4	>Hexagon nut	>Sechskantmutter	>Ecrou hexagonal
9	05030143	1	>Drive	>Antrieb	>Commande
10	05030144	1	>Bolt	>Bolzen	>Axe
11	05030145	1	>Spring cotter	>Federstecker	>Clavette double
12	05030146	2	>Holding rail	>Halteleiste	>Barre de retenue
13	07280801	8	>Flat head screw	>Flachrundschraube	>Vis à tête bombée
14	05030109	8	>Washer	>U-Scheibe	>Rondelle
15	08130813	8	>Safety nut	>Sechskantmutter selb.sich	>Ecrou de sûreté
16	07141035	12	>Hexagon bolt	>Sechskantschraube	>Vis à tête hexagonale
17	05030148	2	>Bolt	>Bolzen	>Axe
18	05030149	2	>Linch pin	>Klappstecker	>Esse d'essieu
19	05030147	2	>Reflector	>Rückstrahler	>Réflecteur
20	05760435	2	>Holder	>Halter	>Support
21	05760436	2	>Angle lever	>Winkelhebel	>Levier coudé
22	05760440	1	>Pipe guide	>Rohrführung	>Guide-tuyau
23	05760439	1	>Tarpaulin	>Abdeckplane	>Housse protectrice

S/N 101880212141 ▶

Scratter
Splittstreuer
Gravillonneur

EA002850_000_00

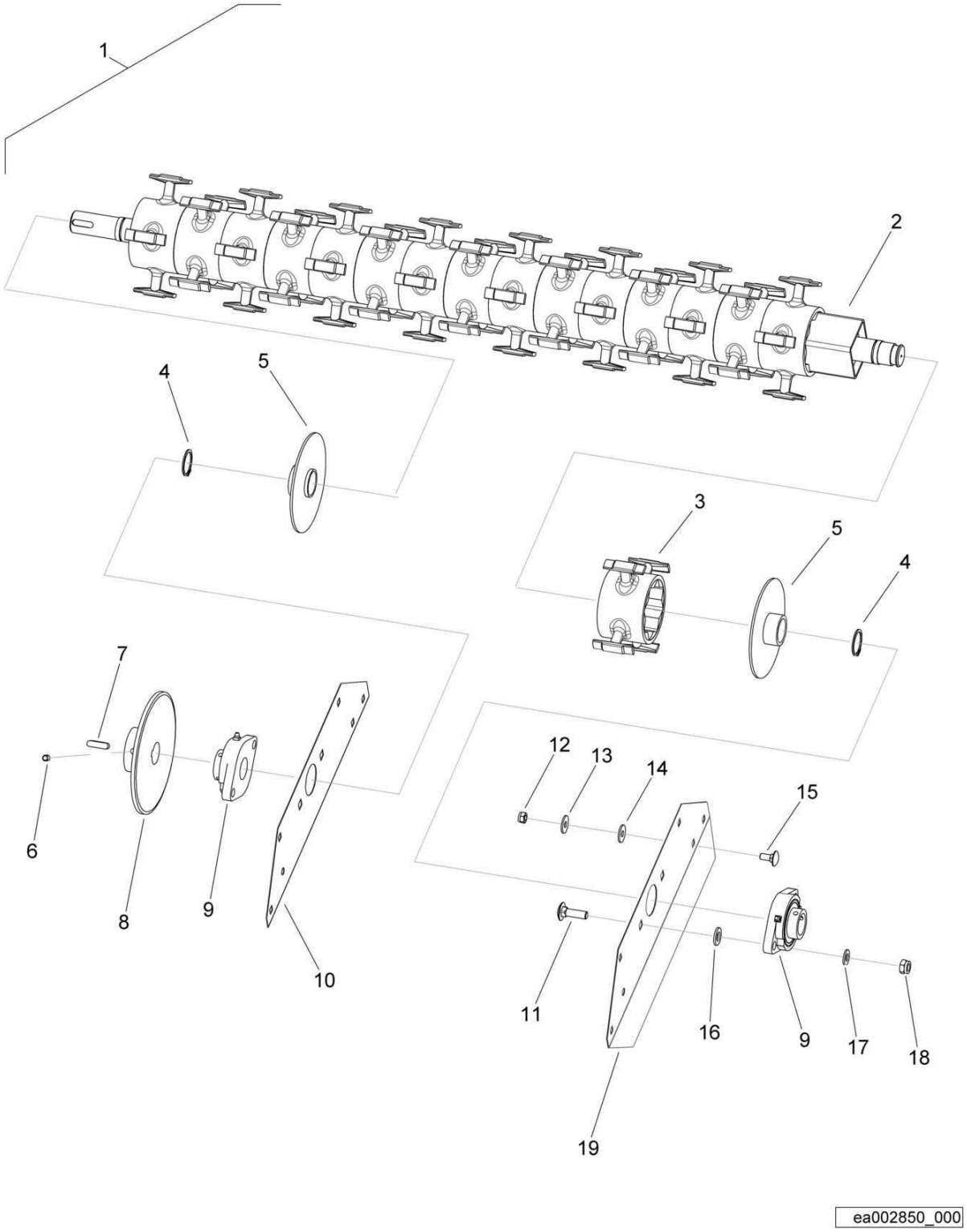

Scratter
Splittstreuer
Gravillonneur

EA002850 1001 E

BOMAG FAYAT GROUP

Pos. Pos. Pos.	Part no. Teilenr. No.piece	Qty. Menge Qte.	Description	Benennung	Designation
1	05030100	1	Metering shaft Compl.	Streuwelle Kompl.	Arbre de dosage Compl.
2	05030102	1	>Metering shaft	>Streuwelle	>Arbre de dosage
3	30000605	16	>Stirrer-head finger	>Rührfinger	>Doigt d'agitateur
4	09211900	2	>Circlip,external	>Sicherungsring(außen)	>Circlips extérieur
5	05030104	2	>Spacer piece	>Distanzstück	>Pièce d'écartement
6	07760803	1	Tapped pin	Gewindestift	Goujon fileté
7	09181650	1	Fitting key	Paßfeder	Clavette
8	05030105	1	Chain wheel / sprocket	Kettenrad	Roue à chaîne
9	05030106	2	Flanged bearing	Flanschlager	Palier bride
10	05030107	1	Retaining plate	Halteplatte	Support
11	05030108	4	Flat head screw	Flachrundschraube	Vis à tête bombée
12	30000468	10	Nut	Mutter	Ecrou
13	05030109	10	Washer	U-Scheibe	Rondelle
14	30000357	10	Washer	Scheibe	Disque
15	07280801	10	Flat head screw	Flachrundschraube	Vis à tête bombée
16	08511328	4	Washer	Scheibe	Disque
17	08511026	4	Washer	Scheibe	Disque
18	30000524	4	Nut	Mutter	Ecrou
19	05030110	1	Retaining plate	Halteplatte	Support

Scratter
Splittstreuer
Gravillonneur

EA002850_000_00

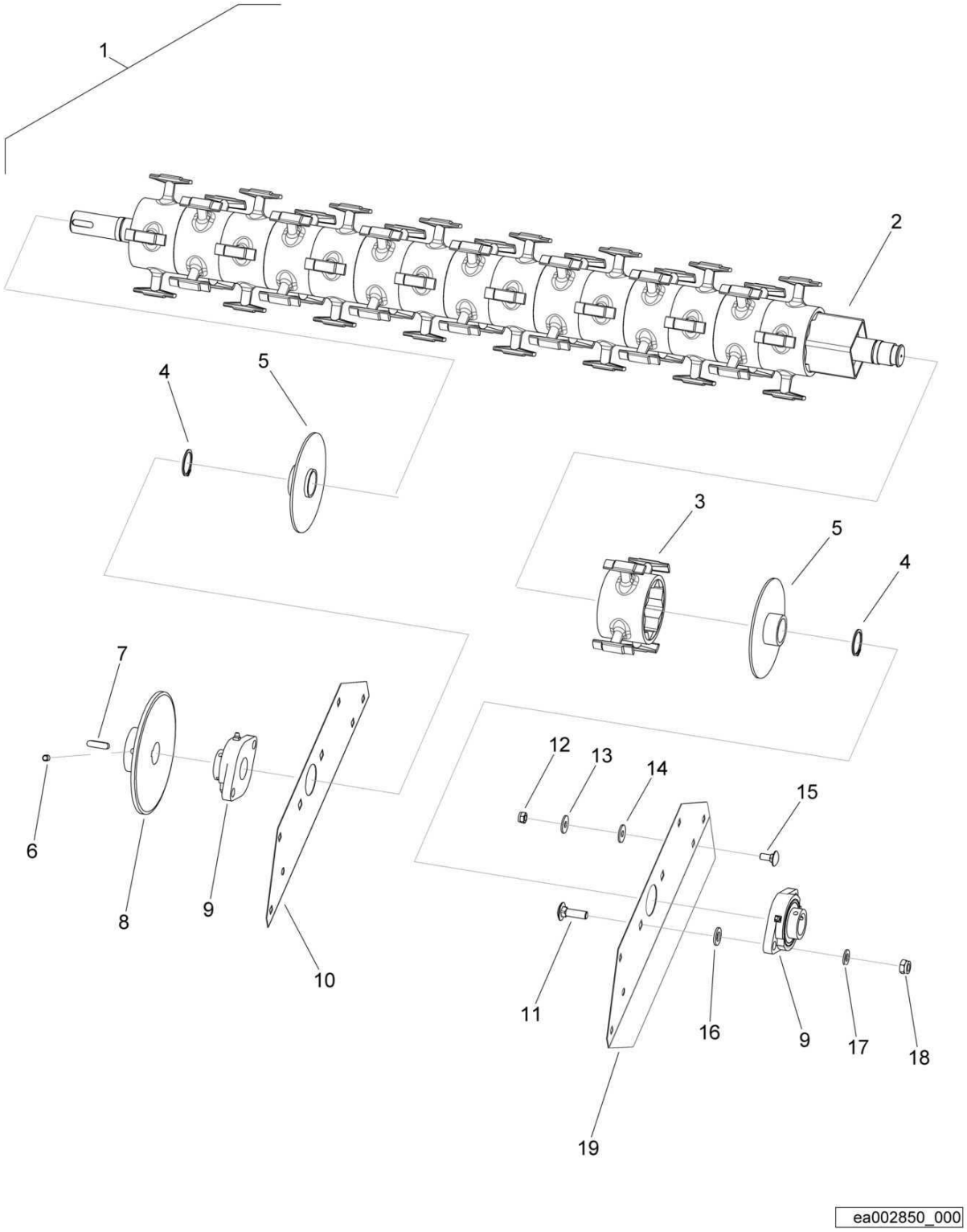

Scratter
Splittstreuer
Gravillonneur

EA002850 1001 E

BOMAG FAYAT GROUP

Pos. Pos. Pos.	Part no. Teilenr. No.piece	Qty. Menge Qte.	Description	Benennung	Designation
1	05030100	1	Metering shaft Compl.	Streuwelle Kompl.	Arbre de dosage Compl.
2	05030102	1	>Metering shaft	>Streuwelle	>Arbre de dosage
3	30000605	16	>Stirrer-head finger	>Rührfinger	>Doigt d'agitateur
4	09211900	2	>Circlip,external	>Sicherungsring(außen)	>Circlips extérieur
5	05030104	2	>Spacer piece	>Distanzstück	>Pièce d'écartement
6	07760803	1	Tapped pin	Gewindestift	Goujon fileté
7	09181650	1	Fitting key	Paßfeder	Clavette
8	05030105	1	Chain wheel / sprocket	Kettenrad	Roue à chaîne
9	05030106	2	Flanged bearing	Flanschlager	Palier bride
10	05030107	1	Retaining plate	Halteplatte	Support
11	05030108	4	Flat head screw	Flachrundschraube	Vis à tête bombée
12	30000468	10	Nut	Mutter	Ecrou
13	05030109	10	Washer	U-Scheibe	Rondelle
14	30000357	10	Washer	Scheibe	Disque
15	07280801	10	Flat head screw	Flachrundschraube	Vis à tête bombée
16	08511328	4	Washer	Scheibe	Disque
17	08511026	4	Washer	Scheibe	Disque
18	30000524	4	Nut	Mutter	Ecrou
19	05030110	1	Retaining plate	Halteplatte	Support

S/N 101880211467 ▶ S/N 101880211599

Scratter
Splittstreuer
Gravillonneur

EA002850_000_00

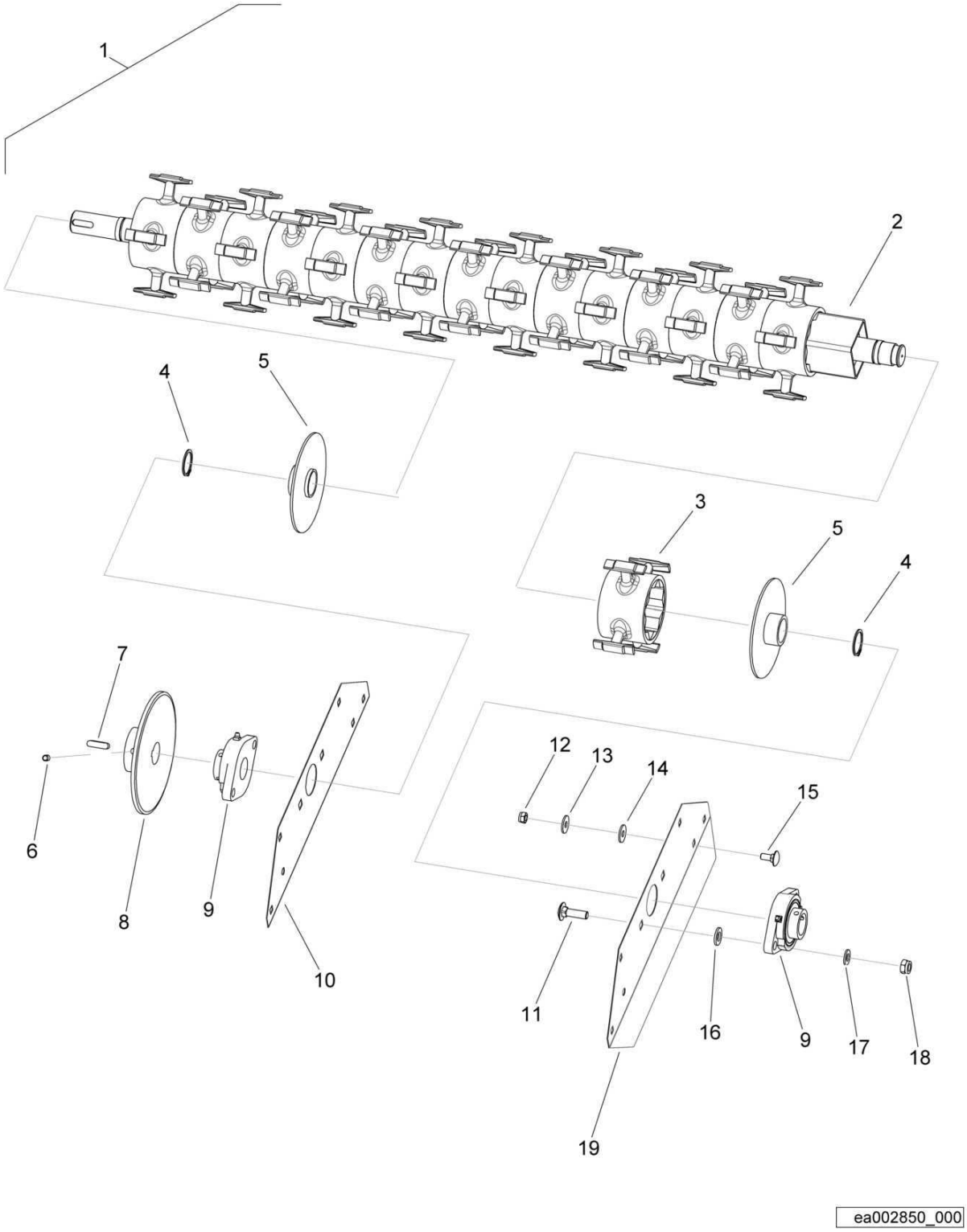

Scratter
Splittstreuer
Gravillonneur

EA002850 1001 E

BOMAG FAYAT GROUP

Pos. Pos. Pos.	Part no. Teilenr. No.piece	Qty. Menge Qte.	Description	Benennung	Designation
1	05030100	1	Metering shaft Compl.	Streuwelle Kompl.	Arbre de dosage Compl.
2	05030102	1	>Metering shaft	>Streuwelle	>Arbre de dosage
3	30000605	16	>Stirrer-head finger	>Rührfinger	>Doigt d'agitateur
4	09211900	2	>Circlip,external	>Sicherungsring(außen)	>Circlips extérieur
5	05030104	2	>Spacer piece	>Distanzstück	>Pièce d'écartement
6	07760803	1	Tapped pin	Gewindestift	Goujon fileté
7	09181650	1	Fitting key	Paßfeder	Clavette
8	05030105	1	Chain wheel / sprocket	Kettenrad	Roue à chaîne
9	05030106	2	Flanged bearing	Flanschlager	Palier bride
10	05030107	1	Retaining plate	Halteplatte	Support
11	05030108	4	Flat head screw	Flachrundschraube	Vis à tête bombée
12	30000468	10	Nut	Mutter	Ecrou
13	05030109	10	Washer	U-Scheibe	Rondelle
14	30000357	10	Washer	Scheibe	Disque
15	07280801	10	Flat head screw	Flachrundschraube	Vis à tête bombée
16	08511328	4	Washer	Scheibe	Disque
17	08511026	4	Washer	Scheibe	Disque
18	30000524	4	Nut	Mutter	Ecrou
19	05030110	1	Retaining plate	Halteplatte	Support

Scratter
Splittstreuer
Gravillonneur

EA002850_000_00

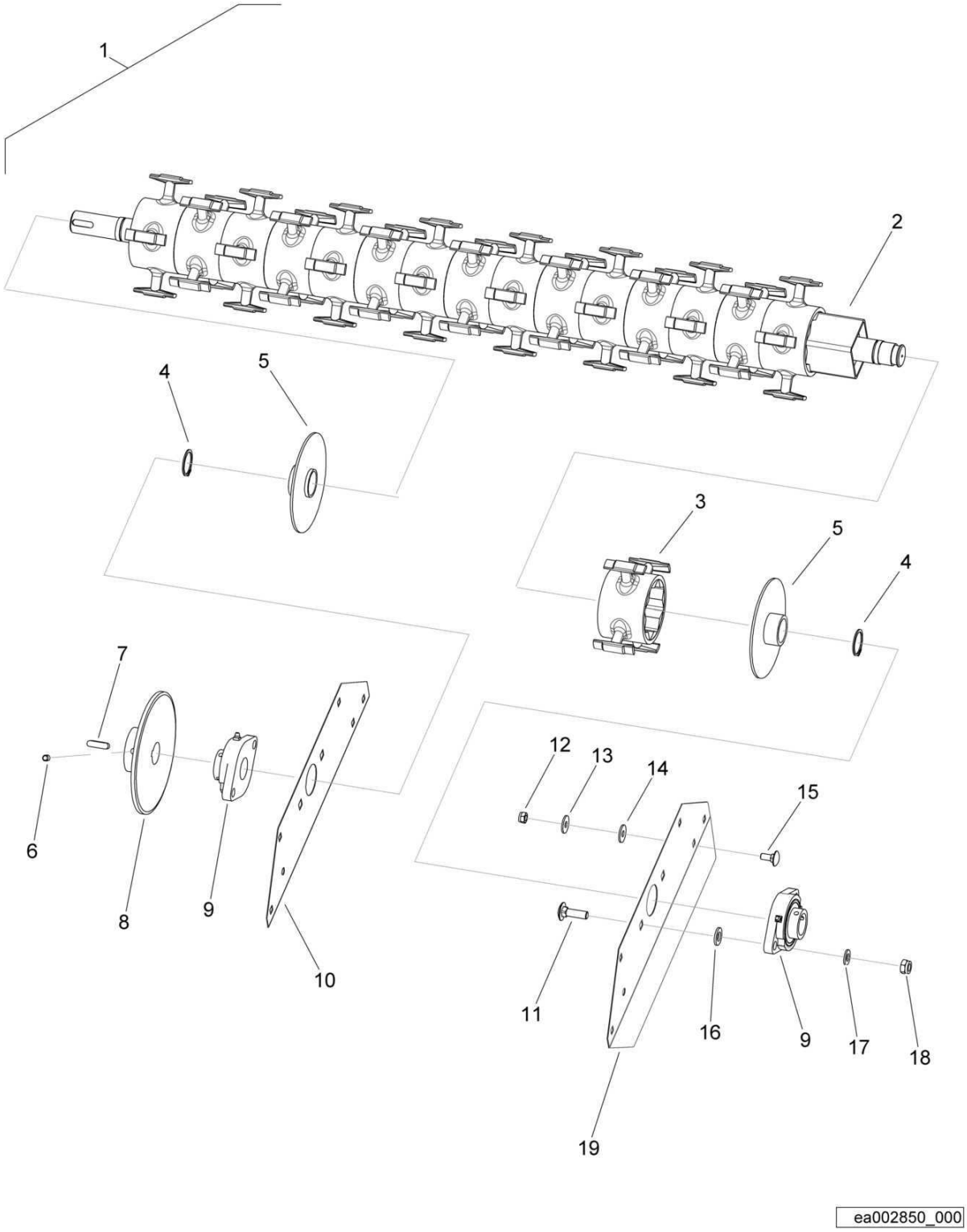

Scratter
Splittstreuer
Gravillonneur

EA002850 1001 E

BOMAG FAYAT GROUP

Pos. Pos. Pos.	Part no. Teilenr. No.piece	Qty. Menge Qte.	Description	Benennung	Designation
1	05030100	1	Metering shaft Compl.	Streuwelle Kompl.	Arbre de dosage Compl.
2	05030102	1	>Metering shaft	>Streuwelle	>Arbre de dosage
3	30000605	16	>Stirrer-head finger	>Rührfinger	>Doigt d'agitateur
4	09211900	2	>Circlip,external	>Sicherungsring(außen)	>Circlips extérieur
5	05030104	2	>Spacer piece	>Distanzstück	>Pièce d'écartement
6	07760803	1	Tapped pin	Gewindestift	Goujon fileté
7	09181650	1	Fitting key	Paßfeder	Clavette
8	05030105	1	Chain wheel / sprocket	Kettenrad	Roue à chaîne
9	05030106	2	Flanged bearing	Flanschlager	Palier bride
10	05030107	1	Retaining plate	Halteplatte	Support
11	05030108	4	Flat head screw	Flachrundschraube	Vis à tête bombée
12	30000468	10	Nut	Mutter	Ecrou
13	05030109	10	Washer	U-Scheibe	Rondelle
14	30000357	10	Washer	Scheibe	Disque
15	07280801	10	Flat head screw	Flachrundschraube	Vis à tête bombée
16	08511328	4	Washer	Scheibe	Disque
17	08511026	4	Washer	Scheibe	Disque
18	30000524	4	Nut	Mutter	Ecrou
19	05030110	1	Retaining plate	Halteplatte	Support

S/N 101880212141 ▶

Scratter
Splittstreuer
Gravillonneur

EA002851_000_00

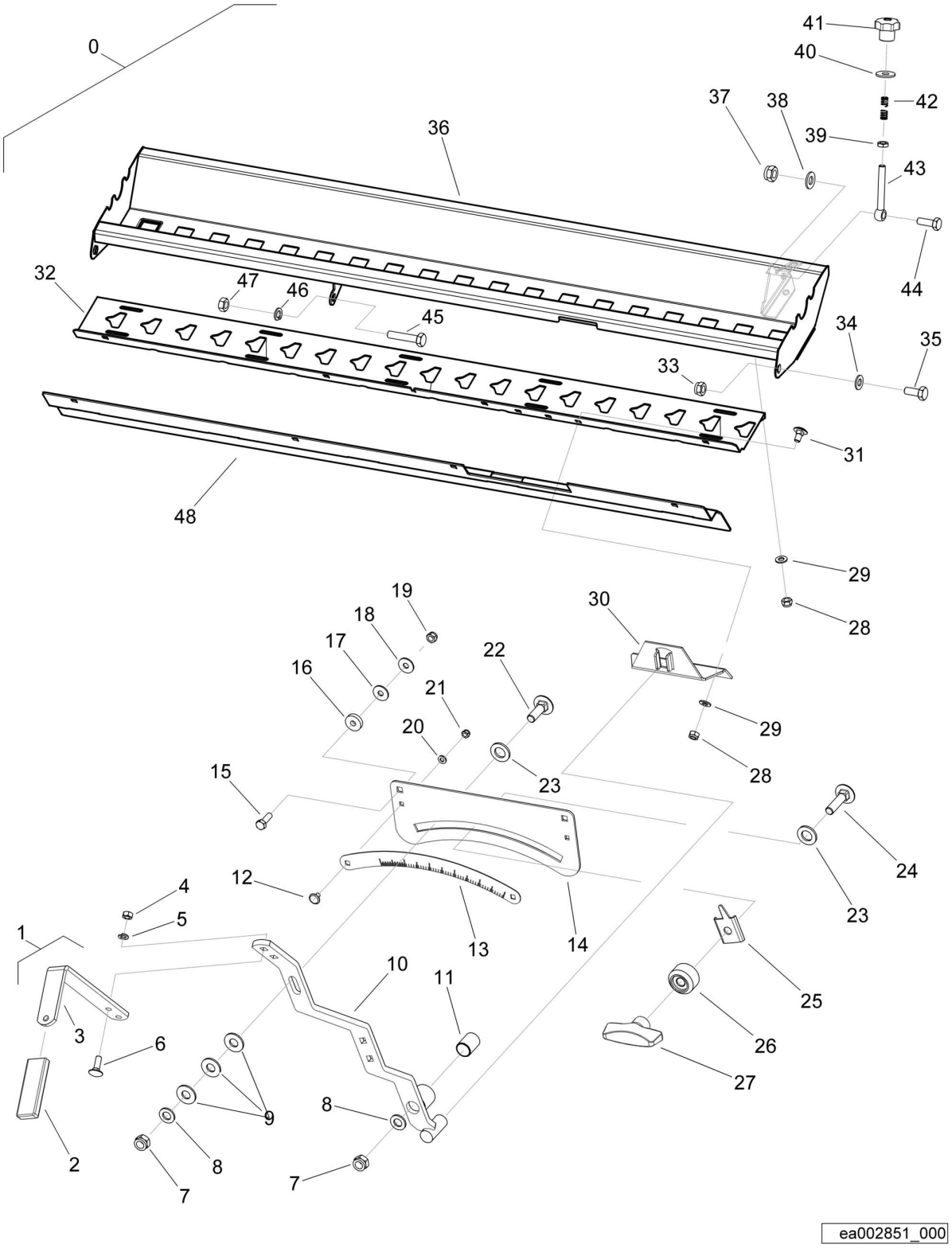

Scratter
Splittstreuer
Gravillonneur

EA002851 1001 E

BOMAG FAYAT GROUP

Pos. Pos. Pos.	Part no. Teilenr. No.piece	Qty. Menge Qte.	Description	Benennung	Designation
0	05030112	1	Hopper bottom	Streuboden	Fond de tremie
1	05030116	1	>Lever	>Hebel	>Levier
2	05030114	1	>>Handle	>>Griff	>>Manette
3	05030115	1	>>Lever	>>Hebel	>>Levier
4	30000485	2	>Hexagon nut	>Sechskantmutter	>Ecrou hexagonal
5	08530815	2	>Spring washer	>Federring	>Rondelle grower
6	07280803	2	>Flat head screw	>Flachrundschraube	>Vis à tête bombée
7	08131218	2	>Safety nut	>Sechskantmutter selb.sich	>Ecrou de sûreté
8	08511328	2	>Washer	>Scheibe	>Disque
9	05030117	3	>Washer	>U-Scheibe	>Rondelle
10	05030118	1	>Lever	>Hebel	>Levier
11	05030139	1	>Friction bearing	>Gleitlager	>Palier lisse
12	07280603	2	>Flat head screw	>Flachrundschraube	>Vis à tête bombée
13	05030119	1	>Scale	>Skala	>Graduation
14	05030120	1	>Segment	>Segment	>Segment
15	07140831	2	>Hexagon bolt	>Sechskantschraube	>Vis à tête hexagonale
16	05030121	2	>Spacer bush	>Distanzbuchse	>Douille d'écartement
17	05030122	2	>Washer	>U-Scheibe	>Rondelle
18	08621084	2	>Washer	>Scheibe	>Disque
19	08130813	2	>Safety nut	>Sechskantmutter selb.sich	>Ecrou de sûreté
20	08510613	2	>Washer	>Scheibe	>Disque
21	08130611	2	>Safety nut	>Sechskantmutter selb.sich	>Ecrou de sûreté
22	05030123	1	>Flat head screw	>Flachrundschraube	>Vis à tête bombée
23	05030124	2	>Washer	>U-Scheibe	>Rondelle
24	05030125	1	>Flat head screw	>Flachrundschraube	>Vis à tête bombée
25	05030126	1	>Stop	>Anschlag	>Butée
26	05030127	1	>Shim	>Distanzscheibe	>Cale
27	05030128	1	>Handle	>Griff	>Manette
28	08130813	11	>Safety nut	>Sechskantmutter selb.sich	>Ecrou de sûreté
29	05030109	11	>Washer	>U-Scheibe	>Rondelle
30	05030129	1	>Driver	>Mitnehmer	>Entraîneur
31	05030130	3	>Flat head screw	>Flachrundschraube	>Vis à tête bombée
32	05030131	1	>Lower part	>Unterteil	>Partie inférieure
33	08131016	3	>Safety nut	>Sechskantmutter selb.sich	>Ecrou de sûreté
34	08511026	3	>Washer	>Scheibe	>Disque
35	07141027	3	>Hexagon bolt	>Sechskantschraube	>Vis à tête hexagonale
36	05030133	1	>Hopper bottom	>Streuboden	>Fond de tremie
37	08131016	4	>Safety nut	>Sechskantmutter selb.sich	>Ecrou de sûreté
38	08511026	4	>Washer	>Scheibe	>Disque
39	08141015	4	>Hexagon nut	>Sechskantmutter	>Ecrou hexagonal
40	05030135	4	>Washer	>U-Scheibe	>Rondelle
41	05030136	4	>Star knob	>Sterngriff	>Poignée-etoile
42	05030137	4	>Pressure spring	>Druckfeder	>Ressort de pression
43	05030138	4	>Eye bolt	>Augenschraube	>Vis à oeil
44	07141021	4	>Hexagon bolt	>Sechskantschraube	>Vis à tête hexagonale
45	07141044	1	>Hexagon bolt	>Sechskantschraube	>Vis à tête hexagonale
46	08531018	1	>Spring washer	>Federring	>Rondelle grower
47	08111016	1	>Hexagon nut	>Sechskantmutter	>Ecrou hexagonal
48	05760404	1	>Baffle	>Prallblech	>Tôle de rebondissement

Scratter
Splittstreuer
Gravillonneur

EA002851_000_00

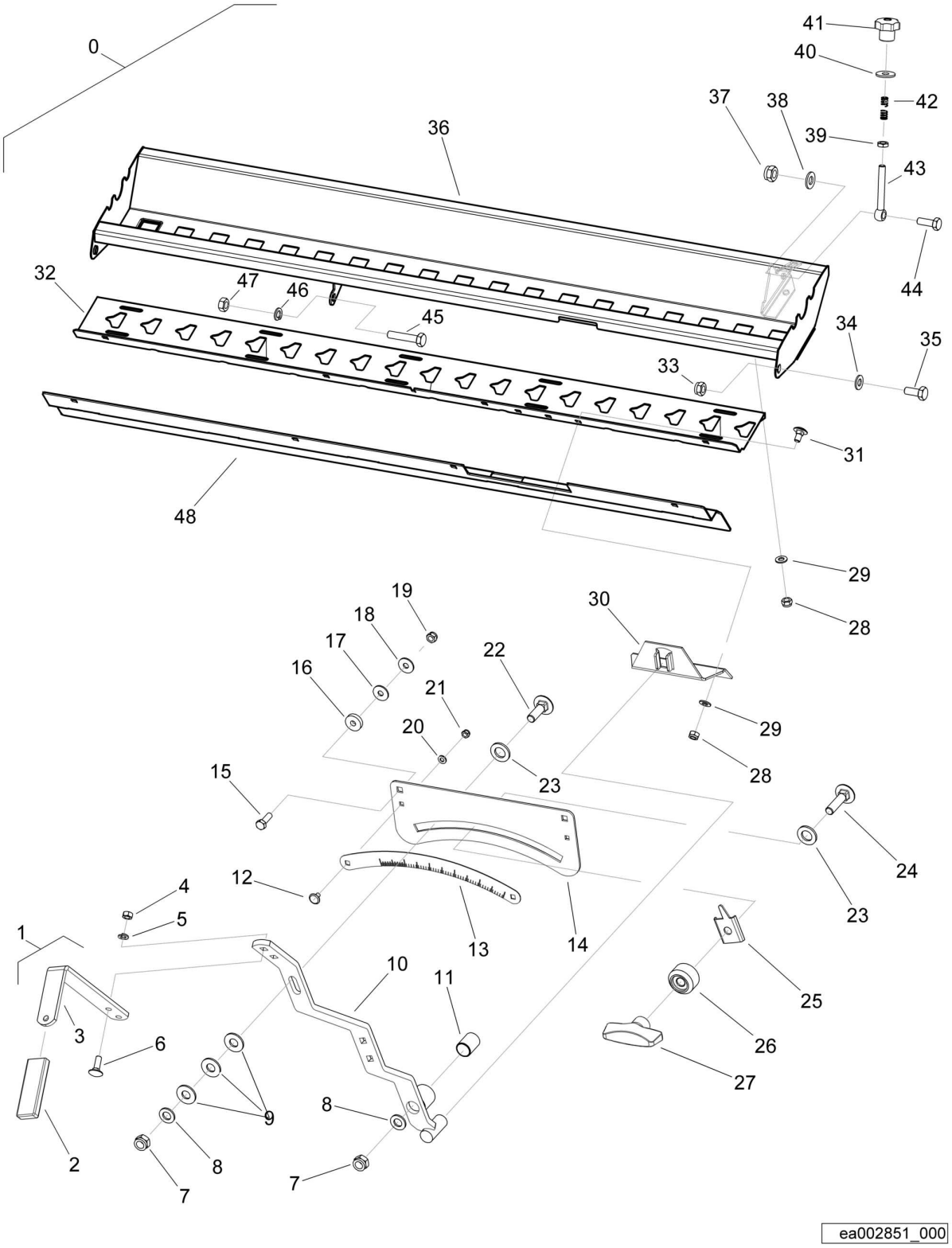

Scratter
Splittstreuer
Gravillonneur

EA002851 1001 E

BOMAG FAYAT GROUP

Pos. Pos. Pos.	Part no. Teilenr. No.piece	Qty. Menge Qte.	Description	Benennung	Designation
0	05030112	1	Hopper bottom	Streuboden	Fond de tremie
1	05030116	1	>Lever	>Hebel	>Levier
2	05030114	1	>>Handle	>>Griff	>>Manette
3	05030115	1	>>Lever	>>Hebel	>>Levier
4	30000485	2	>Hexagon nut	>Sechskantmutter	>Ecrou hexagonal
5	08530815	2	>Spring washer	>Federring	>Rondelle grower
6	07280803	2	>Flat head screw	>Flachrundschraube	>Vis à tête bombée
7	08131218	2	>Safety nut	>Sechskantmutter selb.sich	>Ecrou de sûreté
8	08511328	2	>Washer	>Scheibe	>Disque
9	05030117	3	>Washer	>U-Scheibe	>Rondelle
10	05030118	1	>Lever	>Hebel	>Levier
11	05030139	1	>Friction bearing	>Gleitlager	>Palier lisse
12	07280603	2	>Flat head screw	>Flachrundschraube	>Vis à tête bombée
13	05030119	1	>Scale	>Skala	>Graduation
14	05030120	1	>Segment	>Segment	>Segment
15	07140831	2	>Hexagon bolt	>Sechskantschraube	>Vis à tête hexagonale
16	05030121	2	>Spacer bush	>Distanzbuchse	>Douille d'écartement
17	05030122	2	>Washer	>U-Scheibe	>Rondelle
18	08621084	2	>Washer	>Scheibe	>Disque
19	08130813	2	>Safety nut	>Sechskantmutter selb.sich	>Ecrou de sûreté
20	08510613	2	>Washer	>Scheibe	>Disque
21	08130611	2	>Safety nut	>Sechskantmutter selb.sich	>Ecrou de sûreté
22	05030123	1	>Flat head screw	>Flachrundschraube	>Vis à tête bombée
23	05030124	2	>Washer	>U-Scheibe	>Rondelle
24	05030125	1	>Flat head screw	>Flachrundschraube	>Vis à tête bombée
25	05030126	1	>Stop	>Anschlag	>Butée
26	05030127	1	>Shim	>Distanzscheibe	>Cale
27	05030128	1	>Handle	>Griff	>Manette
28	08130813	11	>Safety nut	>Sechskantmutter selb.sich	>Ecrou de sûreté
29	05030109	11	>Washer	>U-Scheibe	>Rondelle
30	05030129	1	>Driver	>Mitnehmer	>Entraîneur
31	05030130	3	>Flat head screw	>Flachrundschraube	>Vis à tête bombée
32	05030131	1	>Lower part	>Unterteil	>Partie inférieure
33	08131016	3	>Safety nut	>Sechskantmutter selb.sich	>Ecrou de sûreté
34	08511026	3	>Washer	>Scheibe	>Disque
35	07141027	3	>Hexagon bolt	>Sechskantschraube	>Vis à tête hexagonale
36	05030133	1	>Hopper bottom	>Streuboden	>Fond de tremie
37	08131016	4	>Safety nut	>Sechskantmutter selb.sich	>Ecrou de sûreté
38	08511026	4	>Washer	>Scheibe	>Disque
39	08141015	4	>Hexagon nut	>Sechskantmutter	>Ecrou hexagonal
40	05030135	4	>Washer	>U-Scheibe	>Rondelle
41	05030136	4	>Star knob	>Sterngriff	>Poignée-etoile
42	05030137	4	>Pressure spring	>Druckfeder	>Ressort de pression
43	05030138	4	>Eye bolt	>Augenschraube	>Vis à oeil
44	07141021	4	>Hexagon bolt	>Sechskantschraube	>Vis à tête hexagonale
45	07141044	1	>Hexagon bolt	>Sechskantschraube	>Vis à tête hexagonale
46	08531018	1	>Spring washer	>Federring	>Rondelle grower
47	08111016	1	>Hexagon nut	>Sechskantmutter	>Ecrou hexagonal
48	05760404	1	>Baffle	>Prallblech	>Tôle de rebondissement

S/N 101880211467 ▶ S/N 101880211599

Scratter
Splittstreuer
Gravillonneur

EA002851_000_00

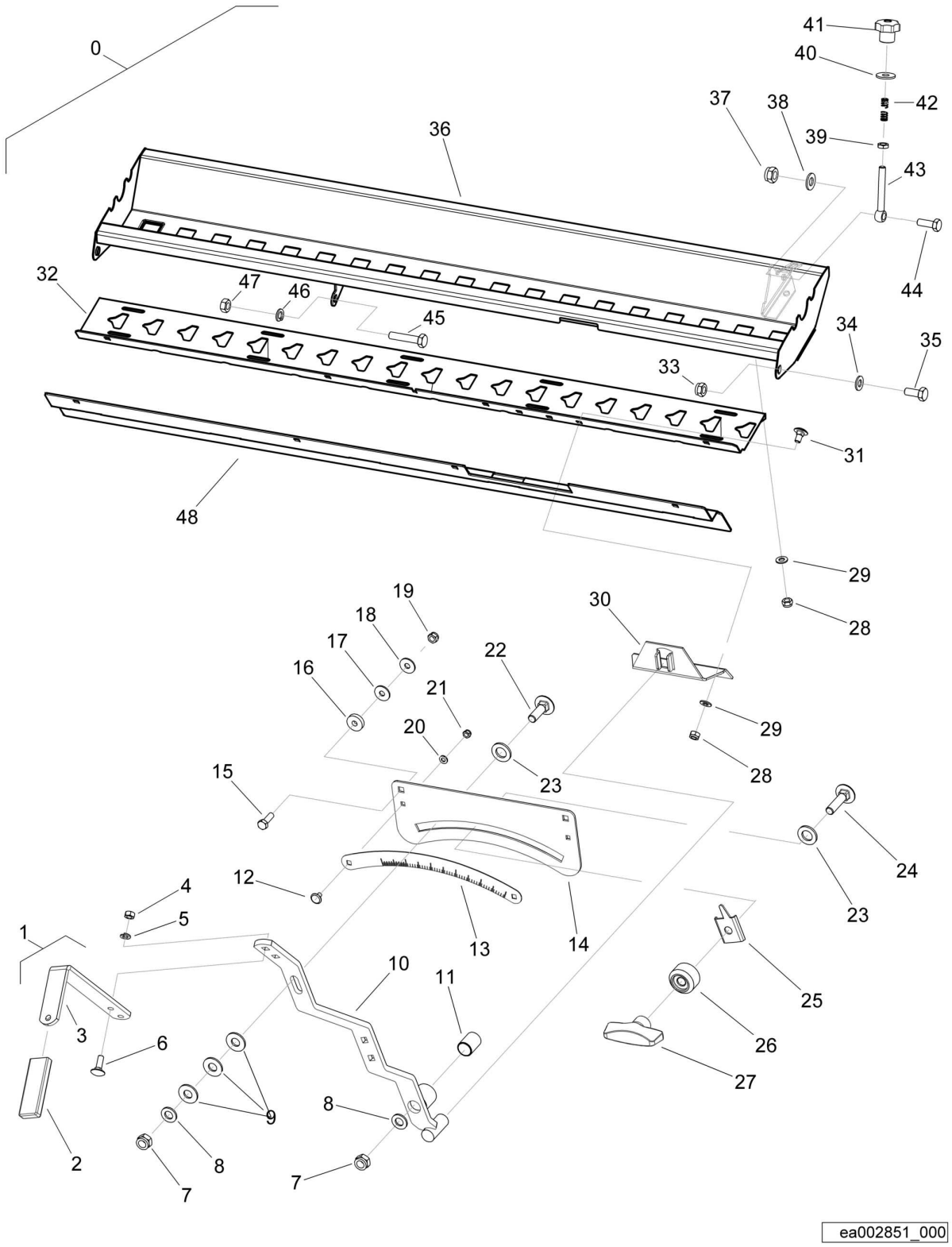

Scratter
Splittstreuer
Gravillonneur

EA002851 1001 E

BOMAG FAYAT GROUP

Pos. Pos. Pos.	Part no. Teilenr. No.piece	Qty. Menge Qte.	Description	Benennung	Designation
0	05030112	1	Hopper bottom	Streuboden	Fond de tremie
1	05030116	1	>Lever	>Hebel	>Levier
2	05030114	1	>>Handle	>>Griff	>>Manette
3	05030115	1	>>Lever	>>Hebel	>>Levier
4	30000485	2	>Hexagon nut	>Sechskantmutter	>Ecrou hexagonal
5	08530815	2	>Spring washer	>Federring	>Rondelle grower
6	07280803	2	>Flat head screw	>Flachrundschraube	>Vis à tête bombée
7	08131218	2	>Safety nut	>Sechskantmutter selb.sich	>Ecrou de sûreté
8	08511328	2	>Washer	>Scheibe	>Disque
9	05030117	3	>Washer	>U-Scheibe	>Rondelle
10	05030118	1	>Lever	>Hebel	>Levier
11	05030139	1	>Friction bearing	>Gleitlager	>Palier lisse
12	07280603	2	>Flat head screw	>Flachrundschraube	>Vis à tête bombée
13	05030119	1	>Scale	>Skala	>Graduation
14	05030120	1	>Segment	>Segment	>Segment
15	07140831	2	>Hexagon bolt	>Sechskantschraube	>Vis à tête hexagonale
16	05030121	2	>Spacer bush	>Distanzbuchse	>Douille d'écartement
17	05030122	2	>Washer	>U-Scheibe	>Rondelle
18	08621084	2	>Washer	>Scheibe	>Disque
19	08130813	2	>Safety nut	>Sechskantmutter selb.sich	>Ecrou de sûreté
20	08510613	2	>Washer	>Scheibe	>Disque
21	08130611	2	>Safety nut	>Sechskantmutter selb.sich	>Ecrou de sûreté
22	05030123	1	>Flat head screw	>Flachrundschraube	>Vis à tête bombée
23	05030124	2	>Washer	>U-Scheibe	>Rondelle
24	05030125	1	>Flat head screw	>Flachrundschraube	>Vis à tête bombée
25	05030126	1	>Stop	>Anschlag	>Butée
26	05030127	1	>Shim	>Distanzscheibe	>Cale
27	05030128	1	>Handle	>Griff	>Manette
28	08130813	11	>Safety nut	>Sechskantmutter selb.sich	>Ecrou de sûreté
29	05030109	11	>Washer	>U-Scheibe	>Rondelle
30	05030129	1	>Driver	>Mitnehmer	>Entraîneur
31	05030130	3	>Flat head screw	>Flachrundschraube	>Vis à tête bombée
32	05030131	1	>Lower part	>Unterteil	>Partie inférieure
33	08131016	3	>Safety nut	>Sechskantmutter selb.sich	>Ecrou de sûreté
34	08511026	3	>Washer	>Scheibe	>Disque
35	07141027	3	>Hexagon bolt	>Sechskantschraube	>Vis à tête hexagonale
36	05030133	1	>Hopper bottom	>Streuboden	>Fond de tremie
37	08131016	4	>Safety nut	>Sechskantmutter selb.sich	>Ecrou de sûreté
38	08511026	4	>Washer	>Scheibe	>Disque
39	08141015	4	>Hexagon nut	>Sechskantmutter	>Ecrou hexagonal
40	05030135	4	>Washer	>U-Scheibe	>Rondelle
41	05030136	4	>Star knob	>Sterngriff	>Poignée-etoile
42	05030137	4	>Pressure spring	>Druckfeder	>Ressort de pression
43	05030138	4	>Eye bolt	>Augenschraube	>Vis à oeil
44	07141021	4	>Hexagon bolt	>Sechskantschraube	>Vis à tête hexagonale
45	07141044	1	>Hexagon bolt	>Sechskantschraube	>Vis à tête hexagonale
46	08531018	1	>Spring washer	>Federring	>Rondelle grower
47	08111016	1	>Hexagon nut	>Sechskantmutter	>Ecrou hexagonal
48	05760404	1	>Baffle	>Prallblech	>Tôle de rebondissement

S/N 101880211188 ▶ S/N 101880211466

Scratter
Splittstreuer
Gravillonneur

EA002851_000_00

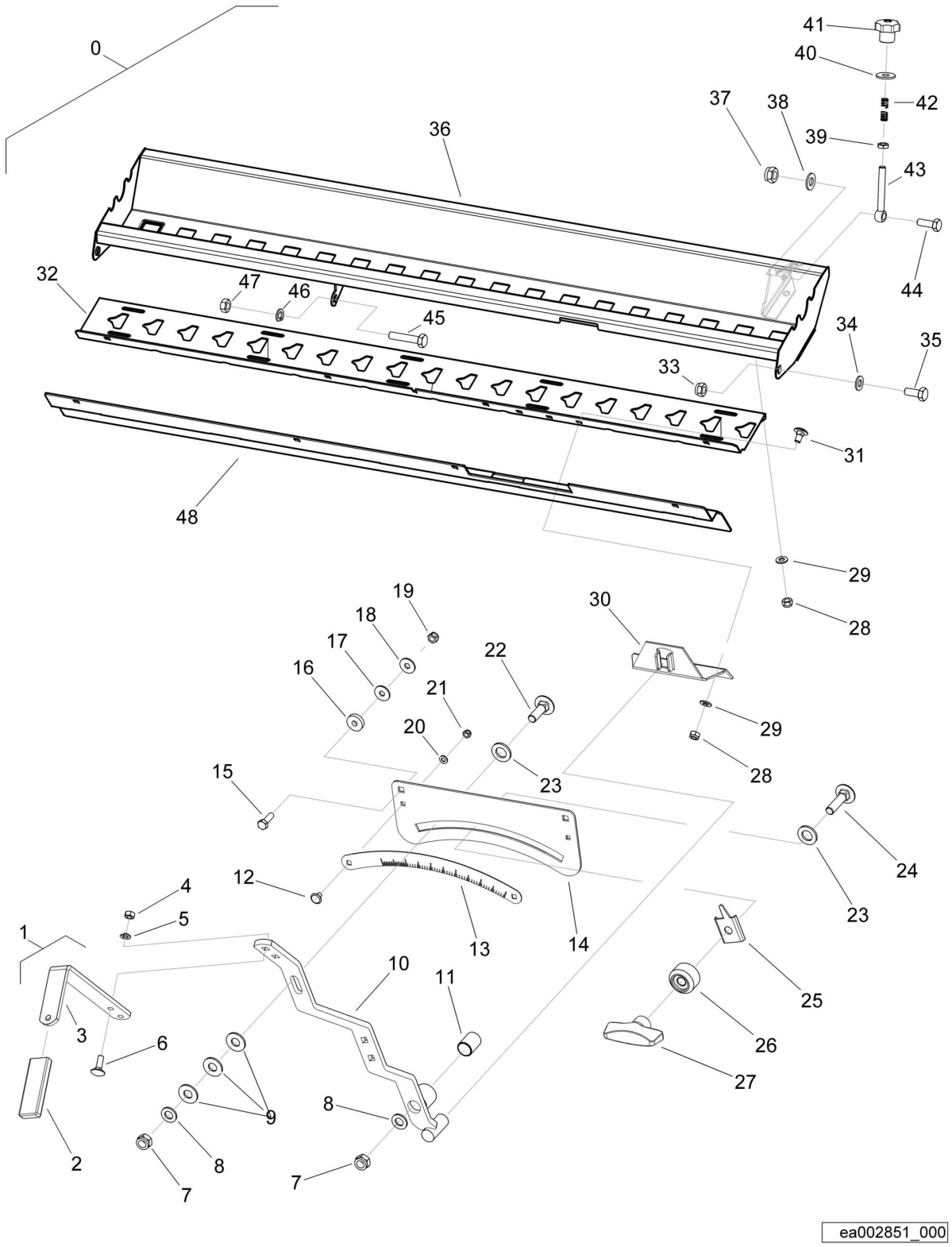

Scratter
Splittstreuer
Gravillonneur

EA002851 1001 E

BOMAG FAYAT GROUP

Pos. Pos. Pos.	Part no. Teilenr. No.piece	Qty. Menge Qte.	Description	Benennung	Designation
0	05030112	1	Hopper bottom	Streuboden	Fond de tremie
1	05030116	1	>Lever	>Hebel	>Levier
2	05030114	1	>>Handle	>>Griff	>>Manette
3	05030115	1	>>Lever	>>Hebel	>>Levier
4	30000485	2	>Hexagon nut	>Sechskantmutter	>Ecrou hexagonal
5	08530815	2	>Spring washer	>Federring	>Rondelle grower
6	07280803	2	>Flat head screw	>Flachrundschraube	>Vis à tête bombée
7	08131218	2	>Safety nut	>Sechskantmutter selb.sich	>Ecrou de sûreté
8	08511328	2	>Washer	>Scheibe	>Disque
9	05030117	3	>Washer	>U-Scheibe	>Rondelle
10	05030118	1	>Lever	>Hebel	>Levier
11	05030139	1	>Friction bearing	>Gleitlager	>Palier lisse
12	07280603	2	>Flat head screw	>Flachrundschraube	>Vis à tête bombée
13	05030119	1	>Scale	>Skala	>Graduation
14	05030120	1	>Segment	>Segment	>Segment
15	07140831	2	>Hexagon bolt	>Sechskantschraube	>Vis à tête hexagonale
16	05030121	2	>Spacer bush	>Distanzbuchse	>Douille d'écartement
17	05030122	2	>Washer	>U-Scheibe	>Rondelle
18	08621084	2	>Washer	>Scheibe	>Disque
19	08130813	2	>Safety nut	>Sechskantmutter selb.sich	>Ecrou de sûreté
20	08510613	2	>Washer	>Scheibe	>Disque
21	08130611	2	>Safety nut	>Sechskantmutter selb.sich	>Ecrou de sûreté
22	05030123	1	>Flat head screw	>Flachrundschraube	>Vis à tête bombée
23	05030124	2	>Washer	>U-Scheibe	>Rondelle
24	05030125	1	>Flat head screw	>Flachrundschraube	>Vis à tête bombée
25	05030126	1	>Stop	>Anschlag	>Butée
26	05030127	1	>Shim	>Distanzscheibe	>Cale
27	05030128	1	>Handle	>Griff	>Manette
28	08130813	11	>Safety nut	>Sechskantmutter selb.sich	>Ecrou de sûreté
29	05030109	11	>Washer	>U-Scheibe	>Rondelle
30	05030129	1	>Driver	>Mitnehmer	>Entraîneur
31	05030130	3	>Flat head screw	>Flachrundschraube	>Vis à tête bombée
32	05030131	1	>Lower part	>Unterteil	>Partie inférieure
33	08131016	3	>Safety nut	>Sechskantmutter selb.sich	>Ecrou de sûreté
34	08511026	3	>Washer	>Scheibe	>Disque
35	07141027	3	>Hexagon bolt	>Sechskantschraube	>Vis à tête hexagonale
36	05030133	1	>Hopper bottom	>Streuboden	>Fond de tremie
37	08131016	4	>Safety nut	>Sechskantmutter selb.sich	>Ecrou de sûreté
38	08511026	4	>Washer	>Scheibe	>Disque
39	08141015	4	>Hexagon nut	>Sechskantmutter	>Ecrou hexagonal
40	05030135	4	>Washer	>U-Scheibe	>Rondelle
41	05030136	4	>Star knob	>Sterngriff	>Poignée-etoile
42	05030137	4	>Pressure spring	>Druckfeder	>Ressort de pression
43	05030138	4	>Eye bolt	>Augenschraube	>Vis à oeil
44	07141021	4	>Hexagon bolt	>Sechskantschraube	>Vis à tête hexagonale
45	07141044	1	>Hexagon bolt	>Sechskantschraube	>Vis à tête hexagonale
46	08531018	1	>Spring washer	>Federring	>Rondelle grower
47	08111016	1	>Hexagon nut	>Sechskantmutter	>Ecrou hexagonal
48	05760404	1	>Baffle	>Prallblech	>Tôle de rebondissement

Scratter
Splittstreuer
Gravillonneur

EA002852_000_00

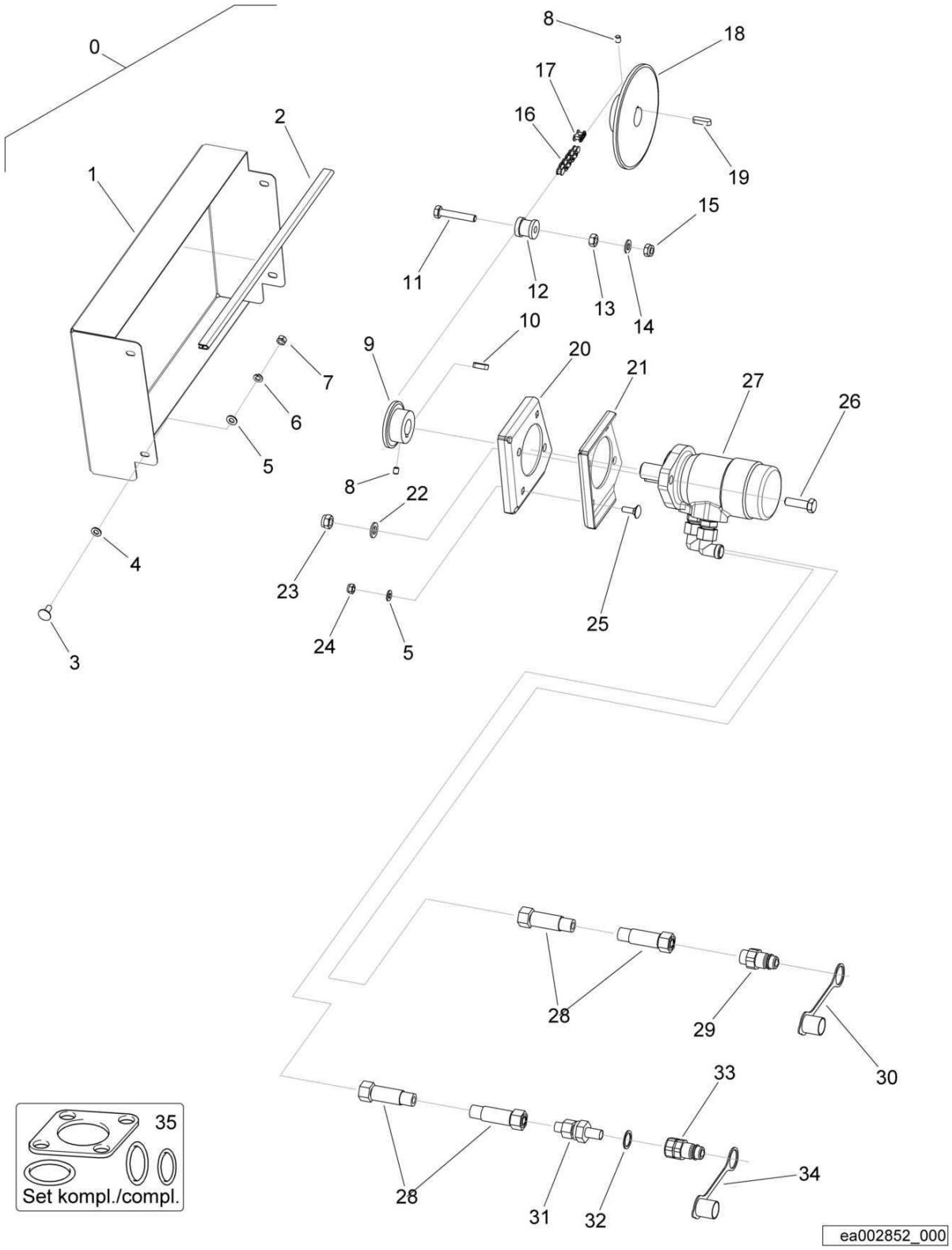

Scratter
Splittstreuer
Gravillonneur

EA002852 1001 E

BOMAG FAYAT GROUP

Pos. Pos. Pos.	Part no. Teilenr. No.piece	Qty. Menge Qte.	Description	Benennung	Designation
0	05030143	1	Drive	Antrieb	Commande
1	05030150	1	>Chain guard	>Kettenschutz	>Protection de chaîne
2	05030151	1	>Edge protector	>Kantenschutz	>Caoutchouc profile
3	07280801	4	>Flat head screw	>Flachrundschraube	>Vis à tête bombée
4	05030166	4	>Washer	>U-Scheibe	>Rondelle
5	05030109	8	>Washer	>U-Scheibe	>Rondelle
6	08530815	4	>Spring washer	>Federring	>Rondelle grower
7	30000485	4	>Hexagon nut	>Sechskantmutter	>Ecrou hexagonal
8	07760803	2	>Tapped pin	>Gewindestift	>Goujon fileté
9	05030152	1	>Chain wheel / sprocket	>Kettenrad	>Roue à chaîne
10	30000536	1	>Fitting key	>Paßfeder	>Clavette
11	07131030	1	>Hexagon bolt	>Sechskantschraube	>Vis à tête hexagonale
12	05030153	1	>Tensioning pulley	>Spannrolle	>Poulie tendeur
13	30000502	1	>Hexagon nut	>Sechskantmutter	>Ecrou hexagonal
14	08511026	5	>Washer	>Scheibe	>Disque
15	08131016	5	>Safety nut	>Sechskantmutter selb.sich	>Ecrou de sûreté
16	05030154	1	>Roller chain	>Rollenkette	>Chaîne à rouleaux
17	05030155	1	>Chain link	>Verschlußglied	>Chainon de jonction
18	05030105	1	>Chain wheel / sprocket	>Kettenrad	>Roue à chaîne
19	30000412	1	>Fitting key	>Paßfeder	>Clavette
20	05030157	1	>Reinforcement	>Verstärkung	>Renforcement
21	05030158	1	>Reinforcement	>Verstärkung	>Renforcement
22	08511328	2	>Washer	>Scheibe	>Disque
23	08131218	2	>Safety nut	>Sechskantmutter selb.sich	>Ecrou de sûreté
24	08130813	4	>Safety nut	>Sechskantmutter selb.sich	>Ecrou de sûreté
25	07280803	4	>Flat head screw	>Flachrundschraube	>Vis à tête bombée
26	07141243	2	>Hexagon bolt	>Sechskantschraube	>Vis à tête hexagonale
27	05030159	1	>Hydraulic motor	>Hydraulikmotor	>Moteur hydraulique
28	05030160	2	>Hydraulic hose	>Hydraulikschlauch	>Tuyau hydraulique
29	05030161	1	>Coupling plug	>Kupplungsstecker	>Fiche couplage
30	05030162	1	>Dust cap	>Staubkappe	>Capuchon pare-poussière
31	05030163	1	>Check valve	>Rückschlagventil	>Clapet de retenue
32	09331768	1	>Sealing ring	>Dichtring	>Bague d'étanchéité
33	05030164	1	>Coupling plug	>Kupplungsstecker	>Fiche couplage
34	05030165	1	>Dust cap	>Staubkappe	>Capuchon pare-poussière
35	05030156	1	>Kit,seal	>Dichtsatz	>Jeu de joints
			BWP	BWP	BWP

S/N 101880211600 ▶ S/N 101880212140

Scratter
Splittstreuer
Gravillonneur

EA002852_000_00

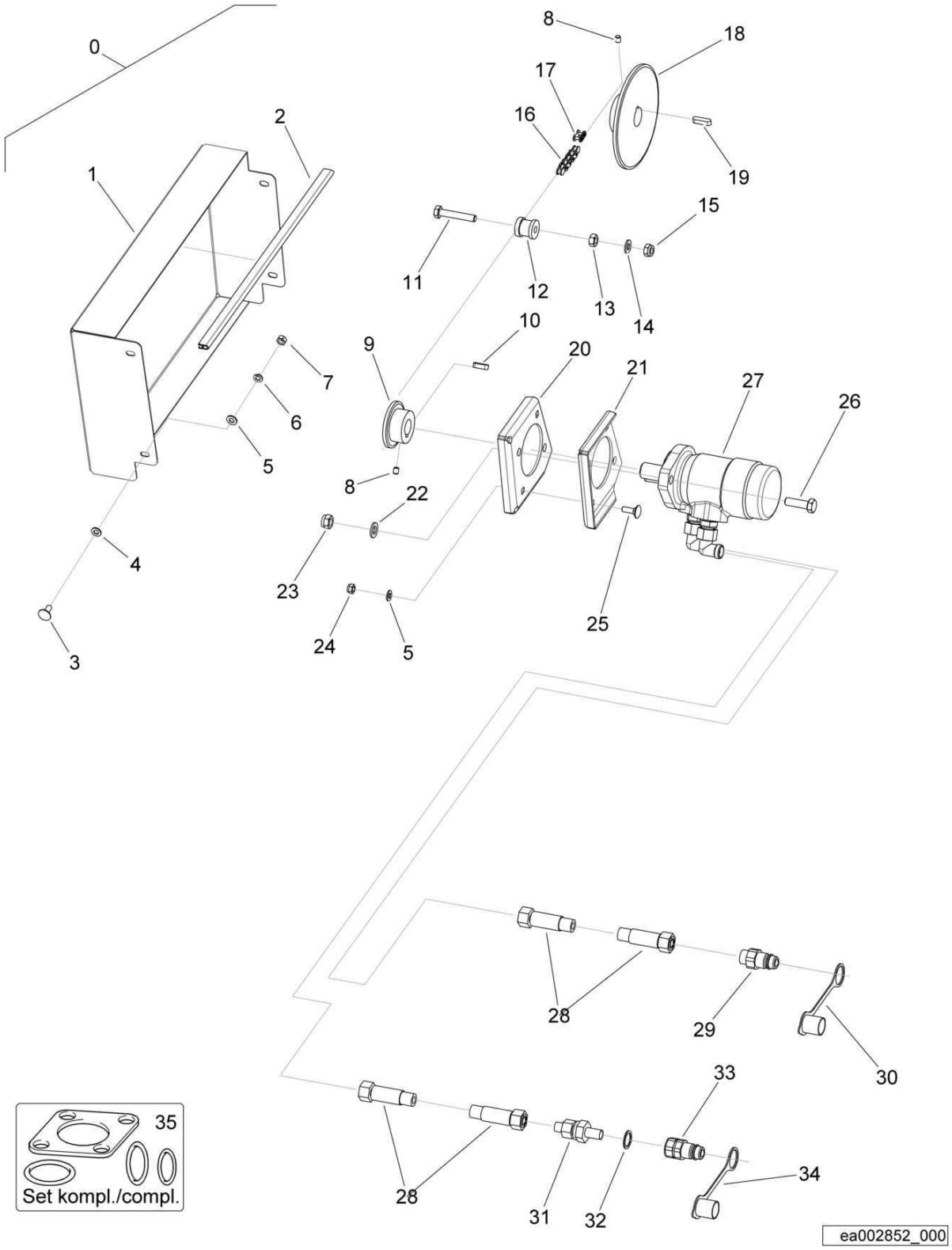

Scratter
Splittstreuer
Gravillonneur

EA002852 1001 E

BOMAG FAYAT GROUP

Pos. Pos. Pos.	Part no. Teilenr. No.piece	Qty. Menge Qte.	Description	Benennung	Designation
0	05030143	1	Drive	Antrieb	Commande
1	05030150	1	>Chain guard	>Kettenschutz	>Protection de chaîne
2	05030151	1	>Edge protector	>Kantenschutz	>Caoutchouc profile
3	07280801	4	>Flat head screw	>Flachrundschraube	>Vis à tête bombée
4	05030166	4	>Washer	>U-Scheibe	>Rondelle
5	05030109	8	>Washer	>U-Scheibe	>Rondelle
6	08530815	4	>Spring washer	>Federring	>Rondelle grower
7	30000485	4	>Hexagon nut	>Sechskantmutter	>Ecrou hexagonal
8	07760803	2	>Tapped pin	>Gewindestift	>Goujon fileté
9	05030152	1	>Chain wheel / sprocket	>Kettenrad	>Roue à chaîne
10	30000536	1	>Fitting key	>Paßfeder	>Clavette
11	07131030	1	>Hexagon bolt	>Sechskantschraube	>Vis à tête hexagonale
12	05030153	1	>Tensioning pulley	>Spannrolle	>Poulie tendeur
13	30000502	1	>Hexagon nut	>Sechskantmutter	>Ecrou hexagonal
14	08511026	5	>Washer	>Scheibe	>Disque
15	08131016	5	>Safety nut	>Sechskantmutter selb.sich	>Ecrou de sûreté
16	05030154	1	>Roller chain	>Rollenkette	>Chaîne à rouleaux
17	05030155	1	>Chain link	>Verschlußglied	>Chainon de jonction
18	05030105	1	>Chain wheel / sprocket	>Kettenrad	>Roue à chaîne
19	30000412	1	>Fitting key	>Paßfeder	>Clavette
20	05030157	1	>Reinforcement	>Verstärkung	>Renforcement
21	05030158	1	>Reinforcement	>Verstärkung	>Renforcement
22	08511328	2	>Washer	>Scheibe	>Disque
23	08131218	2	>Safety nut	>Sechskantmutter selb.sich	>Ecrou de sûreté
24	08130813	4	>Safety nut	>Sechskantmutter selb.sich	>Ecrou de sûreté
25	07280803	4	>Flat head screw	>Flachrundschraube	>Vis à tête bombée
26	07141243	2	>Hexagon bolt	>Sechskantschraube	>Vis à tête hexagonale
27	05030159	1	>Hydraulic motor	>Hydraulikmotor	>Moteur hydraulique
28	05030160	2	>Hydraulic hose	>Hydraulikschlauch	>Tuyau hydraulique
29	05030161	1	>Coupling plug	>Kupplungsstecker	>Fiche couplage
30	05030162	1	>Dust cap	>Staubkappe	>Capuchon pare-poussière
31	05030163	1	>Check valve	>Rückschlagventil	>Clapet de retenue
32	09331768	1	>Sealing ring	>Dichtring	>Bague d'étanchéité
33	05030164	1	>Coupling plug	>Kupplungsstecker	>Fiche couplage
34	05030165	1	>Dust cap	>Staubkappe	>Capuchon pare-poussière
35	05030156	1	>Kit,seal	>Dichtsatz	>Jeu de joints
			BWP	BWP	BWP

Scratter
Splittstreuer
Gravillonneur

EA002852_000_00

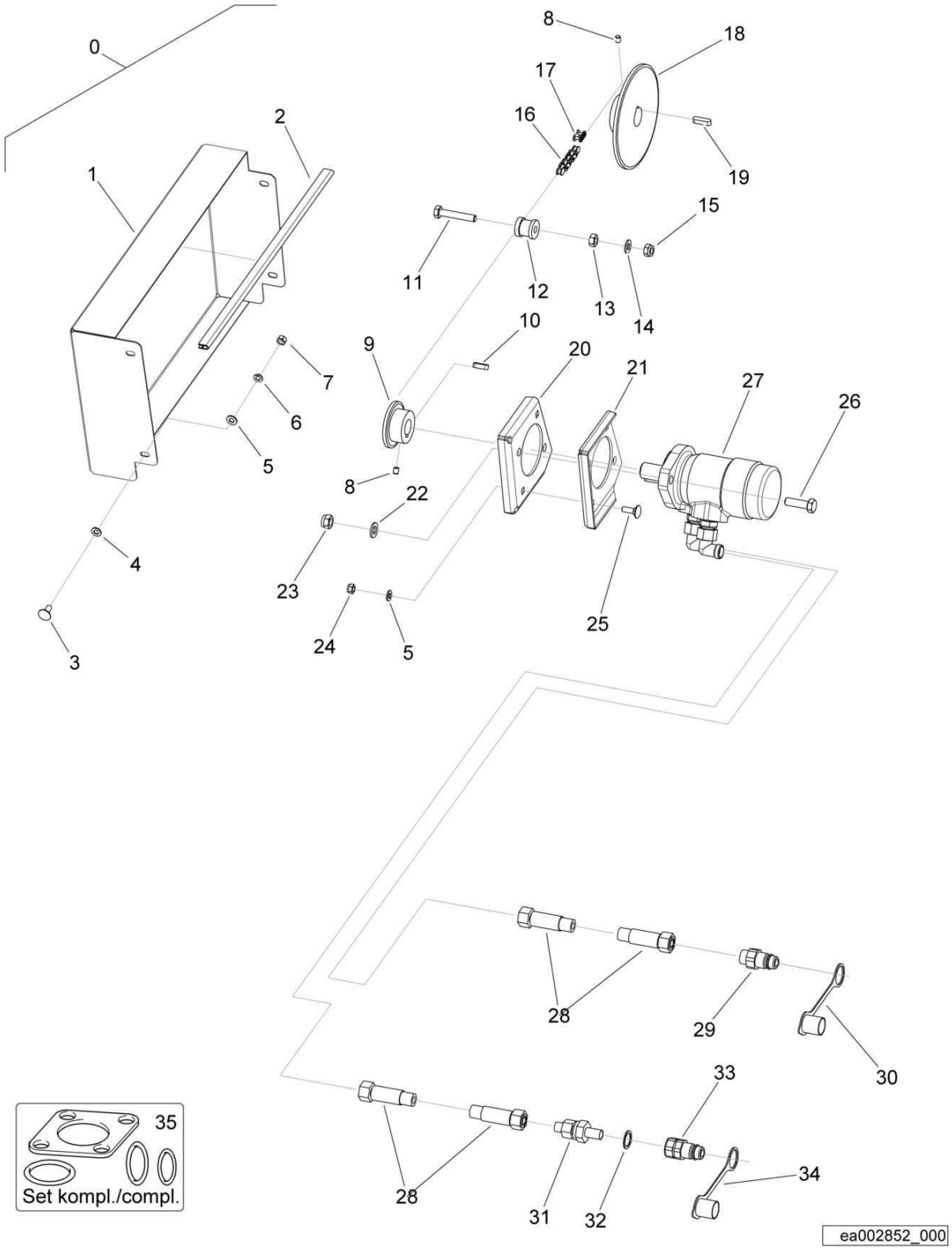

Scratter
Splittstreuer
Gravillonneur

EA002852 1001 E

BOMAG FAYAT GROUP

Pos. Pos. Pos.	Part no. Teilenr. No.piece	Qty. Menge Qte.	Description	Benennung	Designation
0	05030143	1	Drive	Antrieb	Commande
1	05030150	1	>Chain guard	>Kettenschutz	>Protection de chaîne
2	05030151	1	>Edge protector	>Kantenschutz	>Caoutchouc profile
3	07280801	4	>Flat head screw	>Flachrundschraube	>Vis à tête bombée
4	05030166	4	>Washer	>U-Scheibe	>Rondelle
5	05030109	8	>Washer	>U-Scheibe	>Rondelle
6	08530815	4	>Spring washer	>Federring	>Rondelle grower
7	30000485	4	>Hexagon nut	>Sechskantmutter	>Ecrou hexagonal
8	07760803	2	>Tapped pin	>Gewindestift	>Goujon fileté
9	05030152	1	>Chain wheel / sprocket	>Kettenrad	>Roue à chaîne
10	30000536	1	>Fitting key	>Paßfeder	>Clavette
11	07131030	1	>Hexagon bolt	>Sechskantschraube	>Vis à tête hexagonale
12	05030153	1	>Tensioning pulley	>Spannrolle	>Poulie tendeur
13	30000502	1	>Hexagon nut	>Sechskantmutter	>Ecrou hexagonal
14	08511026	5	>Washer	>Scheibe	>Disque
15	08131016	5	>Safety nut	>Sechskantmutter selb.sich	>Ecrou de sûreté
16	05030154	1	>Roller chain	>Rollenkette	>Chaîne à rouleaux
17	05030155	1	>Chain link	>Verschlußglied	>Chainon de jonction
18	05030105	1	>Chain wheel / sprocket	>Kettenrad	>Roue à chaîne
19	30000412	1	>Fitting key	>Paßfeder	>Clavette
20	05030157	1	>Reinforcement	>Verstärkung	>Renforcement
21	05030158	1	>Reinforcement	>Verstärkung	>Renforcement
22	08511328	2	>Washer	>Scheibe	>Disque
23	08131218	2	>Safety nut	>Sechskantmutter selb.sich	>Ecrou de sûreté
24	08130813	4	>Safety nut	>Sechskantmutter selb.sich	>Ecrou de sûreté
25	07280803	4	>Flat head screw	>Flachrundschraube	>Vis à tête bombée
26	07141243	2	>Hexagon bolt	>Sechskantschraube	>Vis à tête hexagonale
27	05030159	1	>Hydraulic motor	>Hydraulikmotor	>Moteur hydraulique
28	05030160	2	>Hydraulic hose	>Hydraulikschlauch	>Tuyau hydraulique
29	05030161	1	>Coupling plug	>Kupplungsstecker	>Fiche couplage
30	05030162	1	>Dust cap	>Staubkappe	>Capuchon pare-poussière
31	05030163	1	>Check valve	>Rückschlagventil	>Clapet de retenue
32	09331768	1	>Sealing ring	>Dichtring	>Bague d'étanchéité
33	05030164	1	>Coupling plug	>Kupplungsstecker	>Fiche couplage
34	05030165	1	>Dust cap	>Staubkappe	>Capuchon pare-poussière
35	05030156	1	>Kit,seal	>Dichtsatz	>Jeu de joints
			BWP	BWP	BWP

Scratter
Splittstreuer
Gravillonneur

EA002852_000_00

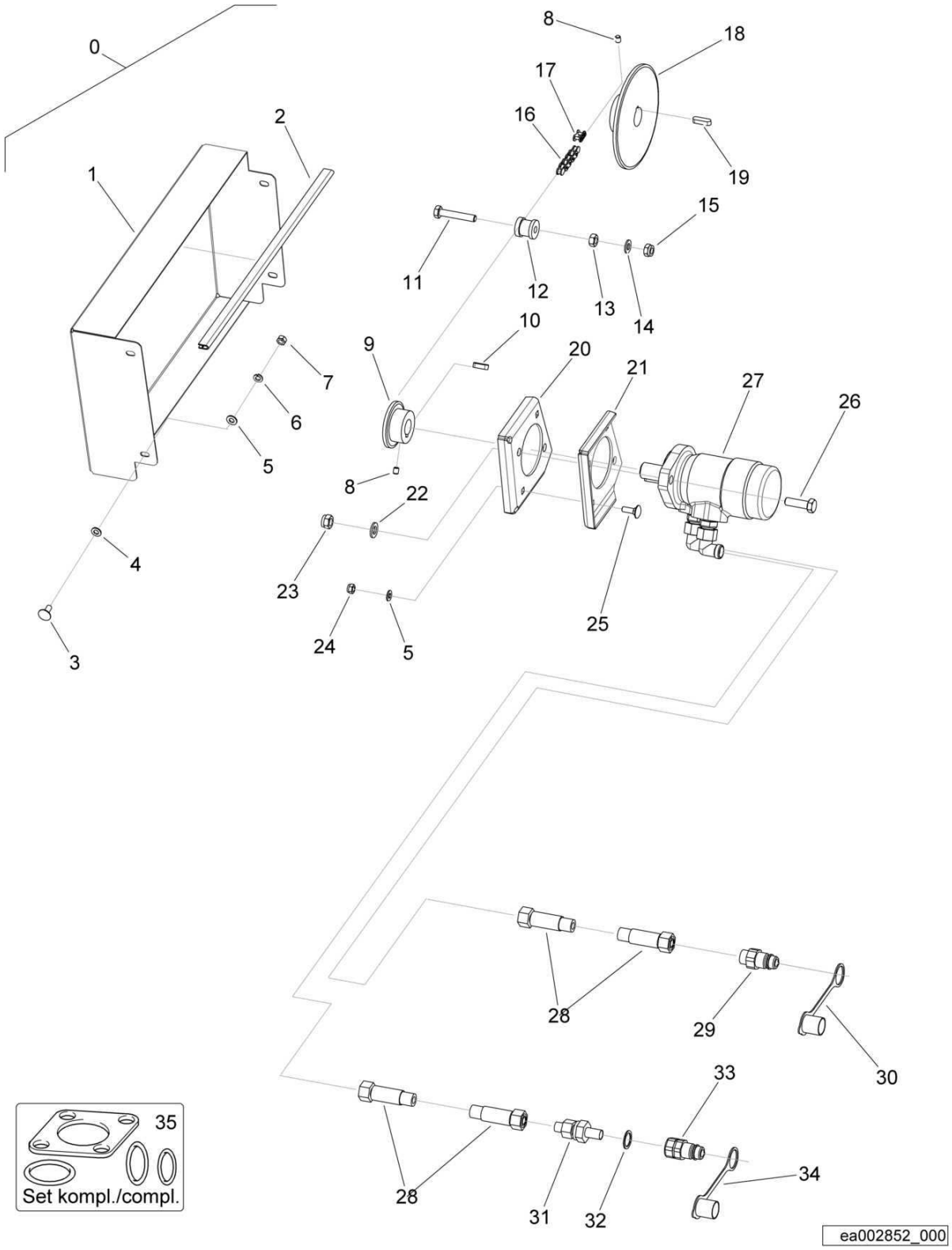

Scratter
Splittstreuer
Gravillonneur

EA002852 1001 E

BOMAG FAYAT GROUP

Pos. Pos. Pos.	Part no. Teilenr. No.piece	Qty. Menge Qte.	Description	Benennung	Designation
0	05030143	1	Drive	Antrieb	Commande
1	05030150	1	>Chain guard	>Kettenschutz	>Protection de chaîne
2	05030151	1	>Edge protector	>Kantenschutz	>Caoutchouc profile
3	07280801	4	>Flat head screw	>Flachrundschraube	>Vis à tête bombée
4	05030166	4	>Washer	>U-Scheibe	>Rondelle
5	05030109	8	>Washer	>U-Scheibe	>Rondelle
6	08530815	4	>Spring washer	>Federring	>Rondelle grower
7	30000485	4	>Hexagon nut	>Sechskantmutter	>Ecrou hexagonal
8	07760803	2	>Tapped pin	>Gewindestift	>Goujon fileté
9	05030152	1	>Chain wheel / sprocket	>Kettenrad	>Roue à chaîne
10	30000536	1	>Fitting key	>Paßfeder	>Clavette
11	07131030	1	>Hexagon bolt	>Sechskantschraube	>Vis à tête hexagonale
12	05030153	1	>Tensioning pulley	>Spannrolle	>Poulie tendeur
13	30000502	1	>Hexagon nut	>Sechskantmutter	>Ecrou hexagonal
14	08511026	5	>Washer	>Scheibe	>Disque
15	08131016	5	>Safety nut	>Sechskantmutter selb.sich	>Ecrou de sûreté
16	05030154	1	>Roller chain	>Rollenkette	>Chaîne à rouleaux
17	05030155	1	>Chain link	>Verschlußglied	>Chainon de jonction
18	05030105	1	>Chain wheel / sprocket	>Kettenrad	>Roue à chaîne
19	30000412	1	>Fitting key	>Paßfeder	>Clavette
20	05030157	1	>Reinforcement	>Verstärkung	>Renforcement
21	05030158	1	>Reinforcement	>Verstärkung	>Renforcement
22	08511328	2	>Washer	>Scheibe	>Disque
23	08131218	2	>Safety nut	>Sechskantmutter selb.sich	>Ecrou de sûreté
24	08130813	4	>Safety nut	>Sechskantmutter selb.sich	>Ecrou de sûreté
25	07280803	4	>Flat head screw	>Flachrundschraube	>Vis à tête bombée
26	07141243	2	>Hexagon bolt	>Sechskantschraube	>Vis à tête hexagonale
27	05030159	1	>Hydraulic motor	>Hydraulikmotor	>Moteur hydraulique
28	05030160	2	>Hydraulic hose	>Hydraulikschlauch	>Tuyau hydraulique
29	05030161	1	>Coupling plug	>Kupplungsstecker	>Fiche couplage
30	05030162	1	>Dust cap	>Staubkappe	>Capuchon pare-poussière
31	05030163	1	>Check valve	>Rückschlagventil	>Clapet de retenue
32	09331768	1	>Sealing ring	>Dichtring	>Bague d'étanchéité
33	05030164	1	>Coupling plug	>Kupplungsstecker	>Fiche couplage
34	05030165	1	>Dust cap	>Staubkappe	>Capuchon pare-poussière
35	05030156	1	>Kit,seal	>Dichtsatz	>Jeu de joints
			BWP	BWP	BWP

S/N 101880212973 ▶

Roller drum, assembled
Bandage, montiert
Bandage, assemblé

EA002450_000_00

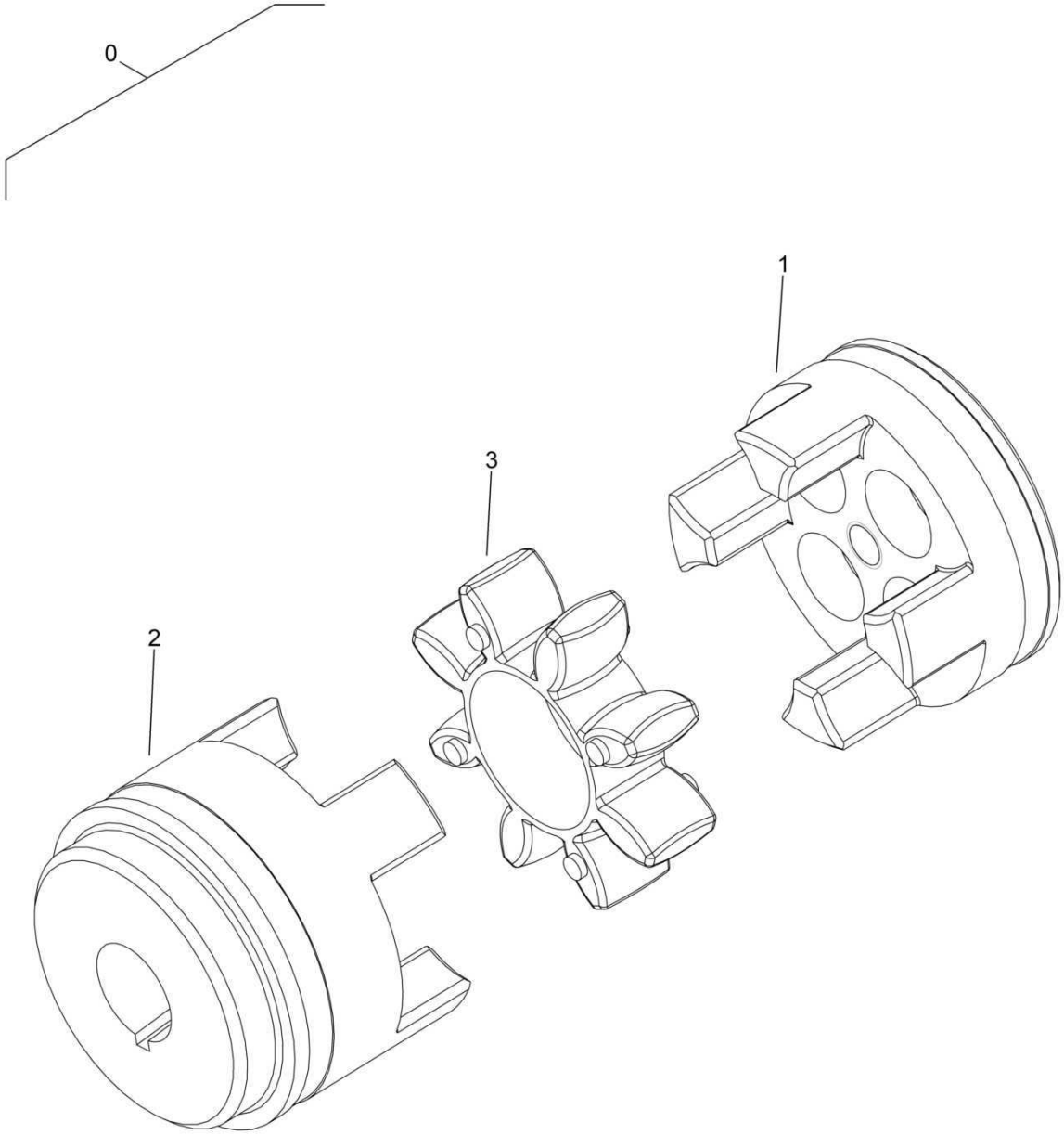

ea002450_000

Roller drum, assembled
Bandage, montiert
Bandage, assemblé

EA002450 1001 E

BOMAG FAYAT GROUP

Pos. / Pos. / Pos.	Part no. / Teilenr. / No.piece	Qty. / Menge / Qte.	Description	Benennung	Designation
0	05615011	1	Coupling	Kupplung	Accouplement
1	05615015	1	>Hub	>Nabe	>Moyeu
2	05615014	1	>Hub	>Nabe	>Moyeu
3	05615207	1	>Coupling element	>Kupplungselement	>Elément d'accouplement

S/N 101880211188 ▶ S/N 101880211330

Roller drum, assembled
Bandage, montiert
Bandage, assemblé

EA002450_000_00

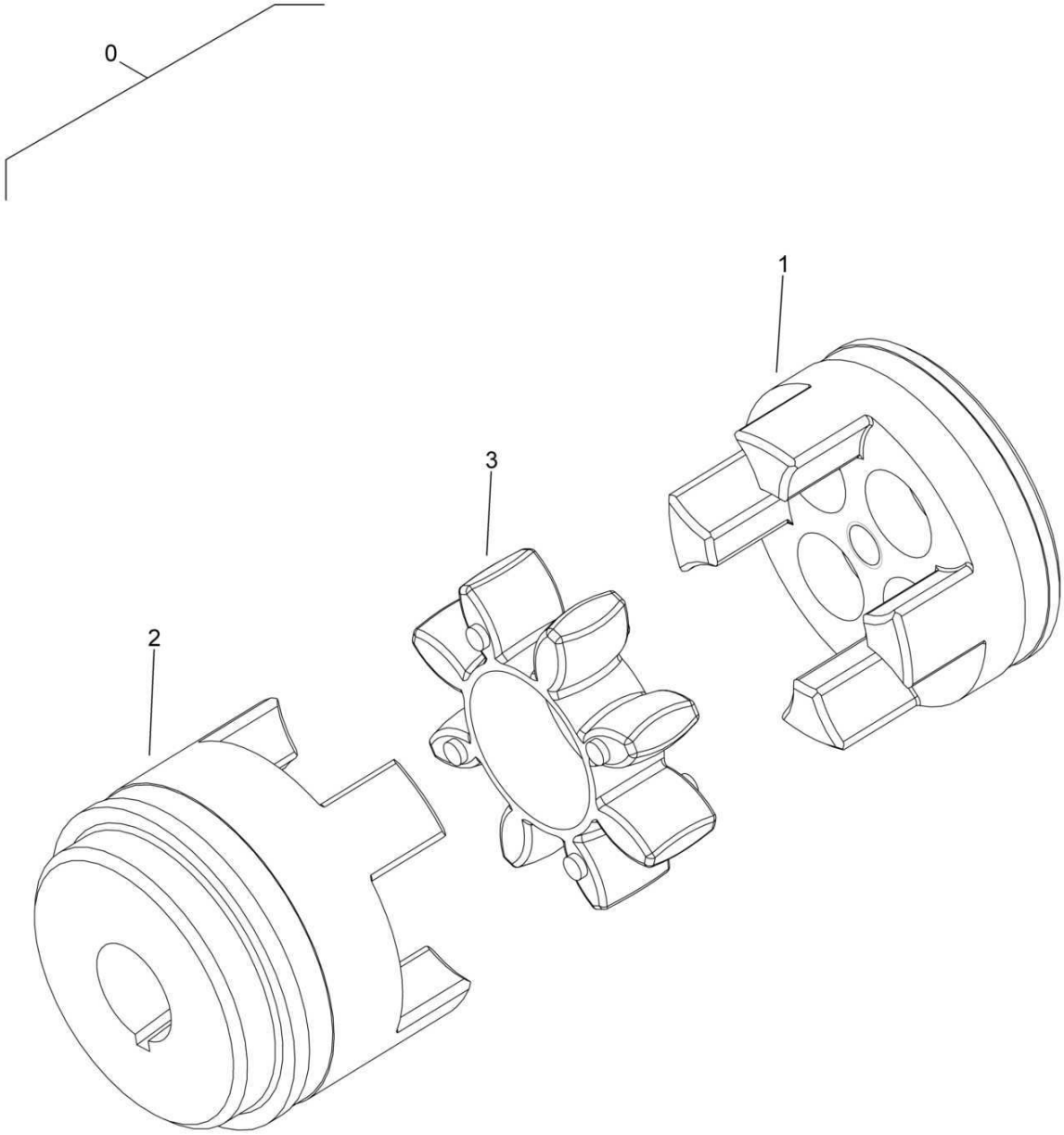

ea002450_000

Roller drum, assembled
Bandage, montiert
Bandage, assemblé

EA002450 1001 E

BOMAG FAYAT GROUP

Pos. Pos. Pos.	Part no. Teilenr. No.piece	Qty. Menge Qte.	Description	Benennung	Designation
0	05615011	1	Coupling	Kupplung	Accouplement
1	05615015	1	>Hub	>Nabe	>Moyeu
2	05615014	1	>Hub	>Nabe	>Moyeu
3	05615207	1	>Coupling element	>Kupplungselement	>Elément d'accouplement

Roller drum, assembled
Bandage, montiert
Bandage, assemblé

EA000142_000_00

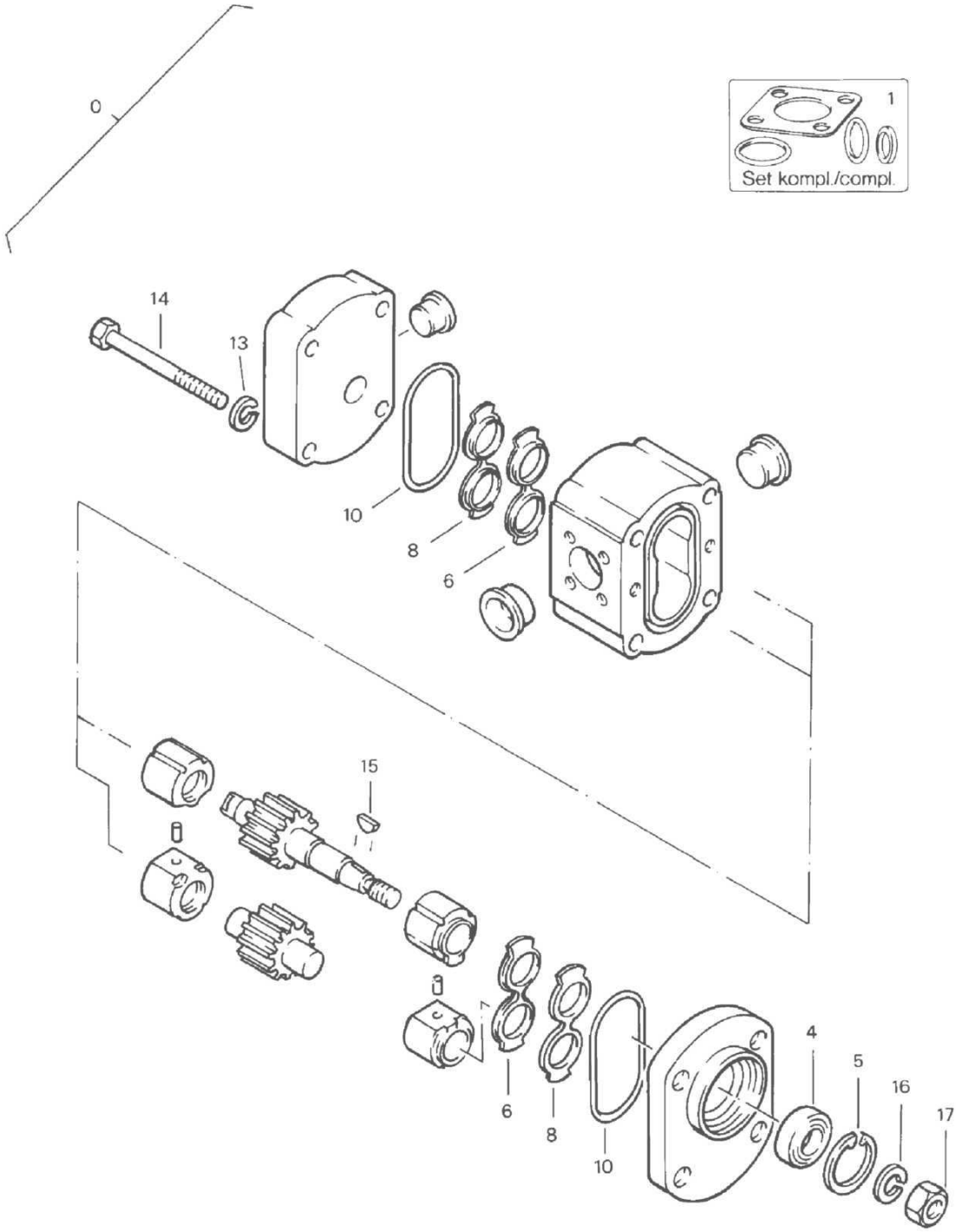

Roller drum, assembled
Bandage, montiert
Bandage, assemblé

EA000142 1001 E

BOMAG FAYAT GROUP

Pos. Pos. Pos.	Part no. Teilenr. No.piece	Qty. Menge Qte.	Description	Benennung	Designation
0	05813057	1	Hydraulic gear motor	Hydraulikzahnradmotor	Moteur hydr.a engrenage
1	05851086	1	>Kit,seal (6,8,10)	>Dichtungssatz (6,8,10)	>Jeu de joints (6,8,10)
4	05851006	1	>Radial seal	>Wellendichtring	>Joint d'étanchéité radial
5	09221300	1	>Circlip,internal	>Sicherungsring(innen)	>Circlips intérieur
13	05851130	2	>Spring washer	>Federring	>Rondelle grower
14	07131046	2	>Hexagon bolt	>Sechskantschraube	>Vis à tête hexagonale
15	09190302	1	>Woodruff key	>Scheibenfeder	>Clavette demi-ronde
16	05851131	1	>Spring washer	>Federring	>Rondelle grower
17	08121215	1	>Hexagon nut	>Sechskantmutter	>Ecrou hexagonal

S/N 101880211188 ▶ S/N 101880211330

Roller drum, assembled
Bandage, montiert
Bandage, assemblé

EA000142_000_00

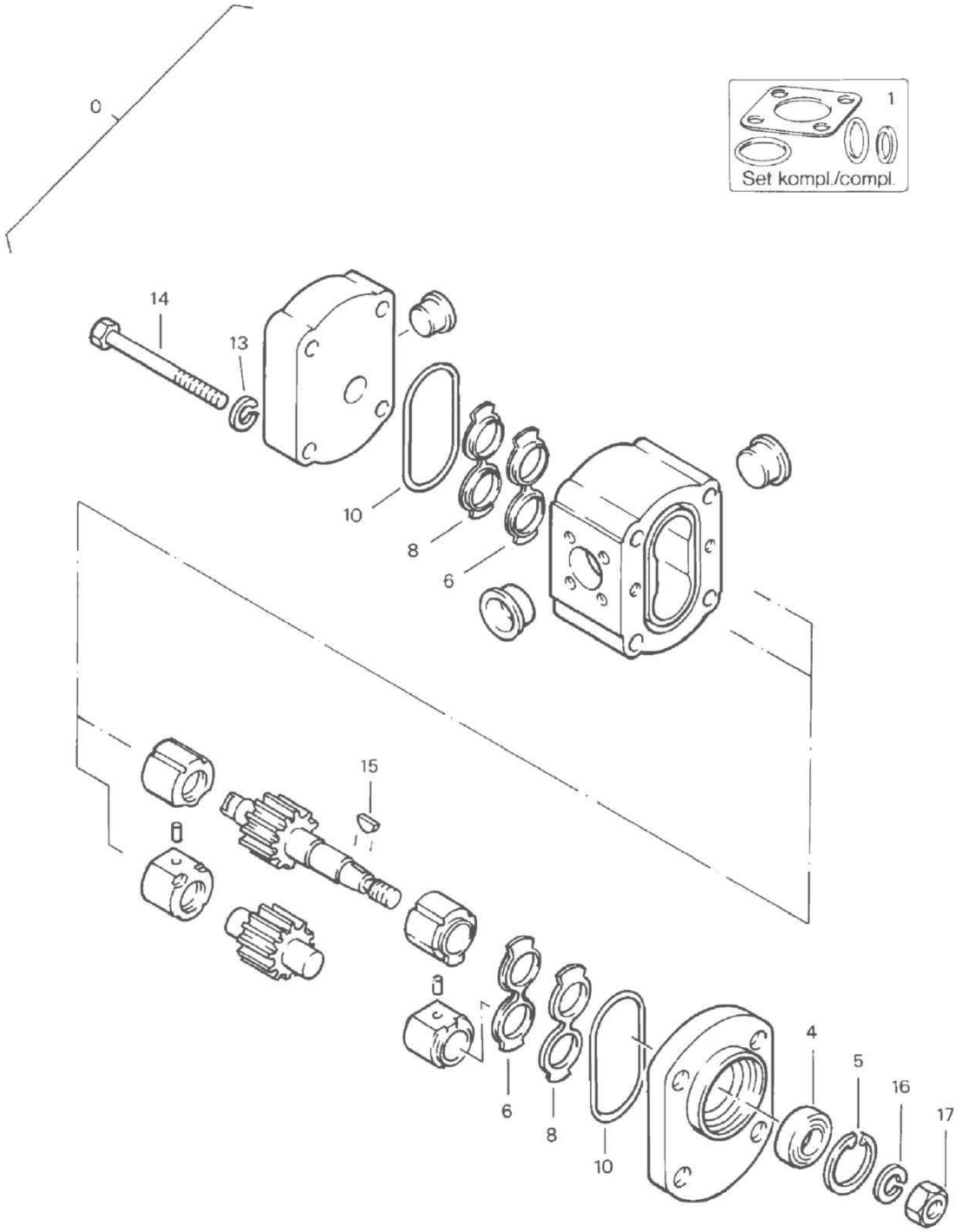

Roller drum, assembled
Bandage, montiert
Bandage, assemblé

EA000142 1001 E

BOMAG FAYAT GROUP

Pos. Pos. Pos.	Part no. Teilenr. No.piece	Qty. Menge Qte.	Description	Benennung	Designation
0	05813057	1	Hydraulic gear motor	Hydraulikzahnradmotor	Moteur hydr.a engrenage
1	05851086	1	>Kit,seal (6,8,10)	>Dichtungssatz (6,8,10)	>Jeu de joints (6,8,10)
4	05851006	1	>Radial seal	>Wellendichtring	>Joint d'étanchéité radial
5	09221300	1	>Circlip,internal	>Sicherungsring(innen)	>Circlips intérieur
13	05851130	2	>Spring washer	>Federring	>Rondelle grower
14	07131046	2	>Hexagon bolt	>Sechskantschraube	>Vis à tête hexagonale
15	09190302	1	>Woodruff key	>Scheibenfeder	>Clavette demi-ronde
16	05851131	1	>Spring washer	>Federring	>Rondelle grower
17	08121215	1	>Hexagon nut	>Sechskantmutter	>Ecrou hexagonal

S/N 101880211188 ▶ S/N 101880211330

Roller drum, assembled
Bandage, montiert
Bandage, assemblé

EA002875_000_00

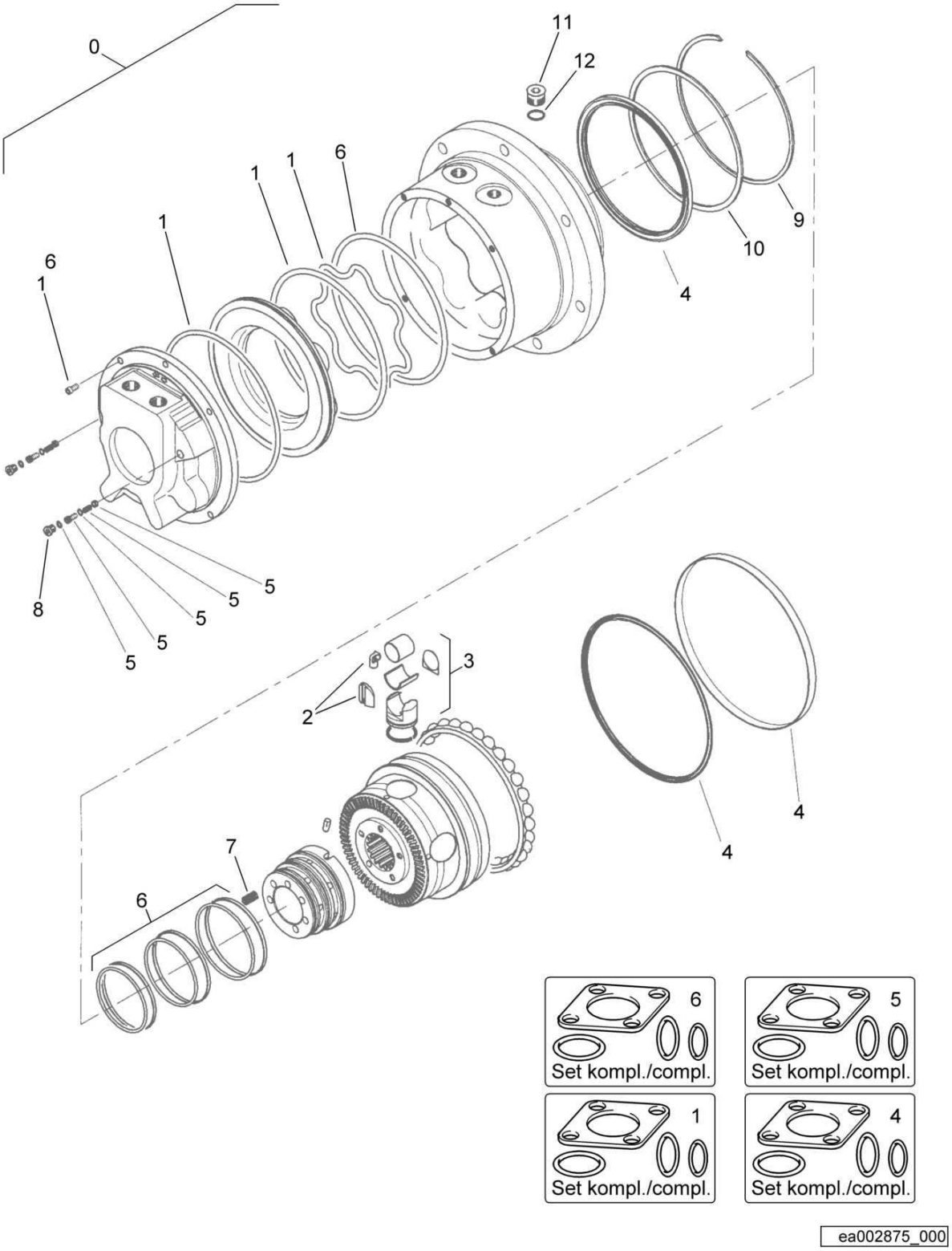

Roller drum, assembled
Bandage, montiert
Bandage, assemblé

EA002875 1001 E

BOMAG FAYAT GROUP

Pos. Pos. Pos.	Part no. Teilenr. No.piece	Qty. Menge Qte.	Description	Benennung	Designation
0	05816234	1	Travel motor	Fahrmotor	Moteur de translation
1	05818455	1	>Kit,seal	>Dichtungssatz	>Jeu de joints
2	05805059	1	>Repair Kit	>Reparatursatz	>Necessaire de réparation
3	05971025	5	>Piston	>Kolben	>Piston
4	05818400	1	>Kit,seal	>Dichtungssatz	>Jeu de joints
5	05818401	1	>Kit,seal	>Dichtungssatz	>Jeu de joints
6	05971046	1	>Kit,seal	>Dichtungssatz	>Jeu de joints
7	05871047	1	>Spring set	>Federsatz	>Jeu de ressorts
8	05815034	2	>Screw plug	>Verschlußschraube	>Vis de fermeture
10	05818576	1	>Spacer ring	>Distanzring	>Bague d'écartement
11	05815082	1	>Plug	>Stopfen	>Bouchon
12	06220159	1	>Loop ring	>Runddichtring	>Joint torique

S/N 101880212973 ▶

Roller drum, assembled
Bandage, montiert
Bandage, assemblé

EA004724_000_00

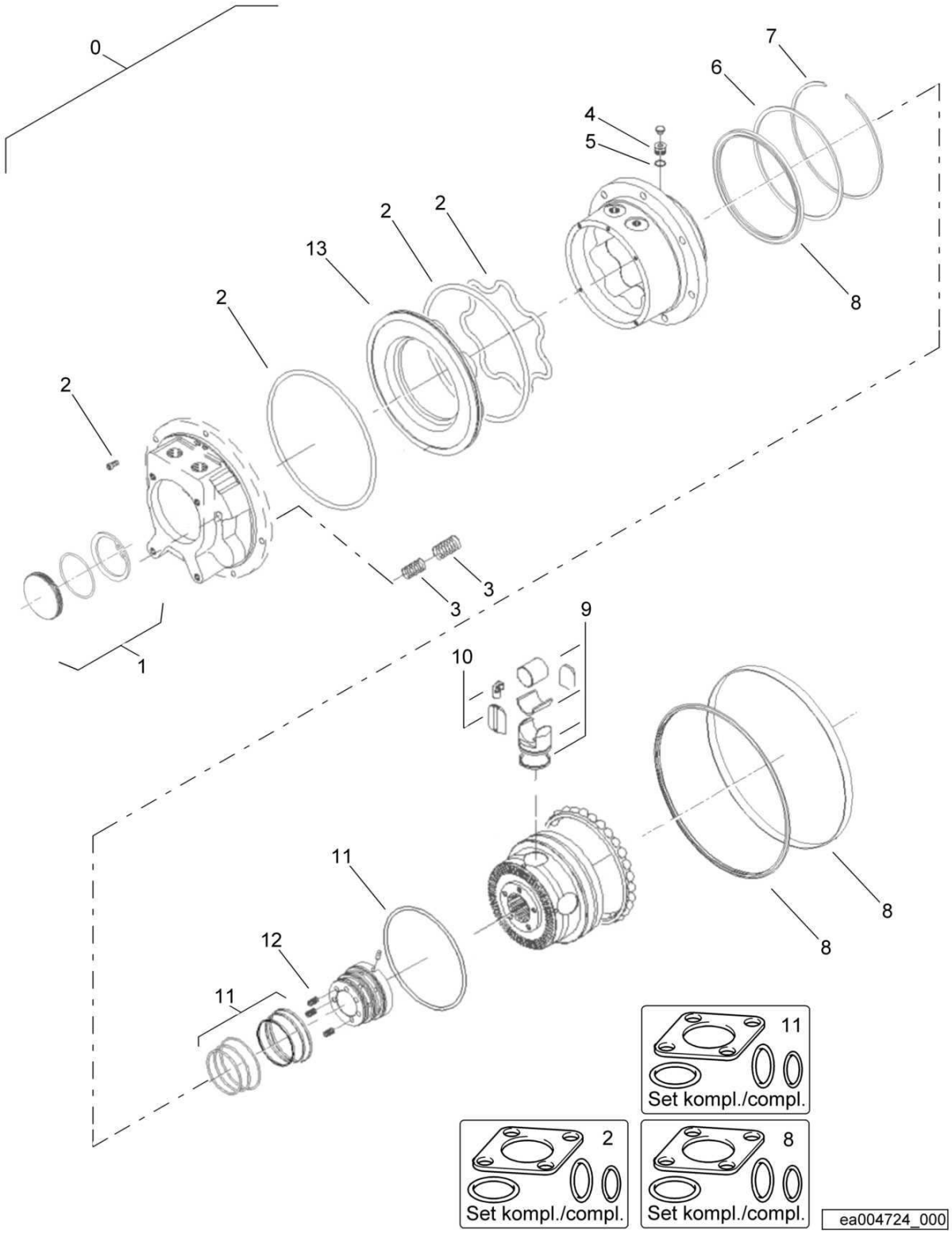

Roller drum, assembled
Bandage, montiert
Bandage, assemblé

EA004724 1001 E

BOMAG FAYAT GROUP

Pos. Pos. Pos.	Part no. Teilenr. No.piece	Qty. Menge Qte.	Description	Benennung	Designation
0	05816282	1	Travel motor	Fahrmotor	Moteur de translation
1	05818891	1	>Cover complete	>Deckel komplett	>Couvercle complet
2	05818455	1	>Kit,seal	>Dichtungssatz	>Jeu de joints
3	05971047	1	>Spring set	>Federsatz	>Jeu de ressorts
4	05815082	1	>Plug	>Stopfen	>Bouchon
5	06220159	1	>Loop ring	>Runddichtring	>Joint torique
6	05818576	1	>Spacer ring	>Distanzring	>Bague d'écartement
7	09226002	1	>Circlip,internal	>Sicherungsring(innen)	>Circlips intérieur
8	05818400	1	>Kit,seal	>Dichtungssatz	>Jeu de joints
9	05971025	5	>Piston	>Kolben	>Piston
10	05805059	1	>Repair Kit	>Reparatursatz	>Necessaire de réparation
11	05971046	1	>Kit,seal	>Dichtungssatz	>Jeu de joints
12	05871047	1	>Spring set	>Federsatz	>Jeu de ressorts
13	05805066	1	>Brake piston	>Bremskolben	>Piston de frein

S/N 101880211188 ▶ S/N 101880211330

Roller drum, assembled
Bandage, montiert
Bandage, assemblé

88003346_000_00

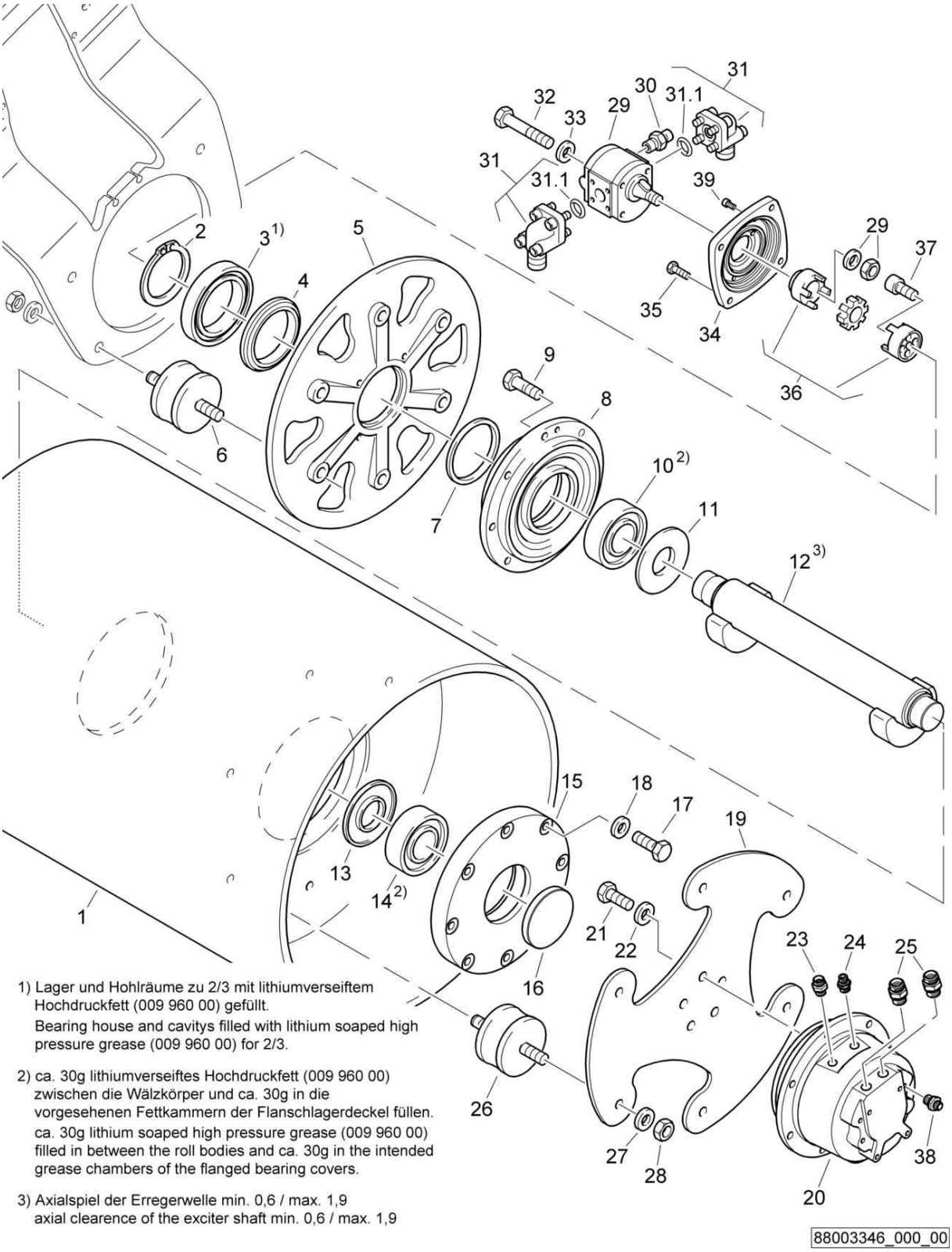

1) Lager und Hohlräume zu 2/3 mit lithiumverseiftem Hochdruckfett (009 960 00) gefüllt.
Bearing house and cavitys filled with lithium soaped high pressure grease (009 960 00) for 2/3.

2) ca. 30g lithiumverseiftes Hochdruckfett (009 960 00) zwischen die Wälzkörper und ca. 30g in die vorgesehenen Fettkammern der Flanschlagerdeckel füllen.
ca. 30g lithium soaped high pressure grease (009 960 00) filled in between the roll bodies and ca. 30g in the intended grease chambers of the flanged bearing covers.

3) Axialspiel der Erregerwelle min. 0,6 / max. 1,9
axial clearence of the exciter shaft min. 0,6 / max. 1,9

Roller drum, assembled
Bandage, montiert
Bandage, assemblé

88003346 1001 1

BOMAG FAYAT GROUP

Pos. Pos. Pos.	Part no. Teilenr. No.piece	Qty. Menge Qte.	Description	Benennung	Designation
1	78260401	1	Drive roller drum	Antriebsbandage	Bandage moteur
2	09214900	1	Circlip,external	Sicherungsring(außen)	Circlips extérieur
3	05113319	1	Ball bearing,grooved	Rillenkugellager	Roulement à billes
4	05332219	1	Nilos ring	Nilosring	Bague nilos
5	78260116	1	Bearing plate	Lagerplatte	Plaque de support
6	06180319	4	Rubber buffer	Gummipuffer	Amortisseur caoutchouté
7	78260115	1	Sealing ring	Dichtring	Bague d'étanchéité
8	78260110	1	Housing,bearing	Lagergehäuse	Boîtier de palier
9	07141238	8	Hexagon bolt	Sechskantschraube	Vis à tête hexagonale
10	05224294	1	Cylinder roller bearing	Zylinderrollenlager	Roulement à rouleaux cyl.
11	78260302	1	Sealing ring	Dichtring	Bague d'étanchéité
12	95881378	1	Exciter shaft	Erregerwelle	Arbre de vibration
13	78260302	1	Sealing ring	Dichtring	Bague d'étanchéité
14	05224294	1	Cylinder roller bearing	Zylinderrollenlager	Roulement à rouleaux cyl.
15	78260402	1	Cover,bearing	Lagerdeckel	Couvercle de palier
16	06510243	1	Locking cap	Verschlußkappe	Chape de fermeture
17	07131220	8	Hexagon bolt	Sechskantschraube	Vis à tête hexagonale
18	08752130	8	Spring washer	Spannscheibe	Rondelle tendeuse
19	78240210	1	Drive disc	Antriebsscheibe	Disque d'entraînement
20	05816234	1	Travel motor	Fahrmotor	Moteur de translation
21	07141633	5	Hexagon bolt	Sechskantschraube	Vis à tête hexagonale
22	08752170	5	Spring washer	Spannscheibe	Rondelle tendeuse
23	05540009	1	Double-ended union	Gerader Einschraubstutzen	Tubulure à visser
24	05540008	1	Double-ended union	Gerader Einschraubstutzen	Tubulure à visser
25	05540020	2	Double-ended union	Gerader Einschraubstutzen	Tubulure à visser
26	06180319	6	Rubber buffer	Gummipuffer	Amortisseur caoutchouté
27	08752170	6	Spring washer	Spannscheibe	Rondelle tendeuse
28	08111623	6	Hexagon nut	Sechskantmutter	Ecrou hexagonal
29	05813057	1	Hydraulic gear motor	Hydraulikzahnradmotor	Moteur hydr.a engrenage
30	05540097	1	Double-ended union	Gerader Einschraubstutzen	Tubulure à visser
31	05548045	2	Angular flange union	Winkelflanschstutzen	Raccord coudé à bride
31.1	06220205	1	Loop ring	Runddichtring	Joint torique
32	07131057	2	Hexagon bolt	Sechskantschraube	Vis à tête hexagonale
33	08511021	2	Washer	Scheibe	Disque
34	88062014	1	Engine cover	Motordeckel	Couvercle du moteur
35	07141030	4	Hexagon bolt	Sechskantschraube	Vis à tête hexagonale
36	05615011	1	Coupling	Kupplung	Accouplement
37	07230822	4	Socket-head cap screw	Zylinderschraube	Vis à tête six pans creux
38	05548018	1	Double-ended union	Gerader Einschraubstutzen	Tubulure à visser
39	07230802	2	Socket-head cap screw	Zylinderschraube	Vis à tête six pans creux

S/N 101880212141 ▶ S/N 101880212972

Roller drum, assembled
Bandage, montiert
Bandage, assemblé

88062034_000_01

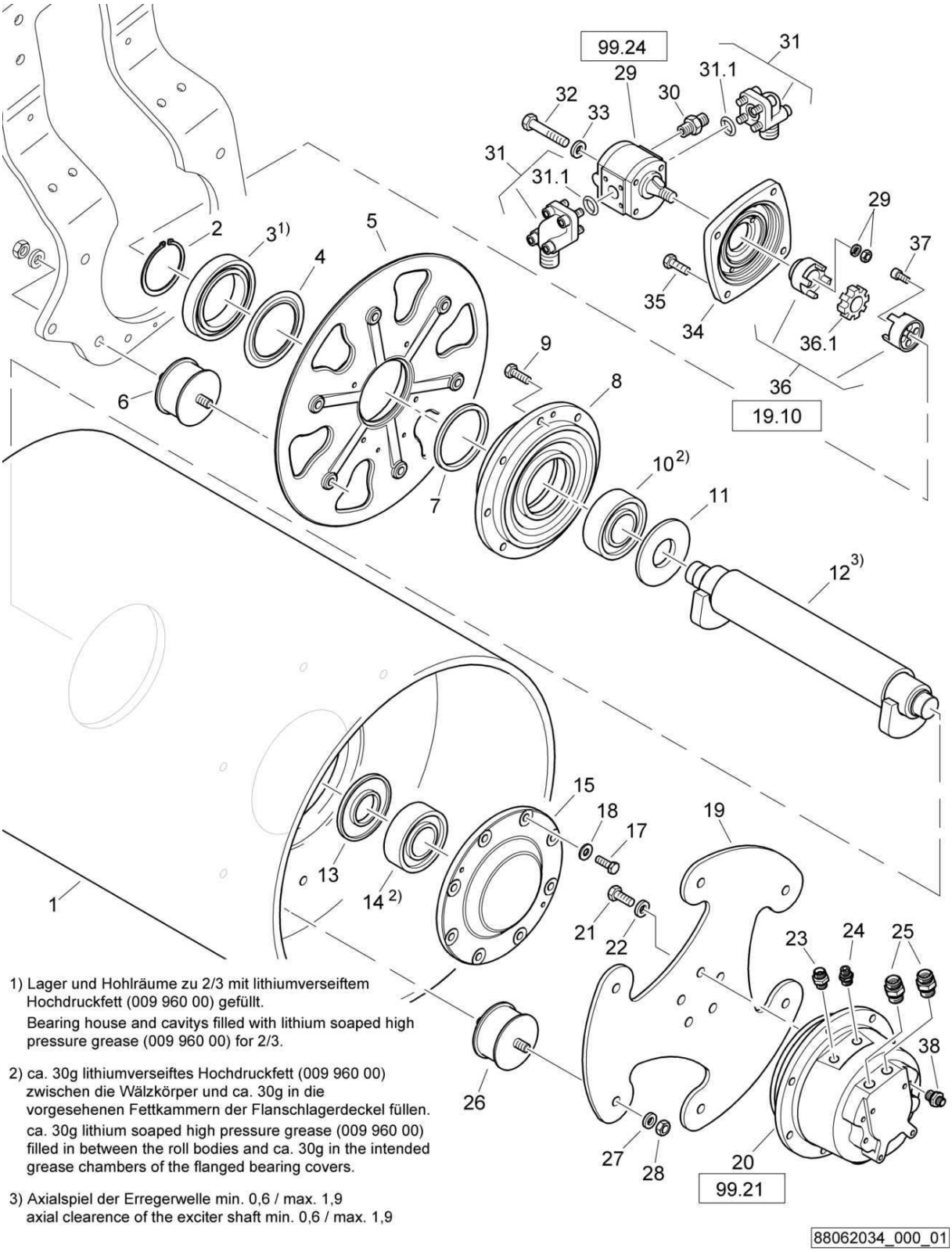

1) Lager und Hohlräume zu 2/3 mit lithiumverseiftem Hochdruckfett (009 960 00) gefüllt.
Bearing house and cavitys filled with lithium soaped high pressure grease (009 960 00) for 2/3.

2) ca. 30g lithiumverseiftes Hochdruckfett (009 960 00) zwischen die Wälzkörper und ca. 30g in die vorgesehenen Fettkammern der Flanschlagerdeckel füllen.
ca. 30g lithium soaped high pressure grease (009 960 00) filled in between the roll bodies and ca. 30g in the intended grease chambers of the flanged bearing covers.

3) Axialspiel der Erregerwelle min. 0,6 / max. 1,9
axial clearence of the exciter shaft min. 0,6 / max. 1,9

88062034_000_01

Roller drum, assembled
Bandage, montiert
Bandage, assemblé

88062034 1001 1

BOMAG FAYAT GROUP

Pos. Pos. Pos.	Part no. Teilenr. No.piece	Qty. Menge Qte.	Description	Benennung	Designation
1	78260401	1	Drive roller drum	Antriebsbandage	Bandage moteur
2	09214900	1	Circlip,external	Sicherungsring(außen)	Circlips extérieur
3	05113319	1	Ball bearing,grooved	Rillenkugellager	Roulement à billes
4	05332219	1	Nilos ring	Nilosring	Bague nilos
5	88062042	1	Bearing plate	Lagerplatte	Plaque de support
6	06180319	4	Rubber buffer	Gummipuffer	Amortisseur caoutchouté
7	78260115	1	Sealing ring	Dichtring	Bague d'étanchéité
8	78260110	1	Housing,bearing	Lagergehäuse	Boîtier de palier
9	07141238	8	Hexagon bolt	Sechskantschraube	Vis à tête hexagonale
10	05224294	1	Cylinder roller bearing	Zylinderrollenlager	Roulement à rouleaux cyl.
11	78260302	1	Sealing ring	Dichtring	Bague d'étanchéité
12	88062032	1	Exciter shaft	Erregerwelle	Arbre de vibration
13	78260302	1	Sealing ring	Dichtring	Bague d'étanchéité
14	05224294	1	Cylinder roller bearing	Zylinderrollenlager	Roulement à rouleaux cyl.
15	65450405	1	Cover,bearing	Lagerdeckel	Couvercle de palier
17	07141238	8	Hexagon bolt	Sechskantschraube	Vis à tête hexagonale
18	08752130	8	Spring washer	Spannscheibe	Rondelle tendeuse
19	78240210	1	Drive disc	Antriebsscheibe	Disque d'entraînement
20	05816250	1	Travel motor	Fahrmotor	Moteur de translation
21	07141633	5	Hexagon bolt	Sechskantschraube	Vis à tête hexagonale
22	08752170	5	Spring washer	Spannscheibe	Rondelle tendeuse
23	05540009	1	Double-ended union	Gerader Einschraubstutzen	Tubulure à visser
24	05540008	1	Double-ended union	Gerader Einschraubstutzen	Tubulure à visser
25	05540020	2	Double-ended union	Gerader Einschraubstutzen	Tubulure à visser
26	06180319	6	Rubber buffer	Gummipuffer	Amortisseur caoutchouté
27	08752170	6	Spring washer	Spannscheibe	Rondelle tendeuse
28	08111623	6	Hexagon nut	Sechskantmutter	Ecrou hexagonal
29	05813057	1	Hydraulic gear motor	Hydraulikzahnradmotor	Moteur hydr.a engrenage
30	05540097	1	Double-ended union	Gerader Einschraubstutzen	Tubulure à visser
31	05548045	2	Angular flange union	Winkelflanschstutzen	Raccord coudé à bride
31.1	06220205	1	Loop ring	Runddichtring	Joint torique
32	07131057	2	Hexagon bolt	Sechskantschraube	Vis à tête hexagonale
33	08511021	2	Washer	Scheibe	Disque
34	78260201	1	Engine cover	Motordeckel	Couvercle du moteur
35	07141030	4	Hexagon bolt	Sechskantschraube	Vis à tête hexagonale
36	05615011	1	Coupling	Kupplung	Accouplement
37	07230822	4	Socket-head cap screw	Zylinderschraube	Vis à tête six pans creux
38	05548018	1	Double-ended union	Gerader Einschraubstutzen	Tubulure à visser

S/N 101880212023 ▶ S/N 101880212140

Roller drum, assembled
Bandage, montiert
Bandage, assemblé

88062034_000_01

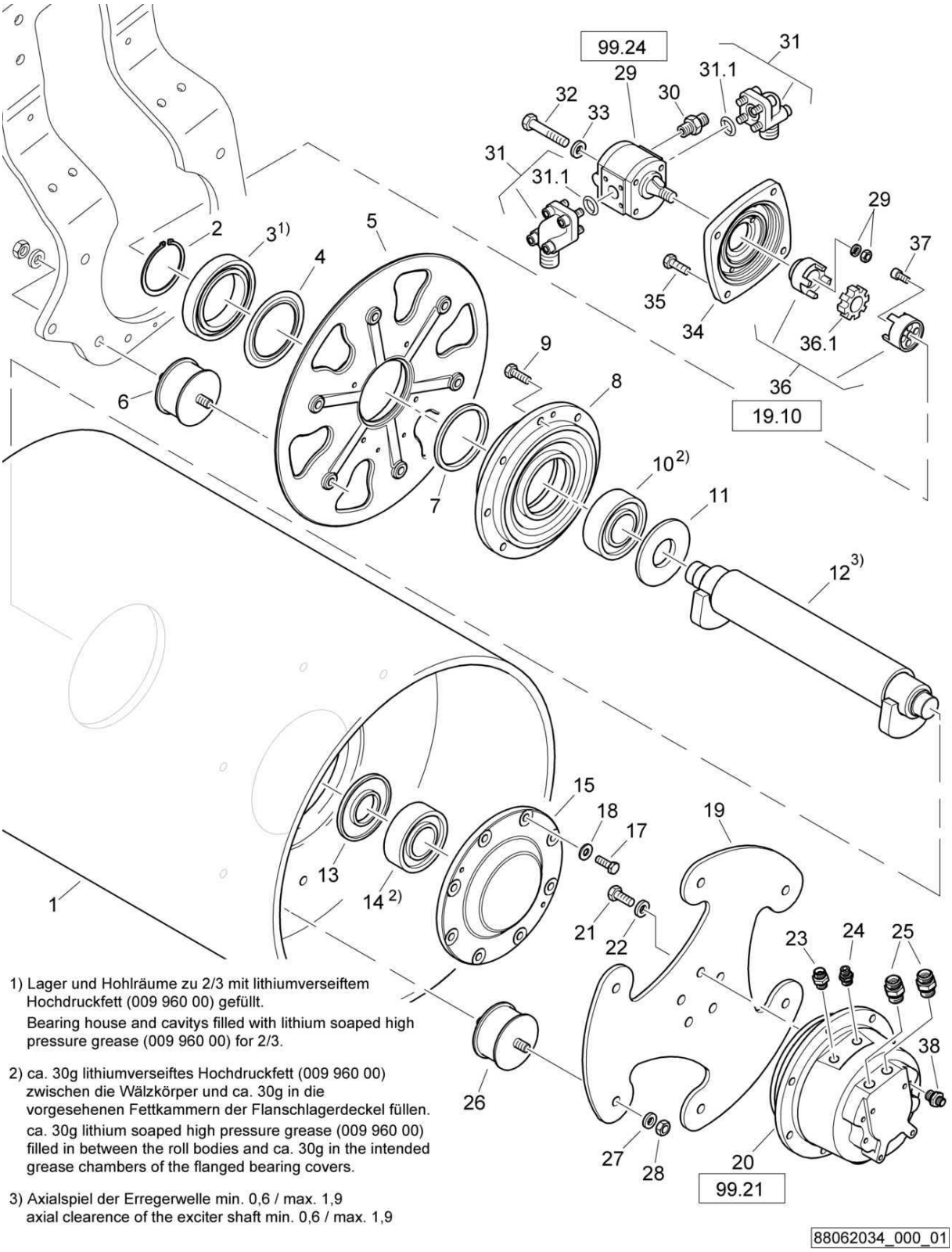

1) Lager und Hohlräume zu 2/3 mit lithiumverseiftem Hochdruckfett (009 960 00) gefüllt.
Bearing house and cavitys filled with lithium soaped high pressure grease (009 960 00) for 2/3.

2) ca. 30g lithiumverseiftes Hochdruckfett (009 960 00) zwischen die Wälzkörper und ca. 30g in die vorgesehenen Fettkammern der Flanschlagerdeckel füllen.
ca. 30g lithium soaped high pressure grease (009 960 00) filled in between the roll bodies and ca. 30g in the intended grease chambers of the flanged bearing covers.

3) Axialspiel der Erregerwelle min. 0,6 / max. 1,9
axial clearence of the exciter shaft min. 0,6 / max. 1,9

88062034_000_01

Roller drum, assembled
Bandage, montiert
Bandage, assemblé

88062034 1001 1

BOMAG FAYAT GROUP

Pos. Pos. Pos.	Part no. Teilenr. No.piece	Qty. Menge Qte.	Description	Benennung	Designation
1	78260401	1	Drive roller drum	Antriebsbandage	Bandage moteur
2	09214900	1	Circlip,external	Sicherungsring(außen)	Circlips extérieur
3	05113319	1	Ball bearing,grooved	Rillenkugellager	Roulement à billes
4	05332219	1	Nilos ring	Nilosring	Bague nilos
5	88062042	1	Bearing plate	Lagerplatte	Plaque de support
6	06180319	4	Rubber buffer	Gummipuffer	Amortisseur caoutchouté
7	78260115	1	Sealing ring	Dichtring	Bague d'étanchéité
8	78260110	1	Housing,bearing	Lagergehäuse	Boîtier de palier
9	07141238	8	Hexagon bolt	Sechskantschraube	Vis à tête hexagonale
10	05224294	1	Cylinder roller bearing	Zylinderrollenlager	Roulement à rouleaux cyl.
11	78260302	1	Sealing ring	Dichtring	Bague d'étanchéité
12	88062032	1	Exciter shaft	Erregerwelle	Arbre de vibration
13	78260302	1	Sealing ring	Dichtring	Bague d'étanchéité
14	05224294	1	Cylinder roller bearing	Zylinderrollenlager	Roulement à rouleaux cyl.
15	65450405	1	Cover,bearing	Lagerdeckel	Couvercle de palier
17	07141238	8	Hexagon bolt	Sechskantschraube	Vis à tête hexagonale
18	08752130	8	Spring washer	Spannscheibe	Rondelle tendeuse
19	78240210	1	Drive disc	Antriebsscheibe	Disque d'entraînement
20	05816250	1	Travel motor	Fahrmotor	Moteur de translation
21	07141633	5	Hexagon bolt	Sechskantschraube	Vis à tête hexagonale
22	08752170	5	Spring washer	Spannscheibe	Rondelle tendeuse
23	05540009	1	Double-ended union	Gerader Einschraubstutzen	Tubulure à visser
24	05540008	1	Double-ended union	Gerader Einschraubstutzen	Tubulure à visser
25	05540020	2	Double-ended union	Gerader Einschraubstutzen	Tubulure à visser
26	06180319	6	Rubber buffer	Gummipuffer	Amortisseur caoutchouté
27	08752170	6	Spring washer	Spannscheibe	Rondelle tendeuse
28	08111623	6	Hexagon nut	Sechskantmutter	Ecrou hexagonal
29	05813057	1	Hydraulic gear motor	Hydraulikzahnradmotor	Moteur hydr.a engrenage
30	05540097	1	Double-ended union	Gerader Einschraubstutzen	Tubulure à visser
31	05548045	2	Angular flange union	Winkelflanschstutzen	Raccord coudé à bride
31.1	06220205	1	Loop ring	Runddichtring	Joint torique
32	07131057	2	Hexagon bolt	Sechskantschraube	Vis à tête hexagonale
33	08511021	2	Washer	Scheibe	Disque
34	78260201	1	Engine cover	Motordeckel	Couvercle du moteur
35	07141030	4	Hexagon bolt	Sechskantschraube	Vis à tête hexagonale
36	05615011	1	Coupling	Kupplung	Accouplement
37	07230822	4	Socket-head cap screw	Zylinderschraube	Vis à tête six pans creux
38	05548018	1	Double-ended union	Gerader Einschraubstutzen	Tubulure à visser

S/N 101880211600 ▶ S/N 101880212022

Roller drum, assembled
Bandage, montiert
Bandage, assemblé

88062034_000_01

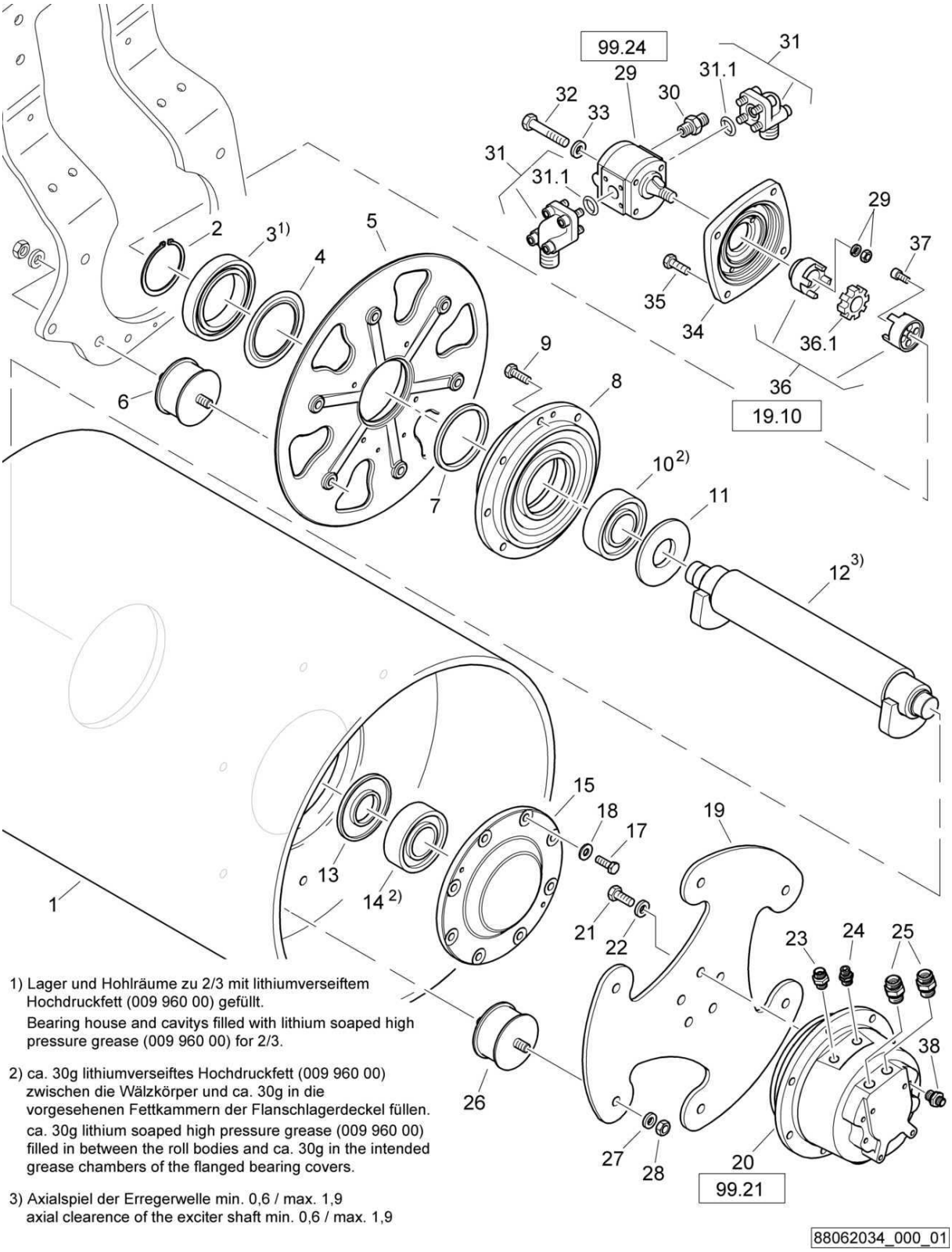

1) Lager und Hohlräume zu 2/3 mit lithiumverseiftem Hochdruckfett (009 960 00) gefüllt.
Bearing house and cavitys filled with lithium soaped high pressure grease (009 960 00) for 2/3.

2) ca. 30g lithiumverseiftes Hochdruckfett (009 960 00) zwischen die Wälzkörper und ca. 30g in die vorgesehenen Fettkammern der Flanschlagerdeckel füllen.
ca. 30g lithium soaped high pressure grease (009 960 00) filled in between the roll bodies and ca. 30g in the intended grease chambers of the flanged bearing covers.

3) Axialspiel der Erregerwelle min. 0,6 / max. 1,9
axial clearence of the exciter shaft min. 0,6 / max. 1,9

Roller drum, assembled
Bandage, montiert
Bandage, assemblé

88062034 1001 1

BOMAG FAYAT GROUP

Pos. Pos. Pos.	Part no. Teilenr. No.piece	Qty. Menge Qte.	Description	Benennung	Designation
1	78260401	1	Drive roller drum	Antriebsbandage	Bandage moteur
2	09214900	1	Circlip,external	Sicherungsring(außen)	Circlips extérieur
3	05113319	1	Ball bearing,grooved	Rillenkugellager	Roulement à billes
4	05332219	1	Nilos ring	Nilosring	Bague nilos
5	88062040	1	Bearing plate	Lagerplatte	Plaque de support
6	06180319	4	Rubber buffer	Gummipuffer	Amortisseur caoutchouté
7	78260115	1	Sealing ring	Dichtring	Bague d'étanchéité
8	78260110	1	Housing,bearing	Lagergehäuse	Boîtier de palier
9	07141238	8	Hexagon bolt	Sechskantschraube	Vis à tête hexagonale
10	05224294	1	Cylinder roller bearing	Zylinderrollenlager	Roulement à rouleaux cyl.
11	78260302	1	Sealing ring	Dichtring	Bague d'étanchéité
12	88062032	1	Exciter shaft	Erregerwelle	Arbre de vibration
13	78260302	1	Sealing ring	Dichtring	Bague d'étanchéité
14	05224294	1	Cylinder roller bearing	Zylinderrollenlager	Roulement à rouleaux cyl.
15	65450405	1	Cover,bearing	Lagerdeckel	Couvercle de palier
17	07141238	8	Hexagon bolt	Sechskantschraube	Vis à tête hexagonale
18	08752130	8	Spring washer	Spannscheibe	Rondelle tendeuse
19	78240210	1	Drive disc	Antriebsscheibe	Disque d'entraînement
20	05816250	1	Travel motor	Fahrmotor	Moteur de translation
21	07141633	5	Hexagon bolt	Sechskantschraube	Vis à tête hexagonale
22	08752170	5	Spring washer	Spannscheibe	Rondelle tendeuse
23	05540009	1	Double-ended union	Gerader Einschraubstutzen	Tubulure à visser
24	05540008	1	Double-ended union	Gerader Einschraubstutzen	Tubulure à visser
25	05540020	2	Double-ended union	Gerader Einschraubstutzen	Tubulure à visser
26	06180319	6	Rubber buffer	Gummipuffer	Amortisseur caoutchouté
27	08752170	6	Spring washer	Spannscheibe	Rondelle tendeuse
28	08111623	6	Hexagon nut	Sechskantmutter	Ecrou hexagonal
29	05813057	1	Hydraulic gear motor	Hydraulikzahnradmotor	Moteur hydr.a engrenage
30	05540097	1	Double-ended union	Gerader Einschraubstutzen	Tubulure à visser
31	05548045	2	Angular flange union	Winkelflanschstutzen	Raccord coudé à bride
31.1	06220205	1	Loop ring	Runddichtring	Joint torique
32	07131057	2	Hexagon bolt	Sechskantschraube	Vis à tête hexagonale
33	08511021	2	Washer	Scheibe	Disque
34	78260201	1	Engine cover	Motordeckel	Couvercle du moteur
35	07141030	4	Hexagon bolt	Sechskantschraube	Vis à tête hexagonale
36	05615011	1	Coupling	Kupplung	Accouplement
37	07230822	4	Socket-head cap screw	Zylinderschraube	Vis à tête six pans creux
38	05548018	1	Double-ended union	Gerader Einschraubstutzen	Tubulure à visser

S/N 101880211467 ▶ S/N 101880211599

Roller drum, assembled
Bandage, montiert
Bandage, assemblé

88062034_000_01

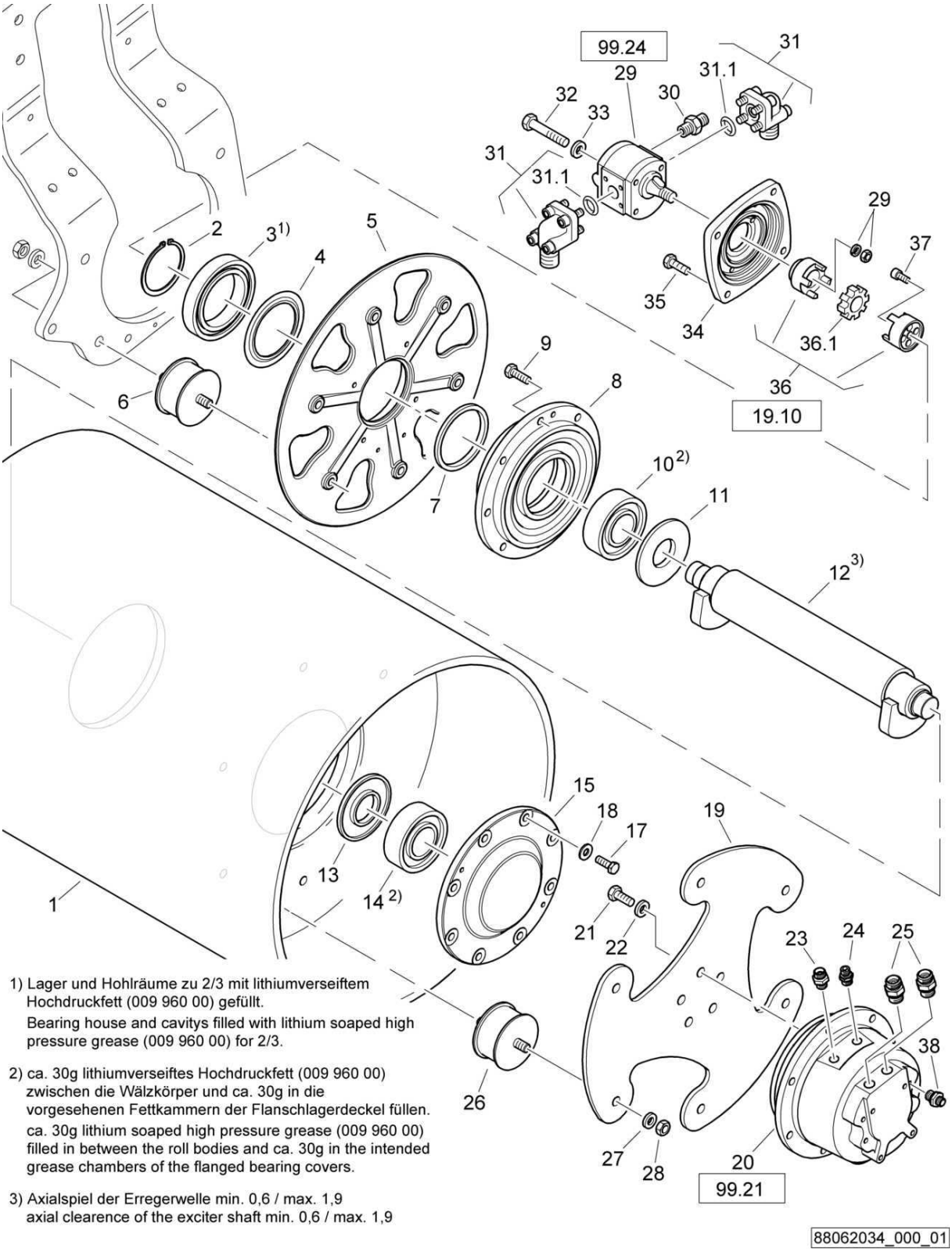

1) Lager und Hohlräume zu 2/3 mit lithiumverseiftem Hochdruckfett (009 960 00) gefüllt.
Bearing house and cavitys filled with lithium soaped high pressure grease (009 960 00) for 2/3.

2) ca. 30g lithiumverseiftes Hochdruckfett (009 960 00) zwischen die Wälzkörper und ca. 30g in die vorgesehenen Fettkammern der Flanschlagerdeckel füllen.
ca. 30g lithium soaped high pressure grease (009 960 00) filled in between the roll bodies and ca. 30g in the intended grease chambers of the flanged bearing covers.

3) Axialspiel der Erregerwelle min. 0,6 / max. 1,9
axial clearence of the exciter shaft min. 0,6 / max. 1,9

88062034_000_01

Roller drum, assembled
Bandage, montiert
Bandage, assemblé

88062034 1001 1

BOMAG FAYAT GROUP

Pos. Pos. Pos.	Part no. Teilenr. No.piece	Qty. Menge Qte.	Description	Benennung	Designation
1	78260401	1	Drive roller drum	Antriebsbandage	Bandage moteur
2	09214900	1	Circlip,external	Sicherungsring(außen)	Circlips extérieur
3	05113319	1	Ball bearing,grooved	Rillenkugellager	Roulement à billes
4	05332219	1	Nilos ring	Nilosring	Bague nilos
5	88062040	1	Bearing plate	Lagerplatte	Plaque de support
6	06180319	4	Rubber buffer	Gummipuffer	Amortisseur caoutchouté
7	78260115	1	Sealing ring	Dichtring	Bague d'étanchéité
8	78260110	1	Housing,bearing	Lagergehäuse	Boîtier de palier
9	07141238	8	Hexagon bolt	Sechskantschraube	Vis à tête hexagonale
10	05224294	1	Cylinder roller bearing	Zylinderrollenlager	Roulement à rouleaux cyl.
11	78260302	1	Sealing ring	Dichtring	Bague d'étanchéité
12	88062032	1	Exciter shaft	Erregerwelle	Arbre de vibration
13	78260302	1	Sealing ring	Dichtring	Bague d'étanchéité
14	05224294	1	Cylinder roller bearing	Zylinderrollenlager	Roulement à rouleaux cyl.
15	65450405	1	Cover,bearing	Lagerdeckel	Couvercle de palier
17	07141238	8	Hexagon bolt	Sechskantschraube	Vis à tête hexagonale
18	08752130	8	Spring washer	Spannscheibe	Rondelle tendeuse
19	78240210	1	Drive disc	Antriebsscheibe	Disque d'entraînement
20	05816234	1	Travel motor	Fahrmotor	Moteur de translation
21	07141633	5	Hexagon bolt	Sechskantschraube	Vis à tête hexagonale
22	08752170	5	Spring washer	Spannscheibe	Rondelle tendeuse
23	05540009	1	Double-ended union	Gerader Einschraubstutzen	Tubulure à visser
24	05540008	1	Double-ended union	Gerader Einschraubstutzen	Tubulure à visser
25	05540020	2	Double-ended union	Gerader Einschraubstutzen	Tubulure à visser
26	06180319	6	Rubber buffer	Gummipuffer	Amortisseur caoutchouté
27	08752170	6	Spring washer	Spannscheibe	Rondelle tendeuse
28	08111623	6	Hexagon nut	Sechskantmutter	Ecrou hexagonal
29	05813057	1	Hydraulic gear motor	Hydraulikzahnradmotor	Moteur hydr.a engrenage
30	05540097	1	Double-ended union	Gerader Einschraubstutzen	Tubulure à visser
31	05548045	2	Angular flange union	Winkelflanschstutzen	Raccord coudé à bride
31.1	06220205	1	Loop ring	Runddichtring	Joint torique
32	07131057	2	Hexagon bolt	Sechskantschraube	Vis à tête hexagonale
33	08511021	2	Washer	Scheibe	Disque
34	78260201	1	Engine cover	Motordeckel	Couvercle du moteur
35	07141030	4	Hexagon bolt	Sechskantschraube	Vis à tête hexagonale
36	05615011	1	Coupling	Kupplung	Accouplement
37	07230822	4	Socket-head cap screw	Zylinderschraube	Vis à tête six pans creux
38	05548018	1	Double-ended union	Gerader Einschraubstutzen	Tubulure à visser

S/N 101880211331 ▶ S/N 101880211466

Roller drum, assembled
Bandage, montiert
Bandage, assemblé

88062034_000_00

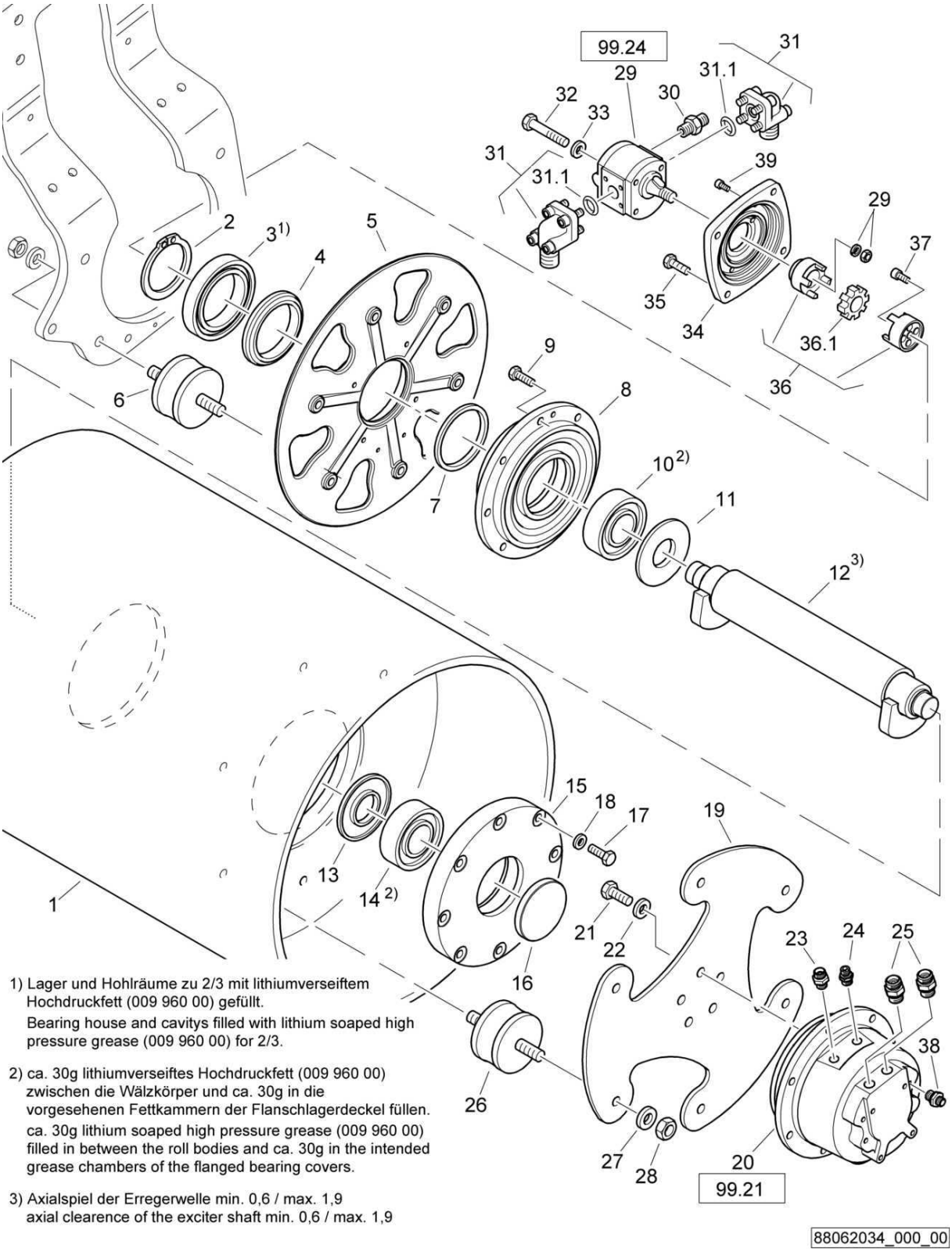

1) Lager und Hohlräume zu 2/3 mit lithiumverseiftem Hochdruckfett (009 960 00) gefüllt.
Bearing house and cavitys filled with lithium soaped high pressure grease (009 960 00) for 2/3.

2) ca. 30g lithiumverseiftes Hochdruckfett (009 960 00) zwischen die Wälzkörper und ca. 30g in die vorgesehenen Fettkammern der Flanschlagerdeckel füllen.
ca. 30g lithium soaped high pressure grease (009 960 00) filled in between the roll bodies and ca. 30g in the intended grease chambers of the flanged bearing covers.

3) Axialspiel der Erregerwelle min. 0,6 / max. 1,9
axial clearence of the exciter shaft min. 0,6 / max. 1,9

88062034_000_00

Roller drum, assembled
Bandage, montiert
Bandage, assemblé

88062034 1001 1

BOMAG FAYAT GROUP

Pos. Pos. Pos.	Part no. Teilenr. No.piece	Qty. Menge Qte.	Description	Benennung	Designation
1	78260401	1	Drive roller drum	Antriebsbandage	Bandage moteur
2	09214900	1	Circlip,external	Sicherungsring(außen)	Circlips extérieur
3	05113319	1	Ball bearing,grooved	Rillenkugellager	Roulement à billes
4	05332219	1	Nilos ring	Nilosring	Bague nilos
5	88062040	1	Bearing plate	Lagerplatte	Plaque de support
6	06180319	4	Rubber buffer	Gummipuffer	Amortisseur caoutchouté
7	78260115	1	Sealing ring	Dichtring	Bague d'étanchéité
8	78260110	1	Housing,bearing	Lagergehäuse	Boîtier de palier
9	07141238	8	Hexagon bolt	Sechskantschraube	Vis à tête hexagonale
10	05224294	1	Cylinder roller bearing	Zylinderrollenlager	Roulement à rouleaux cyl.
11	78260302	1	Sealing ring	Dichtring	Bague d'étanchéité
12	88062032	1	Exciter shaft	Erregerwelle	Arbre de vibration
13	78260302	1	Sealing ring	Dichtring	Bague d'étanchéité
14	05224294	1	Cylinder roller bearing	Zylinderrollenlager	Roulement à rouleaux cyl.
15	78260402	1	Cover,bearing	Lagerdeckel	Couvercle de palier
16	06510243	1	Locking cap	Verschlußkappe	Chape de fermeture
17	07131220	8	Hexagon bolt	Sechskantschraube	Vis à tête hexagonale
18	08752130	8	Spring washer	Spannscheibe	Rondelle tendeuse
19	78240210	1	Drive disc	Antriebsscheibe	Disque d'entraînement
20	05816234	1	Travel motor	Fahrmotor	Moteur de translation
21	07141633	5	Hexagon bolt	Sechskantschraube	Vis à tête hexagonale
22	08752170	5	Spring washer	Spannscheibe	Rondelle tendeuse
23	05540009	1	Double-ended union	Gerader Einschraubstutzen	Tubulure à visser
24	05540008	1	Double-ended union	Gerader Einschraubstutzen	Tubulure à visser
25	05540020	2	Double-ended union	Gerader Einschraubstutzen	Tubulure à visser
26	06180319	6	Rubber buffer	Gummipuffer	Amortisseur caoutchouté
27	08752170	6	Spring washer	Spannscheibe	Rondelle tendeuse
28	08111623	6	Hexagon nut	Sechskantmutter	Ecrou hexagonal
29	05813057	1	Hydraulic gear motor	Hydraulikzahnradmotor	Moteur hydr.a engrenage
30	05540097	1	Double-ended union	Gerader Einschraubstutzen	Tubulure à visser
31	05548045	2	Angular flange union	Winkelflanschstutzen	Raccord coudé à bride
31.1	06220205	1	Loop ring	Runddichtring	Joint torique
32	07131057	2	Hexagon bolt	Sechskantschraube	Vis à tête hexagonale
33	08511021	2	Washer	Scheibe	Disque
34	78260201	1	Engine cover	Motordeckel	Couvercle du moteur
35	07141030	4	Hexagon bolt	Sechskantschraube	Vis à tête hexagonale
36	05615011	1	Coupling	Kupplung	Accouplement
37	07230822	4	Socket-head cap screw	Zylinderschraube	Vis à tête six pans creux
38	05548018	1	Double-ended union	Gerader Einschraubstutzen	Tubulure à visser

S/N 101880212973 ▶

Roller drum, assembled
Bandage, montiert
Bandage, assemblé

88062058_000_00

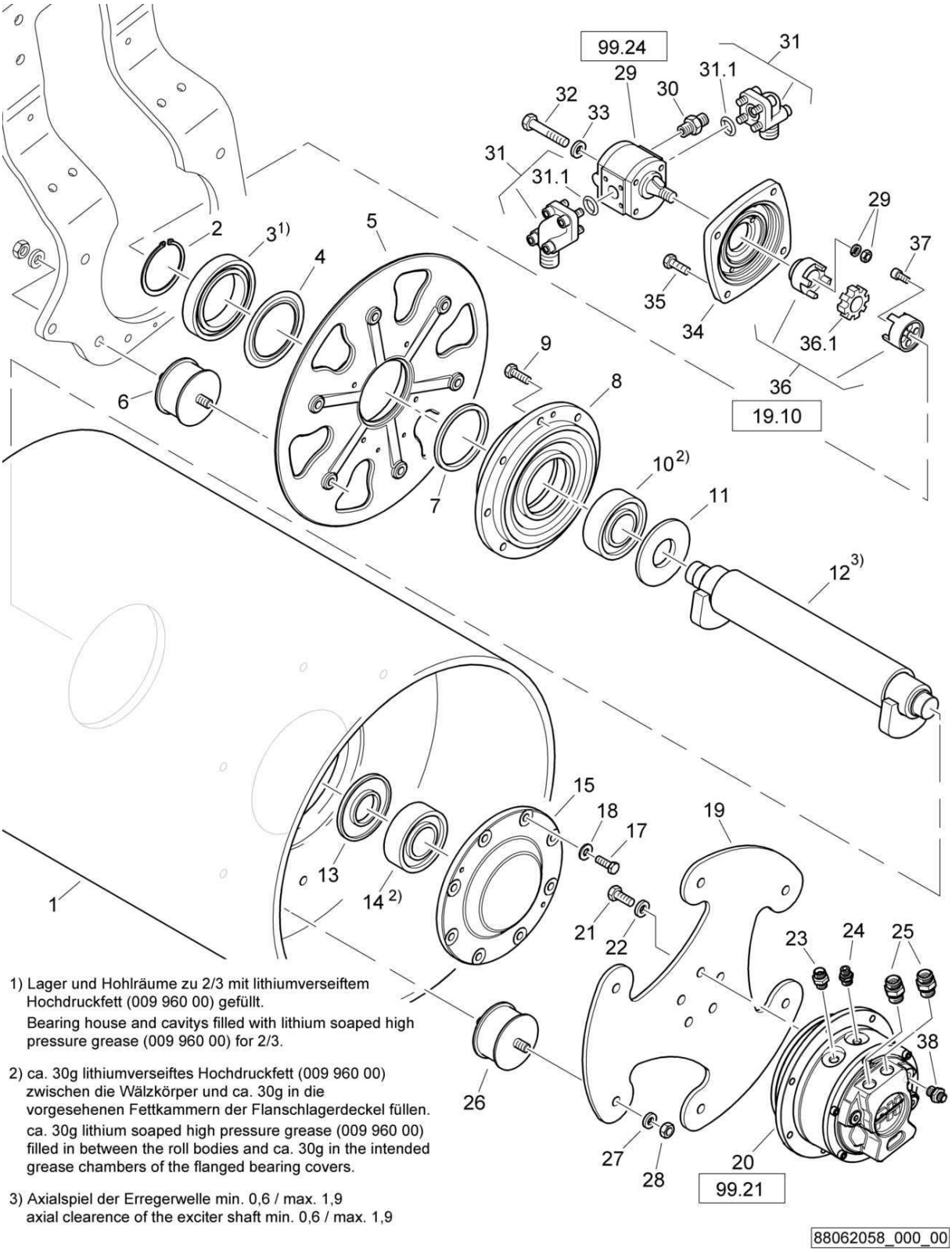

1) Lager und Hohlräume zu 2/3 mit lithiumverseiftem Hochdruckfett (009 960 00) gefüllt.
Bearing house and cavitys filled with lithium soaped high pressure grease (009 960 00) for 2/3.

2) ca. 30g lithiumverseiftes Hochdruckfett (009 960 00) zwischen die Wälzkörper und ca. 30g in die vorgesehenen Fettkammern der Flanschlagerdeckel füllen.
ca. 30g lithium soaped high pressure grease (009 960 00) filled in between the roll bodies and ca. 30g in the intended grease chambers of the flanged bearing covers.

3) Axialspiel der Erregerwelle min. 0,6 / max. 1,9
axial clearence of the exciter shaft min. 0,6 / max. 1,9

88062058_000_00

Roller drum, assembled
Bandage, montiert
Bandage, assemblé

88062058 1001 1

BOMAG FAYAT GROUP

Pos. Pos. Pos.	Part no. Teilenr. No.piece	Qty. Menge Qte.	Description	Benennung	Designation
1	78260401	1	Drive roller drum	Antriebsbandage	Bandage moteur
2	09214900	1	Circlip,external	Sicherungsring(außen)	Circlips extérieur
3	05113319	1	Ball bearing,grooved	Rillenkugellager	Roulement à billes
4	05332219	1	Nilos ring	Nilosring	Bague nilos
5	88062042	1	Bearing plate	Lagerplatte	Plaque de support
6	06180319	4	Rubber buffer	Gummipuffer	Amortisseur caoutchouté
7	78260115	1	Sealing ring	Dichtring	Bague d'étanchéité
8	78260110	1	Housing,bearing	Lagergehäuse	Boîtier de palier
9	07141238	8	Hexagon bolt	Sechskantschraube	Vis à tête hexagonale
10	05224294	1	Cylinder roller bearing	Zylinderrollenlager	Roulement à rouleaux cyl.
11	78260302	1	Sealing ring	Dichtring	Bague d'étanchéité
12	88062032	1	Exciter shaft	Erregerwelle	Arbre de vibration
13	78260302	1	Sealing ring	Dichtring	Bague d'étanchéité
14	05224294	1	Cylinder roller bearing	Zylinderrollenlager	Roulement à rouleaux cyl.
15	65450405	1	Cover,bearing	Lagerdeckel	Couvercle de palier
17	07141238	8	Hexagon bolt	Sechskantschraube	Vis à tête hexagonale
18	08752130	8	Spring washer	Spannscheibe	Rondelle tendeuse
19	78240210	1	Drive disc	Antriebsscheibe	Disque d'entraînement
20	05816282	1	Travel motor	Fahrmotor	Moteur de translation
21	07141633	5	Hexagon bolt	Sechskantschraube	Vis à tête hexagonale
22	08752170	5	Spring washer	Spannscheibe	Rondelle tendeuse
23	05540009	1	Double-ended union	Gerader Einschraubstutzen	Tubulure à visser
24	05540008	1	Double-ended union	Gerader Einschraubstutzen	Tubulure à visser
25	05540020	2	Double-ended union	Gerader Einschraubstutzen	Tubulure à visser
26	06180319	6	Rubber buffer	Gummipuffer	Amortisseur caoutchouté
27	08752170	6	Spring washer	Spannscheibe	Rondelle tendeuse
28	08111623	6	Hexagon nut	Sechskantmutter	Ecrou hexagonal
29	05813057	1	Hydraulic gear motor	Hydraulikzahnradmotor	Moteur hydr.a engrenage
30	05540097	1	Double-ended union	Gerader Einschraubstutzen	Tubulure à visser
31	05548045	2	Angular flange union	Winkelflanschstutzen	Raccord coudé à bride
31.1	06220205	1	Loop ring	Runddichtring	Joint torique
32	07131057	2	Hexagon bolt	Sechskantschraube	Vis à tête hexagonale
33	08511021	2	Washer	Scheibe	Disque
34	78260201	1	Engine cover	Motordeckel	Couvercle du moteur
35	07141030	4	Hexagon bolt	Sechskantschraube	Vis à tête hexagonale
36	05615011	1	Coupling	Kupplung	Accouplement
37	07230822	4	Socket-head cap screw	Zylinderschraube	Vis à tête six pans creux
38	05548018	1	Double-ended union	Gerader Einschraubstutzen	Tubulure à visser

E2-Lighting-Stvzo
E2-Stvzo-Beleuchtung
E2-Eclairage Code de la Rou

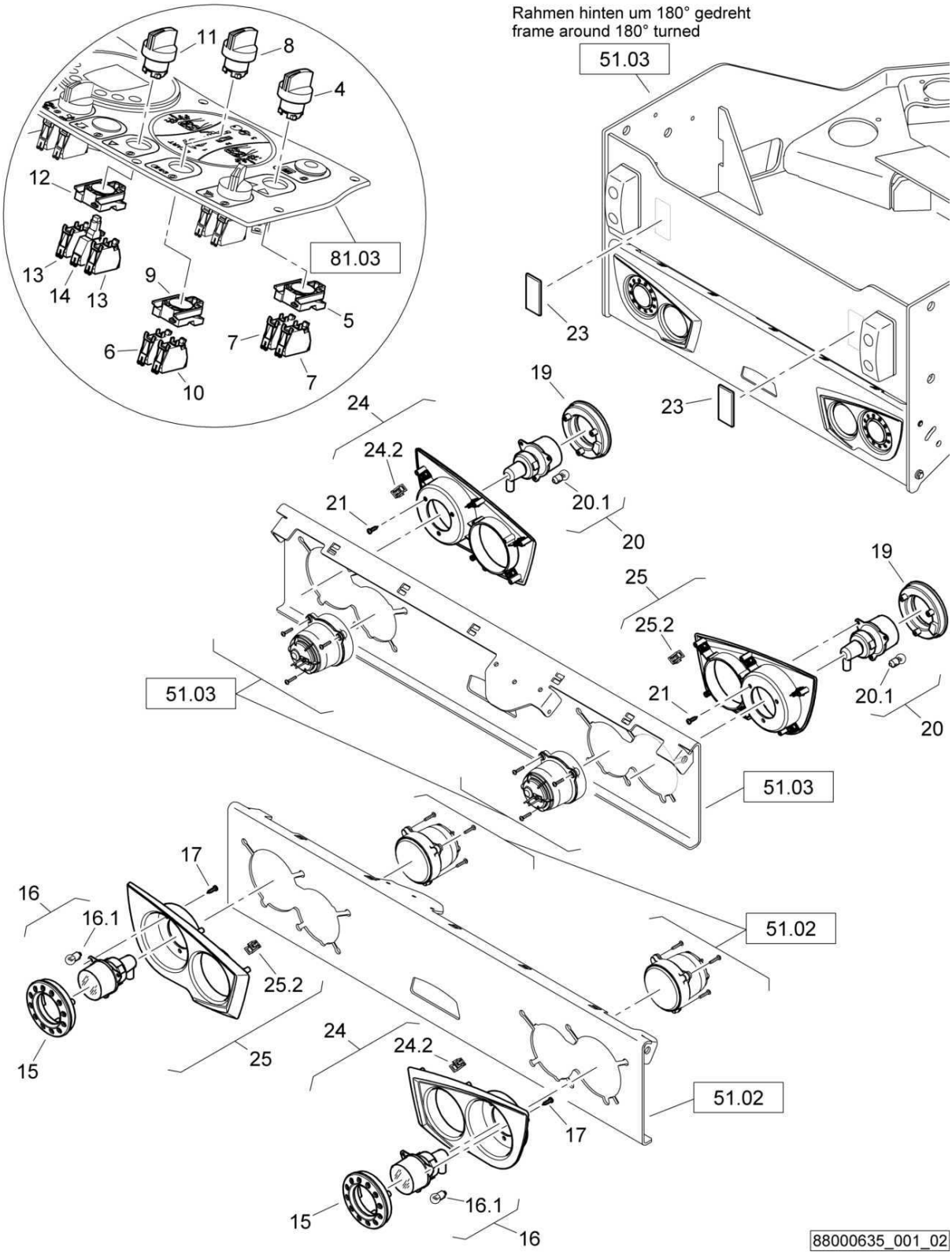

E2-Lighting-Stvzo
E2-Stvzo-Beleuchtung
E2-Eclairage Code de la Rou

88000635 1001 1

BOMAG FAYAT GROUP

Pos. Pos. Pos.	Part no. Teilenr. No.piece	Qty. Menge Qte.	Description	Benennung	Designation
4	05762305	1	Front element	Frontelement	Elément avant
5	05762300	1	Fastening flange	Befestigungsflansch	Bride de fixation
6	05762301	1	Switch,normally closed	Schalterblock,Öffner	Contacteur, pos. fermé
7	05762302	2	Switch,normally open	Schalterblock,Schließer	Contacteur, pos. ouvert
8	05762305	1	Front element	Frontelement	Elément avant
9	05762300	1	Fastening flange	Befestigungsflansch	Bride de fixation
10	05762302	1	Switch,normally open	Schalterblock,Schließer	Contacteur, pos. ouvert
11	05762319	1	Front element	Frontelement	Elément avant
12	05762300	1	Fastening flange	Befestigungsflansch	Bride de fixation
13	05762302	2	Switch,normally open	Schalterblock,Schließer	Contacteur, pos. ouvert
14	05762320	1	LED	Leuchtdiode	Diode lumineuse
15	65003312	2	Position light	Positionsleuchte	Feu de position
16	05751298	2	Flash light	Blinkleuchte	Feu de clignotant
16.1	05580156	1	Incandescent bulb	Glühbirne	Ampoule
17	07813907	6	Parker screw	Blechschraube	Vis à tôle
19	65003333	2	Tail light	Schlußleuchte	Feu arrière
20	05751197	2	Flash light	Blinkleuchte	Feu de clignotant
20.1	05580156	1	Incandescent bulb	Glühbirne	Ampoule
21	07813907	6	Parker screw	Blechschraube	Vis à tôle
23	05751200	2	Reflector	Rückstrahler	Réflecteur
24	46220379	2	Lamp trim,assembled	Lampenverkleidung,montiert	revêtement lampe,assemblé
24.2	05756634	6	Clamp	Klammer	Attache
25	46220380	2	Lamp trim,assembled	Lampenverkleidung,montiert	revêtement lampe,assemblé
25.2	05756634	6	Clamp	Klammer	Attache

S/N 101880211331 ▶ S/N 101880211532

E2-Lighting-Stvzo
E2-Stvzo-Beleuchtung
E2-Eclairage Code de la Rou

88000635_001_01

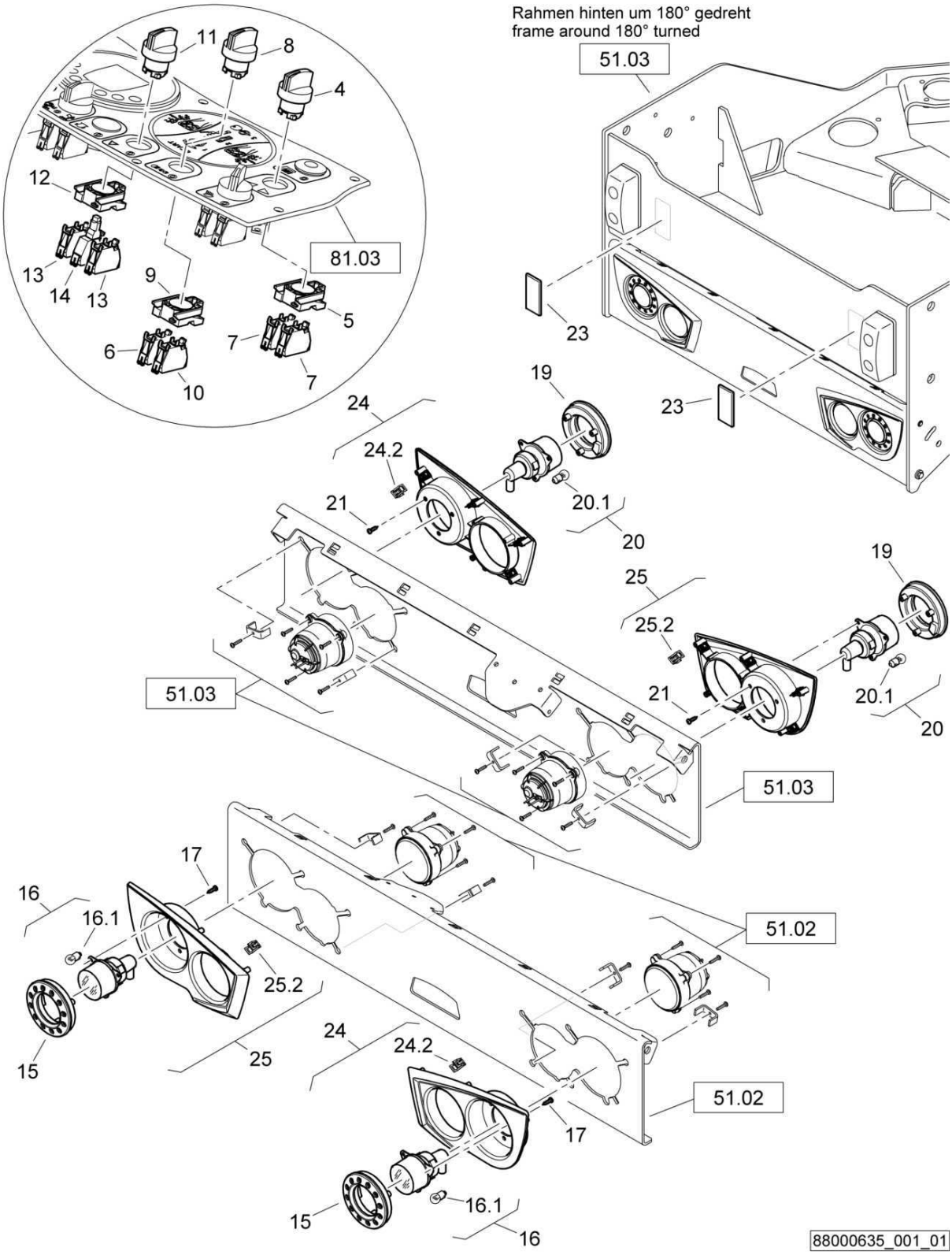

E2-Lighting-Stvzo
E2-Stvzo-Beleuchtung
E2-Eclairage Code de la Rou

88000635 1001 1

BOMAG FAYAT GROUP

Pos. Pos. Pos.	Part no. Teilenr. No.piece	Qty. Menge Qte.	Description	Benennung	Designation
4	05762305	1	Front element	Frontelement	Elément avant
5	05762300	1	Fastening flange	Befestigungsflansch	Bride de fixation
6	05762301	1	Switch,normally closed	Schalterblock,Öffner	Contacteur, pos. fermé
7	05762302	2	Switch,normally open	Schalterblock,Schließer	Contacteur, pos. ouvert
8	05762305	1	Front element	Frontelement	Elément avant
9	05762300	1	Fastening flange	Befestigungsflansch	Bride de fixation
10	05762302	1	Switch,normally open	Schalterblock,Schließer	Contacteur, pos. ouvert
11	05762319	1	Front element	Frontelement	Elément avant
12	05762300	1	Fastening flange	Befestigungsflansch	Bride de fixation
13	05762302	2	Switch,normally open	Schalterblock,Schließer	Contacteur, pos. ouvert
14	05762320	1	LED	Leuchtdiode	Diode lumineuse
15	65003312	2	Position light	Positionsleuchte	Feu de position
16	05751298	2	Flash light	Blinkleuchte	Feu de clignotant
17	07813907	6	Parker screw	Blechschraube	Vis à tôle
19	65003333	2	Tail light	Schlußleuchte	Feu arrière
20	05751197	2	Flash light	Blinkleuchte	Feu de clignotant
20.1	05580156	1	Incandescent bulb	Glühbirne	Ampoule
21	07813907	6	Parker screw	Blechschraube	Vis à tôle
23	05751200	2	Reflector	Rückstrahler	Réflecteur
24	46220379	2	Lamp trim,assembled	Lampenverkleidung,montiert	revêtement lampe,assemblé
24.2	05756634	6	Clamp	Klammer	Attache
25	46220380	2	Lamp trim,assembled	Lampenverkleidung,montiert	revêtement lampe,assemblé
25.2	05756634	6	Clamp	Klammer	Attache

S/N 101880211070 ▶ S/N 101880211330

E2-Lighting-Stvzo
E2-Stvzo-Beleuchtung
E2-Eclairage Code de la Rou

88000635_001_01

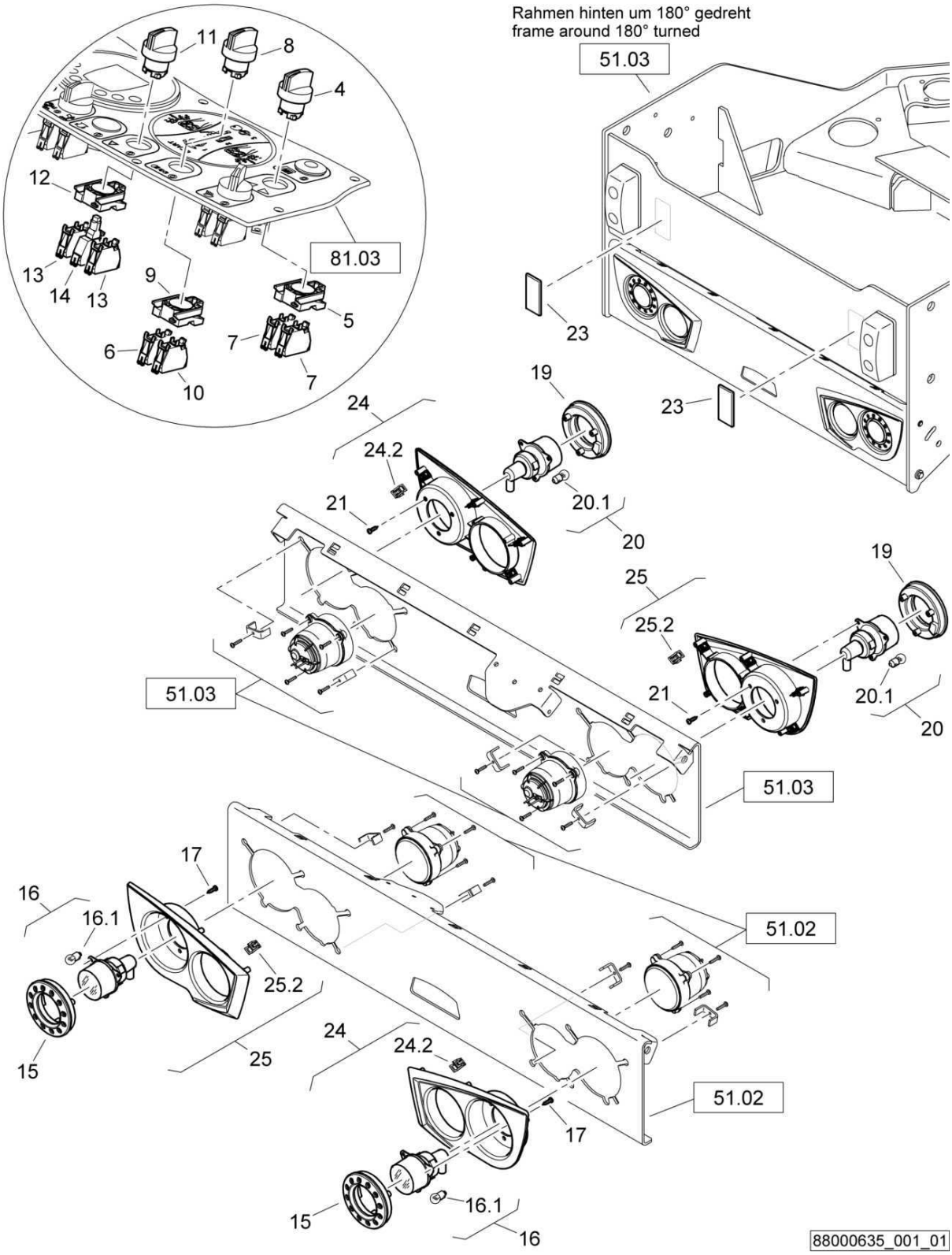

E2-Lighting-Stvzo
E2-Stvzo-Beleuchtung
E2-Eclairage Code de la Rou

88000635 1001 1

BOMAG FAYAT GROUP

Pos. Pos. Pos.	Part no. Teilenr. No.piece	Qty. Menge Qte.	Description	Benennung	Designation
4	05762305	1	Front element	Frontelement	Elément avant
5	05762300	1	Fastening flange	Befestigungsflansch	Bride de fixation
6	05762301	1	Switch,normally closed	Schalterblock,Öffner	Contacteur, pos. fermé
7	05762302	2	Switch,normally open	Schalterblock,Schließer	Contacteur, pos. ouvert
8	05762305	1	Front element	Frontelement	Elément avant
9	05762300	1	Fastening flange	Befestigungsflansch	Bride de fixation
10	05762302	1	Switch,normally open	Schalterblock,Schließer	Contacteur, pos. ouvert
11	05762319	1	Front element	Frontelement	Elément avant
12	05762300	1	Fastening flange	Befestigungsflansch	Bride de fixation
13	05762302	2	Switch,normally open	Schalterblock,Schließer	Contacteur, pos. ouvert
14	05762320	1	LED	Leuchtdiode	Diode lumineuse
15	65003312	2	Position light	Positionsleuchte	Feu de position
16	05751197	2	Flash light	Blinkleuchte	Feu de clignotant
16.1	05580156	1	Incandescent bulb	Glühbirne	Ampoule
17	07813907	6	Parker screw	Blechschraube	Vis à tôle
19	65003333	2	Tail light	Schlußleuchte	Feu arrière
20	05751197	2	Flash light	Blinkleuchte	Feu de clignotant
20.1	05580156	1	Incandescent bulb	Glühbirne	Ampoule
21	07813907	6	Parker screw	Blechschraube	Vis à tôle
23	05751200	2	Reflector	Rückstrahler	Réflecteur
24	46220379	2	Lamp trim,assembled	Lampenverkleidung,montiert	revêtement lampe,assemblé
24.2	05756634	6	Clamp	Klammer	Attache
25	46220380	2	Lamp trim,assembled	Lampenverkleidung,montiert	revêtement lampe,assemblé
25.2	05756634	6	Clamp	Klammer	Attache

S/N 101880211030 ▶ S/N 101880211069

E2-Lighting-Stvzo
E2-Stvzo-Beleuchtung
E2-Eclairage Code de la Rou

88000635_001_00

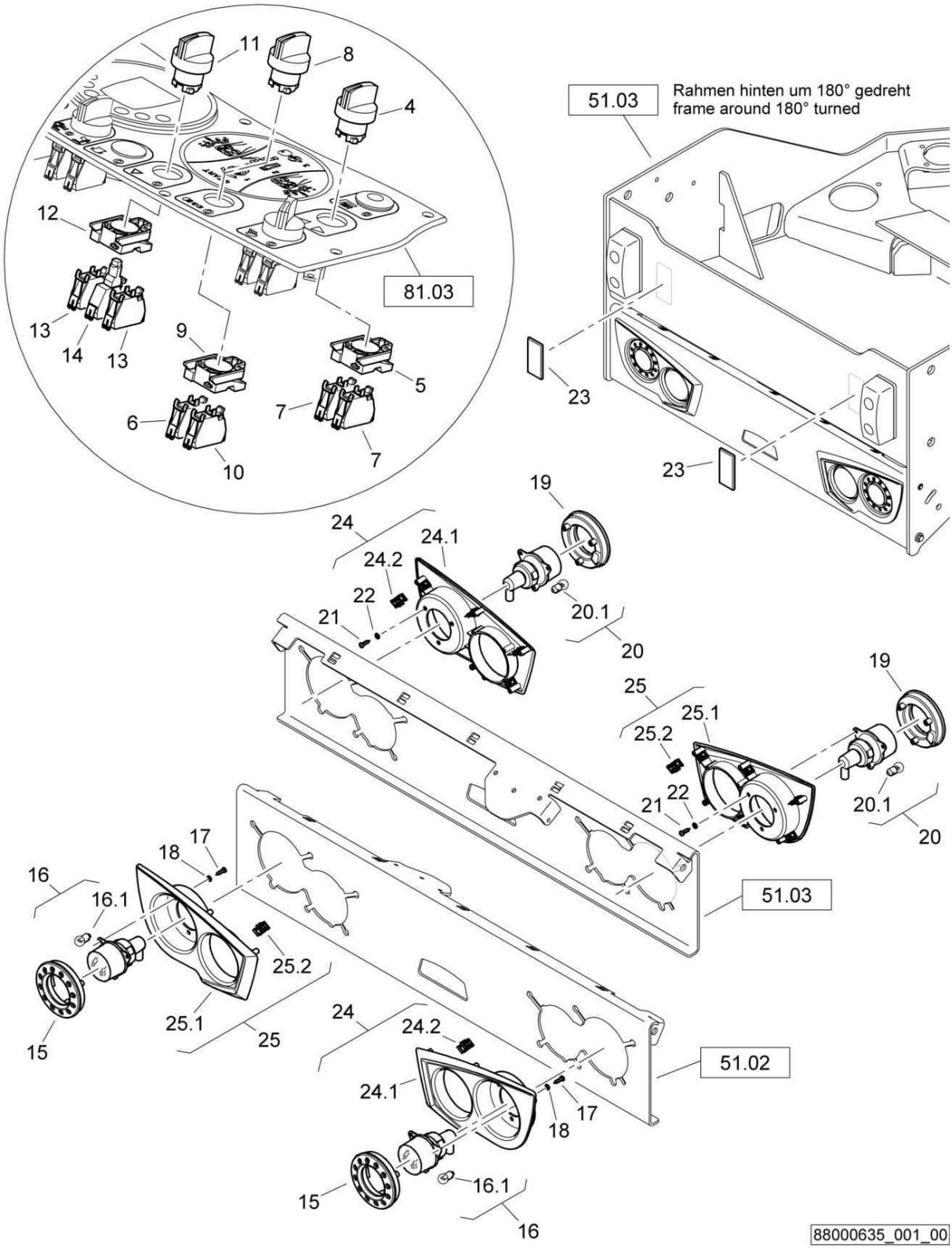

E2-Lighting-Stvzo
E2-Stvzo-Beleuchtung
E2-Eclairage Code de la Rou

88000635 1001 1

BOMAG FAYAT GROUP

Pos. Pos. Pos.	Part no. Teilenr. No.piece	Qty. Menge Qte.	Description	Benennung	Designation
4	05762305	1	Front element	Frontelement	Elément avant
5	05762300	1	Fastening flange	Befestigungsflansch	Bride de fixation
6	05762301	1	Switch,normally closed	Schalterblock,Öffner	Contacteur, pos. fermé
7	05762302	2	Switch,normally open	Schalterblock,Schließer	Contacteur, pos. ouvert
8	05762305	1	Front element	Frontelement	Elément avant
9	05762300	1	Fastening flange	Befestigungsflansch	Bride de fixation
10	05762302	1	Switch,normally open	Schalterblock,Schließer	Contacteur, pos. ouvert
11	05762319	1	Front element	Frontelement	Elément avant
12	05762300	1	Fastening flange	Befestigungsflansch	Bride de fixation
13	05762302	2	Switch,normally open	Schalterblock,Schließer	Contacteur, pos. ouvert
14	05762320	1	LED	Leuchtdiode	Diode lumineuse
15	65003312	2	Position light	Positionsleuchte	Feu de position
16	05751197	2	Flash light	Blinkleuchte	Feu de clignotant
16.1	05580156	1	Incandescent bulb	Glühbirne	Ampoule
17	07813907	6	Parker screw	Blechschraube	Vis à tôle
18	08510409	6	Washer	Scheibe	Disque
19	65003333	2	Tail light	Schlußleuchte	Feu arrière
20	05751197	2	Flash light	Blinkleuchte	Feu de clignotant
20.1	05580156	1	Incandescent bulb	Glühbirne	Ampoule
21	07813907	6	Parker screw	Blechschraube	Vis à tôle
22	08510409	6	Washer	Scheibe	Disque
23	05751200	2	Reflector	Rückstrahler	Réflecteur
24	46220379	2	Lamp trim,assembled	Lampenverkleidung,montiert	revêtement lampe,assemblé
24.2	05756634	6	Clamp	Klammer	Attache
25	46220380	2	Lamp trim,assembled	Lampenverkleidung,montiert	revêtement lampe,assemblé
25.2	05756634	6	Clamp	Klammer	Attache

S/N 101880211004 ▶ S/N 101880211029

E2-Lighting-Stvzo
E2-Stvzo-Beleuchtung
E2-Eclairage Code de la Rou

65000632_001_00

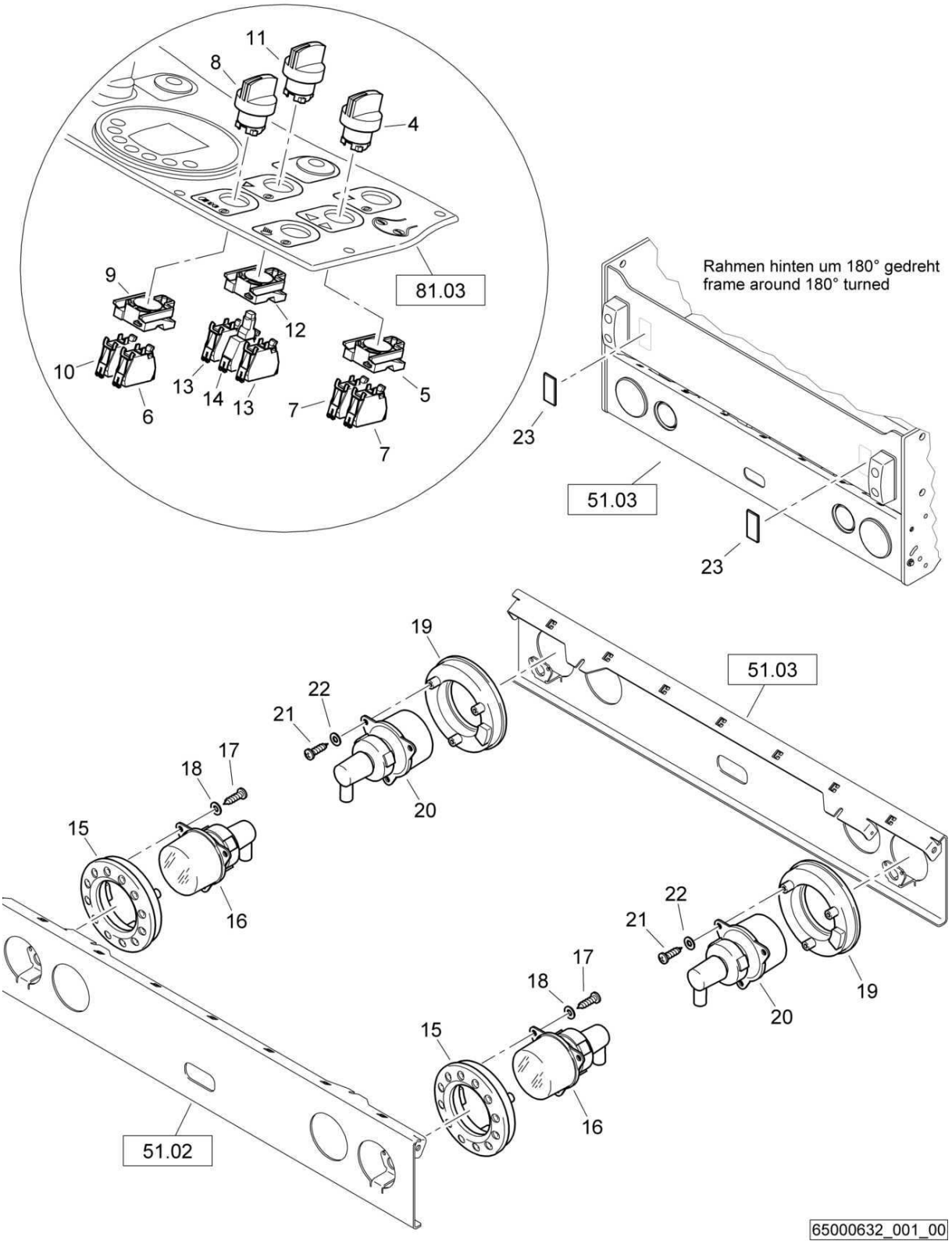

E2-Lighting-Stvzo
E2-Stvzo-Beleuchtung
E2-Eclairage Code de la Rou

65000632 1001 1

BOMAG FAYAT GROUP

Pos. Pos. Pos.	Part no. Teilenr. No.piece	Qty. Menge Qte.	Description	Benennung	Designation
4	05762305	1	Front element	Frontelement	Elément avant
5	05762300	1	Fastening flange	Befestigungsflansch	Bride de fixation
6	05762301	1	Switch,normally closed	Schalterblock,Öffner	Contacteur, pos. fermé
7	05762302	2	Switch,normally open	Schalterblock,Schließer	Contacteur, pos. ouvert
8	05762305	1	Front element	Frontelement	Elément avant
9	05762300	1	Fastening flange	Befestigungsflansch	Bride de fixation
10	05762302	1	Switch,normally open	Schalterblock,Schließer	Contacteur, pos. ouvert
11	05762319	1	Front element	Frontelement	Elément avant
12	05762300	1	Fastening flange	Befestigungsflansch	Bride de fixation
13	05762302	2	Switch,normally open	Schalterblock,Schließer	Contacteur, pos. ouvert
14	05762320	1	LED	Leuchtdiode	Diode lumineuse
15	65003312	2	Position light	Positionsleuchte	Feu de position
16	05751197	2	Flash light	Blinkleuchte	Feu de clignotant
16.1	05580156	1	Incandescent bulb	Glühbirne	Ampoule
17	07813903	6	Parker screw	Blechschraube	Vis à tôle
18	08510409	6	Washer	Scheibe	Disque
19	65003333	2	Tail light	Schlußleuchte	Feu arrière
20	05751197	2	Flash light	Blinkleuchte	Feu de clignotant
20.1	05580156	1	Incandescent bulb	Glühbirne	Ampoule
21	07813903	6	Parker screw	Blechschraube	Vis à tôle
22	08510409	6	Washer	Scheibe	Disque
23	05751200	2	Reflector	Rückstrahler	Réflecteur

E2-Lighting-Stvzo
E2-Stvzo-Beleuchtung
E2-Eclairage Code de la Rou

88000635_002_00

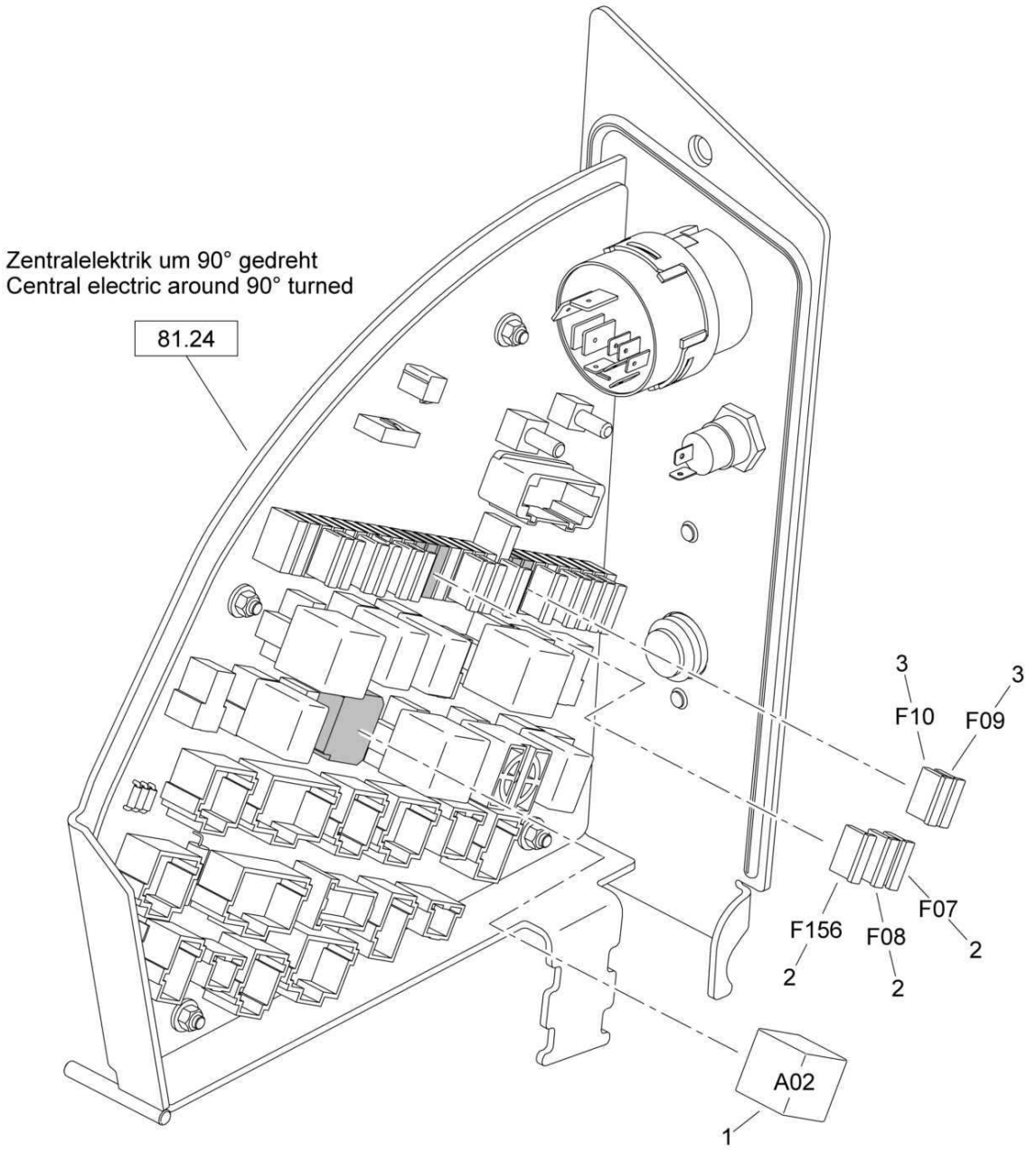

88000635_002_00

E2-Lighting-Stvzo
E2-Stvzo-Beleuchtung
E2-Eclairage Code de la Rou

88000635 1001 1

BOMAG FAYAT GROUP

Pos. Pos. Pos.	Part no. Teilenr. No.piece	Qty. Menge Qte.	Description	Benennung	Designation
1	05755649	1	Indicator relay	Blinkgeber	Clignotant
2	05751098	3	Flat fuse	Flachsicherung	Fusible plat
3	05751097	2	Flat fuse	Flachsicherung	Fusible plat

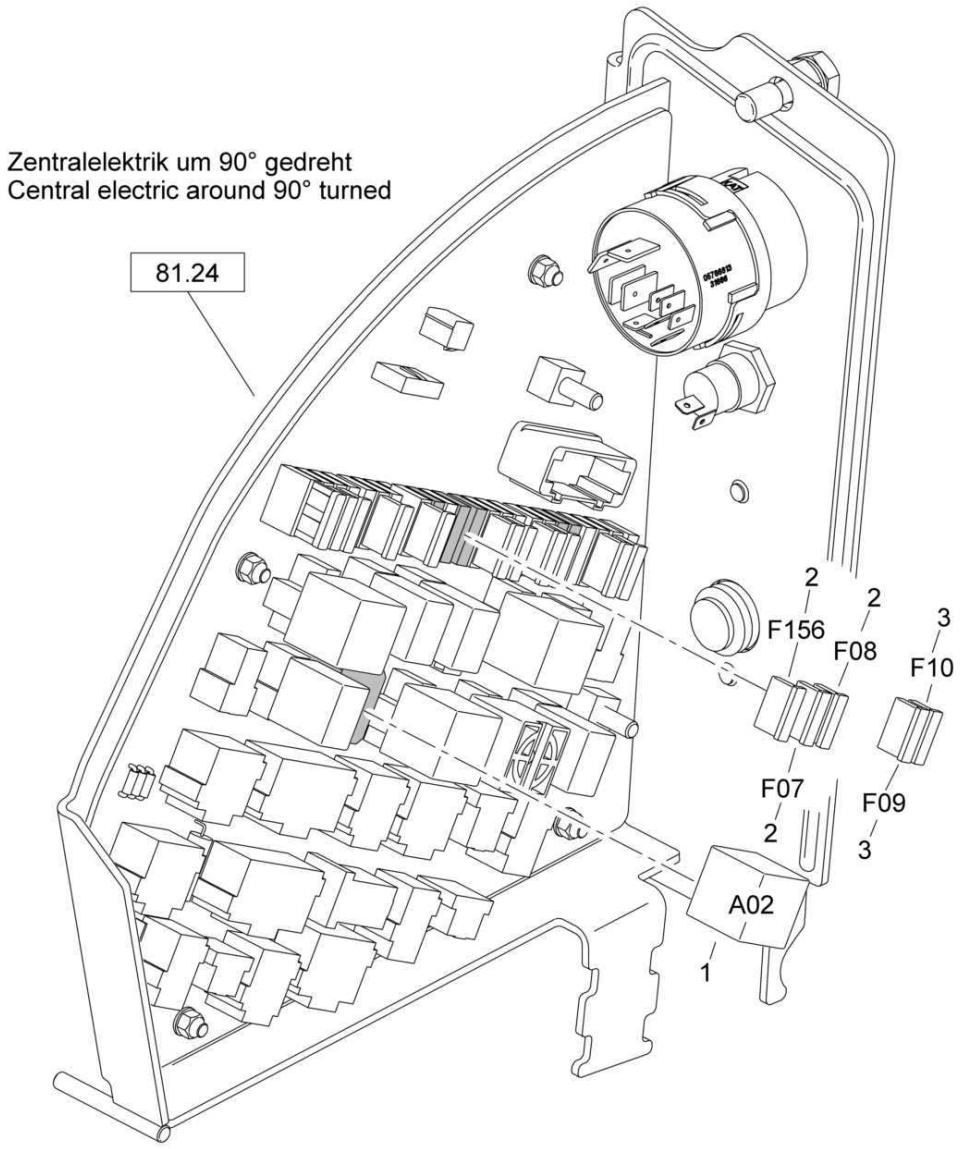

65000632_002_00

E2-Lighting-Stvzo
E2-Stvzo-Beleuchtung
E2-Eclairage Code de la Rou

65000632 1001 1

BOMAG FAYAT GROUP

Pos. Pos. Pos.	Part no. Teilenr. No.piece	Qty. Menge Qte.	Description	Benennung	Designation
1	05755649	1	Indicator relay	Blinkgeber	Clignotant
2	05751098	3	Flat fuse	Flachsicherung	Fusible plat
3	05751097	2	Flat fuse	Flachsicherung	Fusible plat

E16-Rotary beacon
E16-Rundumkennleuchte
E16-Gyrophare

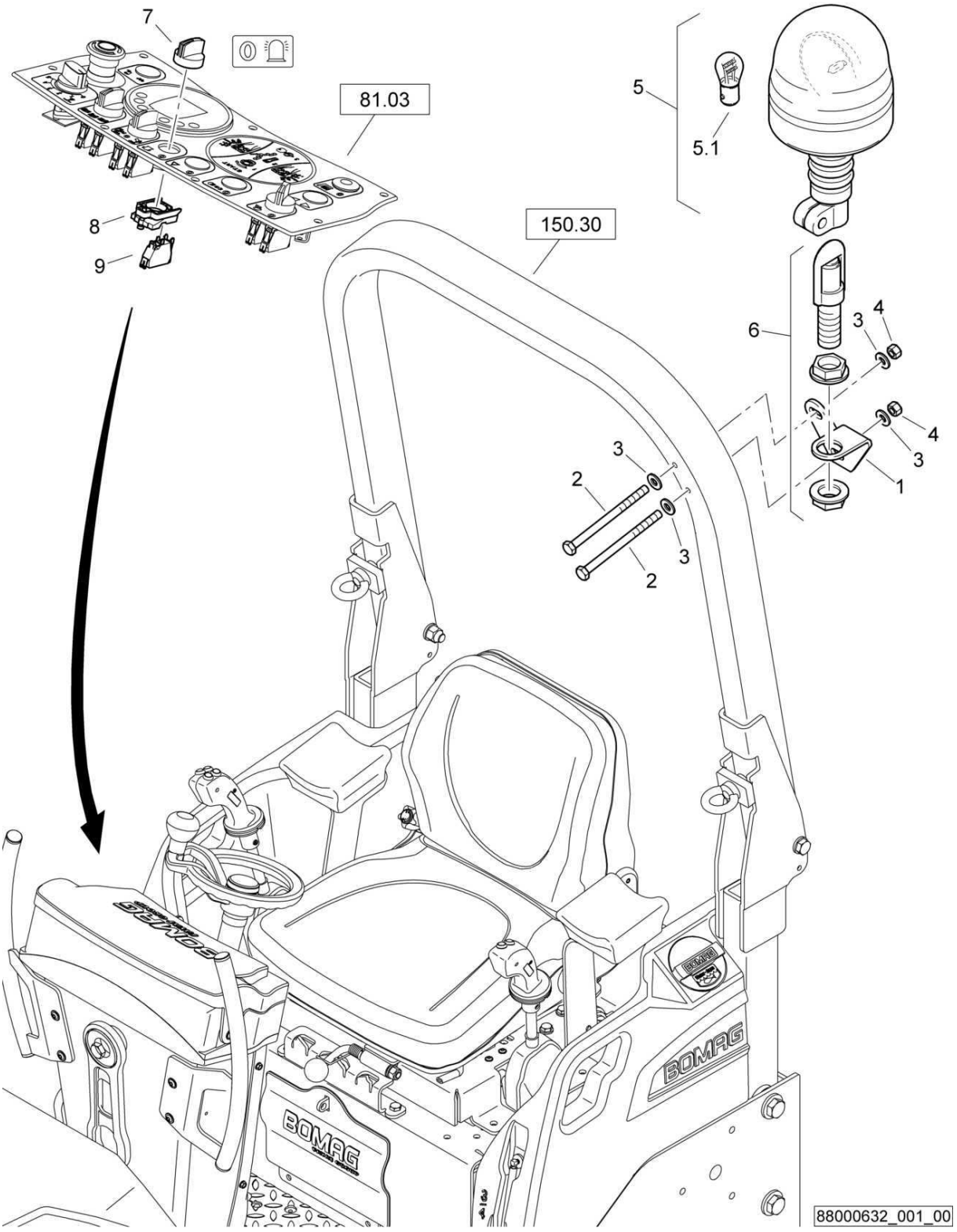

E16-Rotary beacon
E16-Rundumkennleuchte
E16-Gyrophare

88000632 1001 1

BOMAG FAYAT GROUP

Pos. Pos. Pos.	Part no. Teilenr. No.piece	Qty. Menge Qte.	Description	Benennung	Designation
1	65003014	1	Holder	Halter	Support
2	07130868	2	Hexagon bolt	Sechskantschraube	Vis à tête hexagonale
3	08752084	4	Spring washer	Spannscheibe	Rondelle tendeuse
4	08130813	2	Safety nut	Sechskantmutter selb.sich	Ecrou de sûreté
5	05751382	1	Rotary beacon	Rundumkennleuchte	Feux tournants
5.1	05751383	1	Incandescent bulb	Glühlampe	Ampoule
6	05751164	1	Tube	Aufsteckrohr	Tube
7	05762303	1	Front element	Frontelement	Elément avant
8	05762300	1	Fastening flange	Befestigungsflansch	Bride de fixation
9	05762302	1	Switch,normally open	Schalterblock,Schließer	Contacteur, pos. ouvert

E16-Rotary beacon
E16-Rundumkennleuchte
E16-Gyrophare

88000632_001_00

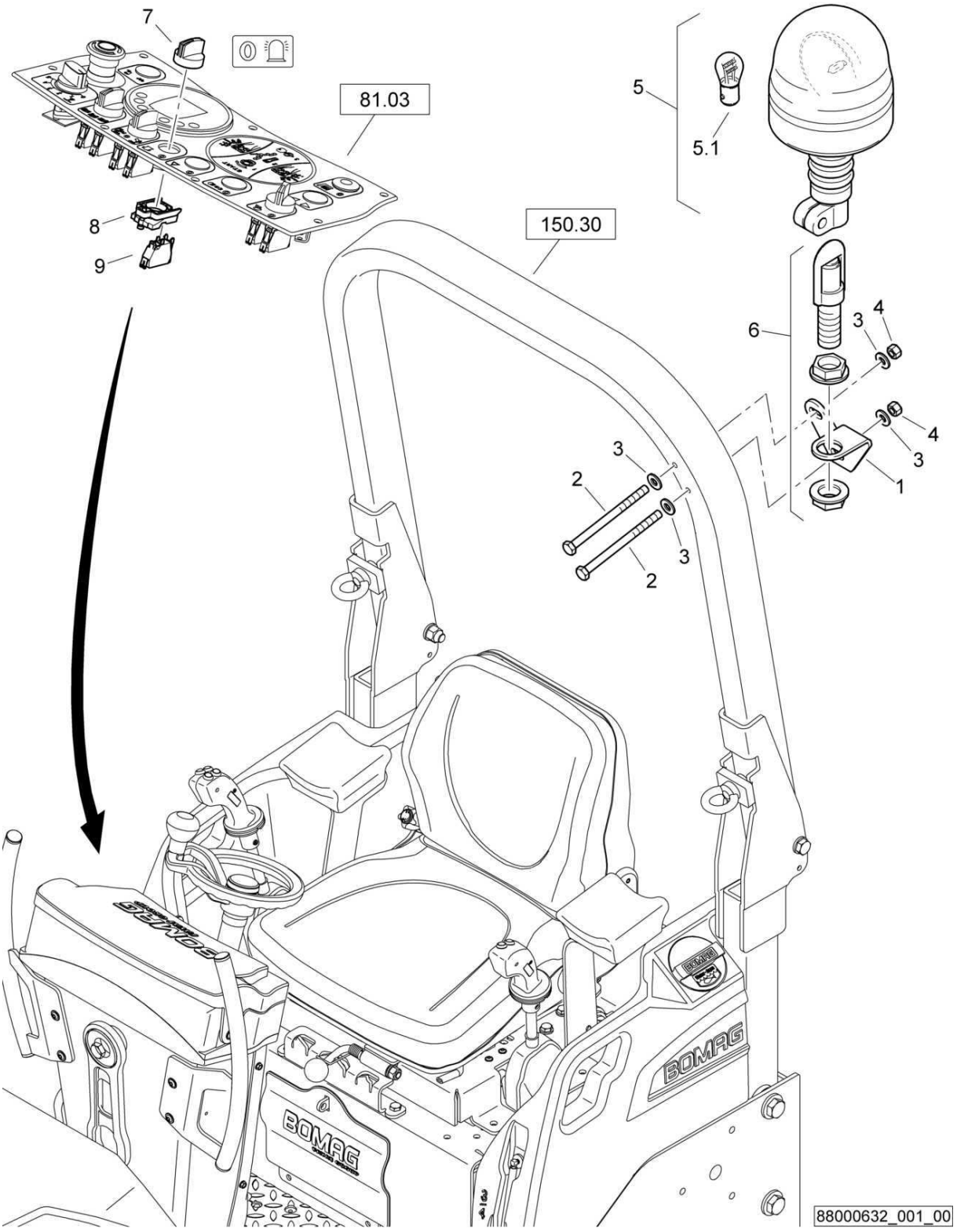

E16-Rotary beacon
E16-Rundumkennleuchte
E16-Gyrophare

88000632 1001 1

BOMAG FAYAT GROUP

Pos. Pos. Pos.	Part no. Teilenr. No.piece	Qty. Menge Qte.	Description	Benennung	Designation
1	65003014	1	Holder	Halter	Support
2	07130868	2	Hexagon bolt	Sechskantschraube	Vis à tête hexagonale
3	08752084	4	Spring washer	Spannscheibe	Rondelle tendeuse
4	08130813	2	Safety nut	Sechskantmutter selb.sich	Ecrou de sûreté
5	434022761	1	Rotary beacon	Rundumkennleuchte	Feux tournants
5	05751382	1	Rotary beacon	Rundumkennleuchte	Feux tournants
5.1	05751054	1	Incandescent bulb	Glühlampe	Ampoule
5.1	05751383	1	Incandescent bulb	Glühlampe	Ampoule
6	05751164	1	Tube	Aufsteckrohr	Tube
7	05762303	1	Front element	Frontelement	Elément avant
8	05762300	1	Fastening flange	Befestigungsflansch	Bride de fixation
9	05762302	1	Switch,normally open	Schalterblock,Schließer	Contacteur, pos. ouvert

E16-Rotary beacon
E16-Rundumkennleuchte
E16-Gyrophare

88000632_001_00

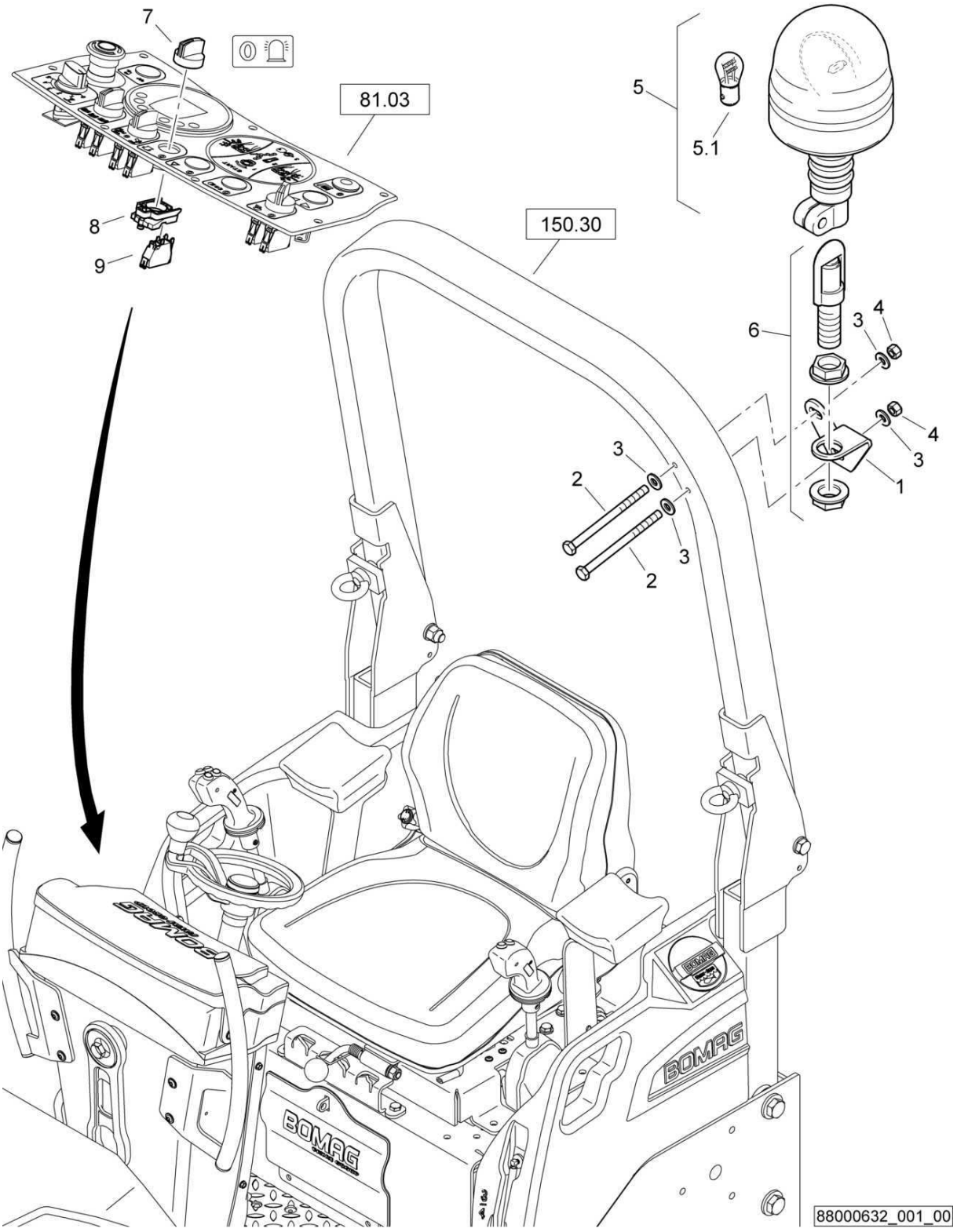

E16-Rotary beacon
E16-Rundumkennleuchte
E16-Gyrophare

88000632 1001 1

BOMAG FAYAT GROUP

Pos. Pos. Pos.	Part no. Teilenr. No.piece	Qty. Menge Qte.	Description	Benennung	Designation
1	65003014	1	Holder	Halter	Support
2	07130868	2	Hexagon bolt	Sechskantschraube	Vis à tête hexagonale
3	08752084	4	Spring washer	Spannscheibe	Rondelle tendeuse
4	08130813	2	Safety nut	Sechskantmutter selb.sich	Ecrou de sûreté
5	434022761	1	Rotary beacon	Rundumkennleuchte	Feux tournants
5.1	05751054	1	Incandescent bulb	Glühlampe	Ampoule
6	05751164	1	Tube	Aufsteckrohr	Tube
7	05762303	1	Front element	Frontelement	Elément avant
8	05762300	1	Fastening flange	Befestigungsflansch	Bride de fixation
9	05762302	1	Switch,normally open	Schalterblock,Schließer	Contacteur, pos. ouvert

E16-Rotary beacon
E16-Rundumkennleuchte
E16-Gyrophare

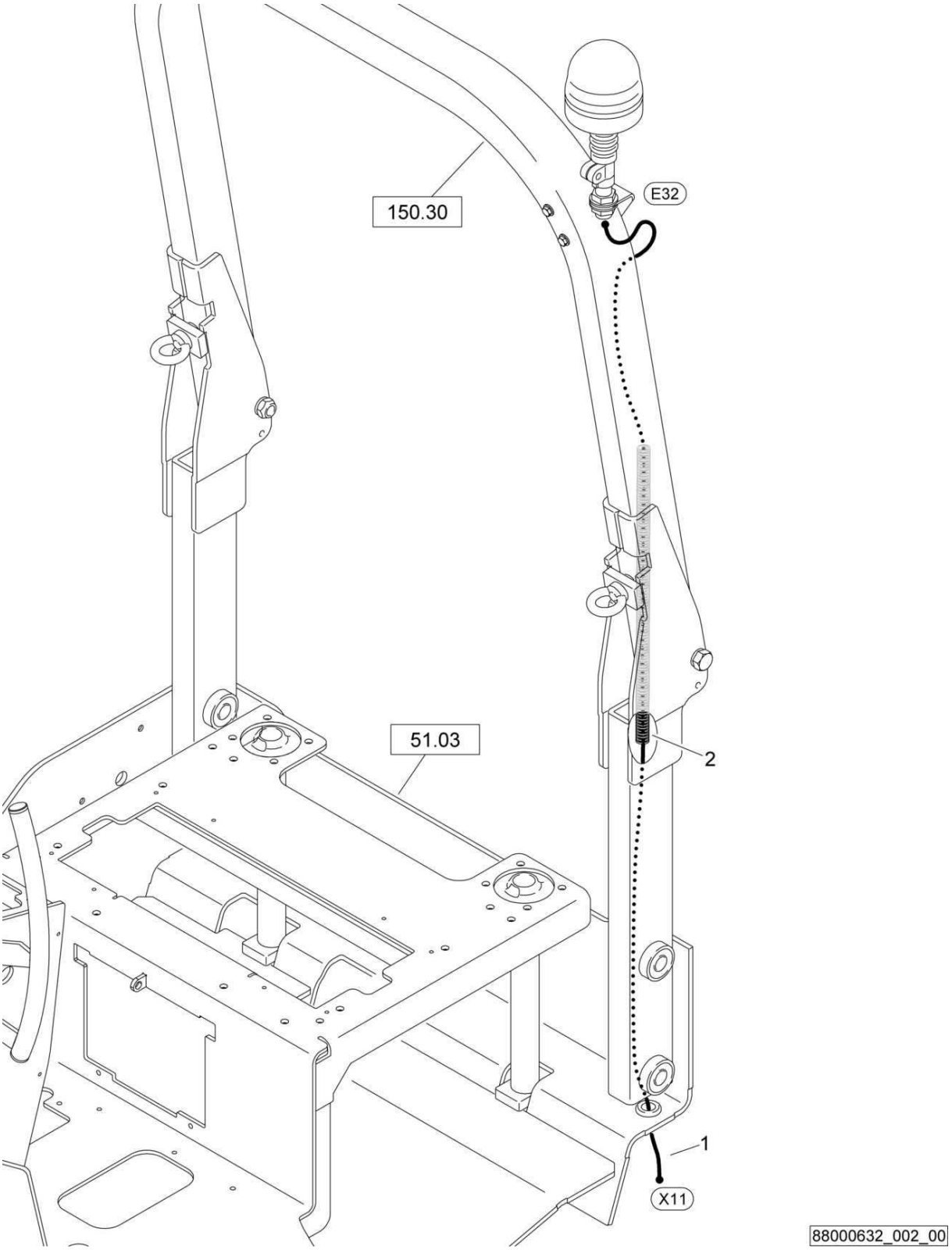

E16-Rotary beacon
E16-Rundumkennleuchte
E16-Gyrophare

88000632 1001 1

BOMAG FAYAT GROUP

Pos. Pos. Pos.	Part no. Teilenr. No.piece	Qty. Menge Qte.	Description	Benennung	Designation
1	65120141	1	Wire harness	Kabelbaum	Faisceau de câbles
2	05755802	4,00 dm	Corrugated pipe	Wellrohr	Tube ondule

E16-Rotary beacon
E16-Rundumkennleuchte
E16-Gyrophare

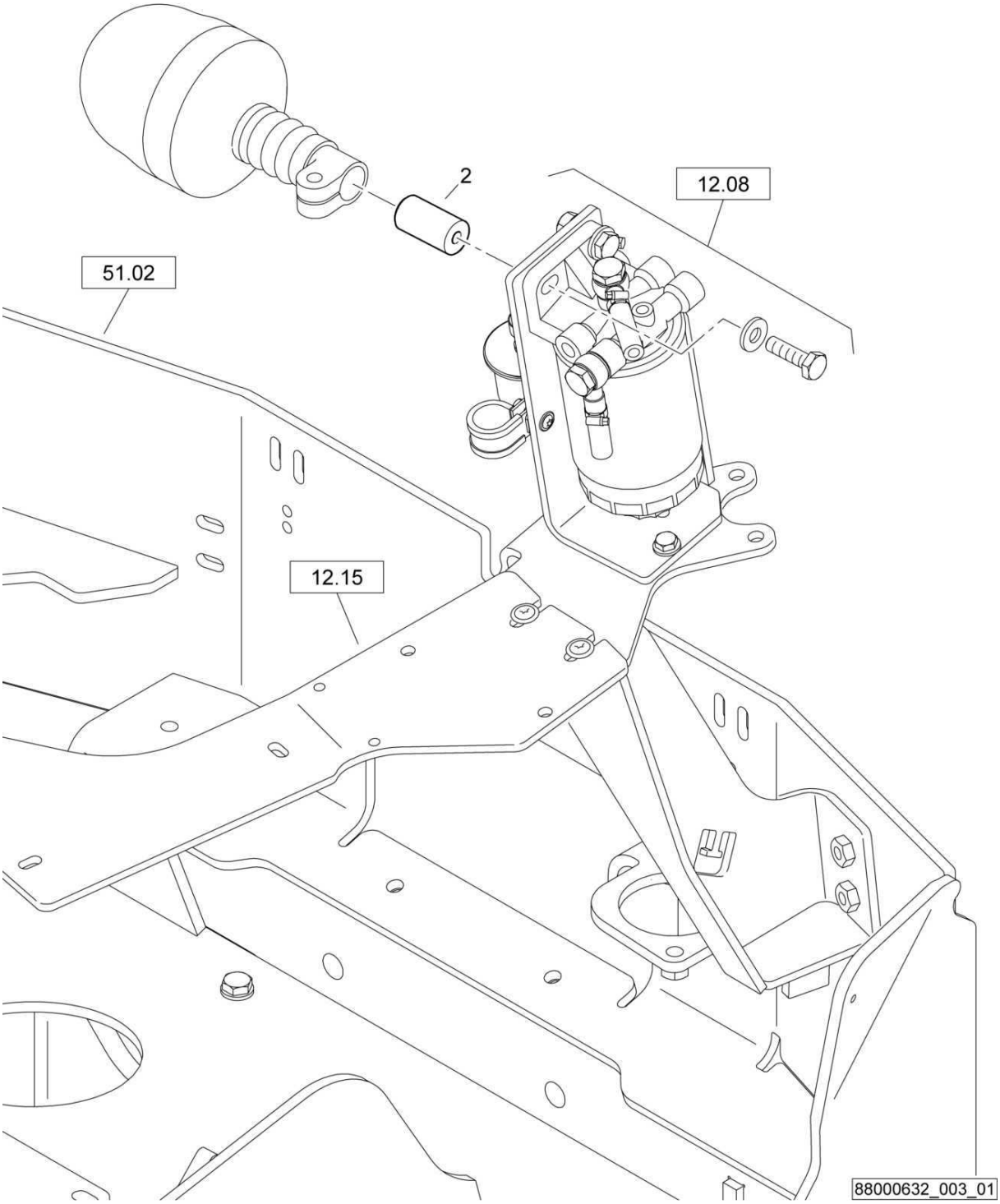

88000632_003_01

E16-Rotary beacon
E16-Rundumkennleuchte
E16-Gyrophare

88000632 1001 1

Pos. Pos. Pos.	Part no. Teilenr. No.piece	Qty. Menge Qte.	Description	Benennung	Designation
2	95881036	1	Bolt	Bolzen	Axe

E16-Rotary beacon
E16-Rundumkennleuchte
E16-Gyrophare

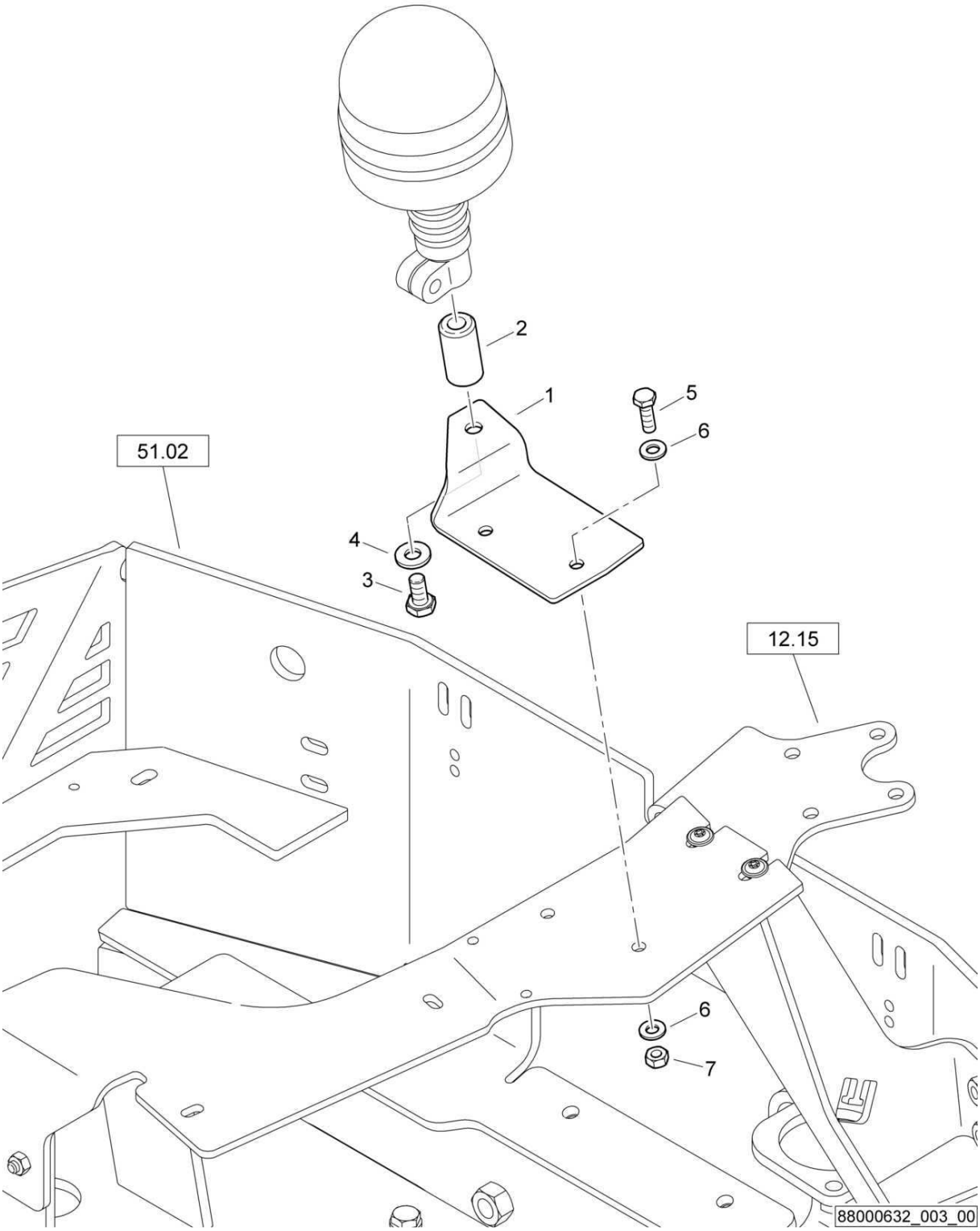

88000632_003_00

E16-Rotary beacon
E16-Rundumkennleuchte
E16-Gyrophare

88000632 1001 1

BOMAG FAYAT GROUP

Pos. Pos. Pos.	Part no. Teilenr. No.piece	Qty. Menge Qte.	Description	Benennung	Designation
1	88003290	1	Holder	Halter	Support
2	95881036	1	Bolt	Bolzen	Axe
3	07141017	1	Hexagon bolt	Sechskantschraube	Vis à tête hexagonale
4	08752106	1	Spring washer	Spannscheibe	Rondelle tendeuse
5	07140834	2	Hexagon bolt	Sechskantschraube	Vis à tête hexagonale
6	08510817	4	Washer	Scheibe	Disque
7	08110813	2	Hexagon nut	Sechskantmutter	Ecrou hexagonal

E27-Auxiliary ligthning
E27-Zusatzbeleuchtung
E27-Eclairage complémentaire

1) mit Schraubensicherung 009 780 06 einsetzen
insert with screw lock 009 780 06

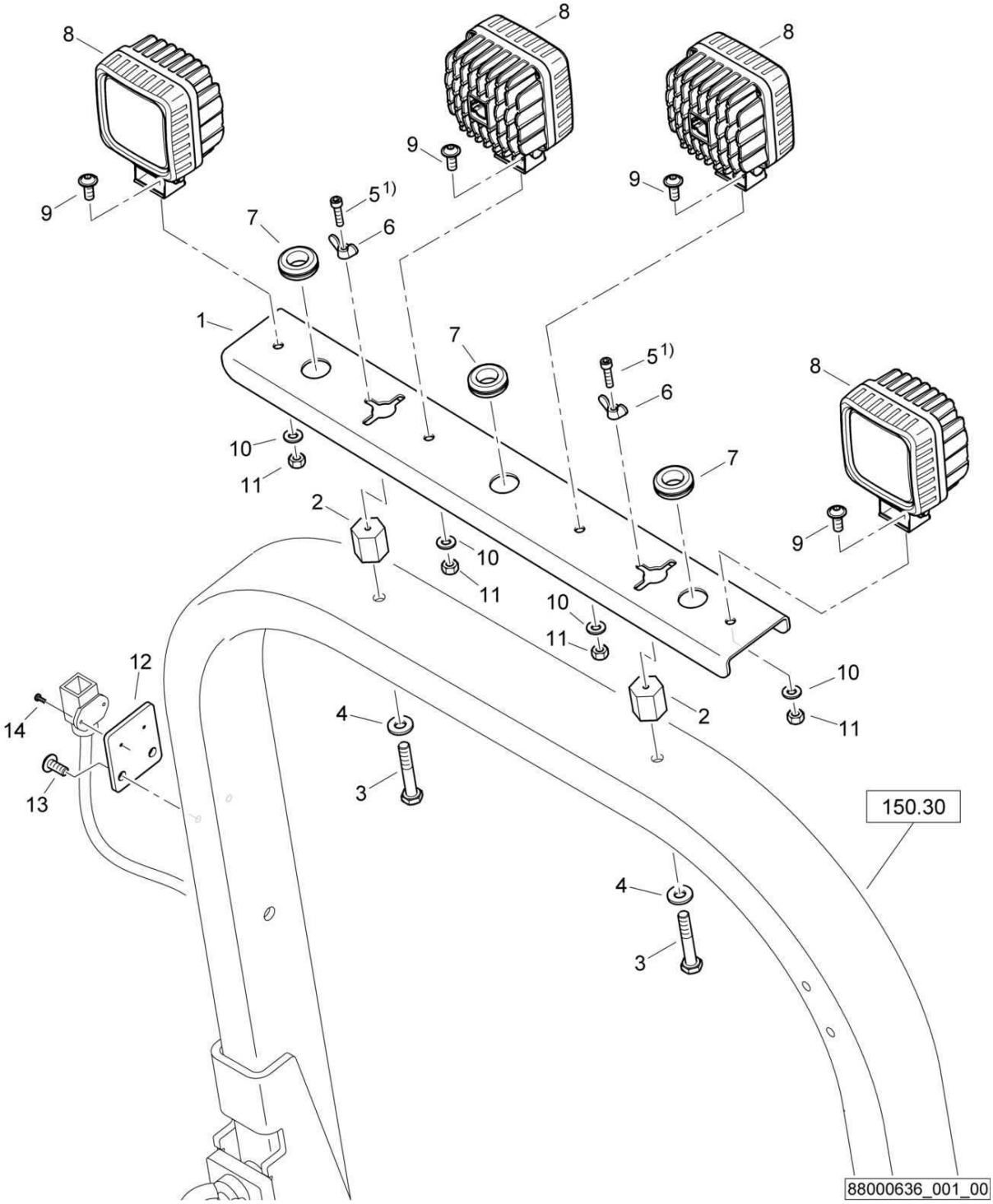

E27-Auxiliary ligthning
E27-Zusatzbeleuchtung
E27-Eclairage complémentaire

88000636 1001 1

BOMAG FAYAT GROUP

Pos. Pos. Pos.	Part no. Teilenr. No.piece	Qty. Menge Qte.	Description	Benennung	Designation
1	88003363	1	Holder	Halter	Support
2	46203152	2	Spacer piece	Distanzstück	Pièce d'écartement
3	07131029	2	Hexagon bolt	Sechskantschraube	Vis à tête hexagonale
4	08752106	2	Spring washer	Spannscheibe	Rondelle tendeuse
5	07230621	2	Socket-head cap screw	Zylinderschraube	Vis à tête six pans creux
6	08316610	2	Wing nut	Flügelmutter	Ecrou
7	05756853	3	Wall duct	Durchführungstülle	Douille de traversee
8	05751375	4	Working headlights	Arbeitsscheinwerfer	Phare de travail
9	07210896	4	Pens head screw	Linsenschraube	Vis à tête cylindrique bombée
10	08510817	4	Washer	Scheibe	Disque
11	08130813	4	Safety nut	Sechskantmutter selb.sich	Ecrou de sûreté
12	46203140	1	Plate	Platte	Plaque
13	07210896	2	Pens head screw	Linsenschraube	Vis à tête cylindrique bombée
14	07210316	2	Pens head screw	Linsenschraube	Vis à tête cylindrique bombée

E27-Auxiliary ligthning
E27-Zusatzbeleuchtung
E27-Eclairage complémentaire

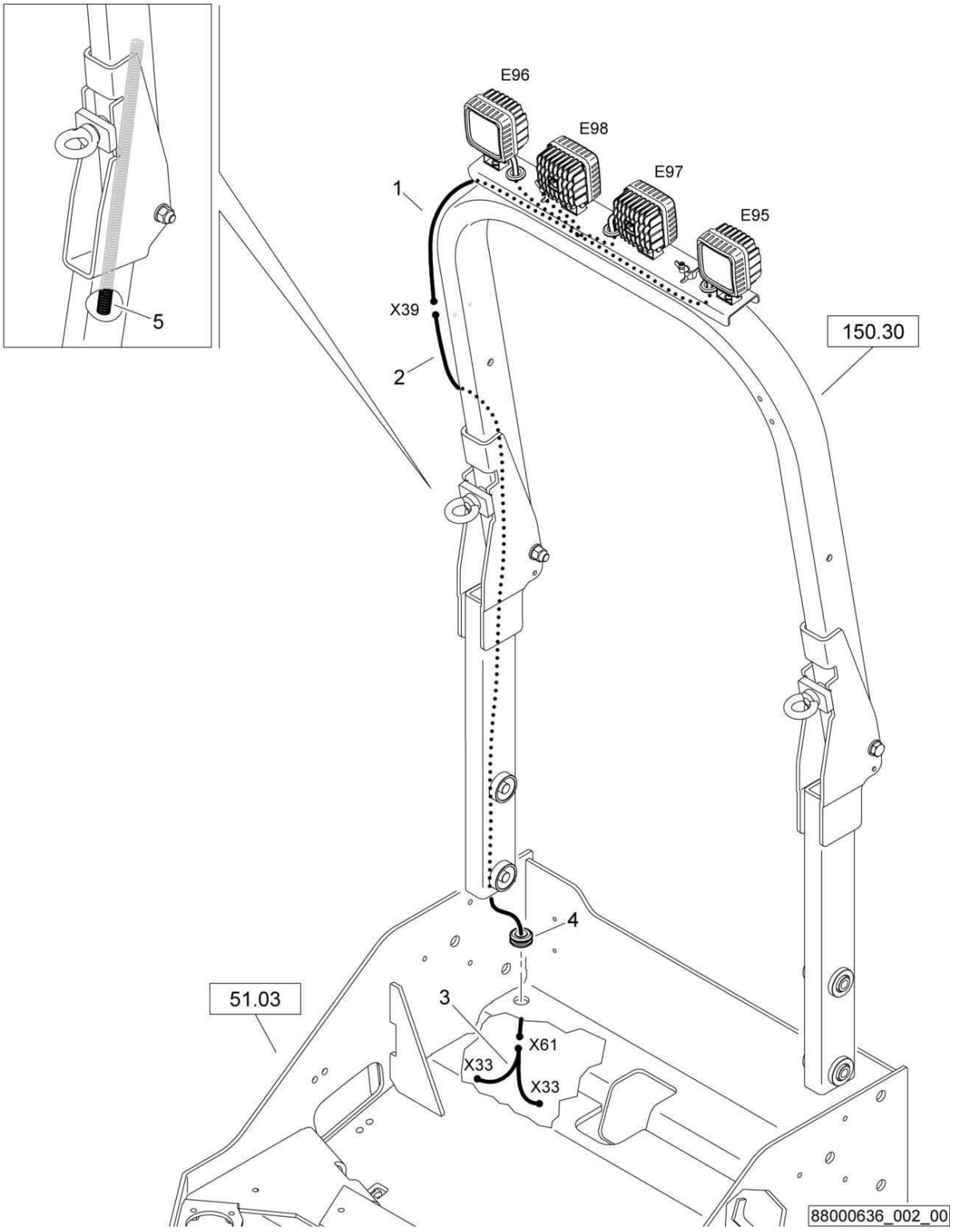

E27-Auxiliary ligthning
E27-Zusatzbeleuchtung
E27-Eclairage complémentaire

88000636 1001 1

BOMAG FAYAT GROUP

Pos. Pos. Pos.	Part no. Teilenr. No.piece	Qty. Menge Qte.	Description	Benennung	Designation
1	88075512	1	Wire harness	Kabelbaum	Faisceau de câbles
2	88075513	1	Wire harness	Kabelbaum	Faisceau de câbles
3	46330197	1	Wire harness	Kabelbaum	Faisceau de câbles
4	05756077	1	Wall duct	Durchführungstülle	Douille de traversee
5	05755802	4,00 dm	Corrugated pipe	Wellrohr	Tube ondule

E60-Broad spectrum buzzer
E60-Breitbandsummer
E60-alarme/recul multifréqu.

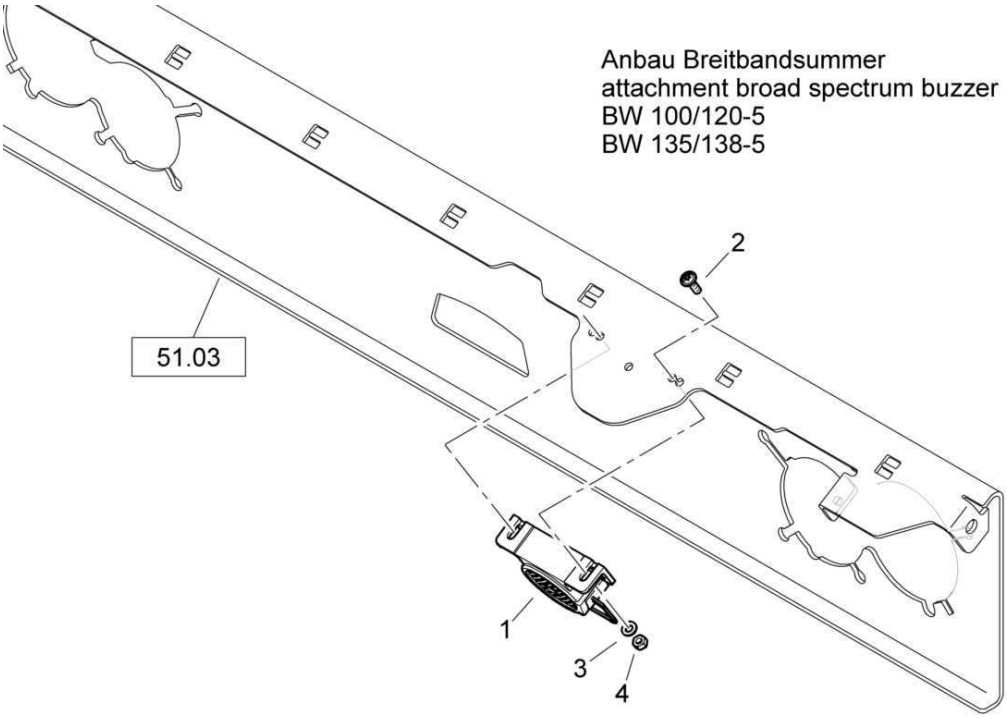

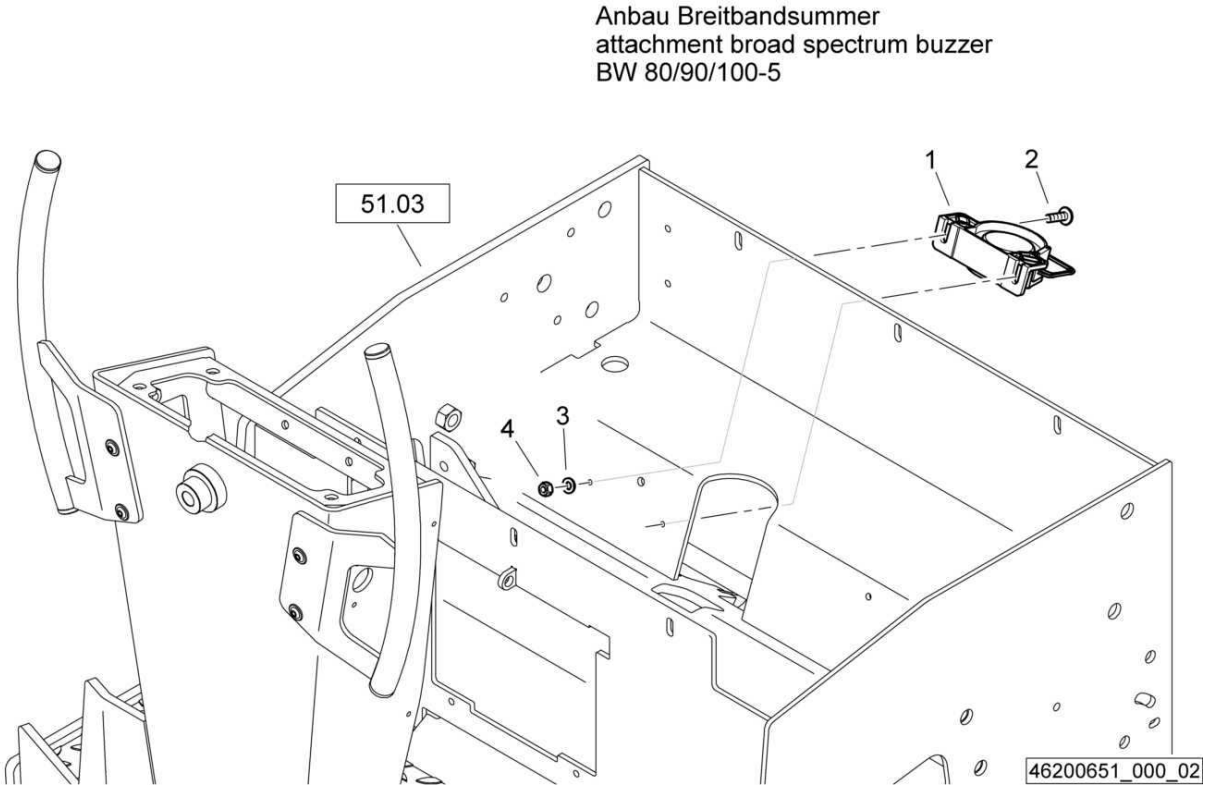

E60-Broad spectrum buzzer
E60-Breitbandsummer
E60-alarme/recul multifréqu.

46200651 1001 1

BOMAG FAYAT GROUP

Pos. Pos. Pos.	Part no. Teilenr. No.piece	Qty. Menge Qte.	Description	Benennung	Designation
1	05751288	1	Warning buzzer	Warnsummer	Avertisseur
2	07210619	2	Pens head screw	Linsenschraube	Vis à tête cylindrique bombée
3	08510612	2	Washer	Scheibe	Disque
4	08130611	2	Safety nut	Sechskantmutter selb.sich	Ecrou de sûreté

E60-Broad spectrum buzzer
E60-Breitbandsummer
E60-alarme/recul multifréqu.

46200651_000_01

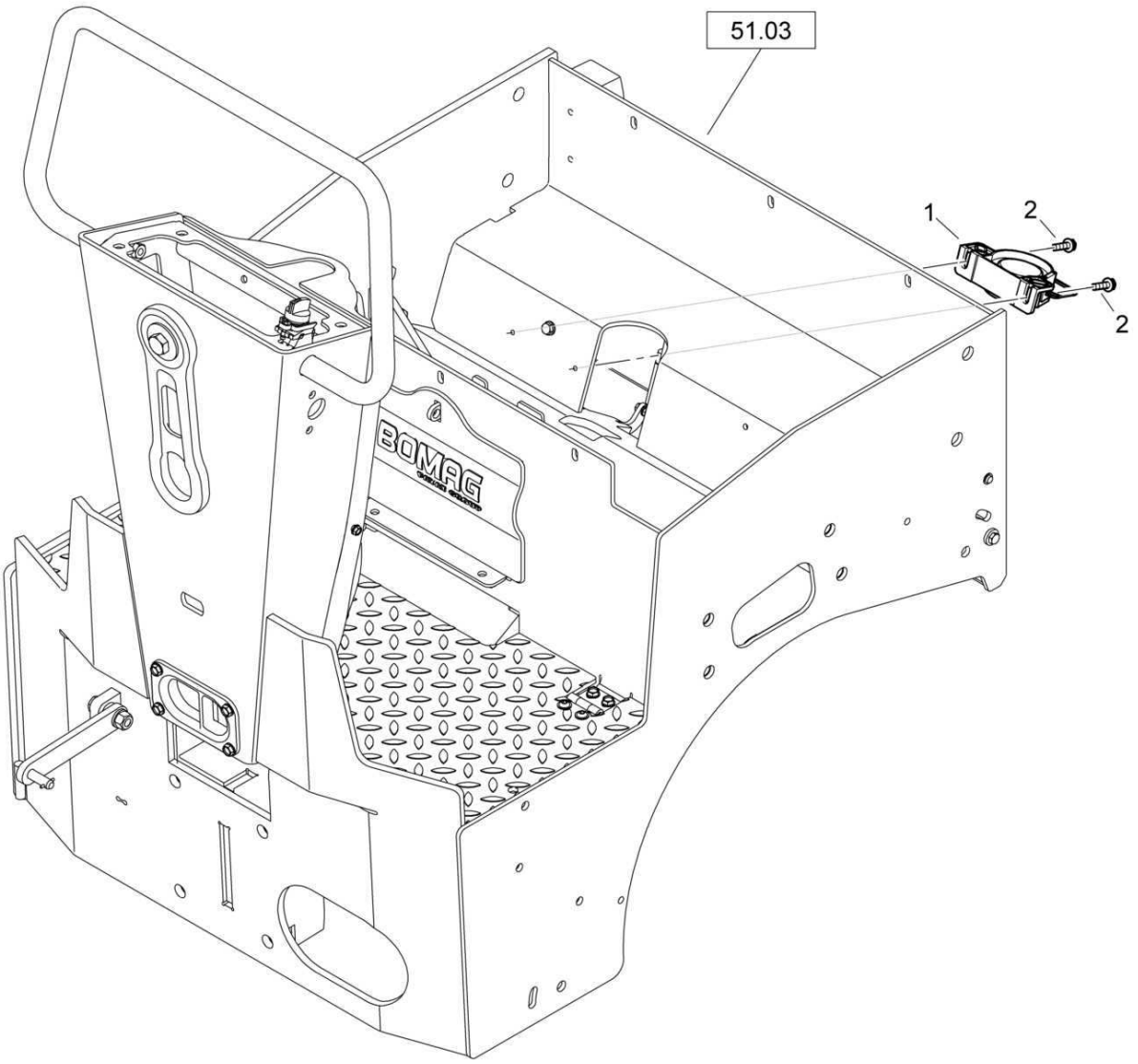

46200651_000_01

E60-Broad spectrum buzzer
E60-Breitbandsummer
E60-alarme/recul multifréqu.

46200651 1001 1

BOMAG FAYAT GROUP

Pos. Pos. Pos.	Part no. Teilenr. No.piece	Qty. Menge Qte.	Description	Benennung	Designation
1	05751288	1	Warning buzzer	Warnsummer	Avertisseur
2	07860513	2	Screw	Schraube	Vis

E60-Broad spectrum buzzer
E60-Breitbandsummer
E60-alarme/recul multifréqu.

46200651_000_00

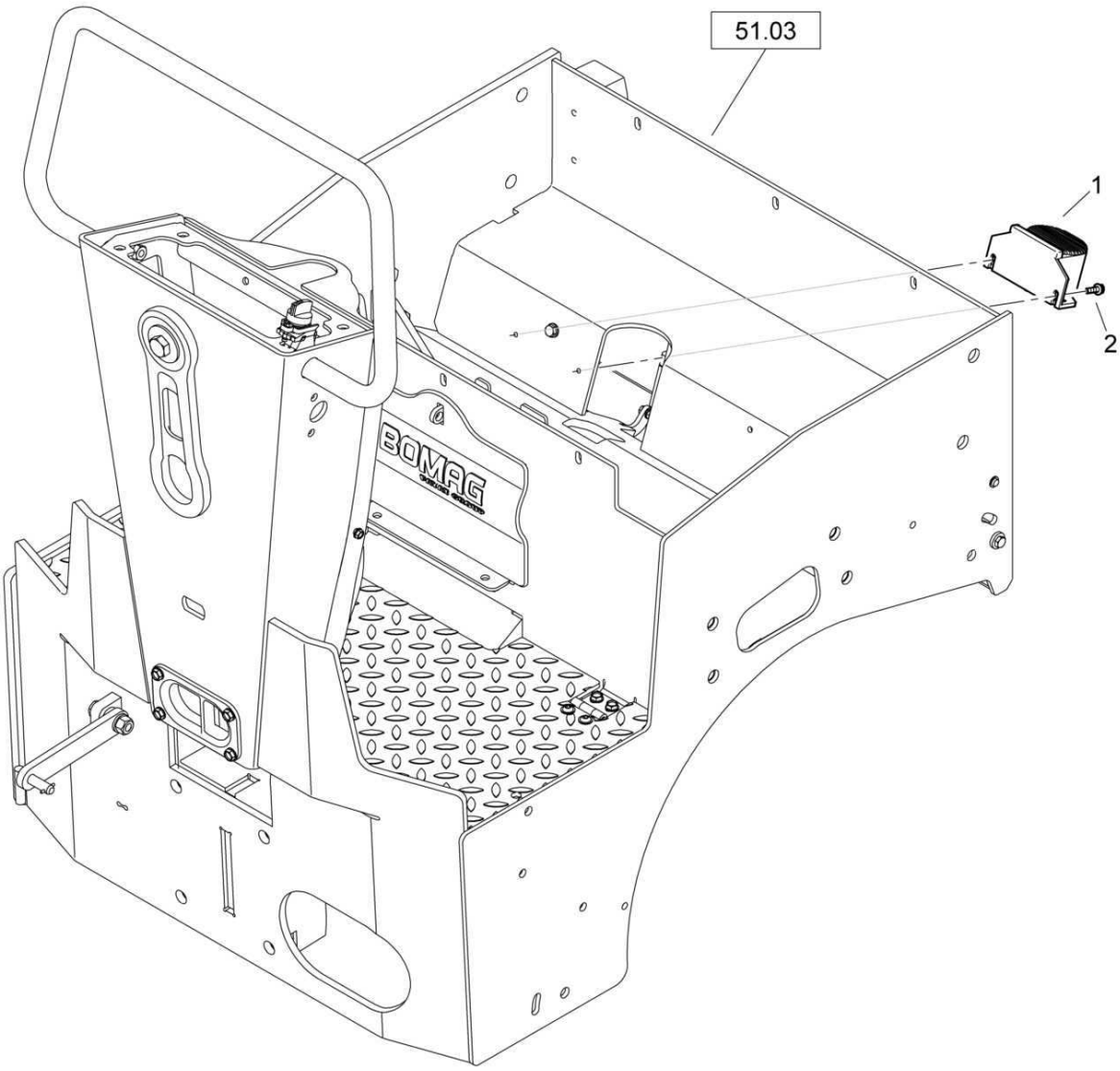

46200651_000_00

E60-Broad spectrum buzzer
E60-Breitbandsummer
E60-alarme/recul multifréqu.

46200651 1001 1

BOMAG FAYAT GROUP

Pos. Pos. Pos.	Part no. Teilenr. No.piece	Qty. Menge Qte.	Description	Benennung	Designation
1	58260395	1	Warning buzzer	Warnsummer	Avertisseur
2	07860513	2	Screw	Schraube	Vis

S/N 101880212356 ▶

E76-Auxiliary lighting,roof
E76-Zusatzbeleuchtung,Dach
E76-Eclairage complément.,toit

65000638_001_01

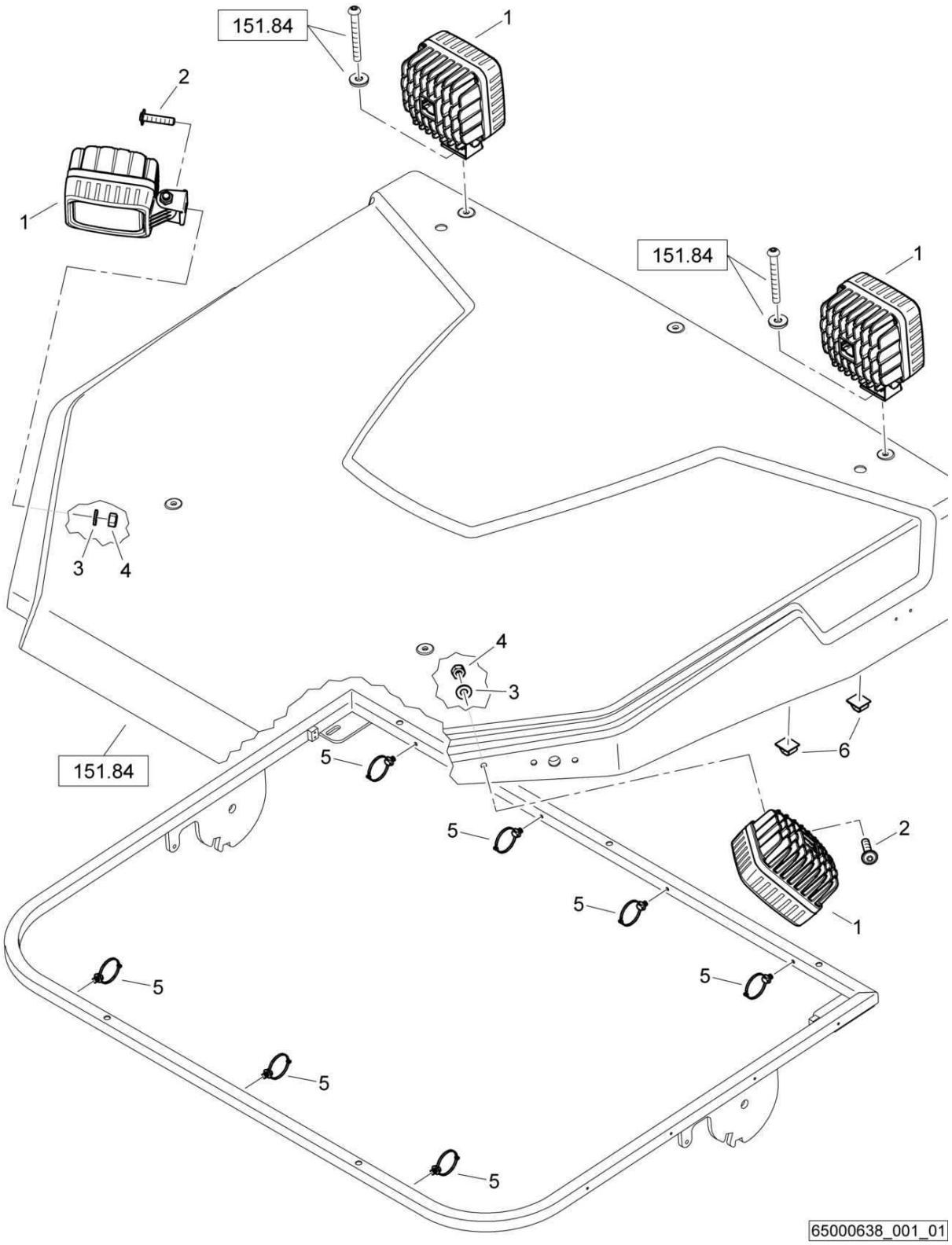

65000638_001_01

E76-Auxiliary lighting,roof
E76-Zusatzbeleuchtung,Dach
E76-Eclairage complément.,toit

65000638 1001 1

BOMAG FAYAT GROUP

Pos. Pos. Pos.	Part no. Teilenr. No.piece	Qty. Menge Qte.	Description	Benennung	Designation
1	05751375	4	Working headlights	Arbeitsscheinwerfer	Phare de travail
2	07210882	2	Pens head screw	Linsenschraube	Vis à tête cylindrique bombée
3	08510817	2	Washer	Scheibe	Disque
4	08130813	2	Safety nut	Sechskantmutter selb.sich	Ecrou de sûreté
5	05743283	7	Cable binder	Kabelbefestiger	Fixation des câbles
6	06911201	2	Cableclip	Kabelhalter	Support de câble

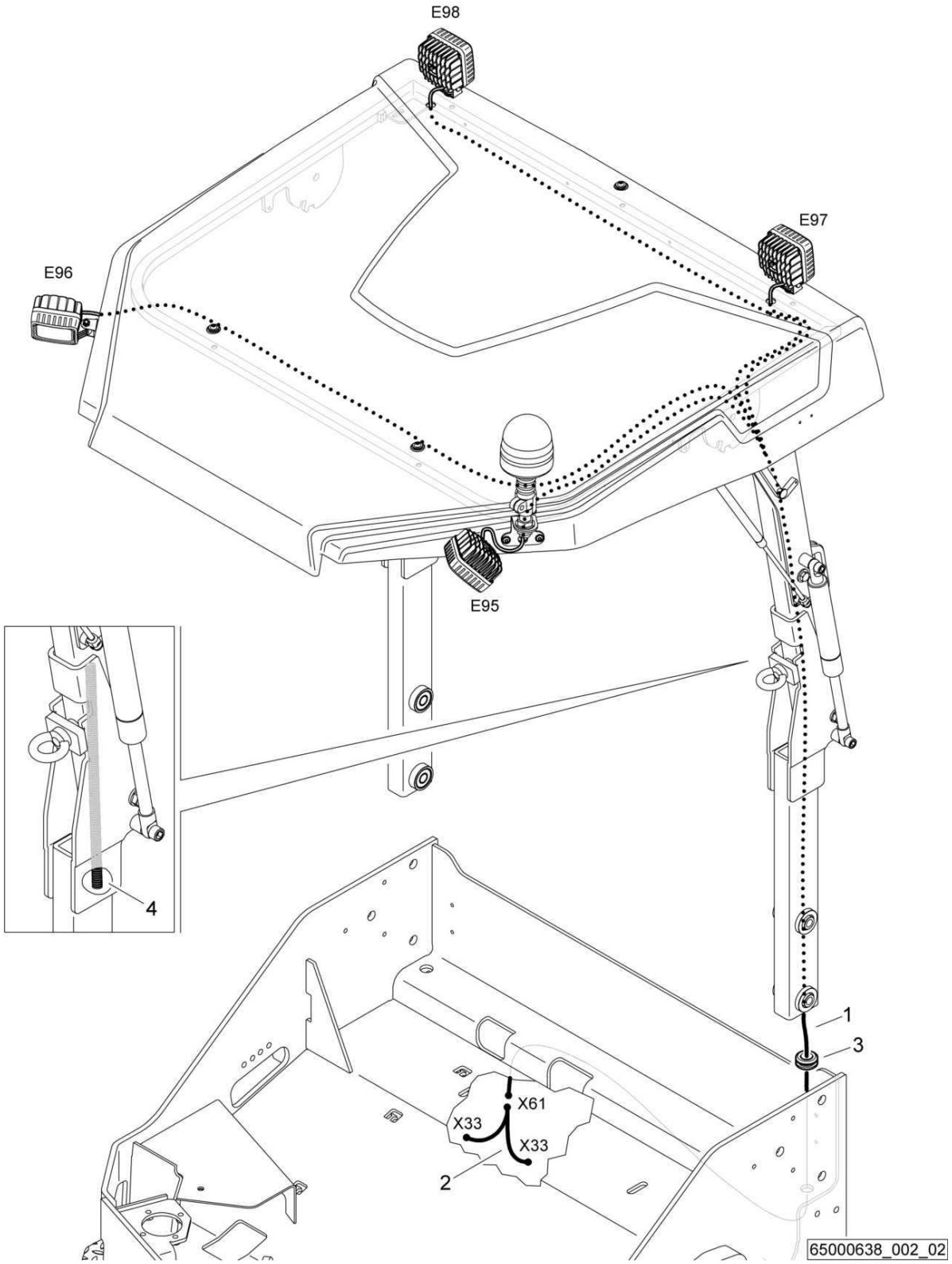
E98
E97
E96
E95
4
1
3
X61
X33
X33
2
65000638_002_02

E76-Auxiliary lighting,roof
E76-Zusatzbeleuchtung,Dach
E76-Eclairage complément.,toit

65000638 1001 1

BOMAG FAYAT GROUP

Pos. Pos. Pos.	Part no. Teilenr. No.piece	Qty. Menge Qte.	Description	Benennung	Designation
1	65003483	1	Wire harness	Kabelbaum	Faisceau de câbles
2	46330197	1	Wire harness	Kabelbaum	Faisceau de câbles
3	05756077	1	Wall duct	Durchführungstülle	Douille de traversee
4	05755802	4,00 dm	Corrugated pipe	Wellrohr	Tube ondule

E76-Auxiliary lighting,roof
E76-Zusatzbeleuchtung,Dach
E76-Eclairage complément.,toit

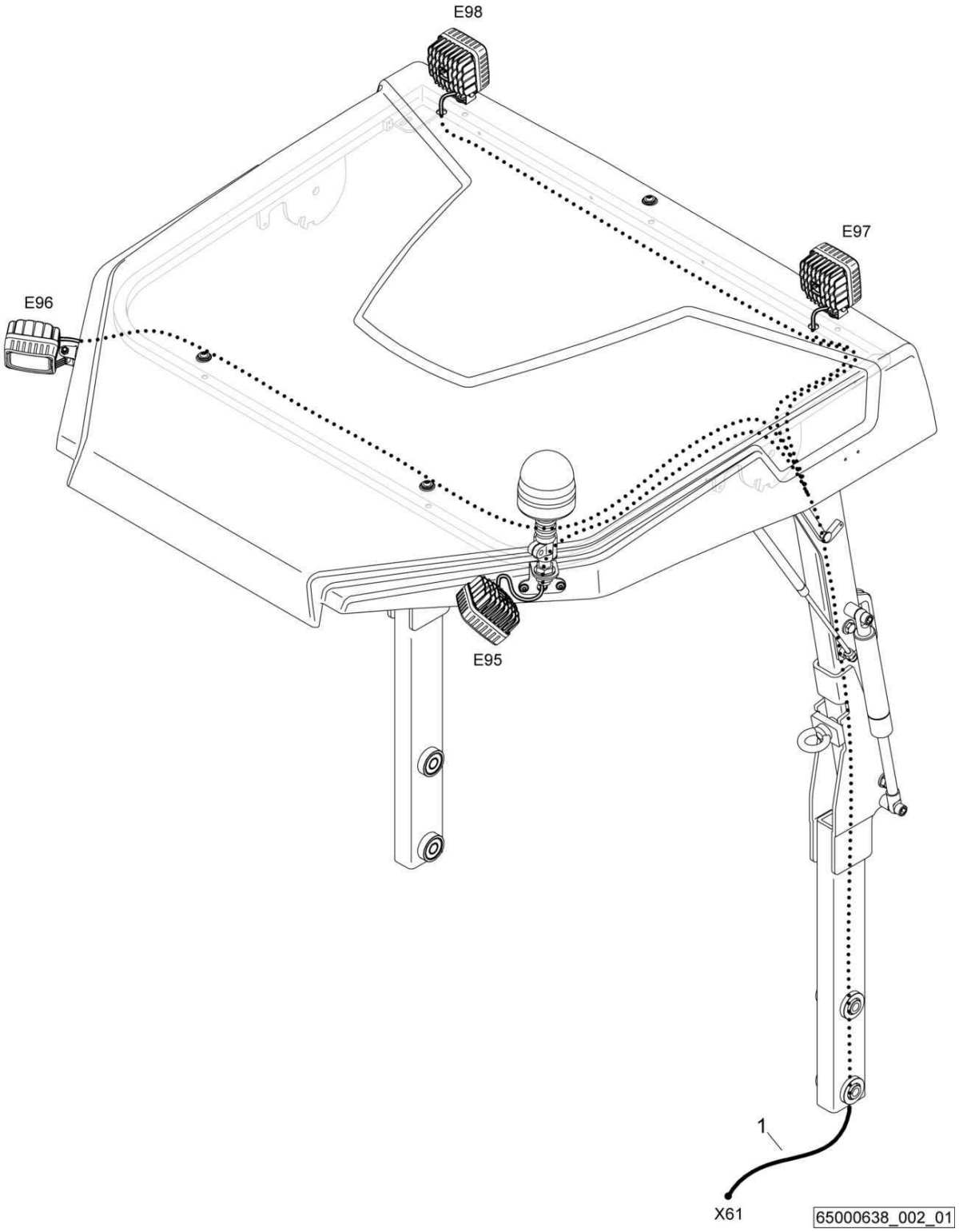

E76-Auxiliary lighting,roof
E76-Zusatzbeleuchtung,Dach
E76-Eclairage complément.,toit

65000638 1001 1

Pos. Pos. Pos.	Part no. Teilenr. No.piece	Qty. Menge Qte.	Description	Benennung	Designation
1	65003483	1	Wire harness	Kabelbaum	Faisceau de câbles

S/N 101880212690 ▶

E85-Rotary beacon,roof
E85-Rundumkennleuchte,Dach
E85-Gyrophare,toit

88000657_001_00

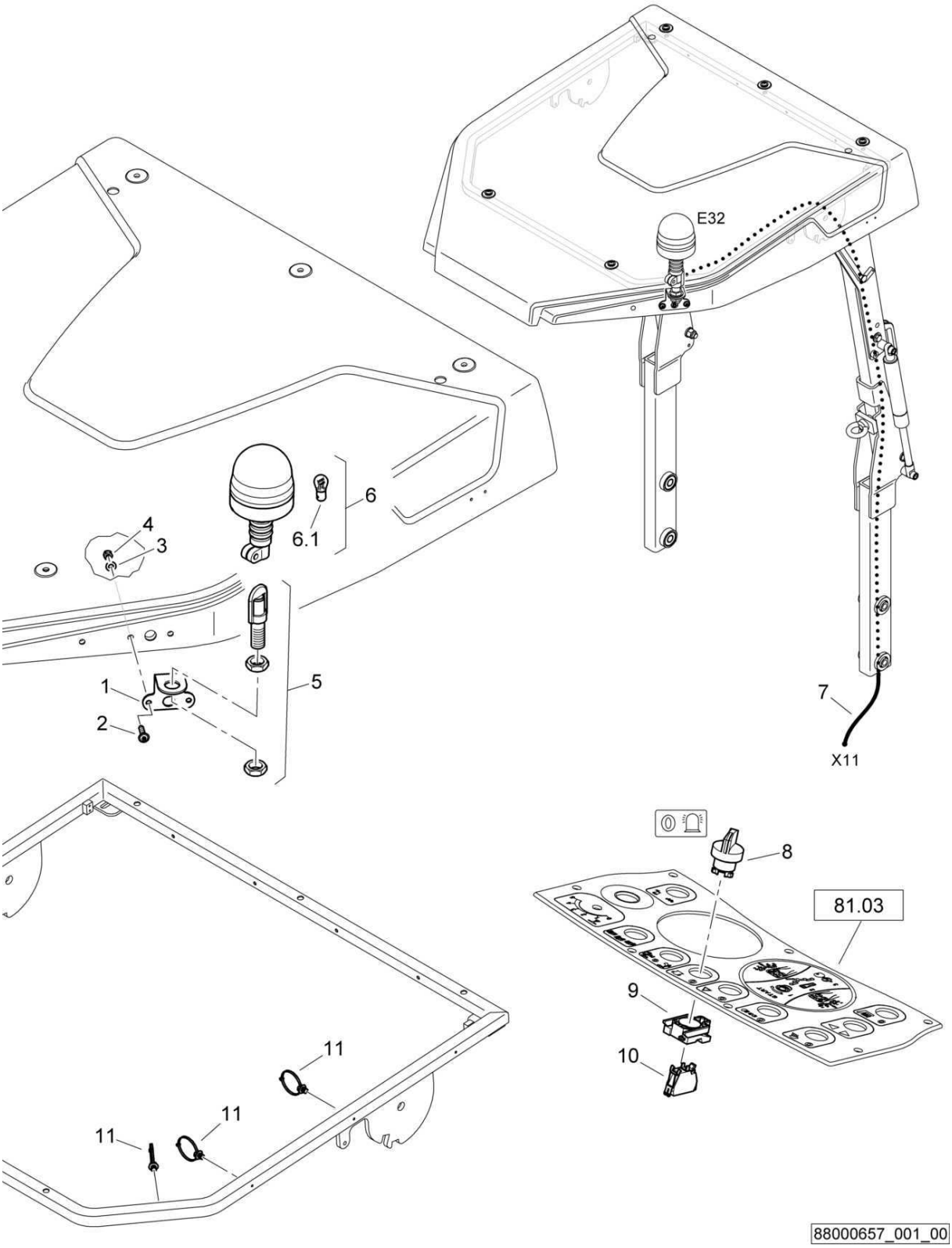

E85-Rotary beacon,roof
E85-Rundumkennleuchte,Dach
E85-Gyrophare,toit

88000657 1001 1

BOMAG FAYAT GROUP

Pos. Pos. Pos.	Part no. Teilenr. No.piece	Qty. Menge Qte.	Description	Benennung	Designation
1	95650914	1	Holder	Halter	Support
2	07210882	2	Pens head screw	Linsenschraube	Vis à tête cylindrique bombée
3	08510817	2	Washer	Scheibe	Disque
4	08130813	2	Safety nut	Sechskantmutter selb.sich	Ecrou de sûreté
5	05751164	1	Tube	Aufsteckrohr	Tube
6	05751382	1	Rotary beacon	Rundumkennleuchte	Feux tournants
6.1	05751383	1	Incandescent bulb	Glühlampe	Ampoule
7	65003482	1	Wire harness	Kabelbaum	Faisceau de câbles
8	05762303	1	Front element	Frontelement	Elément avant
9	05762300	1	Fastening flange	Befestigungsflansch	Bride de fixation
10	05762302	1	Switch,normally open	Schalterblock,Schließer	Contacteur, pos. ouvert
11	05743283	3	Cable binder	Kabelbefestiger	Fixation des câbles

S/N 101880212686 ▶ S/N 101880212689

E85-Rotary beacon,roof
E85-Rundumkennleuchte,Dach
E85-Gyrophare,toit

88000657_001_00

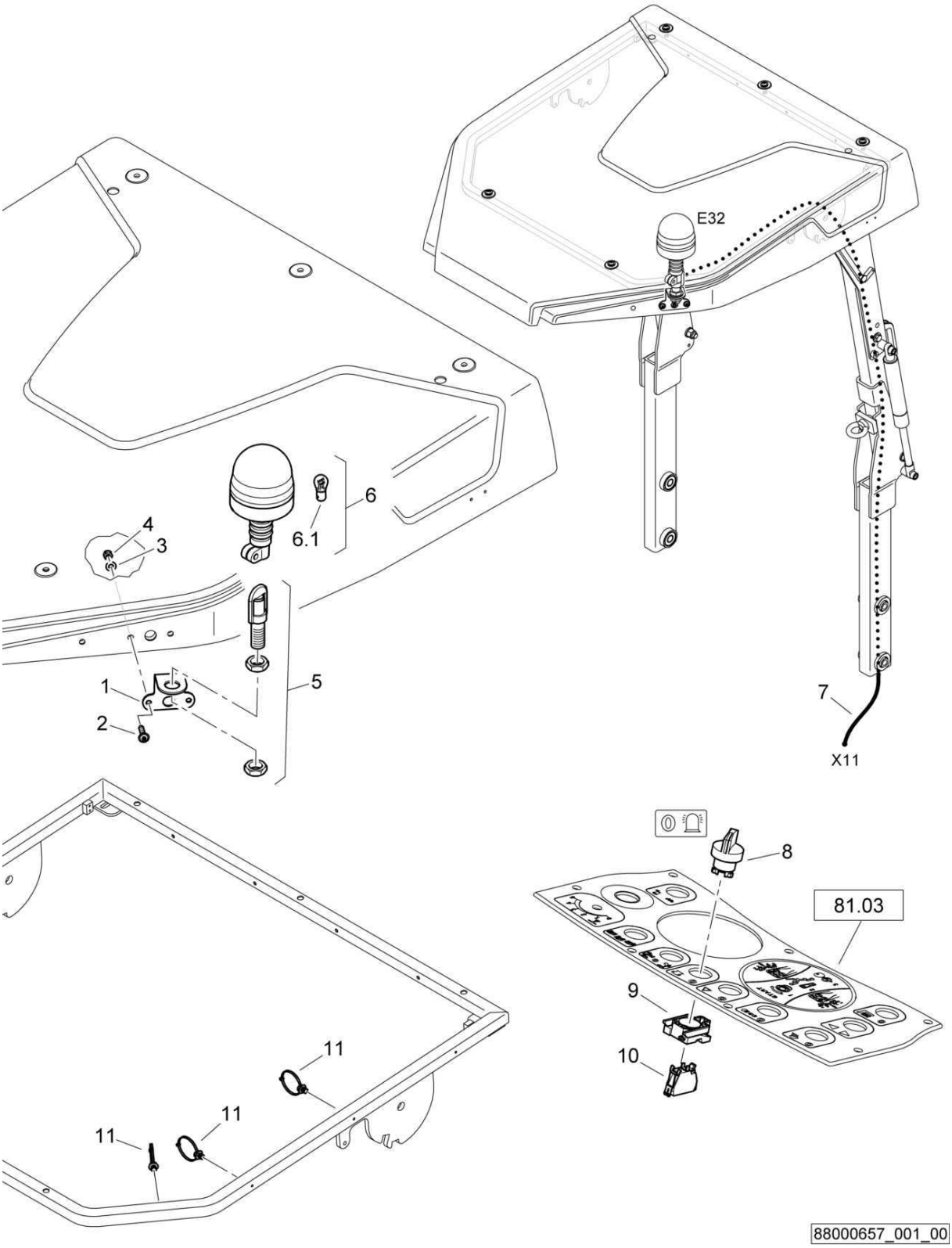

E85-Rotary beacon,roof
E85-Rundumkennleuchte,Dach
E85-Gyrophare,toit

88000657 1001 1

BOMAG FAYAT GROUP

Pos. Pos. Pos.	Part no. Teilenr. No.piece	Qty. Menge Qte.	Description	Benennung	Designation
1	95650914	1	Holder	Halter	Support
2	07210882	2	Pens head screw	Linsenschraube	Vis à tête cylindrique bombée
3	08510817	2	Washer	Scheibe	Disque
4	08130813	2	Safety nut	Sechskantmutter selb.sich	Ecrou de sûreté
5	05751164	1	Tube	Aufsteckrohr	Tube
6	434022761	1	Rotary beacon	Rundumkennleuchte	Feux tournants
6	05751382	1	Rotary beacon	Rundumkennleuchte	Feux tournants
6.1	05751054	1	Incandescent bulb	Glühlampe	Ampoule
6.1	05751383	1	Incandescent bulb	Glühlampe	Ampoule
7	65003482	1	Wire harness	Kabelbaum	Faisceau de câbles
8	05762303	1	Front element	Frontelement	Elément avant
9	05762300	1	Fastening flange	Befestigungsflansch	Bride de fixation
10	05762302	1	Switch,normally open	Schalterblock,Schließer	Contacteur, pos. ouvert
11	05743283	3	Cable binder	Kabelbefestiger	Fixation des câbles

S/N 101880212356 ▶ S/N 101880212685

E85-Rotary beacon,roof
E85-Rundumkennleuchte,Dach
E85-Gyrophare,toit

88000657_000_00

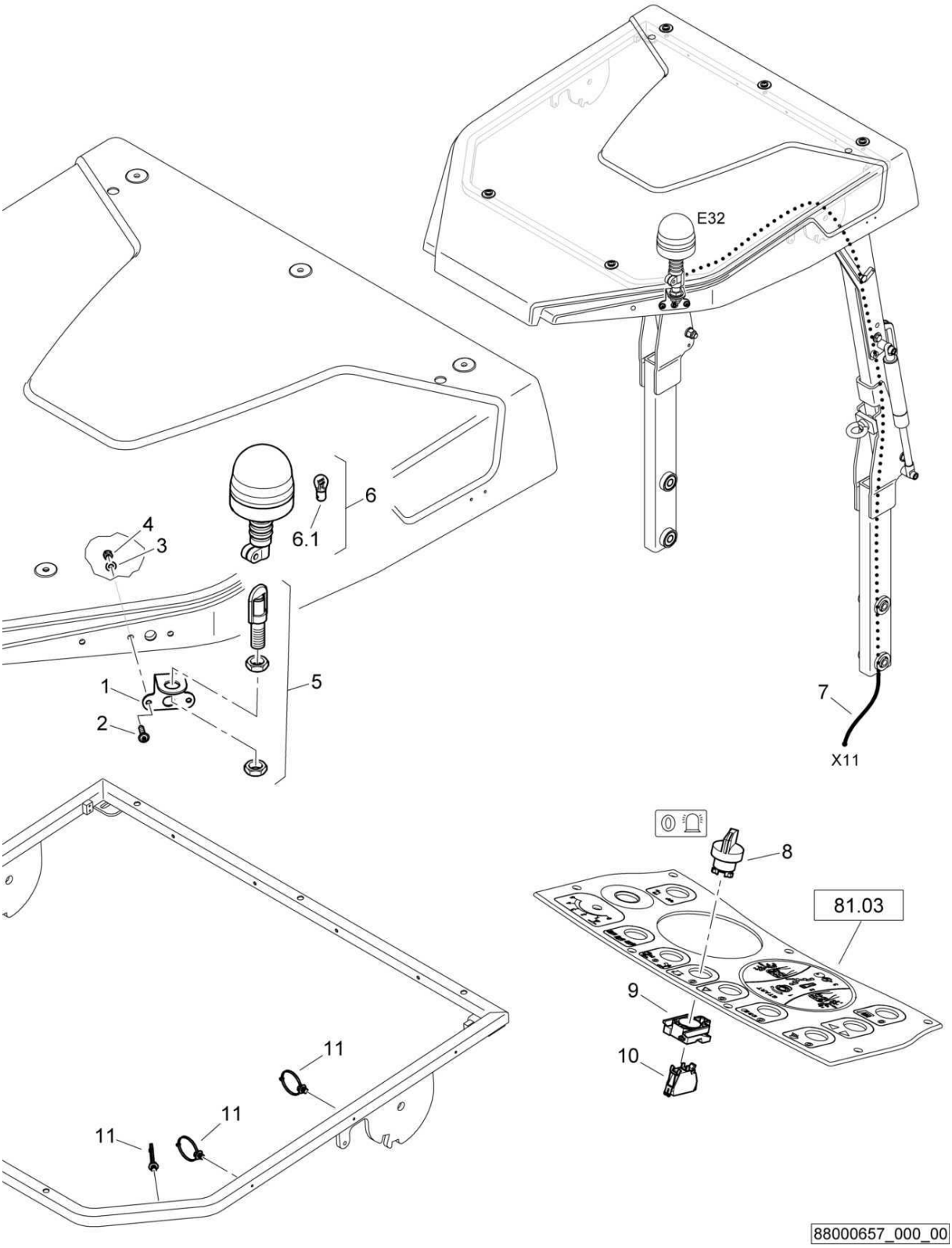

E85-Rotary beacon,roof
E85-Rundumkennleuchte,Dach
E85-Gyrophare,toit

88000657 1001 1

BOMAG FAYAT GROUP

Pos. Pos. Pos.	Part no. Teilenr. No.piece	Qty. Menge Qte.	Description	Benennung	Designation
1	95650914	1	Holder	Halter	Support
2	07210882	2	Pens head screw	Linsenschraube	Vis à tête cylindrique bombée
3	08510817	2	Washer	Scheibe	Disque
4	08130813	2	Safety nut	Sechskantmutter selb.sich	Ecrou de sûreté
5	05751164	1	Tube	Aufsteckrohr	Tube
6	434022761	1	Rotary beacon	Rundumkennleuchte	Feux tournants
6.1	05751054	1	Incandescent bulb	Glühlampe	Ampoule
7	65003482	1	Wire harness	Kabelbaum	Faisceau de câbles
8	05762303	1	Front element	Frontelement	Elément avant
9	05762300	1	Fastening flange	Befestigungsflansch	Bride de fixation
10	05762302	1	Switch,normally open	Schalterblock,Schließer	Contacteur, pos. ouvert
11	05743283	3	Cable binder	Kabelbefestiger	Fixation des câbles

E85-Rotary beacon,roof
E85-Rundumkennleuchte,Dach
E85-Gyrophare,toit

Anbausituation ab Serial-Nr.:
mounting situation from serial number:

101880331001
101880341001
101880351001
101880361001

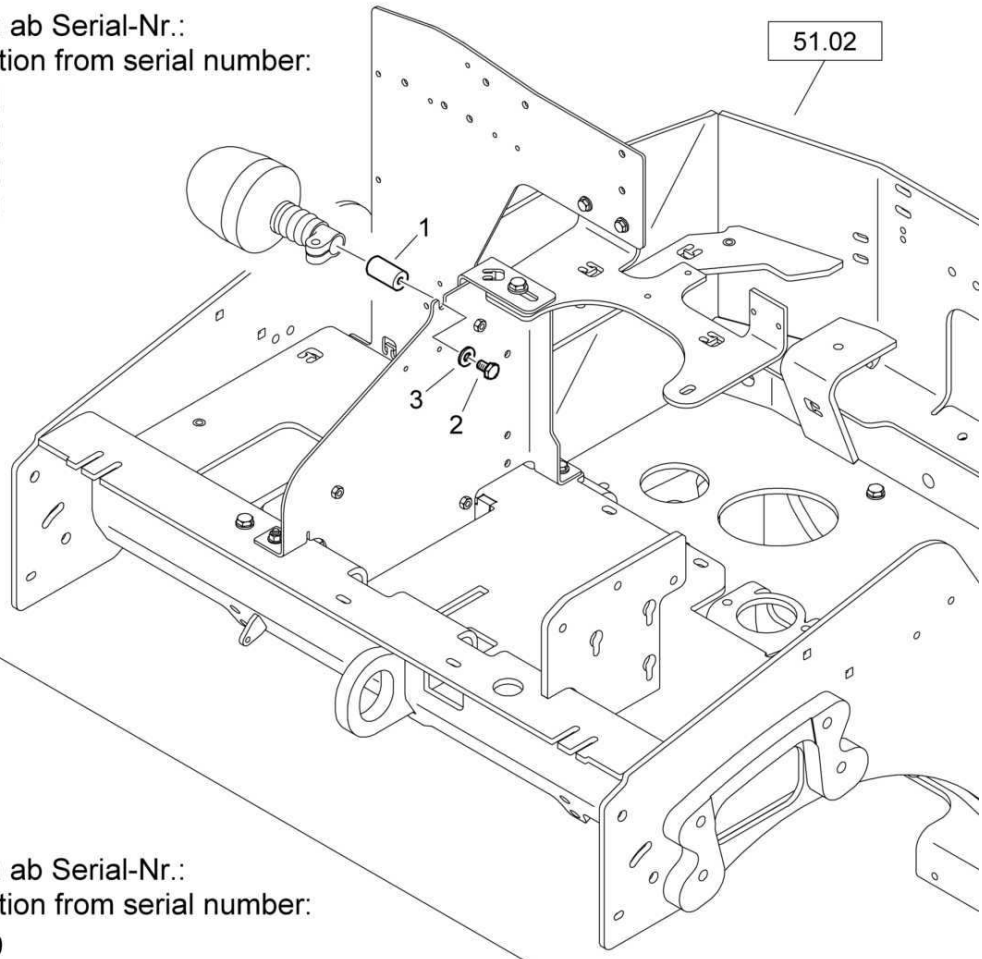

Anbausituation ab Serial-Nr.:
mounting situation from serial number:

101880191219
101880201101
101880212356
101880241069

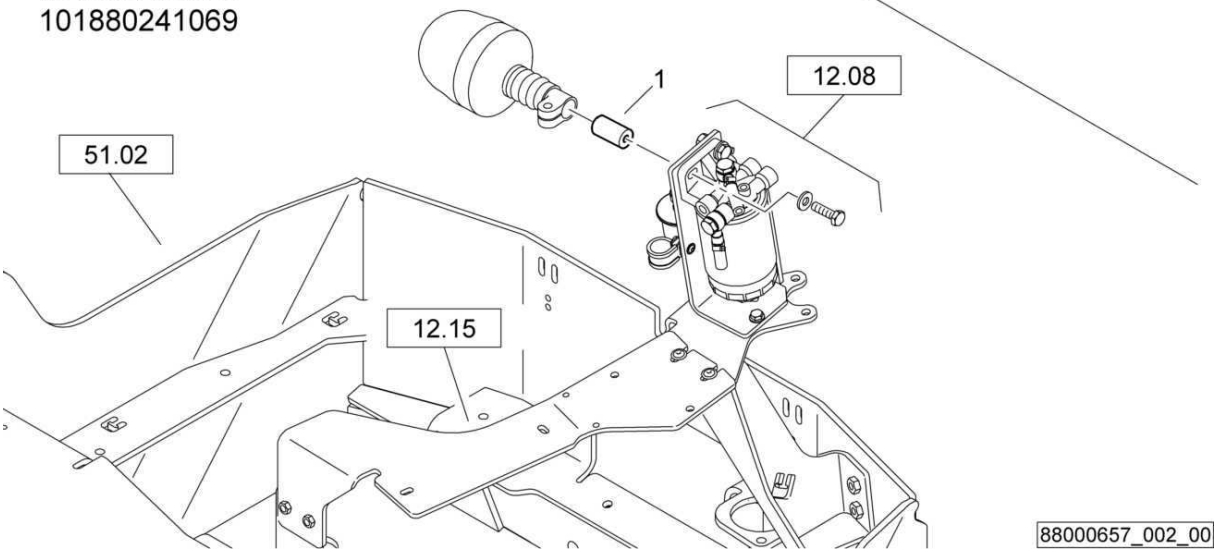

E85-Rotary beacon,roof
E85-Rundumkennleuchte,Dach
E85-Gyrophare,toit

88000657 1001 1

BOMAG FAYAT GROUP

Pos. Pos. Pos.	Part no. Teilenr. No.piece	Qty. Menge Qte.	Description	Benennung	Designation
1	95881036	1	Bolt	Bolzen	Axe
2	07141008	1	Hexagon bolt	Sechskantschraube	Vis à tête hexagonale
3	08752106	1	Spring washer	Spannscheibe	Rondelle tendeuse

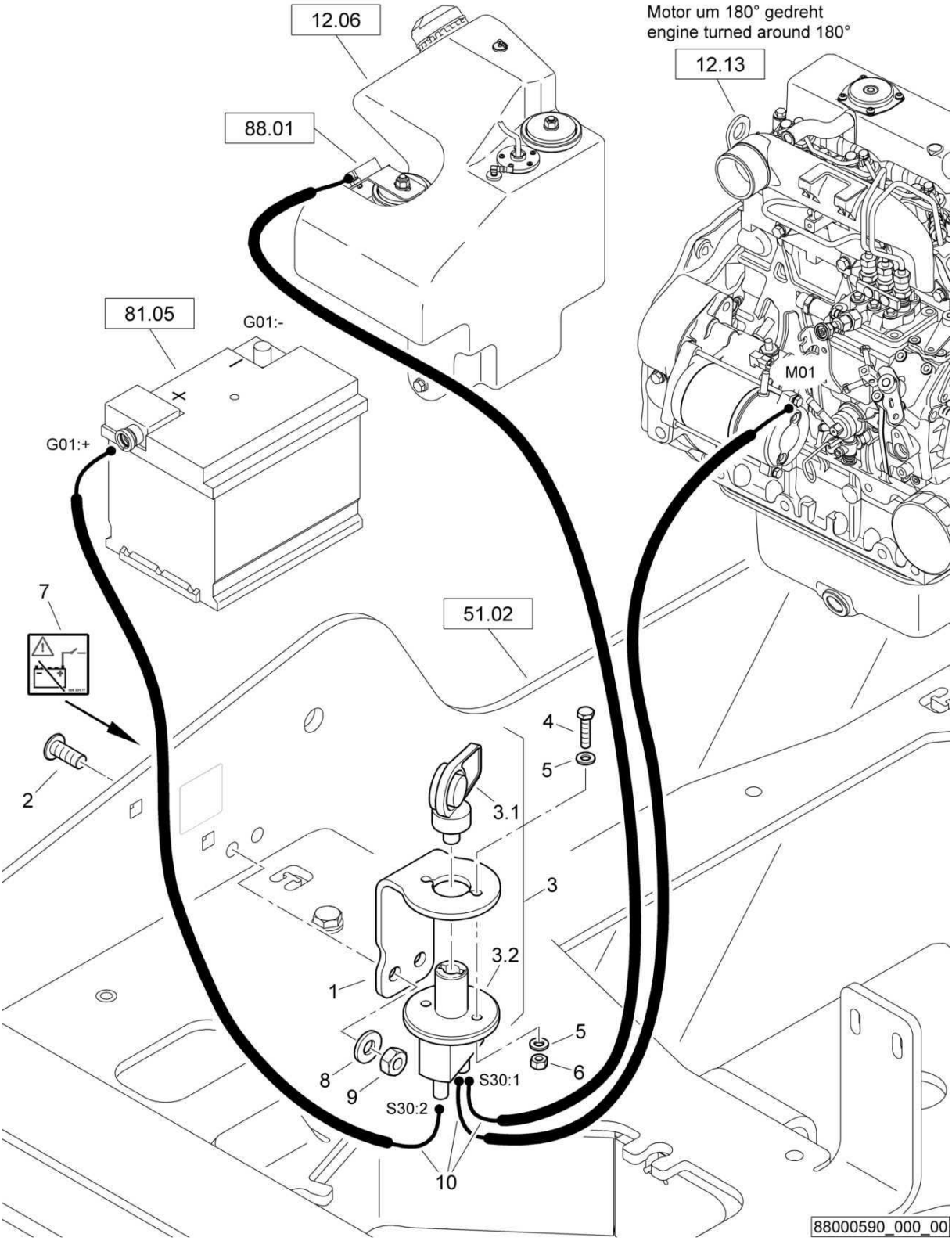
12.06
Motor um 180° gedreht
engine turned around 180°
12.13
88.01
81.05
G01:-
M01
G01:+
7
51.02
4
5
2
3.1
3
3.2
1
5
8
9
6
S30:1
S30:2
10
88000590_000_00

E26-Battery disconnec.switch
E26-Batterietrennschalter
E26-Coupe-batteries

88000590 1001 1

BOMAG FAYAT GROUP

Pos. Pos. Pos.	Part no. Teilenr. No.piece	Qty. Menge Qte.	Description	Benennung	Designation
1	88000591	1	Holder	Halter	Support
2	07211024	2	Pens head screw	Linsenschraube	Vis à tête cylindrique bombée
3	05766866	1	Battery switch	Batterieschalter	Commutateur de batterie
3.1	05766865	1	Key	Schlüssel	Clé
3.2	05766863	1	Protection cap	Schutzkappe	Chapeau protecteur
4	07140641	2	Hexagon bolt	Sechskantschraube	Vis à tête hexagonale
5	08510612	4	Washer	Scheibe	Disque
6	08130611	2	Safety nut	Sechskantmutter selb.sich	Ecrou de sûreté
7	00833177	1	Decal,indication	Hinweisschild	Fiche d'instructions
8	08511021	2	Washer	Scheibe	Disque
9	08131016	2	Safety nut	Sechskantmutter selb.sich	Ecrou de sûreté
10	88075507	1	Wire harness	Kabelbaum	Faisceau de câbles

S/N 101880211132 ▶ S/N 101880211412

E26-Battery disconnec.switch
E26-Batterietrennschalter
E26-Coupe-batteries

88000590_000_00

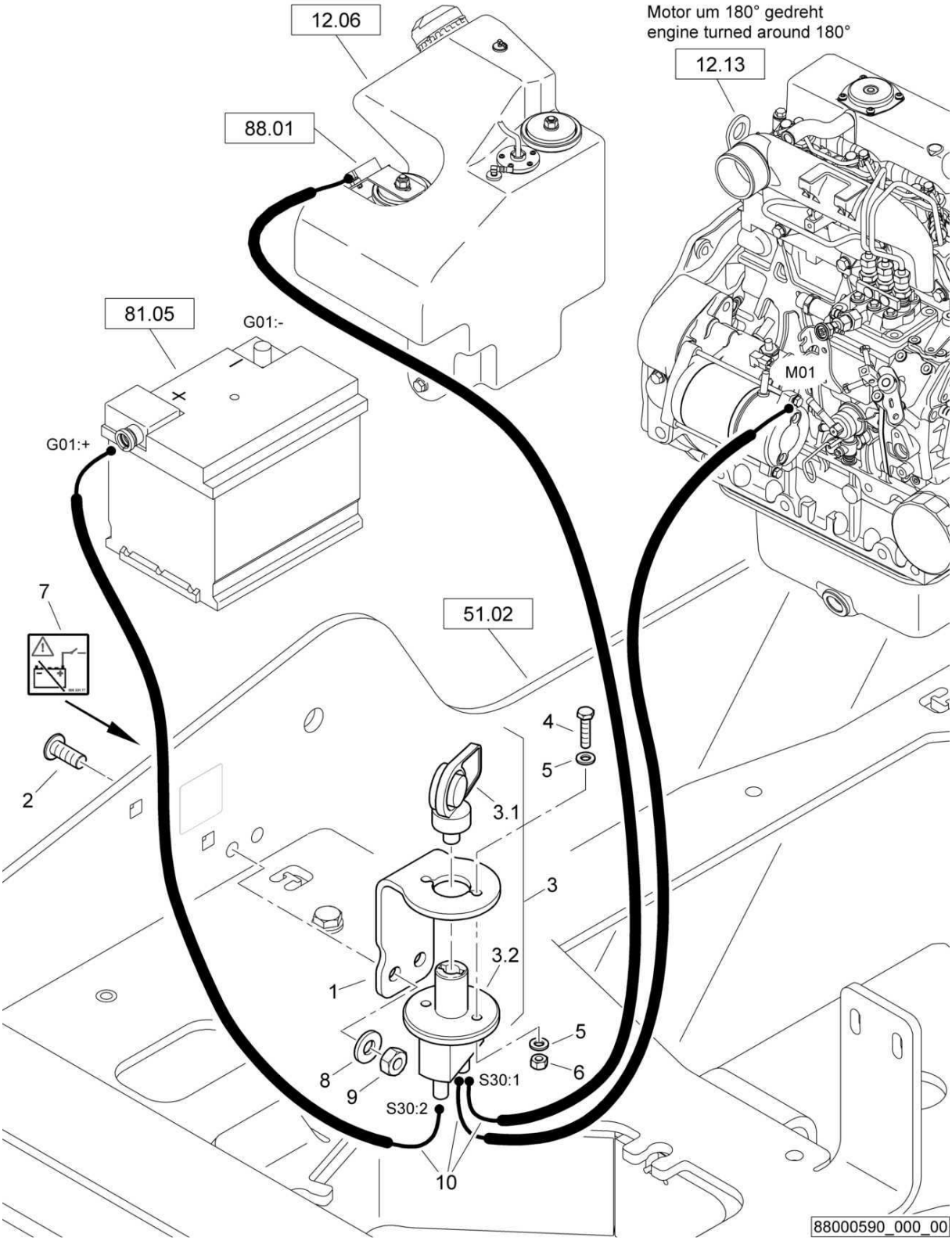

E26-Battery disconnec.switch
E26-Batterietrennschalter
E26-Coupe-batteries

88000590 1001 1

BOMAG FAYAT GROUP

Pos. Pos. Pos.	Part no. Teilenr. No.piece	Qty. Menge Qte.	Description	Benennung	Designation
1	88000591	1	Holder	Halter	Support
2	07211024	2	Pens head screw	Linsenschraube	Vis à tête cylindrique bombée
3	05766866	1	Battery switch	Batterieschalter	Commutateur de batterie
3.1	05766865	1	Key	Schlüssel	Clé
3.2	05766863	1	Protection cap	Schutzkappe	Chapeau protecteur
4	07140641	2	Hexagon bolt	Sechskantschraube	Vis à tête hexagonale
5	08510612	4	Washer	Scheibe	Disque
6	08130611	2	Safety nut	Sechskantmutter selb.sich	Ecrou de sûreté
7	00833177	1	Decal,indication	Hinweisschild	Fiche d'instructions
8	08752106	2	Spring washer	Spannscheibe	Rondelle tendeuse
9	08111016	2	Hexagon nut	Sechskantmutter	Ecrou hexagonal
10	88075507	1	Wire harness	Kabelbaum	Faisceau de câbles

S/N 101880211030 ▶ S/N 101880211131

E26-Battery disconnec.switch
E26-Batterietrennschalter
E26-Coupe-batteries

For this catalogue group no illustration.
Keine Illustration für diese Katalog-Gruppe.
Accune illustration pour ce groupe catalogue.

E26-Battery disconnec.switch
E26-Batterietrennschalter
E26-Coupe-batteries

88000590 1001 1

BOMAG FAYAT GROUP

Pos. Pos. Pos.	Part no. Teilenr. No.piece	Qty. Menge Qte.	Description	Benennung	Designation
3	05766866	1	Battery switch	Batterieschalter	Commutateur de batterie
3.1	05766865	1	Key	Schlüssel	Clé
3.2	05766863	1	Protection cap	Schutzkappe	Chapeau protecteur
5	08510612	4	Washer	Scheibe	Disque
6	08130611	2	Safety nut	Sechskantmutter selb.sich	Ecrou de sûreté
10	88075507	1	Wire harness	Kabelbaum	Faisceau de câbles

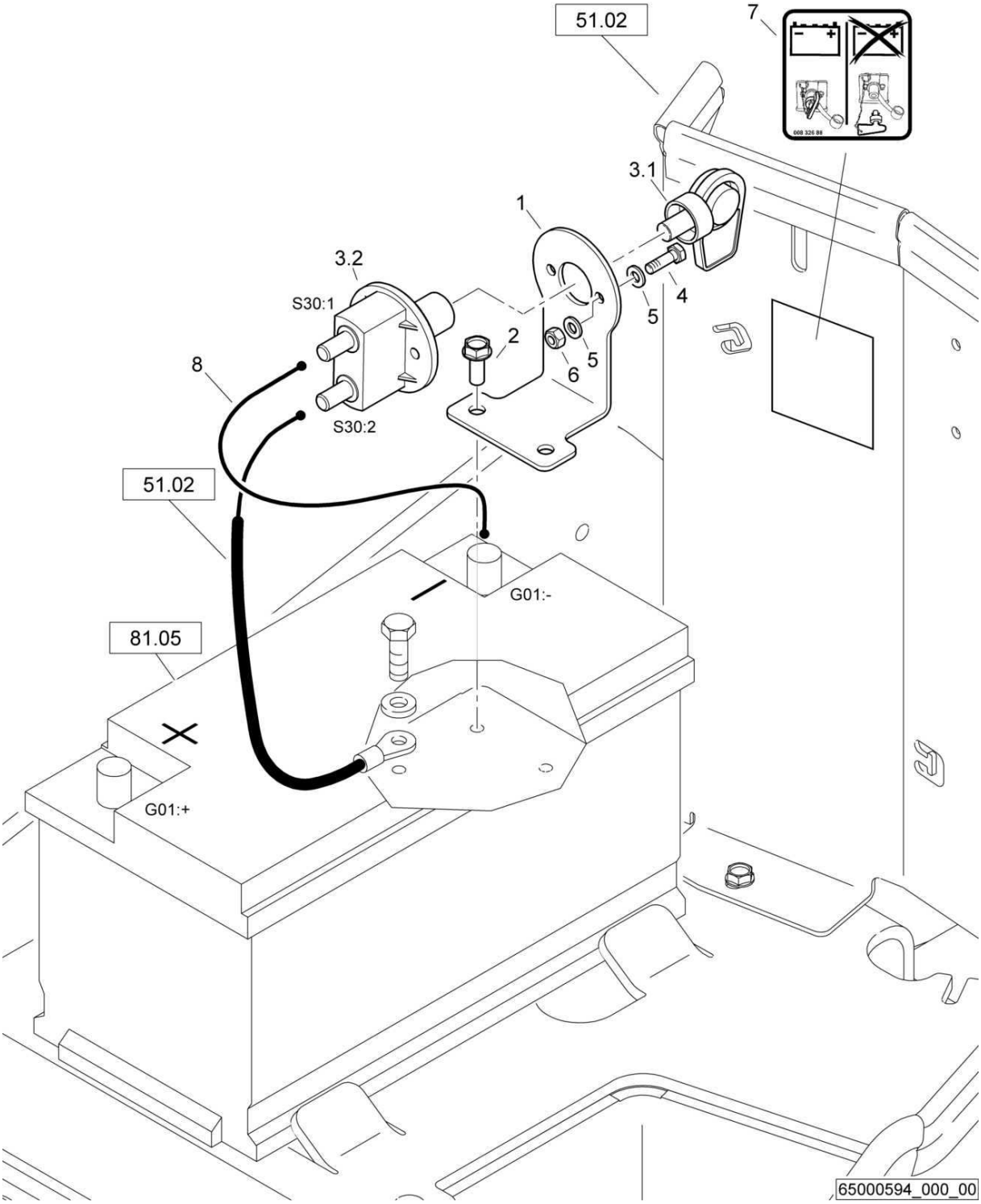
51.02
7
3.1
1
3.2
S30:1
4
5
2
5
6
8
S30:2
51.02
G01:-
81.05
G01:+
65000594_000_00

E26-Battery disconnec.switch
E26-Batterietrennschalter
E26-Coupe-batteries

65000594 1001 1

BOMAG FAYAT GROUP

Pos. Pos. Pos.	Part no. Teilenr. No.piece	Qty. Menge Qte.	Description	Benennung	Designation
1	95880135	1	Holder	Halter	Support
2	07860515	2	Screw	Schraube	Vis
3	05766866	1	Battery switch	Batterieschalter	Commutateur de batterie
3.1	05766865	1	Key	Schlüssel	Clé
3.2	05766863	1	Protection cap	Schutzkappe	Chapeau protecteur
4	07140633	2	Hexagon bolt	Sechskantschraube	Vis à tête hexagonale
5	08510612	4	Washer	Scheibe	Disque
6	08130611	2	Safety nut	Sechskantmutter selb.sich	Ecrou de sûreté
7	00832688	1	Decal,indication	Hinweisschild	Fiche d'instructions
8	46330127	1	Battery cable	Batteriekabel	Câble de batterie

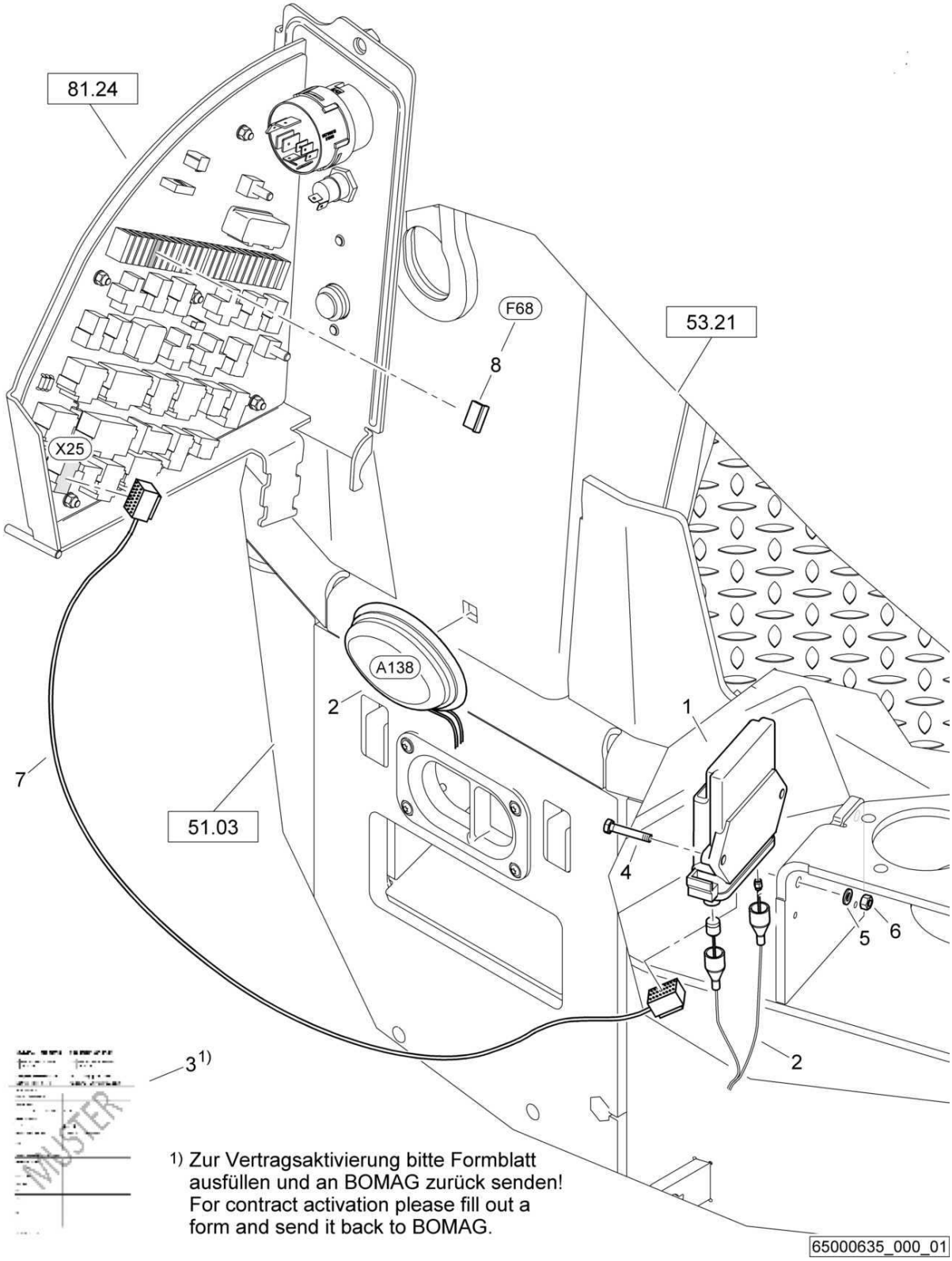

1) Zur Vertragsaktivierung bitte Formblatt ausfüllen und an BOMAG zurück senden!
For contract activation please fill out a form and send it back to BOMAG.

E65-Bomag Telematic Start
E65-Bomag Telematic Start
E65-Bomag Telematic Start

65000635 1001 1

BOMAG FAYAT GROUP

Pos. Pos. Pos.	Part no. Teilenr. No.piece	Qty. Menge Qte.	Description	Benennung	Designation
1	05767720	1	Module	Modul	Module
2	05767205	1	Aerial	Antenne	Antenne
3	05767238	1	Contract	Vertrag	Contrat
4	07140652	2	Hexagon bolt	Sechskantschraube	Vis à tête hexagonale
5	08510612	2	Washer	Scheibe	Disque
6	08130611	2	Safety nut	Sechskantmutter selb.sich	Ecrou de sûreté
7	46330199	1	Wire harness	Kabelbaum	Faisceau de câbles
8	05751173	1	Flat fuse	Flachsicherung	Fusible plat

S/N 101880211600 ▶ S/N 101880212474

E65-Bomag Telematic Start
E65-Bomag Telematic Start
E65-Bomag Telematic Start

65000635_000_00

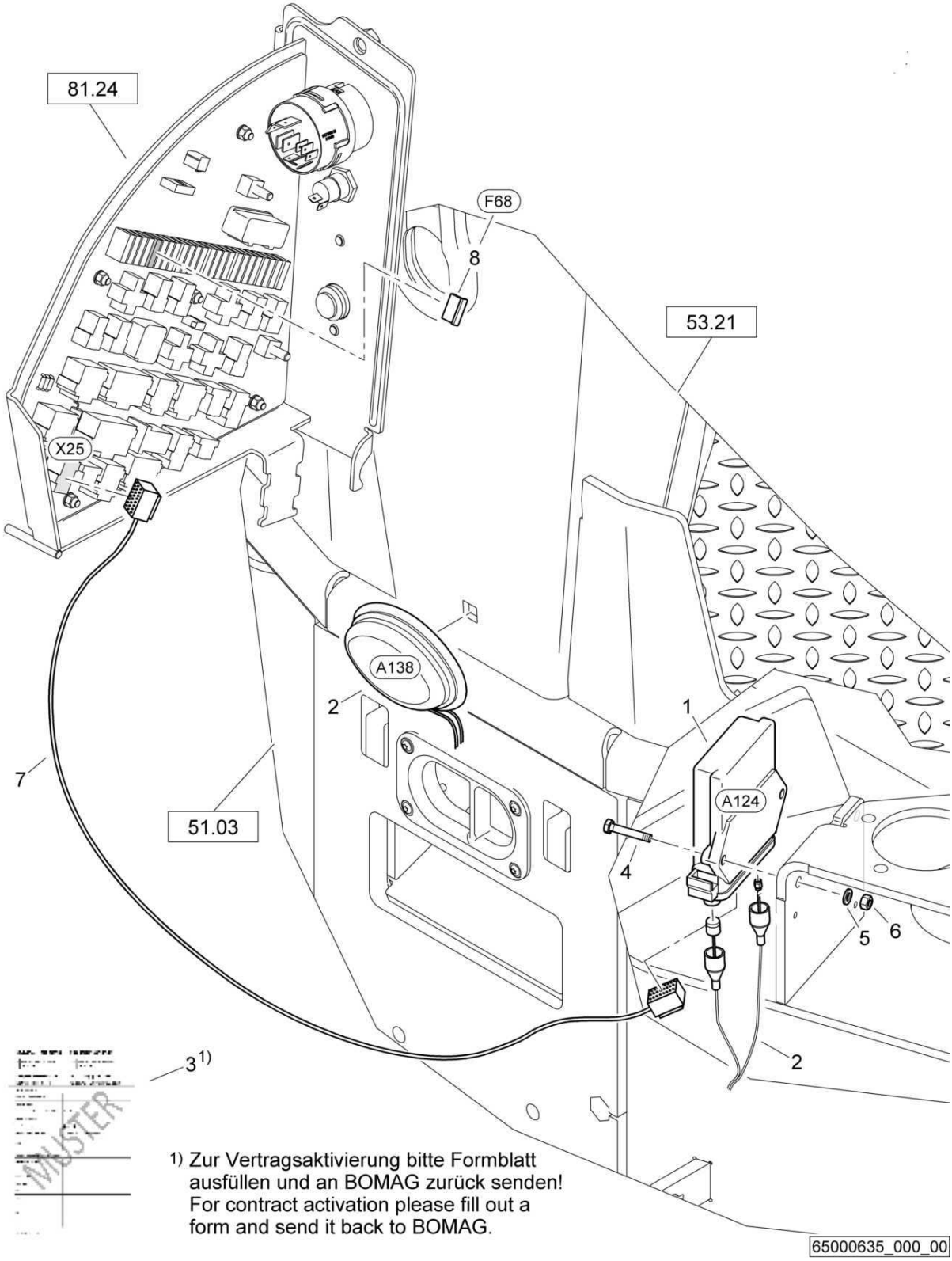

1) Zur Vertragsaktivierung bitte Formblatt ausfüllen und an BOMAG zurück senden!
For contract activation please fill out a form and send it back to BOMAG.

E65-Bomag Telematic Start
E65-Bomag Telematic Start
E65-Bomag Telematic Start

65000635 1001 1

BOMAG FAYAT GROUP

Pos. Pos. Pos.	Part no. Teilenr. No.piece	Qty. Menge Qte.	Description	Benennung	Designation
1	05767203	1	Module	Modul	Module
2	05767205	1	Aerial	Antenne	Antenne
3	05767238	1	Contract	Vertrag	Contrat
4	07140652	2	Hexagon bolt	Sechskantschraube	Vis à tête hexagonale
5	08510612	2	Washer	Scheibe	Disque
6	08130611	2	Safety nut	Sechskantmutter selb.sich	Ecrou de sûreté
7	46330199	1	Wire harness	Kabelbaum	Faisceau de câbles
8	05751173	1	Flat fuse	Flachsicherung	Fusible plat

S/N 101880211030 ▶ S/N 101880211599

E65-Bomag Telematic Start
E65-Bomag Telematic Start
E65-Bomag Telematic Start

65000635_000_00

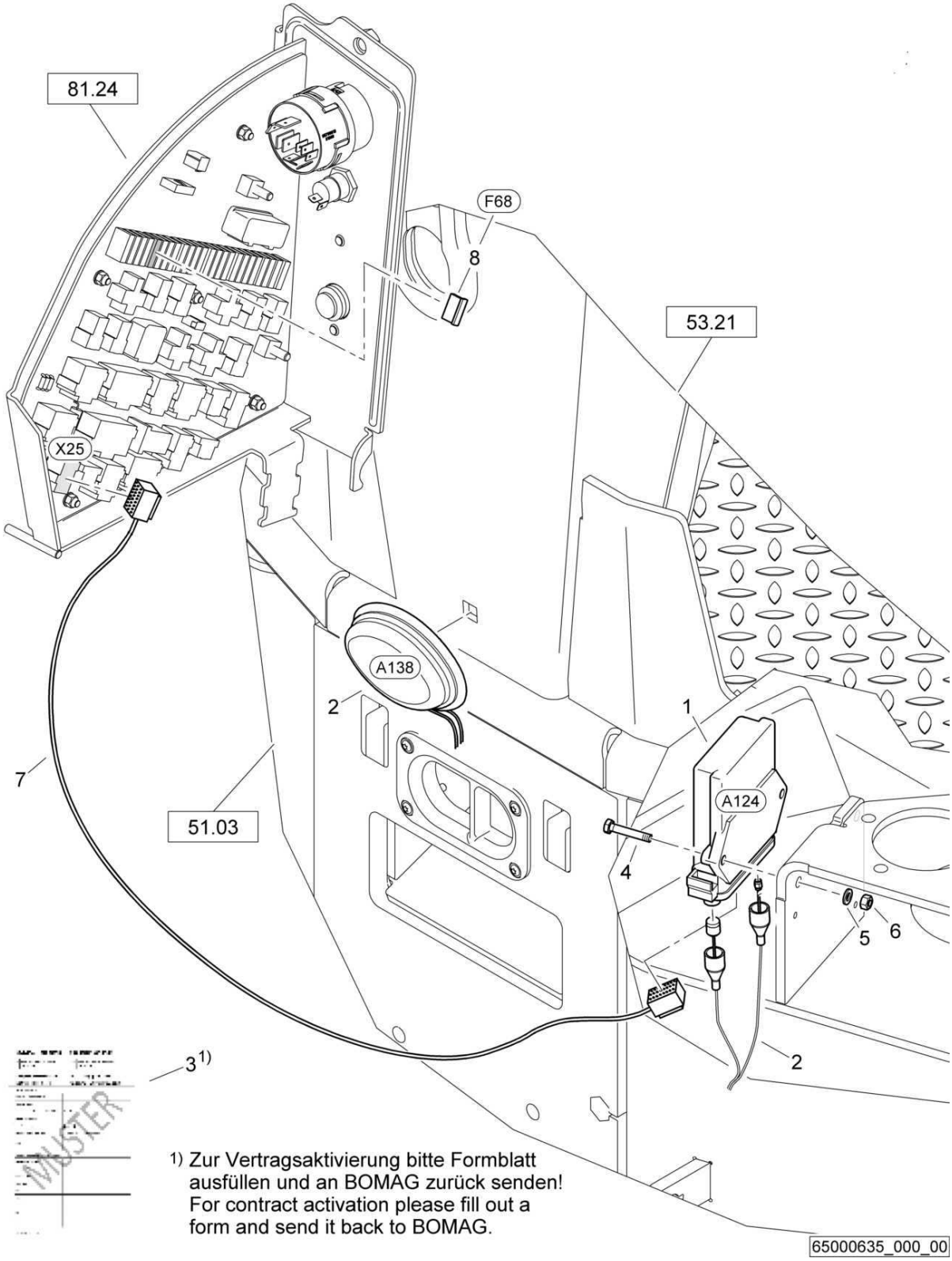

1) Zur Vertragsaktivierung bitte Formblatt ausfüllen und an BOMAG zurück senden!
For contract activation please fill out a form and send it back to BOMAG.

E65-Bomag Telematic Start
E65-Bomag Telematic Start
E65-Bomag Telematic Start

65000635 1001 1

BOMAG FAYAT GROUP

Pos. Pos. Pos.	Part no. Teilenr. No.piece	Qty. Menge Qte.	Description	Benennung	Designation
1	05767203	1	Module	Modul	Module
2	05767205	1	Aerial	Antenne	Antenne
3	05767238	1	Contract	Vertrag	Contrat
4	07140652	2	Hexagon bolt	Sechskantschraube	Vis à tête hexagonale
5	08510612	2	Washer	Scheibe	Disque
6	08130611	2	Safety nut	Sechskantmutter selb.sich	Ecrou de sûreté
7	46330167	1	Wire harness	Kabelbaum	Faisceau de câbles
8	05751173	1	Flat fuse	Flachsicherung	Fusible plat

S/N 101880211331 ▶ S/N 101880212022

Instruments, assembled
Armaturen, montiert
Garnitures, assemblé

88003297_000_01

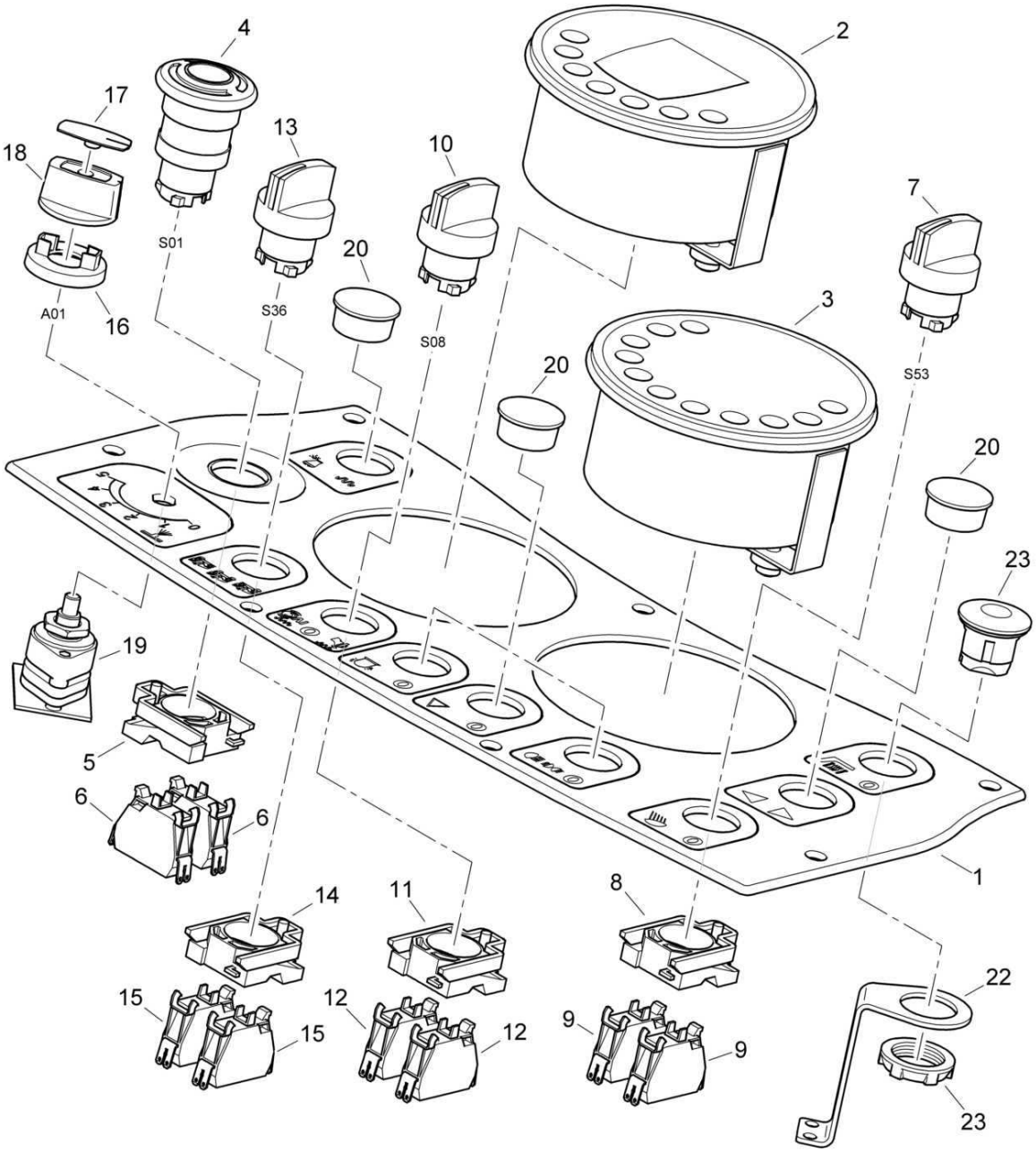

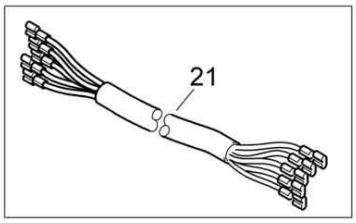

88003297_000_01

Instruments, assembled
Armaturen, montiert
Garnitures, assemblé

88003297 1001 1

BOMAG FAYAT GROUP

Pos. Pos. Pos.	Part no. Teilenr. No.piece	Qty. Menge Qte.	Description	Benennung	Designation
1	65003359	1	Decal,operation	Bedienungsschild	Plaquette d'utilisation
2	05750473	1	Monitoring module	Überwachungsmodul	Module de surveillance
3	88003377	1	Display	Anzeige	Affichage
4	05762306	1	Front element	Frontelement	Elément avant
5	05762300	1	Fastening flange	Befestigungsflansch	Bride de fixation
6	05762301	2	Switch,normally closed	Schalterblock,Öffner	Contacteur, pos. fermé
7	05762303	1	Front element	Frontelement	Elément avant
8	05762300	1	Fastening flange	Befestigungsflansch	Bride de fixation
9	05762302	2	Switch,normally open	Schalterblock,Schließer	Contacteur, pos. ouvert
10	05762305	1	Front element	Frontelement	Elément avant
11	05762300	1	Fastening flange	Befestigungsflansch	Bride de fixation
12	05762302	2	Switch,normally open	Schalterblock,Schließer	Contacteur, pos. ouvert
13	05762305	1	Front element	Frontelement	Elément avant
14	05762300	1	Fastening flange	Befestigungsflansch	Bride de fixation
15	05762301	2	Switch,normally closed	Schalterblock,Öffner	Contacteur, pos. fermé
16	05750265	1	Cover	Abdeckung	Protection
17	06510351	1	Cover	Deckel	Couvercle
18	06510355	1	Knob	Knopf	Bouton
19	05767313	1	Load-tap-changer	Stufenschalter	Changeur de prises en charge
20	06510177	5	Cover	Verschlußdeckel	Couvercle de fermeture
21	88075504	1	Wire harness	Kabelbaum	Faisceau de câbles
22	58250165	1	Plate	Blech	Tôle
23	05762362	1	Plug	Stopfen	Bouchon

Instruments, assembled
Armaturen, montiert
Garnitures, assemblé

88003297_000_01

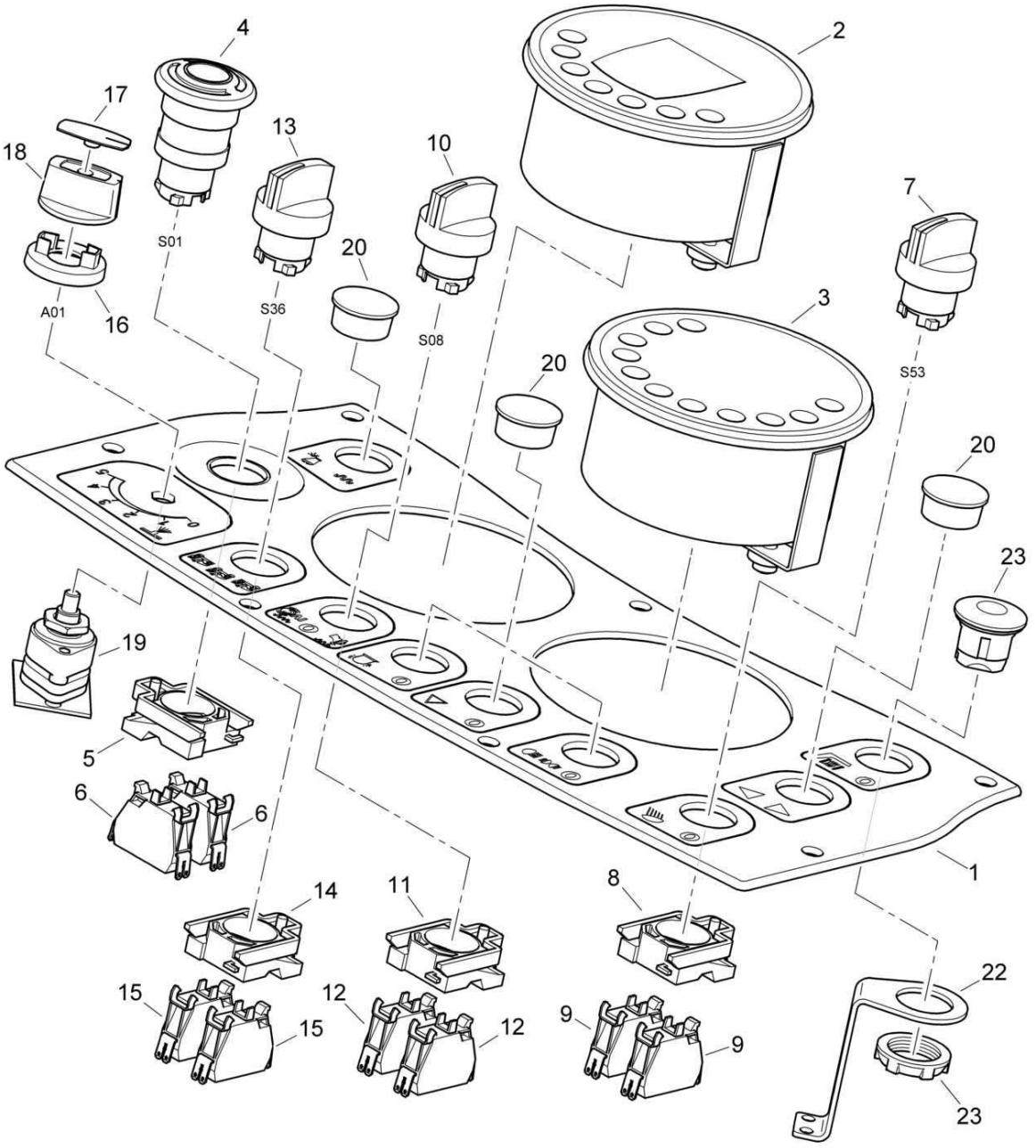

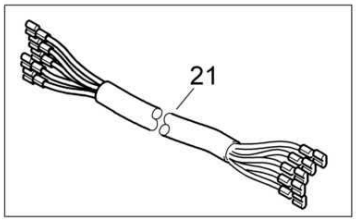

88003297_000_01

Instruments, assembled
Armaturen, montiert
Garnitures, assemblé

88003297 1001 1

BOMAG FAYAT GROUP

Pos. Pos. Pos.	Part no. Teilenr. No.piece	Qty. Menge Qte.	Description	Benennung	Designation
1	65003359	1	Decal,operation	Bedienungsschild	Plaquette d'utilisation
2	05750473	1	Monitoring module	Überwachungsmodul	Module de surveillance
3	88003295	1	Display	Anzeige	Affichage
4	05762306	1	Front element	Frontelement	Elément avant
5	05762300	1	Fastening flange	Befestigungsflansch	Bride de fixation
6	05762301	2	Switch,normally closed	Schalterblock,Öffner	Contacteur, pos. fermé
7	05762303	1	Front element	Frontelement	Elément avant
8	05762300	1	Fastening flange	Befestigungsflansch	Bride de fixation
9	05762302	2	Switch,normally open	Schalterblock,Schließer	Contacteur, pos. ouvert
10	05762305	1	Front element	Frontelement	Elément avant
11	05762300	1	Fastening flange	Befestigungsflansch	Bride de fixation
12	05762302	2	Switch,normally open	Schalterblock,Schließer	Contacteur, pos. ouvert
13	05762305	1	Front element	Frontelement	Elément avant
14	05762300	1	Fastening flange	Befestigungsflansch	Bride de fixation
15	05762301	2	Switch,normally closed	Schalterblock,Öffner	Contacteur, pos. fermé
16	05750265	1	Cover	Abdeckung	Protection
17	06510351	1	Cover	Deckel	Couvercle
18	06510355	1	Knob	Knopf	Bouton
19	05767313	1	Load-tap-changer	Stufenschalter	Changeur de prises en charge
20	06510177	5	Cover	Verschlußdeckel	Couvercle de fermeture
21	88075504	1	Wire harness	Kabelbaum	Faisceau de câbles
22	58250165	1	Plate	Blech	Tôle
23	05762362	1	Plug	Stopfen	Bouchon

S/N 101880211030 ▶ S/N 101880211069

Instruments, assembled
Armaturen, montiert
Garnitures, assemblé

88003297_000_00

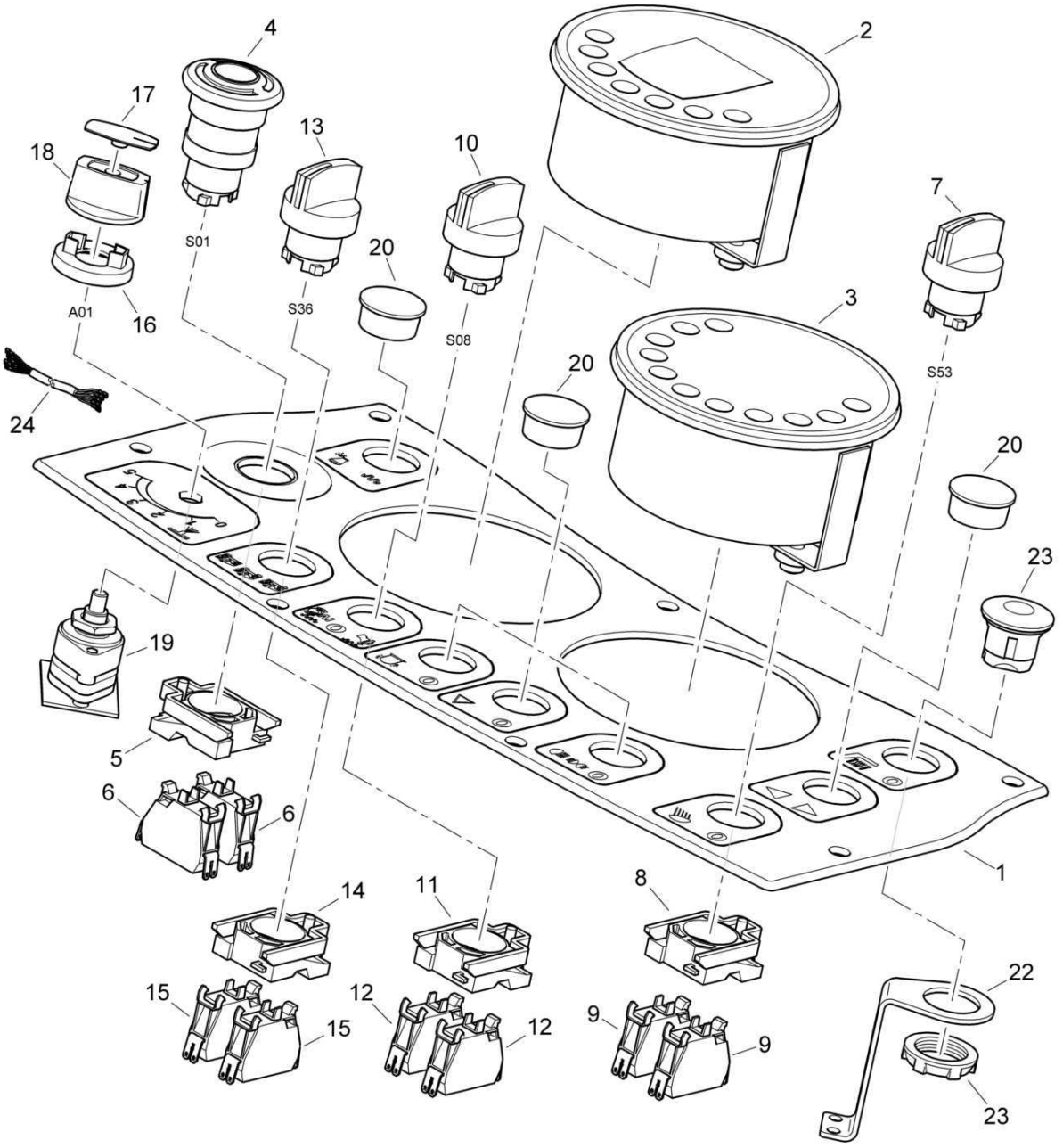

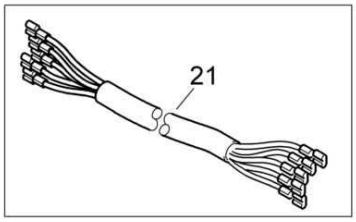

88003297_000_00

Instruments, assembled
Armaturen, montiert
Garnitures, assemblé

88003297 1001 1

BOMAG FAYAT GROUP

Pos. Pos. Pos.	Part no. Teilenr. No.piece	Qty. Menge Qte.	Description	Benennung	Designation
1	65003359	1	Decal,operation	Bedienungsschild	Plaquette d'utilisation
2	05750473	1	Monitoring module	Überwachungsmodul	Module de surveillance
3	88003295	1	Display	Anzeige	Affichage
4	05762306	1	Front element	Frontelement	Elément avant
5	05762300	1	Fastening flange	Befestigungsflansch	Bride de fixation
6	05762301	2	Switch,normally closed	Schalterblock,Öffner	Contacteur, pos. fermé
7	05762303	1	Front element	Frontelement	Elément avant
8	05762300	1	Fastening flange	Befestigungsflansch	Bride de fixation
9	05762302	2	Switch,normally open	Schalterblock,Schließer	Contacteur, pos. ouvert
10	05762305	1	Front element	Frontelement	Elément avant
11	05762300	1	Fastening flange	Befestigungsflansch	Bride de fixation
12	05762302	2	Switch,normally open	Schalterblock,Schließer	Contacteur, pos. ouvert
13	05762305	1	Front element	Frontelement	Elément avant
14	05762300	1	Fastening flange	Befestigungsflansch	Bride de fixation
15	05762301	2	Switch,normally closed	Schalterblock,Öffner	Contacteur, pos. fermé
16	05750265	1	Cover	Abdeckung	Protection
17	06510351	1	Cover	Deckel	Couvercle
18	06510355	1	Knob	Knopf	Bouton
19	05767394	1	Switch	Schalter	Interrupteur
20	06510177	5	Cover	Verschlußdeckel	Couvercle de fermeture
21	88075504	1	Wire harness	Kabelbaum	Faisceau de câbles
22	58250165	1	Plate	Blech	Tôle
23	05762362	1	Plug	Stopfen	Bouchon
24	65120144	1	Adapter	Adapter	Adaptateur

Instruments, assembled
Armaturen, montiert
Garnitures, assemblé

88003297_000_00

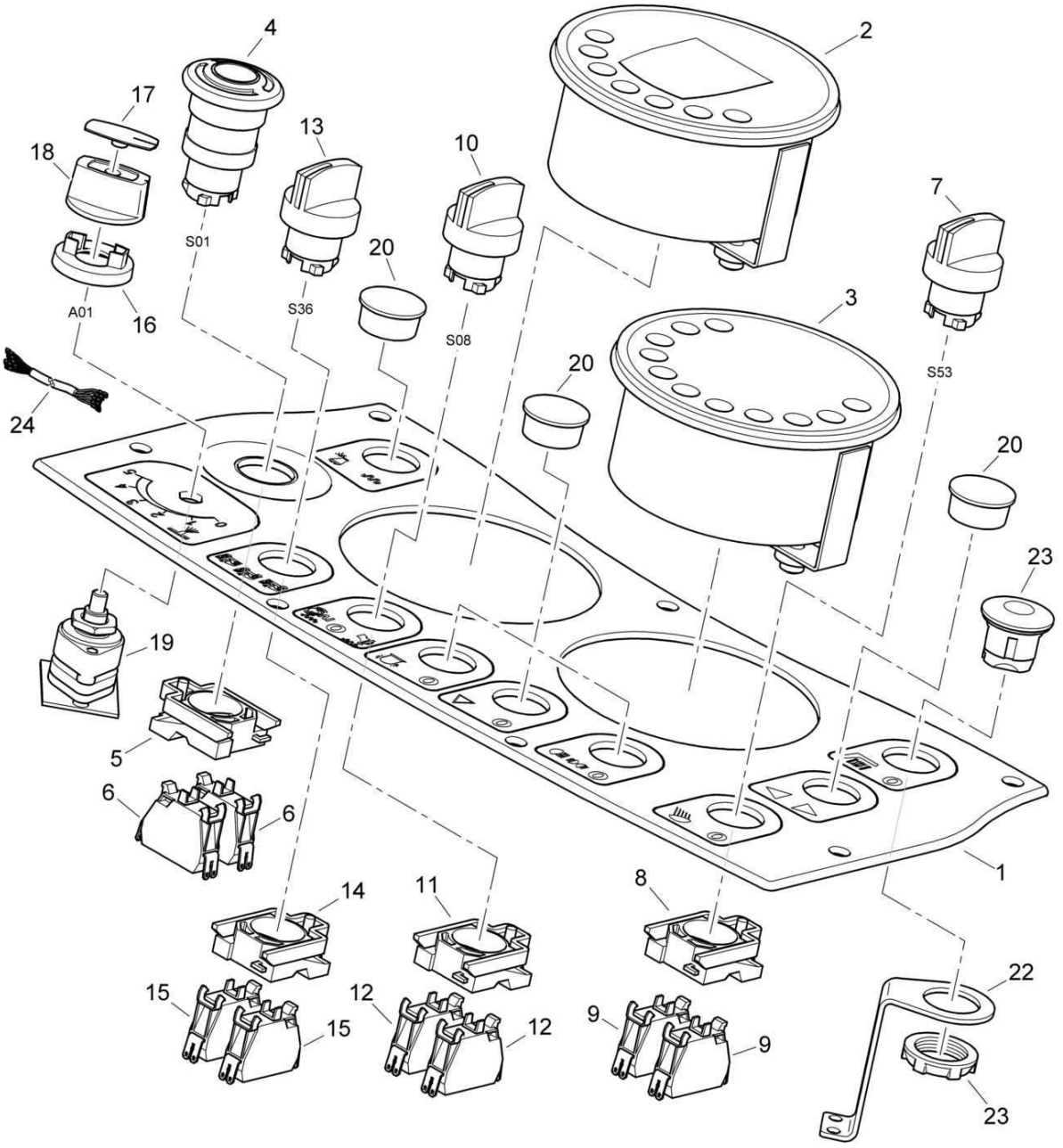

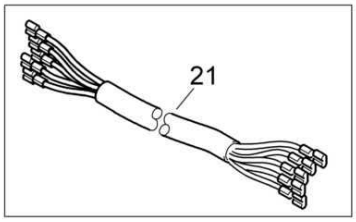

88003297_000_00

Instruments, assembled
Armaturen, montiert
Garnitures, assemblé

88003297 1001 1

BOMAG FAYAT GROUP

Pos. Pos. Pos.	Part no. Teilenr. No.piece	Qty. Menge Qte.	Description	Benennung	Designation
1	65003359	1	Decal,operation	Bedienungsschild	Plaquette d'utilisation
2	05750468	1	Monitoring module	Überwachungsmodul	Module de surveillance
3	88003295	1	Display	Anzeige	Affichage
4	05762306	1	Front element	Frontelement	Elément avant
5	05762300	1	Fastening flange	Befestigungsflansch	Bride de fixation
6	05762301	2	Switch,normally closed	Schalterblock,Öffner	Contacteur, pos. fermé
7	05762303	1	Front element	Frontelement	Elément avant
8	05762300	1	Fastening flange	Befestigungsflansch	Bride de fixation
9	05762302	2	Switch,normally open	Schalterblock,Schließer	Contacteur, pos. ouvert
10	05762305	1	Front element	Frontelement	Elément avant
11	05762300	1	Fastening flange	Befestigungsflansch	Bride de fixation
12	05762302	2	Switch,normally open	Schalterblock,Schließer	Contacteur, pos. ouvert
13	05762305	1	Front element	Frontelement	Elément avant
14	05762300	1	Fastening flange	Befestigungsflansch	Bride de fixation
15	05762301	2	Switch,normally closed	Schalterblock,Öffner	Contacteur, pos. fermé
16	05750265	1	Cover	Abdeckung	Protection
17	06510351	1	Cover	Deckel	Couvercle
18	06510355	1	Knob	Knopf	Bouton
19	05767394	1	Switch	Schalter	Interrupteur
20	06510177	5	Cover	Verschlußdeckel	Couvercle de fermeture
21	46330111	1	Wire harness	Kabelbaum	Faisceau de câbles
22	58250165	1	Plate	Blech	Tôle
23	05762362	1	Plug	Stopfen	Bouchon
24	65120144	1	Adapter	Adapter	Adaptateur

Instruments, assembled
Armaturen, montiert
Garnitures, assemblé

88003444_000_01

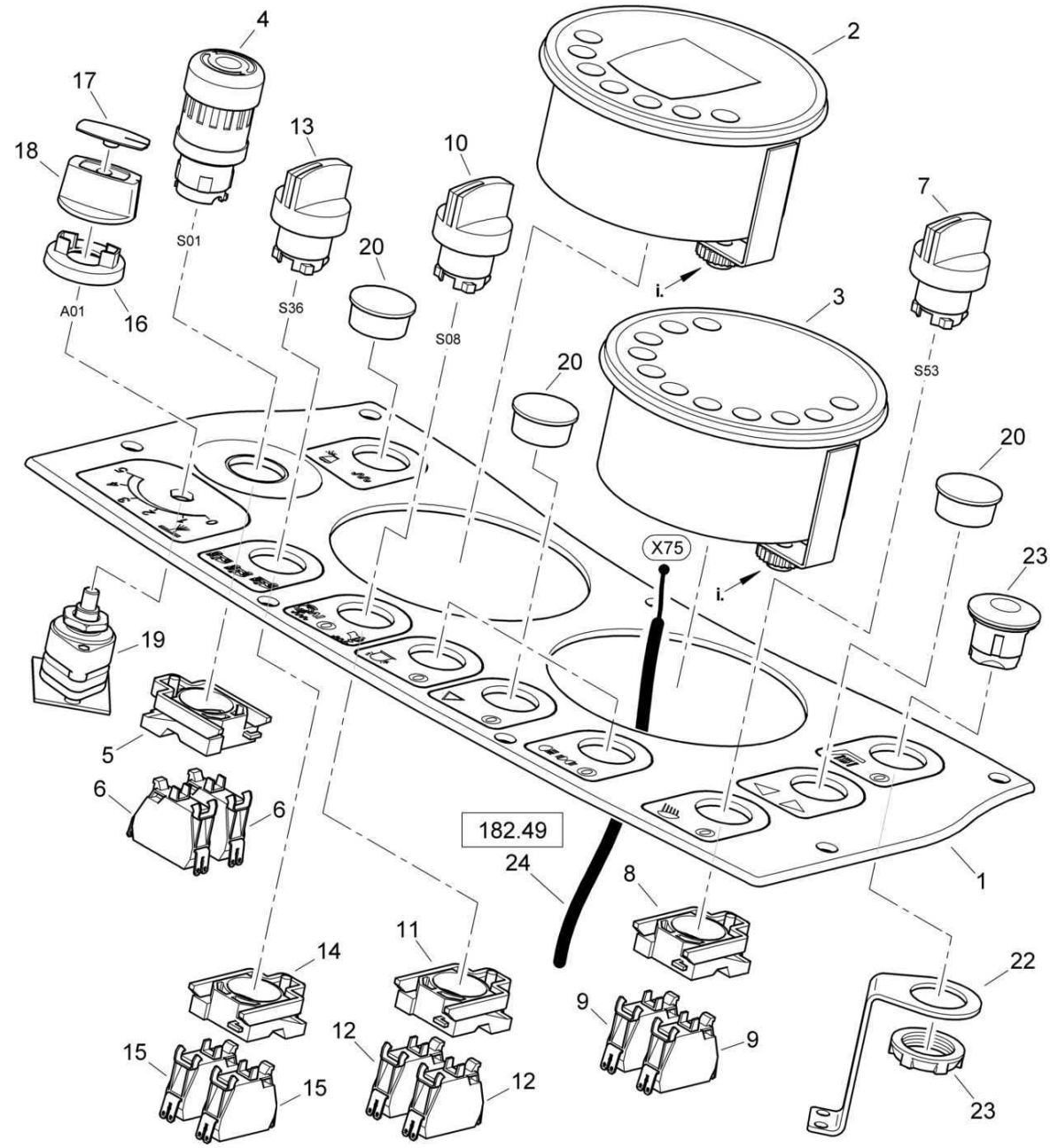

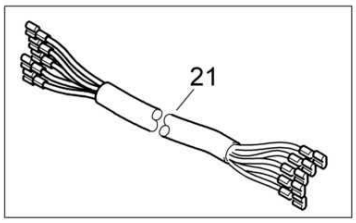

i. = Rändelmutter handfest anziehen **(max. 0,8 Nm)**
= Tighten the knurled nut finger tight **(max. 0,8 Nm)**

88003444_000_01

Instruments, assembled
Armaturen, montiert
Garnitures, assemblé

88003444 1001 1

BOMAG FAYAT GROUP

Pos. Pos. Pos.	Part no. Teilenr. No.piece	Qty. Menge Qte.	Description	Benennung	Designation
1	65003359	1	Decal,operation	Bedienungsschild	Plaquette d'utilisation
2	05751453	1	Monitoring module	Überwachungsmodul	Module de surveillance
3	88003295	1	Display	Anzeige	Affichage
4	05762373	1	Front element	Frontelement	Elément avant
5	05762300	1	Fastening flange	Befestigungsflansch	Bride de fixation
6	05762301	2	Switch,normally closed	Schalterblock,Öffner	Contacteur, pos. fermé
7	05762303	1	Front element	Frontelement	Elément avant
8	05762300	1	Fastening flange	Befestigungsflansch	Bride de fixation
9	05762302	2	Switch,normally open	Schalterblock,Schließer	Contacteur, pos. ouvert
10	05762305	1	Front element	Frontelement	Elément avant
11	05762300	1	Fastening flange	Befestigungsflansch	Bride de fixation
12	05762302	2	Switch,normally open	Schalterblock,Schließer	Contacteur, pos. ouvert
13	05762305	1	Front element	Frontelement	Elément avant
14	05762300	1	Fastening flange	Befestigungsflansch	Bride de fixation
15	05762301	2	Switch,normally closed	Schalterblock,Öffner	Contacteur, pos. fermé
16	05750265	1	Cover	Abdeckung	Protection
17	06510351	1	Cover	Deckel	Couvercle
18	06510355	1	Knob	Knopf	Bouton
19	05767313	1	Load-tap-changer	Stufenschalter	Changeur de prises en charge
20	06510177	5	Cover	Verschlußdeckel	Couvercle de fermeture
21	88075609	1	Wire harness	Kabelbaum	Faisceau de câbles
22	58250165	1	Plate	Blech	Tôle
23	05762362	1	Plug	Stopfen	Bouchon
24	65120156	1	Wire harness	Kabelbaum	Faisceau de câbles

Instruments, assembled
Armaturen, montiert
Garnitures, assemblé

88003444_000_01

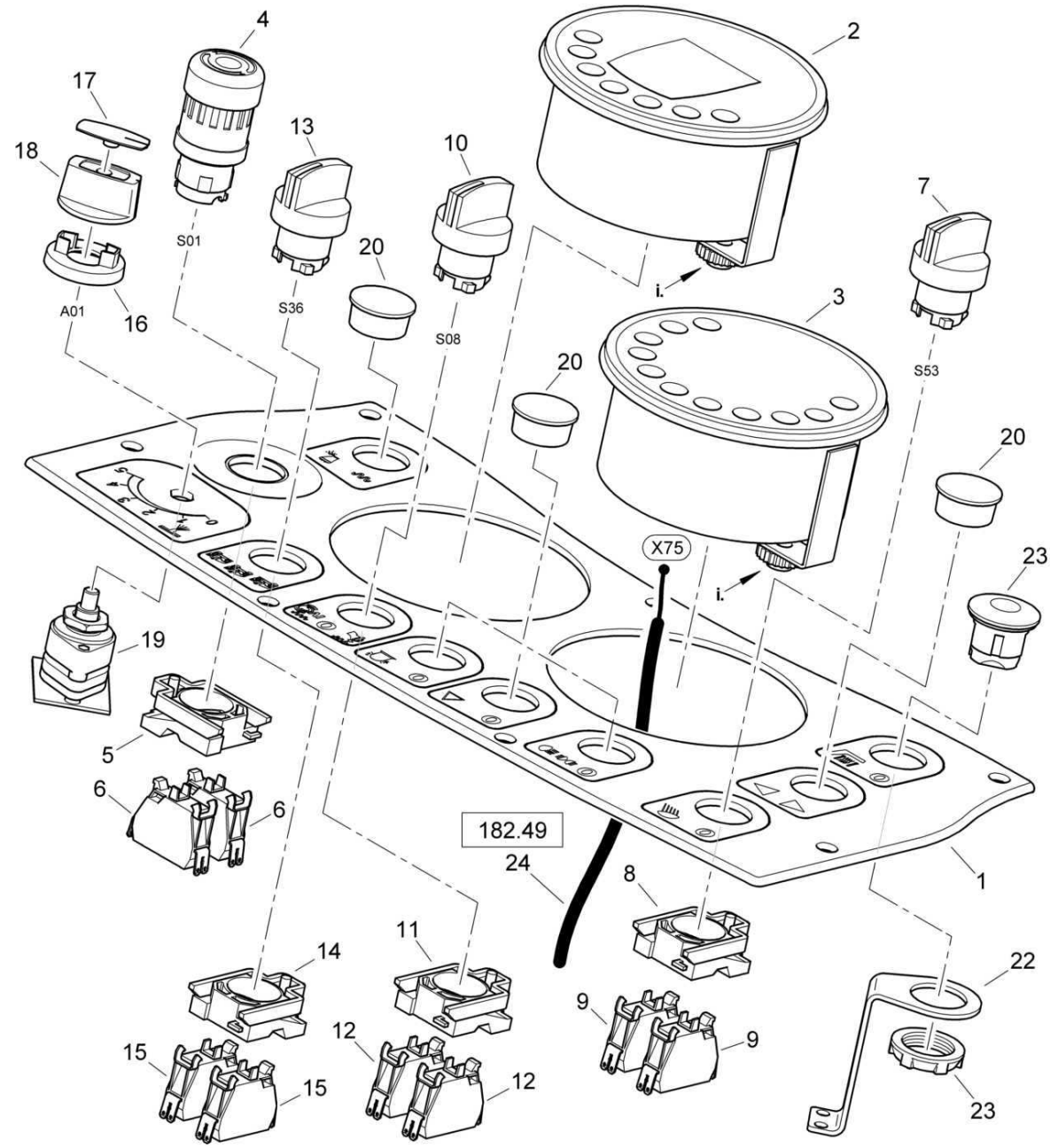

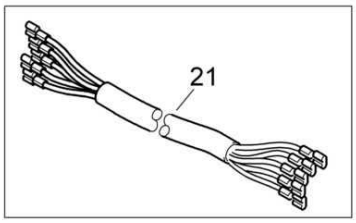

i. = Rändelmutter handfest anziehen **(max. 0,8 Nm)**
= Tighten the knurled nut finger tight **(max. 0,8 Nm)**

88003444_000_01

Instruments, assembled
Armaturen, montiert
Garnitures, assemblé

88003444 1001 1

BOMAG FAYAT GROUP

Pos. Pos. Pos.	Part no. Teilenr. No.piece	Qty. Menge Qte.	Description	Benennung	Designation
1	65003359	1	Decal,operation	Bedienungsschild	Plaquette d'utilisation
2	05751453	1	Monitoring module	Überwachungsmodul	Module de surveillance
3	88003295	1	Display	Anzeige	Affichage
4	05762373	1	Front element	Frontelement	Elément avant
5	05762300	1	Fastening flange	Befestigungsflansch	Bride de fixation
6	05762301	2	Switch,normally closed	Schalterblock,Öffner	Contacteur, pos. fermé
7	05762303	1	Front element	Frontelement	Elément avant
8	05762300	1	Fastening flange	Befestigungsflansch	Bride de fixation
9	05762302	2	Switch,normally open	Schalterblock,Schließer	Contacteur, pos. ouvert
10	05762305	1	Front element	Frontelement	Elément avant
11	05762300	1	Fastening flange	Befestigungsflansch	Bride de fixation
12	05762302	2	Switch,normally open	Schalterblock,Schließer	Contacteur, pos. ouvert
13	05762305	1	Front element	Frontelement	Elément avant
14	05762300	1	Fastening flange	Befestigungsflansch	Bride de fixation
15	05762301	2	Switch,normally closed	Schalterblock,Öffner	Contacteur, pos. fermé
16	05750265	1	Cover	Abdeckung	Protection
17	06510351	1	Cover	Deckel	Couvercle
18	06510355	1	Knob	Knopf	Bouton
19	05767313	1	Load-tap-changer	Stufenschalter	Changeur de prises en charge
20	06510177	5	Cover	Verschlußdeckel	Couvercle de fermeture
21	88075504	1	Wire harness	Kabelbaum	Faisceau de câbles
22	58250165	1	Plate	Blech	Tôle
23	05762362	1	Plug	Stopfen	Bouchon
24	65120156	1	Wire harness	Kabelbaum	Faisceau de câbles

Instruments, assembled
Armaturen, montiert
Garnitures, assemblé

88003444_000_01

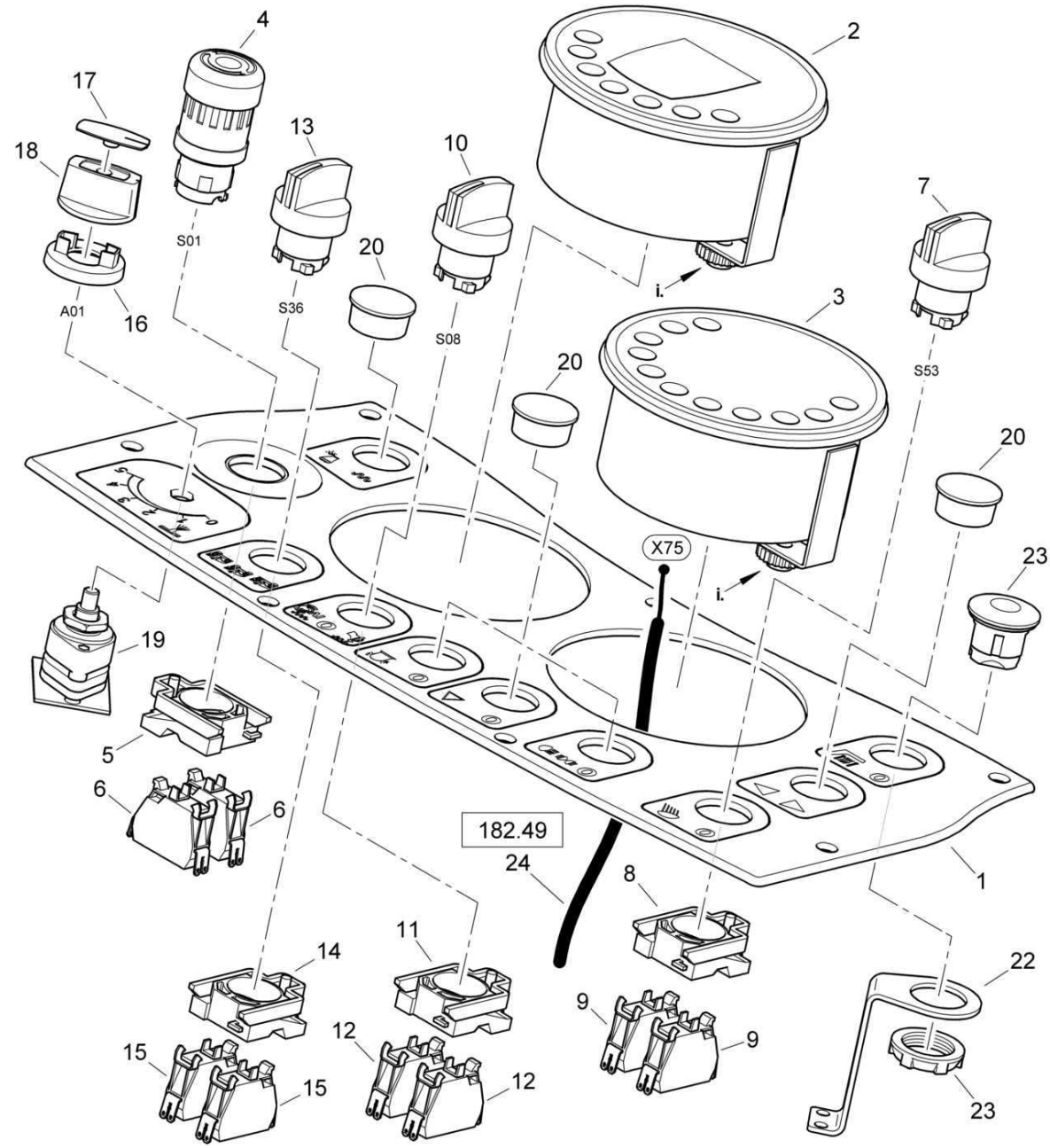

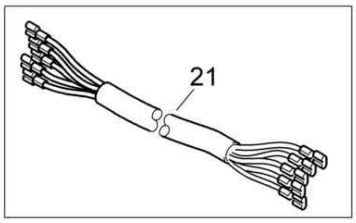

i. = Rändelmutter handfest anziehen **(max. 0,8 Nm)**
= Tighten the knurled nut finger tight **(max. 0,8 Nm)**

88003444_000_01

Instruments, assembled
Armaturen, montiert
Garnitures, assemblé

88003444 1001 1

BOMAG FAYAT GROUP

Pos. Pos. Pos.	Part no. Teilenr. No.piece	Qty. Menge Qte.	Description	Benennung	Designation
1	65003359	1	Decal,operation	Bedienungsschild	Plaquette d'utilisation
2	05750473	1	Monitoring module	Überwachungsmodul	Module de surveillance
3	88003295	1	Display	Anzeige	Affichage
4	05762373	1	Front element	Frontelement	Elément avant
5	05762300	1	Fastening flange	Befestigungsflansch	Bride de fixation
6	05762301	2	Switch,normally closed	Schalterblock,Öffner	Contacteur, pos. fermé
7	05762303	1	Front element	Frontelement	Elément avant
8	05762300	1	Fastening flange	Befestigungsflansch	Bride de fixation
9	05762302	2	Switch,normally open	Schalterblock,Schließer	Contacteur, pos. ouvert
10	05762305	1	Front element	Frontelement	Elément avant
11	05762300	1	Fastening flange	Befestigungsflansch	Bride de fixation
12	05762302	2	Switch,normally open	Schalterblock,Schließer	Contacteur, pos. ouvert
13	05762305	1	Front element	Frontelement	Elément avant
14	05762300	1	Fastening flange	Befestigungsflansch	Bride de fixation
15	05762301	2	Switch,normally closed	Schalterblock,Öffner	Contacteur, pos. fermé
16	05750265	1	Cover	Abdeckung	Protection
17	06510351	1	Cover	Deckel	Couvercle
18	06510355	1	Knob	Knopf	Bouton
19	05767313	1	Load-tap-changer	Stufenschalter	Changeur de prises en charge
20	06510177	5	Cover	Verschlußdeckel	Couvercle de fermeture
21	88075504	1	Wire harness	Kabelbaum	Faisceau de câbles
22	58250165	1	Plate	Blech	Tôle
23	05762362	1	Plug	Stopfen	Bouchon
24	65120156	1	Wire harness	Kabelbaum	Faisceau de câbles

Instruments, assembled
Armaturen, montiert
Garnitures, assemblé

88003444_000_00

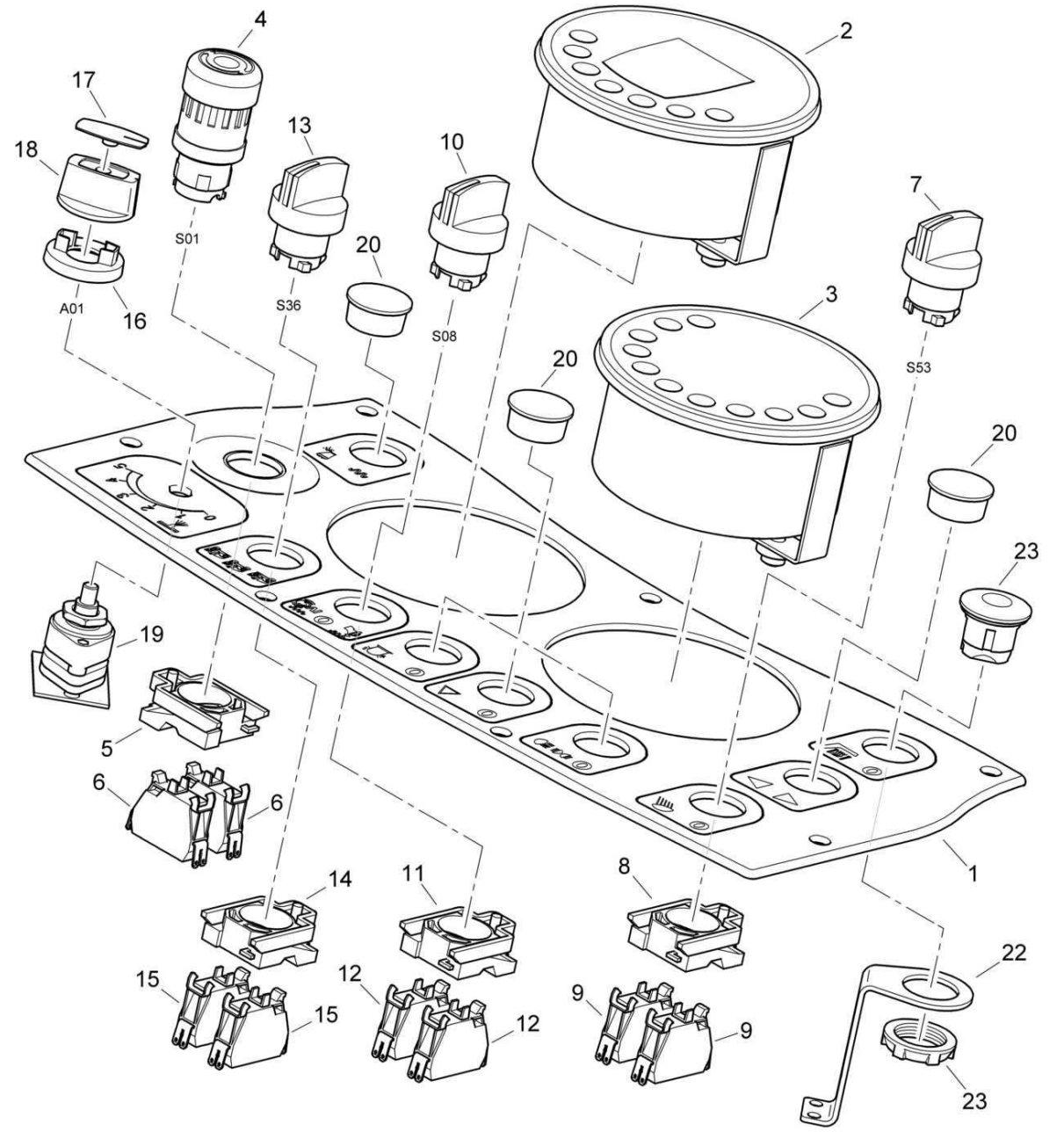

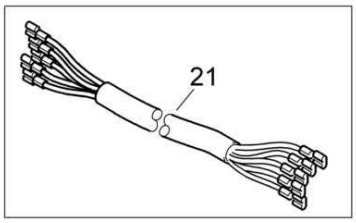

88003444_000_00

Instruments, assembled
Armaturen, montiert
Garnitures, assemblé

88003444 1001 1

BOMAG FAYAT GROUP

Pos. Pos. Pos.	Part no. Teilenr. No.piece	Qty. Menge Qte.	Description	Benennung	Designation
1	65003359	1	Decal,operation	Bedienungsschild	Plaquette d'utilisation
2	05750473	1	Monitoring module	Überwachungsmodul	Module de surveillance
3	88003295	1	Display	Anzeige	Affichage
4	05762373	1	Front element	Frontelement	Elément avant
5	05762300	1	Fastening flange	Befestigungsflansch	Bride de fixation
6	05762301	2	Switch,normally closed	Schalterblock,Öffner	Contacteur, pos. fermé
7	05762303	1	Front element	Frontelement	Elément avant
8	05762300	1	Fastening flange	Befestigungsflansch	Bride de fixation
9	05762302	2	Switch,normally open	Schalterblock,Schließer	Contacteur, pos. ouvert
10	05762305	1	Front element	Frontelement	Elément avant
11	05762300	1	Fastening flange	Befestigungsflansch	Bride de fixation
12	05762302	2	Switch,normally open	Schalterblock,Schließer	Contacteur, pos. ouvert
13	05762305	1	Front element	Frontelement	Elément avant
14	05762300	1	Fastening flange	Befestigungsflansch	Bride de fixation
15	05762301	2	Switch,normally closed	Schalterblock,Öffner	Contacteur, pos. fermé
16	05750265	1	Cover	Abdeckung	Protection
17	06510351	1	Cover	Deckel	Couvercle
18	06510355	1	Knob	Knopf	Bouton
19	05767313	1	Load-tap-changer	Stufenschalter	Changeur de prises en charge
20	06510177	5	Cover	Verschlußdeckel	Couvercle de fermeture
21	88075504	1	Wire harness	Kabelbaum	Faisceau de câbles
22	58250165	1	Plate	Blech	Tôle
23	05762362	1	Plug	Stopfen	Bouchon

VM20-Economizer
VM20-Economizer
VM20-Economizer

88000730_001_02

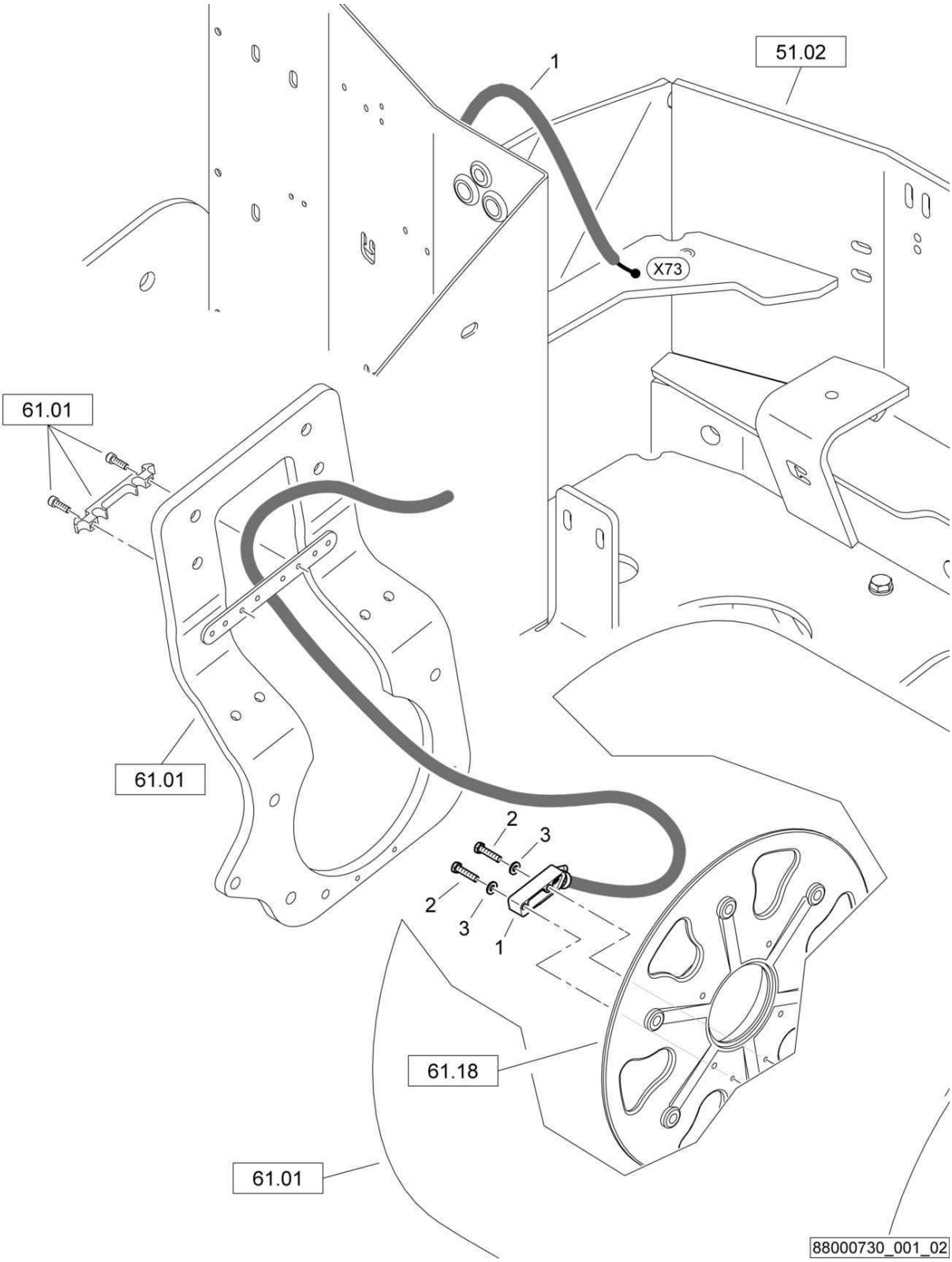

VM20-Economizer
VM20-Economizer
VM20-Economizer

88000730 1001 1

BOMAG FAYAT GROUP

Pos. Pos. Pos.	Part no. Teilenr. No.piece	Qty. Menge Qte.	Description	Benennung	Designation
1	05767678	1	Transducer unit	Aufnehmereinheit	Contrôle
2	07140846	2	Hexagon bolt	Sechskantschraube	Vis à tête hexagonale
3	08510817	2	Washer	Scheibe	Disque

S/N 101880211030 ▶ S/N 101880212022

VM20-Economizer
VM20-Economizer
VM20-Economizer

88000730_001_01

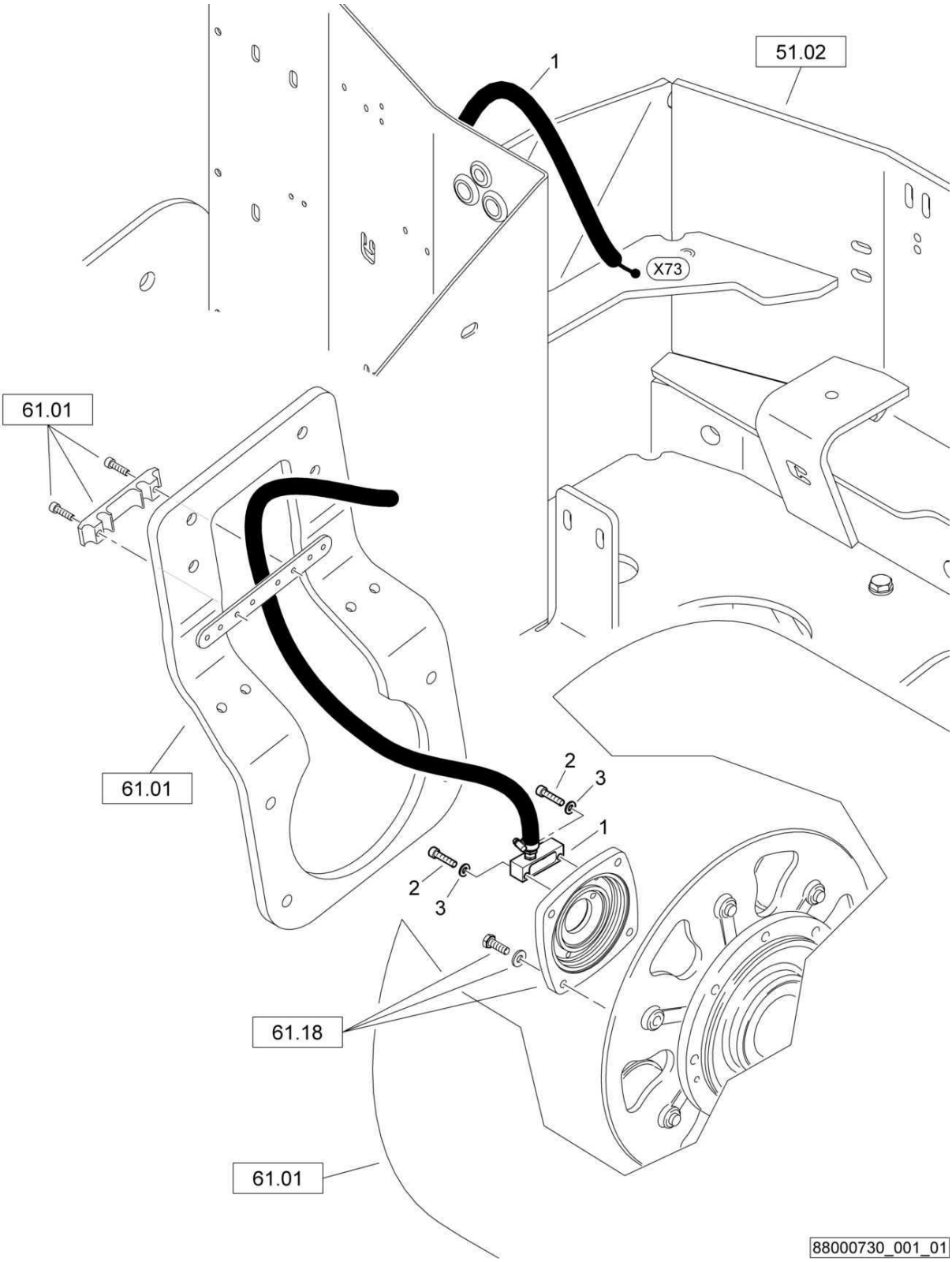

VM20-Economizer
VM20-Economizer
VM20-Economizer

88000730 1001 1

BOMAG FAYAT GROUP

Pos. Pos. Pos.	Part no. Teilenr. No.piece	Qty. Menge Qte.	Description	Benennung	Designation
1	05767460	1	Transducer unit	Aufnehmereinheit	Contrôle
2	07230827	2	Socket-head cap screw	Zylinderschraube	Vis à tête six pans creux
3	08510817	2	Washer	Scheibe	Disque

S/N 101880211004 ▶ S/N 101880211029

VM20-Economizer
VM20-Economizer
VM20-Economizer

88000730_001_00

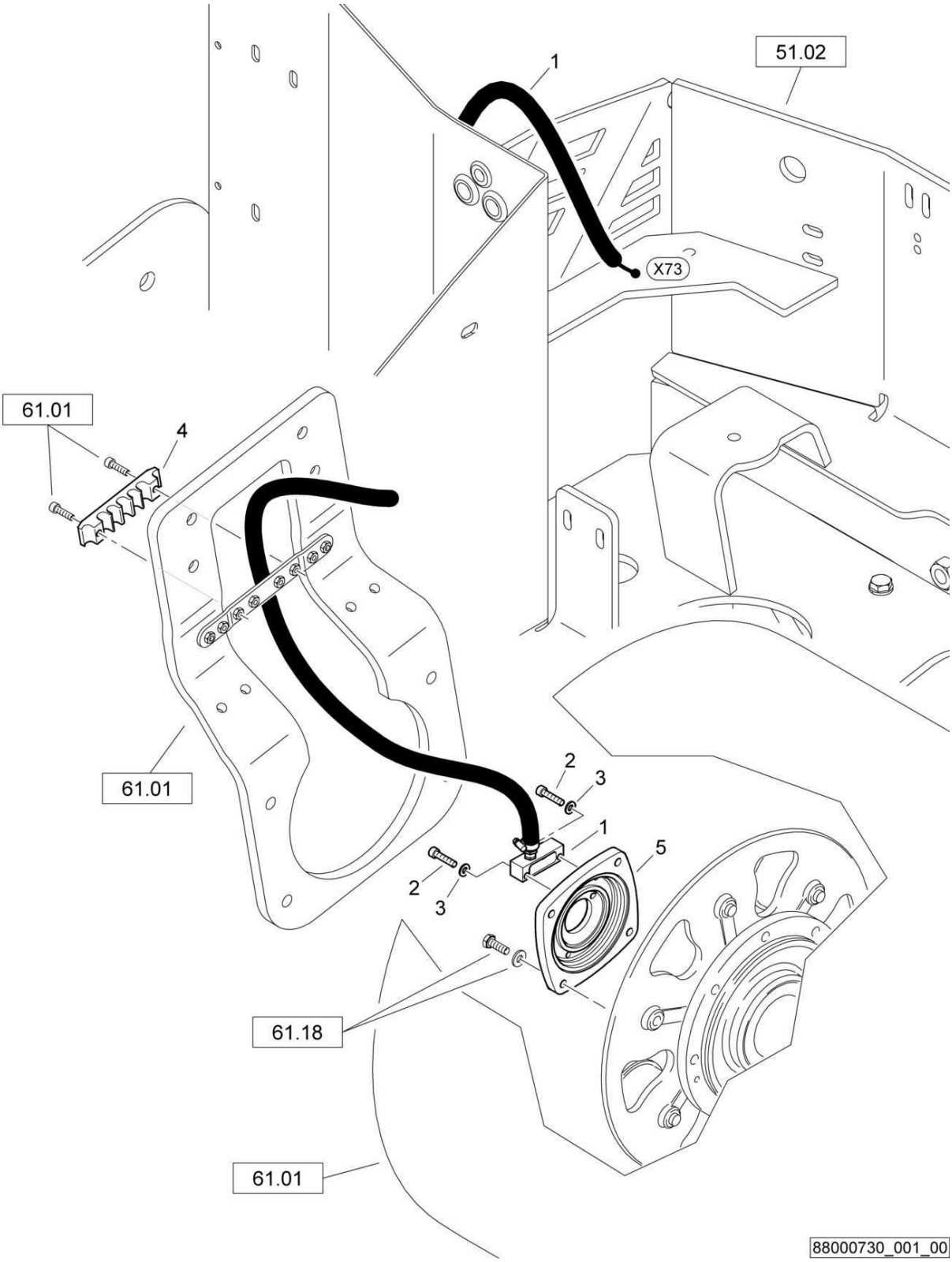

VM20-Economizer
VM20-Economizer
VM20-Economizer

88000730 1001 1

BOMAG FAYAT GROUP

Pos. Pos. Pos.	Part no. Teilenr. No.piece	Qty. Menge Qte.	Description	Benennung	Designation
1	05767460	1	Transducer unit	Aufnehmereinheit	Contrôle
2	07230827	2	Socket-head cap screw	Zylinderschraube	Vis à tête six pans creux
3	08510817	2	Washer	Scheibe	Disque
4	88003292	1	Clamp	Schelle	Collier
5	88062014	1	Engine cover	Motordeckel	Couvercle du moteur

S/N 101880212081 ▶

VM20-Economizer
VM20-Economizer
VM20-Economizer

88000730_002_02

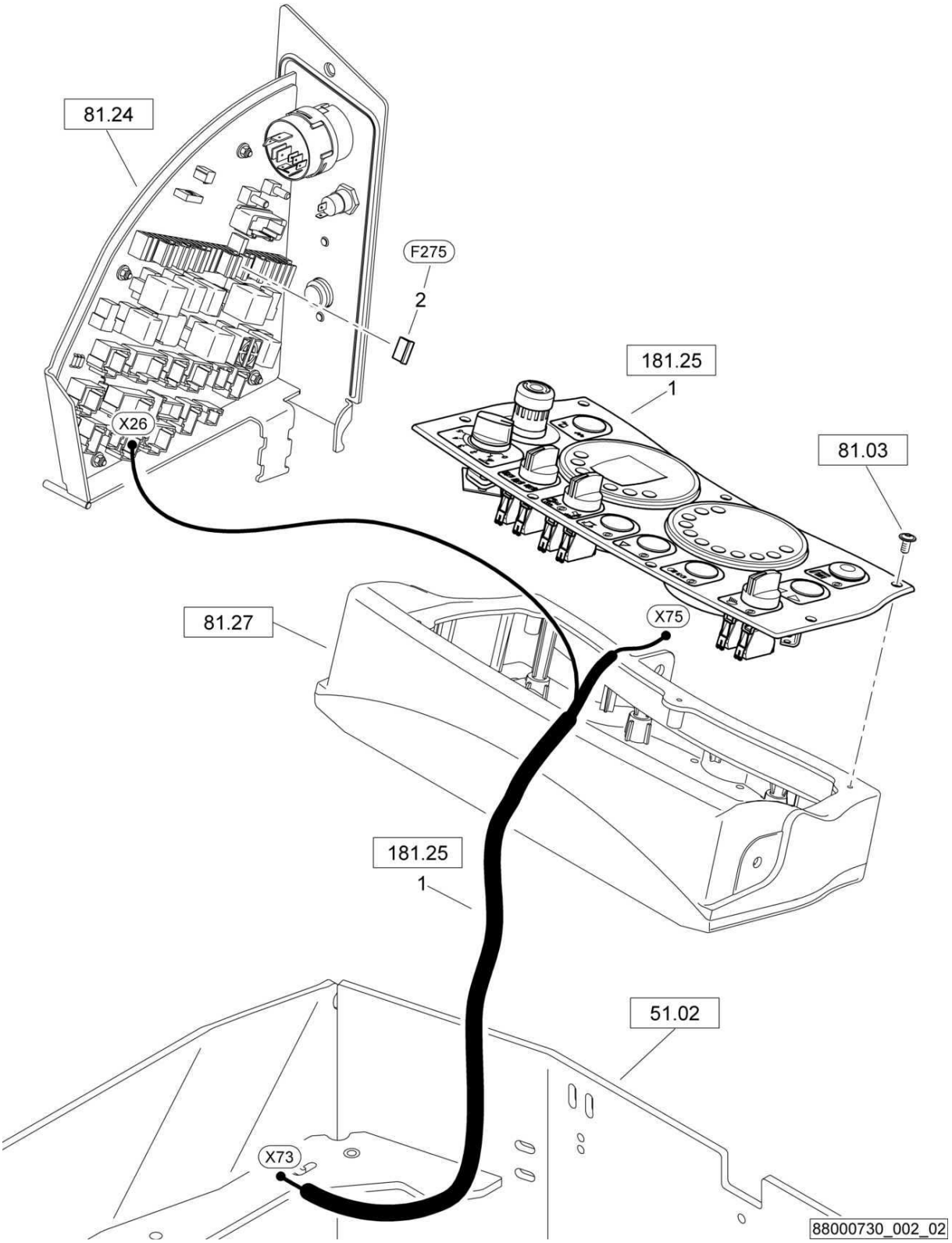

VM20-Economizer
VM20-Economizer
VM20-Economizer

88000730 1001 1

BOMAG FAYAT GROUP

Pos. Pos. Pos.	Part no. Teilenr. No.piece	Qty. Menge Qte.	Description	Benennung	Designation
1	88003444	1	Instruments, assembled	Armaturen, montiert	Garnitures, assemblé
2	05751097	1	Flat fuse	Flachsicherung	Fusible plat

S/N 101880212023 ▶ S/N 101880212080

VM20-Economizer
VM20-Economizer
VM20-Economizer

88000730_002_01

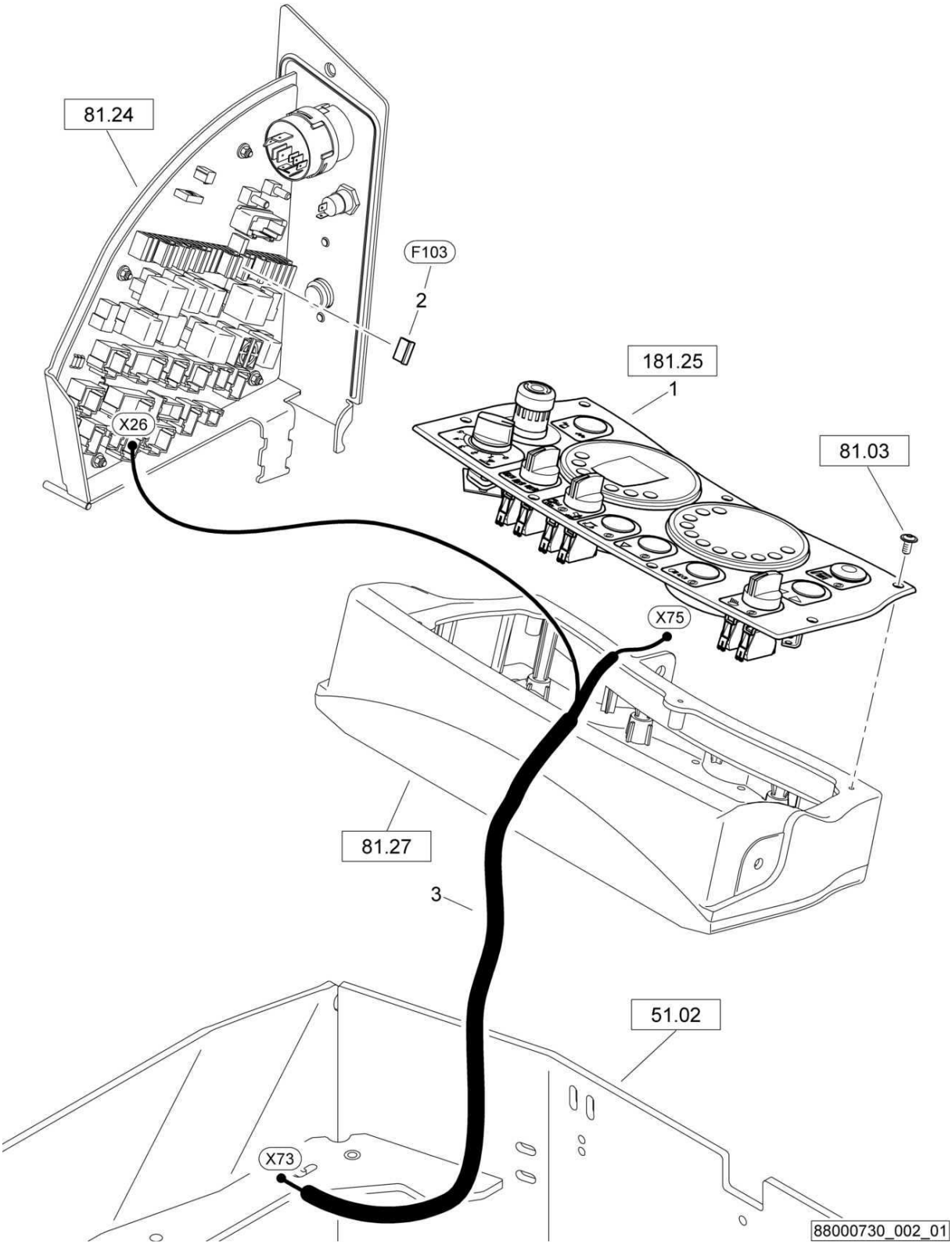

VM20-Economizer
VM20-Economizer
VM20-Economizer

88000730 1001 1

BOMAG FAYAT GROUP

Pos. Pos. Pos.	Part no. Teilenr. No.piece	Qty. Menge Qte.	Description	Benennung	Designation
1	88003444	1	Instruments, assembled	Armaturen, montiert	Garnitures, assemblé
2	05751097	1	Flat fuse	Flachsicherung	Fusible plat
3	65120156	1	Wire harness	Kabelbaum	Faisceau de câbles

VM20-Economizer
VM20-Economizer
VM20-Economizer

88000730_002_00

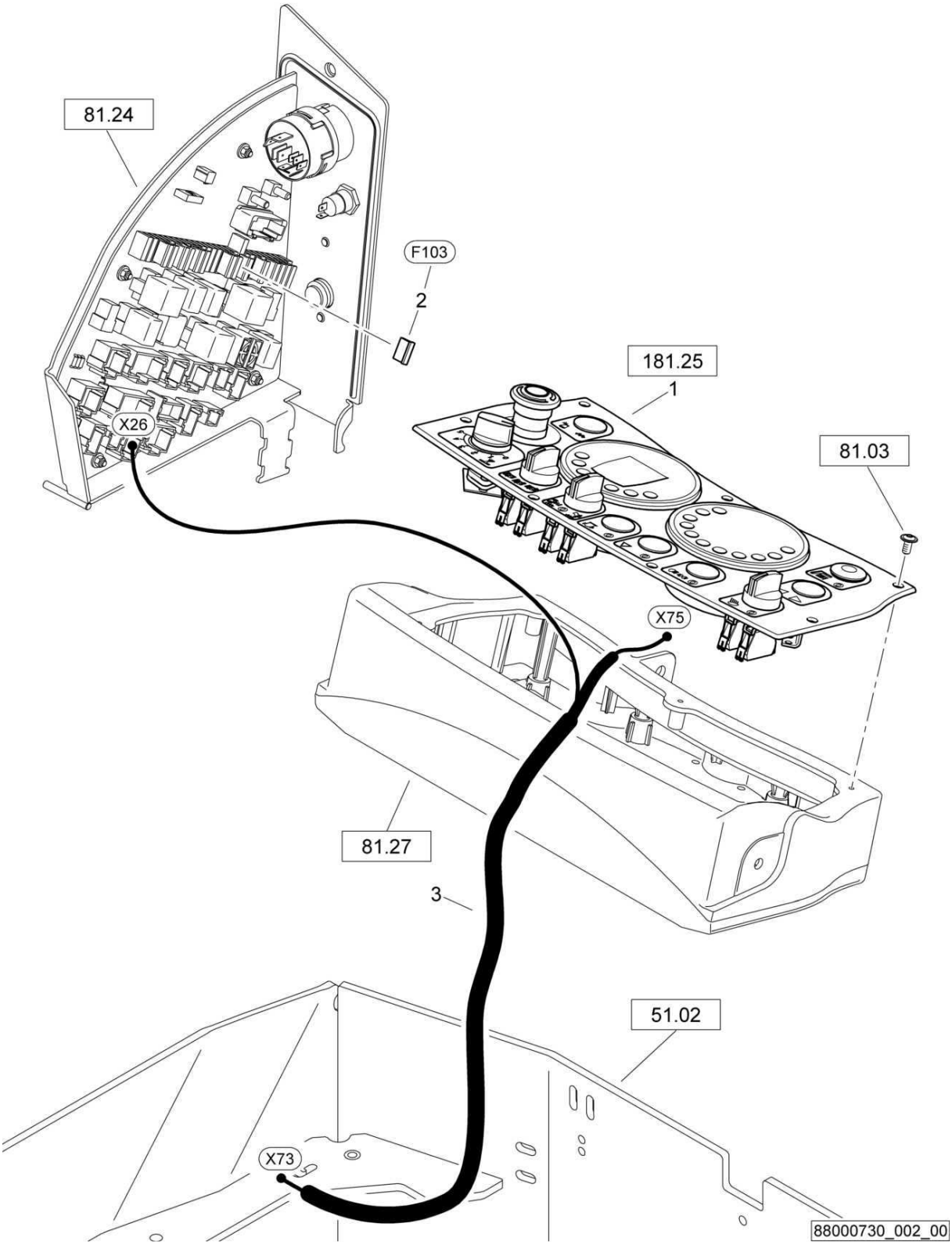

VM20-Economizer
VM20-Economizer
VM20-Economizer

88000730 1001 1

BOMAG FAYAT GROUP

Pos. Pos. Pos.	Part no. Teilenr. No.piece	Qty. Menge Qte.	Description	Benennung	Designation
1	88003297	1	Instruments, assembled	Armaturen, montiert	Garnitures, assemblé
2	05751097	1	Flat fuse	Flachsicherung	Fusible plat
3	65120156	1	Wire harness	Kabelbaum	Faisceau de câbles

VM20-Economizer
VM20-Economizer
VM20-Economizer

88000730_002_00

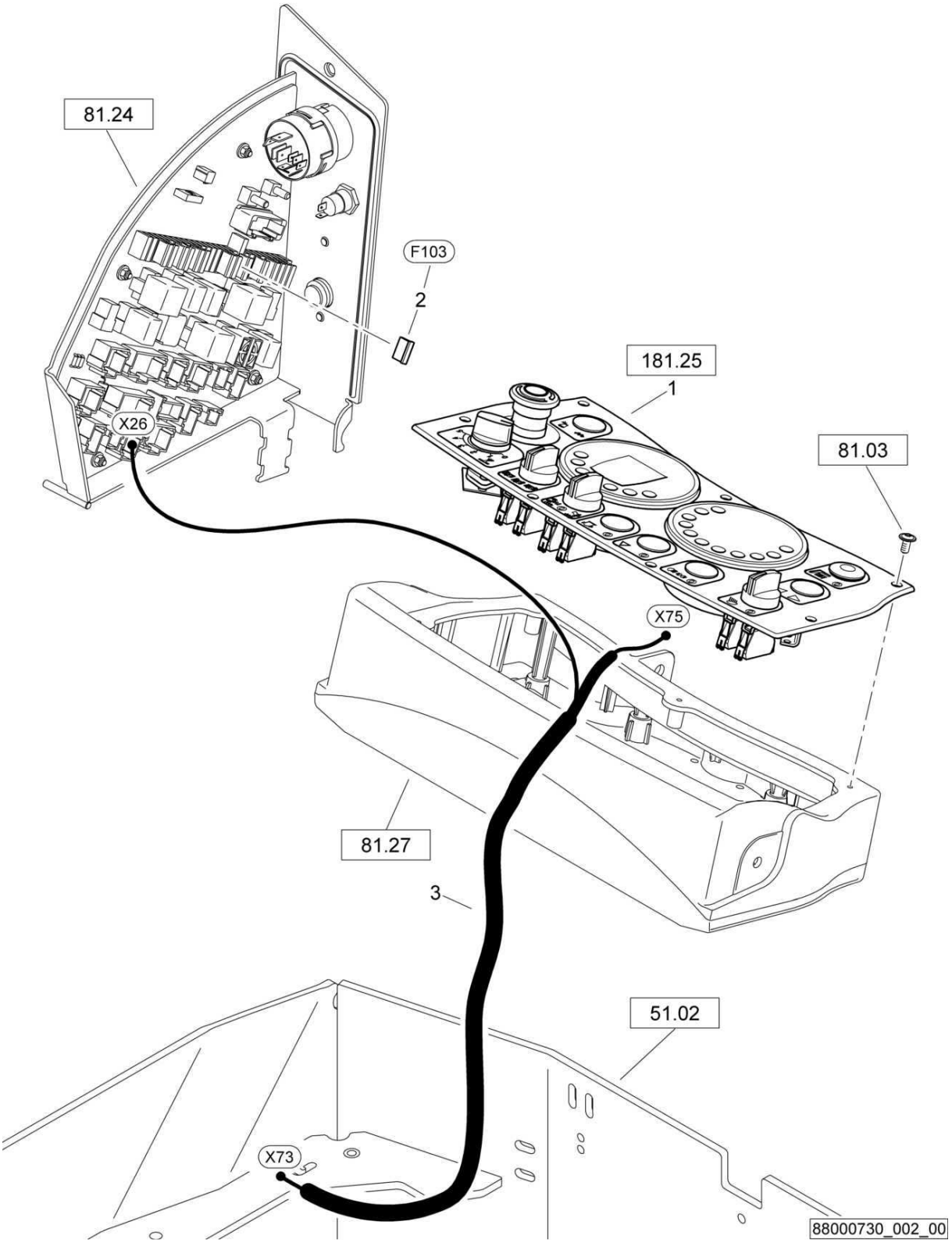

VM20-Economizer
VM20-Economizer
VM20-Economizer

88000730 1001 1

BOMAG FAYAT GROUP

Pos. Pos. Pos.	Part no. Teilenr. No.piece	Qty. Menge Qte.	Description	Benennung	Designation
1	88003297	1	Instruments, assembled	Armaturen, montiert	Garnitures, assemblé
2	05751097	1	Flat fuse	Flachsicherung	Fusible plat
3	46330178	1	Wire harness	Kabelbaum	Faisceau de câbles

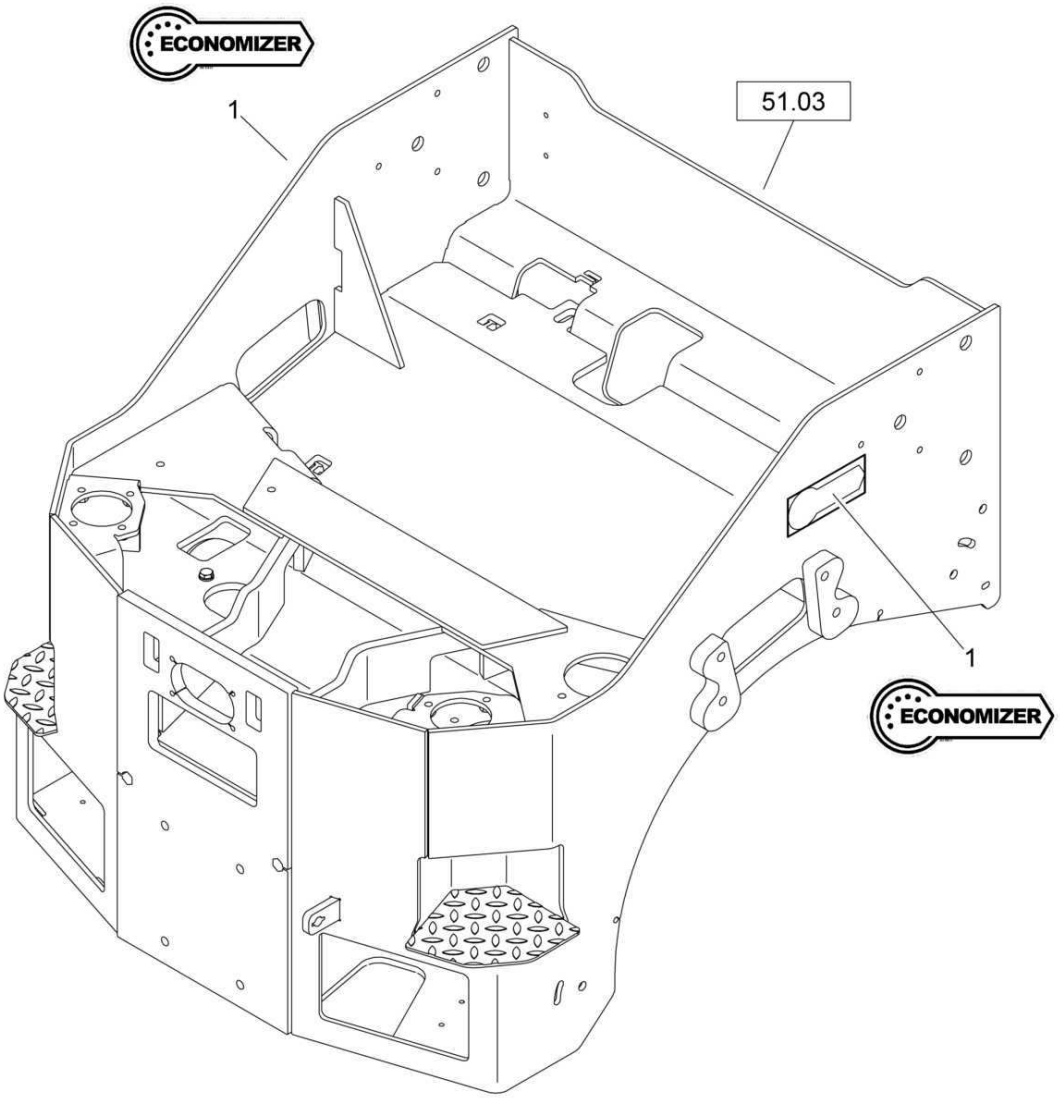
ECONOMIZER
1
51.03
1
ECONOMIZER

VM20-Economizer
VM20-Economizer
VM20-Economizer

88000730 1001 1

BOMAG FAYAT GROUP

Pos. Pos. Pos.	Part no. Teilenr. No.piece	Qty. Menge Qte.	Description	Benennung	Designation
1	00831481	2	Decal,indication	Hinweisschild	Fiche d'instructions

S/N 101880211004 ▶

HY2-Bio hydraulic oil
HY2-Bio-Hydrauliköl
HY2-Huile hydraul. bio

88000482_000_00

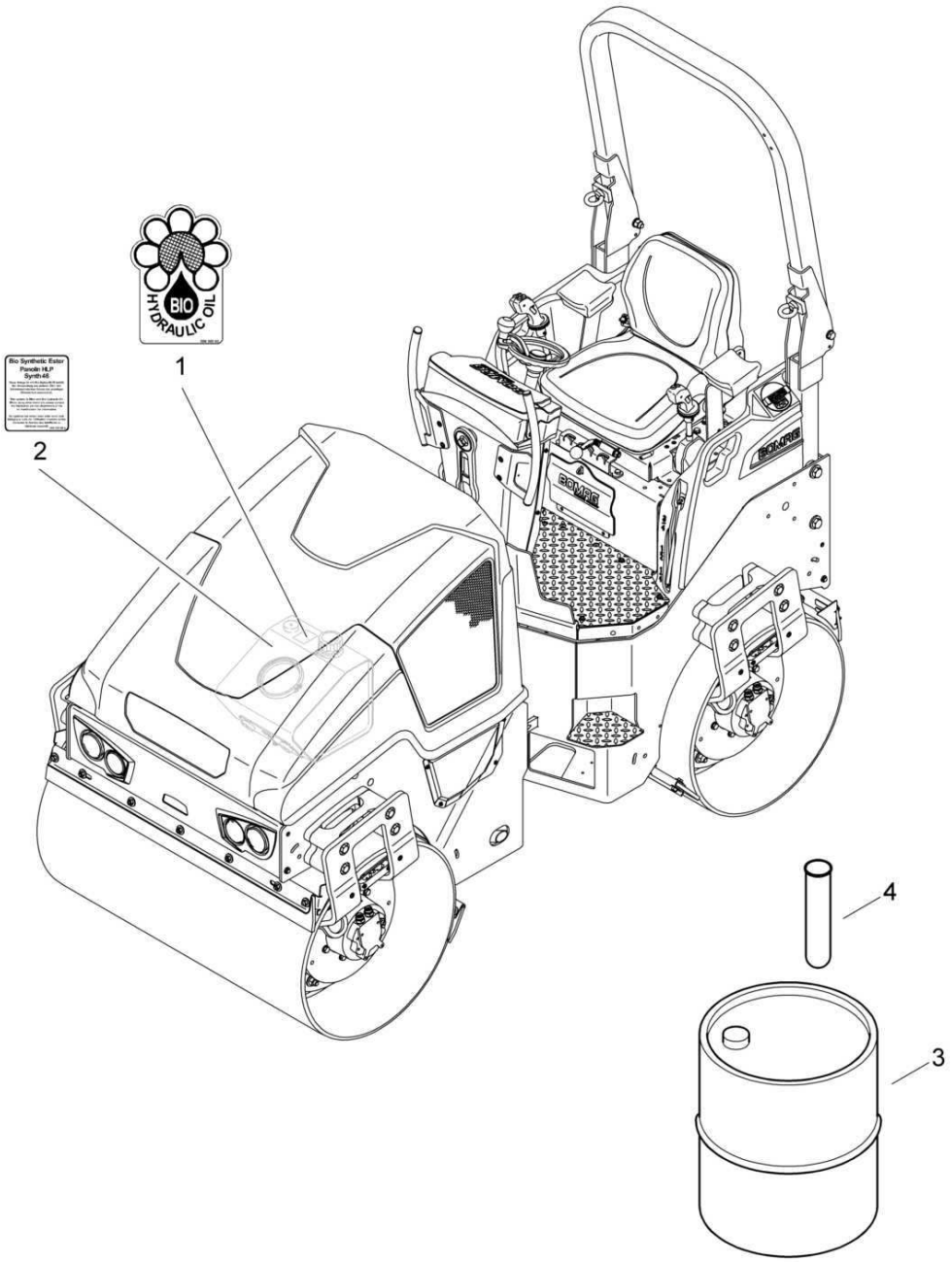

88000482_000_00

HY2-Bio hydraulic oil
HY2-Bio-Hydrauliköl
HY2-Huile hydraul. bio

88000482 1001 1

BOMAG FAYAT GROUP

Pos. Pos. Pos.	Part no. Teilenr. No.piece	Qty. Menge Qte.		Description	Benennung	Designation
1	00830095	1		Decal,indication	Hinweisschild	Fiche d'instructions
2	00832296	1		Decal,indication	Hinweisschild	Fiche d'instructions
3	00993002	35,0	l	Hydraulic oil	Hydrauliköl	Huile hydraulique
4	06000000	1		Oil check kit	Ölcheck Set	Kit de contrôle d'huile

AG6-Edge cutter
AG6-Kantenschneidgerät
AG6-Disp.de coupure des bords

88000485_001_01

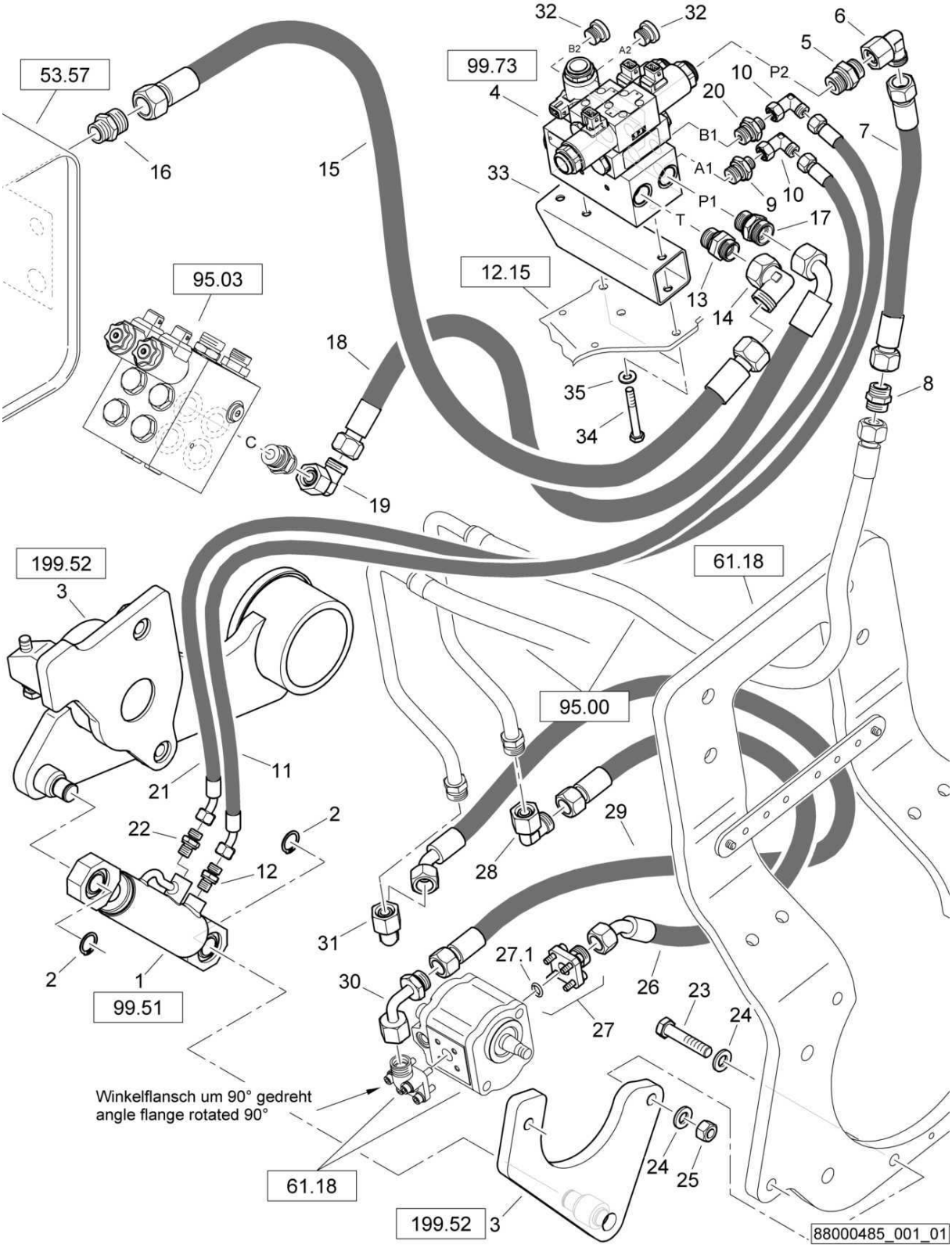

AG6-Edge cutter
AG6-Kantenschneidgerät
AG6-Disp.de coupure des bords

88000485 1001 1

BOMAG FAYAT GROUP

Pos. Pos. Pos.	Part no. Teilenr. No.piece	Qty. Menge Qte.	Description	Benennung	Designation
1	05850562	1	Hydraulic cylinder	Hydraulikzylinder	Cylindre hydraulique
2	09210800	2	Circlip,external	Sicherungsring(außen)	Circlips extérieur
3	88003410	1	Pressing device and cutter	Andrück- und Schneidgerät	Dispositif de chanfreinage
4	05888044	1	Valve block	Ventilblock	Corps de clapet
5	05548013	1	Double-ended union	Gerader Einschraubstutzen	Tubulure à visser
6	05542125	1	Angular union	Winkelstutzen	Raccord coudé
7	05556802	1	Hose assy.ac.WN3111	Schlauch nach WN3111	Tuyau WN3111
8	05545932	1	Union	Verbindungsstutzen	Raccord de connexion
9	05548049	1	Double-ended union	Gerader Einschraubstutzen	Tubulure à visser
10	05542122	2	Angular union	Winkelstutzen	Raccord coudé
11	05557541	1	Hose assy.ac.WN3111	Schlauch nach WN3111	Tuyau WN3111
12	05540007	1	Double-ended union	Gerader Einschraubstutzen	Tubulure à visser
13	05548013	1	Double-ended union	Gerader Einschraubstutzen	Tubulure à visser
14	05542126	1	Angular union	Winkelstutzen	Raccord coudé
15	05551345	1	Hose assy.ac.WN3111	Schlauch nach WN3111	Tuyau WN3111
16	05540011	1	Double-ended union	Gerader Einschraubstutzen	Tubulure à visser
17	05540011	1	Double-ended union	Gerader Einschraubstutzen	Tubulure à visser
18	05551293	1	Hose assy.ac.WN3111	Schlauch nach WN3111	Tuyau WN3111
19	05542125	1	Angular union	Winkelstutzen	Raccord coudé
20	05548049	1	Double-ended union	Gerader Einschraubstutzen	Tubulure à visser
21	05557541	1	Hose assy.ac.WN3111	Schlauch nach WN3111	Tuyau WN3111
22	05540007	1	Double-ended union	Gerader Einschraubstutzen	Tubulure à visser
23	07131224	2	Hexagon bolt	Sechskantschraube	Vis à tête hexagonale
24	08511324	4	Washer	Scheibe	Disque
25	08131218	2	Safety nut	Sechskantmutter selb.sich	Ecrou de sûreté
26	05557539	1	Hose assy.ac.WN3111	Schlauch nach WN3111	Tuyau WN3111
27	05548039	1	Straight flanged union	Gerader Flanschstutzen	Raccord à bride
27.1	06220205	1	Loop ring	Runddichtring	Joint torique
28	05542125	1	Angular union	Winkelstutzen	Raccord coudé
29	05557540	1	Hose assy.ac.WN3111	Schlauch nach WN3111	Tuyau WN3111
30	05542385	1	Union extension	Stutzen-Vergrösserung	Extension de tubulure
31	05542125	1	Angular union	Winkelstutzen	Raccord coudé
32	05546105	2	Screw plug with seal	Verschlußschraube m.Dich	Vis de fermeture avec joint
33	95881591	1	Tube	Rohr	Tube
34	07130842	2	Hexagon bolt	Sechskantschraube	Vis à tête hexagonale
35	08752084	2	Spring washer	Spannscheibe	Rondelle tendeuse

AG6-Edge cutter
AG6-Kantenschneidgerät
AG6-Disp.de coupure des bords

88000485_001_00

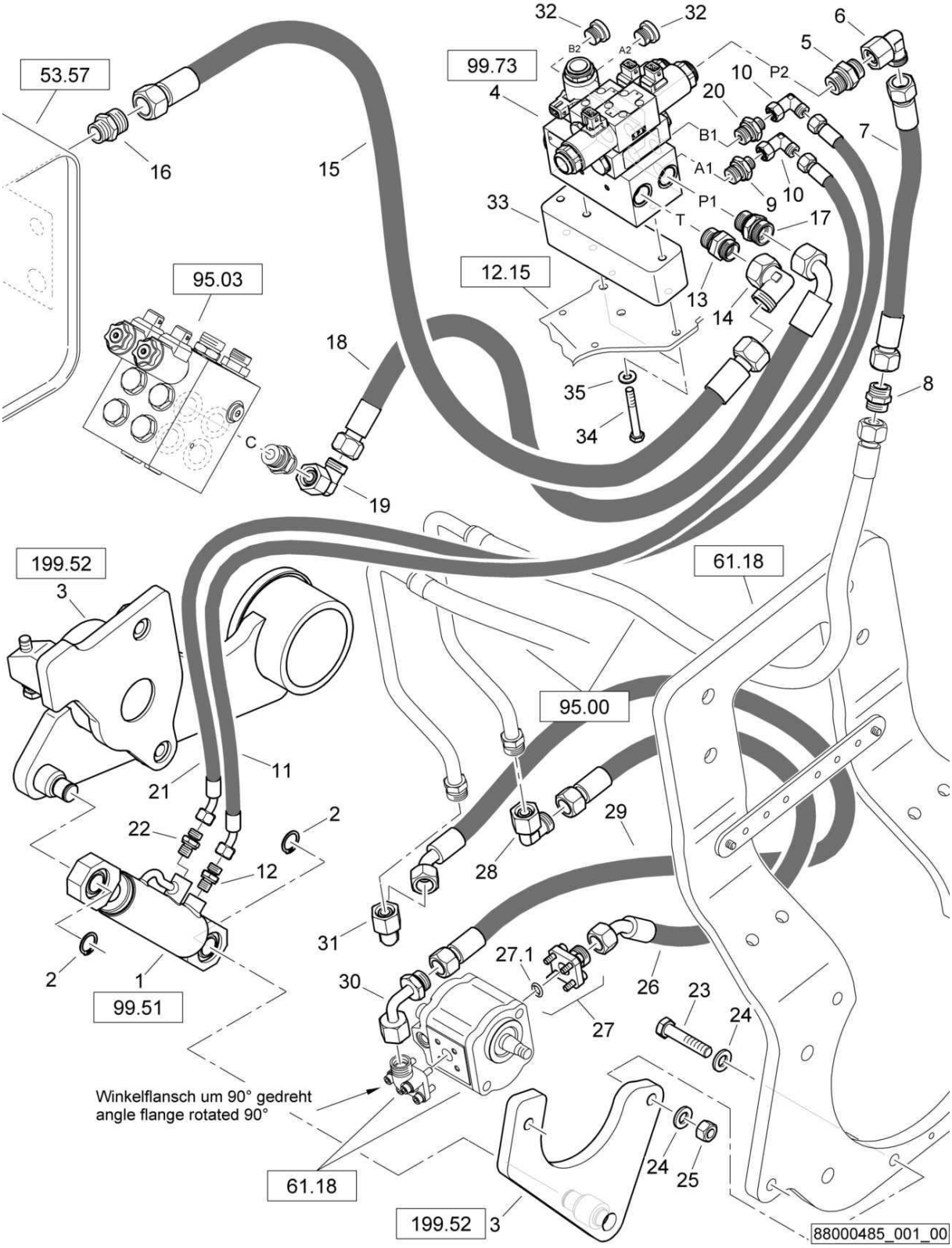

AG6-Edge cutter
AG6-Kantenschneidgerät
AG6-Disp.de coupure des bords

88000485 1001 1

BOMAG FAYAT GROUP

Pos. Pos. Pos.	Part no. Teilenr. No.piece	Qty. Menge Qte.	Description	Benennung	Designation
1	05850562	1	Hydraulic cylinder	Hydraulikzylinder	Cylindre hydraulique
2	09210800	2	Circlip,external	Sicherungsring(außen)	Circlips extérieur
3	88003410	1	Pressing device and cutter	Andrück- und Schneidgerät	Dispositif de chanfreinage
4	05888044	1	Valve block	Ventilblock	Corps de clapet
5	05548013	1	Double-ended union	Gerader Einschraubstutzen	Tubulure à visser
6	05542125	1	Angular union	Winkelstutzen	Raccord coudé
7	05556802	1	Hose assy.ac.WN3111	Schlauch nach WN3111	Tuyau WN3111
8	05545932	1	Union	Verbindungsstutzen	Raccord de connexion
9	05548049	1	Double-ended union	Gerader Einschraubstutzen	Tubulure à visser
10	05542122	2	Angular union	Winkelstutzen	Raccord coudé
11	05557541	1	Hose assy.ac.WN3111	Schlauch nach WN3111	Tuyau WN3111
12	05540007	1	Double-ended union	Gerader Einschraubstutzen	Tubulure à visser
13	05548013	1	Double-ended union	Gerader Einschraubstutzen	Tubulure à visser
14	05542126	1	Angular union	Winkelstutzen	Raccord coudé
15	05551345	1	Hose assy.ac.WN3111	Schlauch nach WN3111	Tuyau WN3111
16	05540011	1	Double-ended union	Gerader Einschraubstutzen	Tubulure à visser
17	05540011	1	Double-ended union	Gerader Einschraubstutzen	Tubulure à visser
18	05551293	1	Hose assy.ac.WN3111	Schlauch nach WN3111	Tuyau WN3111
19	05542125	1	Angular union	Winkelstutzen	Raccord coudé
20	05548049	1	Double-ended union	Gerader Einschraubstutzen	Tubulure à visser
21	05557541	1	Hose assy.ac.WN3111	Schlauch nach WN3111	Tuyau WN3111
22	05540007	1	Double-ended union	Gerader Einschraubstutzen	Tubulure à visser
23	07131224	2	Hexagon bolt	Sechskantschraube	Vis à tête hexagonale
24	08511324	4	Washer	Scheibe	Disque
25	08131218	2	Safety nut	Sechskantmutter selb.sich	Ecrou de sûreté
26	05557539	1	Hose assy.ac.WN3111	Schlauch nach WN3111	Tuyau WN3111
27	05548039	1	Straight flanged union	Gerader Flanschstutzen	Raccord à bride
27.1	06220205	1	Loop ring	Runddichtring	Joint torique
28	05542125	1	Angular union	Winkelstutzen	Raccord coudé
29	05557540	1	Hose assy.ac.WN3111	Schlauch nach WN3111	Tuyau WN3111
30	05542385	1	Union extension	Stutzen-Vergrösserung	Extension de tubulure
31	05542125	1	Angular union	Winkelstutzen	Raccord coudé
32	05546105	2	Screw plug with seal	Verschlußschraube m.Dich	Vis de fermeture avec joint
33	65003493	1	Spacer piece	Distanzstück	Pièce d'écartement
34	07130842	2	Hexagon bolt	Sechskantschraube	Vis à tête hexagonale
35	08752084	2	Spring washer	Spannscheibe	Rondelle tendeuse

S/N 101880211932 ▶ S/N 101880212140

AG6-Edge cutter
AG6-Kantenschneidgerät
AG6-Disp.de coupure des bords

88000473_001_04

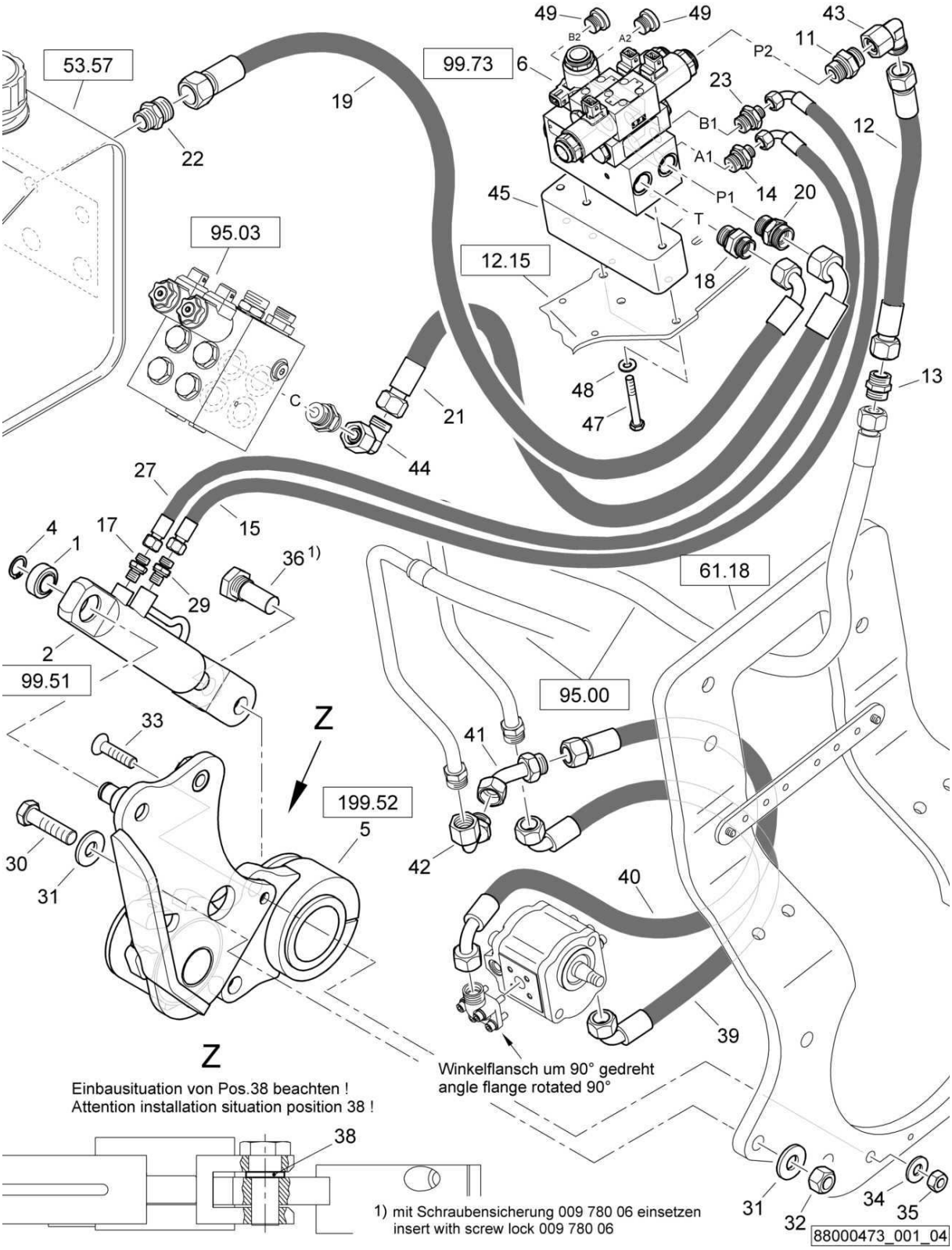

AG6-Edge cutter
AG6-Kantenschneidgerät
AG6-Disp.de coupure des bords

88000473 1001 1

BOMAG FAYAT GROUP

Pos. Pos. Pos.	Part no. Teilenr. No.piece	Qty. Menge Qte.	Description	Benennung	Designation
1	05272007	1	Spherical plain bearing	Gelenklager	Rotule
2	05850483	1	Hydraulic cylinder	Hydraulikzylinder	Cylindre hydraulique
4	09210800	1	Circlip,external	Sicherungsring(außen)	Circlips extérieur
5	88003325	1	Pressing device and cutter	Andrück- und Schneidgerät	Dispositif de chanfreinage
6	05888044	1	Valve block	Ventilblock	Corps de clapet
11	05548013	1	Double-ended union	Gerader Einschraubstutzen	Tubulure à visser
12	05556802	1	Hose assy.ac.WN3111	Schlauch nach WN3111	Tuyau WN3111
13	05545932	1	Union	Verbindungsstutzen	Raccord de connexion
14	05548049	1	Double-ended union	Gerader Einschraubstutzen	Tubulure à visser
15	05556162	1	Hose assy.ac.WN3111	Schlauch nach WN3111	Tuyau WN3111
17	05540007	1	Double-ended union	Gerader Einschraubstutzen	Tubulure à visser
18	05548013	1	Double-ended union	Gerader Einschraubstutzen	Tubulure à visser
19	05551288	1	Hose assy.ac.WN3111	Schlauch nach WN3111	Tuyau WN3111
20	05540011	1	Double-ended union	Gerader Einschraubstutzen	Tubulure à visser
21	05551019	1	Hydraulic hose	Hydraulikschlauch	Tuyau hydraulique
22	05540011	1	Double-ended union	Gerader Einschraubstutzen	Tubulure à visser
23	05548049	1	Double-ended union	Gerader Einschraubstutzen	Tubulure à visser
27	05556162	1	Hose assy.ac.WN3111	Schlauch nach WN3111	Tuyau WN3111
29	05540007	1	Double-ended union	Gerader Einschraubstutzen	Tubulure à visser
30	07131618	1	Hexagon bolt	Sechskantschraube	Vis à tête hexagonale
31	08752170	2	Spring washer	Spannscheibe	Rondelle tendeuse
32	08111620	1	Hexagon nut	Sechskantmutter	Ecrou hexagonal
33	07321220	1	Countersunk screw	Senkschraube	Vis noyée
34	08752130	1	Spring washer	Spannscheibe	Rondelle tendeuse
35	08111218	1	Hexagon nut	Sechskantmutter	Ecrou hexagonal
36	65003484	1	Bolt	Bolzen	Axe
38	46420147	1	Washer	Scheibe	Disque
39	05556508	1	Hose assy.ac.WN3111	Schlauch nach WN3111	Tuyau WN3111
40	05551295	1	Hose assy.ac.WN3111	Schlauch nach WN3111	Tuyau WN3111
41	05542384	1	Union extension	Stutzen-Vergrösserung	Extension de tubulure
42	05542385	1	Union extension	Stutzen-Vergrösserung	Extension de tubulure
43	05542125	1	Angular union	Winkelstutzen	Raccord coudé
44	05542125	1	Angular union	Winkelstutzen	Raccord coudé
45	65003493	1	Spacer piece	Distanzstück	Pièce d'écartement
47	07130842	2	Hexagon bolt	Sechskantschraube	Vis à tête hexagonale
48	08752084	2	Spring washer	Spannscheibe	Rondelle tendeuse
49	05546105	2	Screw plug with seal	Verschlußschraube m.Dich	Vis de fermeture avec joint

S/N 101880211643 ▶ S/N 101880211931

AG6-Edge cutter
AG6-Kantenschneidgerät
AG6-Disp.de coupure des bords

88000473_001_03

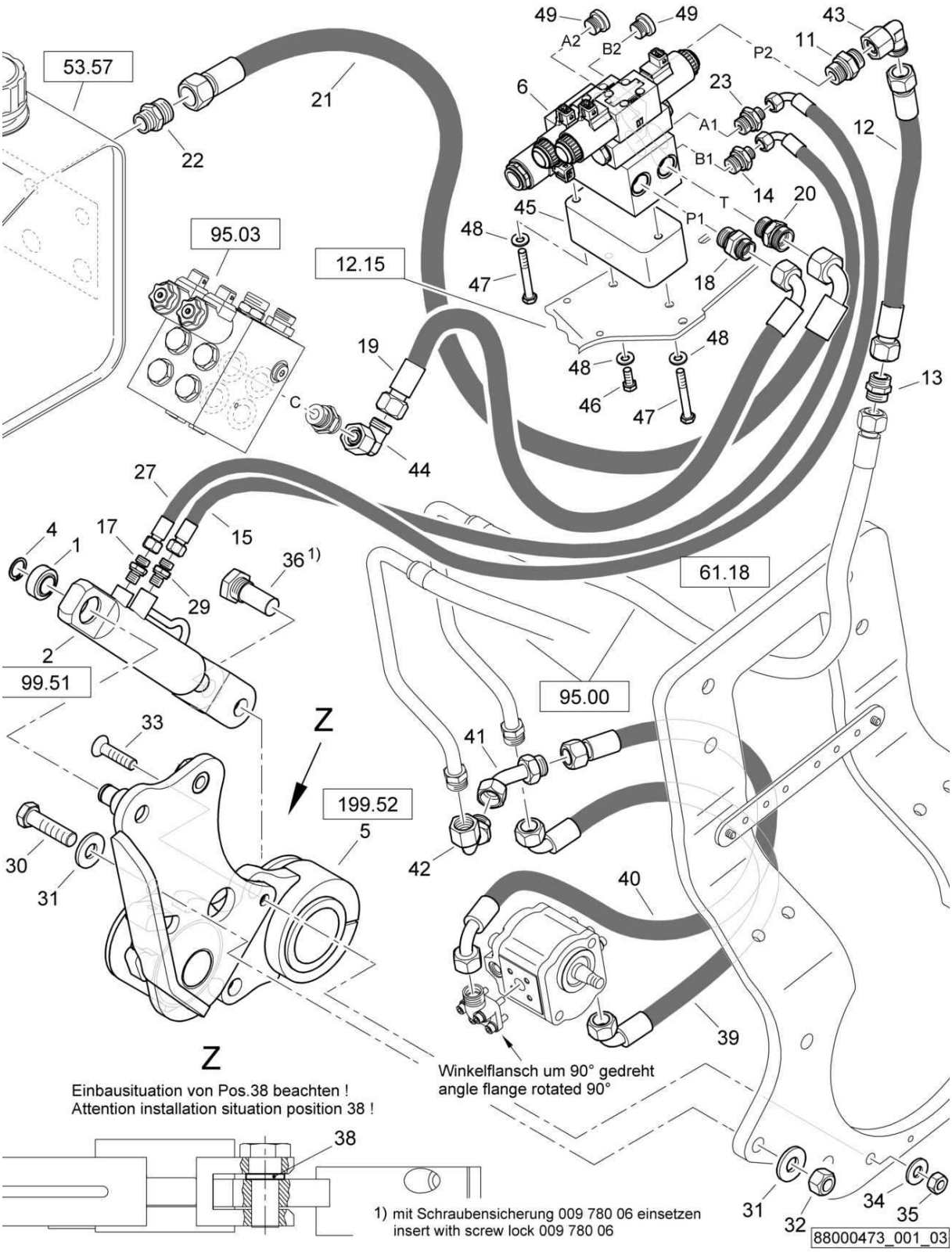

AG6-Edge cutter
AG6-Kantenschneidgerät
AG6-Disp.de coupure des bords

88000473 1001 1

BOMAG FAYAT GROUP

Pos. Pos. Pos.	Part no. Teilenr. No.piece	Qty. Menge Qte.	Description	Benennung	Designation
1	05272007	1	Spherical plain bearing	Gelenklager	Rotule
2	05850483	1	Hydraulic cylinder	Hydraulikzylinder	Cylindre hydraulique
4	09210800	1	Circlip,external	Sicherungsring(außen)	Circlips extérieur
5	88003325	1	Pressing device and cutter	Andrück- und Schneidgerät	Dispositif de chanfreinage
6	05887660	1	Valve block	Ventilblock	Corps de clapet
11	05548013	1	Double-ended union	Gerader Einschraubstutzen	Tubulure à visser
12	05556802	1	Hose assy.ac.WN3111	Schlauch nach WN3111	Tuyau WN3111
13	05545932	1	Union	Verbindungsstutzen	Raccord de connexion
14	05548049	1	Double-ended union	Gerader Einschraubstutzen	Tubulure à visser
15	05556162	1	Hose assy.ac.WN3111	Schlauch nach WN3111	Tuyau WN3111
17	05540007	1	Double-ended union	Gerader Einschraubstutzen	Tubulure à visser
18	05548013	1	Double-ended union	Gerader Einschraubstutzen	Tubulure à visser
19	05551288	1	Hose assy.ac.WN3111	Schlauch nach WN3111	Tuyau WN3111
20	05540011	1	Double-ended union	Gerader Einschraubstutzen	Tubulure à visser
21	05551019	1	Hydraulic hose	Hydraulikschlauch	Tuyau hydraulique
22	05540011	1	Double-ended union	Gerader Einschraubstutzen	Tubulure à visser
23	05548049	1	Double-ended union	Gerader Einschraubstutzen	Tubulure à visser
27	05556162	1	Hose assy.ac.WN3111	Schlauch nach WN3111	Tuyau WN3111
29	05540007	1	Double-ended union	Gerader Einschraubstutzen	Tubulure à visser
30	07131618	1	Hexagon bolt	Sechskantschraube	Vis à tête hexagonale
31	08752170	2	Spring washer	Spannscheibe	Rondelle tendeuse
32	08111620	1	Hexagon nut	Sechskantmutter	Ecrou hexagonal
33	07321220	1	Countersunk screw	Senkschraube	Vis noyée
34	08752130	1	Spring washer	Spannscheibe	Rondelle tendeuse
35	08111218	1	Hexagon nut	Sechskantmutter	Ecrou hexagonal
36	65003484	1	Bolt	Bolzen	Axe
38	46420147	1	Washer	Scheibe	Disque
39	05556508	1	Hose assy.ac.WN3111	Schlauch nach WN3111	Tuyau WN3111
40	05551295	1	Hose assy.ac.WN3111	Schlauch nach WN3111	Tuyau WN3111
41	05542384	1	Union extension	Stutzen-Vergrösserung	Extension de tubulure
42	05542385	1	Union extension	Stutzen-Vergrösserung	Extension de tubulure
43	05542125	1	Angular union	Winkelstutzen	Raccord coudé
44	05542125	1	Angular union	Winkelstutzen	Raccord coudé
45	65003454	1	Spacer piece	Distanzstück	Pièce d'écartement
46	07140824	1	Hexagon bolt	Sechskantschraube	Vis à tête hexagonale
47	07130836	2	Hexagon bolt	Sechskantschraube	Vis à tête hexagonale
48	08752084	3	Spring washer	Spannscheibe	Rondelle tendeuse
49	05546105	2	Screw plug with seal	Verschlußschraube m.Dich	Vis de fermeture avec joint

S/N 101880211413 ▶ S/N 101880211642

AG6-Edge cutter
AG6-Kantenschneidgerät
AG6-Disp.de coupure des bords

88000473_001_03

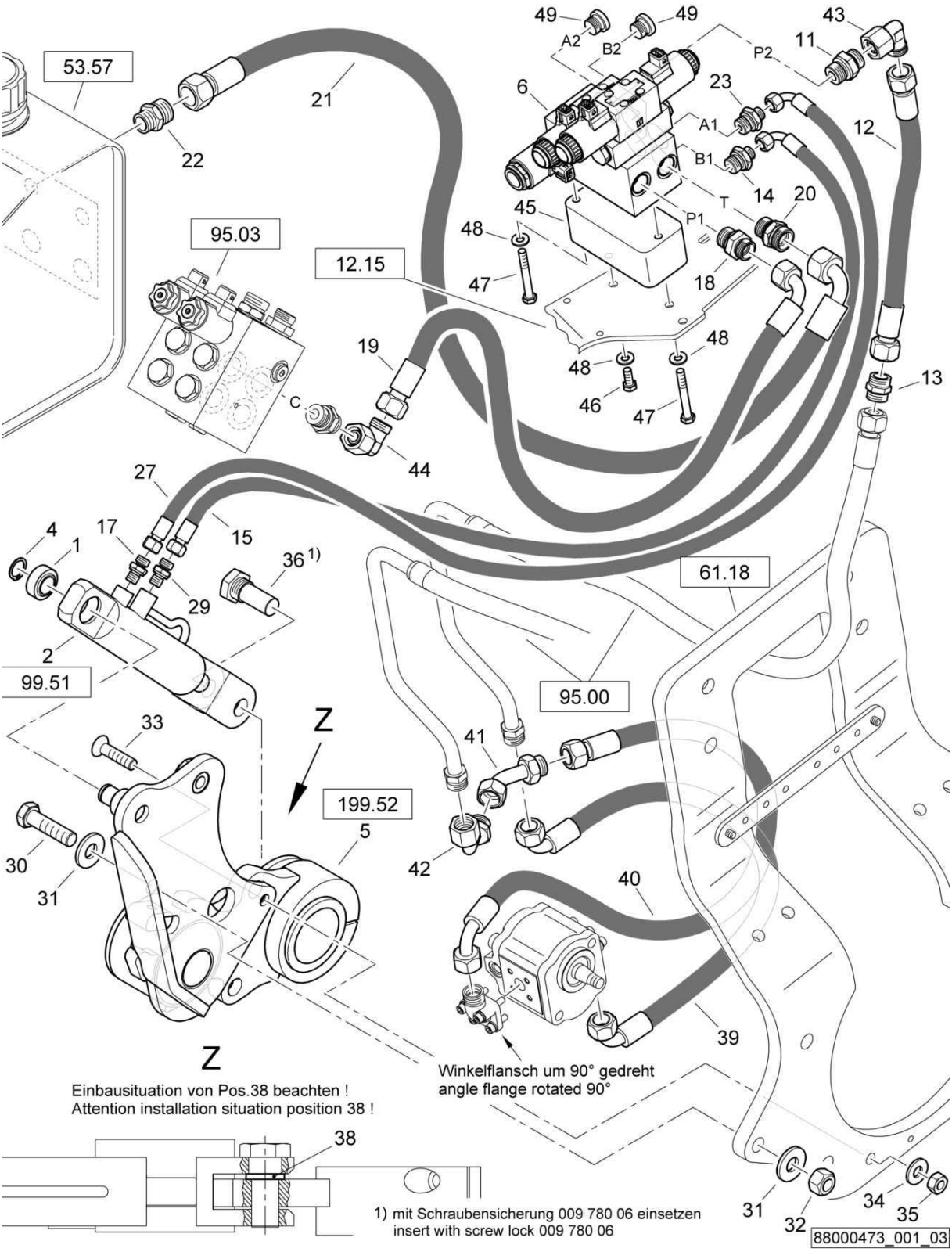

AG6-Edge cutter
AG6-Kantenschneidgerät
AG6-Disp.de coupure des bords

88000473 1001 1

BOMAG FAYAT GROUP

Pos. Pos. Pos.	Part no. Teilenr. No.piece	Qty. Menge Qte.	Description	Benennung	Designation
1	05272007	1	Spherical plain bearing	Gelenklager	Rotule
2	05850483	1	Hydraulic cylinder	Hydraulikzylinder	Cylindre hydraulique
4	09210800	1	Circlip,external	Sicherungsring(außen)	Circlips extérieur
5	88003325	1	Pressing device and cutter	Andrück- und Schneidgerät	Dispositif de chanfreinage
6	05887660	1	Valve block	Ventilblock	Corps de clapet
11	05548013	1	Double-ended union	Gerader Einschraubstutzen	Tubulure à visser
12	05556802	1	Hose assy.ac.WN3111	Schlauch nach WN3111	Tuyau WN3111
13	05545932	1	Union	Verbindungsstutzen	Raccord de connexion
14	05548049	1	Double-ended union	Gerader Einschraubstutzen	Tubulure à visser
15	05556162	1	Hose assy.ac.WN3111	Schlauch nach WN3111	Tuyau WN3111
17	05540007	1	Double-ended union	Gerader Einschraubstutzen	Tubulure à visser
18	05548013	1	Double-ended union	Gerader Einschraubstutzen	Tubulure à visser
19	05551288	1	Hose assy.ac.WN3111	Schlauch nach WN3111	Tuyau WN3111
20	05540011	1	Double-ended union	Gerader Einschraubstutzen	Tubulure à visser
21	05551019	1	Hydraulic hose	Hydraulikschlauch	Tuyau hydraulique
22	05540011	1	Double-ended union	Gerader Einschraubstutzen	Tubulure à visser
23	05548049	1	Double-ended union	Gerader Einschraubstutzen	Tubulure à visser
27	05556162	1	Hose assy.ac.WN3111	Schlauch nach WN3111	Tuyau WN3111
29	05540007	1	Double-ended union	Gerader Einschraubstutzen	Tubulure à visser
30	07131618	1	Hexagon bolt	Sechskantschraube	Vis à tête hexagonale
31	08752170	2	Spring washer	Spannscheibe	Rondelle tendeuse
32	08111620	1	Hexagon nut	Sechskantmutter	Ecrou hexagonal
33	07321220	1	Countersunk screw	Senkschraube	Vis noyée
34	08752130	1	Spring washer	Spannscheibe	Rondelle tendeuse
35	08111218	1	Hexagon nut	Sechskantmutter	Ecrou hexagonal
36	65003417	1	Bolt	Bolzen	Axe
38	46420147	1	Washer	Scheibe	Disque
39	05556508	1	Hose assy.ac.WN3111	Schlauch nach WN3111	Tuyau WN3111
40	05551295	1	Hose assy.ac.WN3111	Schlauch nach WN3111	Tuyau WN3111
41	05542384	1	Union extension	Stutzen-Vergrösserung	Extension de tubulure
42	05542385	1	Union extension	Stutzen-Vergrösserung	Extension de tubulure
43	05542125	1	Angular union	Winkelstutzen	Raccord coudé
44	05542125	1	Angular union	Winkelstutzen	Raccord coudé
45	65003454	1	Spacer piece	Distanzstück	Pièce d'écartement
46	07140824	1	Hexagon bolt	Sechskantschraube	Vis à tête hexagonale
47	07130836	2	Hexagon bolt	Sechskantschraube	Vis à tête hexagonale
48	08752084	3	Spring washer	Spannscheibe	Rondelle tendeuse
49	05546105	2	Screw plug with seal	Verschlußschraube m.Dich	Vis de fermeture avec joint

S/N 101880211070 ▶ S/N 101880211412

AG6-Edge cutter
AG6-Kantenschneidgerät
AG6-Disp.de coupure des bords

88000473_001_02

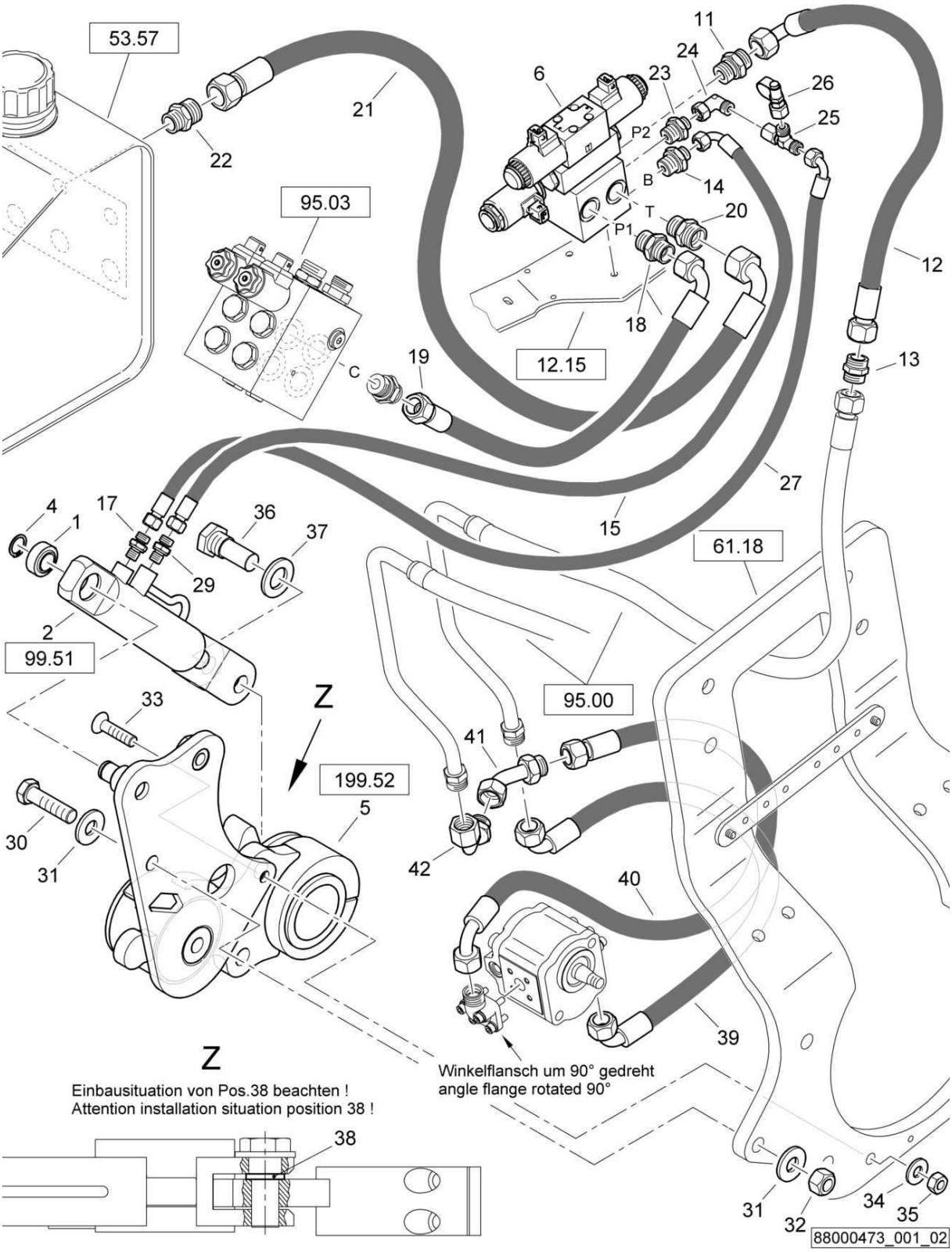

AG6-Edge cutter
AG6-Kantenschneidgerät
AG6-Disp.de coupure des bords

88000473 1001 1

BOMAG FAYAT GROUP

Pos. Pos. Pos.	Part no. Teilenr. No.piece	Qty. Menge Qte.	Description	Benennung	Designation
1	05272007	1	Spherical plain bearing	Gelenklager	Rotule
2	05850483	1	Hydraulic cylinder	Hydraulikzylinder	Cylindre hydraulique
4	09210800	1	Circlip,external	Sicherungsring(außen)	Circlips extérieur
5	88003325	1	Pressing device and cutter	Andrück- und Schneidgerät	Dispositif de chanfreinage
6	05980099	1	Valve	Ventil	Clapet
11	05548013	1	Double-ended union	Gerader Einschraubstutzen	Tubulure à visser
12	05551296	1	Hose assy.ac.WN3111	Schlauch nach WN3111	Tuyau WN3111
13	05545932	1	Union	Verbindungsstutzen	Raccord de connexion
14	05548049	1	Double-ended union	Gerader Einschraubstutzen	Tubulure à visser
15	05556162	1	Hose assy.ac.WN3111	Schlauch nach WN3111	Tuyau WN3111
17	05540007	1	Double-ended union	Gerader Einschraubstutzen	Tubulure à visser
18	05548013	1	Double-ended union	Gerader Einschraubstutzen	Tubulure à visser
19	05551288	1	Hose assy.ac.WN3111	Schlauch nach WN3111	Tuyau WN3111
20	05540011	1	Double-ended union	Gerader Einschraubstutzen	Tubulure à visser
21	05551019	1	Hydraulic hose	Hydraulikschlauch	Tuyau hydraulique
22	05540011	1	Double-ended union	Gerader Einschraubstutzen	Tubulure à visser
23	05548049	1	Double-ended union	Gerader Einschraubstutzen	Tubulure à visser
24	05542122	1	Angular union	Winkelstutzen	Raccord coudé
25	05542191	1	L-union	L-Stutzen	Raccord coudé
26	05544031	1	Test connection	Prüfanschluß	Raccord de contrôle
27	05556162	1	Hose assy.ac.WN3111	Schlauch nach WN3111	Tuyau WN3111
29	05540007	1	Double-ended union	Gerader Einschraubstutzen	Tubulure à visser
30	07131618	1	Hexagon bolt	Sechskantschraube	Vis à tête hexagonale
31	08752170	2	Spring washer	Spannscheibe	Rondelle tendeuse
32	08131621	1	Safety nut	Sechskantmutter selb.sich	Ecrou de sûreté
33	07321220	1	Countersunk screw	Senkschraube	Vis noyée
34	08752130	1	Spring washer	Spannscheibe	Rondelle tendeuse
35	08111218	1	Hexagon nut	Sechskantmutter	Ecrou hexagonal
36	88003332	1	Bolt	Bolzen	Axe
37	08512544	1	Washer	Scheibe	Disque
38	46420147	1	Washer	Scheibe	Disque
39	05556508	1	Hose assy.ac.WN3111	Schlauch nach WN3111	Tuyau WN3111
40	05551295	1	Hose assy.ac.WN3111	Schlauch nach WN3111	Tuyau WN3111
41	05542384	1	Union extension	Stutzen-Vergrösserung	Extension de tubulure
42	05542385	1	Union extension	Stutzen-Vergrösserung	Extension de tubulure

S/N 101880211030 ▶ S/N 101880211069

AG6-Edge cutter
AG6-Kantenschneidgerät
AG6-Disp.de coupure des bords

88000473_001_02

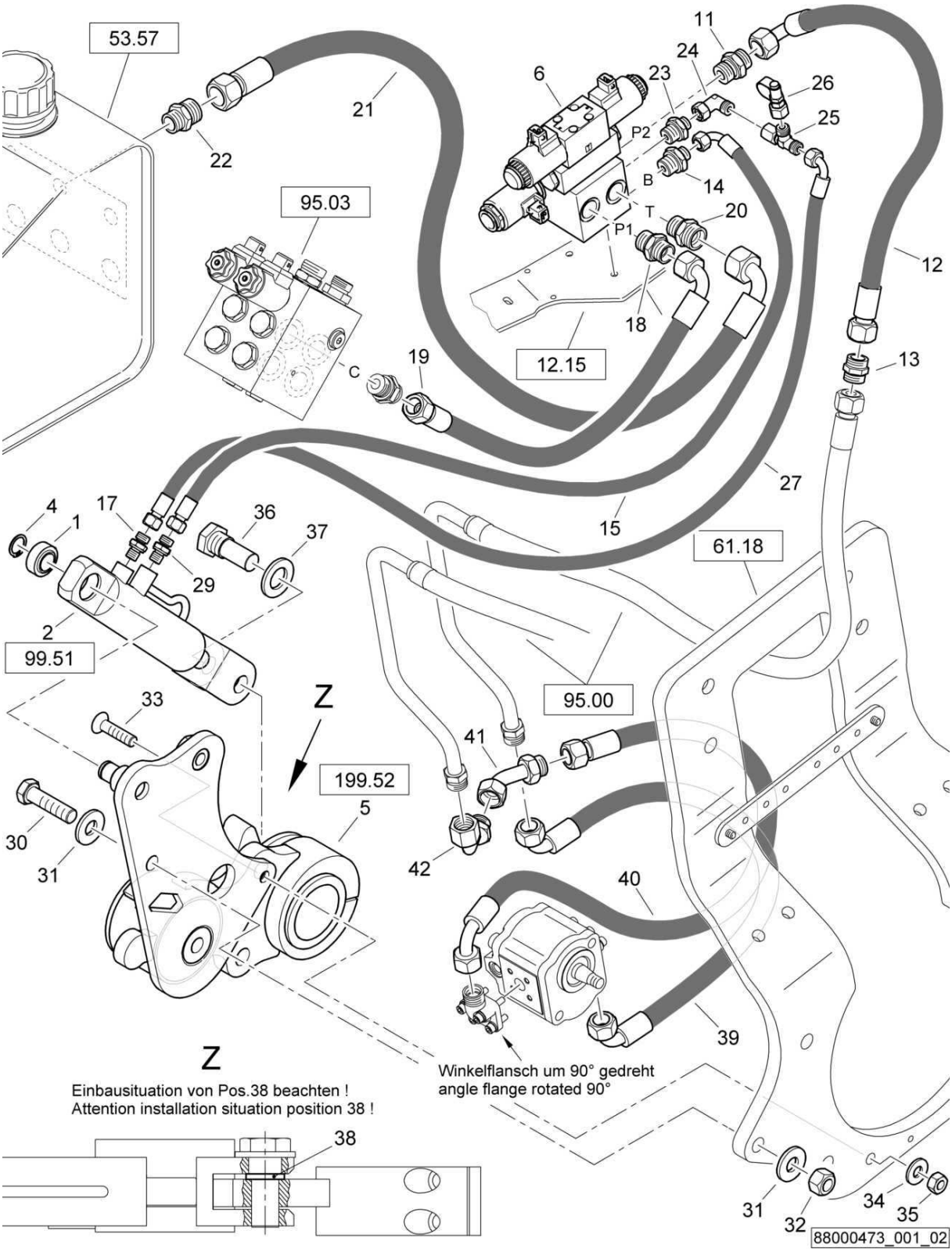

AG6-Edge cutter
AG6-Kantenschneidgerät
AG6-Disp.de coupure des bords

88000473 1001 1

BOMAG FAYAT GROUP

Pos. Pos. Pos.	Part no. Teilenr. No.piece	Qty. Menge Qte.	Description	Benennung	Designation
1	05272007	1	Spherical plain bearing	Gelenklager	Rotule
2	05850483	1	Hydraulic cylinder	Hydraulikzylinder	Cylindre hydraulique
4	09210800	1	Circlip,external	Sicherungsring(außen)	Circlips extérieur
5	88003325	1	Pressing device and cutter	Andrück- und Schneidgerät	Dispositif de chanfreinage
6	05980099	1	Valve	Ventil	Clapet
11	05548013	1	Double-ended union	Gerader Einschraubstutzen	Tubulure à visser
12	05551296	1	Hose assy.ac.WN3111	Schlauch nach WN3111	Tuyau WN3111
13	05545932	1	Union	Verbindungsstutzen	Raccord de connexion
14	05548049	1	Double-ended union	Gerader Einschraubstutzen	Tubulure à visser
15	05556162	1	Hose assy.ac.WN3111	Schlauch nach WN3111	Tuyau WN3111
17	05540007	1	Double-ended union	Gerader Einschraubstutzen	Tubulure à visser
18	05548013	1	Double-ended union	Gerader Einschraubstutzen	Tubulure à visser
19	05551288	1	Hose assy.ac.WN3111	Schlauch nach WN3111	Tuyau WN3111
20	05540011	1	Double-ended union	Gerader Einschraubstutzen	Tubulure à visser
21	05551019	1	Hydraulic hose	Hydraulikschlauch	Tuyau hydraulique
22	05540011	1	Double-ended union	Gerader Einschraubstutzen	Tubulure à visser
23	05548049	1	Double-ended union	Gerader Einschraubstutzen	Tubulure à visser
24	05542122	1	Angular union	Winkelstutzen	Raccord coudé
25	05542191	1	L-union	L-Stutzen	Raccord coudé
26	05544031	1	Test connection	Prüfanschluß	Raccord de contrôle
27	05556162	1	Hose assy.ac.WN3111	Schlauch nach WN3111	Tuyau WN3111
29	05540007	1	Double-ended union	Gerader Einschraubstutzen	Tubulure à visser
30	07131618	1	Hexagon bolt	Sechskantschraube	Vis à tête hexagonale
31	08752170	2	Spring washer	Spannscheibe	Rondelle tendeuse
32	08131621	1	Safety nut	Sechskantmutter selb.sich	Ecrou de sûreté
33	07321220	1	Countersunk screw	Senkschraube	Vis noyée
34	08752130	1	Spring washer	Spannscheibe	Rondelle tendeuse
35	08111218	1	Hexagon nut	Sechskantmutter	Ecrou hexagonal
36	88003316	1	Bolt	Bolzen	Axe
37	08512544	1	Washer	Scheibe	Disque
38	46420147	1	Washer	Scheibe	Disque
39	05556508	1	Hose assy.ac.WN3111	Schlauch nach WN3111	Tuyau WN3111
40	05551295	1	Hose assy.ac.WN3111	Schlauch nach WN3111	Tuyau WN3111
41	05542384	1	Union extension	Stutzen-Vergrösserung	Extension de tubulure
42	05542385	1	Union extension	Stutzen-Vergrösserung	Extension de tubulure

AG6-Edge cutter
AG6-Kantenschneidgerät
AG6-Disp.de coupure des bords

88000473_001_00

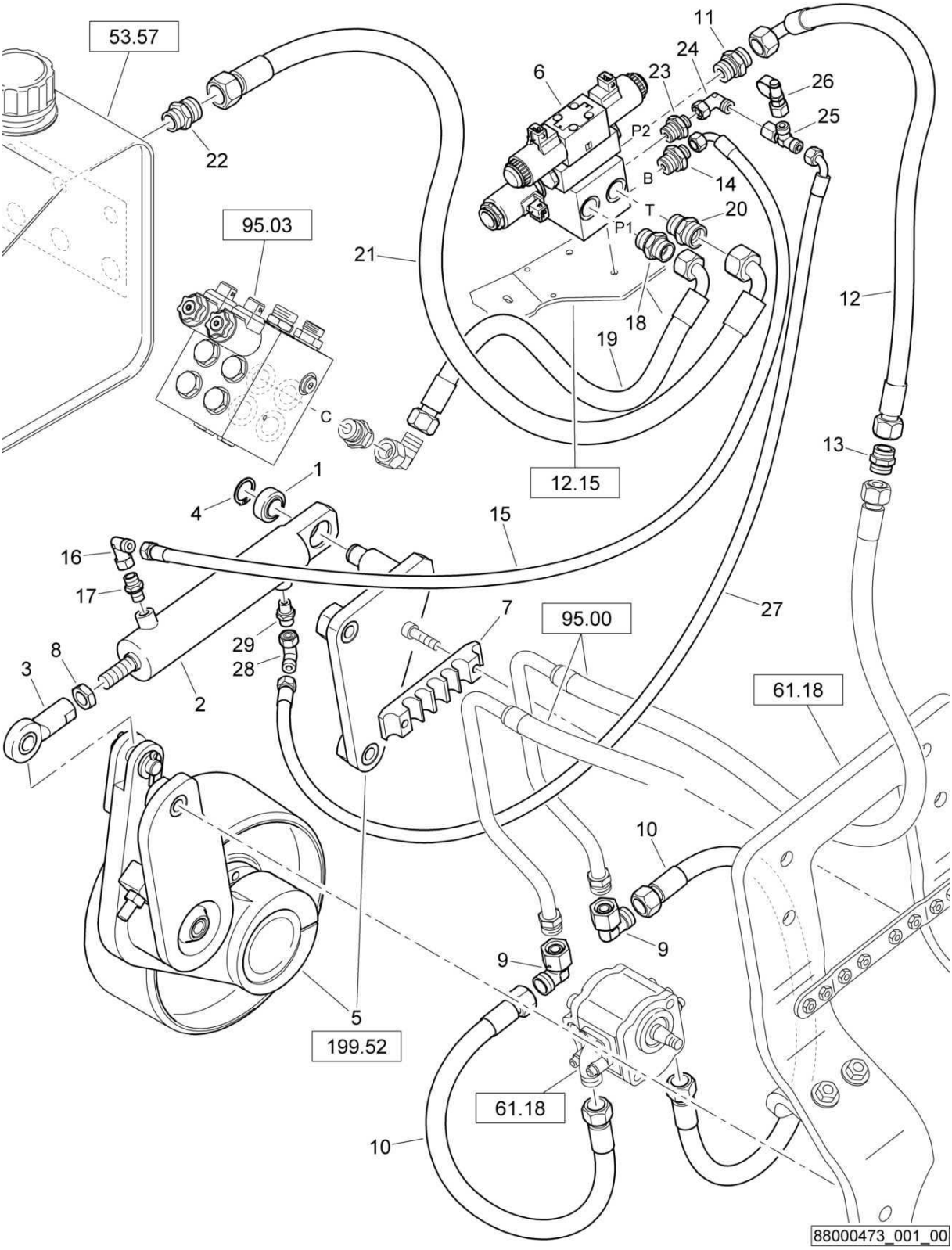

AG6-Edge cutter
AG6-Kantenschneidgerät
AG6-Disp.de coupure des bords

88000473 1001 1

BOMAG FAYAT GROUP

Pos. Pos. Pos.	Part no. Teilenr. No.piece	Qty. Menge Qte.	Description	Benennung	Designation
1	05272007	1	Spherical plain bearing	Gelenklager	Rotule
2	05850019	1	Hydraulic cylinder	Hydraulikzylinder	Cylindre hydraulique
2.1	05851078	1	Kit,seal	Dichtungssatz	Jeu de joints
3	05921017	1	Clevis joint	Gelenkkopf	Tête articulée
4	09210800	1	Circlip,external	Sicherungsring(außen)	Circlips extérieur
5	88003041	1	Pressing device and cutter	Andrück- und Schneidgerät	Dispositif de chanfreinage
6	05980099	1	Valve	Ventil	Clapet
7	88003292	1	Clamp	Schelle	Collier
8	08141620	1	Hexagon nut	Sechskantmutter	Ecrou hexagonal
9	05542125	2	Angular union	Winkelstutzen	Raccord coudé
10	05550307	2	Hose assy.ac.WN3111	Schlauch nach WN3111	Tuyau WN3111
11	05548013	1	Double-ended union	Gerader Einschraubstutzen	Tubulure à visser
12	05551296	1	Hose assy.ac.WN3111	Schlauch nach WN3111	Tuyau WN3111
13	05545932	1	Union	Verbindungsstutzen	Raccord de connexion
14	05548049	1	Double-ended union	Gerader Einschraubstutzen	Tubulure à visser
15	05556162	1	Hose assy.ac.WN3111	Schlauch nach WN3111	Tuyau WN3111
16	05542122	1	Angular union	Winkelstutzen	Raccord coudé
17	05540007	1	Double-ended union	Gerader Einschraubstutzen	Tubulure à visser
18	05548013	1	Double-ended union	Gerader Einschraubstutzen	Tubulure à visser
19	05551288	1	Hose assy.ac.WN3111	Schlauch nach WN3111	Tuyau WN3111
20	05540011	1	Double-ended union	Gerader Einschraubstutzen	Tubulure à visser
21	05551019	1	Hydraulic hose	Hydraulikschlauch	Tuyau hydraulique
22	05540011	1	Double-ended union	Gerader Einschraubstutzen	Tubulure à visser
23	05548049	1	Double-ended union	Gerader Einschraubstutzen	Tubulure à visser
24	05542122	1	Angular union	Winkelstutzen	Raccord coudé
25	05542191	1	L-union	L-Stutzen	Raccord coudé
26	05544031	1	Test connection	Prüfanschluß	Raccord de contrôle
27	05556162	1	Hose assy.ac.WN3111	Schlauch nach WN3111	Tuyau WN3111
28	05542122	1	Angular union	Winkelstutzen	Raccord coudé
29	05540007	1	Double-ended union	Gerader Einschraubstutzen	Tubulure à visser

AG6-Edge cutter
AG6-Kantenschneidgerät
AG6-Disp.de coupure des bords

88000485_002_00

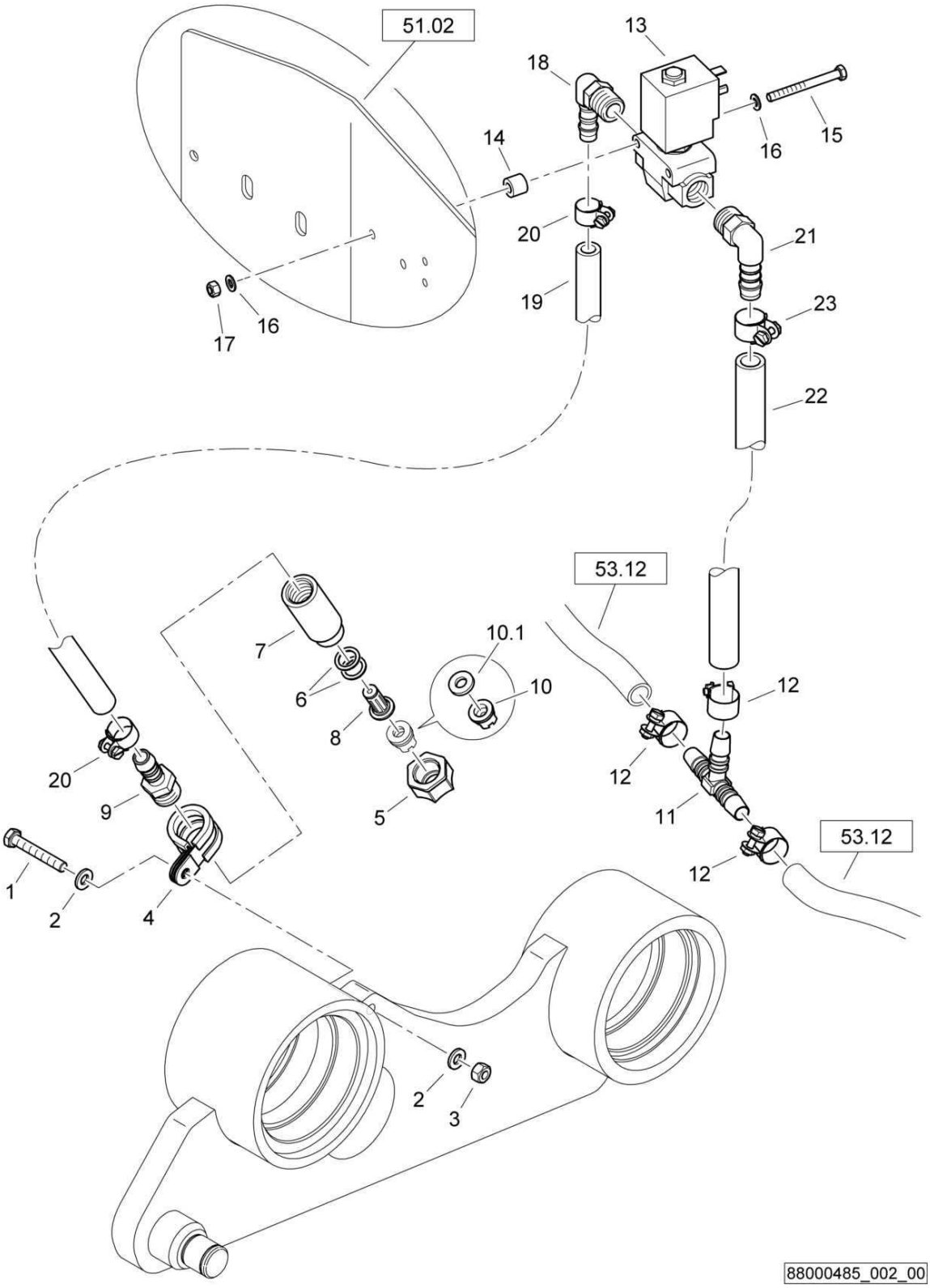

AG6-Edge cutter
AG6-Kantenschneidgerät
AG6-Disp.de coupure des bords

88000485 1001 1

BOMAG FAYAT GROUP

Pos. Pos. Pos.	Part no. Teilenr. No.piece	Qty. Menge Qte.	Description	Benennung	Designation
1	07140656	1	Hexagon bolt	Sechskantschraube	Vis à tête hexagonale
2	08510612	2	Washer	Scheibe	Disque
3	08130611	1	Safety nut	Sechskantmutter selb.sich	Ecrou de sûreté
4	05551916	1	Tube clamp	Rohrschelle	Collier de tuyau
5	05556021	1	Cap nut	Überwurfmutter	Ecrou-raccord
6	05556039	2	Sealing ring	Dichtring	Bague d'étanchéité
7	05557305	1	Extension	Verlängerung	Rallonge
8	05556043	1	Check valve	Rückschlagventil	Clapet de retenue
9	05553332	1	Double-ended union	Gerader Einschraubstutzen	Tubulure à visser
10	05556031	1	Nozzle	Flachstrahldüsenmundst.	Gicleur
10.1	05556039	1	Sealing ring	Dichtring	Bague d'étanchéité
11	05553706	1	T-union	T-Schlauchverbind.Stutzen	Raccord de connexion en T
12	05551406	3	Hose clip	Schlauchschelle	Collier pour tuyau
13	05794300	1	Solenoid valve	Magnetventil	Electrovanne
14	88052028	2	Sleeve	Hülse	Douille
15	07130528	2	Hexagon bolt	Sechskantschraube	Vis à tête hexagonale
16	08510511	4	Washer	Scheibe	Disque
17	08130508	2	Safety nut	Sechskantmutter selb.sich	Ecrou de sûreté
18	05553431	1	Angular union	Winkeleinschraubstutzen	Raccord coudé
19	00663115	15,0 dm	Hose	Schlauch	Tuyau
20	05551404	2	Hose clip	Schlauchschelle	Collier pour tuyau
21	05553432	1	Angular union	Winkeleinschraubstutzen	Raccord coudé
22	00666006	4,70 dm	Water hose	Wasserschlauch	Tuyau à eau
23	05551406	1	Hose clip	Schlauchschelle	Collier pour tuyau

AG6-Edge cutter
AG6-Kantenschneidgerät
AG6-Disp.de coupure des bords

88000473_002_02

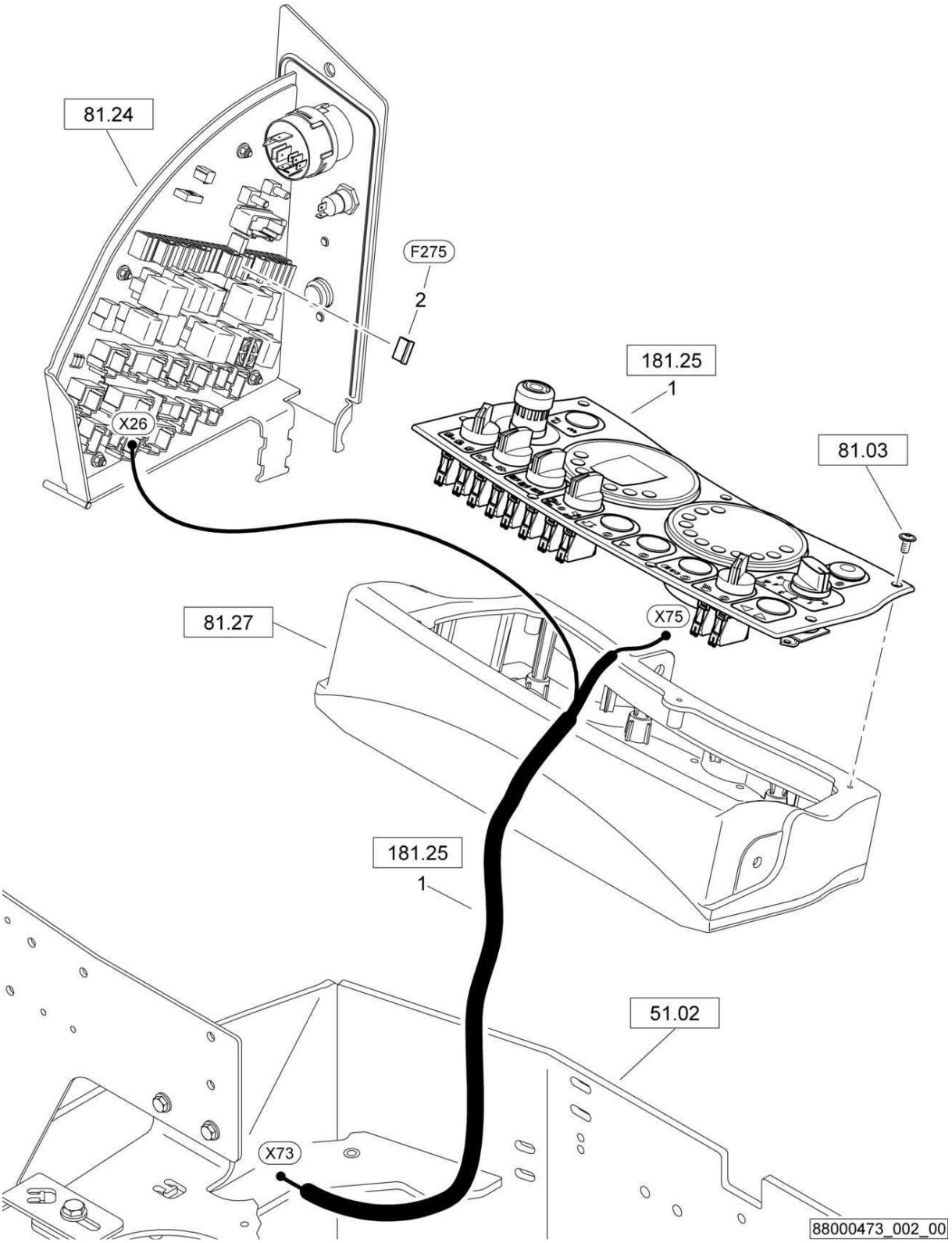

AG6-Edge cutter
AG6-Kantenschneidgerät
AG6-Disp.de coupure des bords

88000473 1001 1

BOMAG FAYAT GROUP

Pos. Pos. Pos.	Part no. Teilenr. No.piece	Qty. Menge Qte.	Description	Benennung	Designation
3	05552121	1	Tube clamp	Rohrschelle	Collier de tuyau
4	07140641	1	Hexagon bolt	Sechskantschraube	Vis à tête hexagonale
5	08751064	2	Spring washer	Spannscheibe	Rondelle tendeuse
6	08130611	1	Safety nut	Sechskantmutter selb.sich	Ecrou de sûreté
7	05551916	1	Tube clamp	Rohrschelle	Collier de tuyau
8	05556021	1	Cap nut	Überwurfmutter	Ecrou-raccord
9	05553332	1	Double-ended union	Gerader Einschraubstutzen	Tubulure à visser
10	05556031	1	Nozzle	Flachstrahldüsenmundst.	Gicleur
10.1	05556039	1	Sealing ring	Dichtring	Bague d'étanchéité
17	05553706	1	T-union	T-Schlauchverbind.Stutzen	Raccord de connexion en T
18	05551406	3	Hose clip	Schlauchschelle	Collier pour tuyau
19	05794300	1	Solenoid valve	Magnetventil	Electrovanne
20	07130528	2	Hexagon bolt	Sechskantschraube	Vis à tête hexagonale
21	08510511	4	Washer	Scheibe	Disque
22	08130508	2	Safety nut	Sechskantmutter selb.sich	Ecrou de sûreté
23	05553431	1	Angular union	Winkeleinschraubstutzen	Raccord coudé
24	00663115	15,0 dm	Hose	Schlauch	Tuyau
25	05551404	2	Hose clip	Schlauchschelle	Collier pour tuyau
26	05553432	1	Angular union	Winkeleinschraubstutzen	Raccord coudé
27	00666006	4,70 dm	Water hose	Wasserschlauch	Tuyau à eau
28	05551406	1	Hose clip	Schlauchschelle	Collier pour tuyau
29	88052028	2	Sleeve	Hülse	Douille
30	05556039	2	Sealing ring	Dichtring	Bague d'étanchéité
31	05557305	1	Extension	Verlängerung	Rallonge
32	05556043	1	Check valve	Rückschlagventil	Clapet de retenue

AG6-Edge cutter
AG6-Kantenschneidgerät
AG6-Disp.de coupure des bords

88000473_002_01

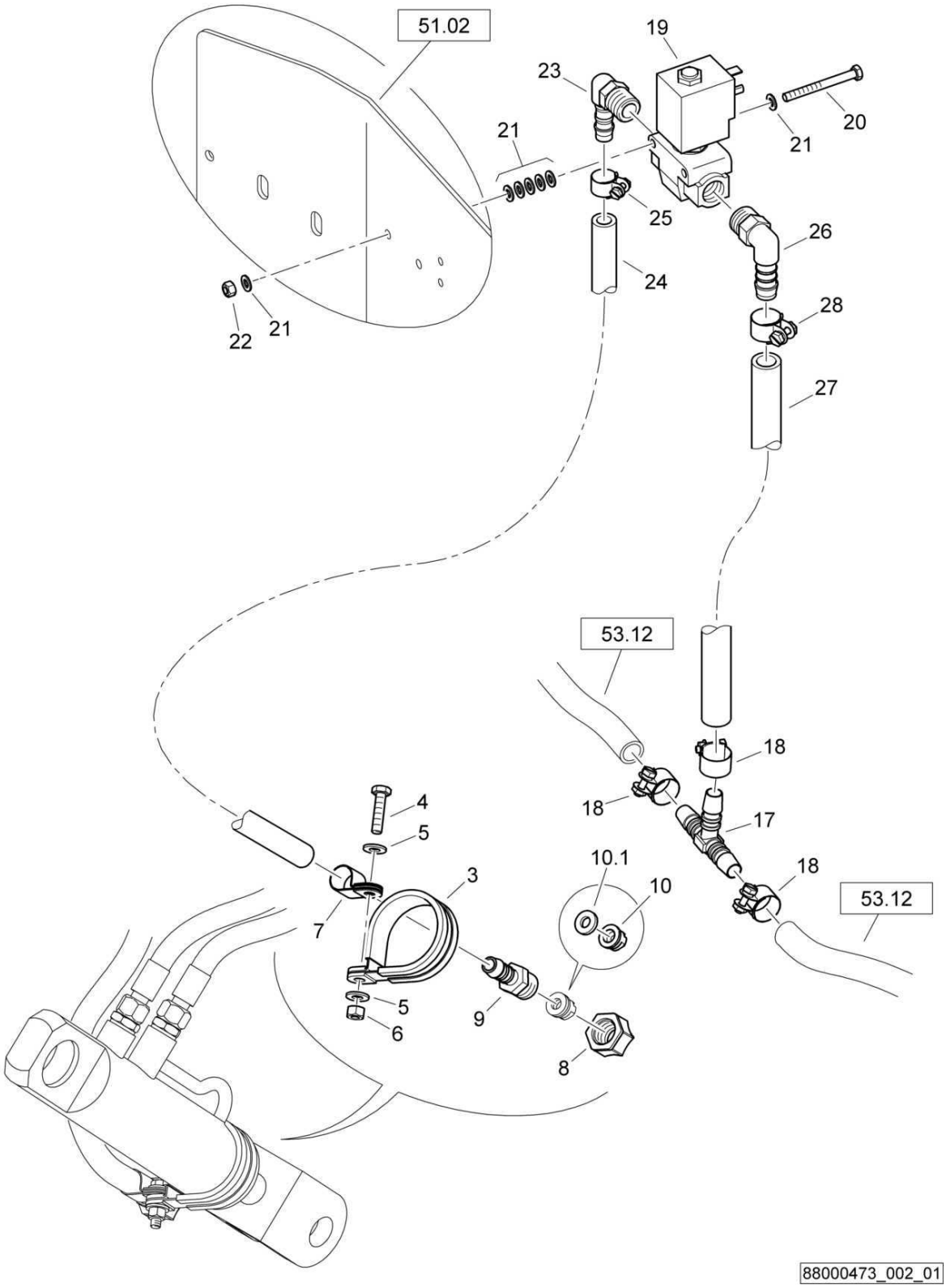

AG6-Edge cutter
AG6-Kantenschneidgerät
AG6-Disp.de coupure des bords

88000473 1001 1

BOMAG FAYAT GROUP

Pos. Pos. Pos.	Part no. Teilenr. No.piece	Qty. Menge Qte.	Description	Benennung	Designation
3	05552121	1	Tube clamp	Rohrschelle	Collier de tuyau
4	07140641	1	Hexagon bolt	Sechskantschraube	Vis à tête hexagonale
5	08751064	2	Spring washer	Spannscheibe	Rondelle tendeuse
6	08130611	1	Safety nut	Sechskantmutter selb.sich	Ecrou de sûreté
7	05551926	1	Tube clamp	Rohrschelle	Collier de tuyau
8	05556021	1	Cap nut	Überwurfmutter	Ecrou-raccord
9	05553332	1	Double-ended union	Gerader Einschraubstutzen	Tubulure à visser
10	05556031	1	Nozzle	Flachstrahldüsenmundst.	Gicleur
10.1	05556039	1	Sealing ring	Dichtring	Bague d'étanchéité
17	05553706	1	T-union	T-Schlauchverbind.Stutzen	Raccord de connexion en T
18	05551406	3	Hose clip	Schlauchschelle	Collier pour tuyau
19	05794300	1	Solenoid valve	Magnetventil	Electrovanne
20	07130528	2	Hexagon bolt	Sechskantschraube	Vis à tête hexagonale
21	08510511	14	Washer	Scheibe	Disque
22	08130508	2	Safety nut	Sechskantmutter selb.sich	Ecrou de sûreté
23	05553431	1	Angular union	Winkeleinschraubstutzen	Raccord coudé
24	00663115	15,0 dm	Hose	Schlauch	Tuyau
25	05551404	1	Hose clip	Schlauchschelle	Collier pour tuyau
26	05553432	1	Angular union	Winkeleinschraubstutzen	Raccord coudé
27	00666006	4,70 dm	Water hose	Wasserschlauch	Tuyau à eau
28	05551406	1	Hose clip	Schlauchschelle	Collier pour tuyau

AG6-Edge cutter
AG6-Kantenschneidgerät
AG6-Disp.de coupure des bords

88000473_002_00

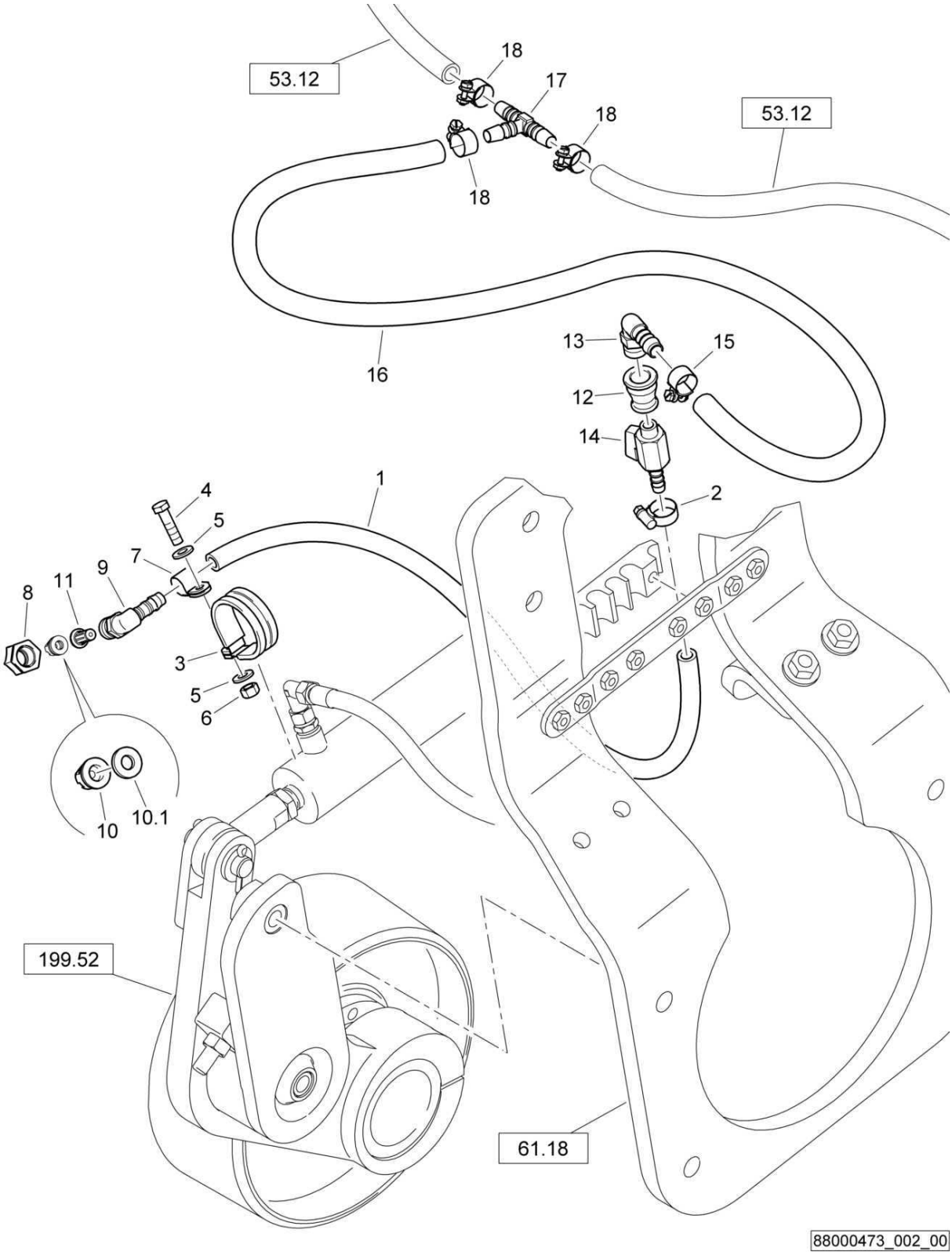

AG6-Edge cutter
AG6-Kantenschneidgerät
AG6-Disp.de coupure des bords

88000473 1001 1

BOMAG FAYAT GROUP

Pos. Pos. Pos.	Part no. Teilenr. No.piece	Qty. Menge Qte.	Description	Benennung	Designation
1	00663115	6,00 dm	Hose	Schlauch	Tuyau
2	05552402	1	Hose clip	Schlauchschelle	Collier pour tuyau
3	05552121	1	Tube clamp	Rohrschelle	Collier de tuyau
4	07140641	1	Hexagon bolt	Sechskantschraube	Vis à tête hexagonale
5	08751064	2	Spring washer	Spannscheibe	Rondelle tendeuse
6	08130611	1	Safety nut	Sechskantmutter selb.sich	Ecrou de sûreté
7	05551926	1	Tube clamp	Rohrschelle	Collier de tuyau
8	05556021	1	Cap nut	Überwurfmutter	Ecrou-raccord
9	78003246	1	Double-ended union	Einschraubstutzen	Tubulure à visser
10	05556031	1	Nozzle	Flachstrahldüsenmundst.	Gicleur
10.1	05556039	1	Sealing ring	Dichtring	Bague d'étanchéité
11	05556043	1	Check valve	Rückschlagventil	Clapet de retenue
12	05558642	1	Reducer socket	Muffe,red	Manchon de réduction
13	05553432	1	Angular union	Winkeleinschraubstutzen	Raccord coudé
14	09510010	1	Drain cock	Ablaßhahn	Vanne de vidange
15	05551406	1	Hose clip	Schlauchschelle	Collier pour tuyau
16	00666006	6,00 dm	Water hose	Wasserschlauch	Tuyau à eau
17	05553706	1	T-union	T-Schlauchverbind.Stutzen	Raccord de connexion en T
18	05551406	3	Hose clip	Schlauchschelle	Collier pour tuyau

S/N 101880213062 ▶

AG6-Edge cutter
AG6-Kantenschneidgerät
AG6-Disp.de coupure des bords

88000485_003_01

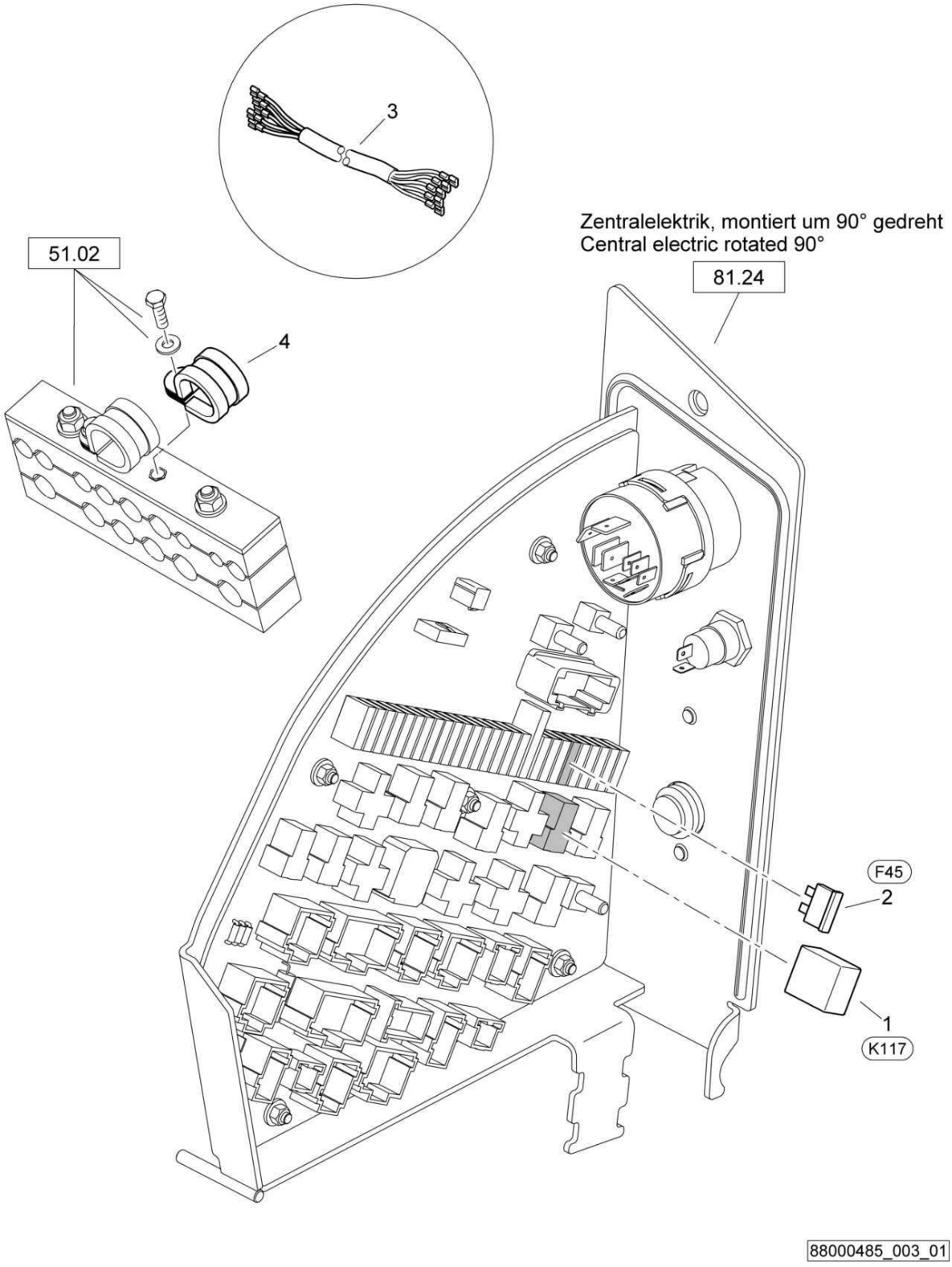

AG6-Edge cutter
AG6-Kantenschneidgerät
AG6-Disp.de coupure des bords

88000485 1001 1

BOMAG FAYAT GROUP

Pos. Pos. Pos.	Part no. Teilenr. No.piece	Qty. Menge Qte.	Description	Benennung	Designation
1	05766955	1	Relay	Relais	Relais
2	05751097	1	Flat fuse	Flachsicherung	Fusible plat
3	88075506	1	Wire harness	Kabelbaum	Faisceau de câbles
4	05551922	1	Tube clamp	Rohrschelle	Collier de tuyau

AG6-Edge cutter
AG6-Kantenschneidgerät
AG6-Disp.de coupure des bords

88000485_003_00

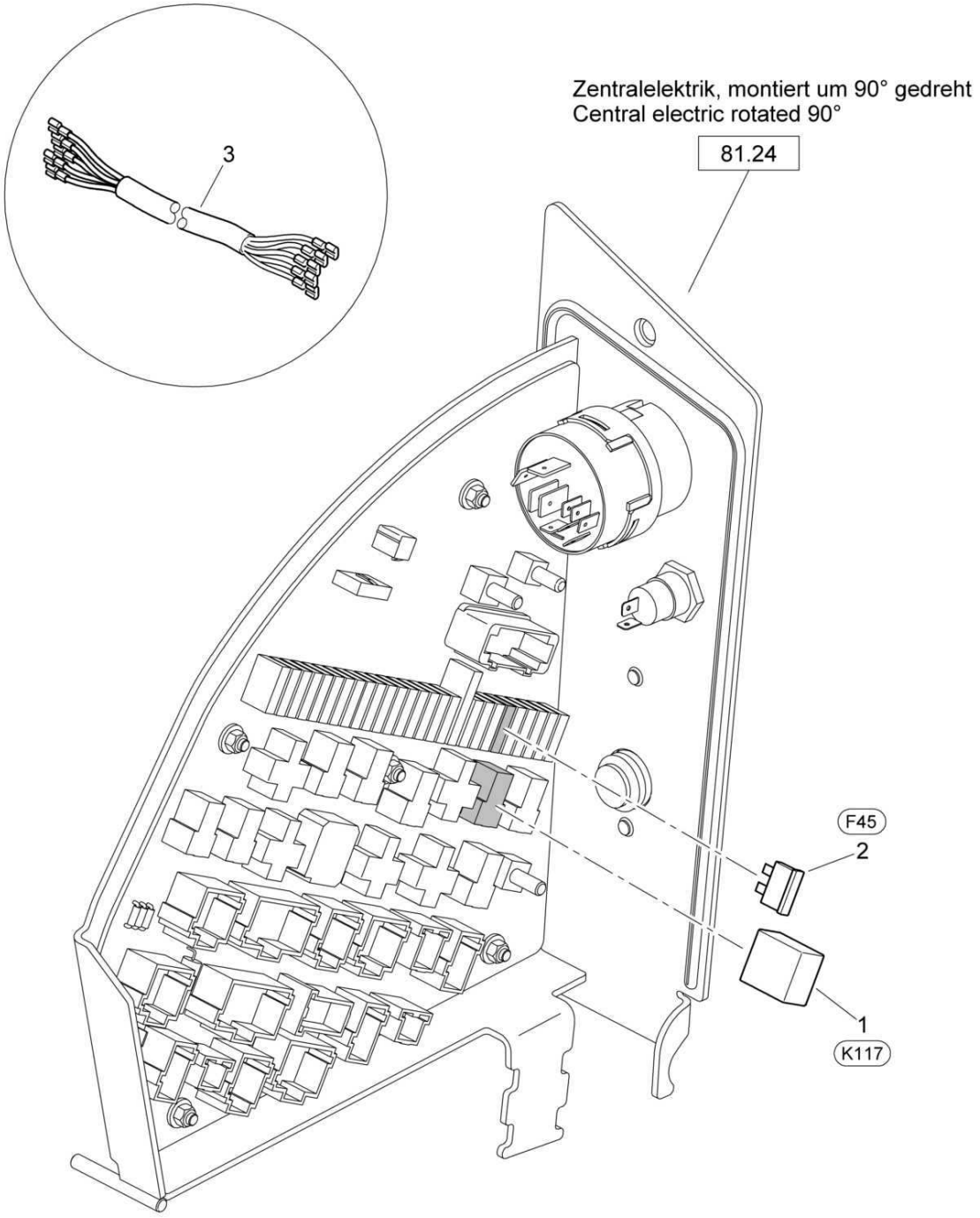

88000485_003_00

AG6-Edge cutter
AG6-Kantenschneidgerät
AG6-Disp.de coupure des bords

88000485 1001 1

BOMAG FAYAT GROUP

Pos. Pos. Pos.	Part no. Teilenr. No.piece	Qty. Menge Qte.	Description	Benennung	Designation
1	05766955	1	Relay	Relais	Relais
2	05751097	1	Flat fuse	Flachsicherung	Fusible plat
3	88075506	1	Wire harness	Kabelbaum	Faisceau de câbles

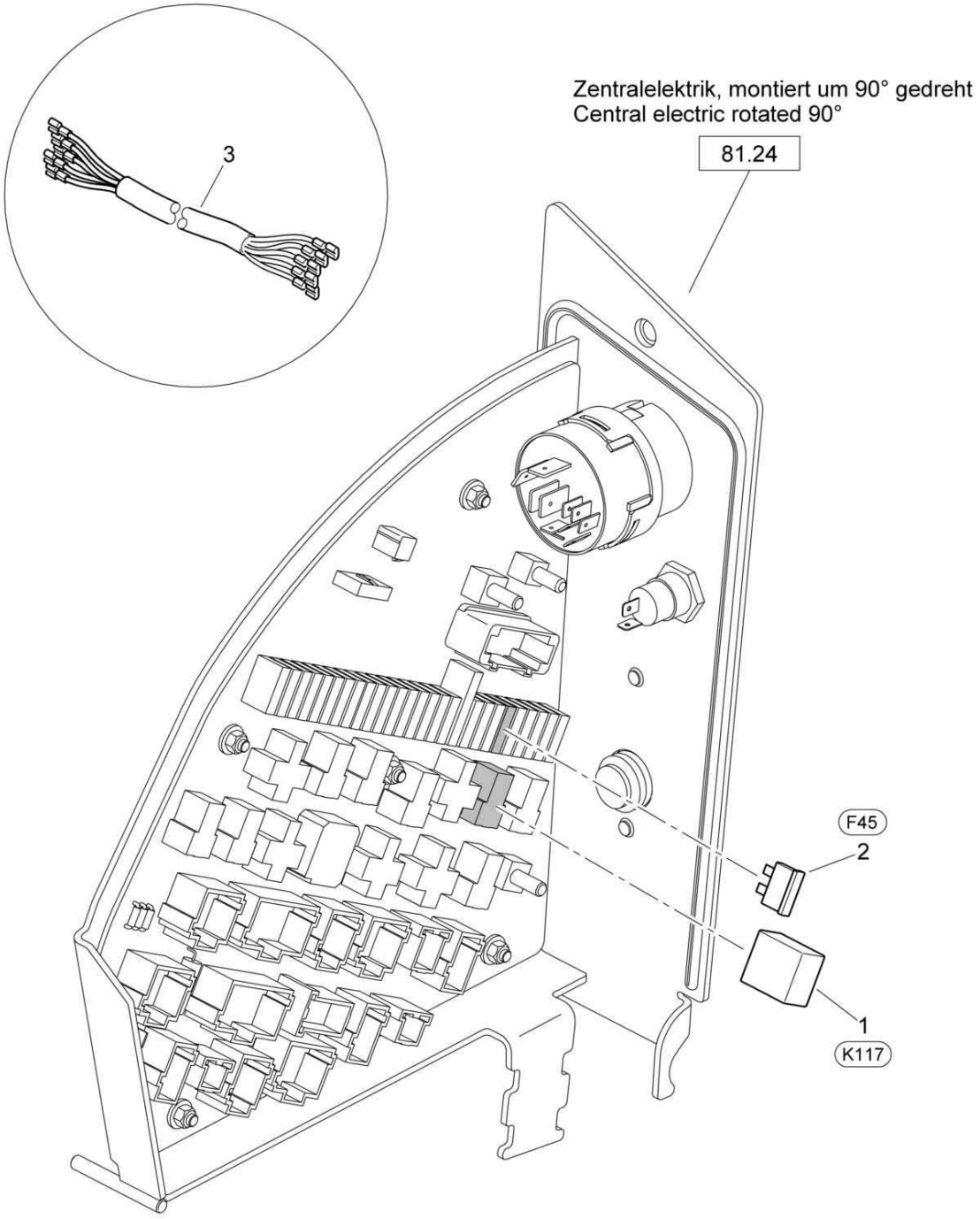

88000473_003_01

AG6-Edge cutter
AG6-Kantenschneidgerät
AG6-Disp.de coupure des bords

88000473 1001 1

BOMAG FAYAT GROUP

Pos. Pos. Pos.	Part no. Teilenr. No.piece	Qty. Menge Qte.	Description	Benennung	Designation
1	05766955	1	Relay	Relais	Relais
2	05751097	1	Flat fuse	Flachsicherung	Fusible plat
3	88075506	1	Wire harness	Kabelbaum	Faisceau de câbles

Zentralelektrik, montiert um 90° gedreht
Central electric rotated 90°

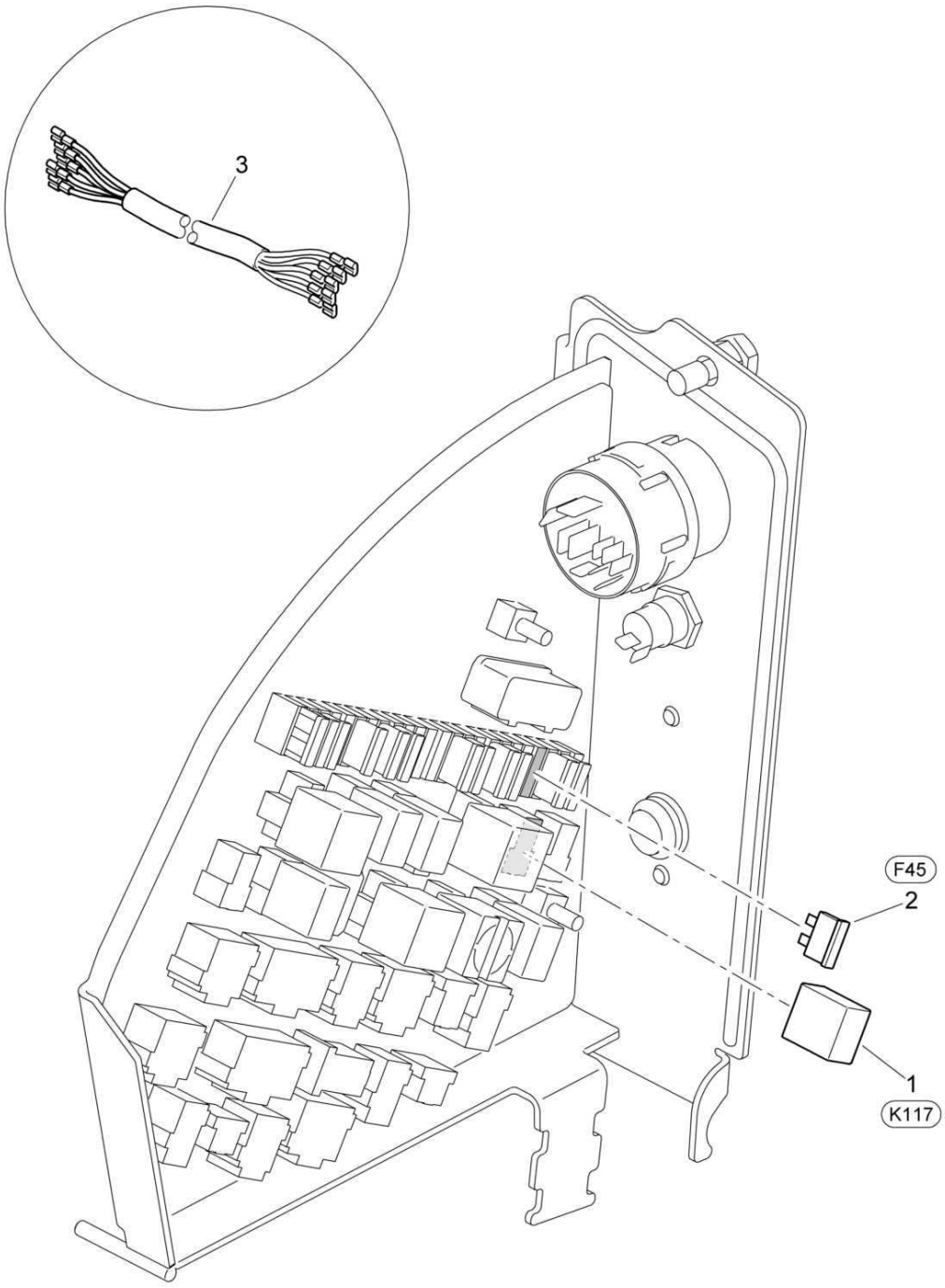

88000473_003_00

AG6-Edge cutter
AG6-Kantenschneidgerät
AG6-Disp.de coupure des bords

88000473 1001 1

BOMAG FAYAT GROUP

Pos. Pos. Pos.	Part no. Teilenr. No.piece	Qty. Menge Qte.	Description	Benennung	Designation
1	05766955	1	Relay	Relais	Relais
2	05751097	1	Flat fuse	Flachsicherung	Fusible plat
3	46330131	1	Wire harness	Kabelbaum	Faisceau de câbles

AG6-Edge cutter
AG6-Kantenschneidgerät
AG6-Disp.de coupure des bords

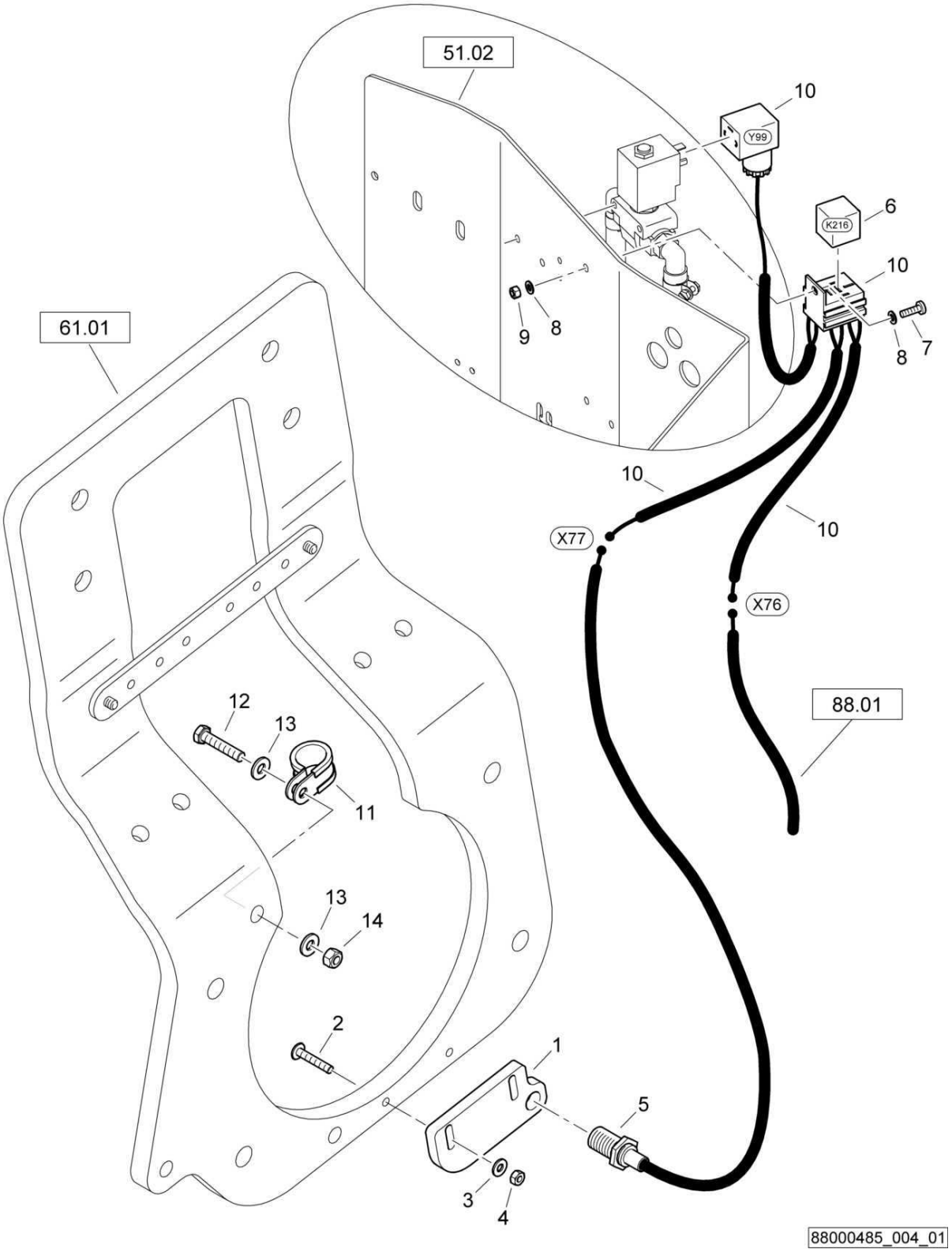

AG6-Edge cutter
AG6-Kantenschneidgerät
AG6-Disp.de coupure des bords

88000485 1001 1

BOMAG FAYAT GROUP

Pos. Pos. Pos.	Part no. Teilenr. No.piece	Qty. Menge Qte.	Description	Benennung	Designation
1	88003378	1	Holder	Halter	Support
2	07210617	2	Pens head screw	Linsenschraube	Vis à tête cylindrique bombée
3	08751064	2	Spring washer	Spannscheibe	Rondelle tendeuse
4	08110613	2	Hexagon nut	Sechskantmutter	Ecrou hexagonal
5	05767577	1	Proximity switch	Initiator	Initiateur
6	05766959	1	Relay	Relais	Relais
7	07210516	1	Pens head screw	Linsenschraube	Vis à tête cylindrique bombée
8	08510511	2	Washer	Scheibe	Disque
9	08130508	1	Safety nut	Sechskantmutter selb.sich	Ecrou de sûreté
10	88075509	1	Wire harness	Kabelbaum	Faisceau de câbles
11	05551911	1	Tube clamp	Rohrschelle	Collier de tuyau
12	07140848	1	Hexagon bolt	Sechskantschraube	Vis à tête hexagonale
13	08752084	2	Spring washer	Spannscheibe	Rondelle tendeuse
14	08130813	1	Safety nut	Sechskantmutter selb.sich	Ecrou de sûreté

AG6-Edge cutter
AG6-Kantenschneidgerät
AG6-Disp.de coupure des bords

88000485_004_00

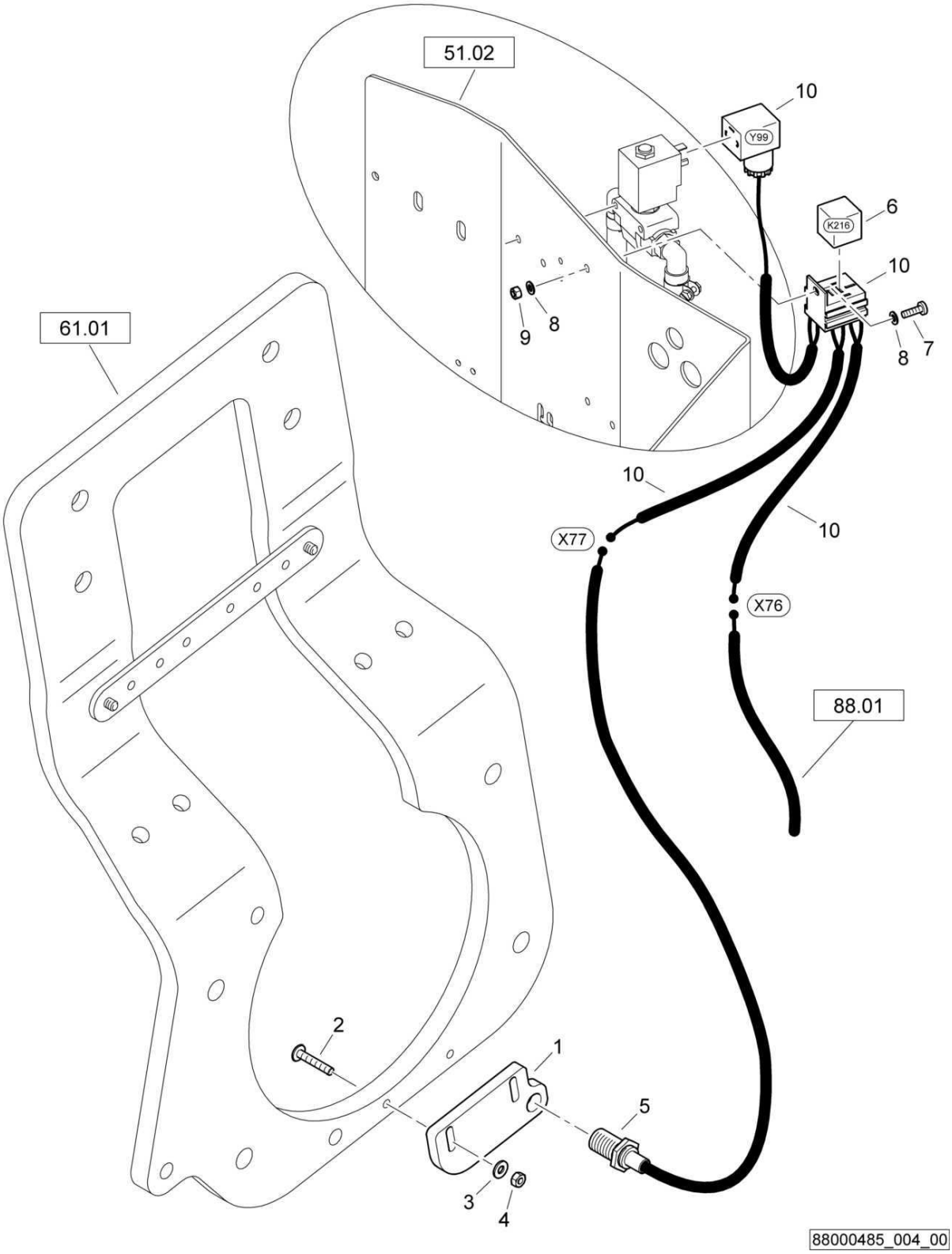

AG6-Edge cutter
AG6-Kantenschneidgerät
AG6-Disp.de coupure des bords

88000485 1001 1

BOMAG FAYAT GROUP

Pos. Pos. Pos.	Part no. Teilenr. No.piece	Qty. Menge Qte.	Description	Benennung	Designation
1	88003378	1	Holder	Halter	Support
2	07210617	2	Pens head screw	Linsenschraube	Vis à tête cylindrique bombée
3	08751064	2	Spring washer	Spannscheibe	Rondelle tendeuse
4	08110613	2	Hexagon nut	Sechskantmutter	Ecrou hexagonal
5	05767577	1	Proximity switch	Initiator	Initiateur
6	05766959	1	Relay	Relais	Relais
7	07210516	1	Pens head screw	Linsenschraube	Vis à tête cylindrique bombée
8	08510511	2	Washer	Scheibe	Disque
9	08130508	1	Safety nut	Sechskantmutter selb.sich	Ecrou de sûreté
10	88075509	1	Wire harness	Kabelbaum	Faisceau de câbles

AG6-Edge cutter
AG6-Kantenschneidgerät
AG6-Disp.de coupure des bords

88000473_004_01

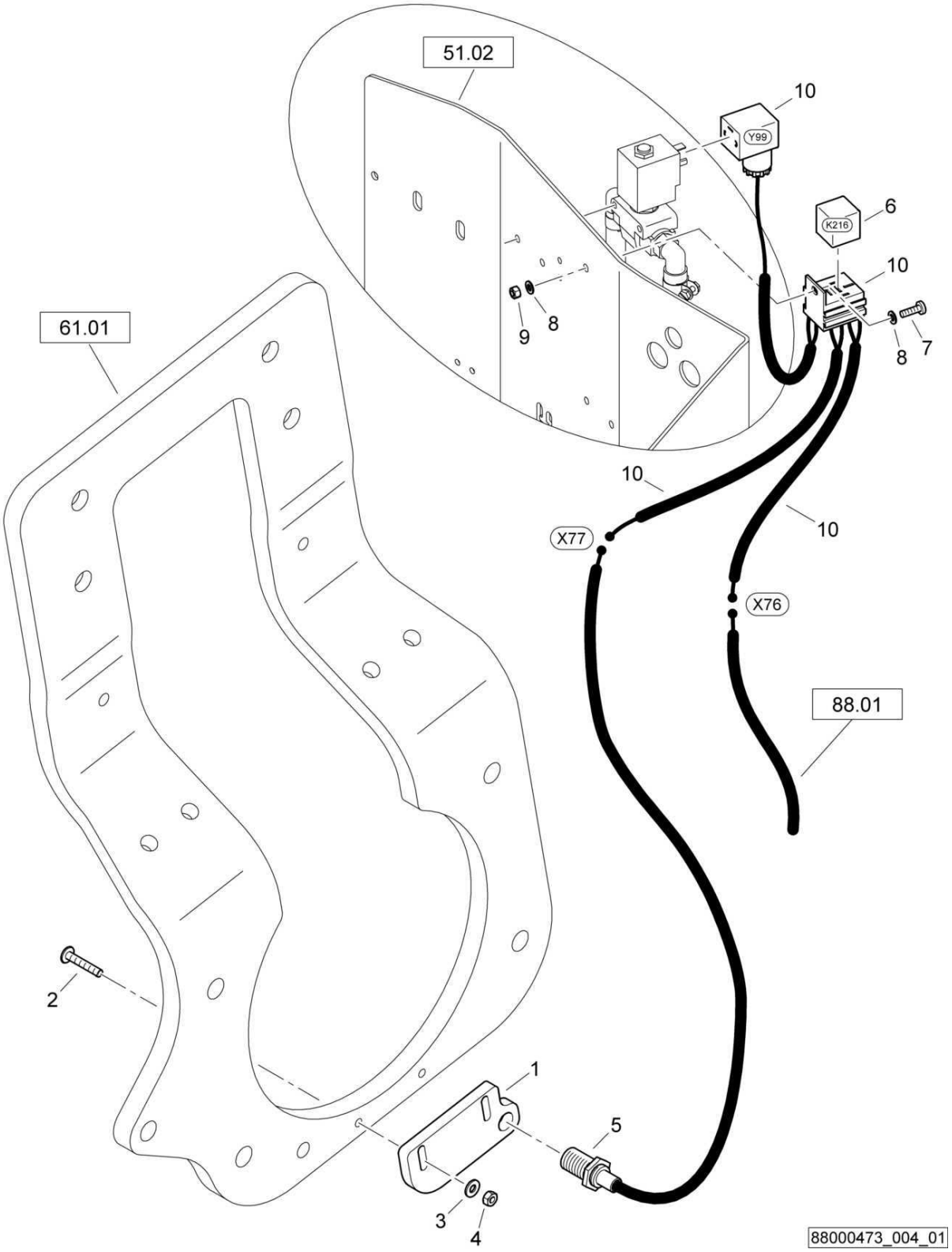

AG6-Edge cutter
AG6-Kantenschneidgerät
AG6-Disp.de coupure des bords

88000473 1001 1

BOMAG FAYAT GROUP

Pos. Pos. Pos.	Part no. Teilenr. No.piece	Qty. Menge Qte.	Description	Benennung	Designation
1	88003378	1	Holder	Halter	Support
2	07210617	1	Pens head screw	Linsenschraube	Vis à tête cylindrique bombée
3	08751064	2	Spring washer	Spannscheibe	Rondelle tendeuse
4	08110613	2	Hexagon nut	Sechskantmutter	Ecrou hexagonal
5	05767577	1	Proximity switch	Initiator	Initiateur
6	05766959	1	Relay	Relais	Relais
7	07210516	1	Pens head screw	Linsenschraube	Vis à tête cylindrique bombée
8	08510511	2	Washer	Scheibe	Disque
9	08130508	1	Safety nut	Sechskantmutter selb.sich	Ecrou de sûreté
10	88075509	1	Wire harness	Kabelbaum	Faisceau de câbles

S/N 101880211030 ▶ S/N 101880211330

AG6-Edge cutter
AG6-Kantenschneidgerät
AG6-Disp.de coupure des bords

88000473_004_00

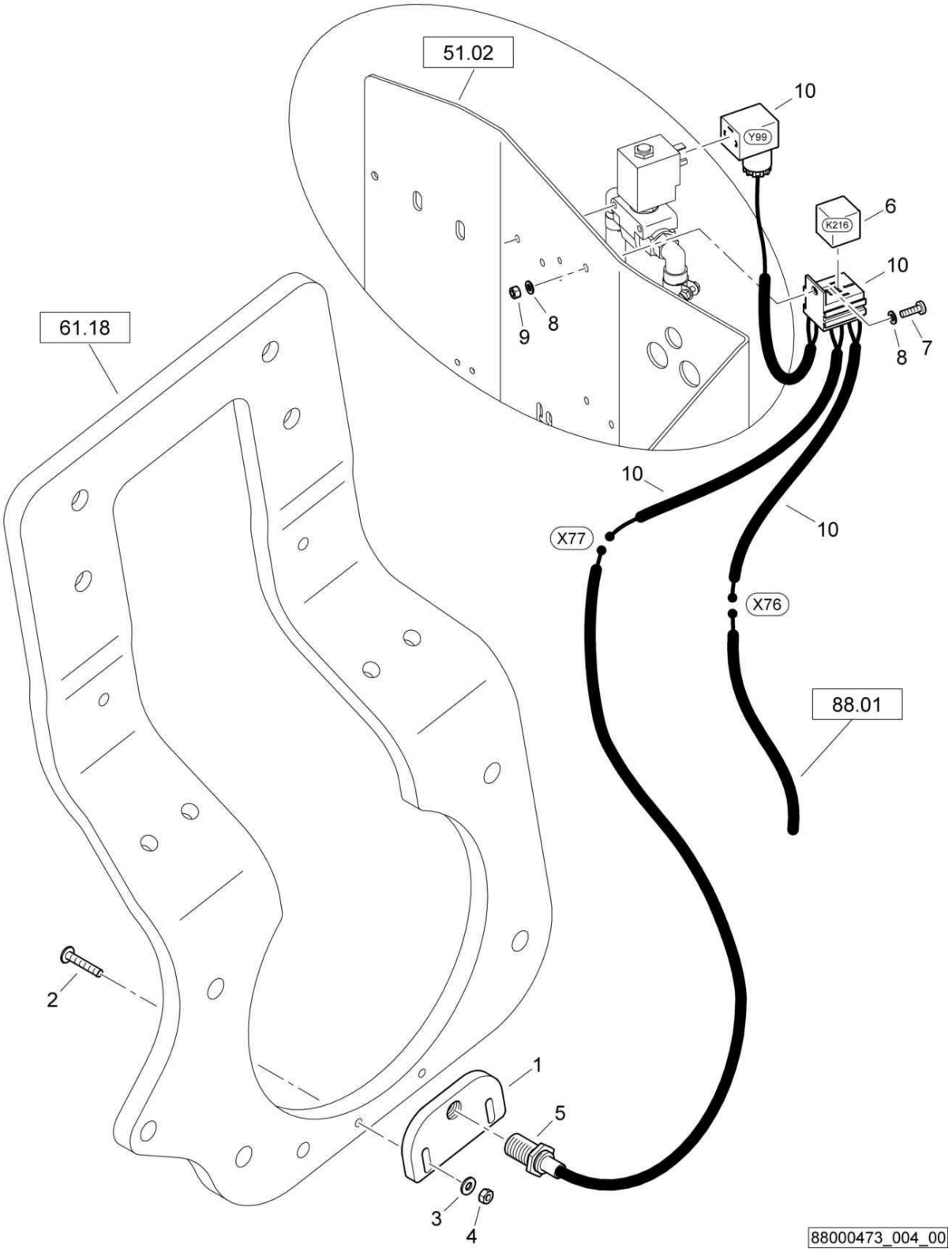

AG6-Edge cutter
AG6-Kantenschneidgerät
AG6-Disp.de coupure des bords

88000473 1001 1

BOMAG FAYAT GROUP

Pos. Pos. Pos.	Part no. Teilenr. No.piece	Qty. Menge Qte.	Description	Benennung	Designation
1	88003317	1	Holder	Halter	Support
2	07210617	1	Pens head screw	Linsenschraube	Vis à tête cylindrique bombée
3	08751064	2	Spring washer	Spannscheibe	Rondelle tendeuse
4	08110613	2	Hexagon nut	Sechskantmutter	Ecrou hexagonal
5	05767577	1	Proximity switch	Initiator	Initiateur
6	05766959	1	Relay	Relais	Relais
7	07210516	1	Pens head screw	Linsenschraube	Vis à tête cylindrique bombée
8	08510511	2	Washer	Scheibe	Disque
9	08130508	1	Safety nut	Sechskantmutter selb.sich	Ecrou de sûreté
10	88075509	1	Wire harness	Kabelbaum	Faisceau de câbles

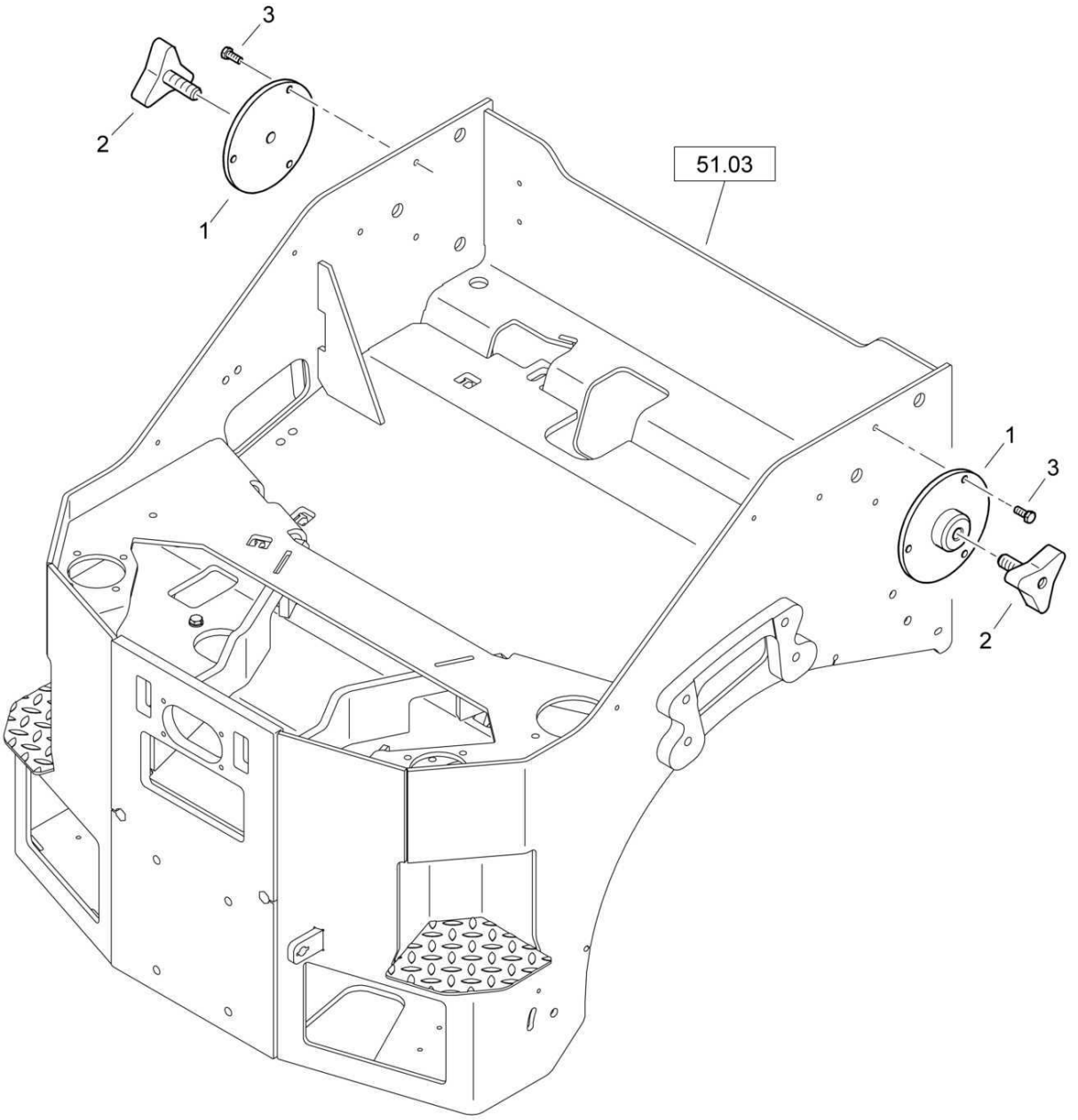
3
2
1
51.03
1
3
2

AG6-Edge cutter
AG6-Kantenschneidgerät
AG6-Disp.de coupure des bords

88000485 1001 1

BOMAG FAYAT GROUP

Pos. Pos. Pos.	Part no. Teilenr. No.piece	Qty. Menge Qte.	Description	Benennung	Designation
1	95650787	2	Receptacle	Aufnahme	Griffe
2	65003293	2	Star knob screw	Sterngriffschraube	Vis poignée-étoile
3	07860517	6	Screw	Schraube	Vis

AG32-Pressing roller 60°
AG32-Andrückrolle 60°
AG32-Cône de pression 60°

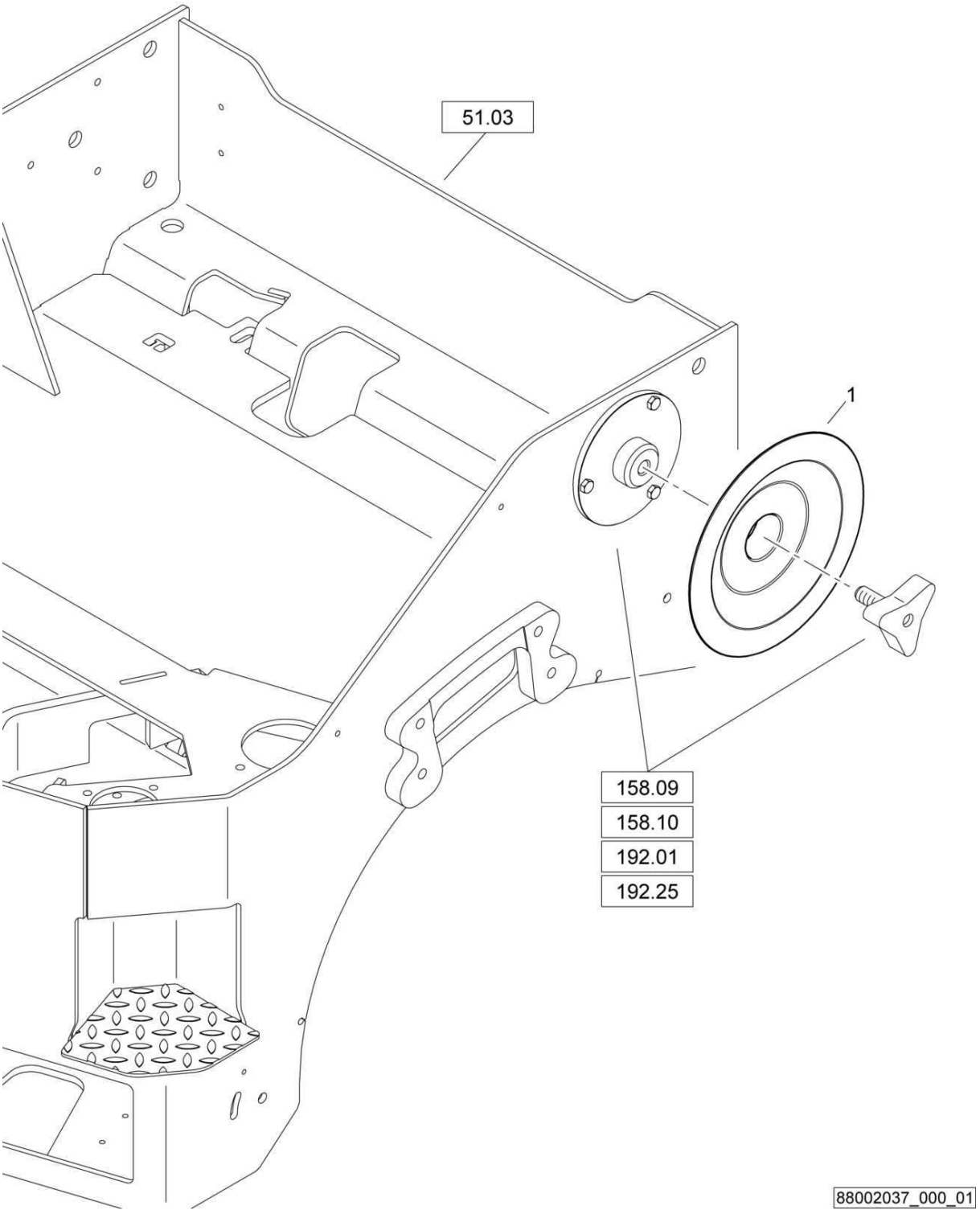

AG32-Pressing roller 60°
AG32-Andrückrolle 60°
AG32-Cône de pression 60°

88002037 1001 1

BOMAG FAYAT GROUP

Pos. / Pos. / Pos.	Part no. / Teilenr. / No.piece	Qty. / Menge / Qte.	Description	Benennung	Designation
0	88002037	1	AG32-Pressing roller 60°	AG32-Andrückrolle 60°	AG32-Cône de pression 60°
1	88003477	1	Pressing roller	Andrückrolle	Rouleau de pression

S/N 101880212141 ▶ S/N 101880212203

AG32-Pressing roller 60°
AG32-Andrückrolle 60°
AG32-Cône de pression 60°

88002037_000_00

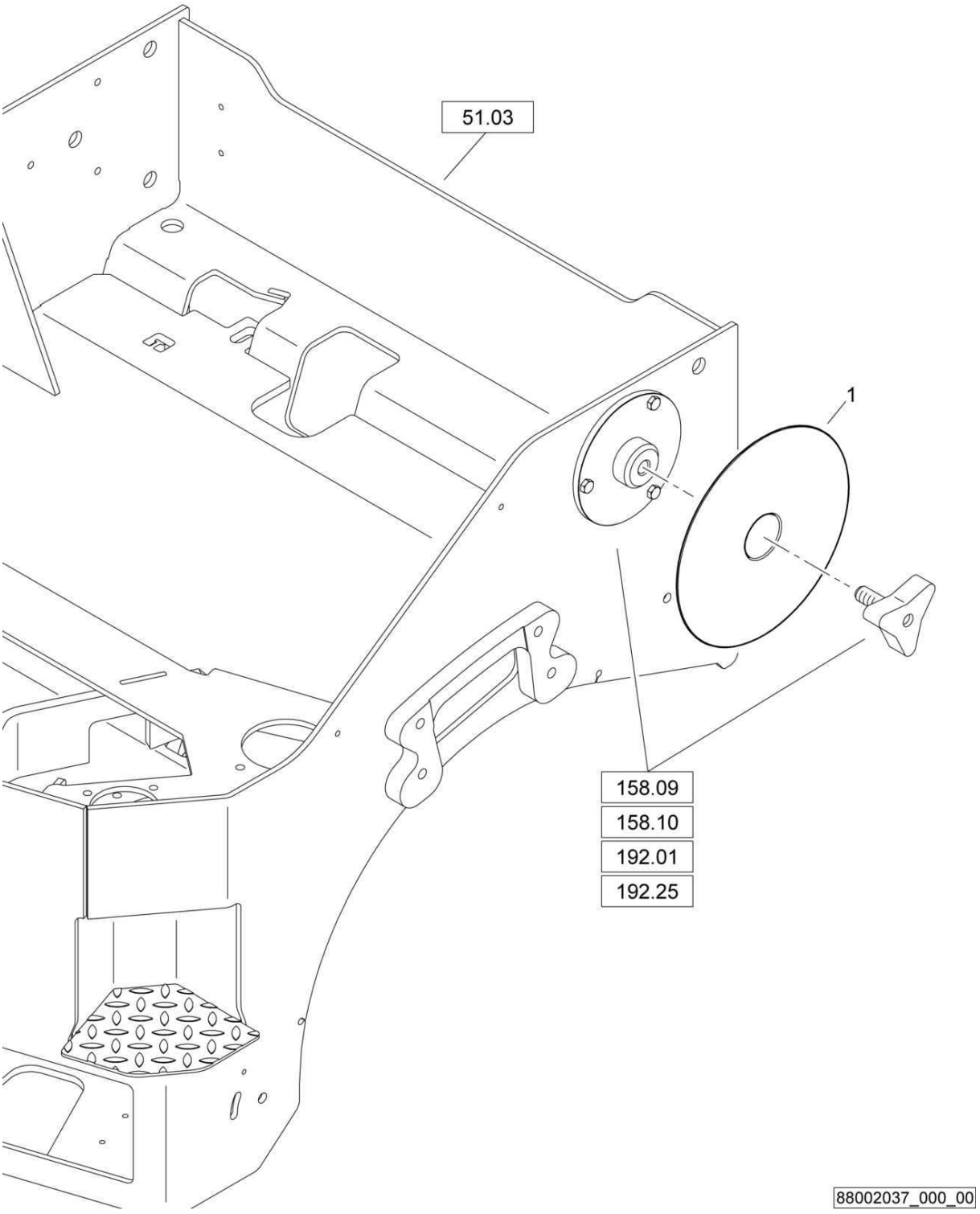

AG32-Pressing roller 60°
AG32-Andrückrolle 60°
AG32-Cône de pression 60°

88002037 1001 1

BOMAG FAYAT GROUP

Pos. Pos. Pos.	Part no. Teilenr. No.piece	Qty. Menge Qte.	Description	Benennung	Designation
0	88002037	1	AG32-Pressing roller 60°	AG32-Andrückrolle 60°	AG32-Cône de pression 60°
1	88003440	1	Pressing roller	Andrückrolle	Rouleau de pression

AG34-Pressing roller 45°
AG34-Andrückrolle 45°
AG34-Rouleau pression 45°

88002028_000_00

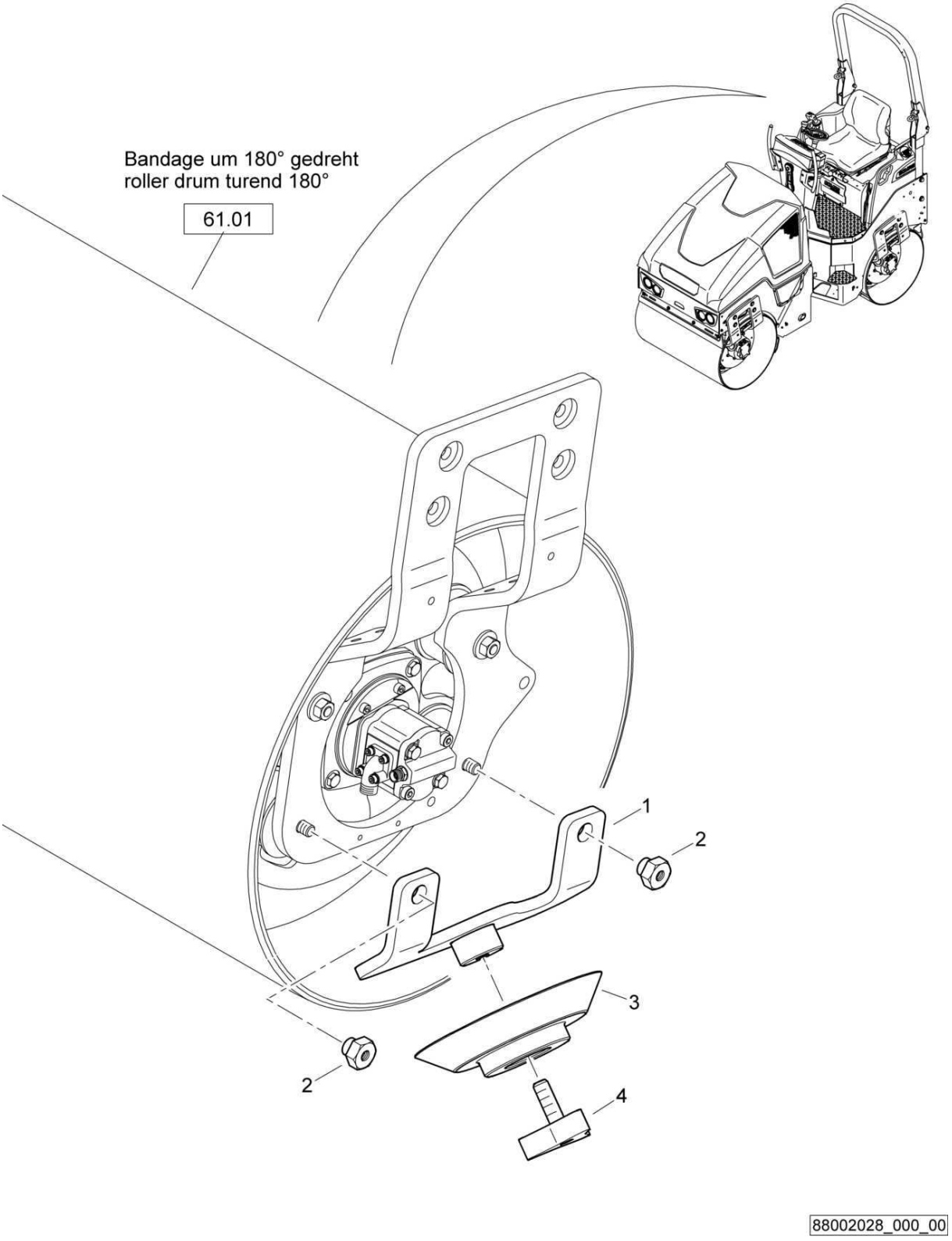

AG34-Pressing roller 45°
AG34-Andrückrolle 45°
AG34-Rouleau pression 45°

88002028 1001 1

BOMAG FAYAT GROUP

Pos. Pos. Pos.	Part no. Teilenr. No.piece	Qty. Menge Qte.	Description	Benennung	Designation
0	88002028	1	AG34-Pressing roller 45°	AG34-Andrückrolle 45°	AG34-Cône de pression 45°
1	88003328	1	Holder	Halter	Support
2	78003116	2	Hexagon nut	Sechskantmutter	Ecrou hexagonal
3	88003329	1	Pressing roller	Andrückrolle	Rouleau de pression
4	65003293	1	Star knob screw	Sterngriffschraube	Vis poignée-étoile

AG34-Pressing roller 45°
AG34-Andrückrolle 45°
AG34-Rouleau pression 45°

88002036_000_00

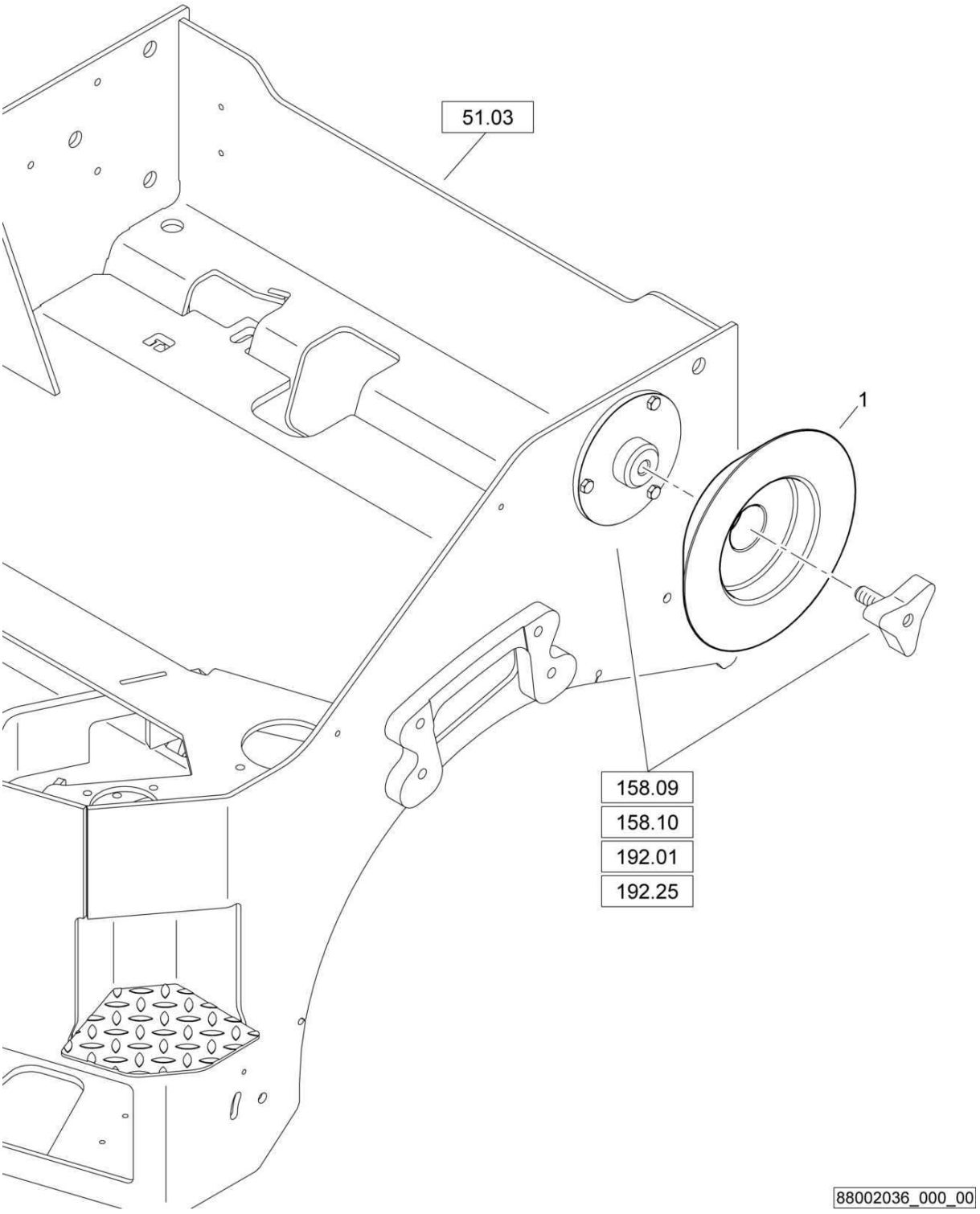

AG34-Pressing roller 45°
AG34-Andrückrolle 45°
AG34-Rouleau pression 45°

88002036 1001 1

BOMAG FAYAT GROUP

Pos. Pos. Pos.	Part no. Teilenr. No.piece	Qty. Menge Qte.	Description	Benennung	Designation
0	88002036	1	AG34-Pressing roller 45°	AG34-Andrückrolle 45°	AG34-Cône de pression 45°
1	88003439	1	Pressing roller	Andrückrolle	Rouleau de pression

AG36-Cutting disc
AG36-Schneidscheibe
AG36-Disque tranchante

88002027_000_01

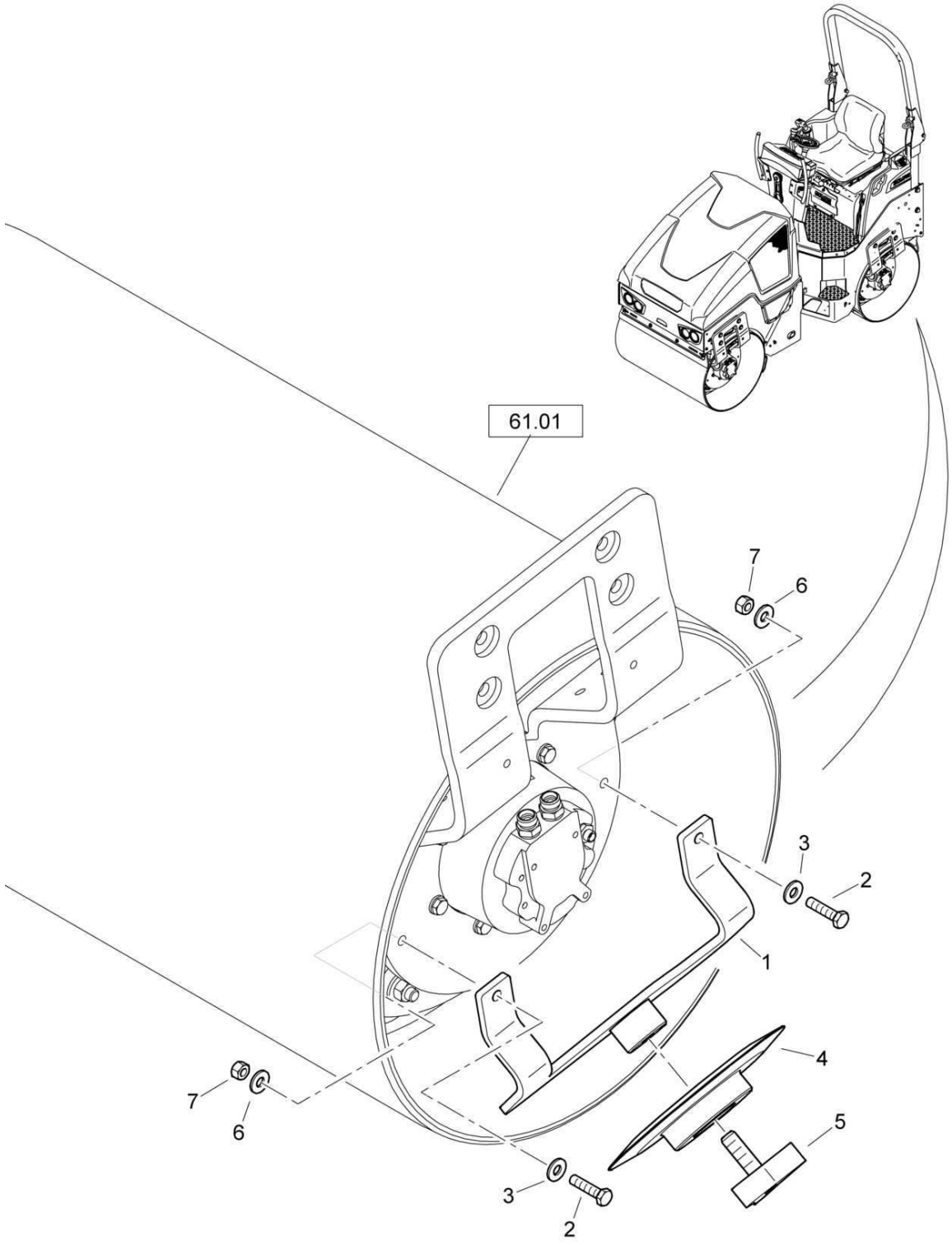

88002027_000_01

AG36-Cutting disc
AG36-Schneidscheibe
AG36-Disque tranchante

88002027 1001 1

BOMAG FAYAT GROUP

Pos. Pos. Pos.	Part no. Teilenr. No.piece	Qty. Menge Qte.	Description	Benennung	Designation
0	88002027	1	AG36-Cutting disc	AG36-Schneidscheibe	AG36-Disque de découpe
1	88003330	1	Holder	Halter	Support
2	07141248	2	Hexagon bolt	Sechskantschraube	Vis à tête hexagonale
3	08752130	2	Spring washer	Spannscheibe	Rondelle tendeuse
4	95881436	1	Cutting disc	Schneidscheibe	Disque tranchante
5	65003293	1	Star knob screw	Sterngriffschraube	Vis poignée-étoile
6	08752130	2	Spring washer	Spannscheibe	Rondelle tendeuse
7	08131218	2	Safety nut	Sechskantmutter selb.sich	Ecrou de sûreté

S/N 101880211030 ▶ S/N 101880211412

AG36-Cutting disc
AG36-Schneidscheibe
AG36-Disque tranchante

88002027_000_00

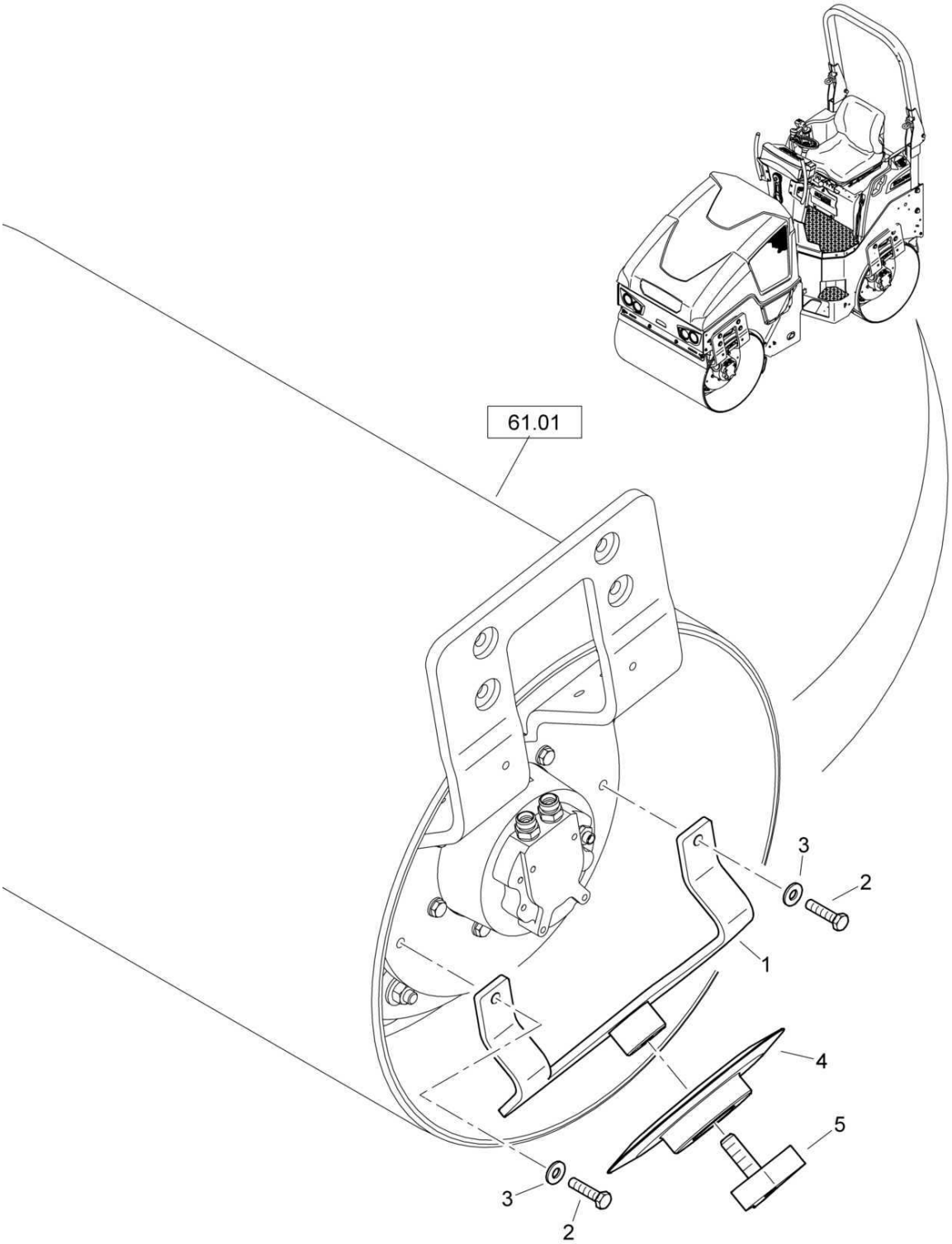

88002027_000_00

AG36-Cutting disc
AG36-Schneidscheibe
AG36-Disque tranchante

88002027 1001 1

BOMAG FAYAT GROUP

Pos. Pos. Pos.	Part no. Teilenr. No.piece	Qty. Menge Qte.	Description	Benennung	Designation
0	88002027	1	AG36-Cutting disc	AG36-Schneidscheibe	AG36-Disque de découpe
1	88003330	1	Holder	Halter	Support
2	07141248	2	Hexagon bolt	Sechskantschraube	Vis à tête hexagonale
3	08752130	2	Spring washer	Spannscheibe	Rondelle tendeuse
4	95881436	1	Cutting disc	Schneidscheibe	Disque tranchante
5	65003293	1	Star knob screw	Sterngriffschraube	Vis poignée-étoile

AG36-Cutting disc
AG36-Schneidscheibe
AG36-Disque tranchante

88002034_000_00

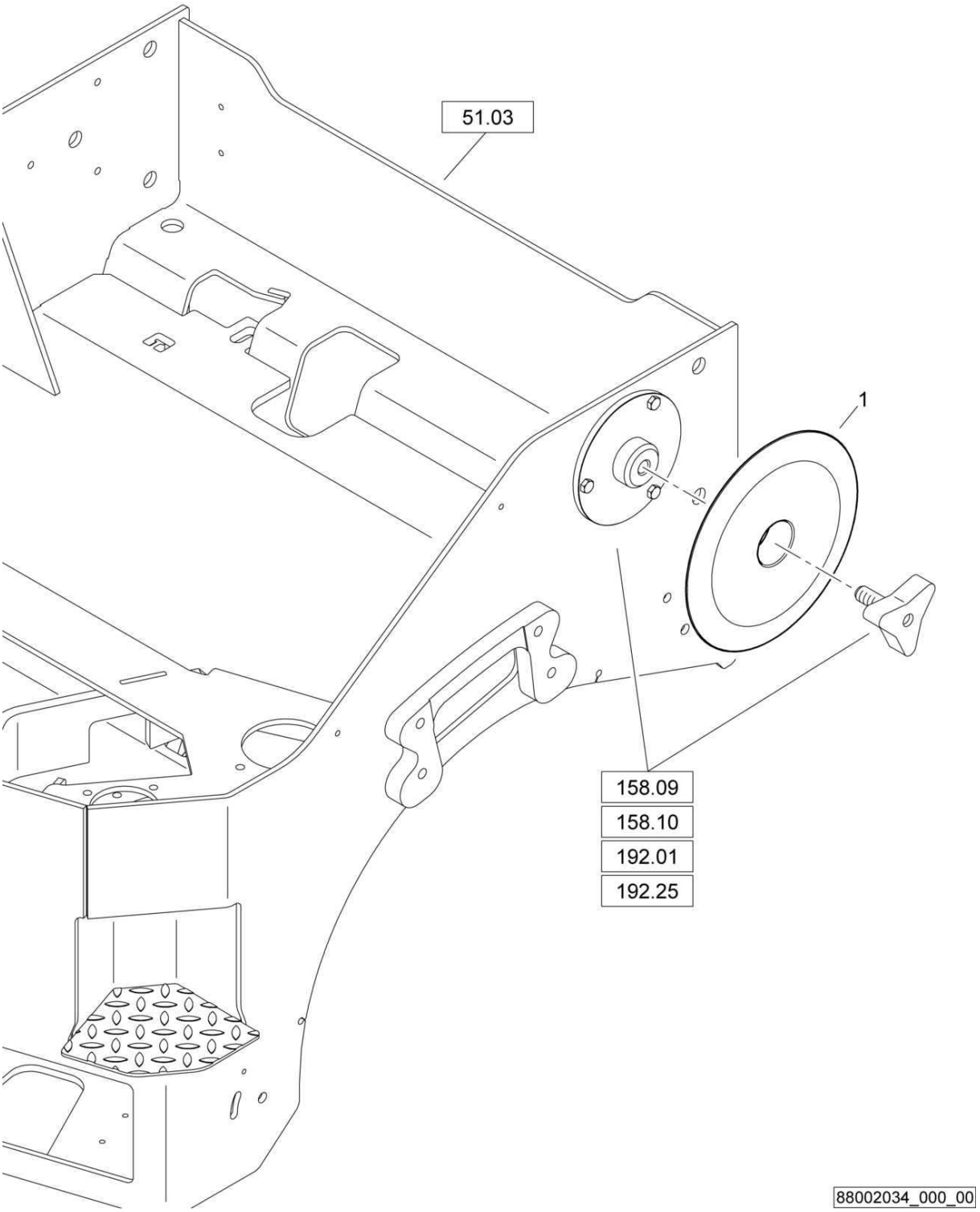

AG36-Cutting disc
AG36-Schneidscheibe
AG36-Disque tranchante

88002034 1001 1

BOMAG FAYAT GROUP

Pos. Pos. Pos.	Part no. Teilenr. No.piece	Qty. Menge Qte.	Description	Benennung	Designation
0	88002034	1	AG36-Cutting disc	AG36-Schneidscheibe	AG36-Disque de découpe
1	88003441	1	Cutting disc	Schneidscheibe	Disque tranchante

AG45-Pressing roller 2°
AG45-Andrückrolle 2°
AG45-Rouleau de pression 2°

88002029_000_00

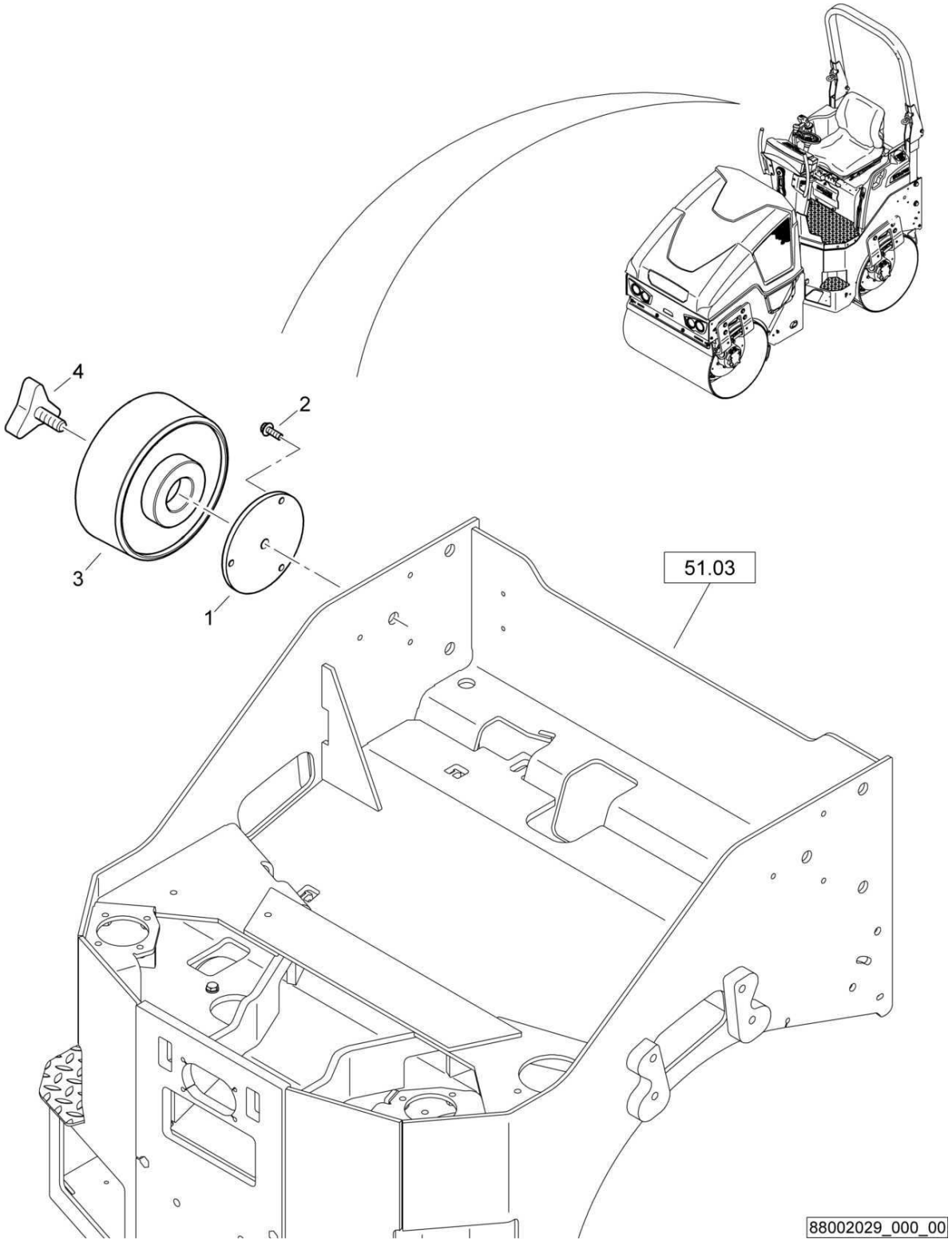

AG45-Pressing roller 2°
AG45-Andrückrolle 2°
AG45-Rouleau de pression 2°

88002029 1001 1

BOMAG FAYAT GROUP

Pos. Pos. Pos.	Part no. Teilenr. No.piece	Qty. Menge Qte.	Description	Benennung	Designation
0	88002029	1	AG45-Pressing roller 2°	AG45-Andrückrolle 2°	AG45-Rouleau de pression 2°
1	95650787	1	Receptacle	Aufnahme	Griffe
2	07860517	3	Screw	Schraube	Vis
3	65003305	1	Pressing roller	Andrückrolle	Rouleau de pression
4	65003293	1	Star knob screw	Sterngriffschraube	Vis poignée-étoile

S/N 101880211030 ▶ S/N 101880211412

AG45-Pressing roller 2°
AG45-Andrückrolle 2°
AG45-Rouleau de pression 2°

88002029_000_00

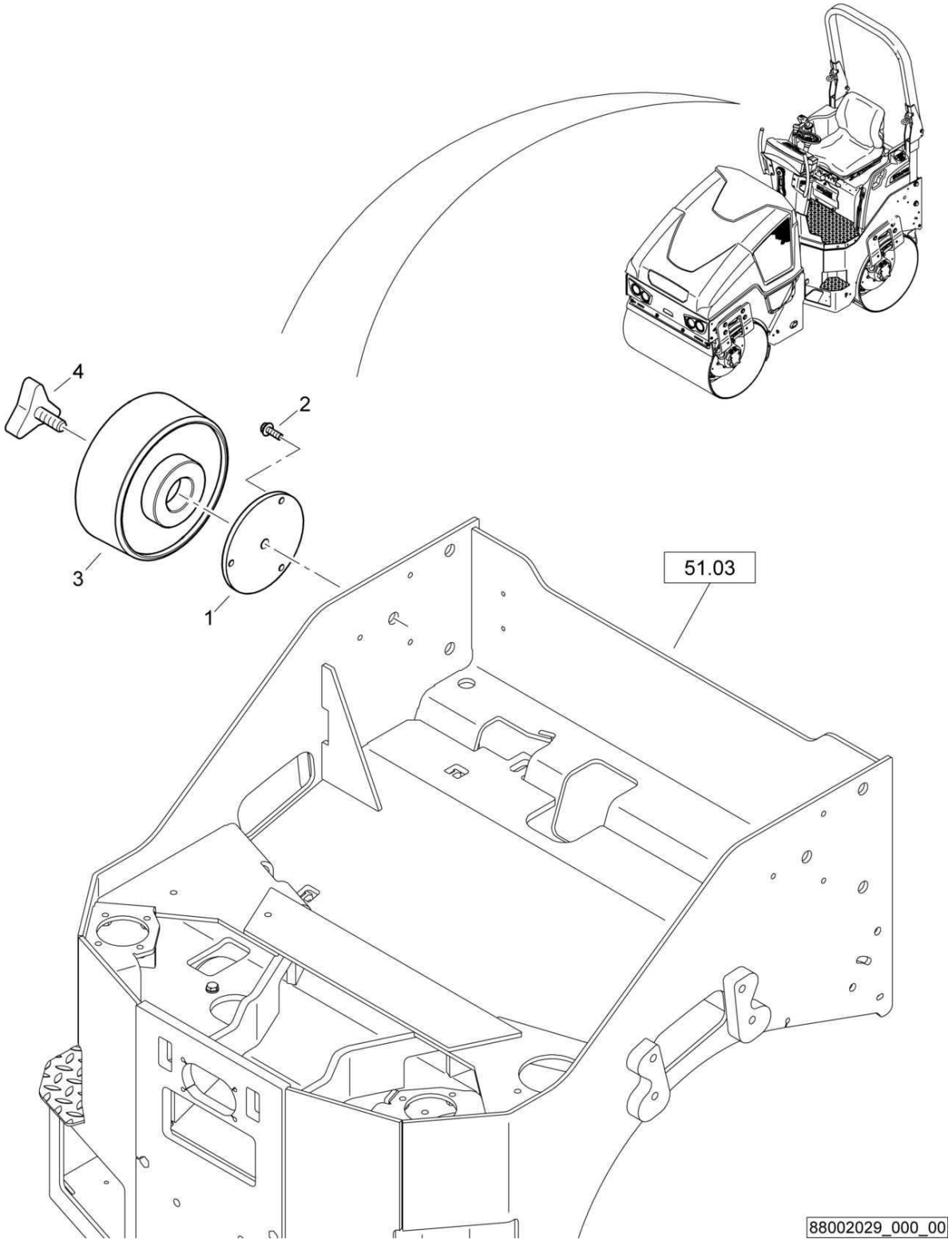

AG45-Pressing roller 2°
AG45-Andrückrolle 2°
AG45-Rouleau de pression 2°

88002029 1001 1

BOMAG FAYAT GROUP

Pos. Pos. Pos.	Part no. Teilenr. No.piece	Qty. Menge Qte.	Description	Benennung	Designation
0	88002029	1	AG45-Pressing roller 2°	AG45-Andrückrolle 2°	AG45-Rouleau de pression 2°
1	95650787	1	Receptacle	Aufnahme	Griffe
2	07860516	3	Screw	Schraube	Vis
3	65003305	1	Pressing roller	Andrückrolle	Rouleau de pression
4	65003293	1	Star knob screw	Sterngriffschraube	Vis poignée-étoile

S/N 101880212141 ▶

AG45-Pressing roller 2°
AG45-Andrückrolle 2°
AG45-Rouleau de pression 2°

88002035_000_00

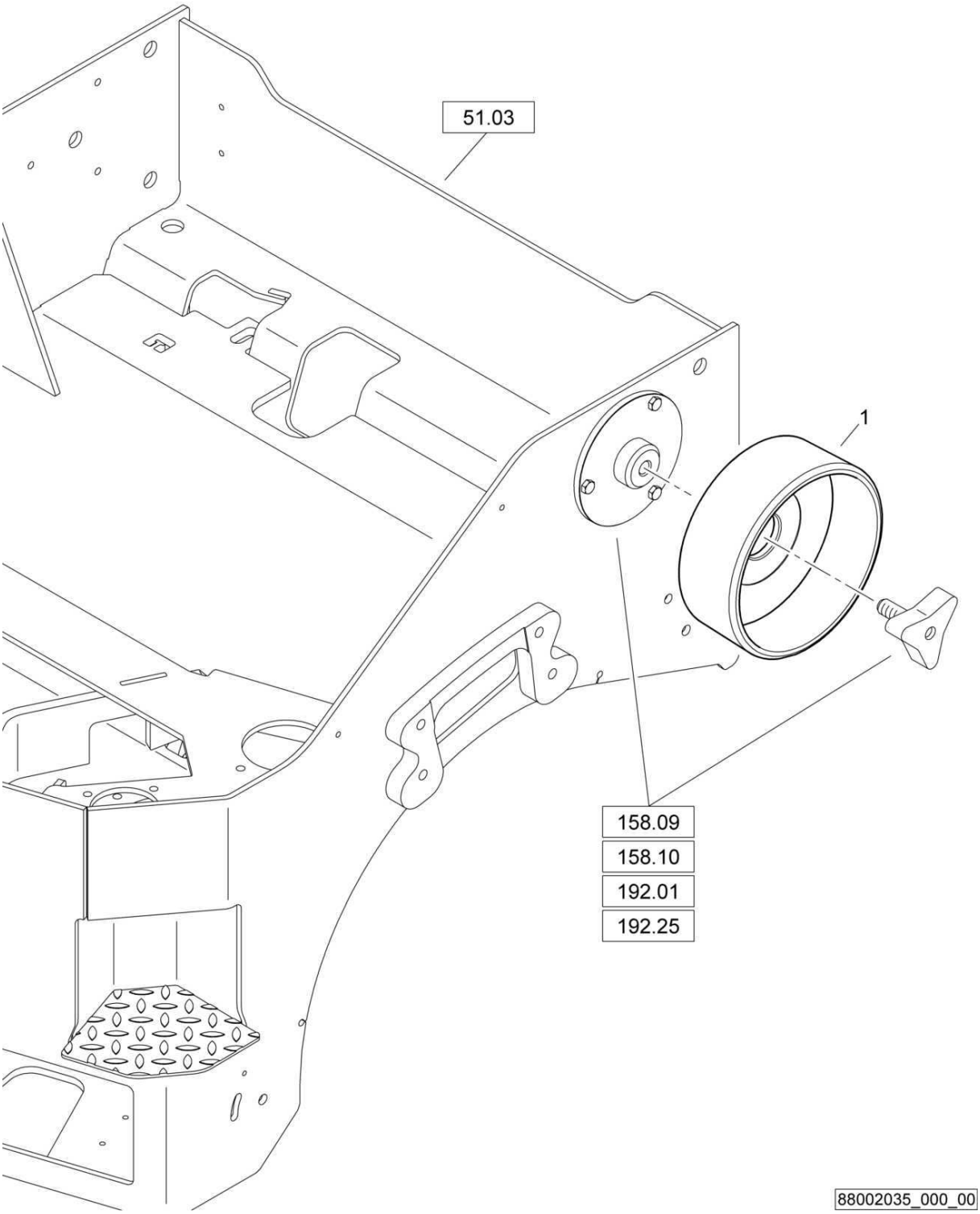

AG45-Pressing roller 2°
AG45-Andrückrolle 2°
AG45-Rouleau de pression 2°

88002035 1001 1

BOMAG FAYAT GROUP

Pos. Pos. Pos.	Part no. Teilenr. No.piece	Qty. Menge Qte.	Description	Benennung	Designation
0	88002035	1	AG45-Pressing roller 2°	AG45-Andrückrolle 2°	AG45-Rouleau de pression 2°
1	65003305	1	Pressing roller	Andrückrolle	Rouleau de pression

AG49-Edge cutter, rh/lh
AG49-Kantenschneidgerät, re/li
AG49-Side Roll, droite/gauche

88000486_001_01

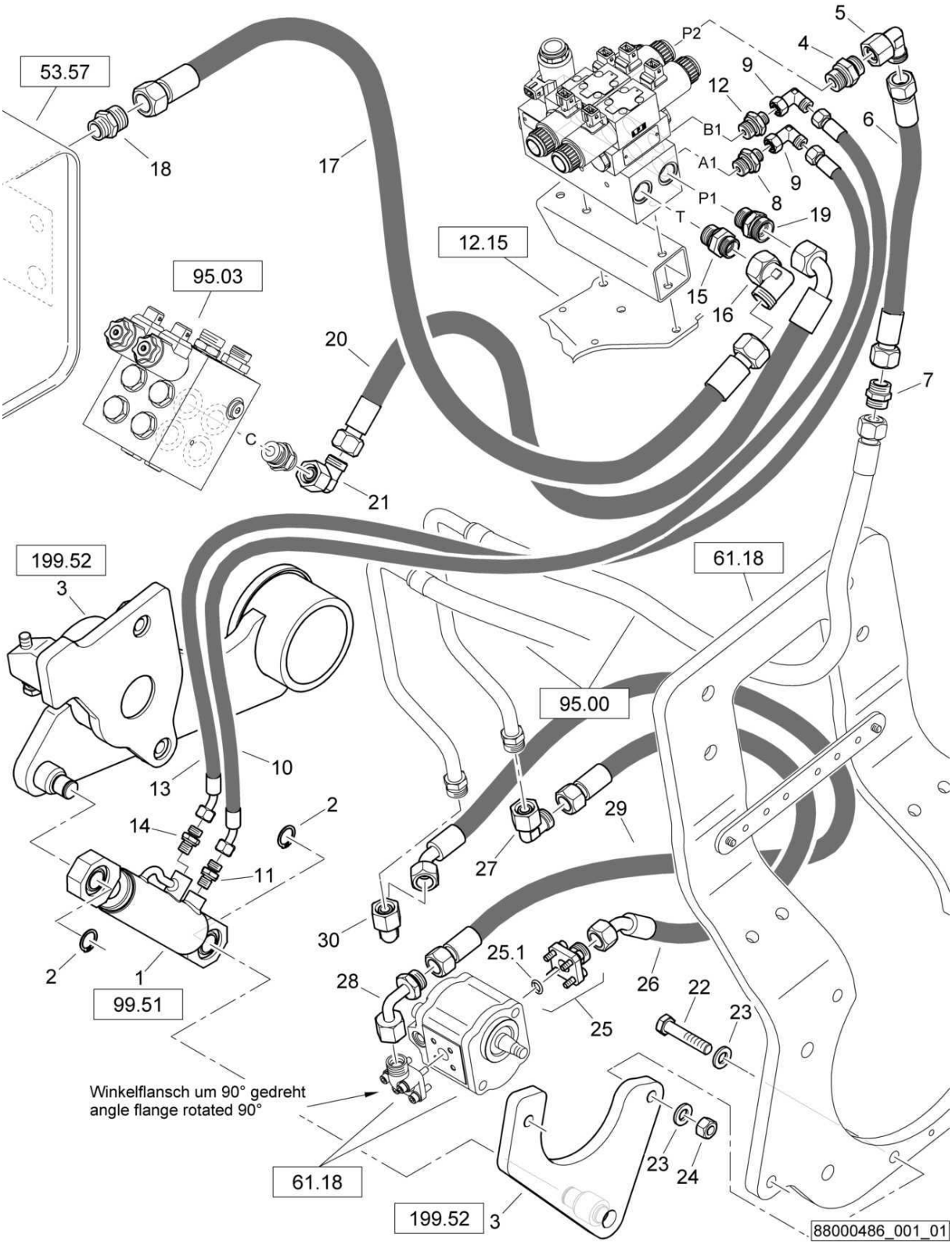

AG49-Edge cutter, rh/lh
AG49-Kantenschneidgerät, re/li
AG49-Side Roll, droite/gauche

88000486 1001 1

BOMAG FAYAT GROUP

Pos. Pos. Pos.	Part no. Teilenr. No.piece	Qty. Menge Qte.	Description	Benennung	Designation
1	05850562	1	Hydraulic cylinder	Hydraulikzylinder	Cylindre hydraulique
2	09210800	2	Circlip,external	Sicherungsring(außen)	Circlips extérieur
3	88003410	1	Pressing device and cutter	Andrück- und Schneidgerät	Dispositif de chanfreinage
4	05548013	1	Double-ended union	Gerader Einschraubstutzen	Tubulure à visser
5	05542125	1	Angular union	Winkelstutzen	Raccord coudé
6	05556802	1	Hose assy.ac.WN3111	Schlauch nach WN3111	Tuyau WN3111
7	05545932	1	Union	Verbindungsstutzen	Raccord de connexion
8	05548049	1	Double-ended union	Gerader Einschraubstutzen	Tubulure à visser
9	05542122	2	Angular union	Winkelstutzen	Raccord coudé
10	05557541	1	Hose assy.ac.WN3111	Schlauch nach WN3111	Tuyau WN3111
11	05540007	1	Double-ended union	Gerader Einschraubstutzen	Tubulure à visser
12	05548049	1	Double-ended union	Gerader Einschraubstutzen	Tubulure à visser
13	05557541	1	Hose assy.ac.WN3111	Schlauch nach WN3111	Tuyau WN3111
14	05540007	1	Double-ended union	Gerader Einschraubstutzen	Tubulure à visser
15	05540011	1	Double-ended union	Gerader Einschraubstutzen	Tubulure à visser
16	05542126	1	Angular union	Winkelstutzen	Raccord coudé
17	05551345	1	Hose assy.ac.WN3111	Schlauch nach WN3111	Tuyau WN3111
18	05540011	1	Double-ended union	Gerader Einschraubstutzen	Tubulure à visser
19	05548013	1	Double-ended union	Gerader Einschraubstutzen	Tubulure à visser
20	05551293	1	Hose assy.ac.WN3111	Schlauch nach WN3111	Tuyau WN3111
21	05542125	1	Angular union	Winkelstutzen	Raccord coudé
22	07131224	2	Hexagon bolt	Sechskantschraube	Vis à tête hexagonale
23	08511324	4	Washer	Scheibe	Disque
24	08131218	2	Safety nut	Sechskantmutter selb.sich	Ecrou de sûreté
25	05548039	1	Straight flanged union	Gerader Flanschstutzen	Raccord à bride
25.1	06220205	1	Loop ring	Runddichtring	Joint torique
26	05557539	1	Hose assy.ac.WN3111	Schlauch nach WN3111	Tuyau WN3111
27	05542125	1	Angular union	Winkelstutzen	Raccord coudé
28	05542385	1	Union extension	Stutzen-Vergrösserung	Extension de tubulure
29	05557540	1	Hose assy.ac.WN3111	Schlauch nach WN3111	Tuyau WN3111
30	05542125	1	Angular union	Winkelstutzen	Raccord coudé

S/N 101880212141 ▶ S/N 101880212536

AG49-Edge cutter, rh/lh
AG49-Kantenschneidgerät, re/li
AG49-Side Roll, droite/gauche

88000486_001_00

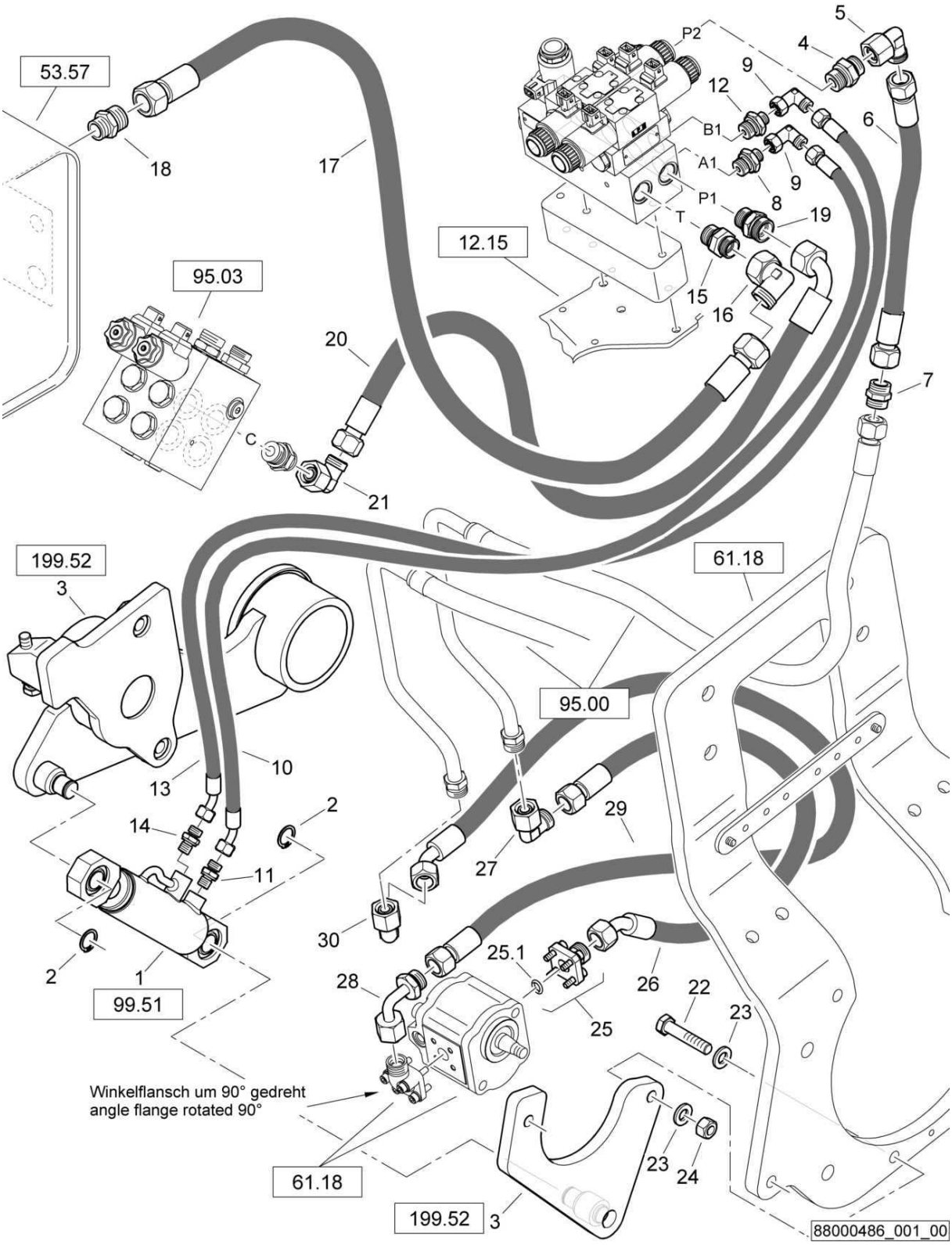

AG49-Edge cutter, rh/lh
AG49-Kantenschneidgerät, re/li
AG49-Side Roll, droite/gauche

88000486 1001 1

BOMAG FAYAT GROUP

Pos. Pos. Pos.	Part no. Teilenr. No.piece	Qty. Menge Qte.	Description	Benennung	Designation
1	05850562	1	Hydraulic cylinder	Hydraulikzylinder	Cylindre hydraulique
2	09210800	2	Circlip,external	Sicherungsring(außen)	Circlips extérieur
3	88003410	1	Pressing device and cutter	Andrück- und Schneidgerät	Dispositif de chanfreinage
4	05548013	1	Double-ended union	Gerader Einschraubstutzen	Tubulure à visser
5	05542125	1	Angular union	Winkelstutzen	Raccord coudé
6	05556802	1	Hose assy.ac.WN3111	Schlauch nach WN3111	Tuyau WN3111
7	05545932	1	Union	Verbindungsstutzen	Raccord de connexion
8	05548049	1	Double-ended union	Gerader Einschraubstutzen	Tubulure à visser
9	05542122	2	Angular union	Winkelstutzen	Raccord coudé
10	05557541	1	Hose assy.ac.WN3111	Schlauch nach WN3111	Tuyau WN3111
11	05540007	1	Double-ended union	Gerader Einschraubstutzen	Tubulure à visser
12	05548049	1	Double-ended union	Gerader Einschraubstutzen	Tubulure à visser
13	05557541	1	Hose assy.ac.WN3111	Schlauch nach WN3111	Tuyau WN3111
14	05540007	1	Double-ended union	Gerader Einschraubstutzen	Tubulure à visser
15	05540011	1	Double-ended union	Gerader Einschraubstutzen	Tubulure à visser
16	05542126	1	Angular union	Winkelstutzen	Raccord coudé
17	05551345	1	Hose assy.ac.WN3111	Schlauch nach WN3111	Tuyau WN3111
18	05540011	1	Double-ended union	Gerader Einschraubstutzen	Tubulure à visser
19	05548013	1	Double-ended union	Gerader Einschraubstutzen	Tubulure à visser
20	05551293	1	Hose assy.ac.WN3111	Schlauch nach WN3111	Tuyau WN3111
21	05542125	1	Angular union	Winkelstutzen	Raccord coudé
22	07131224	2	Hexagon bolt	Sechskantschraube	Vis à tête hexagonale
23	08511324	4	Washer	Scheibe	Disque
24	08131218	2	Safety nut	Sechskantmutter selb.sich	Ecrou de sûreté
25	05548039	1	Straight flanged union	Gerader Flanschstutzen	Raccord à bride
25.1	06220205	1	Loop ring	Runddichtring	Joint torique
26	05557539	1	Hose assy.ac.WN3111	Schlauch nach WN3111	Tuyau WN3111
27	05542125	1	Angular union	Winkelstutzen	Raccord coudé
28	05542385	1	Union extension	Stutzen-Vergrösserung	Extension de tubulure
29	05557540	1	Hose assy.ac.WN3111	Schlauch nach WN3111	Tuyau WN3111
30	05542125	1	Angular union	Winkelstutzen	Raccord coudé

S/N 101880211932 ▶ S/N 101880212140

AG49-Edge cutter, rh/lh
AG49-Kantenschneidgerät, re/li
AG49-Side Roll, droite/gauche

88000495_001_01

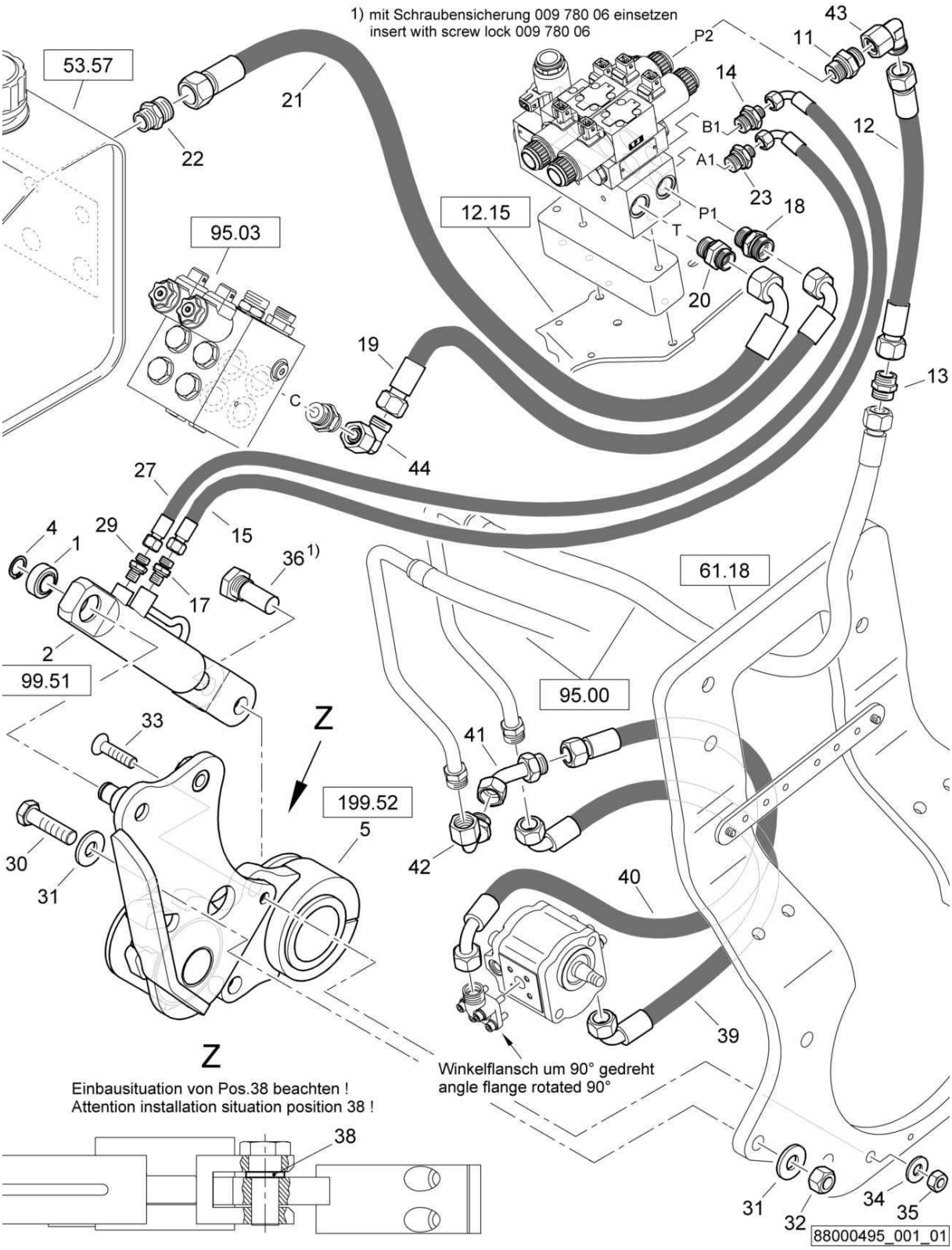

AG49-Edge cutter, rh/lh
AG49-Kantenschneidgerät, re/li
AG49-Side Roll, droite/gauche

88000495 1001 1

BOMAG FAYAT GROUP

Pos. Pos. Pos.	Part no. Teilenr. No.piece	Qty. Menge Qte.	Description	Benennung	Designation
1	05272007	1	Spherical plain bearing	Gelenklager	Rotule
2	05850483	1	Hydraulic cylinder	Hydraulikzylinder	Cylindre hydraulique
4	09210800	1	Circlip,external	Sicherungsring(außen)	Circlips extérieur
5	88003325	1	Pressing device and cutter	Andrück- und Schneidgerät	Dispositif de chanfreinage
11	05548013	1	Double-ended union	Gerader Einschraubstutzen	Tubulure à visser
12	05556802	1	Hose assy.ac.WN3111	Schlauch nach WN3111	Tuyau WN3111
13	05545932	1	Union	Verbindungsstutzen	Raccord de connexion
14	05548049	1	Double-ended union	Gerader Einschraubstutzen	Tubulure à visser
15	05556162	1	Hose assy.ac.WN3111	Schlauch nach WN3111	Tuyau WN3111
17	05540007	1	Double-ended union	Gerader Einschraubstutzen	Tubulure à visser
18	05548013	1	Double-ended union	Gerader Einschraubstutzen	Tubulure à visser
19	05551288	1	Hose assy.ac.WN3111	Schlauch nach WN3111	Tuyau WN3111
20	05540011	1	Double-ended union	Gerader Einschraubstutzen	Tubulure à visser
21	05551019	1	Hydraulic hose	Hydraulikschlauch	Tuyau hydraulique
22	05540011	1	Double-ended union	Gerader Einschraubstutzen	Tubulure à visser
23	05548049	1	Double-ended union	Gerader Einschraubstutzen	Tubulure à visser
27	05556162	1	Hose assy.ac.WN3111	Schlauch nach WN3111	Tuyau WN3111
29	05540007	1	Double-ended union	Gerader Einschraubstutzen	Tubulure à visser
30	07131618	1	Hexagon bolt	Sechskantschraube	Vis à tête hexagonale
31	08752170	2	Spring washer	Spannscheibe	Rondelle tendeuse
32	08111620	1	Hexagon nut	Sechskantmutter	Ecrou hexagonal
33	07321220	1	Countersunk screw	Senkschraube	Vis noyée
34	08752130	1	Spring washer	Spannscheibe	Rondelle tendeuse
35	08111218	1	Hexagon nut	Sechskantmutter	Ecrou hexagonal
36	65003484	1	Bolt	Bolzen	Axe
38	46420147	1	Washer	Scheibe	Disque
39	05556508	1	Hose assy.ac.WN3111	Schlauch nach WN3111	Tuyau WN3111
40	05551295	1	Hose assy.ac.WN3111	Schlauch nach WN3111	Tuyau WN3111
41	05542384	1	Union extension	Stutzen-Vergrösserung	Extension de tubulure
42	05542385	1	Union extension	Stutzen-Vergrösserung	Extension de tubulure
43	05542125	1	Angular union	Winkelstutzen	Raccord coudé
44	05542125	1	Angular union	Winkelstutzen	Raccord coudé

S/N 101880211600 ▶ S/N 101880211931

AG49-Edge cutter, rh/lh
AG49-Kantenschneidgerät, re/li
AG49-Side Roll, droite/gauche

88000495_001_00

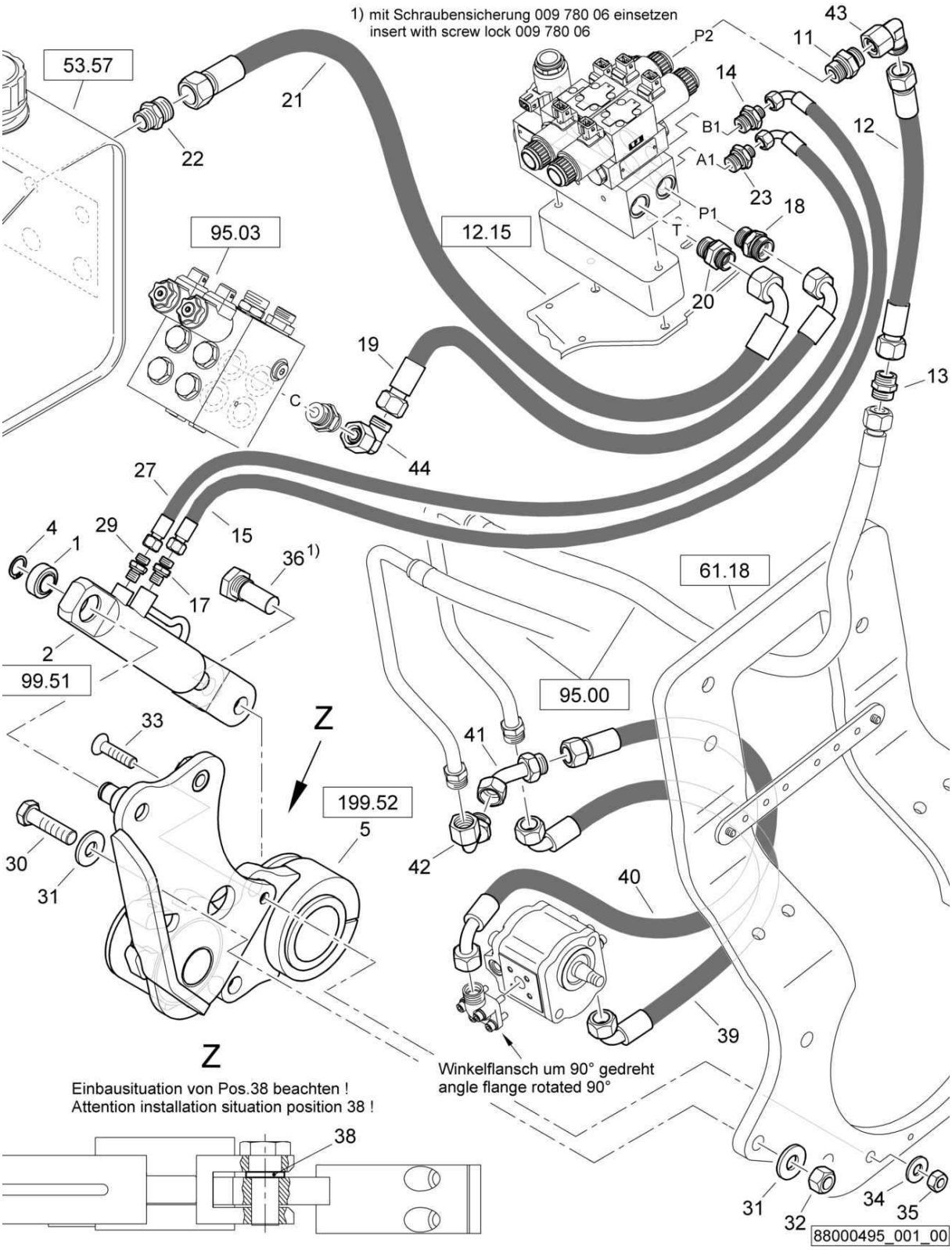

AG49-Edge cutter, rh/lh
AG49-Kantenschneidgerät, re/li
AG49-Side Roll, droite/gauche

88000495 1001 1

BOMAG FAYAT GROUP

Pos. Pos. Pos.	Part no. Teilenr. No.piece	Qty. Menge Qte.	Description	Benennung	Designation
1	05272007	1	Spherical plain bearing	Gelenklager	Rotule
2	05850483	1	Hydraulic cylinder	Hydraulikzylinder	Cylindre hydraulique
4	09210800	1	Circlip,external	Sicherungsring(außen)	Circlips extérieur
5	88003325	1	Pressing device and cutter	Andrück- und Schneidgerät	Dispositif de chanfreinage
11	05548013	1	Double-ended union	Gerader Einschraubstutzen	Tubulure à visser
12	05556802	1	Hose assy.ac.WN3111	Schlauch nach WN3111	Tuyau WN3111
13	05545932	1	Union	Verbindungsstutzen	Raccord de connexion
14	05548049	1	Double-ended union	Gerader Einschraubstutzen	Tubulure à visser
15	05556162	1	Hose assy.ac.WN3111	Schlauch nach WN3111	Tuyau WN3111
17	05540007	1	Double-ended union	Gerader Einschraubstutzen	Tubulure à visser
18	05548013	1	Double-ended union	Gerader Einschraubstutzen	Tubulure à visser
19	05551288	1	Hose assy.ac.WN3111	Schlauch nach WN3111	Tuyau WN3111
20	05540011	1	Double-ended union	Gerader Einschraubstutzen	Tubulure à visser
21	05551019	1	Hydraulic hose	Hydraulikschlauch	Tuyau hydraulique
22	05540011	1	Double-ended union	Gerader Einschraubstutzen	Tubulure à visser
23	05548049	1	Double-ended union	Gerader Einschraubstutzen	Tubulure à visser
27	05556162	1	Hose assy.ac.WN3111	Schlauch nach WN3111	Tuyau WN3111
29	05540007	1	Double-ended union	Gerader Einschraubstutzen	Tubulure à visser
30	07131618	1	Hexagon bolt	Sechskantschraube	Vis à tête hexagonale
31	08752170	2	Spring washer	Spannscheibe	Rondelle tendeuse
32	08111620	1	Hexagon nut	Sechskantmutter	Ecrou hexagonal
33	07321220	1	Countersunk screw	Senkschraube	Vis noyée
34	08752130	1	Spring washer	Spannscheibe	Rondelle tendeuse
35	08111218	1	Hexagon nut	Sechskantmutter	Ecrou hexagonal
36	65003484	1	Bolt	Bolzen	Axe
38	46420147	1	Washer	Scheibe	Disque
39	05556508	1	Hose assy.ac.WN3111	Schlauch nach WN3111	Tuyau WN3111
40	05551295	1	Hose assy.ac.WN3111	Schlauch nach WN3111	Tuyau WN3111
41	05542384	1	Union extension	Stutzen-Vergrösserung	Extension de tubulure
42	05542385	1	Union extension	Stutzen-Vergrösserung	Extension de tubulure
43	05542125	1	Angular union	Winkelstutzen	Raccord coudé
44	05542125	1	Angular union	Winkelstutzen	Raccord coudé

S/N 101880212537 ▶

AG49-Edge cutter, rh/lh
AG49-Kantenschneidgerät, re/li
AG49-Side Roll, droite/gauche

88000486_002_01

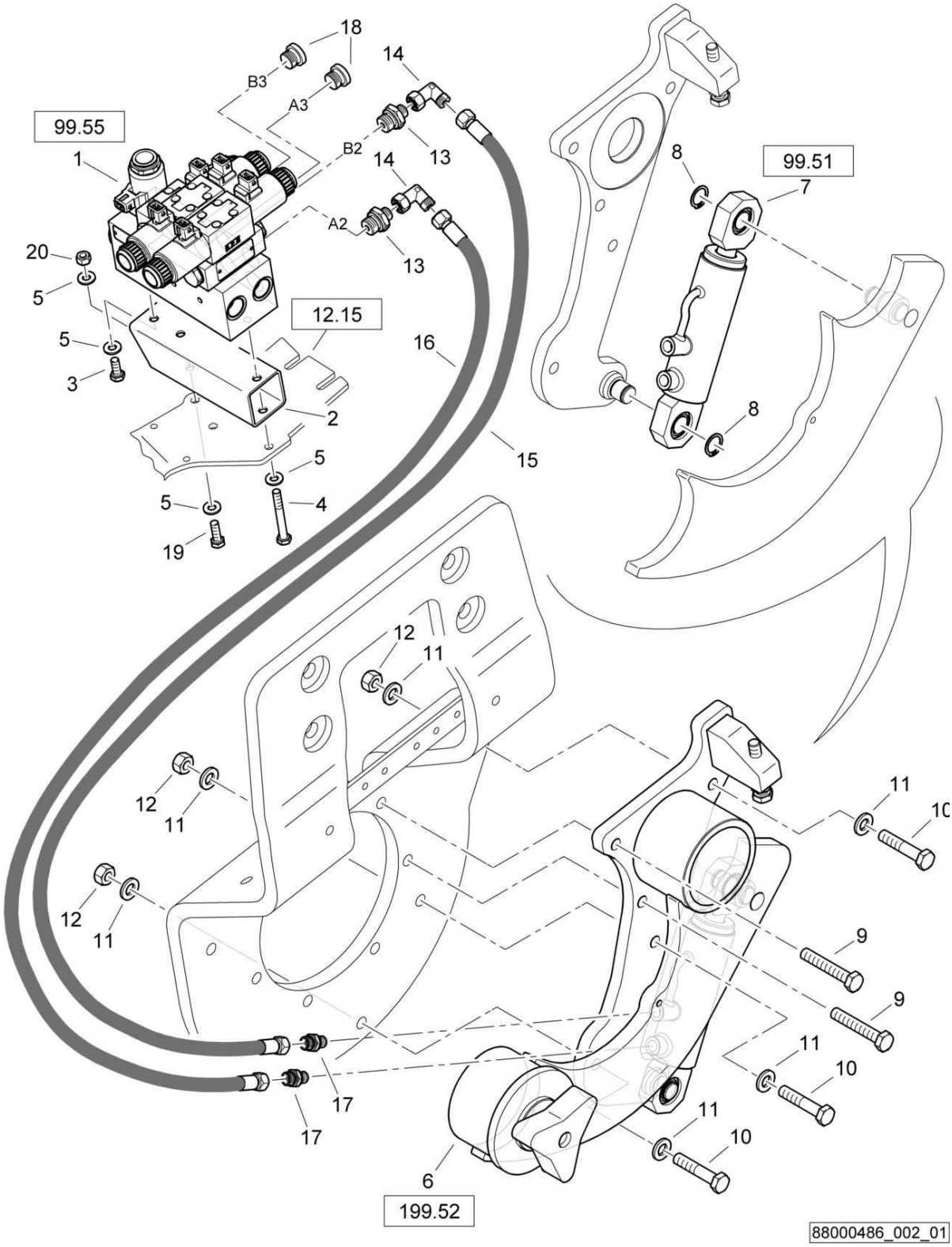

AG49-Edge cutter, rh/lh
AG49-Kantenschneidgerät, re/li
AG49-Side Roll, droite/gauche

88000486 1001 1

BOMAG FAYAT GROUP

Pos. Pos. Pos.	Part no. Teilenr. No.piece	Qty. Menge Qte.	Description	Benennung	Designation
1	05877251	1	Multi function valve	Multifunktionsventil	Soupape multifonctionnelle
2	95881591	1	Tube	Rohr	Tube
3	07140824	1	Hexagon bolt	Sechskantschraube	Vis à tête hexagonale
4	07130842	1	Hexagon bolt	Sechskantschraube	Vis à tête hexagonale
5	08752084	4	Spring washer	Spannscheibe	Rondelle tendeuse
6	88003430	1	Pressing device and cutter	Andrück- und Schneidgerät	Dispositif de chanfreinage
7	05850562	1	Hydraulic cylinder	Hydraulikzylinder	Cylindre hydraulique
8	09210800	2	Circlip,external	Sicherungsring(außen)	Circlips extérieur
9	07141265	2	Hexagon bolt	Sechskantschraube	Vis à tête hexagonale
10	07131224	3	Hexagon bolt	Sechskantschraube	Vis à tête hexagonale
11	08511324	6	Washer	Scheibe	Disque
12	08111218	3	Hexagon nut	Sechskantmutter	Ecrou hexagonal
13	05548049	2	Double-ended union	Gerader Einschraubstutzen	Tubulure à visser
14	05542122	2	Angular union	Winkelstutzen	Raccord coudé
15	05557542	1	Hose assy.ac.WN3111	Schlauch nach WN3111	Tuyau WN3111
16	05557542	1	Hose assy.ac.WN3111	Schlauch nach WN3111	Tuyau WN3111
17	05540007	2	Double-ended union	Gerader Einschraubstutzen	Tubulure à visser
18	05546105	2	Screw plug with seal	Verschlußschraube m.Dich	Vis de fermeture avec joint
19	07140831	1	Hexagon bolt	Sechskantschraube	Vis à tête hexagonale
20	08130813	1	Safety nut	Sechskantmutter selb.sich	Ecrou de sûreté

S/N 101880212141 ▶ S/N 101880212536

AG49-Edge cutter, rh/lh
AG49-Kantenschneidgerät, re/li
AG49-Side Roll, droite/gauche

88000486_002_00

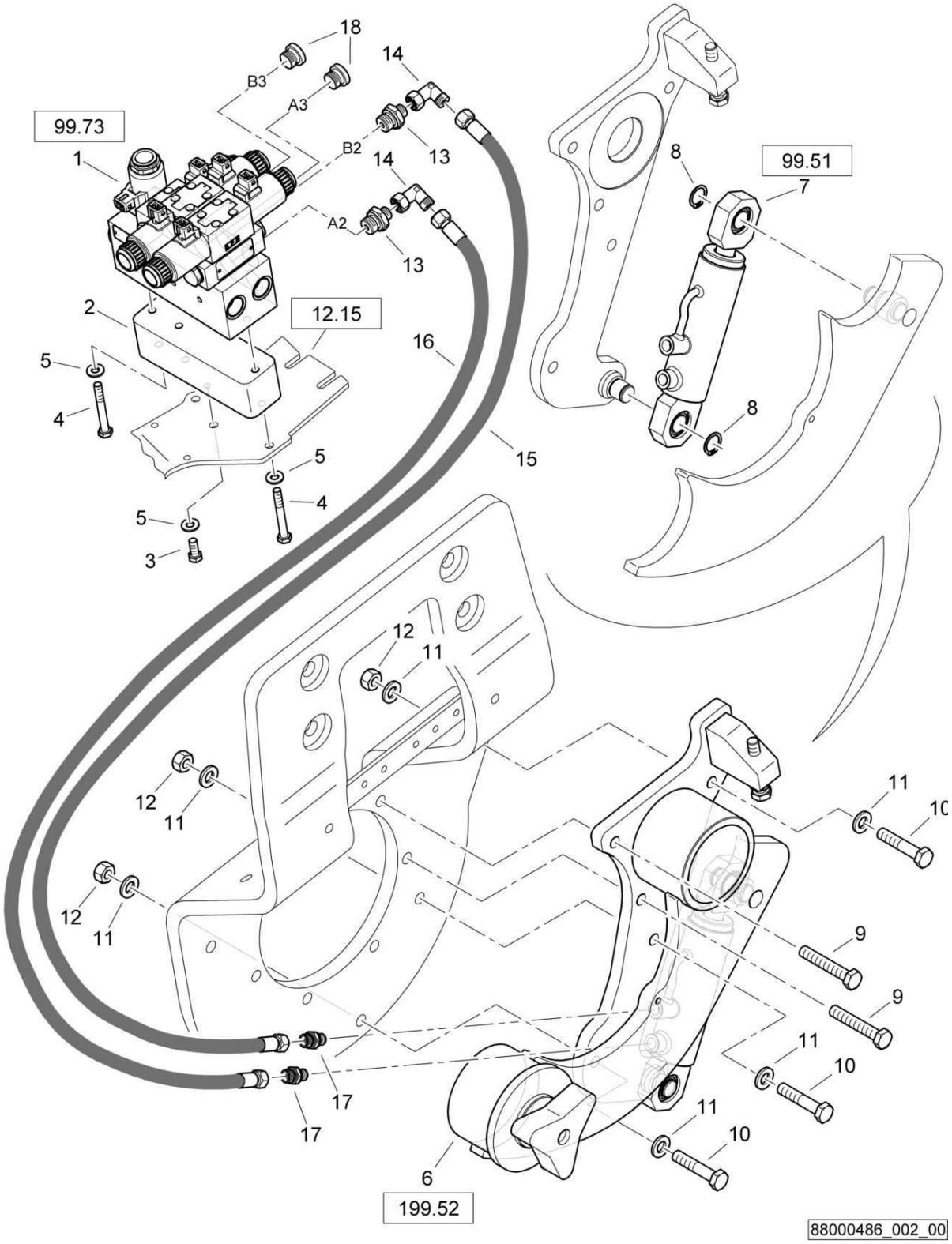

AG49-Edge cutter, rh/lh
AG49-Kantenschneidgerät, re/li
AG49-Side Roll, droite/gauche

88000486 1001 1

BOMAG FAYAT GROUP

Pos. Pos. Pos.	Part no. Teilenr. No.piece	Qty. Menge Qte.	Description	Benennung	Designation
1	05877251	1	Multi function valve	Multifunktionsventil	Soupape multifonctionnelle
2	65003493	1	Spacer piece	Distanzstück	Pièce d'écartement
3	07140824	1	Hexagon bolt	Sechskantschraube	Vis à tête hexagonale
4	07130842	2	Hexagon bolt	Sechskantschraube	Vis à tête hexagonale
5	08752084	3	Spring washer	Spannscheibe	Rondelle tendeuse
6	88003430	1	Pressing device and cutter	Andrück- und Schneidgerät	Dispositif de chanfreinage
7	05850562	1	Hydraulic cylinder	Hydraulikzylinder	Cylindre hydraulique
8	09210800	2	Circlip,external	Sicherungsring(außen)	Circlips extérieur
9	07141265	2	Hexagon bolt	Sechskantschraube	Vis à tête hexagonale
10	07131224	3	Hexagon bolt	Sechskantschraube	Vis à tête hexagonale
11	08511324	6	Washer	Scheibe	Disque
12	08111218	3	Hexagon nut	Sechskantmutter	Ecrou hexagonal
13	05548049	2	Double-ended union	Gerader Einschraubstutzen	Tubulure à visser
14	05542122	2	Angular union	Winkelstutzen	Raccord coudé
15	05557542	1	Hose assy.ac.WN3111	Schlauch nach WN3111	Tuyau WN3111
16	05557542	1	Hose assy.ac.WN3111	Schlauch nach WN3111	Tuyau WN3111
17	05540007	2	Double-ended union	Gerader Einschraubstutzen	Tubulure à visser
18	05546105	2	Screw plug with seal	Verschlußschraube m.Dich	Vis de fermeture avec joint

S/N 101880211932 ▶ S/N 101880212140

AG49-Edge cutter, rh/lh
AG49-Kantenschneidgerät, re/li
AG49-Side Roll, droite/gauche

88000495_002_01

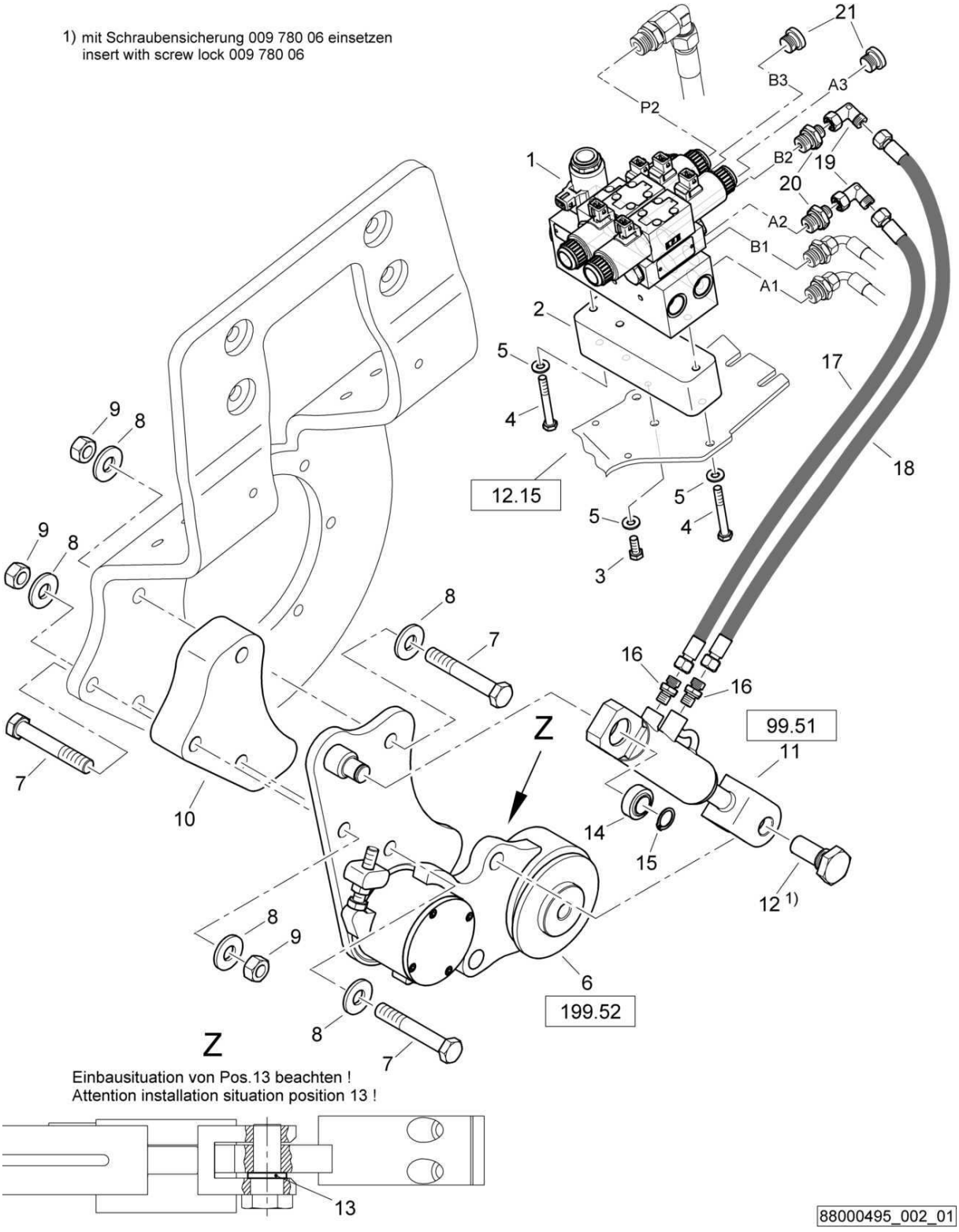

AG49-Edge cutter, rh/lh
AG49-Kantenschneidgerät, re/li
AG49-Side Roll, droite/gauche

88000495 1001 1

BOMAG FAYAT GROUP

Pos. Pos. Pos.	Part no. Teilenr. No.piece	Qty. Menge Qte.	Description	Benennung	Designation
1	05877251	1	Multi function valve	Multifunktionsventil	Soupape multifonctionnelle
2	65003493	1	Spacer piece	Distanzstück	Pièce d'écartement
3	07140824	1	Hexagon bolt	Sechskantschraube	Vis à tête hexagonale
4	07130842	2	Hexagon bolt	Sechskantschraube	Vis à tête hexagonale
5	08752084	3	Spring washer	Spannscheibe	Rondelle tendeuse
6	88003364	1	Pressing device and cutter	Andrück- und Schneidgerät	Dispositif de chanfreinage
7	07131649	3	Hexagon bolt	Sechskantschraube	Vis à tête hexagonale
8	08752170	5	Spring washer	Spannscheibe	Rondelle tendeuse
9	08111623	3	Hexagon nut	Sechskantmutter	Ecrou hexagonal
10	95881462	1	Spacer piece	Distanzstück	Pièce d'écartement
11	05850483	1	Hydraulic cylinder	Hydraulikzylinder	Cylindre hydraulique
12	65003484	1	Bolt	Bolzen	Axe
13	46420147	1	Washer	Scheibe	Disque
14	05272007	1	Spherical plain bearing	Gelenklager	Rotule
15	09210800	1	Circlip,external	Sicherungsring(außen)	Circlips extérieur
16	05540007	2	Double-ended union	Gerader Einschraubstutzen	Tubulure à visser
17	05550741	1	Hose	Schlauch	Tuyau
18	05550741	1	Hose	Schlauch	Tuyau
19	05542122	2	Angular union	Winkelstutzen	Raccord coudé
20	05548049	2	Double-ended union	Gerader Einschraubstutzen	Tubulure à visser
21	05546105	2	Screw plug with seal	Verschlußschraube m.Dich	Vis de fermeture avec joint

S/N 101880211600 ▶ S/N 101880211931

AG49-Edge cutter, rh/lh
AG49-Kantenschneidgerät, re/li
AG49-Side Roll, droite/gauche

88000495_002_00

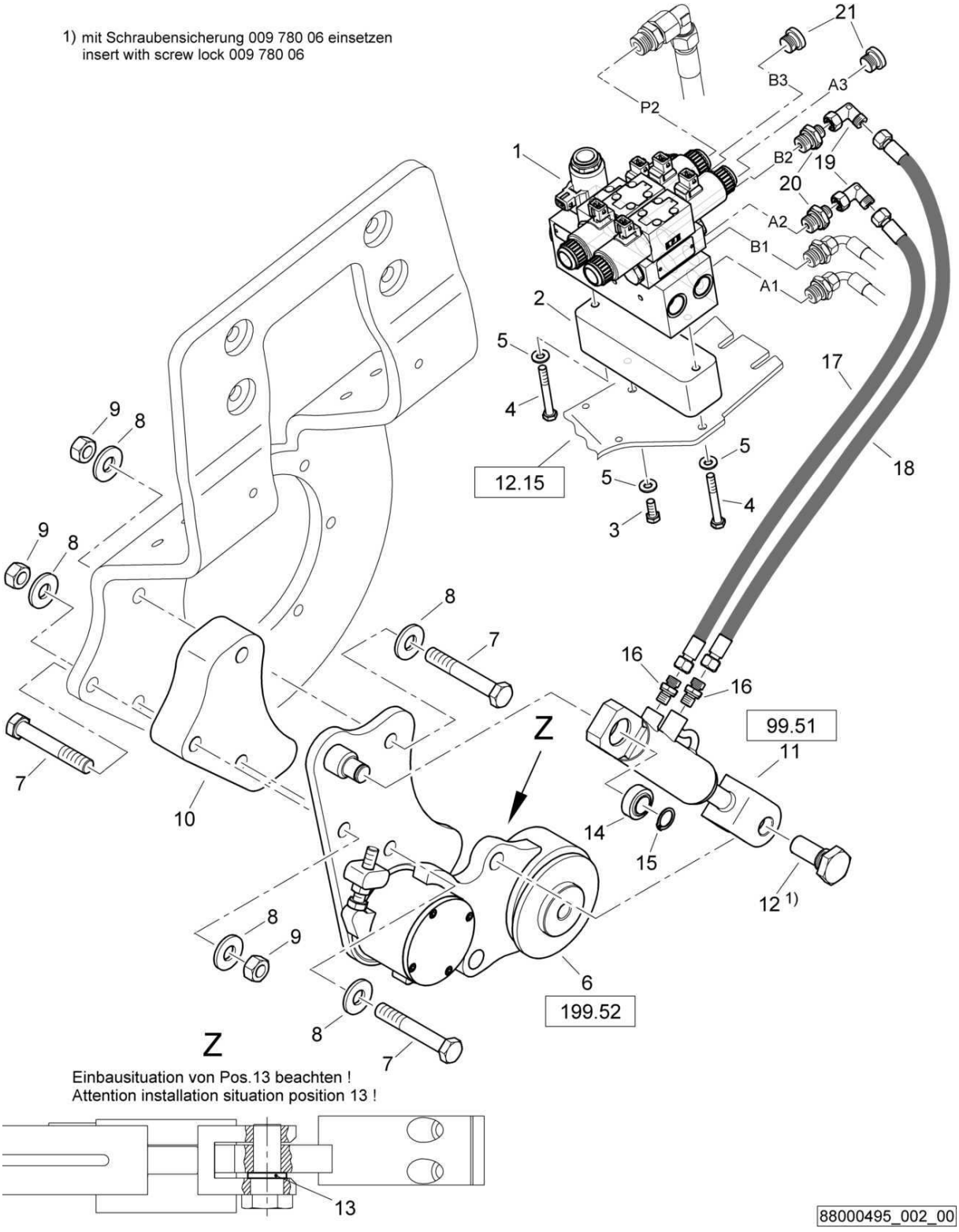

AG49-Edge cutter, rh/lh
AG49-Kantenschneidgerät, re/li
AG49-Side Roll, droite/gauche

88000495 1001 1

BOMAG FAYAT GROUP

Pos. Pos. Pos.	Part no. Teilenr. No.piece	Qty. Menge Qte.	Description	Benennung	Designation
1	05877251	1	Multi function valve	Multifunktionsventil	Soupape multifonctionnelle
2	65003448	1	Spacer piece	Distanzstück	Pièce d'écartement
3	07140824	1	Hexagon bolt	Sechskantschraube	Vis à tête hexagonale
4	07130836	2	Hexagon bolt	Sechskantschraube	Vis à tête hexagonale
5	08752084	3	Spring washer	Spannscheibe	Rondelle tendeuse
6	88003364	1	Pressing device and cutter	Andrück- und Schneidgerät	Dispositif de chanfreinage
7	07131649	3	Hexagon bolt	Sechskantschraube	Vis à tête hexagonale
8	08752170	5	Spring washer	Spannscheibe	Rondelle tendeuse
9	08111623	3	Hexagon nut	Sechskantmutter	Ecrou hexagonal
10	95881462	1	Spacer piece	Distanzstück	Pièce d'écartement
11	05850483	1	Hydraulic cylinder	Hydraulikzylinder	Cylindre hydraulique
12	65003484	1	Bolt	Bolzen	Axe
13	46420147	1	Washer	Scheibe	Disque
14	05272007	1	Spherical plain bearing	Gelenklager	Rotule
15	09210800	1	Circlip,external	Sicherungsring(außen)	Circlips extérieur
16	05540007	2	Double-ended union	Gerader Einschraubstutzen	Tubulure à visser
17	05550741	1	Hose	Schlauch	Tuyau
18	05550741	1	Hose	Schlauch	Tuyau
19	05542122	2	Angular union	Winkelstutzen	Raccord coudé
20	05548049	2	Double-ended union	Gerader Einschraubstutzen	Tubulure à visser
21	05546105	2	Screw plug with seal	Verschlußschraube m.Dich	Vis de fermeture avec joint

S/N 101880212141 ▶

AG49-Edge cutter, rh/lh
AG49-Kantenschneidgerät, re/li
AG49-Side Roll, droite/gauche

88000486_003_00

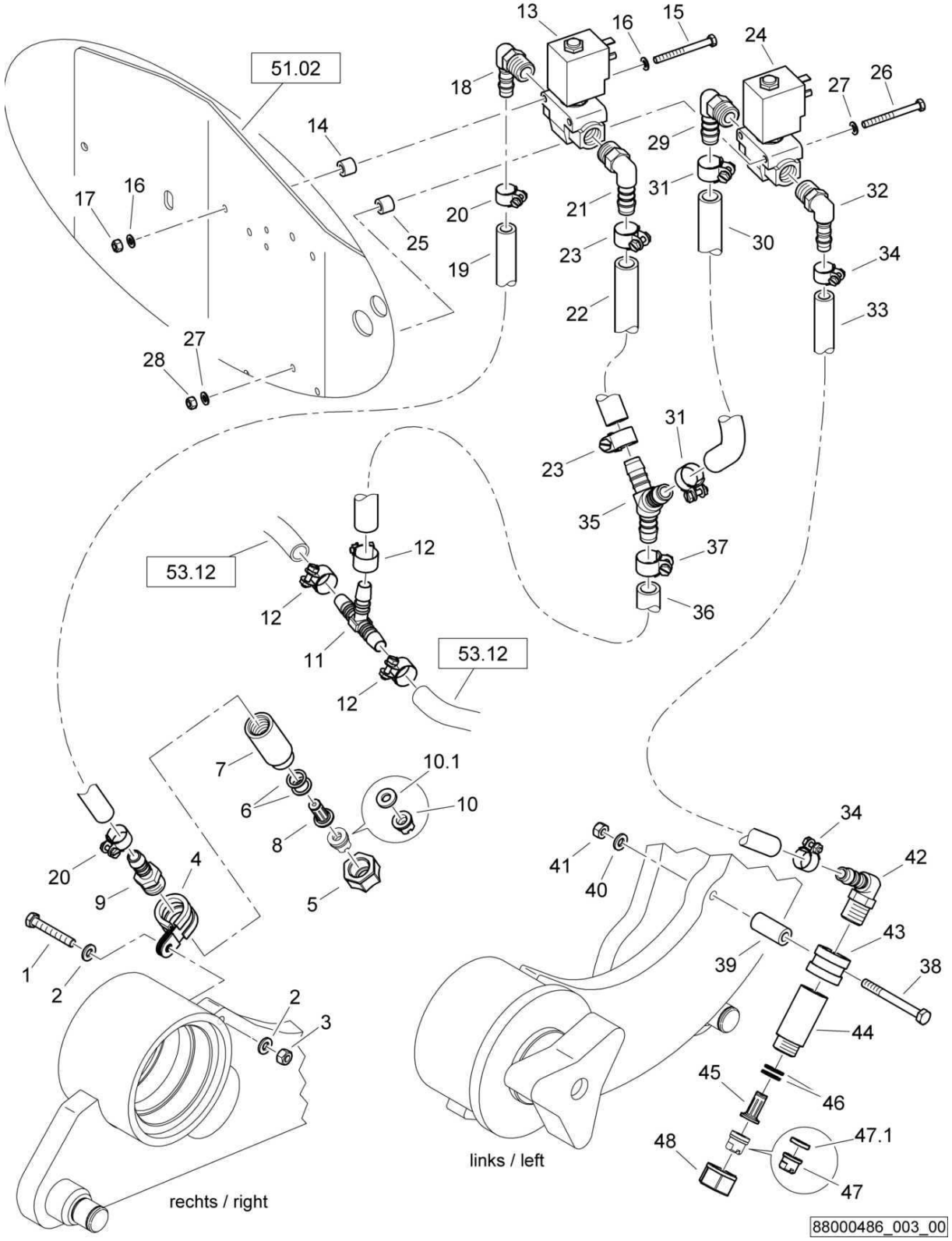

AG49-Edge cutter, rh/lh
AG49-Kantenschneidgerät, re/li
AG49-Side Roll, droite/gauche

88000486 1001 1

BOMAG FAYAT GROUP

Pos. Pos. Pos.	Part no. Teilenr. No.piece	Qty. Menge Qte.	Description	Benennung	Designation
1	07140656	1	Hexagon bolt	Sechskantschraube	Vis à tête hexagonale
2	08510612	2	Washer	Scheibe	Disque
3	08130611	1	Safety nut	Sechskantmutter selb.sich	Ecrou de sûreté
4	05551916	1	Tube clamp	Rohrschelle	Collier de tuyau
5	05556021	1	Cap nut	Überwurfmutter	Ecrou-raccord
6	05556039	2	Sealing ring	Dichtring	Bague d'étanchéité
7	05557305	1	Extension	Verlängerung	Rallonge
8	05556043	1	Check valve	Rückschlagventil	Clapet de retenue
9	05553332	1	Double-ended union	Gerader Einschraubstutzen	Tubulure à visser
10	05556031	1	Nozzle	Flachstrahldüsenmundst.	Gicleur
10.1	05556039	1	Sealing ring	Dichtring	Bague d'étanchéité
11	05553706	1	T-union	T-Schlauchverbind.Stutzen	Raccord de connexion en T
12	05551406	3	Hose clip	Schlauchschelle	Collier pour tuyau
13	05794300	1	Solenoid valve	Magnetventil	Electrovanne
14	88052028	2	Sleeve	Hülse	Douille
15	07130528	2	Hexagon bolt	Sechskantschraube	Vis à tête hexagonale
16	08510511	4	Washer	Scheibe	Disque
17	08130508	2	Safety nut	Sechskantmutter selb.sich	Ecrou de sûreté
18	05553431	1	Angular union	Winkeleinschraubstutzen	Raccord coudé
19	00663115	15,0 dm	Hose	Schlauch	Tuyau
20	05551404	2	Hose clip	Schlauchschelle	Collier pour tuyau
21	05553432	1	Angular union	Winkeleinschraubstutzen	Raccord coudé
22	00666006	3,50 dm	Water hose	Wasserschlauch	Tuyau à eau
23	05551406	2	Hose clip	Schlauchschelle	Collier pour tuyau
24	05794300	1	Solenoid valve	Magnetventil	Electrovanne
25	88052028	2	Sleeve	Hülse	Douille
26	07130528	2	Hexagon bolt	Sechskantschraube	Vis à tête hexagonale
27	08510511	4	Washer	Scheibe	Disque
28	08130508	2	Safety nut	Sechskantmutter selb.sich	Ecrou de sûreté
29	05553432	1	Angular union	Winkeleinschraubstutzen	Raccord coudé
30	00666006	2,50 dm	Water hose	Wasserschlauch	Tuyau à eau
31	05551406	2	Hose clip	Schlauchschelle	Collier pour tuyau
32	05553431	1	Angular union	Winkeleinschraubstutzen	Raccord coudé
33	00663115	15,0 dm	Hose	Schlauch	Tuyau
34	05551404	2	Hose clip	Schlauchschelle	Collier pour tuyau
35	05553646	1	Y-union	Y-Schlauchverbind.Stutzen	Raccord de connexion en Y
36	00666006	3,00 dm	Water hose	Wasserschlauch	Tuyau à eau
37	05551406	1	Hose clip	Schlauchschelle	Collier pour tuyau
38	07130640	1	Hexagon bolt	Sechskantschraube	Vis à tête hexagonale
39	68150101	1	Sleeve	Hülse	Douille
40	08510612	1	Washer	Scheibe	Disque
41	08130611	1	Safety nut	Sechskantmutter selb.sich	Ecrou de sûreté
42	05553431	1	Angular union	Winkeleinschraubstutzen	Raccord coudé
43	05551916	1	Tube clamp	Rohrschelle	Collier de tuyau
44	05557305	1	Extension	Verlängerung	Rallonge
45	05556043	1	Check valve	Rückschlagventil	Clapet de retenue
46	05556039	2	Sealing ring	Dichtring	Bague d'étanchéité
47	05556031	1	Nozzle	Flachstrahldüsenmundst.	Gicleur
47.1	05556039	1	Sealing ring	Dichtring	Bague d'étanchéité
48	05556021	1	Cap nut	Überwurfmutter	Ecrou-raccord

S/N 101880211600 ▶ S/N 101880212140

AG49-Edge cutter, rh/lh
AG49-Kantenschneidgerät, re/li
AG49-Side Roll, droite/gauche

88000495_003_00

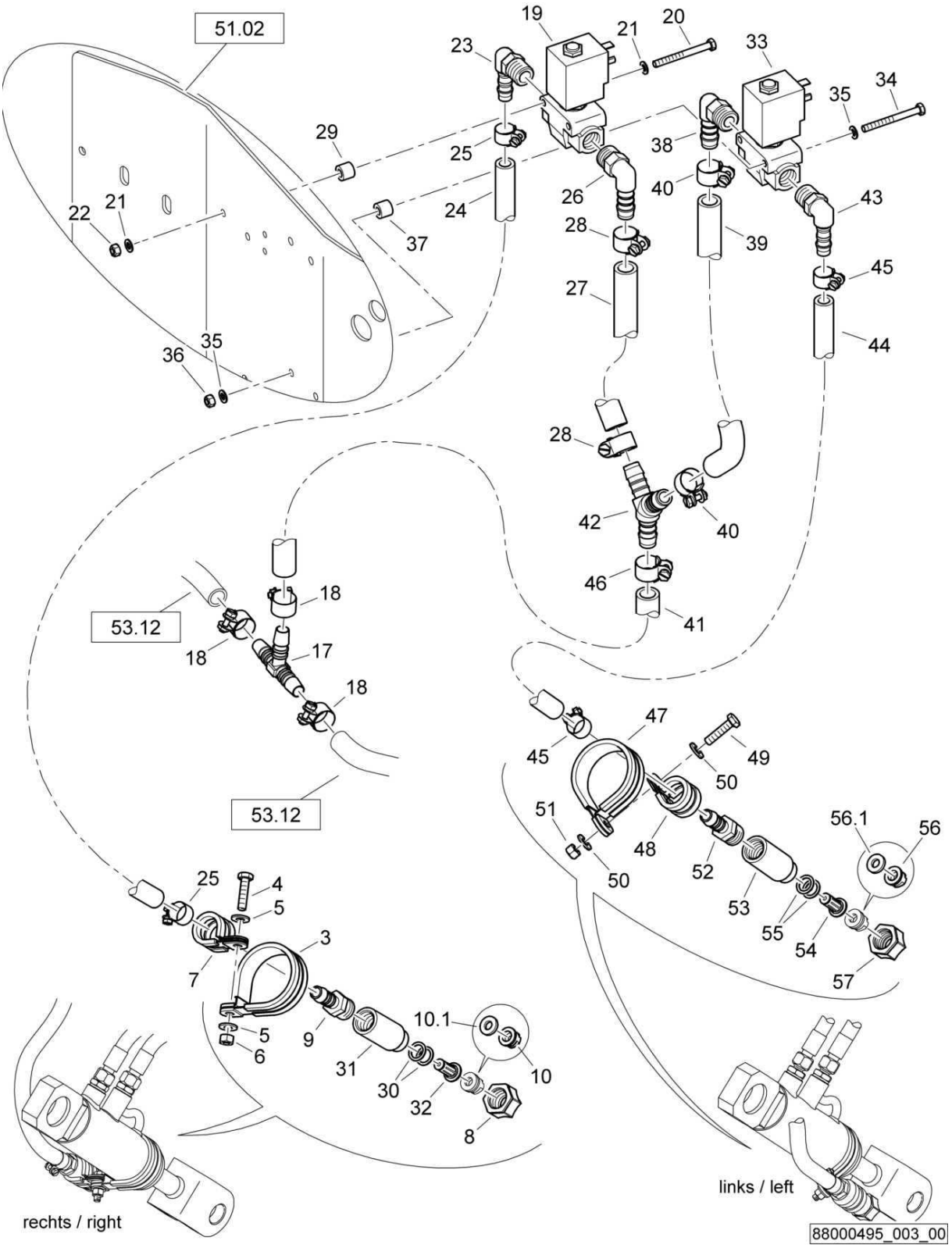

AG49-Edge cutter, rh/lh
AG49-Kantenschneidgerät, re/li
AG49-Side Roll, droite/gauche

88000495 1001 1

BOMAG FAYAT GROUP

Pos. Pos. Pos.	Part no. Teilenr. No.piece	Qty. Menge Qte.	Description	Benennung	Designation
3	05552121	1	Tube clamp	Rohrschelle	Collier de tuyau
4	07140641	1	Hexagon bolt	Sechskantschraube	Vis à tête hexagonale
5	08751064	2	Spring washer	Spannscheibe	Rondelle tendeuse
6	08130611	1	Safety nut	Sechskantmutter selb.sich	Ecrou de sûreté
7	05551916	1	Tube clamp	Rohrschelle	Collier de tuyau
8	05556021	1	Cap nut	Überwurfmutter	Ecrou-raccord
9	05553332	1	Double-ended union	Gerader Einschraubstutzen	Tubulure à visser
10	05556031	1	Nozzle	Flachstrahldüsenmundst.	Gicleur
10.1	05556039	1	Sealing ring	Dichtring	Bague d'étanchéité
17	05553706	1	T-union	T-Schlauchverbind.Stutzen	Raccord de connexion en T
18	05551406	3	Hose clip	Schlauchschelle	Collier pour tuyau
19	05794300	1	Solenoid valve	Magnetventil	Electrovanne
20	07130528	2	Hexagon bolt	Sechskantschraube	Vis à tête hexagonale
21	08510511	4	Washer	Scheibe	Disque
22	08130508	2	Safety nut	Sechskantmutter selb.sich	Ecrou de sûreté
23	05553431	1	Angular union	Winkeleinschraubstutzen	Raccord coudé
24	00663115	15,0 dm	Hose	Schlauch	Tuyau
25	05551404	2	Hose clip	Schlauchschelle	Collier pour tuyau
26	05553432	1	Angular union	Winkeleinschraubstutzen	Raccord coudé
27	00666006	3,50 dm	Water hose	Wasserschlauch	Tuyau à eau
28	05551406	2	Hose clip	Schlauchschelle	Collier pour tuyau
29	88052028	2	Sleeve	Hülse	Douille
30	05556039	2	Sealing ring	Dichtring	Bague d'étanchéité
31	05557305	1	Extension	Verlängerung	Rallonge
32	05556043	1	Check valve	Rückschlagventil	Clapet de retenue
33	05794300	1	Solenoid valve	Magnetventil	Electrovanne
34	07130528	2	Hexagon bolt	Sechskantschraube	Vis à tête hexagonale
35	08510511	4	Washer	Scheibe	Disque
36	08130508	2	Safety nut	Sechskantmutter selb.sich	Ecrou de sûreté
37	88052028	2	Sleeve	Hülse	Douille
38	05553432	1	Angular union	Winkeleinschraubstutzen	Raccord coudé
39	00666006	2,50 dm	Water hose	Wasserschlauch	Tuyau à eau
40	05551406	2	Hose clip	Schlauchschelle	Collier pour tuyau
41	00666006	3,00 dm	Water hose	Wasserschlauch	Tuyau à eau
42	05553646	1	Y-union	Y-Schlauchverbind.Stutzen	Raccord de connexion en Y
43	05553431	1	Angular union	Winkeleinschraubstutzen	Raccord coudé
44	00663115	15,0 dm	Hose	Schlauch	Tuyau
45	05551404	2	Hose clip	Schlauchschelle	Collier pour tuyau
46	05551406	1	Hose clip	Schlauchschelle	Collier pour tuyau
47	05552121	1	Tube clamp	Rohrschelle	Collier de tuyau
48	05551916	1	Tube clamp	Rohrschelle	Collier de tuyau
49	07140641	1	Hexagon bolt	Sechskantschraube	Vis à tête hexagonale
50	08751064	2	Spring washer	Spannscheibe	Rondelle tendeuse
51	08130611	1	Safety nut	Sechskantmutter selb.sich	Ecrou de sûreté
52	05553332	1	Double-ended union	Gerader Einschraubstutzen	Tubulure à visser
53	05557305	1	Extension	Verlängerung	Rallonge
54	05556043	1	Check valve	Rückschlagventil	Clapet de retenue
55	05556039	2	Sealing ring	Dichtring	Bague d'étanchéité
56	05556031	1	Nozzle	Flachstrahldüsenmundst.	Gicleur
56.1	05556039	1	Sealing ring	Dichtring	Bague d'étanchéité
57	05556021	1	Cap nut	Überwurfmutter	Ecrou-raccord

AG49-Edge cutter, rh/lh
AG49-Kantenschneidgerät, re/li
AG49-Side Roll, droite/gauche

88000486_004_01

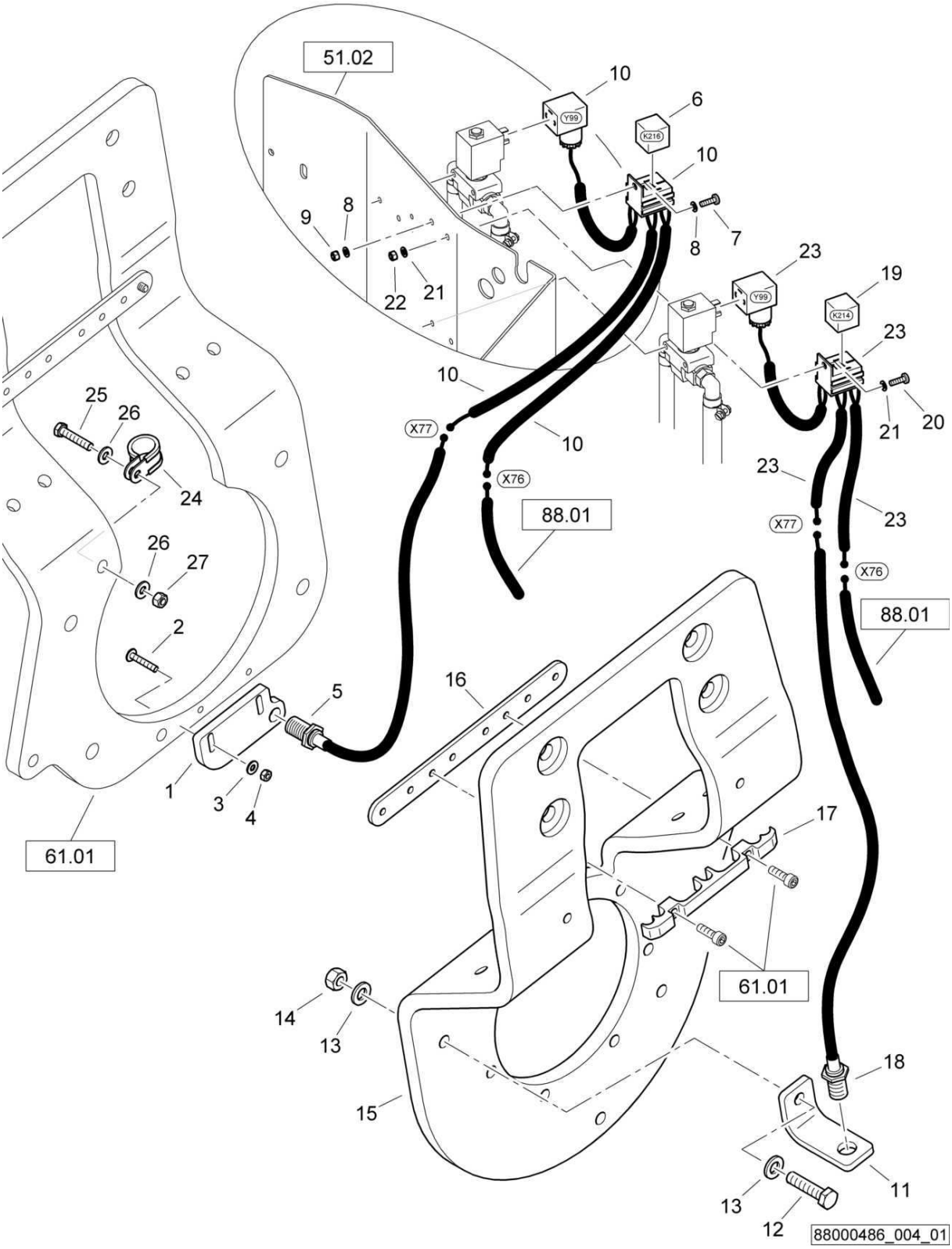

AG49-Edge cutter, rh/lh
AG49-Kantenschneidgerät, re/li
AG49-Side Roll, droite/gauche

88000486 1001 1

BOMAG FAYAT GROUP

Pos. Pos. Pos.	Part no. Teilenr. No.piece	Qty. Menge Qte.	Description	Benennung	Designation
1	88003378	1	Holder	Halter	Support
2	07210617	2	Pens head screw	Linsenschraube	Vis à tête cylindrique bombée
3	08751064	2	Spring washer	Spannscheibe	Rondelle tendeuse
4	08110613	2	Hexagon nut	Sechskantmutter	Ecrou hexagonal
5	05767577	1	Proximity switch	Initiator	Initiateur
6	05766959	1	Relay	Relais	Relais
7	07210516	1	Pens head screw	Linsenschraube	Vis à tête cylindrique bombée
8	08510511	2	Washer	Scheibe	Disque
9	08130508	1	Safety nut	Sechskantmutter selb.sich	Ecrou de sûreté
10	88075509	1	Wire harness	Kabelbaum	Faisceau de câbles
11	88003463	1	Holder	Halter	Support
12	07141248	1	Hexagon bolt	Sechskantschraube	Vis à tête hexagonale
13	08511324	2	Washer	Scheibe	Disque
14	08131218	1	Safety nut	Sechskantmutter selb.sich	Ecrou de sûreté
15	88003462	1	Support	Stütze	Support
16	88062029	1	Holder	Halter	Support
17	88003393	1	Clamp	Schelle	Collier
18	05767577	1	Proximity switch	Initiator	Initiateur
19	05766959	1	Relay	Relais	Relais
20	07210516	1	Pens head screw	Linsenschraube	Vis à tête cylindrique bombée
21	08510511	2	Washer	Scheibe	Disque
22	08130508	1	Safety nut	Sechskantmutter selb.sich	Ecrou de sûreté
23	88075509	1	Wire harness	Kabelbaum	Faisceau de câbles
24	05551911	1	Tube clamp	Rohrschelle	Collier de tuyau
25	07140848	1	Hexagon bolt	Sechskantschraube	Vis à tête hexagonale
26	08752084	2	Spring washer	Spannscheibe	Rondelle tendeuse
27	08130813	1	Safety nut	Sechskantmutter selb.sich	Ecrou de sûreté

S/N 101880212141 ▶ S/N 101880212203

AG49-Edge cutter, rh/lh
AG49-Kantenschneidgerät, re/li
AG49-Side Roll, droite/gauche

88000486_004_00

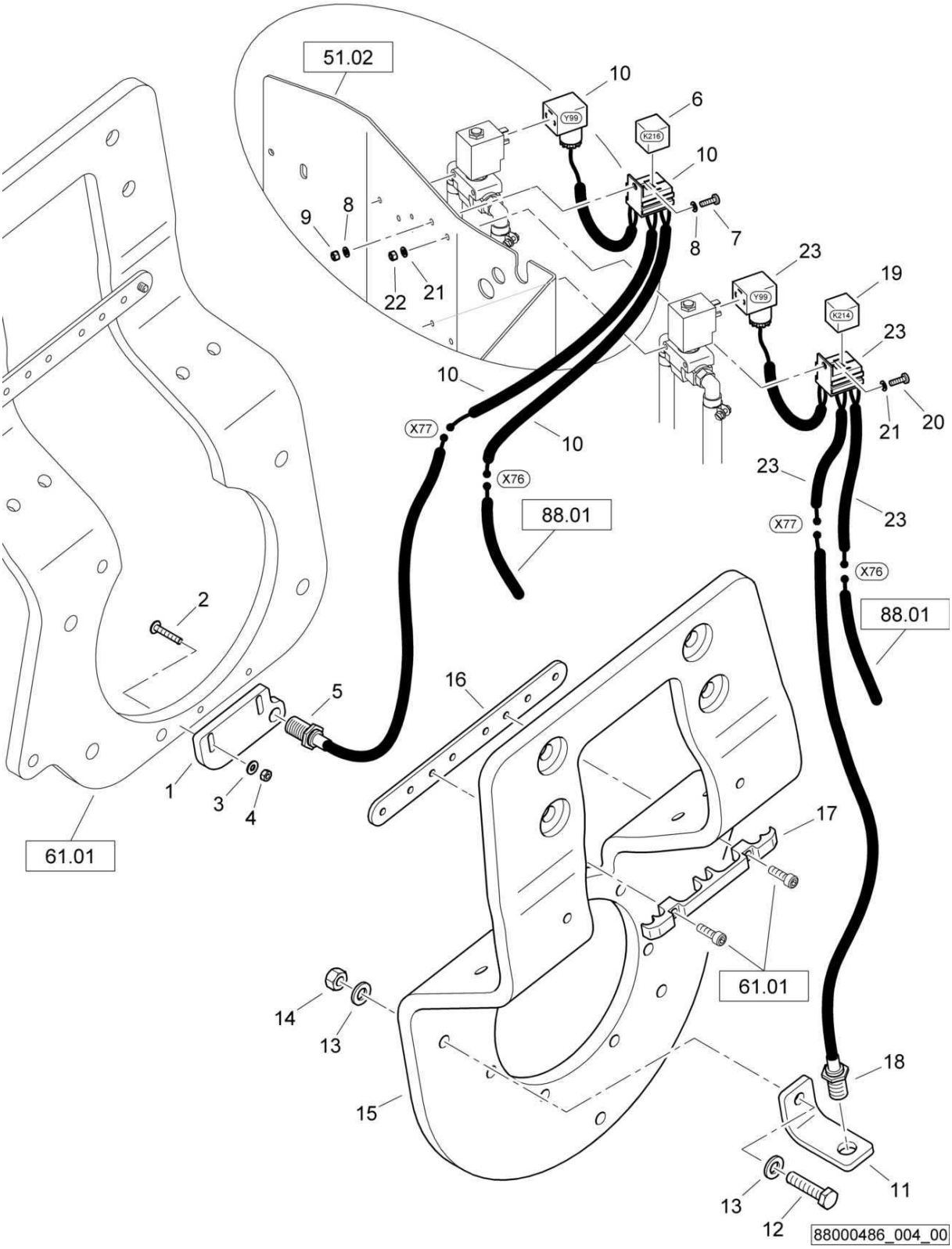

AG49-Edge cutter, rh/lh
AG49-Kantenschneidgerät, re/li
AG49-Side Roll, droite/gauche

88000486 1001 1

BOMAG FAYAT GROUP

Pos. Pos. Pos.	Part no. Teilenr. No.piece	Qty. Menge Qte.	Description	Benennung	Designation
1	88003378	1	Holder	Halter	Support
2	07210617	2	Pens head screw	Linsenschraube	Vis à tête cylindrique bombée
3	08751064	2	Spring washer	Spannscheibe	Rondelle tendeuse
4	08110613	2	Hexagon nut	Sechskantmutter	Ecrou hexagonal
5	05767577	1	Proximity switch	Initiator	Initiateur
6	05766959	1	Relay	Relais	Relais
7	07210516	1	Pens head screw	Linsenschraube	Vis à tête cylindrique bombée
8	08510511	2	Washer	Scheibe	Disque
9	08130508	1	Safety nut	Sechskantmutter selb.sich	Ecrou de sûreté
10	88075509	1	Wire harness	Kabelbaum	Faisceau de câbles
11	88003463	1	Holder	Halter	Support
12	07141248	1	Hexagon bolt	Sechskantschraube	Vis à tête hexagonale
13	08511324	2	Washer	Scheibe	Disque
14	08131218	1	Safety nut	Sechskantmutter selb.sich	Ecrou de sûreté
15	88003462	1	Support	Stütze	Support
16	88062029	1	Holder	Halter	Support
17	88003393	1	Clamp	Schelle	Collier
18	05767577	1	Proximity switch	Initiator	Initiateur
19	05766959	1	Relay	Relais	Relais
20	07210516	1	Pens head screw	Linsenschraube	Vis à tête cylindrique bombée
21	08510511	2	Washer	Scheibe	Disque
22	08130508	1	Safety nut	Sechskantmutter selb.sich	Ecrou de sûreté
23	88075509	1	Wire harness	Kabelbaum	Faisceau de câbles

S/N 101880211932 ▶ S/N 101880212140

AG49-Edge cutter, rh/lh
AG49-Kantenschneidgerät, re/li
AG49-Side Roll, droite/gauche

88000495_004_01

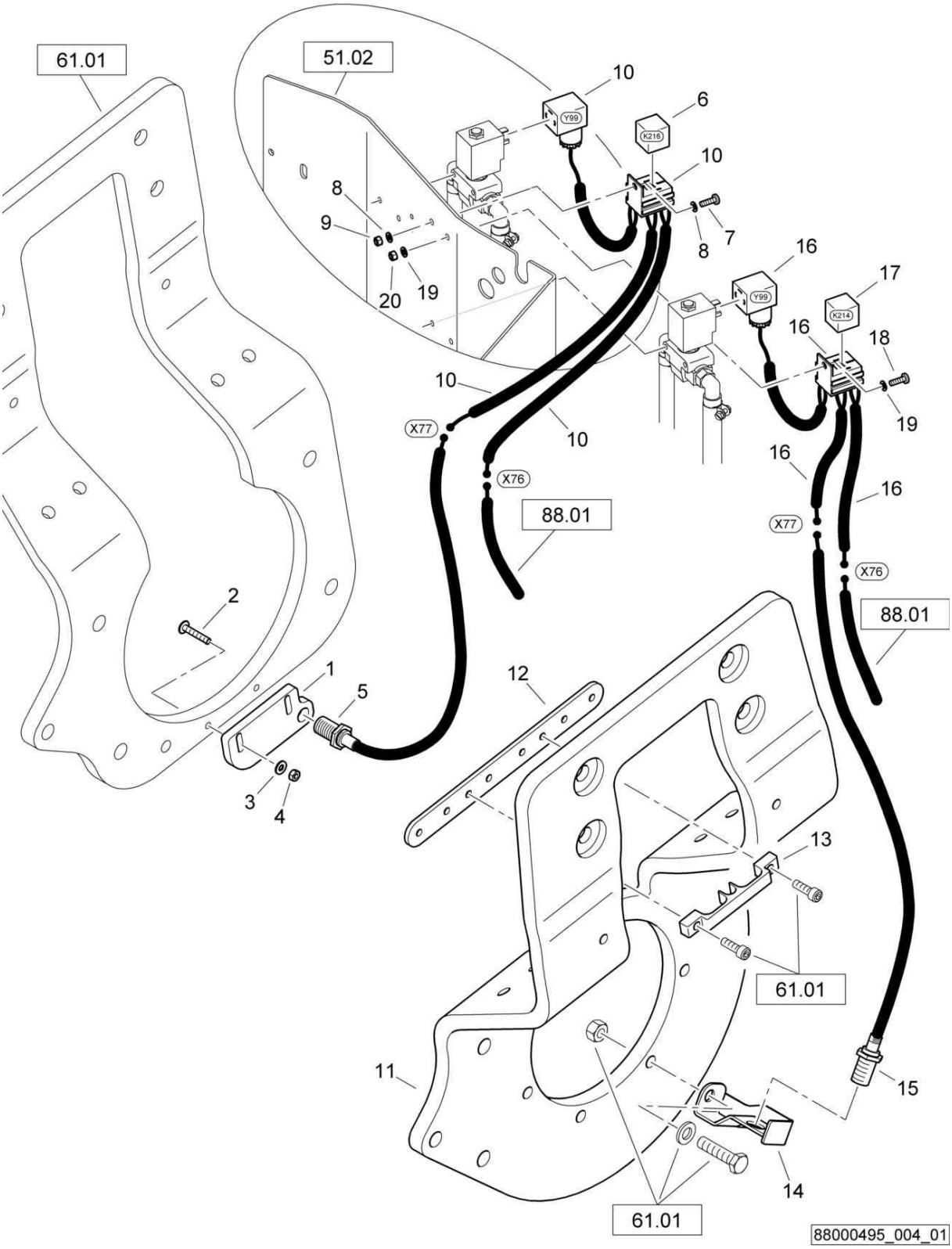

AG49-Edge cutter, rh/lh
AG49-Kantenschneidgerät, re/li
AG49-Side Roll, droite/gauche

88000495 1001 1

BOMAG FAYAT GROUP

Pos. Pos. Pos.	Part no. Teilenr. No.piece	Qty. Menge Qte.	Description	Benennung	Designation
1	88003378	1	Holder	Halter	Support
2	07210617	2	Pens head screw	Linsenschraube	Vis à tête cylindrique bombée
3	08751064	2	Spring washer	Spannscheibe	Rondelle tendeuse
4	08110613	2	Hexagon nut	Sechskantmutter	Ecrou hexagonal
5	05767577	1	Proximity switch	Initiator	Initiateur
6	05766959	1	Relay	Relais	Relais
7	07210516	1	Pens head screw	Linsenschraube	Vis à tête cylindrique bombée
8	08510511	2	Washer	Scheibe	Disque
9	08130508	1	Safety nut	Sechskantmutter selb.sich	Ecrou de sûreté
10	88075509	1	Wire harness	Kabelbaum	Faisceau de câbles
11	88062028	1	Support	Stütze	Support
12	88062029	1	Holder	Halter	Support
13	88003393	1	Clamp	Schelle	Collier
14	88003355	1	Holder	Halter	Support
15	05767577	1	Proximity switch	Initiator	Initiateur
16	88075509	1	Wire harness	Kabelbaum	Faisceau de câbles
17	05766959	1	Relay	Relais	Relais
18	07210516	1	Pens head screw	Linsenschraube	Vis à tête cylindrique bombée
19	08510511	2	Washer	Scheibe	Disque
20	08130508	1	Safety nut	Sechskantmutter selb.sich	Ecrou de sûreté

S/N 101880211600 ▶ S/N 101880211931

AG49-Edge cutter, rh/lh
AG49-Kantenschneidgerät, re/li
AG49-Side Roll, droite/gauche

88000495_004_00

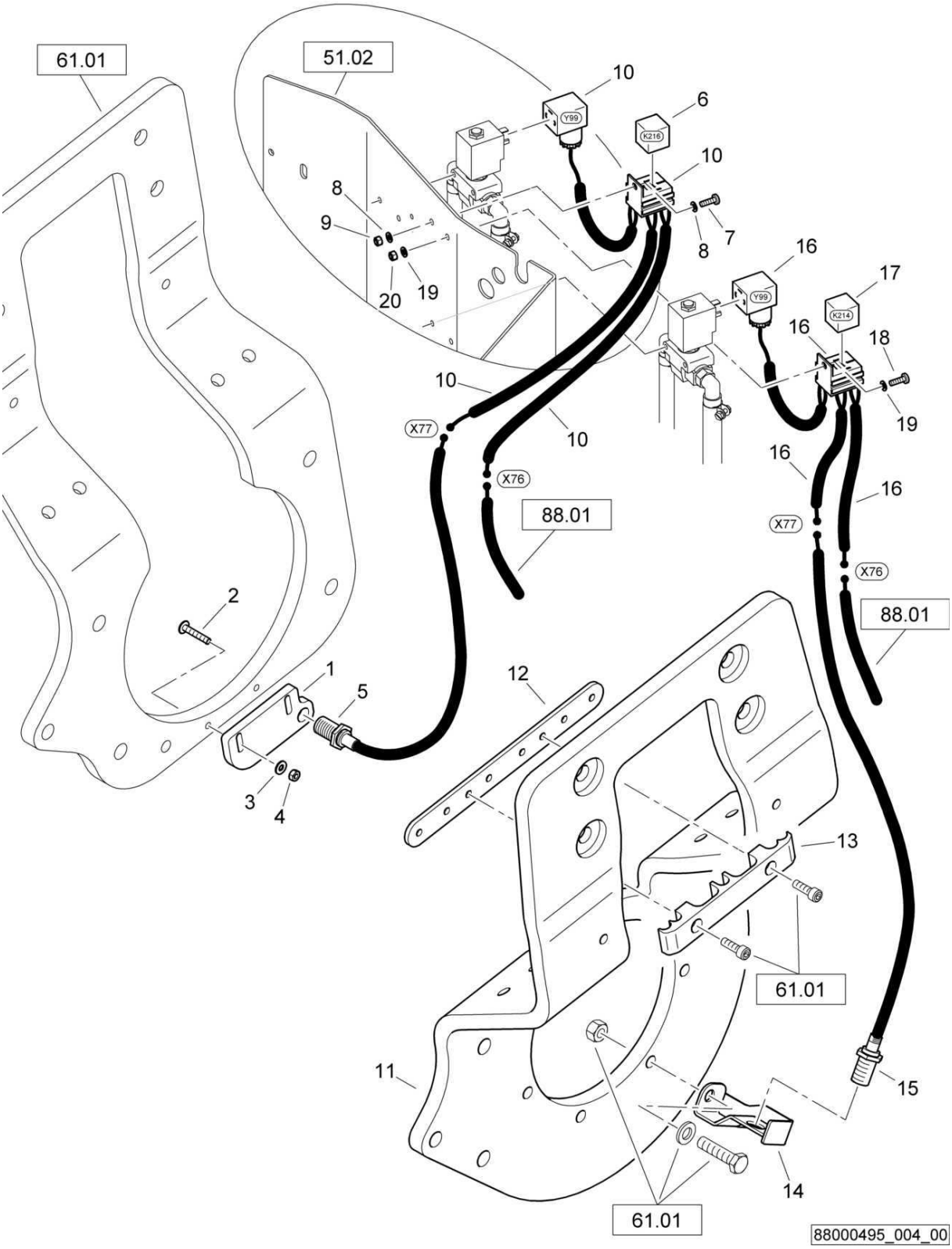

AG49-Edge cutter, rh/lh
AG49-Kantenschneidgerät, re/li
AG49-Side Roll, droite/gauche

88000495 1001 1

BOMAG FAYAT GROUP

Pos. Pos. Pos.	Part no. Teilenr. No.piece	Qty. Menge Qte.	Description	Benennung	Designation
1	88003378	1	Holder	Halter	Support
2	07210617	2	Pens head screw	Linsenschraube	Vis à tête cylindrique bombée
3	08751064	2	Spring washer	Spannscheibe	Rondelle tendeuse
4	08110613	2	Hexagon nut	Sechskantmutter	Ecrou hexagonal
5	05767577	1	Proximity switch	Initiator	Initiateur
6	05766959	1	Relay	Relais	Relais
7	07210516	1	Pens head screw	Linsenschraube	Vis à tête cylindrique bombée
8	08510511	2	Washer	Scheibe	Disque
9	08130508	1	Safety nut	Sechskantmutter selb.sich	Ecrou de sûreté
10	88075509	1	Wire harness	Kabelbaum	Faisceau de câbles
11	88062028	1	Support	Stütze	Support
12	88062029	1	Holder	Halter	Support
13	88062030	1	Clamp	Schelle	Collier
14	88003355	1	Holder	Halter	Support
15	05767577	1	Proximity switch	Initiator	Initiateur
16	88075509	1	Wire harness	Kabelbaum	Faisceau de câbles
17	05766959	1	Relay	Relais	Relais
18	07210516	1	Pens head screw	Linsenschraube	Vis à tête cylindrique bombée
19	08510511	2	Washer	Scheibe	Disque
20	08130508	1	Safety nut	Sechskantmutter selb.sich	Ecrou de sûreté

AG49-Edge cutter, rh/lh
AG49-Kantenschneidgerät, re/li
AG49-Side Roll, droite/gauche

88000486_005_00

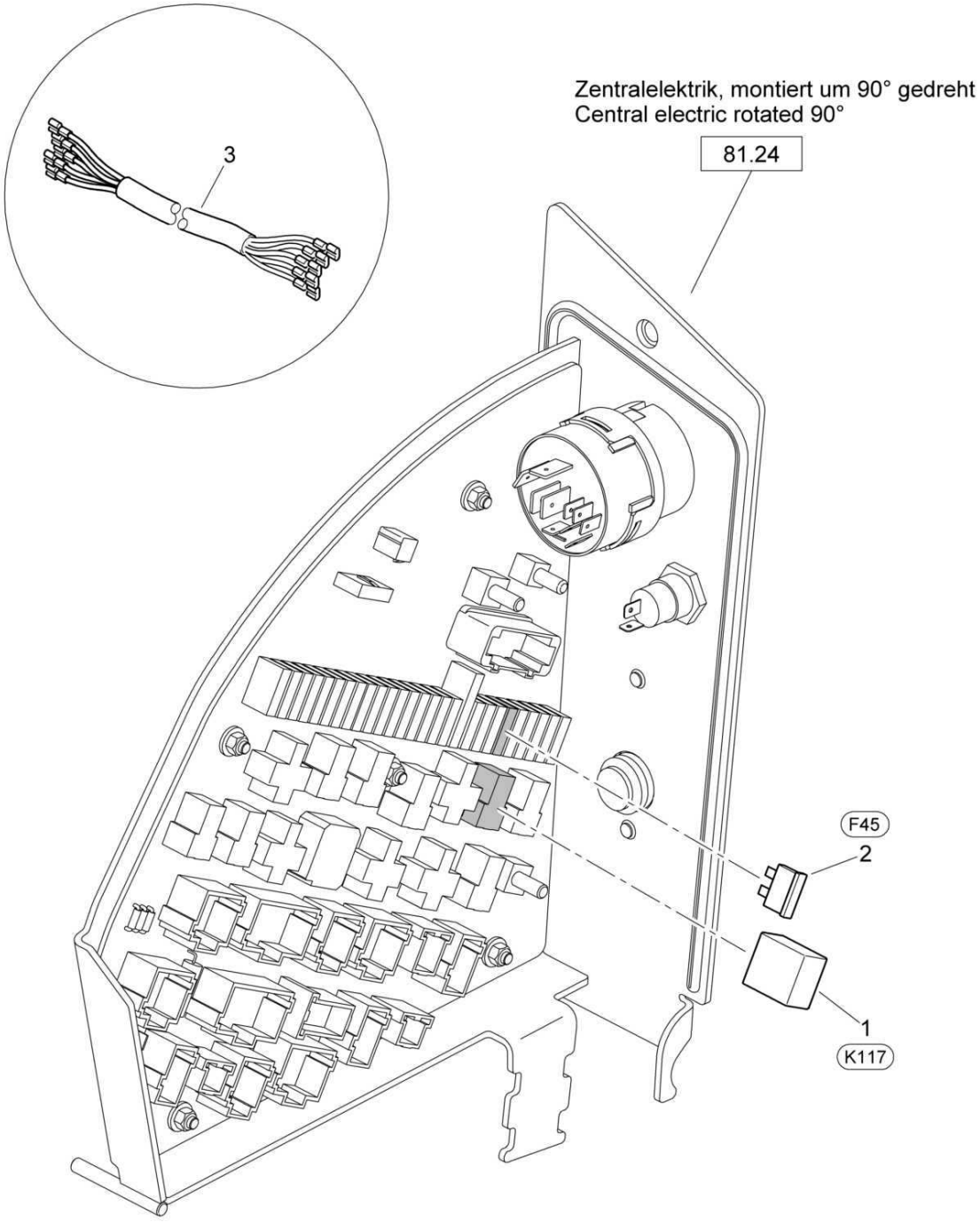

88000486_005_00

AG49-Edge cutter, rh/lh
AG49-Kantenschneidgerät, re/li
AG49-Side Roll, droite/gauche

88000486 1001 1

BOMAG FAYAT GROUP

Pos. Pos. Pos.	Part no. Teilenr. No.piece	Qty. Menge Qte.	Description	Benennung	Designation
1	05766955	1	Relay	Relais	Relais
2	05751097	1	Flat fuse	Flachsicherung	Fusible plat
3	88075506	1	Wire harness	Kabelbaum	Faisceau de câbles

AG49-Edge cutter, rh/lh
AG49-Kantenschneidgerät, re/li
AG49-Side Roll, droite/gauche

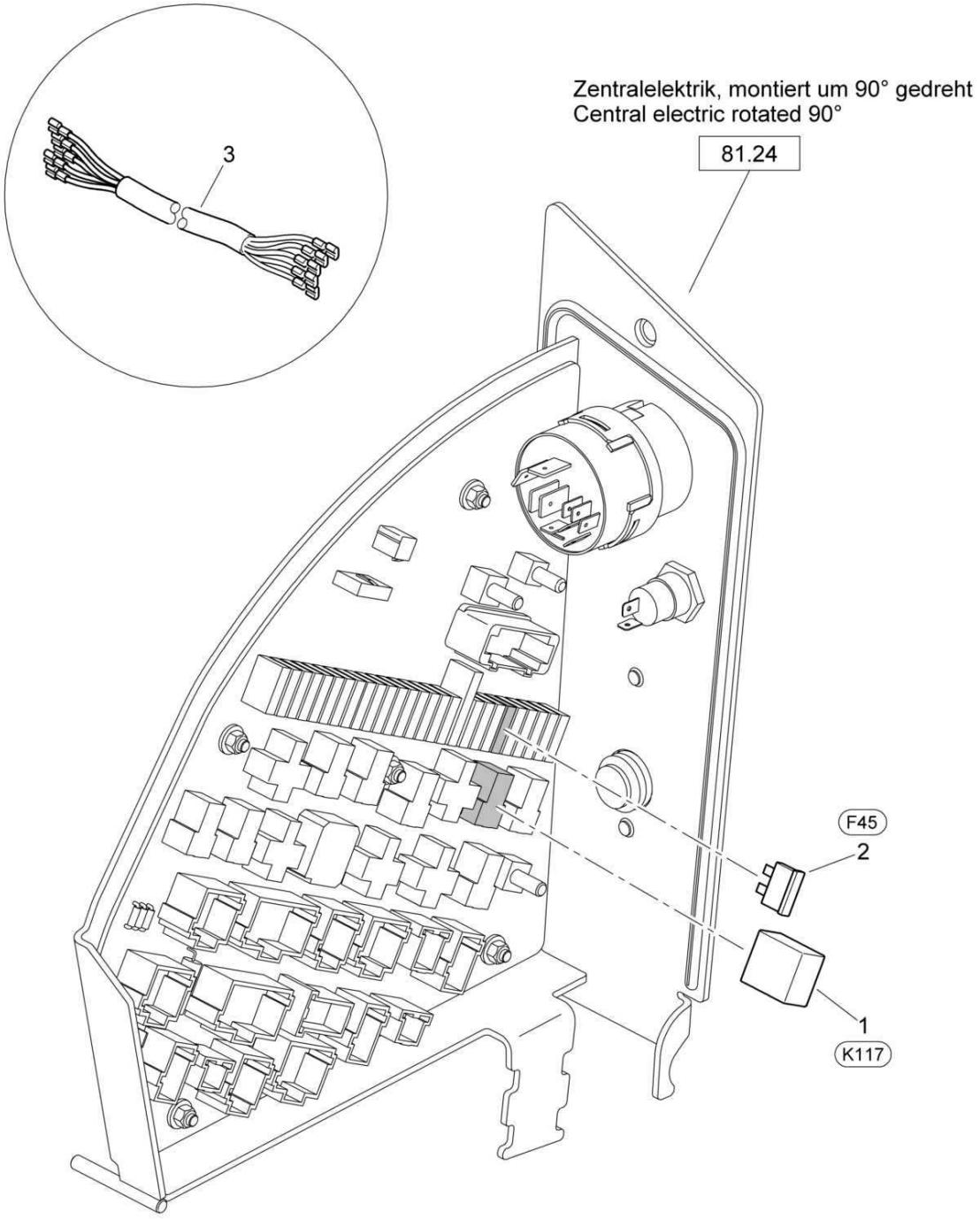

AG49-Edge cutter, rh/lh
AG49-Kantenschneidgerät, re/li
AG49-Side Roll, droite/gauche

88000495 1001 1

BOMAG FAYAT GROUP

Pos. Pos. Pos.	Part no. Teilenr. No.piece	Qty. Menge Qte.	Description	Benennung	Designation
1	05766955	1	Relay	Relais	Relais
2	05751097	1	Flat fuse	Flachsicherung	Fusible plat
3	88075506	1	Wire harness	Kabelbaum	Faisceau de câbles

S/N 101880212141 ▶

AG49-Edge cutter, rh/lh
AG49-Kantenschneidgerät, re/li
AG49-Side Roll, droite/gauche

88000486_006_00

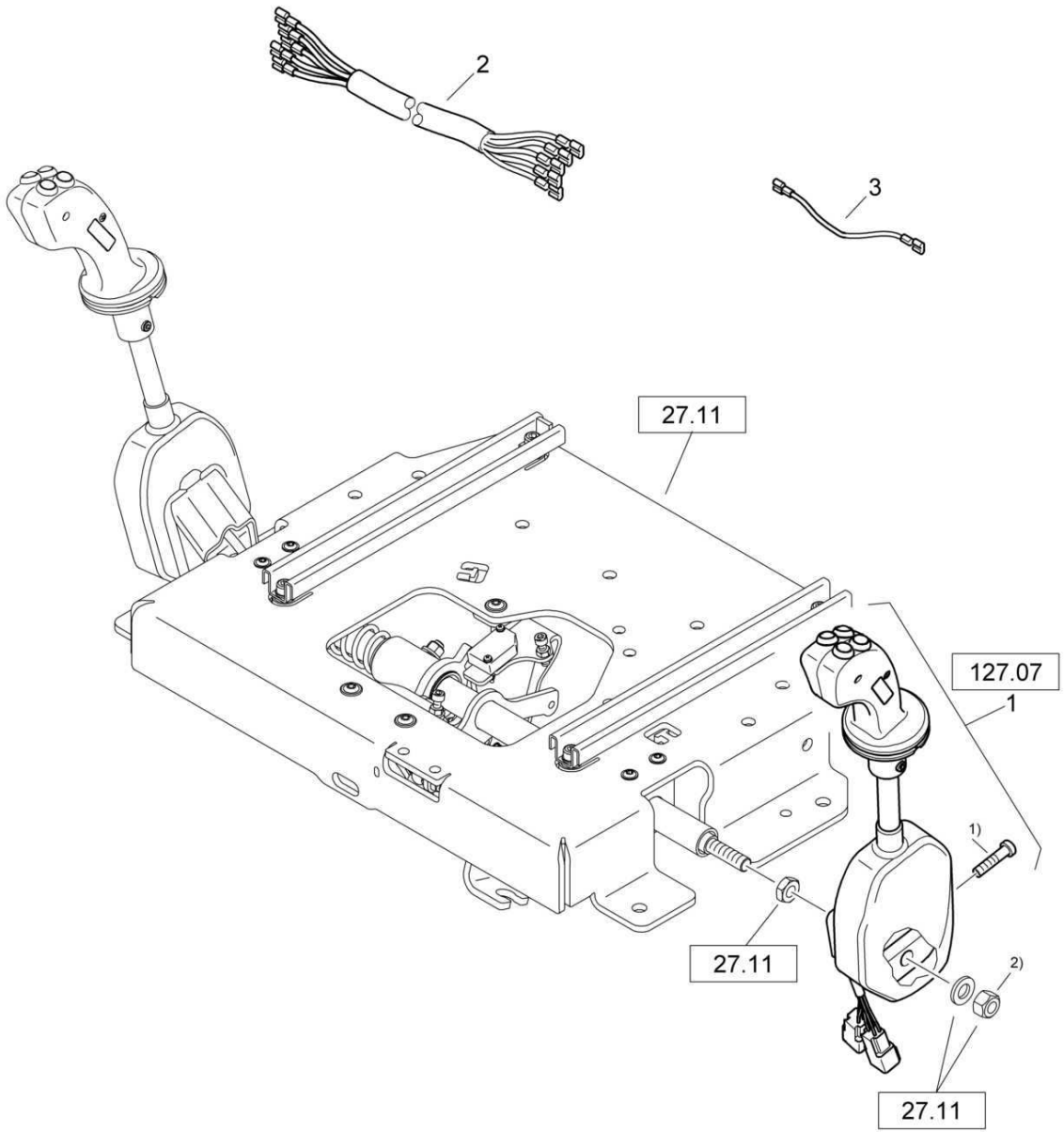

1) Anziehdrehmoment 20 Nm
tightening torque 20 Nm

2) Anziehdrehmoment 25 Nm
tightening torque 25 Nm

88000486_006_00

AG49-Edge cutter, rh/lh
AG49-Kantenschneidgerät, re/li
AG49-Side Roll, droite/gauche

88000486 1001 1

Pos. Pos. Pos.	Part no. Teilenr. No.piece	Qty. Menge Qte.	Description	Benennung	Designation
1	88003356	1	Double travel lever	Doppelfahrhebel	Manette d'accelerateur double
2	88075514	1	Wire harness	Kabelbaum	Faisceau de câbles
3	88075515	1	Adapter cable	Adapterkabel	Câble d'adaptateur

AG49-Edge cutter, rh/lh
AG49-Kantenschneidgerät, re/li
AG49-Side Roll, droite/gauche

88000495_006_00

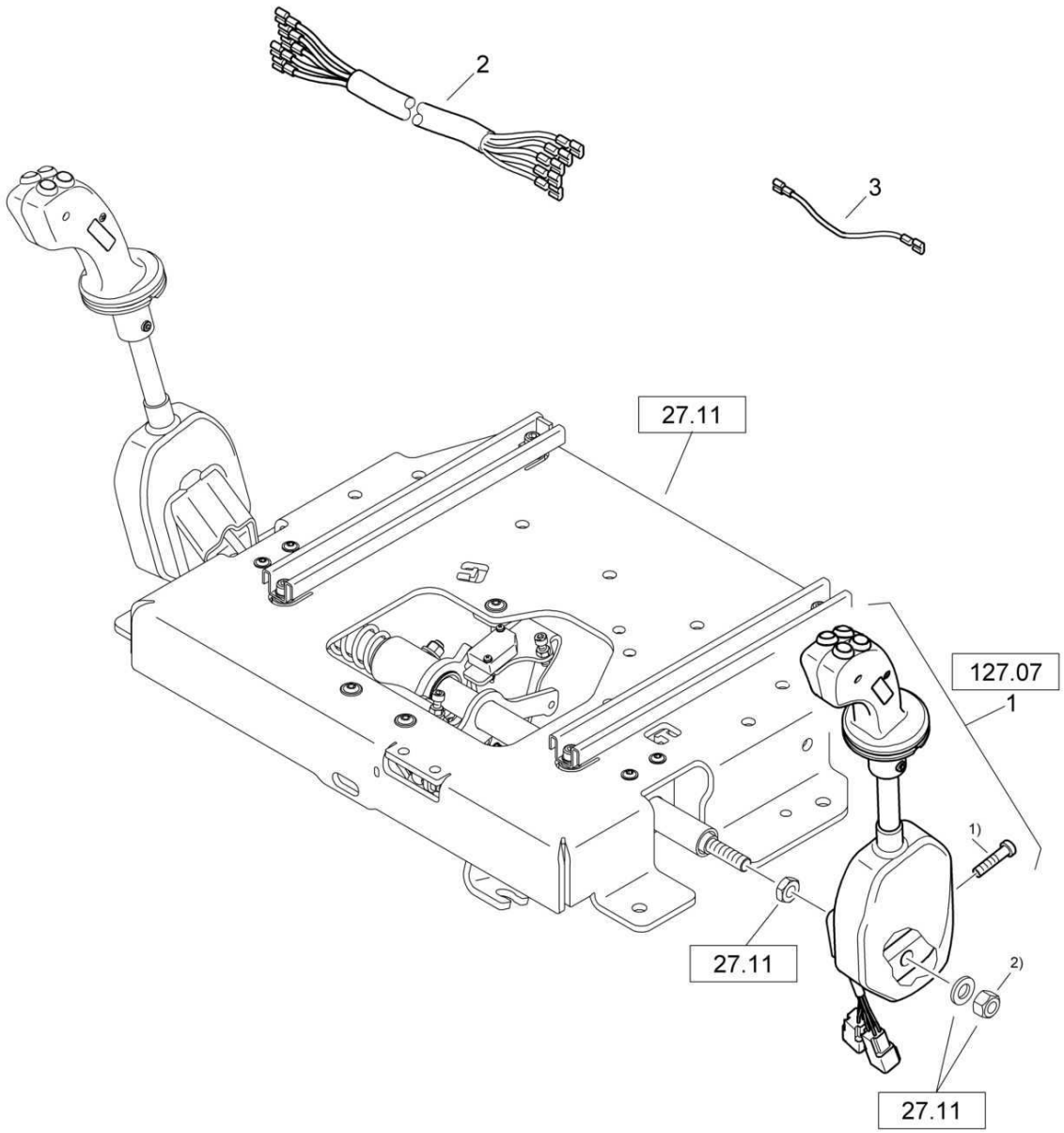

1) Anziehdrehmoment 20 Nm
tightening torque 20 Nm

2) Anziehdrehmoment 25 Nm
tightening torque 25 Nm

88000495_006_00

AG49-Edge cutter, rh/lh
AG49-Kantenschneidgerät, re/li
AG49-Side Roll, droite/gauche

88000495 1001 1

BOMAG FAYAT GROUP

Pos. Pos. Pos.	Part no. Teilenr. No.piece	Qty. Menge Qte.	Description	Benennung	Designation
1	88003356	1	Double travel lever	Doppelfahrhebel	Manette d'accelerateur double
2	88075514	1	Wire harness	Kabelbaum	Faisceau de câbles
3	88075515	1	Adapter cable	Adapterkabel	Câble d'adaptateur

S/N 101880212141 ▶

AG49-Edge cutter, rh/lh
AG49-Kantenschneidgerät, re/li
AG49-Side Roll, droite/gauche

88000486_007_00

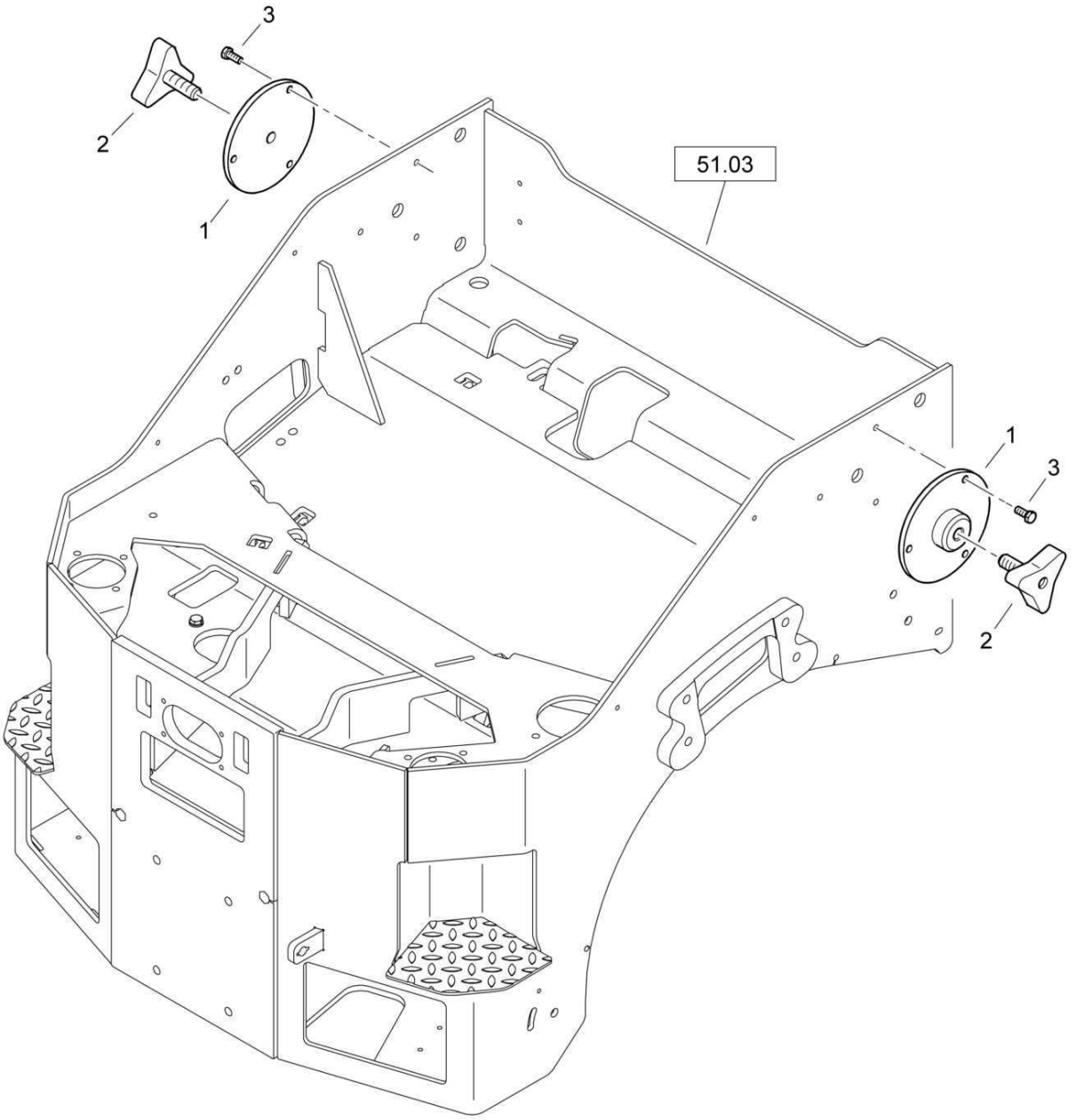

88000486_007_00

AG49-Edge cutter, rh/lh
AG49-Kantenschneidgerät, re/li
AG49-Side Roll, droite/gauche

88000486 1001 1

BOMAG FAYAT GROUP

Pos. Pos. Pos.	Part no. Teilenr. No.piece	Qty. Menge Qte.	Description	Benennung	Designation
1	95650787	2	Receptacle	Aufnahme	Griffe
2	65003293	2	Star knob screw	Sterngriffschraube	Vis poignée-étoile
3	07860517	6	Screw	Schraube	Vis

AG49-Edge cutter, rh/lh
AG49-Kantenschneidgerät, re/li
AG49-Side Roll, droite/gauche

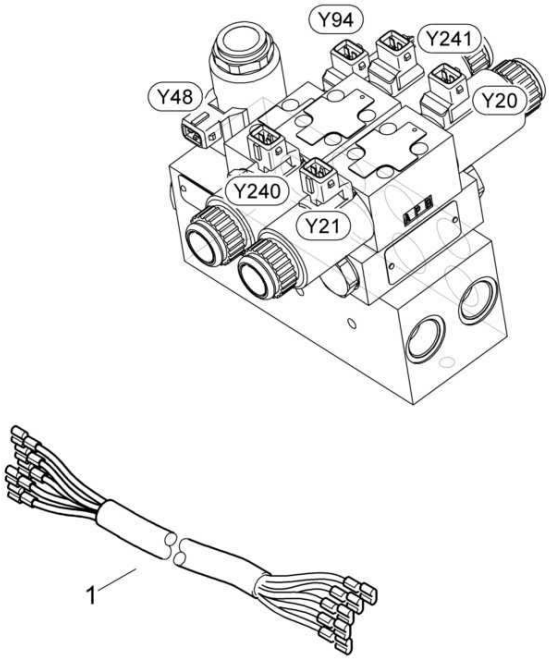

AG49-Edge cutter, rh/lh
AG49-Kantenschneidgerät, re/li
AG49-Side Roll, droite/gauche

88000495 1001 1

BOMAG FAYAT GROUP

Pos. Pos. Pos.	Part no. Teilenr. No.piece	Qty. Menge Qte.	Description	Benennung	Designation
1	88211751	1	Wire harness	Kabelbaum	Faisceau de câbles

AG49-Edge cutter, rh/lh
AG49-Kantenschneidgerät, re/li
AG49-Side Roll, droite/gauche

88000486_008_00

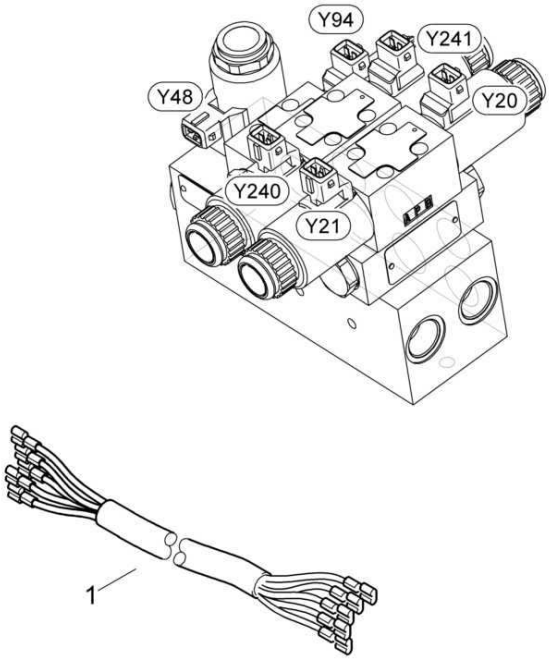

AG49-Edge cutter, rh/lh
AG49-Kantenschneidgerät, re/li
AG49-Side Roll, droite/gauche

88000486 1001 1

Pos. Pos. Pos.	Part no. Teilenr. No.piece	Qty. Menge Qte.	Description	Benennung	Designation
1	88211751	1	Wire harness	Kabelbaum	Faisceau de câbles

SW1-Service kit 1000h
SW1-Service Kit 1000h
SW1-Service kit 1000h

77088019_000_00

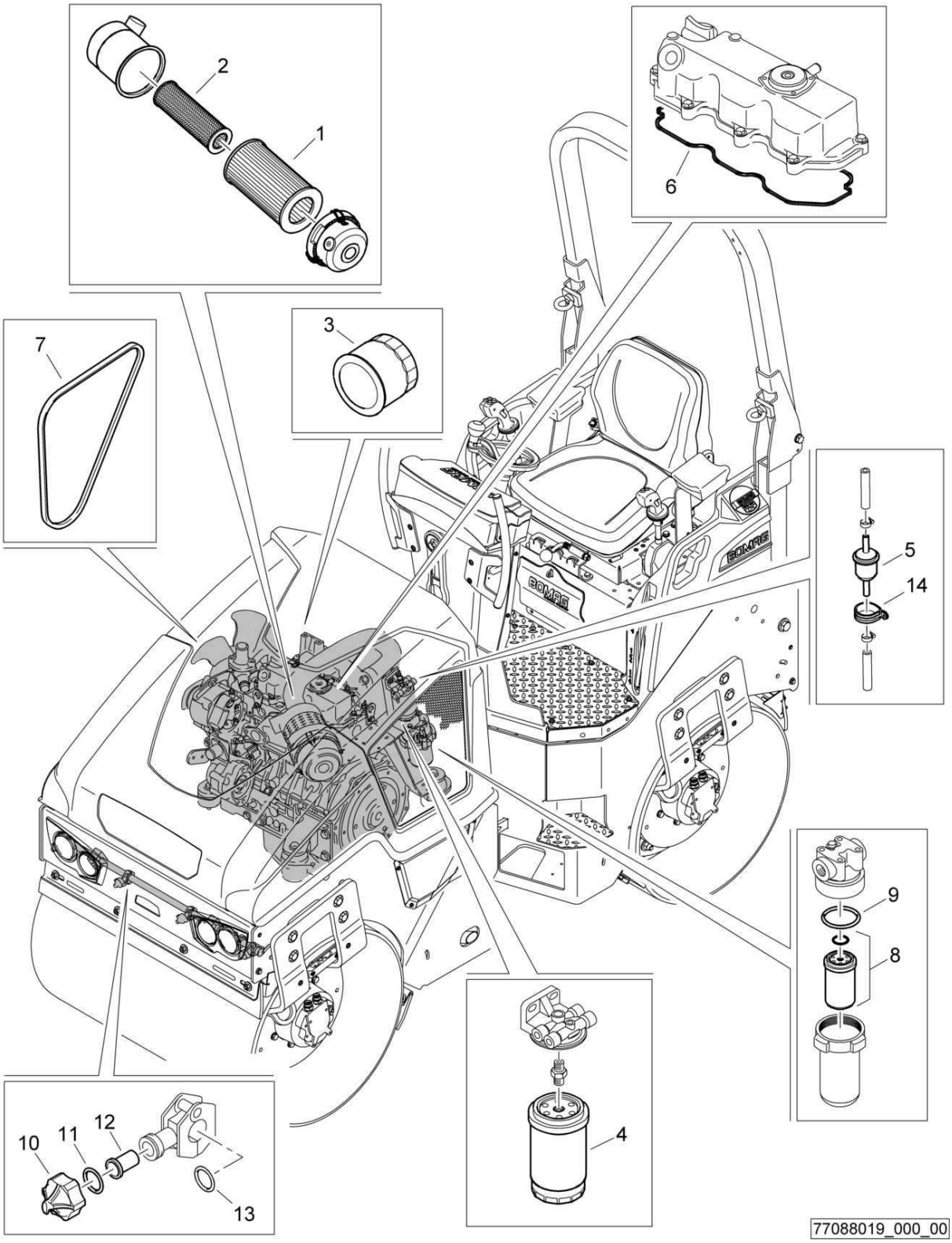

SW1-Service kit 1000h
SW1-Service Kit 1000h
SW1-Service kit 1000h

77088019 1001 1

BOMAG FAYAT GROUP

Pos. Pos. Pos.	Part no. Teilenr. No.piece	Qty. Menge Qte.	Description	Benennung	Designation
0	77088019	1	SW1-Service kit 1000h	SW1-Service Kit 1000h	SW1-Service kit 1000h
1	05821326	1	Filter element,air	Filterelement,Luftfilter	Elément filtrant,air
2	05821327	1	Safety cartridge	Sicherheitspatrone	Cartouche de sécurité
3	05741616	1	Oil filter cartridge	Ölfilterpatrone	Cartouche filtrante
4	05821330	1	Filter element	Filterelement	Cartouche de filtre
6	05740892	1	Valve cover gasket	Ventildeckeldichtung	Joint de couv.de clapet
7	05741438	1	V-belt	Keilriemen	Courroie trapezoïdale
8	07993022	1	Filter element,hydr.oil	Filterelement,Hydr.öl	Elément filtrant,huile hyd.
9	06220882	1	Loop ring	Runddichtring	Joint torique
10	05556030	4	Tongue nozzle	Zungendüse	Injecteur de languette
11	05556002	4	Gasket	Dichtung	Joint
12	05556045	4	Check valve	Rückschlagventil	Clapet de retenue
13	05556016	4	Sealing ring	Dichtring	Bague d'étanchéité

SL4-Maintenance items
SL4-Wartungsteile
SL4-Kit d'entretien

88002902_000_00

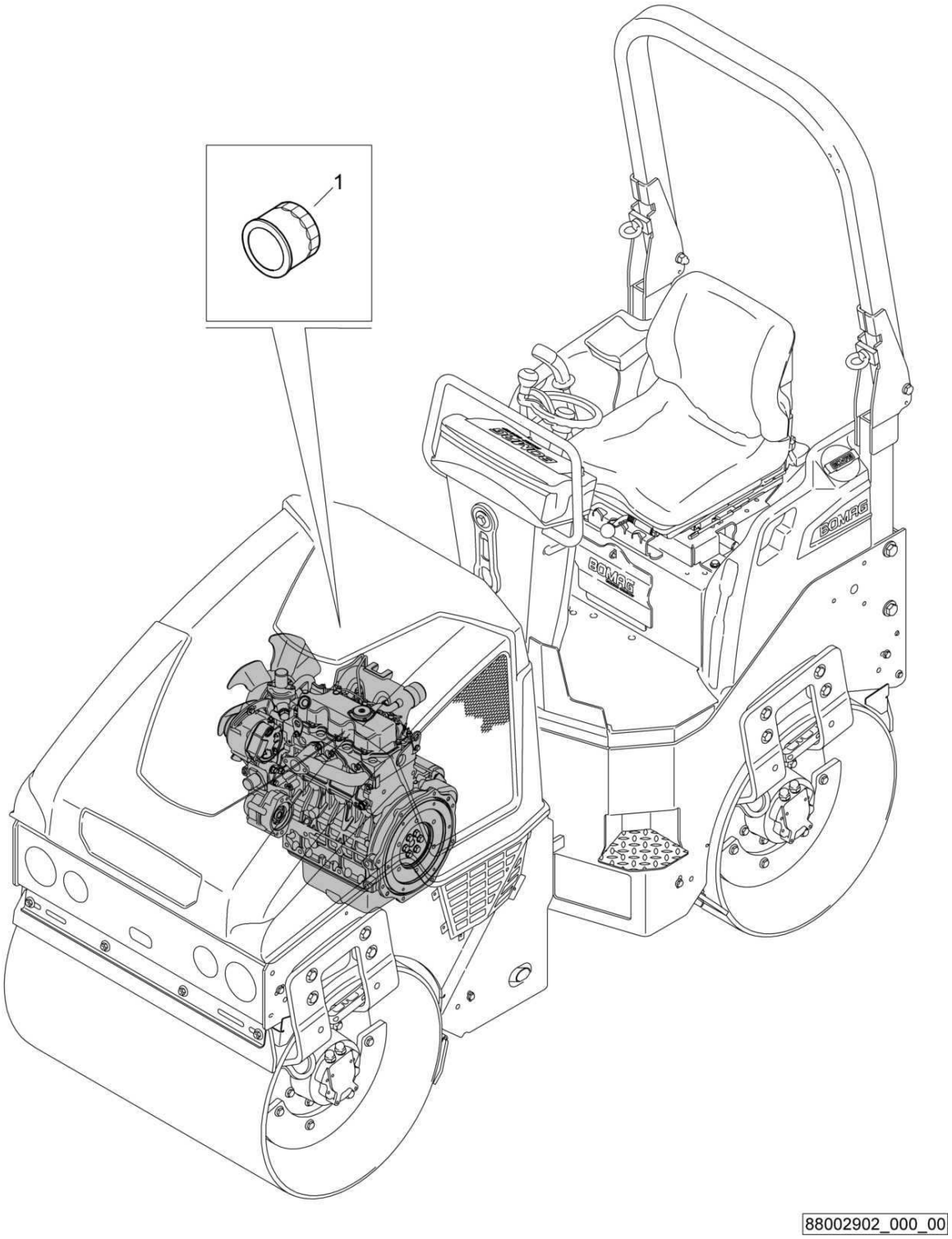

SL4-Maintenance items
SL4-Wartungsteile
SL4-Kit d'entretien

88002902 1001 1

BOMAG FAYAT GROUP

Pos. Pos. Pos.	Part no. Teilenr. No.piece	Qty. Menge Qte.	Description	Benennung	Designation
0	88002902	1	SL4-Maintenance items	SL4-Wartungsteile	SL4-Kit d'entretien
1	05741616	1	Oil filter cartridge	Ölfilterpatrone	Cartouche filtrante

SW6-Oil service kit
SW6-Ölservice-Kit
SW6-Kit,service d'huile

77588019_000_00

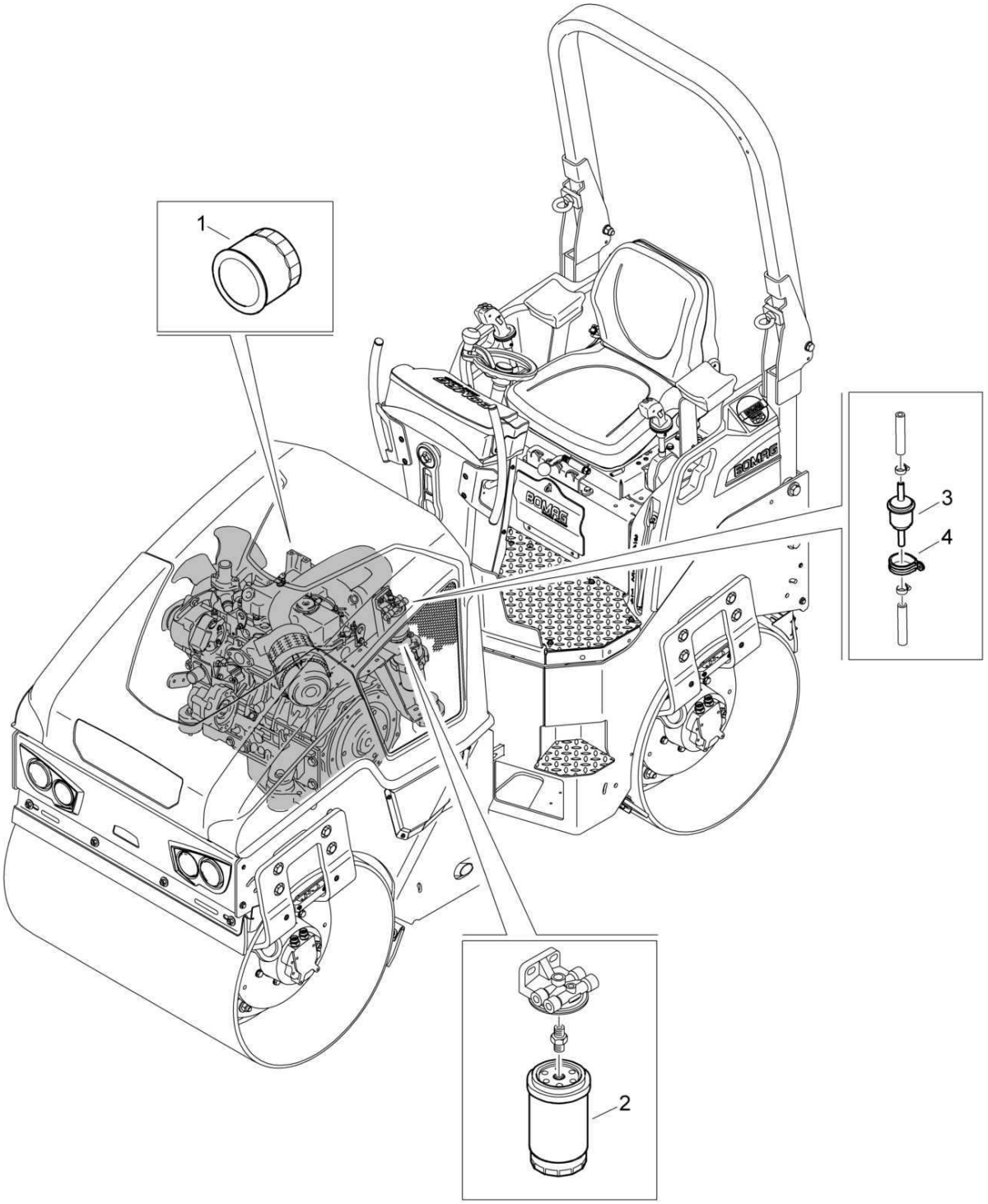

77588019_000_00

SW6-Oil service kit
SW6-Ölservice-Kit
SW6-Kit,service d'huile

77588019 1001 1

BOMAG FAYAT GROUP

Pos. Pos. Pos.	Part no. Teilenr. No.piece	Qty. Menge Qte.	Description	Benennung	Designation
0	77588019	1	SW6-Oil service kit	SW6-Ölservice-Kit	SW6-Kit,service d'huile
1	05741616	1	Oil filter cartridge	Ölfilterpatrone	Cartouche filtrante
2	05821330	1	Filter element	Filterelement	Cartouche de filtre

S/N 101880211932 ▶

HY3-Flow divider
HY3-Mengenteiler
HY3-Diviseur de débit

88000483_001_00

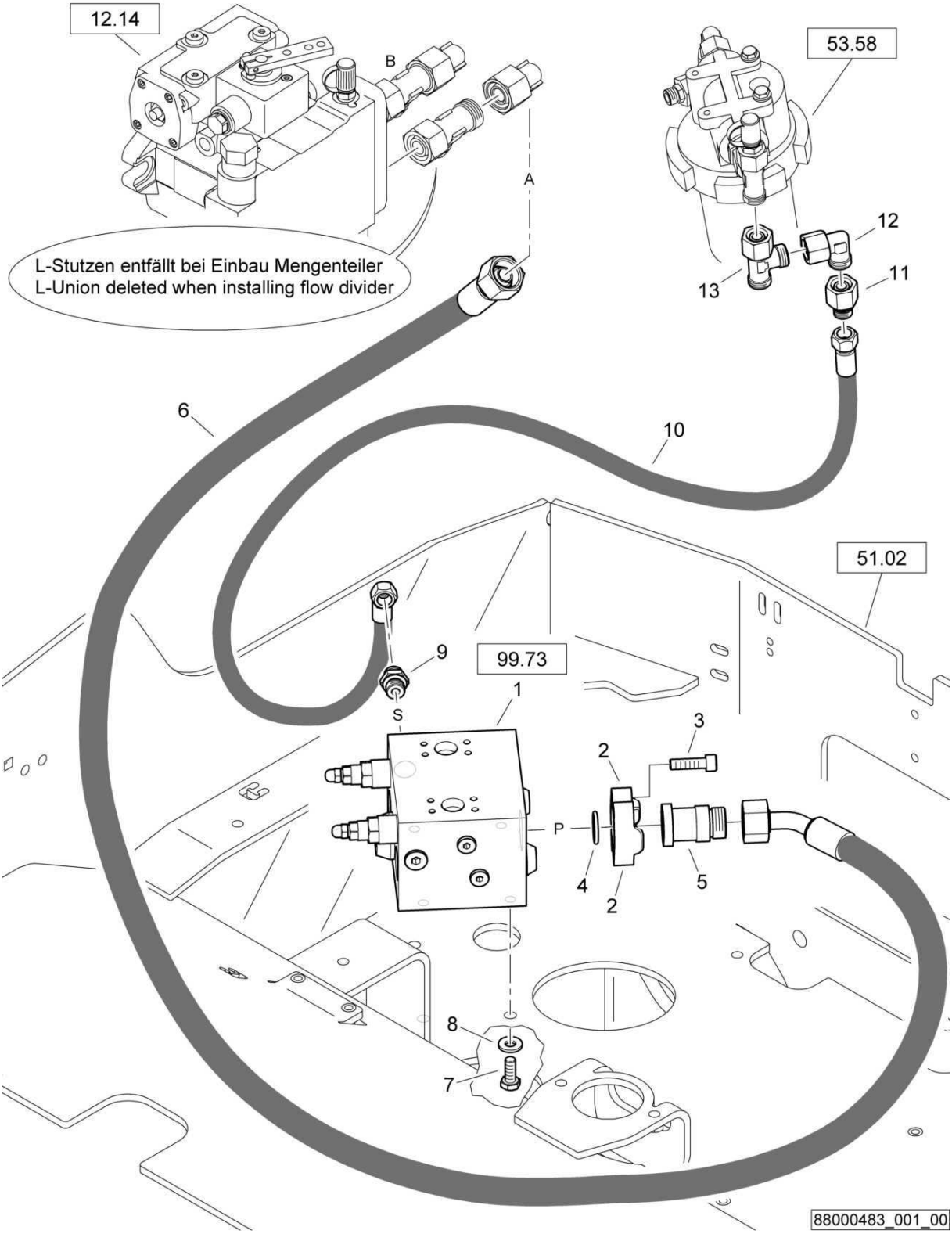

HY3-Flow divider
HY3-Mengenteiler
HY3-Diviseur de débit

88000483 1001 1

BOMAG FAYAT GROUP

Pos. Pos. Pos.	Part no. Teilenr. No.piece	Qty. Menge Qte.	Description	Benennung	Designation
1	05887430	1	Flow divider	Volumenstromteiler	Diviseur de débit
2	05814102	2	Half, flange, SAE	SAE-Flanschhälfte	Demi-bride SAE
3	07231023	4	Socket-head cap screw	Zylinderschraube	Vis à tête six pans creux
4	06220256	1	Loop ring	Runddichtring	Joint torique
5	05543052	1	Union, flanged	Flanschstutzen	Raccord à bride
6	05557435	1	Hose assy.ac.WN3111	Schlauch nach WN3111	Tuyau WN3111
7	07141027	3	Hexagon bolt	Sechskantschraube	Vis à tête hexagonale
8	08752106	3	Spring washer	Spannscheibe	Rondelle tendeuse
9	05548011	1	Double-ended union	Gerader Einschraubstutzen	Tubulure à visser
10	05551358	1	Hose assy.ac.WN3111	Schlauch nach WN3111	Tuyau WN3111
11	05542288	1	Reducing union	Reduzierstutzen	Tubulure de réduction
12	05542125	1	Angular union	Winkelstutzen	Raccord coudé
13	05542194	1	L-union	L-Stutzen	Raccord coudé

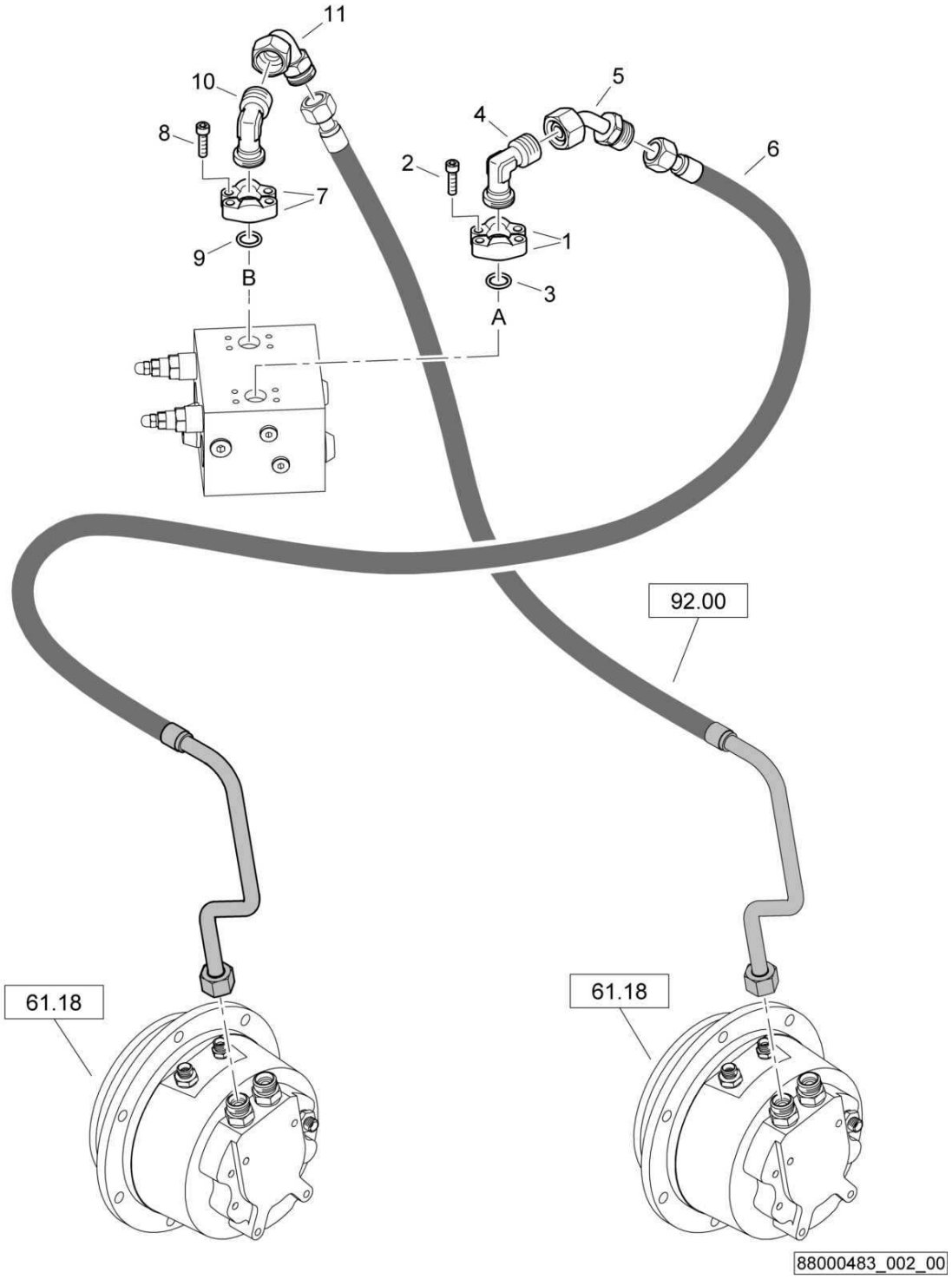
11
10
8
7
9
B
5
4
6
2
1
3
A
92.00
61.18
61.18
88000483_002_00

HY3-Flow divider
HY3-Mengenteiler
HY3-Diviseur de débit

88000483 1001 1

BOMAG FAYAT GROUP

Pos. Pos. Pos.	Part no. Teilenr. No.piece	Qty. Menge Qte.	Description	Benennung	Designation
1	05814107	2	Half, flange, SAE	SAE-Flanschhälfte	Demi-bride SAE
2	07230822	4	Socket-head cap screw	Zylinderschraube	Vis à tête six pans creux
3	06220185	1	Loop ring	Runddichtring	Joint torique
4	05543112	1	Union, flanged, SAE	SAE-Flanschstutzen	Raccord à bride SAE
5	05542388	1	Union extension	Stutzen-Vergrösserung	Extension de tubulure
6	88073008	1	Hydraulic hose	Hydraulikschlauch	Tuyau hydraulique
7	05814107	2	Half, flange, SAE	SAE-Flanschhälfte	Demi-bride SAE
8	07230822	4	Socket-head cap screw	Zylinderschraube	Vis à tête six pans creux
9	06220185	1	Loop ring	Runddichtring	Joint torique
10	05543112	1	Union, flanged, SAE	SAE-Flanschstutzen	Raccord à bride SAE
11	05542390	1	Union extension	Stutzen-Vergrösserung	Extension de tubulure

S/N 101880211004 ▶ S/N 101880211029

Pressing Device
Andrück/Schneidgerät
Disp. de pression / coupe

88003041_000_00

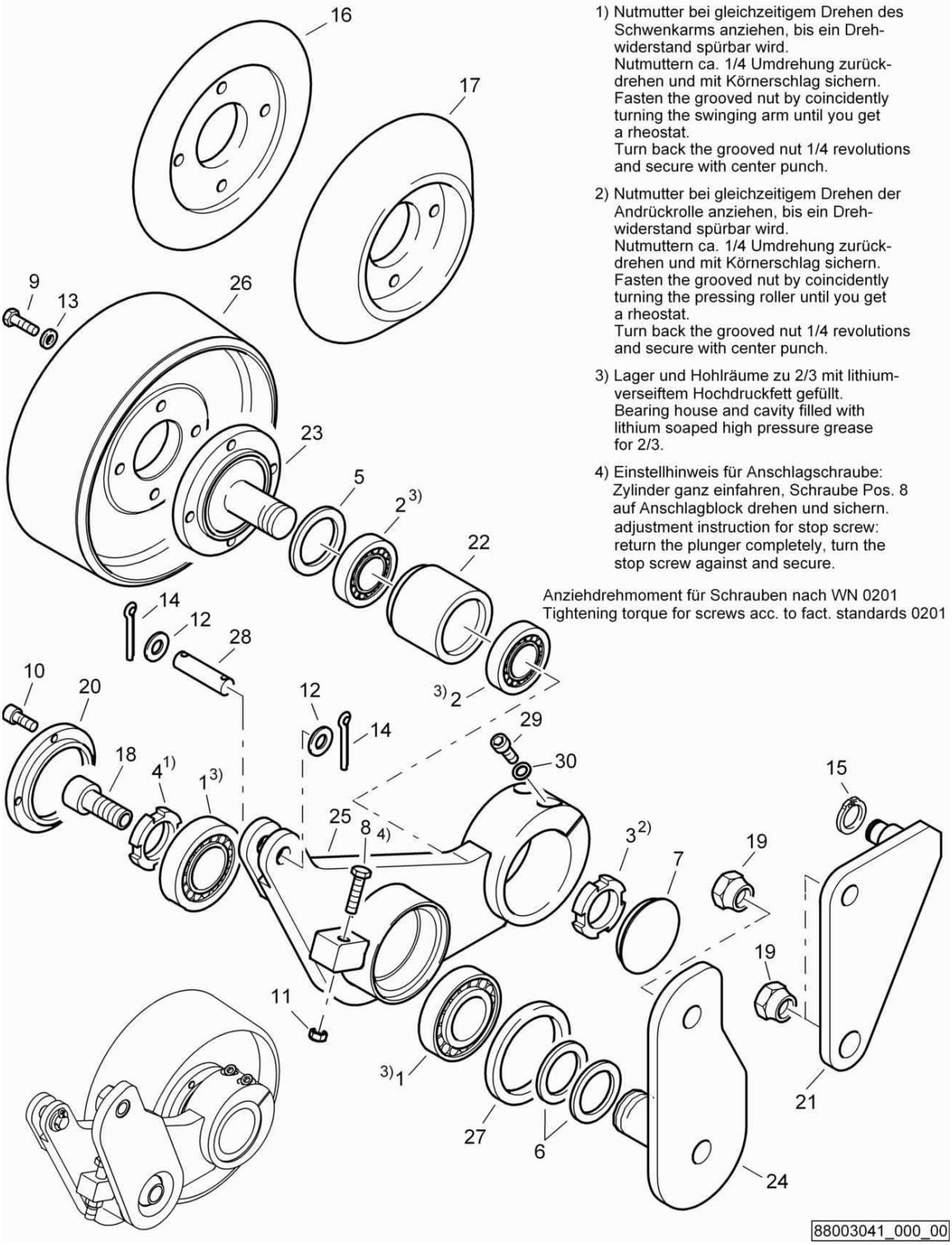

1) Nutmutter bei gleichzeitigem Drehen des Schwenkarms anziehen, bis ein Drehwiderstand spürbar wird.
Nutmuttern ca. 1/4 Umdrehung zurückdrehen und mit Körnerschlag sichern.
Fasten the grooved nut by coincidently turning the swinging arm until you get a rheostat.
Turn back the grooved nut 1/4 revolutions and secure with center punch.

2) Nutmutter bei gleichzeitigem Drehen der Andrückrolle anziehen, bis ein Drehwiderstand spürbar wird.
Nutmuttern ca. 1/4 Umdrehung zurückdrehen und mit Körnerschlag sichern.
Fasten the grooved nut by coincidently turning the pressing roller until you get a rheostat.
Turn back the grooved nut 1/4 revolutions and secure with center punch.

3) Lager und Hohlräume zu 2/3 mit lithiumverseiftem Hochdruckfett gefüllt.
Bearing house and cavity filled with lithium soaped high pressure grease for 2/3.

4) Einstellhinweis für Anschlagschraube:
Zylinder ganz einfahren, Schraube Pos. 8 auf Anschlagblock drehen und sichern.
adjustment instruction for stop screw:
return the plunger completely, turn the stop screw against and secure.

Anziehdrehmoment für Schrauben nach WN 0201
Tightening torque for screws acc. to fact. standards 0201

Pressing Device
Andrück/Schneidgerät
Disp. de pression / coupe

88003041 1001 1

BOMAG FAYAT GROUP

Pos. Pos. Pos.	Part no. Teilenr. No.piece	Qty. Menge Qte.	Description	Benennung	Designation
1	05232208	2	Taper roller bearing	Kegelrollenlager	Roulement à galets coniques
2	05236306	2	Taper roller bearing	Kegelrollenlager	Roulement à galets coniques
3	05311006	1	Grooved nut	Nutmutter	Ecrou à gorge
4	05311008	1	Grooved nut	Nutmutter	Ecrou à gorge
5	05332902	1	Nilos ring	Nilosring	Bague nilos
6	05521510	2	Shim	Paßscheibe	Disque d'ajustage
7	06510254	1	Locking cap	Verschlußkappe	Chape de fermeture
8	07141273	1	Hexagon bolt	Sechskantschraube	Vis à tête hexagonale
9	07141027	4	Hexagon bolt	Sechskantschraube	Vis à tête hexagonale
10	07230505	4	Socket-head cap screw	Zylinderschraube	Vis à tête six pans creux
11	08111218	1	Hexagon nut	Sechskantmutter	Ecrou hexagonal
12	08511730	2	Washer	Scheibe	Disque
13	08752106	4	Spring washer	Spannscheibe	Rondelle tendeuse
14	09170404	2	Cotter pin	Splint	Goupille
15	09210800	1	Circlip,external	Sicherungsring(außen)	Circlips extérieur
16	78003112	1	Cutting disc	Schneidscheibe	Disque tranchante
17	78003113	1	Edge pressing roller	Kantenandrückrolle	Galet
18	78003115	1	Socket-head cap screw	Zylinderschraube	Vis à tête six pans creux
19	78003116	3	Hexagon nut	Sechskantmutter	Ecrou hexagonal
20	78003117	1	Cover	Deckel	Couvercle
21	88003159	1	Holder	Halter	Support
22	78003121	1	Housing	Gehäuse	Boîtier
23	78003122	1	Axle	Achse	Essieu
24	88003084	1	Holder	Halter	Support
25	88003052	1	Swinging arm	Schwenkarm	Bras oscillant
26	78003177	1	Pressing roller	Andrückrolle	Rouleau de pression
27	78003180	1	Sealing ring	Dichtring	Bague d'étanchéité
28	78003181	1	Bolt	Bolzen	Axe
29	07231023	2	Socket-head cap screw	Zylinderschraube	Vis à tête six pans creux
30	08531018	2	Spring washer	Federring	Rondelle grower

S/N 101880211675 ▶ S/N 101880212140

Pressing Device
Andrück/Schneidgerät
Disp. de pression / coupe

88003325_000_02

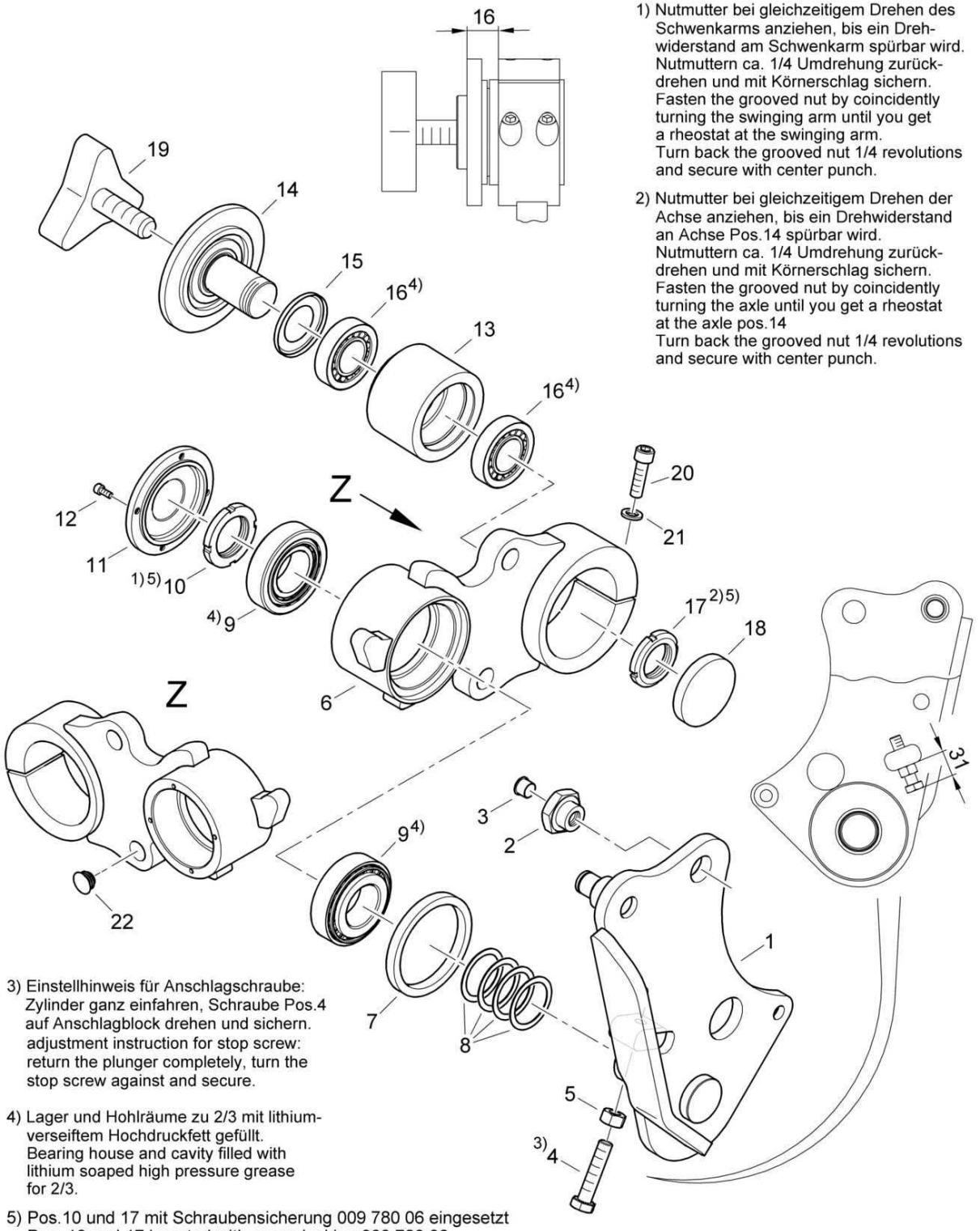

1) Nutmutter bei gleichzeitigem Drehen des Schwenkarms anziehen, bis ein Drehwiderstand am Schwenkarm spürbar wird. Nutmuttern ca. 1/4 Umdrehung zurückdrehen und mit Körnerschlag sichern.
Fasten the grooved nut by coincidently turning the swinging arm until you get a rheostat at the swinging arm.
Turn back the grooved nut 1/4 revolutions and secure with center punch.

2) Nutmutter bei gleichzeitigem Drehen der Achse anziehen, bis ein Drehwiderstand an Achse Pos.14 spürbar wird. Nutmuttern ca. 1/4 Umdrehung zurückdrehen und mit Körnerschlag sichern.
Fasten the grooved nut by coincidently turning the axle until you get a rheostat at the axle pos.14
Turn back the grooved nut 1/4 revolutions and secure with center punch.

3) Einstellhinweis für Anschlagschraube: Zylinder ganz einfahren, Schraube Pos.4 auf Anschlagblock drehen und sichern.
adjustment instruction for stop screw: return the plunger completely, turn the stop screw against and secure.

4) Lager und Hohlräume zu 2/3 mit lithiumverseiftem Hochdruckfett gefüllt.
Bearing house and cavity filled with lithium soaped high pressure grease for 2/3.

5) Pos.10 und 17 mit Schraubensicherung 009 780 06 eingesetzt
Pos. 10 and 17 inserted with screw locking 009 780 06

Pressing Device
Andrück/Schneidgerät
Disp. de pression / coupe

88003325 1001 1

BOMAG FAYAT GROUP

Pos. Pos. Pos.	Part no. Teilenr. No.piece	Qty. Menge Qte.	Description	Benennung	Designation
1	88003395	1	Support	Träger	Support
2	88003322	1	Nut	Mutter	Ecrou
3	06510115	1	Protection plug	Schutzstopfen	Bouchon de protection
4	07141254	1	Hexagon bolt	Sechskantschraube	Vis à tête hexagonale
5	08111218	1	Hexagon nut	Sechskantmutter	Ecrou hexagonal
6	88003365	1	Swinging arm	Schwenkarm	Bras oscillant
7	78003180	1	Sealing ring	Dichtring	Bague d'étanchéité
8	05521510	4	Shim	Paßscheibe	Disque d'ajustage
9	05232209	2	Taper roller bearing	Kegelrollenlager	Roulement à galets coniques
10	05311008	1	Grooved nut	Nutmutter	Ecrou à gorge
11	78003117	1	Cover	Deckel	Couvercle
12	07230505	4	Socket-head cap screw	Zylinderschraube	Vis à tête six pans creux
13	88003324	1	Housing	Gehäuse	Boîtier
14	88003323	1	Axle	Achse	Essieu
15	05332903	1	Nilos ring	Nilosring	Bague nilos
16	05231107	2	Taper roller bearing	Kegelrollenlager	Roulement à galets coniques
17	05311007	1	Grooved nut	Nutmutter	Ecrou à gorge
18	06510254	1	Locking cap	Verschlußkappe	Chape de fermeture
19	65003293	1	Star knob screw	Sterngriffschraube	Vis poignée-étoile
20	07231023	2	Socket-head cap screw	Zylinderschraube	Vis à tête six pans creux
21	06270012	2	Wedge safety washer	Keilsicherungsscheiben	Rondelles d'arrêt à coin
22	06510213	1	Plug	Abschlußstopfen	Bouchon

S/N 101880211600 ▶ S/N 101880211674

Pressing Device
Andrück/Schneidgerät
Disp. de pression / coupe

88003325_000_01

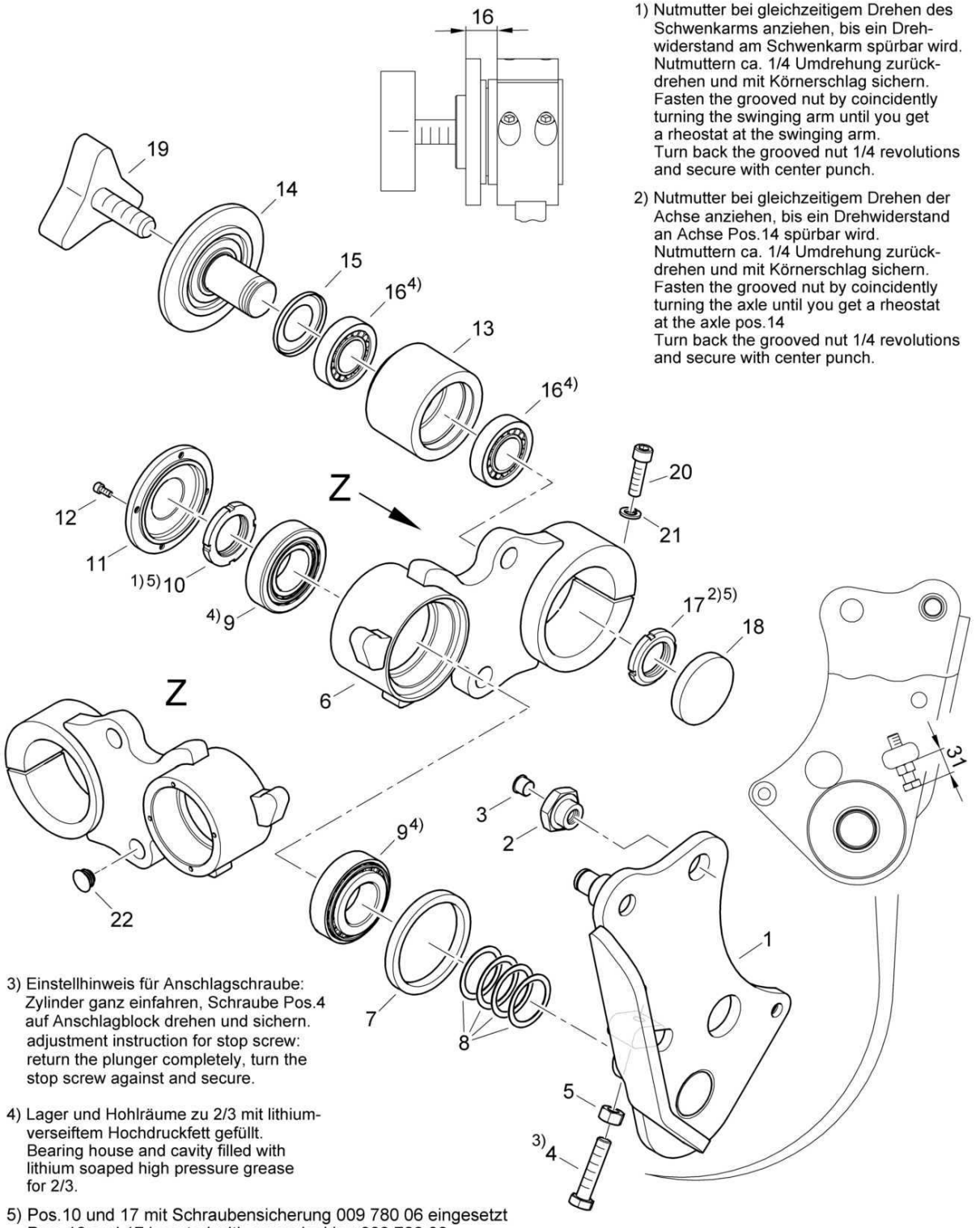

1) Nutmutter bei gleichzeitigem Drehen des Schwenkarms anziehen, bis ein Drehwiderstand am Schwenkarm spürbar wird. Nutmuttern ca. 1/4 Umdrehung zurückdrehen und mit Körnerschlag sichern.
Fasten the grooved nut by coincidently turning the swinging arm until you get a rheostat at the swinging arm.
Turn back the grooved nut 1/4 revolutions and secure with center punch.

2) Nutmutter bei gleichzeitigem Drehen der Achse anziehen, bis ein Drehwiderstand an Achse Pos.14 spürbar wird. Nutmuttern ca. 1/4 Umdrehung zurückdrehen und mit Körnerschlag sichern.
Fasten the grooved nut by coincidently turning the axle until you get a rheostat at the axle pos.14
Turn back the grooved nut 1/4 revolutions and secure with center punch.

3) Einstellhinweis für Anschlagschraube: Zylinder ganz einfahren, Schraube Pos.4 auf Anschlagblock drehen und sichern.
adjustment instruction for stop screw: return the plunger completely, turn the stop screw against and secure.

4) Lager und Hohlräume zu 2/3 mit lithiumverseiftem Hochdruckfett gefüllt.
Bearing house and cavity filled with lithium soaped high pressure grease for 2/3.

5) Pos.10 und 17 mit Schraubensicherung 009 780 06 eingesetzt
Pos. 10 and 17 inserted with screw locking 009 780 06

88003325_000_01

Pressing Device
Andrück/Schneidgerät
Disp. de pression / coupe

88003325 1001 1

BOMAG FAYAT GROUP

Pos. Pos. Pos.	Part no. Teilenr. No.piece	Qty. Menge Qte.	Description	Benennung	Designation
1	88003367	1	Support	Träger	Support
2	88003322	1	Nut	Mutter	Ecrou
3	06510115	1	Protection plug	Schutzstopfen	Bouchon de protection
4	07141254	1	Hexagon bolt	Sechskantschraube	Vis à tête hexagonale
5	08111218	1	Hexagon nut	Sechskantmutter	Ecrou hexagonal
6	88003365	1	Swinging arm	Schwenkarm	Bras oscillant
7	78003180	1	Sealing ring	Dichtring	Bague d'étanchéité
8	05521510	4	Shim	Paßscheibe	Disque d'ajustage
9	05232209	2	Taper roller bearing	Kegelrollenlager	Roulement à galets coniques
10	05311008	1	Grooved nut	Nutmutter	Ecrou à gorge
11	78003117	1	Cover	Deckel	Couvercle
12	07230505	4	Socket-head cap screw	Zylinderschraube	Vis à tête six pans creux
13	88003324	1	Housing	Gehäuse	Boîtier
14	88003323	1	Axle	Achse	Essieu
15	05332903	1	Nilos ring	Nilosring	Bague nilos
16	05231107	2	Taper roller bearing	Kegelrollenlager	Roulement à galets coniques
17	05311007	1	Grooved nut	Nutmutter	Ecrou à gorge
18	06510254	1	Locking cap	Verschlußkappe	Chape de fermeture
19	65003293	1	Star knob screw	Sterngriffschraube	Vis poignée-étoile
20	07231023	2	Socket-head cap screw	Zylinderschraube	Vis à tête six pans creux
21	08531018	2	Spring washer	Federring	Rondelle grower
22	06510213	1	Plug	Abschlußstopfen	Bouchon

S/N 101880211467 ▶ S/N 101880211599

Pressing Device
Andrück/Schneidgerät
Disp. de pression / coupe

88003325_000_01

1) Nutmutter bei gleichzeitigem Drehen des Schwenkarms anziehen, bis ein Drehwiderstand am Schwenkarm spürbar wird. Nutmuttern ca. 1/4 Umdrehung zurückdrehen und mit Körnerschlag sichern.
Fasten the grooved nut by coincidently turning the swinging arm until you get a rheostat at the swinging arm.
Turn back the grooved nut 1/4 revolutions and secure with center punch.

2) Nutmutter bei gleichzeitigem Drehen der Achse anziehen, bis ein Drehwiderstand an Achse Pos.14 spürbar wird. Nutmuttern ca. 1/4 Umdrehung zurückdrehen und mit Körnerschlag sichern.
Fasten the grooved nut by coincidently turning the axle until you get a rheostat at the axle pos.14
Turn back the grooved nut 1/4 revolutions and secure with center punch.

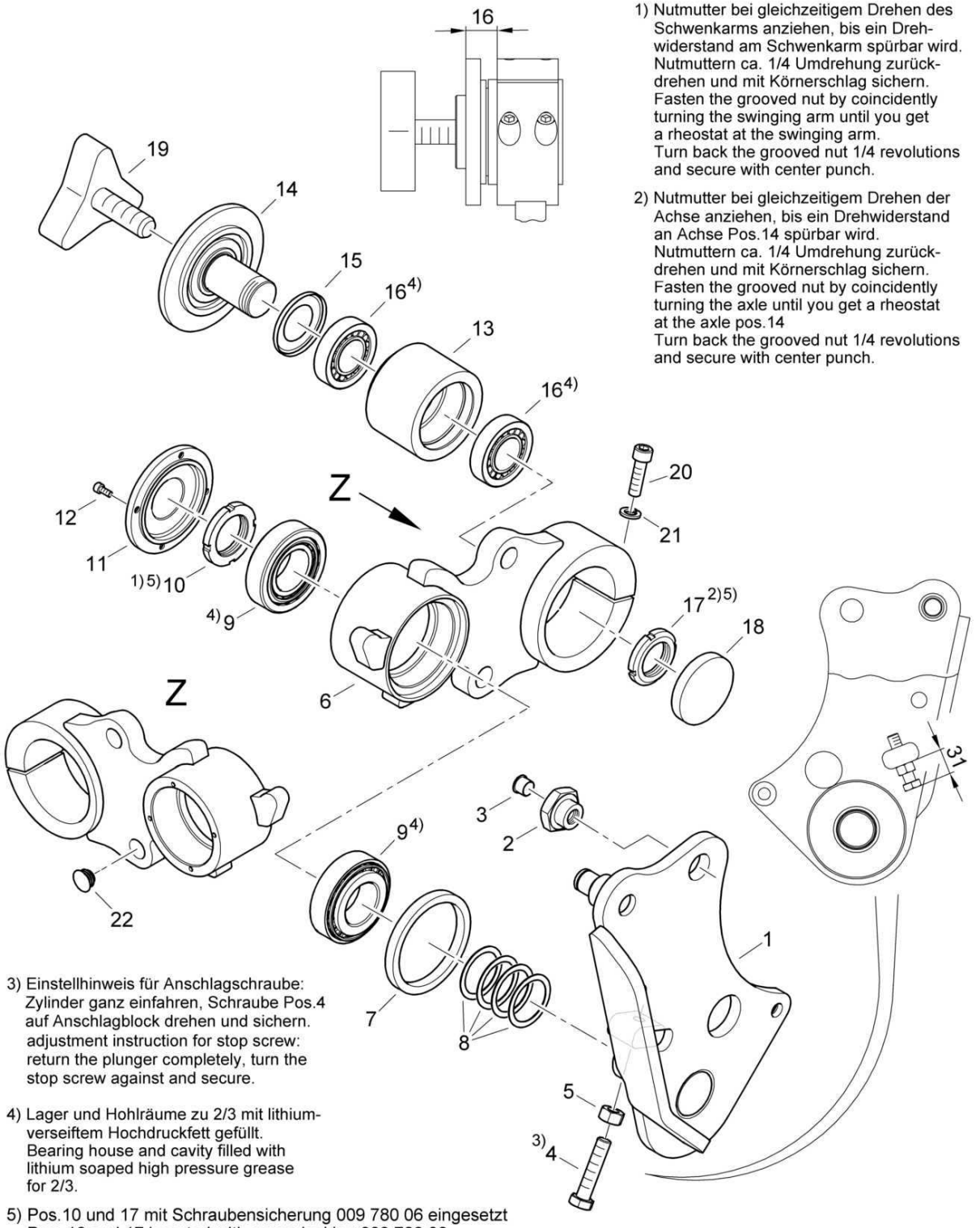

3) Einstellhinweis für Anschlagschraube: Zylinder ganz einfahren, Schraube Pos.4 auf Anschlagblock drehen und sichern.
adjustment instruction for stop screw: return the plunger completely, turn the stop screw against and secure.

4) Lager und Hohlräume zu 2/3 mit lithiumverseiftem Hochdruckfett gefüllt.
Bearing house and cavity filled with lithium soaped high pressure grease for 2/3.

5) Pos.10 und 17 mit Schraubensicherung 009 780 06 eingesetzt
Pos. 10 and 17 inserted with screw locking 009 780 06

88003325_000_01

Pressing Device
Andrück/Schneidgerät
Disp. de pression / coupe

88003325 1001 1

BOMAG FAYAT GROUP

Pos. Pos. Pos.	Part no. Teilenr. No.piece	Qty. Menge Qte.	Description	Benennung	Designation
1	88003367	1	Support	Träger	Support
2	88003322	1	Nut	Mutter	Ecrou
3	06510115	1	Protection plug	Schutzstopfen	Bouchon de protection
4	07141254	1	Hexagon bolt	Sechskantschraube	Vis à tête hexagonale
5	08111218	1	Hexagon nut	Sechskantmutter	Ecrou hexagonal
6	88003365	1	Swinging arm	Schwenkarm	Bras oscillant
7	78003180	1	Sealing ring	Dichtring	Bague d'étanchéité
8	05521510	4	Shim	Paßscheibe	Disque d'ajustage
9	05232209	2	Taper roller bearing	Kegelrollenlager	Roulement à galets coniques
10	05311008	1	Grooved nut	Nutmutter	Ecrou à gorge
11	78003117	1	Cover	Deckel	Couvercle
12	07230505	4	Socket-head cap screw	Zylinderschraube	Vis à tête six pans creux
13	88003324	1	Housing	Gehäuse	Boîtier
14	88003323	1	Axle	Achse	Essieu
15	05332903	1	Nilos ring	Nilosring	Bague nilos
16	05231107	2	Taper roller bearing	Kegelrollenlager	Roulement à galets coniques
17	05311007	1	Grooved nut	Nutmutter	Ecrou à gorge
18	06510254	1	Locking cap	Verschlußkappe	Chape de fermeture
19	65003293	1	Star knob screw	Sterngriffschraube	Vis poignée-étoile
20	07231023	2	Socket-head cap screw	Zylinderschraube	Vis à tête six pans creux
21	08531018	2	Spring washer	Federring	Rondelle grower
22	06510213	1	Plug	Abschlußstopfen	Bouchon

Pressing Device
Andrück/Schneidgerät
Disp. de pression / coupe

88003325_000_01

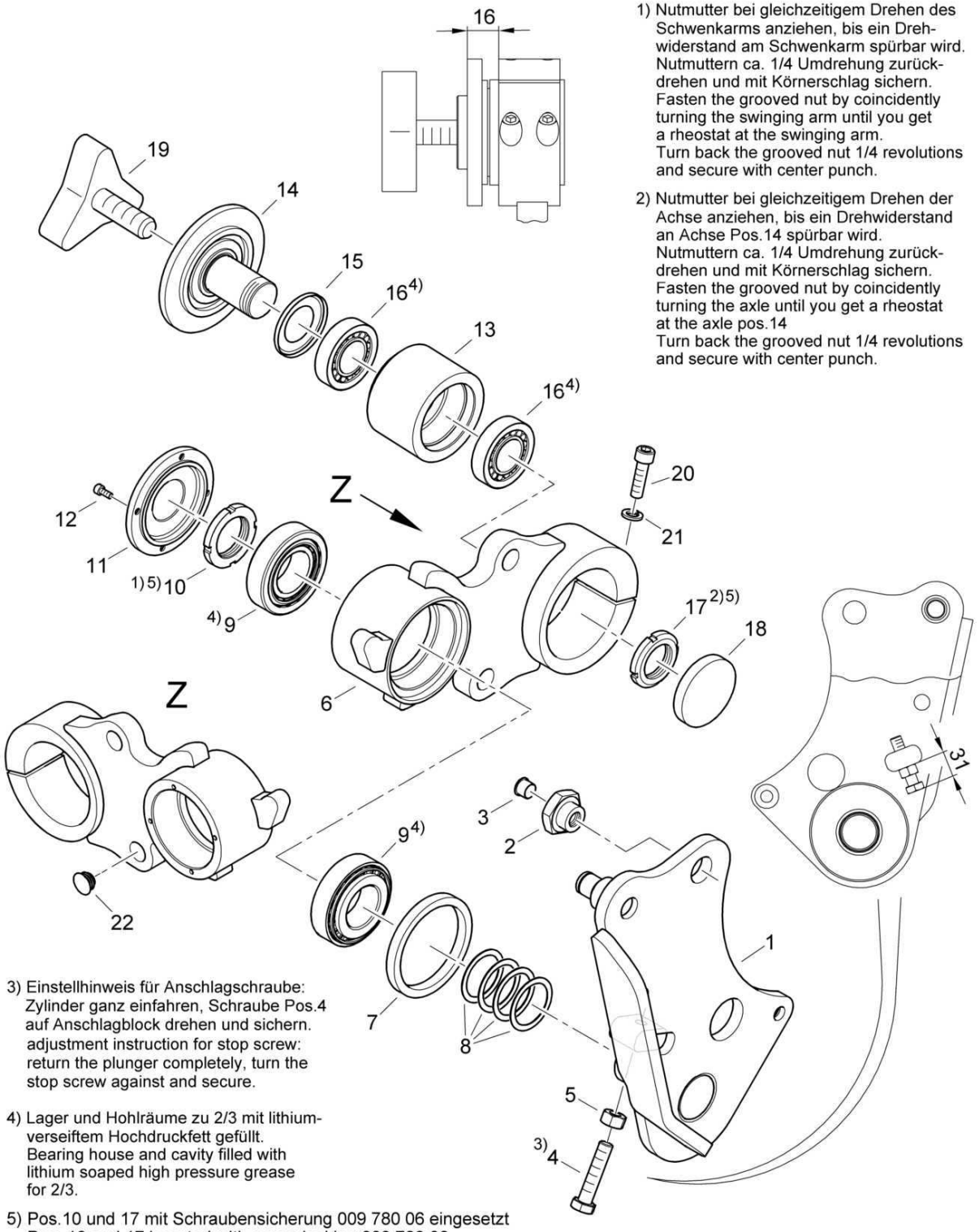

1) Nutmutter bei gleichzeitigem Drehen des Schwenkarms anziehen, bis ein Drehwiderstand am Schwenkarm spürbar wird. Nutmuttern ca. 1/4 Umdrehung zurückdrehen und mit Körnerschlag sichern.
Fasten the grooved nut by coincidently turning the swinging arm until you get a rheostat at the swinging arm.
Turn back the grooved nut 1/4 revolutions and secure with center punch.

2) Nutmutter bei gleichzeitigem Drehen der Achse anziehen, bis ein Drehwiderstand an Achse Pos.14 spürbar wird. Nutmuttern ca. 1/4 Umdrehung zurückdrehen und mit Körnerschlag sichern.
Fasten the grooved nut by coincidently turning the axle until you get a rheostat at the axle pos.14
Turn back the grooved nut 1/4 revolutions and secure with center punch.

3) Einstellhinweis für Anschlagschraube: Zylinder ganz einfahren, Schraube Pos.4 auf Anschlagblock drehen und sichern.
adjustment instruction for stop screw: return the plunger completely, turn the stop screw against and secure.

4) Lager und Hohlräume zu 2/3 mit lithiumverseiftem Hochdruckfett gefüllt.
Bearing house and cavity filled with lithium soaped high pressure grease for 2/3.

5) Pos.10 und 17 mit Schraubensicherung 009 780 06 eingesetzt
Pos. 10 and 17 inserted with screw locking 009 780 06

88003325_000_01

Pressing Device
Andrück/Schneidgerät
Disp. de pression / coupe

88003325 1001 1

BOMAG FAYAT GROUP

Pos. Pos. Pos.	Part no. Teilenr. No.piece	Qty. Menge Qte.	Description	Benennung	Designation
1	88003367	1	Support	Träger	Support
2	88003322	1	Nut	Mutter	Ecrou
3	06510115	1	Protection plug	Schutzstopfen	Bouchon de protection
4	07141254	1	Hexagon bolt	Sechskantschraube	Vis à tête hexagonale
5	08111218	1	Hexagon nut	Sechskantmutter	Ecrou hexagonal
6	88003365	1	Swinging arm	Schwenkarm	Bras oscillant
7	78003180	1	Sealing ring	Dichtring	Bague d'étanchéité
8	05521510	4	Shim	Paßscheibe	Disque d'ajustage
9	05232209	2	Taper roller bearing	Kegelrollenlager	Roulement à galets coniques
10	05311008	1	Grooved nut	Nutmutter	Ecrou à gorge
11	78003117	1	Cover	Deckel	Couvercle
12	07230505	4	Socket-head cap screw	Zylinderschraube	Vis à tête six pans creux
13	88003324	1	Housing	Gehäuse	Boîtier
14	88003323	1	Axle	Achse	Essieu
15	05332903	1	Nilos ring	Nilosring	Bague nilos
16	05231107	2	Taper roller bearing	Kegelrollenlager	Roulement à galets coniques
17	05311007	1	Grooved nut	Nutmutter	Ecrou à gorge
18	06510254	1	Locking cap	Verschlußkappe	Chape de fermeture
19	65003293	1	Star knob screw	Sterngriffschraube	Vis poignée-étoile
20	07231023	2	Socket-head cap screw	Zylinderschraube	Vis à tête six pans creux
21	08531018	2	Spring washer	Federring	Rondelle grower
22	06510213	1	Plug	Abschlußstopfen	Bouchon

S/N 101880211030 ▶ S/N 101880211412

Pressing Device
Andrück/Schneidgerät
Disp. de pression / coupe

88003325_000_00

1) Nutmutter bei gleichzeitigem Drehen des Schwenkarms anziehen, bis ein Drehwiderstand am Schwenkarm spürbar wird. Nutmuttern ca. 1/4 Umdrehung zurückdrehen und mit Körnerschlag sichern.
Fasten the grooved nut by coincidently turning the swinging arm until you get a rheostat at the swinging arm.
Turn back the grooved nut 1/4 revolutions and secure with center punch.

2) Nutmutter bei gleichzeitigem Drehen der Achse anziehen, bis ein Drehwiderstand an Achse Pos.14 spürbar wird. Nutmuttern ca. 1/4 Umdrehung zurückdrehen und mit Körnerschlag sichern.
Fasten the grooved nut by coincidently turning the axle until you get a rheostat at the axle pos.14
Turn back the grooved nut 1/4 revolutions and secure with center punch.

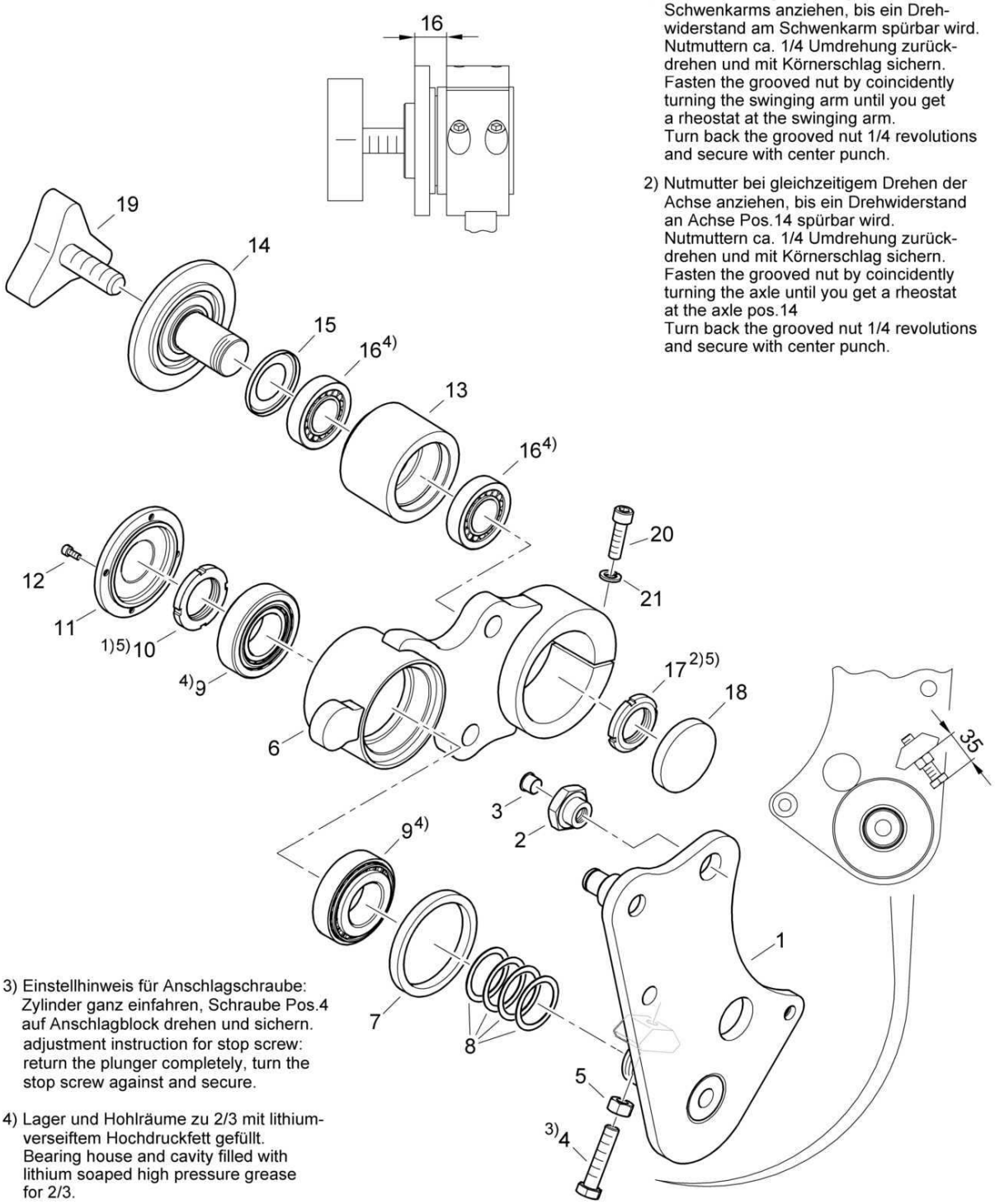

3) Einstellhinweis für Anschlagschraube: Zylinder ganz einfahren, Schraube Pos.4 auf Anschlagblock drehen und sichern.
adjustment instruction for stop screw: return the plunger completely, turn the stop screw against and secure.

4) Lager und Hohlräume zu 2/3 mit lithiumverseiftem Hochdruckfett gefüllt.
Bearing house and cavity filled with lithium soaped high pressure grease for 2/3.

5) Pos.10 und 17 mit Schraubensicherung 009 780 06 eingesetzt
Pos. 10 and 17 inserted with screw locking 009 780 06

88003325_000_00

Pressing Device
Andrück/Schneidgerät
Disp. de pression / coupe

88003325 1001 1

BOMAG FAYAT GROUP

Pos. Pos. Pos.	Part no. Teilenr. No.piece	Qty. Menge Qte.	Description	Benennung	Designation
1	88003321	1	Support	Träger	Support
2	88003322	1	Nut	Mutter	Ecrou
3	06510115	1	Protection plug	Schutzstopfen	Bouchon de protection
4	07141254	1	Hexagon bolt	Sechskantschraube	Vis à tête hexagonale
5	08111218	1	Hexagon nut	Sechskantmutter	Ecrou hexagonal
6	88003319	1	Swinging arm	Schwenkarm	Bras oscillant
7	78003180	1	Sealing ring	Dichtring	Bague d'étanchéité
8	05521510	4	Shim	Paßscheibe	Disque d'ajustage
9	05232209	2	Taper roller bearing	Kegelrollenlager	Roulement à galets coniques
10	05311008	1	Grooved nut	Nutmutter	Ecrou à gorge
11	78003117	1	Cover	Deckel	Couvercle
12	07230505	4	Socket-head cap screw	Zylinderschraube	Vis à tête six pans creux
13	88003324	1	Housing	Gehäuse	Boîtier
14	88003323	1	Axle	Achse	Essieu
15	05332903	1	Nilos ring	Nilosring	Bague nilos
16	05231107	2	Taper roller bearing	Kegelrollenlager	Roulement à galets coniques
17	05311007	1	Grooved nut	Nutmutter	Ecrou à gorge
18	06510254	1	Locking cap	Verschlußkappe	Chape de fermeture
19	65003293	1	Star knob screw	Sterngriffschraube	Vis poignée-étoile
20	07231023	2	Socket-head cap screw	Zylinderschraube	Vis à tête six pans creux
21	08531018	2	Spring washer	Federring	Rondelle grower

S/N 101880211675 ▶ S/N 101880212140

Pressing Device
Andrück/Schneidgerät
Disp. de pression / coupe

88003364_000_00

1) Nutmutter bei gleichzeitigem Drehen des Schwenkarms anziehen, bis ein Drehwiderstand am Schwenkarm spürbar wird. Nutmuttern ca. 1/4 Umdrehung zurückdrehen und mit Körnerschlag sichern.
Fasten the grooved nut by coincidently turning the swinging arm until you get a rheostat at the swinging arm.
Turn back the grooved nut 1/4 revolutions and secure with center punch.

2) Nutmutter bei gleichzeitigem Drehen der Achse anziehen, bis ein Drehwiderstand an Achse Pos.14 spürbar wird. Nutmuttern ca. 1/4 Umdrehung zurückdrehen und mit Körnerschlag sichern.
Fasten the grooved nut by coincidently turning the axle until you get a rheostat at the axle pos.14
Turn back the grooved nut 1/4 revolutions and secure with center punch.

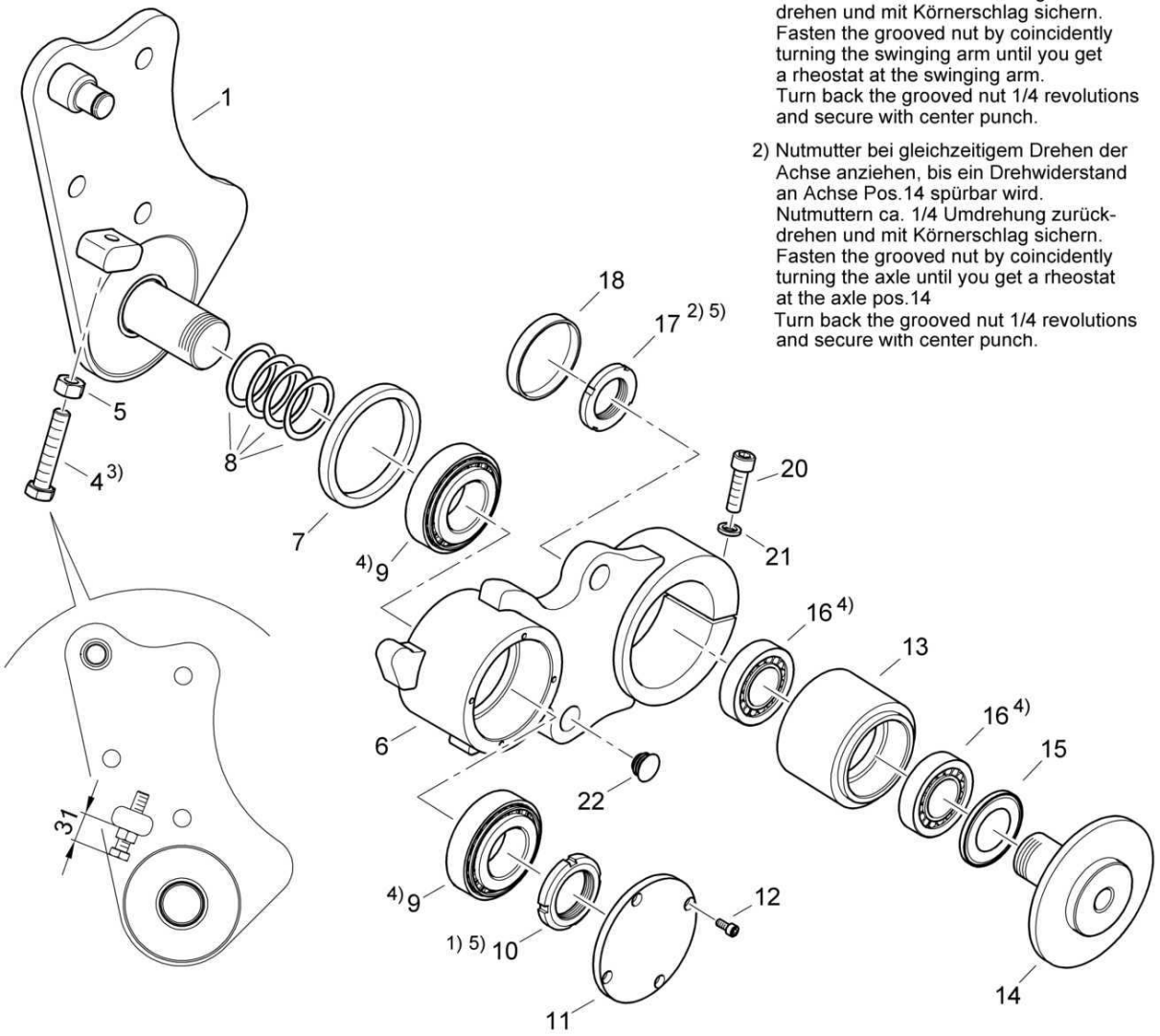

3) Einstellhinweis für Anschlagschraube: Zylinder ganz einfahren, Schraube Pos.4 auf Anschlagblock drehen und sichern.
adjustment instruction for stop screw: return the plunger completely, turn the stop screw against and secure.

4) Lager und Hohlräume zu 2/3 mit lithiumverseiftem Hochdruckfett gefüllt.
Bearing house and cavity filled with lithium soaped high pressure grease for 2/3.

5) Pos.10 und 17 mit Schraubensicherung 009 780 06 eingesetzt
Pos. 10 and 17 inserted with screw locking 009 780 06

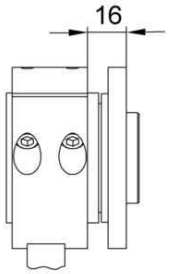

Pressing Device
Andrück/Schneidgerät
Disp. de pression / coupe

88003364 1001 1

BOMAG FAYAT GROUP

Pos. Pos. Pos.	Part no. Teilenr. No.piece	Qty. Menge Qte.	Description	Benennung	Designation
1	88003396	1	Support	Träger	Support
4	07141256	1	Hexagon bolt	Sechskantschraube	Vis à tête hexagonale
5	08111218	1	Hexagon nut	Sechskantmutter	Ecrou hexagonal
6	88003390	1	Swinging arm	Schwenkarm	Bras oscillant
7	78003180	1	Sealing ring	Dichtring	Bague d'étanchéité
8	05521510	4	Shim	Paßscheibe	Disque d'ajustage
9	05232209	2	Taper roller bearing	Kegelrollenlager	Roulement à galets coniques
10	05311008	1	Grooved nut	Nutmutter	Ecrou à gorge
11	78003117	1	Cover	Deckel	Couvercle
12	07230505	4	Socket-head cap screw	Zylinderschraube	Vis à tête six pans creux
13	88003324	1	Housing	Gehäuse	Boîtier
14	88003323	1	Axle	Achse	Essieu
15	05332903	1	Nilos ring	Nilosring	Bague nilos
16	05231107	2	Taper roller bearing	Kegelrollenlager	Roulement à galets coniques
17	05311007	1	Grooved nut	Nutmutter	Ecrou à gorge
18	06510254	1	Locking cap	Verschlußkappe	Chape de fermeture
20	07231023	2	Socket-head cap screw	Zylinderschraube	Vis à tête six pans creux
21	06270012	2	Wedge safety washer	Keilsicherungsscheiben	Rondelles d'arrêt à coin
22	06510213	2	Plug	Abschlußstopfen	Bouchon

S/N 101880211643 ▶ S/N 101880211674

Pressing Device
Andrück/Schneidgerät
Disp. de pression / coupe

88003364_000_00

1) Nutmutter bei gleichzeitigem Drehen des Schwenkarms anziehen, bis ein Drehwiderstand am Schwenkarm spürbar wird. Nutmuttern ca. 1/4 Umdrehung zurückdrehen und mit Körnerschlag sichern.
Fasten the grooved nut by coincidently turning the swinging arm until you get a rheostat at the swinging arm.
Turn back the grooved nut 1/4 revolutions and secure with center punch.

2) Nutmutter bei gleichzeitigem Drehen der Achse anziehen, bis ein Drehwiderstand an Achse Pos.14 spürbar wird. Nutmuttern ca. 1/4 Umdrehung zurückdrehen und mit Körnerschlag sichern.
Fasten the grooved nut by coincidently turning the axle until you get a rheostat at the axle pos.14
Turn back the grooved nut 1/4 revolutions and secure with center punch.

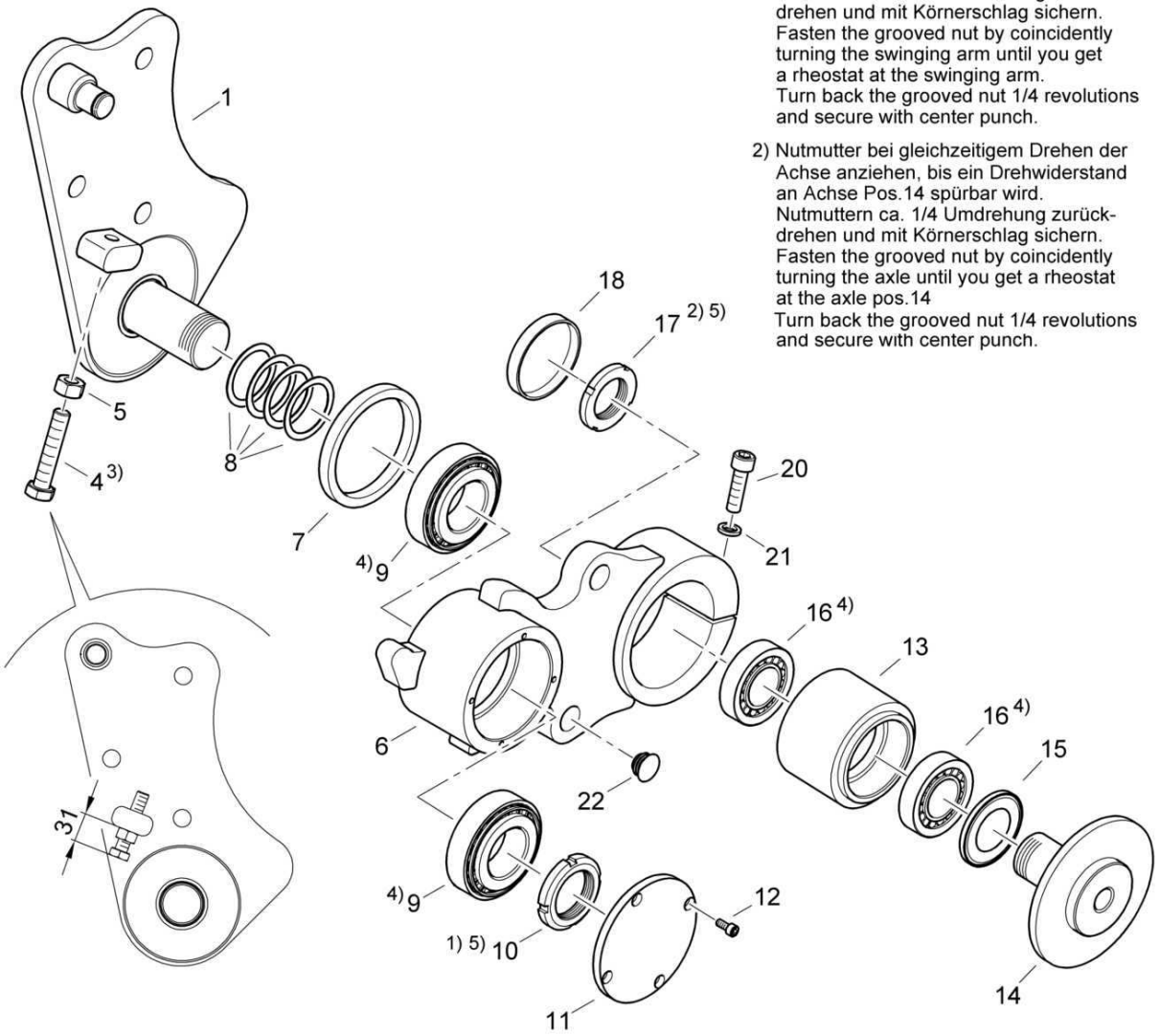

3) Einstellhinweis für Anschlagschraube:
Zylinder ganz einfahren, Schraube Pos.4 auf Anschlagblock drehen und sichern.
adjustment instruction for stop screw:
return the plunger completely, turn the stop screw against and secure.

4) Lager und Hohlräume zu 2/3 mit lithiumverseiftem Hochdruckfett gefüllt.
Bearing house and cavity filled with lithium soaped high pressure grease for 2/3.

5) Pos.10 und 17 mit Schraubensicherung 009 780 06 eingesetzt
Pos. 10 and 17 inserted with screw locking 009 780 06

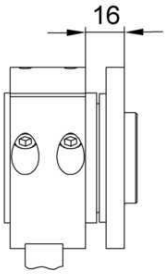

Pressing Device
Andrück/Schneidgerät
Disp. de pression / coupe

88003364 1001 1

BOMAG FAYAT GROUP

Pos. Pos. Pos.	Part no. Teilenr. No.piece	Qty. Menge Qte.	Description	Benennung	Designation
1	88003369	1	Support	Träger	Support
4	07141256	1	Hexagon bolt	Sechskantschraube	Vis à tête hexagonale
5	08111218	1	Hexagon nut	Sechskantmutter	Ecrou hexagonal
6	88003390	1	Swinging arm	Schwenkarm	Bras oscillant
7	78003180	1	Sealing ring	Dichtring	Bague d'étanchéité
8	05521510	4	Shim	Paßscheibe	Disque d'ajustage
9	05232209	2	Taper roller bearing	Kegelrollenlager	Roulement à galets coniques
10	05311008	1	Grooved nut	Nutmutter	Ecrou à gorge
11	78003117	1	Cover	Deckel	Couvercle
12	07230505	4	Socket-head cap screw	Zylinderschraube	Vis à tête six pans creux
13	88003324	1	Housing	Gehäuse	Boîtier
14	88003323	1	Axle	Achse	Essieu
15	05332903	1	Nilos ring	Nilosring	Bague nilos
16	05231107	2	Taper roller bearing	Kegelrollenlager	Roulement à galets coniques
17	05311007	1	Grooved nut	Nutmutter	Ecrou à gorge
18	06510254	1	Locking cap	Verschlußkappe	Chape de fermeture
20	07231023	2	Socket-head cap screw	Zylinderschraube	Vis à tête six pans creux
21	06270012	2	Wedge safety washer	Keilsicherungsscheiben	Rondelles d'arrêt à coin
22	06510213	2	Plug	Abschlußstopfen	Bouchon

S/N 101880211600 ▶ S/N 101880211642

Pressing Device
Andrück/Schneidgerät
Disp. de pression / coupe

88003364_000_00

1) Nutmutter bei gleichzeitigem Drehen des Schwenkarms anziehen, bis ein Drehwiderstand am Schwenkarm spürbar wird. Nutmuttern ca. 1/4 Umdrehung zurückdrehen und mit Körnerschlag sichern.
Fasten the grooved nut by coincidently turning the swinging arm until you get a rheostat at the swinging arm.
Turn back the grooved nut 1/4 revolutions and secure with center punch.

2) Nutmutter bei gleichzeitigem Drehen der Achse anziehen, bis ein Drehwiderstand an Achse Pos.14 spürbar wird. Nutmuttern ca. 1/4 Umdrehung zurückdrehen und mit Körnerschlag sichern.
Fasten the grooved nut by coincidently turning the axle until you get a rheostat at the axle pos.14
Turn back the grooved nut 1/4 revolutions and secure with center punch.

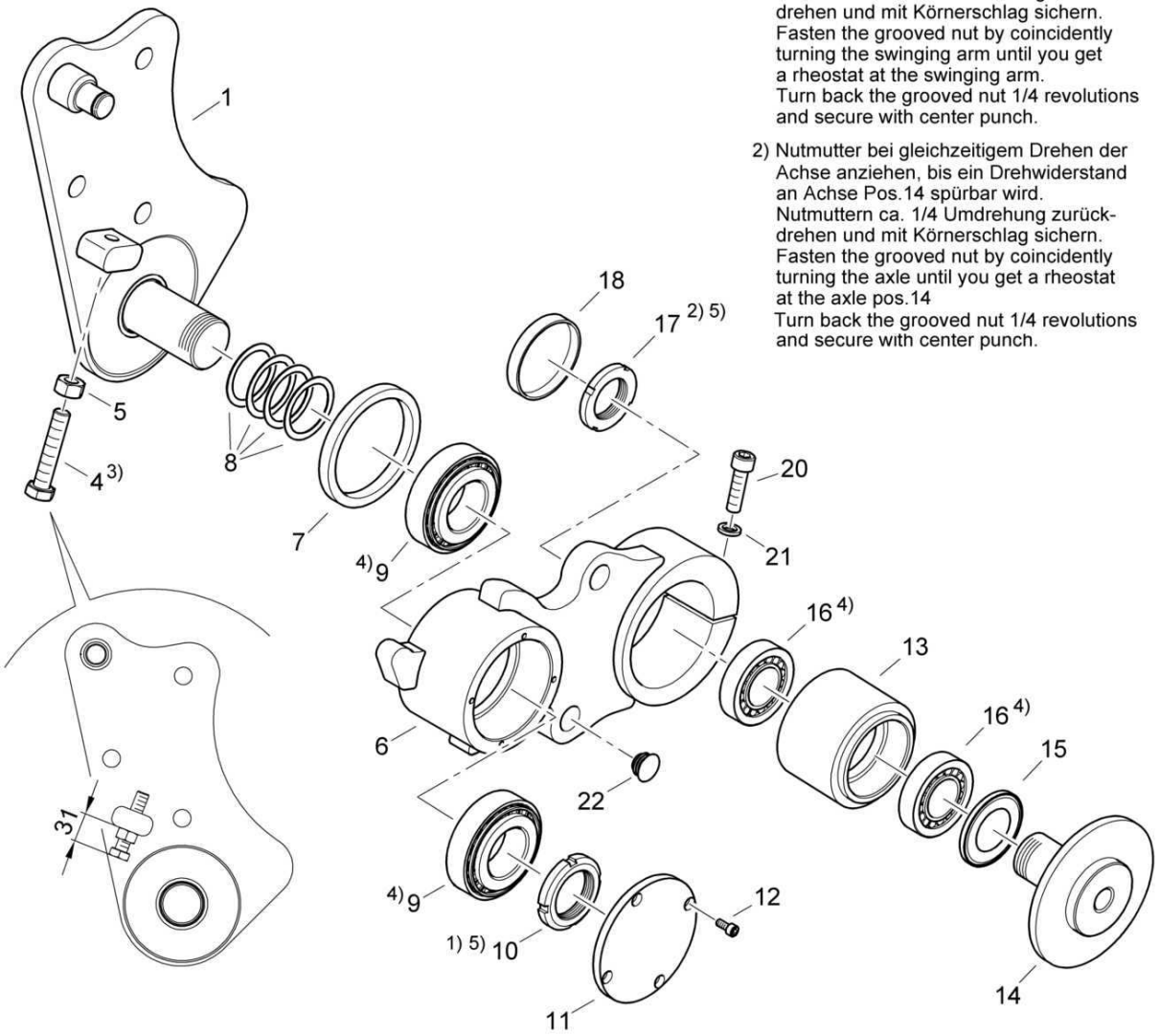

3) Einstellhinweis für Anschlagschraube: Zylinder ganz einfahren, Schraube Pos.4 auf Anschlagblock drehen und sichern.
adjustment instruction for stop screw: return the plunger completely, turn the stop screw against and secure.

4) Lager und Hohlräume zu 2/3 mit lithiumverseiftem Hochdruckfett gefüllt.
Bearing house and cavity filled with lithium soaped high pressure grease for 2/3.

5) Pos.10 und 17 mit Schraubensicherung 009 780 06 eingesetzt
Pos. 10 and 17 inserted with screw locking 009 780 06

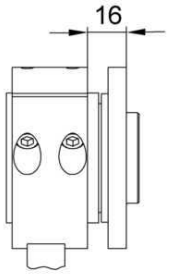

88003364_000_00

Pressing Device
Andrück/Schneidgerät
Disp. de pression / coupe

88003364 1001 1

BOMAG FAYAT GROUP

Pos. Pos. Pos.	Part no. Teilenr. No.piece	Qty. Menge Qte.	Description	Benennung	Designation
1	88003369	1	Support	Träger	Support
4	07141256	1	Hexagon bolt	Sechskantschraube	Vis à tête hexagonale
5	08111218	1	Hexagon nut	Sechskantmutter	Ecrou hexagonal
6	88003386	1	Swinging arm	Schwenkarm	Bras oscillant
7	78003180	1	Sealing ring	Dichtring	Bague d'étanchéité
8	05521510	4	Shim	Paßscheibe	Disque d'ajustage
9	05232209	2	Taper roller bearing	Kegelrollenlager	Roulement à galets coniques
10	05311008	1	Grooved nut	Nutmutter	Ecrou à gorge
11	78003117	1	Cover	Deckel	Couvercle
12	07230505	4	Socket-head cap screw	Zylinderschraube	Vis à tête six pans creux
13	88003324	1	Housing	Gehäuse	Boîtier
14	88003323	1	Axle	Achse	Essieu
15	05332903	1	Nilos ring	Nilosring	Bague nilos
16	05231107	2	Taper roller bearing	Kegelrollenlager	Roulement à galets coniques
17	05311007	1	Grooved nut	Nutmutter	Ecrou à gorge
18	06510254	1	Locking cap	Verschlußkappe	Chape de fermeture
20	07231023	2	Socket-head cap screw	Zylinderschraube	Vis à tête six pans creux
21	06270012	2	Wedge safety washer	Keilsicherungsscheiben	Rondelles d'arrêt à coin
22	06510213	2	Plug	Abschlußstopfen	Bouchon

S/N 101880212204 ▶

Pressing Device
Andrück/Schneidgerät
Disp. de pression / coupe

88003410_000_01

1) Nutmutter bei gleichzeitigem Drehen des Schwenkarms anziehen, bis ein Drehwiderstand am Schwenkarm spürbar wird. Nutmuttern ca. 1/4 Umdrehung zurückdrehen und mit Körnerschlag sichern.
Fasten the grooved nut by coincidently turning the swinging arm until you get a rheostat at the swinging arm.
Turn back the grooved nut 1/4 revolutions and secure with center punch.

2) Nutmutter bei gleichzeitigem Drehen der Achse anziehen, bis ein Drehwiderstand an Achse Pos.16 spürbar wird. Nutmuttern ca. 1/4 Umdrehung zurückdrehen und mit Körnerschlag sichern.
Fasten the grooved nut by coincidently turning the axle until you get a rheostat at the axle Pos.16
Turn back the grooved nut 1/4 revolutions and secure with center punch.

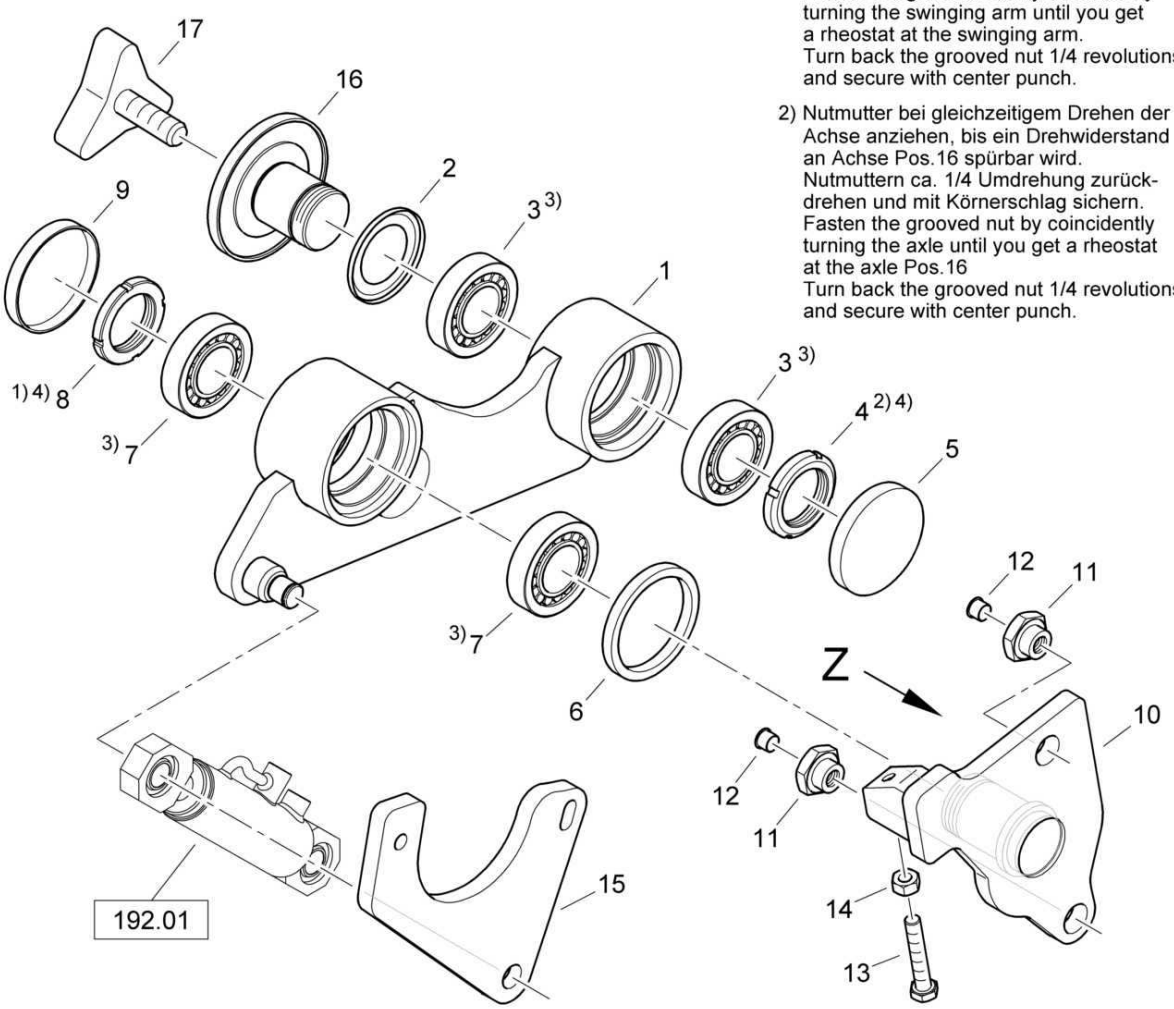

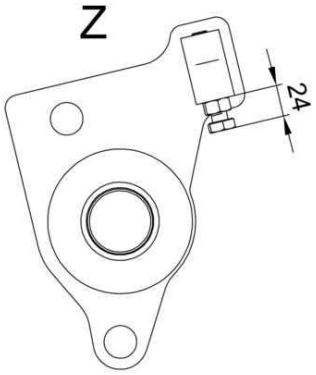

3) Lager und Hohlräume zu 2/3 mit lithiumverseiftem Hochdruckfett gefüllt.
Bearing house and cavity filled with lithium soaped high pressure grease for 2/3.

4) Pos.4 und 8 mit Schraubensicherung 009 780 06 eingesetzt
Pos. 4 and 8 inserted with screw locking 009 780 06

88003410_000_01

Pressing Device
Andrück/Schneidgerät
Disp. de pression / coupe

88003410 1001 1

BOMAG FAYAT GROUP

Pos. Pos. Pos.	Part no. Teilenr. No.piece	Qty. Menge Qte.	Description	Benennung	Designation
1	88003455	1	Swinging arm	Schwenkarm	Bras oscillant
2	05331950	1	Nilos ring	Nilosring	Bague nilos
3	05231112	2	Taper roller bearing	Kegelrollenlager	Roulement à galets coniques
4	05311010	1	Grooved nut	Nutmutter	Ecrou à gorge
5	06510396	1	Locking cap	Verschlußkappe	Chape de fermeture
6	78003180	1	Sealing ring	Dichtring	Bague d'étanchéité
7	05231112	2	Taper roller bearing	Kegelrollenlager	Roulement à galets coniques
8	05311010	1	Grooved nut	Nutmutter	Ecrou à gorge
9	06510396	1	Locking cap	Verschlußkappe	Chape de fermeture
10	88003453	1	Support	Träger	Support
11	88003322	2	Nut	Mutter	Ecrou
12	06510115	2	Protection plug	Schutzstopfen	Bouchon de protection
13	07141265	1	Hexagon bolt	Sechskantschraube	Vis à tête hexagonale
14	08111218	1	Hexagon nut	Sechskantmutter	Ecrou hexagonal
15	88003479	1	Support	Träger	Support
16	88003456	1	Axle	Achse	Essieu
17	65003293	1	Star knob screw	Sterngriffschraube	Vis poignée-étoile

S/N 101880212141 ▶ S/N 101880212203

Pressing Device
Andrück/Schneidgerät
Disp. de pression / coupe

88003410_000_00

1) Nutmutter bei gleichzeitigem Drehen des Schwenkarms anziehen, bis ein Drehwiderstand am Schwenkarm spürbar wird. Nutmuttern ca. 1/4 Umdrehung zurückdrehen und mit Körnerschlag sichern.
Fasten the grooved nut by coincidently turning the swinging arm until you get a rheostat at the swinging arm.
Turn back the grooved nut 1/4 revolutions and secure with center punch.

2) Nutmutter bei gleichzeitigem Drehen der Achse anziehen, bis ein Drehwiderstand an Achse Pos.16 spürbar wird. Nutmuttern ca. 1/4 Umdrehung zurückdrehen und mit Körnerschlag sichern.
Fasten the grooved nut by coincidently turning the axle until you get a rheostat at the axle Pos.16
Turn back the grooved nut 1/4 revolutions and secure with center punch.

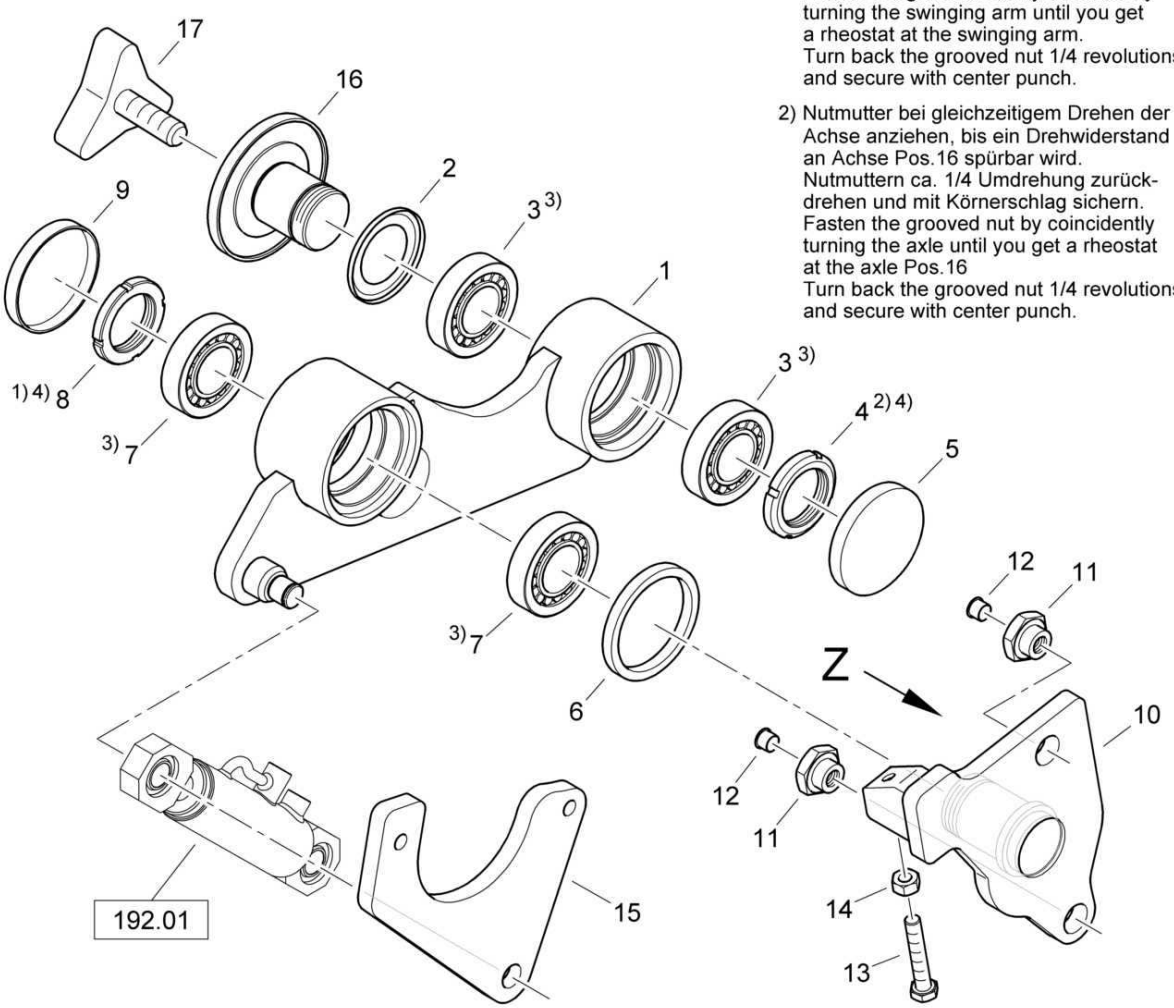

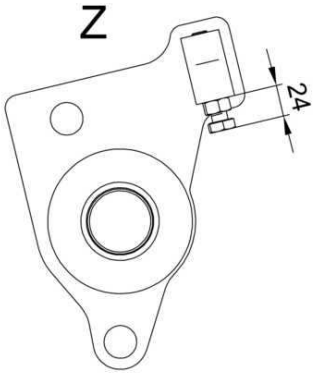

3) Lager und Hohlräume zu 2/3 mit lithiumverseiftem Hochdruckfett gefüllt.
Bearing house and cavity filled with lithium soaped high pressure grease for 2/3.

4) Pos.4 und 8 mit Schraubensicherung 009 780 06 eingesetzt
Pos. 4 and 8 inserted with screw locking 009 780 06

88003410_000_00

Pressing Device
Andrück/Schneidgerät
Disp. de pression / coupe

88003410 1001 1

BOMAG FAYAT GROUP

Pos. Pos. Pos.	Part no. Teilenr. No.piece	Qty. Menge Qte.	Description	Benennung	Designation
1	88003455	1	Swinging arm	Schwenkarm	Bras oscillant
2	05331950	1	Nilos ring	Nilosring	Bague nilos
3	05231112	2	Taper roller bearing	Kegelrollenlager	Roulement à galets coniques
4	05311010	1	Grooved nut	Nutmutter	Ecrou à gorge
5	06510396	1	Locking cap	Verschlußkappe	Chape de fermeture
6	78003180	1	Sealing ring	Dichtring	Bague d'étanchéité
7	05231112	2	Taper roller bearing	Kegelrollenlager	Roulement à galets coniques
8	05311010	1	Grooved nut	Nutmutter	Ecrou à gorge
9	06510396	1	Locking cap	Verschlußkappe	Chape de fermeture
10	88003453	1	Support	Träger	Support
11	88003322	2	Nut	Mutter	Ecrou
12	06510115	2	Protection plug	Schutzstopfen	Bouchon de protection
13	07141265	1	Hexagon bolt	Sechskantschraube	Vis à tête hexagonale
14	08111218	1	Hexagon nut	Sechskantmutter	Ecrou hexagonal
15	88003450	1	Support	Träger	Support
16	88003456	1	Axle	Achse	Essieu
17	65003293	1	Star knob screw	Sterngriffschraube	Vis poignée-étoile

S/N 101880212141 ▶

Pressing Device
Andrück/Schneidgerät
Disp. de pression / coupe

88003430_000_00

1) Nutmutter bei gleichzeitigem Drehen des Schwenkarms anziehen, bis ein Drehwiderstand am Schwenkarm spürbar wird. Nutmuttern ca. 1/4 Umdrehung zurückdrehen und mit Körnerschlag sichern.
Fasten the grooved nut by coincidently turning the swinging arm until you get a rheostat at the swinging arm.
Turn back the grooved nut 1/4 revolutions and secure with center punch.

2) Nutmutter bei gleichzeitigem Drehen der Achse anziehen, bis ein Drehwiderstand an Achse Pos.13 spürbar wird. Nutmuttern ca. 1/4 Umdrehung zurückdrehen und mit Körnerschlag sichern.
Fasten the grooved nut by coincidently turning the axle until you get a rheostat at the axle Pos.13
Turn back the grooved nut 1/4 revolutions and secure with center punch.

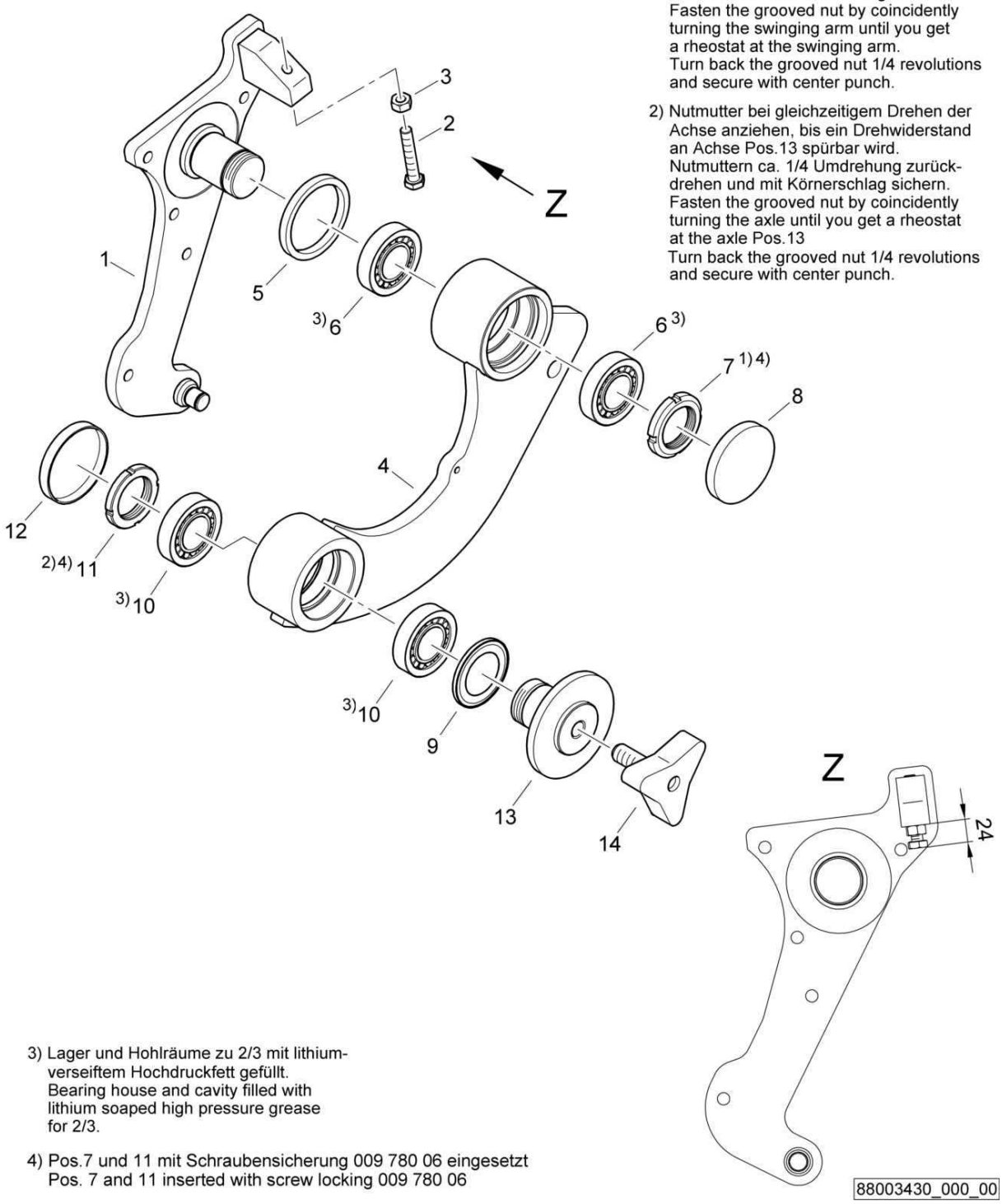

3) Lager und Hohlräume zu 2/3 mit lithiumverseiftem Hochdruckfett gefüllt.
Bearing house and cavity filled with lithium soaped high pressure grease for 2/3.

4) Pos.7 und 11 mit Schraubensicherung 009 780 06 eingesetzt
Pos. 7 and 11 inserted with screw locking 009 780 06

Pressing Device
Andrück/Schneidgerät
Disp. de pression / coupe

88003430 1001 1

BOMAG FAYAT GROUP

Pos. Pos. Pos.	Part no. Teilenr. No.piece	Qty. Menge Qte.	Description	Benennung	Designation
1	88003460	1	Support	Träger	Support
2	07141265	1	Hexagon bolt	Sechskantschraube	Vis à tête hexagonale
3	08111218	1	Hexagon nut	Sechskantmutter	Ecrou hexagonal
4	88003458	1	Swinging arm	Schwenkarm	Bras oscillant
5	78003180	1	Sealing ring	Dichtring	Bague d'étanchéité
6	05231112	2	Taper roller bearing	Kegelrollenlager	Roulement à galets coniques
7	05311010	1	Grooved nut	Nutmutter	Ecrou à gorge
8	06510396	1	Locking cap	Verschlußkappe	Chape de fermeture
9	05331950	1	Nilos ring	Nilosring	Bague nilos
10	05231112	2	Taper roller bearing	Kegelrollenlager	Roulement à galets coniques
11	05311010	1	Grooved nut	Nutmutter	Ecrou à gorge
12	06510396	1	Locking cap	Verschlußkappe	Chape de fermeture
13	88003456	1	Axle	Achse	Essieu
14	65003293	1	Star knob screw	Sterngriffschraube	Vis poignée-étoile

www.bomag.com

Head Office:
BOMAG
Hellerwald
56154 Boppard
GERMANY
Tel. +49 6742 100-0
info@bomag.com

BOMAG Maschinen-handelsgesellschaft m.b.H.
Klausenweg 654
2534 Alland
AUSTRIA
Tel. +43 2258 20202
austria@bomag.com

BOMAG MARINI EQUIPAMENTOS LTDA.
Avenida Clemente Cifali, 530
Distrito Industrial Ritter
Cachoeirinha – RS
BRAZIL
ZIP code 94935-225
Tel. +55 51 2125-6642
brasil@bomag.com

BOMAG (CANADA), INC.
2233 Argentia Road, East Tower
Suites 302
Mississauga, ON, Canada
L5N 2X7
Tel. +1 800 782 6624
canada@bomag.com

BOMAG (CHANGZHOU)
Construction Machinery Co., Ltd.
No. 66 Bopa Road
Xuejia Town
Xinbei District
Changzhou 213125
CHINA
Tel: +86 519 88585566
china@bomag.com

BOMAG India Pvt Ltd
Unit No. 614, B Wing, 6th Floor
Kanakia Wall Street
Chakala Andheri Kurla Road Andheri East
Mumbai 400 093 Maharashtra
INDIA
Tel.: +91 8657492418
india@bomag.com

BOMAG France S.A.S.
2, Avenue du Général de Gaulle
91170 Viry-Châtillon
FRANCE
Tel. +33 1 69578600
france@bomag.com

BOMAG (GREAT BRITAIN), LTD.
Sheldon Way
Larkfield, Aylesford
Kent ME20 6SE
GREAT BRITAIN
Tel. +44 1622 716611
gb@bomag.com

BOMAG Italia Srl.
Via Roma 50
48011 Alfonsine
ITALY
Tel. +39 0544 864235
italy@bomag.com

FAYAT BOMAG Polska Sp. z o.o.
Ul. Szyszkowa 52
02-285 Warszawa
POLAND
Tel. +48 22 482 04 00
poland@bomag.com

FAYAT BOMAG RUS OOO
141400, RF, Moscow region
Khimki, Klayazma block, h. 1-g
RUSSIA
Tel. +7 (495) 287 92 90
russia@bomag.com

BOMAG GmbH
300 Beach Road
The Concourse, #18-06
Singapore 199555
SINGAPORE
Tel. +65 6 294 1277
singapore@bomag.com

BOMAG Americas, Inc.
125 Blue Granite Parkway
Ridgeway SC 29130
U.S.A.
Tel. +1 803 3370700
usa@bomag.com